Janisol 2 EI30

Angemessene technische Dokumentation

Janisol 2 EI30

Documentation technique appropriée

Janisol 2 EI30

Appropriate Technical Documentation

JANSEN

Inhaltsverzeichnis
Sommaire
Content

Bestellteil	**Partie commande**	**Order section**	**1**
Allgemeine Hinweise	**Remarques générales**	**General information**	**2**
Schnittpunkte und Anwendungsbeispiele	**Coupe de détails et exemples d'application**	**Section details and examples of application**	**3**
Anschlüsse am Bau	**Raccords au mur**	**Attachment to structure**	**4**
Beschlageinbau und Verarbeitungshinweise	**Montage des ferrures et indications d'usinage**	**Installation of fittings and assembly instructions**	**5**

Dieses Dokument referenziert auf:
KB 13-003089-PR01
EXAP 13-003089-PR02
KB 319052207-A
EXAP 319052207-1
EXAP 319052207-2

Ce document se réfère au:
RC 13-003089-PR01
EXAP 13-003089-PR02
RC 319052207-A
EXAP 319052207-1
EXAP 319052207-2

This document references at:
CR 13-003089-PR01
EXAP 13-003089-PR02
CR 319052207-A
EXAP 319052207-1
EXAP 319052207-2

ift Rosenheim
Notifizierte Produkt-zertifizierungsstelle
13-003089-PR02
17.07.2020
Notified Body 0757

Icons
Icônes
Icons

Die folgenden Icons sind auf den Seiten des Dokuments zur Kennzeichnung der unterschiedlichen Anwendungen und Einsatzbereiche aufgeführt.

Les icônes suivantes sont indiquées sur les pages du document pour identifier les différents domaines d'application et applications.

The following icons are displayed on the pages of the document to identify the different applications and areas of use.

Stahl
Acier
Steel

Werkstoff Stahl blank, Stahl verzinkt
Matériau acier brut, acier zinguée
Material steel bright, steel galvanised

Rostfrei
INOX
STAINLESS STEEL

Werkstoff Edelstahl 1.4401
Matériau acier Inox 1.4401
Material stainless steel 1.4401

EI30

Brandschutz $EI_1$30 und $EI_2$30
Protection incendie $EI_1$30 et $EI_2$30
Fire protection $EI_1$30 and $EI_2$30

EI60

Brandschutz $EI_1$60 und $EI_2$60
Protection incendie $EI_1$60 et $EI_2$60
Fire protection $EI_1$60 and $EI_2$60

EI90

Brandschutz $EI_2$90
Protection incendie $EI_2$90
Fire protection $EI_2$90

EW30

Brandschutz EW30
Protection incendie EW30
Fire protection EW30

EW45

Brandschutz EW45
Protection incendie EW45
Fire protection EW45

S_{200}

Rauchschutz S_{200}
Coupe-fumée S_{200}
Smoke doors S_{200}

S_a

Rauchschutz S_a
Coupe-fumée S_a
Smoke doors S_a

EN 179

Notausgangsverschluss nach EN 179
Fermetures d'issues de secours selon la norme EN 179
Emergency exit locks in accordance with EN 179

EN 1125

Notausgangsverschluss nach EN 1125
Fermetures d'issues de secours selon la norme EN 1125
Emergency exit locks in accordance with EN 1125

60 mm

Verblechte Anwendung 60 mm
Application tôlée 60 mm
Sheet metal application 60 mm

70 mm

Verblechte Anwendung 70 mm
Application tôlée 70 mm
Sheet metal application 70 mm

RC2

Einbruchhemmung RC1-2
Anti-effraction RC1-2
Burglar resistance RC1-2

RC2

Einbruchhemmung RC1-2 mit Antipanik
Anti-effraction RC1-2 avec panique
Burglar resistance RC1-2 with panic

Einbruchhemmung RC1-3
Anti-effraction RC1-3
Burglar resistance RC1-3

Einbruchhemmung RC1-3 mit Antipanik
Anti-effraction RC1-3 avec panique
Burglar resistance RC1-3 with panic

Fingerschutz
Anti-pince-doigts
Anti-finger-trap

60 mm

Bautiefe 60 mm
Profondeur 60 mm
Basic depth 60 mm

70 mm

Bautiefe 70 mm
Profondeur 70 mm
Basic depth 70 mm

ift Rosenheim
Notifizierte Produktzertifizierungsstelle
13-003089-PR02
17.07.2020
Notified Body 0757

Icons
Icônes
Icons

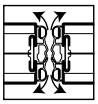
Pendeltüre
Porte va-et-vient
Double action door

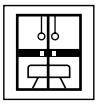
Turnhallentüre
Porte salle de sport
Gym door

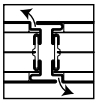
Standard- oder Gegentakttüre
Porte Standard ou à pousser/tire
Standard or push-pull door

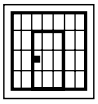
Zellentüre
Porte de cellule
Cell door

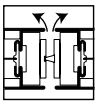
Türe ohne Falle
Porte sans bec de cane
Unlatched door

«Grafische Planungsdaten wie z.B. Anwendungsbeispiele, Konstruktionsdetails, Anschlüsse am Bau, die in unseren physischen oder elektronischen Dokumentationsunterlagen enthalten sind, sind schematische Darstellungen. Gleiches gilt für digitale Medien wie CAD Dateien oder BIM Modelle.
Sie sollen den ausführenden Metallbauer und/oder Fachplaner bei der Planung und Ausführung eines Projektes unterstützen. Sie sind im konkreten Anwendungsfall durch den ausführenden Metallbauer und/oder Fachplaner auf die Verwendbarkeit im konkreten betroffenen Projekt hinsichtlich rechtlichen/regulatorischen aber auch technischen objektspezifischen Anforderungen zu überprüfen und ggfs. eigenverantwortlich anzupassen.
Bei der Überprüfung, der spezifischen Planung und der Umsetzung sind die objektspezifischen Rahmenbedingungen (Material der Bausubstanz, Dimension des Einbauelements, Farbe, Exposition, Lasteinwirkung, etc.) sowie der geltende Stand der Technik einschliesslich aller anwendbaren Normen und technischen Richtlinien eigenverantwortlich zu beachten.»

«Les données de planification graphiques, comme les exemples d'application, détails de construction et raccordements au bâtiment, fournies dans notre documentation physique et numérique sont des représentations schématiques. Il en va de même pour les médias numériques comme les fichiers CAD ou modèles BIM.
Leur but est de faciliter la planification et réalisation d'un projet par les constructeurs métalliques et/ou concepteurs. Concrètement, elles doivent être vérifiées par le constructeur métallique et/ou le concepteur et, le cas échéant, modifiées de son propre chef pour s'assurer qu'elles concordent avec le projet concerné et qu'elles répondent aux exigences techniques spécifiques ainsi qu'aux dispositions légales et réglementaires.
Lors de la vérification, de la planification spécifique et de la mise en œuvre, il y a lieu de tenir compte des conditions spécifiques à l'objet (matériaux du bâtiment, dimension de l'élément d'insert, couleur, exposition, effet de charge, etc.) ainsi que de l'état actuel de la technique, y compris toutes les normes et directives techniques applicables.»

«Graphical planning data such as application examples, construction details, connections on site that are contained in our physical or electronic documentation components are schematic representations. The same applies to digital media such as CAD files or BIM models.
They are intended to support the metal worker and/or design engineer in planning and executing projects. In the specific case of application they are to be checked by the metal worker and/or design engineer in terms of their usability in the specific project concerned with regard to legal/regulatory and technical property-specific requirements and adjusted if necessary at the latter's own responsibility.
The property-specific underlying conditions (construction material, dimensions of installation element, colour, exposure, load effect etc.) and current state of the art including all applicable norms and technical guidelines are to be taken into consideration at the metal worker and/or design engineer's own responsibility during the review, specific planning and implementation.»

Falls das vorliegende Dokument Differenzen zur aktuellen deutschen Version aufweist, gilt in jedem Fall der deutsche Originaltext in der jeweils geltenden Fassung im Jansen Docu Center.

En cas de divergence entre le présent document et la version allemande, c'est dans tous les cas le texte original allemand qui prévaut dans sa version actuelle disponible dans le Jansen Docu Center.

If there are any differences between this document and the current German version, the latest version of the original German text in the Jansen Docu Center shall prevail.

Alle Ausführungen dieser Dokumentation haben wir sorgfältig und nach bestem Wissen zusammengestellt. Wir können aber keine Verantwortung für die Benutzung der vermittelten Vorschläge und Daten übernehmen.
Wir behalten uns technische Änderungen ohne Vorankündigung vor.

Nous avons apporté le plus grand soin à l'élaboration de cette documentation.
Cependant, nous déclinons toute responsabilité pour l'utilisation faite de nos propositions et de nos données.
Nous nous réservons le droit de procéder à des modifications techniques sans préavis.

All the information contained in this documentation is given to the best of our knowledge and ability. However, we decline all responsibility for the use made of these suggestions and data.
We reserve the right to effect technical modifications without prior warning.

ift Rosenheim
Notifizierte Produktzertifizierungsstelle
13-003089-PR02
17.07.2020
Notified Body 0757

ift Rosenheim
Notifizierte Produkt-
zertifizierungsstelle
13-003089-PR02
17.07.2020
Notified Body 0757

Bestellteil
Partie commande
Order section

Profilsortiment	**Assortiment de profilé**	**Range of profiles**	**1-4**
Bogentüren	**Portes cintrées**	**Arched doors**	**1-33**
Glashalteleisten	**Parcloses**	**Glazing beads**	**1-35**
Zubehör	**Accessoires**	**Accessories**	**1-40**
Beschläge	**Ferrures**	**Fittings**	**1-48**
Verarbeitungshilfen	**Outils d'usinage**	**Assembly tools**	**1-224**

Dieses Dokument referenziert auf:
KB 13-003089-PR01
EXAP 13-003089-PR02
KB 319052207-A
EXAP 319052207-1
EXAP 319052207-2

Ce document se réfère au:
RC 13-003089-PR01
EXAP 13-003089-PR02
RC 319052207-A
EXAP 319052207-1
EXAP 319052207-2

This document references at:
CR 13-003089-PR01
EXAP 13-003089-PR02
CR 319052207-A
EXAP 319052207-1
EXAP 319052207-2

Profilübersicht
Sommaire des profilés
Summary of profiles

60 mm

EI30

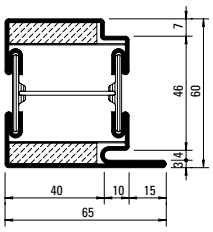

630.013.2
630.013.2 Z
630.013.21

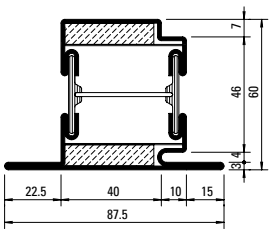

630.114.2
630.114.2 Z
630.114.21

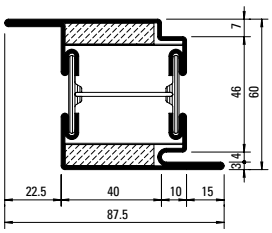

630.416.2
630.416.2 Z
630.416.21

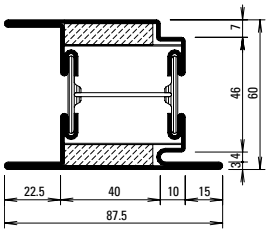

630.428.2
630.428.2 Z

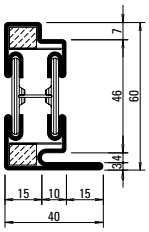

630.010.2 Z

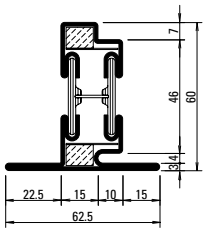

630.110.2 Z

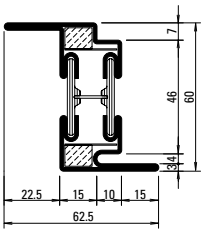

630.411.2 Z

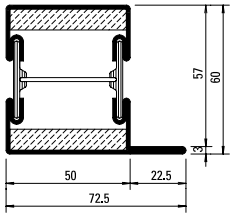

601.685.2
601.685.2 Z
601.685.21

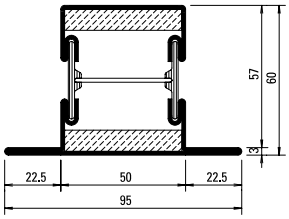

602.685.2
602.685.2 Z
602.685.21

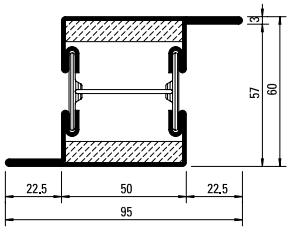

603.685.2
603.685.2 Z

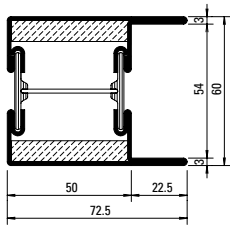

604.685.2
604.685.2 Z

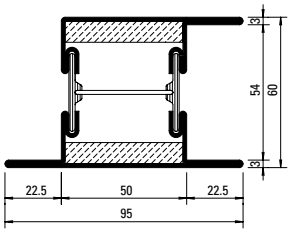

605.685.2
605.685.2 Z
605.685.21

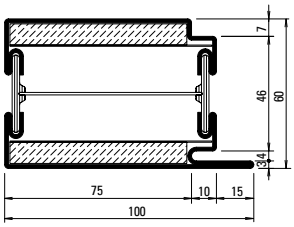

630.016.2
630.016.2 Z
630.016.21

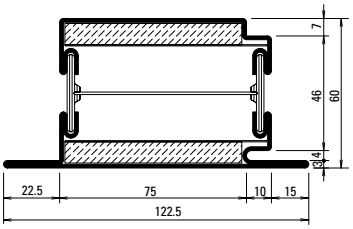

630.115.2
630.115.2 Z
630.115.21

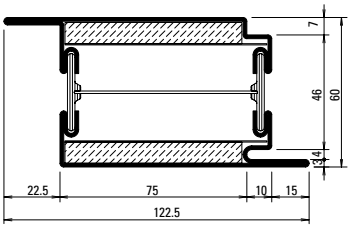

630.417.2
630.417.2 Z
630.417.21

Profil-Nr.	G kg/m	Ix cm⁴	Wx cm³	Iy cm⁴	Wy cm³	U m²/m
601.685.2 Z	4,880	19,3	5,31	21,7	5,12	0,265
602.685.2 Z	5,400	22,1	5,58	31,1	6,54	0,310
603.685.2 Z	5,400	24,2	7,57	31,1	6,54	0,310
604.685.2 Z	5,400	24,1	7,53	27,2	7,03	0,321
605.685.2 Z	5,920	28,1	7,94	38,4	7,46	0,354
630.010.2 Z	3,760	13,3	3,54	4,13	1,63	0,233
630.013.2 Z	5,070	18,6	5,08	18,7	5,14	0,273

Profil-Nr.	G kg/m	Ix cm⁴	Wx cm³	Iy cm⁴	Wy cm³	U m²/m
630.110.2 Z	4,280	15,7	3,83	7,84	2,34	0,277
630.114.2 Z	5,590	21,4	5,36	27,4	5,93	0,317
630.411.2 Z	4,280	18,4	5,70	7,84	2,34	0,277
630.416.2 Z	5,590	23,7	7,32	27,4	5,93	0,317
630.428.2 Z	6,110	27,2	7,68	34,1	7,64	0,362
630.016.2 Z	6,880	25,8	7,23	61,0	11,63	0,343
630.115.2 Z	7,400	28,7	7,48	79,6	12,42	0,387
630.417.2 Z	7,400	30,5	9,47	79,6	12,42	0,387

ift Rosenheim
Notifizierte Produkt-zertifizierungsstelle
13-003089-PR02
17.07.2020
Notified Body 0751

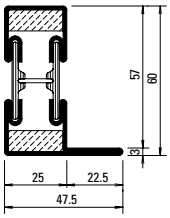

601.635.2
601.635.2 Z

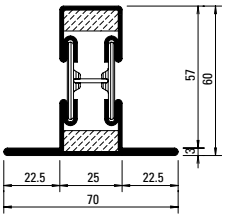

602.635.2
602.635.2 Z

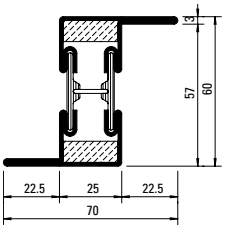

603.635.2
603.635.2 Z

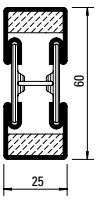

600.006.2
600.006.2 Z

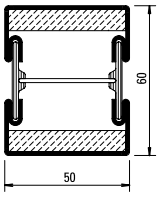

600.005.2
600.005.2 Z
600.005.21

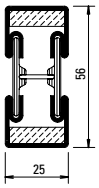

600.002.2
600.002.2 Z

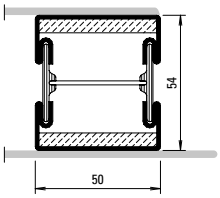

600.007.2 Z

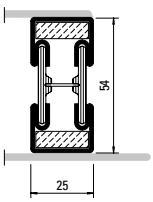

600.008.2 Z

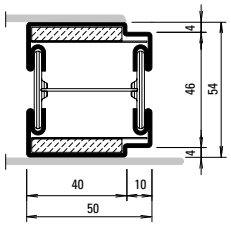

600.010.2 Z

Oberfläche/Werkstoff	Surface/Matériau	Surface/Material
Artikel-Nr.	No. d'article	Part no.
ohne Zusatz = blank	**sans supplément** = brut	**without addition** = bright
mit Z = bandverzinkter Stahl	**avec Z** = bande d'acier zinguée	**with Z** = strip galvanised steel
Werkstoff 1.4401 (AISI 316) mit 21 = blank mit 23 = geschliffen, Korn 220-240	**Matériau 1.4401 (AISI 316)** avec 21 = brut avec 23 = polies, grain 220-240	**Material 1.4401 (AISI 316)** with 21 = bright with 23 = polished, grain 220-240
Edelstahl geschliffen auf Anfrage	Acier Inox polie sur demande	Stainless steel polished on request

Stabachse
Axe de la barre
Bar axis

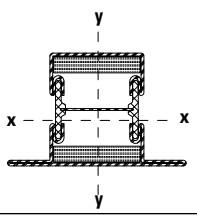

Profil-Nr.	G kg/m	Ix cm⁴	Wx cm³	Iy cm⁴	Wy cm³	U m²/m
601.635.2 Z	3,800	14,0	3,78	5,84	1,88	0,215
602.635.2 Z	4,310	16,6	4,07	10,10	2,88	0,260
603.635.2 Z	4,310	19,1	5,97	10,10	2,88	0,260
600.002.2 Z	3,100	9,06	3,03	2,60	2,08	0,163
600.005.2 Z	4,360	15,6	4,87	14,6	5,84	0,221
600.006.2 Z	3,280	10,4	3,26	2,76	2,20	0,171
600.007.2 Z	4,000	12,49	4,34	13,65	5,46	0,220
600.008.2 Z	3,080	10,12	3,75	2,80	2,24	0,170
600.010.2 Z	4,160	11,9	4,16	13,1	5,16	0,223

ift Rosenheim
Notifizierte Produktzertifizierungsstelle
13-003089-PR02
17.07.2020
Notified Body 0757

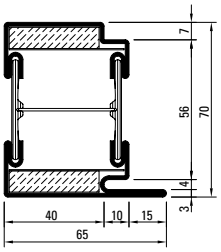

630.013.5
630.013.5 Z

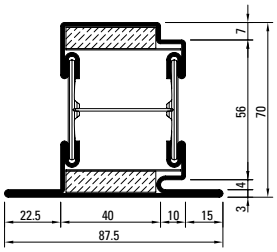

630.114.5
630.114.5 Z

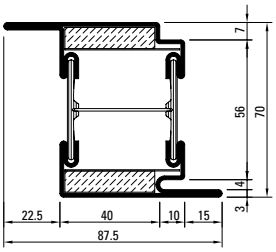

630.416.5
630.416.5 Z

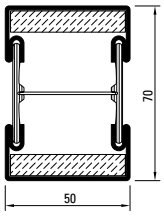

600.005.5
600.005.5 Z

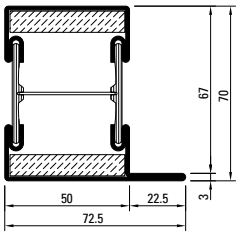

601.685.5
601.685.5 Z

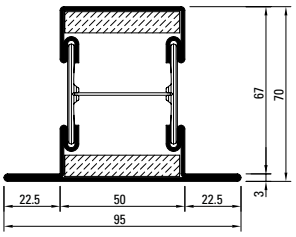

602.685.5
602.685.5 Z

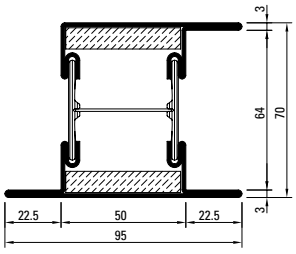

605.685.5
605.685.5 Z

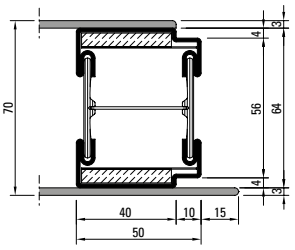

600.010.5 Z

Profil-Nr.	G kg/m	Ix cm⁴	Wx cm³	Iy cm⁴	Wy cm³	U m²/m
630.013.5 Z	5,140	27,3	6,39	18,7	5,14	0,293
630.114.5 Z	5,660	31,0	6,68	27,4	5,93	0,337
630.416.5 Z	5,660	34,0	9.01	27,4	5,93	0,337
602.685.5 Z	5,470	31,8	6,92	31,1	6,54	0,330
605.685.5 Z	5,990	39,8	9,65	38,4	7,46	0,374
600.010.5 Z	4,310	18,6	5,44	13,1	5,17	0,237
600.005.5 Z	4,430	23,1	6,17	14,6	5,84	0,241
601.685.5 Z	4,950	28,0	6,63	21,7	5,12	0,285

Stabachse
Axe de la barre
Bar axis

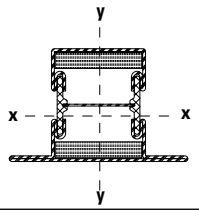

ift Rosenheim
Notifizierte Produkt-zertifizierungsstelle
13-003089-PR02
17.07.2020
Notified Body 0757

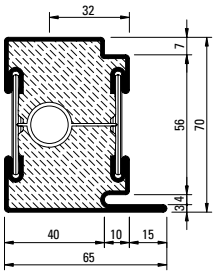

630.013.C4
630.013.C4 Z
630.013.C41

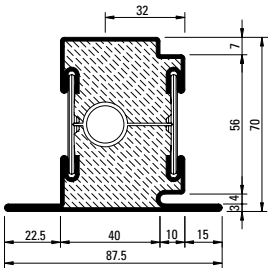

630.114.C4
630.114.C4 Z
630.114.C41

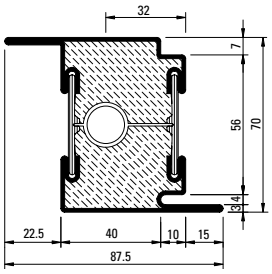

630.416.C4
630.416.C4 Z
630.416.C41

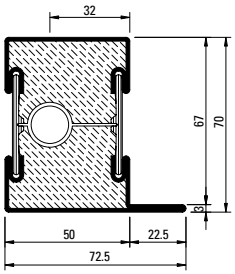

601.685.C4
601.685.C4 Z
601.685.C41

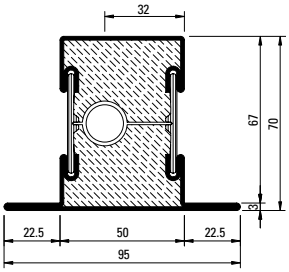

602.685.C4
602.685.C4 Z
602.685.C41

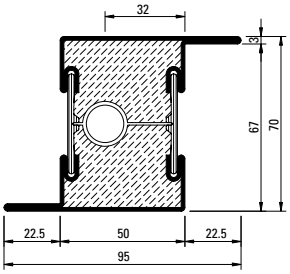

603.685.C4
603.685.C4 Z

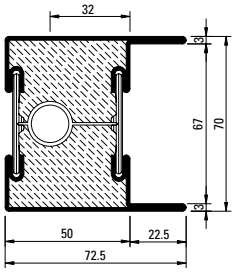

604.685.C4
604.685.C4 Z

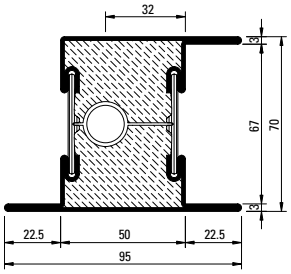

605.685.C4
605.685.C4 Z
605.685.C41

Profil-Nr.	G kg/m	Ix cm⁴	Wx cm³	Iy cm⁴	Wy cm³	U m²/m
630.013.C4 Z	7,064	27,3	6,39	18,7	5,14	0,293
630.114.C4 Z	7,584	31,0	6,68	27,4	5,93	0,337
630.416.C4 Z	7,584	34,0	9.01	27,4	5,93	0,337

Profil-Nr.	G kg/m	Ix cm⁴	Wx cm³	Iy cm⁴	Wy cm³	U m²/m
601.685.C4 Z	7,224	28,0	6,63	21,7	5,12	0,285
602.685.C4 Z	7,744	31,8	6,92	31,1	6,54	0,330
603.685.C4 Z	7,744	34,6	9,27	31,1	6,54	0,330
604.685.C4 Z	7,744	34,6	9,27	27,1	7,03	0,341
605.685.C4 Z	8,274	39,8	9,65	38,4	7,46	0,374

ift Rosenheim
Notifizierte Produktzertifizierungsstelle
13-003089-PR02
17.07.2020
Notified Body 0757

Profilübersicht
Sommaire des profilés
Summary of profiles

70 mm | EI60 | EI90

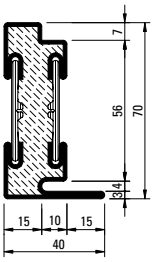

630.010.C4
630.010.C4 Z

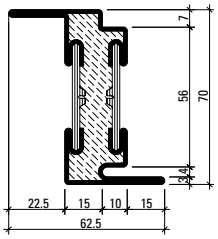

630.411.C4 Z

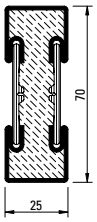

600.006.C4
600.006.C4 Z

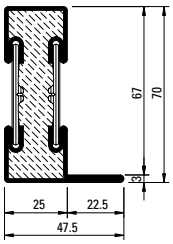

601.635.C4
601.635.C4 Z

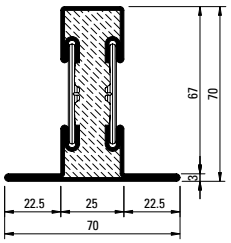

602.635.C4
602.635.C4 Z

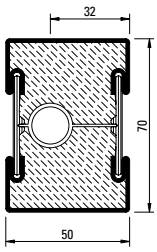

600.005.C4
600.005.C4 Z

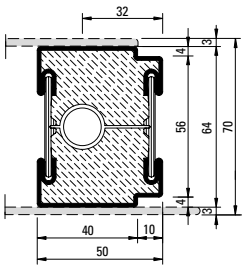

600.010.C4
600.010.C4 Z

Stabachse
Axe de la barre
Bar axis

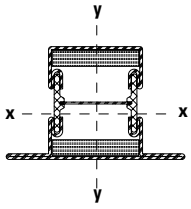

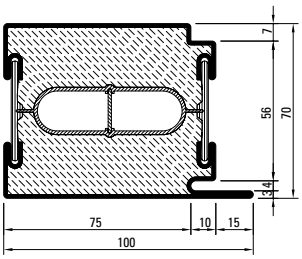

630.016.C4*
630.016.C4 Z*

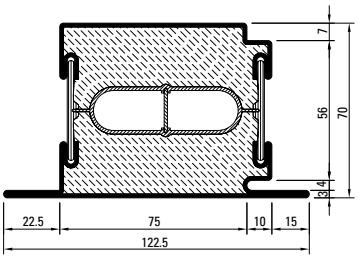

630.115.C4*
630.115.C4 Z*

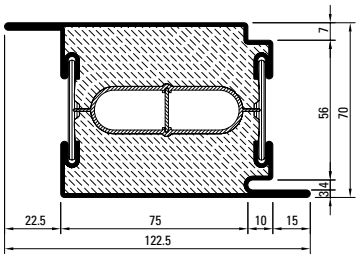

630.417.C4*
630.417.C4 Z*

* Länge/Longueur/Length 3 m

Profil-Nr.	G kg/m	Ix cm⁴	Wx cm³	Iy cm⁴	Wy cm³	U m²/m
630.010.C4 Z	4,574	20,1	4,59	4,14	1,63	0,248
630.411.C4 Z	5,140	26,81	7,10	7,68	2,29	0,292
600.006.C4 Z	4,204	16,0	4,29	2,76	2,20	0,191
601.635.C4 Z	4,724	20,8	4,82	5,84	1,88	0,235
602.635.C4 Z	5,240	24,3	5,13	10,1	2,88	0,291
600.005.C4 Z	6,704	23,1	6,17	14,6	5,84	0,241
600.010.C4 Z	6,064	18,6	5,44	13,1	5,17	0,237

Profil-Nr.	G kg/m	Ix cm⁴	Wx cm³	Iy cm⁴	Wy cm³	U m²/m
630.016.C4 Z	10,310	37,18	8,92	61,05	11,63	0,368
630.115.C4 Z	10,830	41,19	9,18	79,58	12,42	0,412
630.417.C4 Z	10,830	43,71	11,62	79,58	12,42	0,412

ift Rosenheim
Notifizierte Produktzertifizierungsstelle
13-003089-PR02
17.07.2020
Notified Body 0757

Oberfläche/Werkstoff	Surface/Matériau	Surface/Material
Artikel-Nr.	No. d'article	No. d'article
ohne Zusatz = blank	**sans supplément** = brut	**sans supplément** = brut
mit Z = bandverzinkter Stahl	**avec Z** = bande d'acier zinguée	**avec Z** = bande d'acier zinguée
Werkstoff 1.4401 (AISI 316) mit 41 = blank mit 43 = geschliffen, Korn 220-240	**Matériau 1.4401 (AISI 316)** avec 41 = brut avec 43 = polies, grain 220-240	**Material 1.4401 (AISI 316)** with 41 = bright with 43 = polished, grain 220-240
Edelstahl geschliffen auf Anfrage	Acier Inox polie sur demande	Stainless steel polished on request

Artikelbibliothek
Bibliothèque des articles
Article library

DXF DWG

Jansen Docu Center

Die Plattform zum effizienten Arbeiten mit Jansen Dokumentationen. Im Jansen Docu Center stehen alle Produktinformationen jederzeit digital in der aktuellsten Version zur Verfügung: von Architekten-Informationen über Bestell- und Fertigungskatalogen bis hin zu Anleitungen und Prospekten sowie Videos.
Die Inhalte können einfach und schnell aufgerufen werden. Ein für den Anwender komfortables papierloses Arbeiten, das zahlreiche Vorteile bietet.

Jansen Docu Center

La plate-forme pour travailler efficacement avec les documentations Jansen. Le Jansen Docu Center met à votre disposition les informations sur les produits, en format numérique et dans une version actualisée: des catalogues de commande et de fabrication aux instructions et prospectus, en passant par les informations destinées aux architectes et vidéos.
Les contenus sont facilement et rapidement accessibles. Une manière de travailler confortable et offrant de nombreux avantages.

Jansen Docu Center

The platform for working efficiently with Jansen documentation. The latest version of all the product information is available digitally at any time in the Jansen Docu Center – from order and fabrication manuals to architect information, instructions and brochures and videos.
The content can be retrieved quickly and easily. The user can work conveniently without paper, which has numerous benefits.

Download CAD Daten

DXF DWG

Sie können die Zeichnungen in den Formaten DXF und/oder DWG herunterladen. Klicken Sie auf das entsprechende Icon und der Download erfolgt.

Die Hinweise «Artikelbibliothek/ Türbeschläge/Fensterbeschläge» bedeuten, dass Sie mit einem Klick die gesamte Artikelbibliothek des entsprechenden Systems herunterladen (Profile, Beschläge, Glasleisten, Zubehör etc.).

Télécharger fichiers DAO

DXF DWG

Vous pouvez télécharger les dessins aux formats DXF et/ou DWG. Cliquez sur l'icône correspondante et le téléchargement s'effectuera.

Les indications «Bibliothèque des articles/Ferures de porte/Ferrures de fenêtres» signifie que vous téléchargez la totalité de la bibliothèque des articles du système donné (profilés, ferrures, parcloses, accessoires etc.).

Download CAD files

DXF DWG

You can download the drawings in DXF and/or DWG format. Click on the relevant icon to begin the download.

The items «Article library/Door fittings/ Window fittings» means that you download the entire article library for the corresponding system with one click (profiles, fittings, glazing beads, accessories etc.).

ift Rosenheim
Notifizierte Produktzertifizierungsstelle
13-003089-PR02
17.07.2020
Notified Body 0757

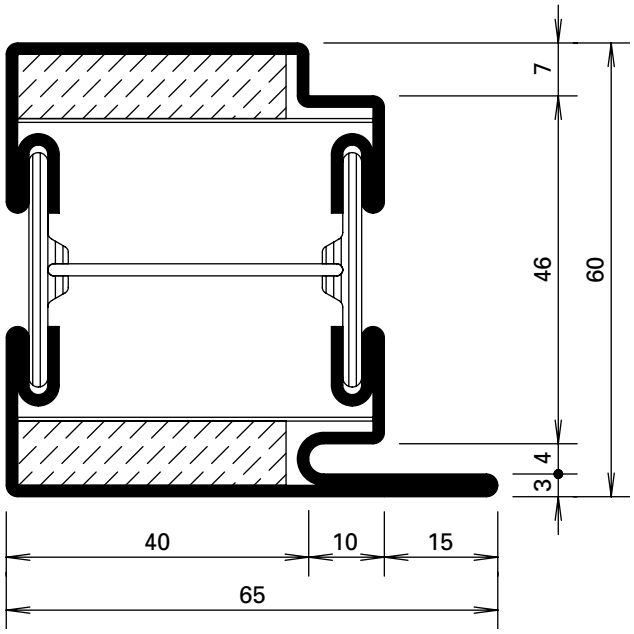

630.013.2
630.013.2 Z
630.013.21

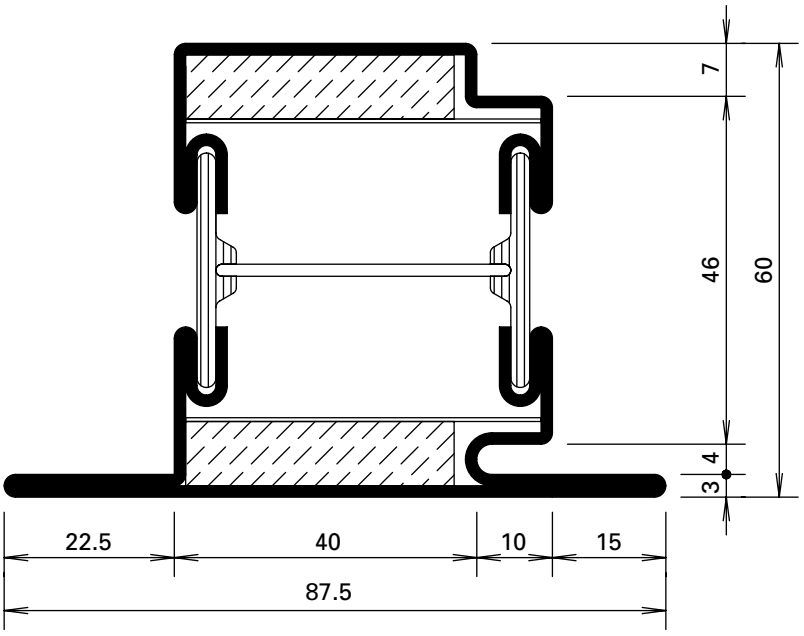

630.114.2
630.114.2 Z
630.114.21

ift Rosenheim
Notifizierte Produkt-zertifizierungsstelle
13-003089-PR02
17.07.2020
Notified Body 0757

JANSEN

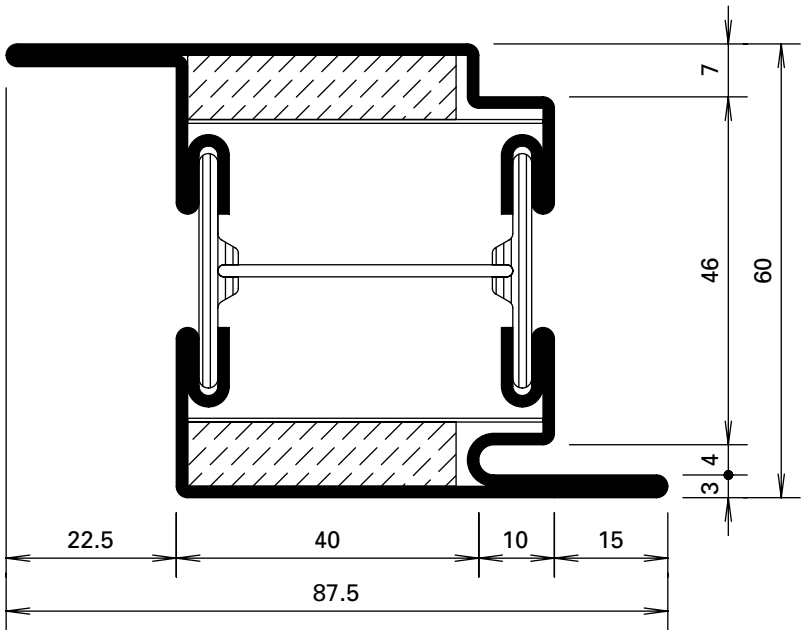

630.416.2
630.416.2 Z
630.416.21

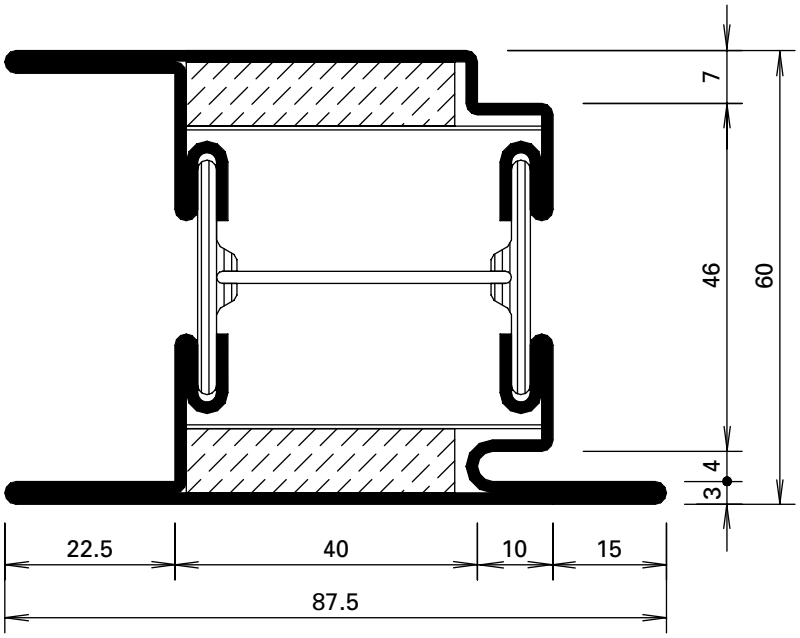

630.428.2
630.428.2 Z

ift Rosenheim
Notifizierte Produktzertifizierungsstelle
13-003089-PR02
17.07.2020
Notified Body 0757

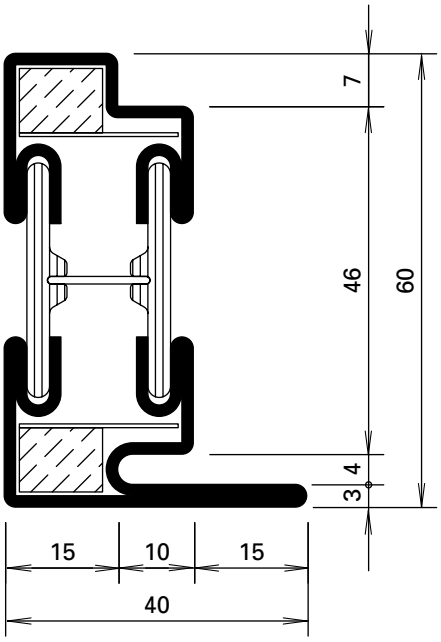

630.010.2 Z

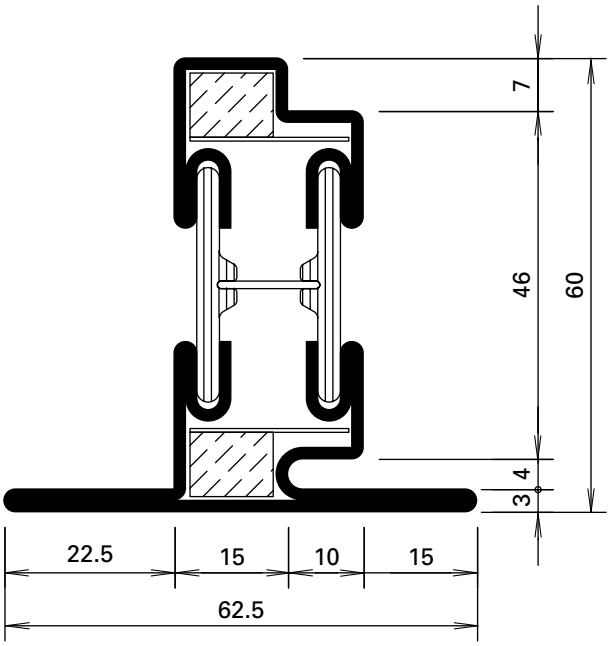

630.110.2 Z

ift Rosenheim
Notifizierte Produkt-zertifizierungsstelle
13-003089-PR02
17.07.2020
Notified Body 0757

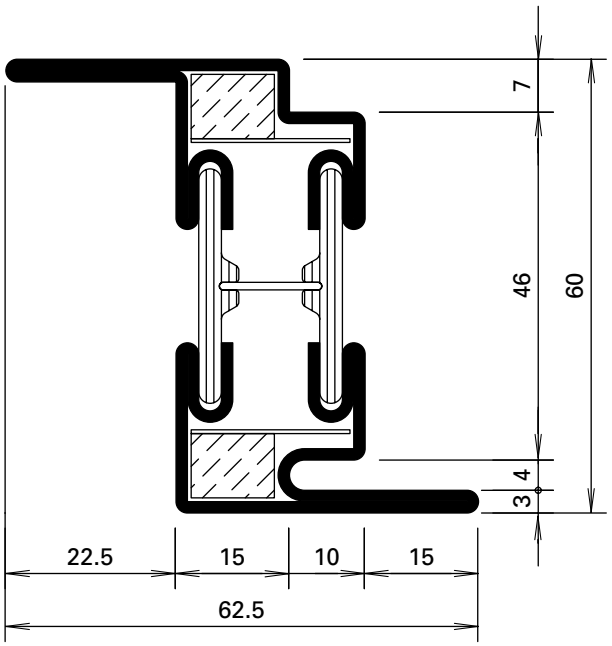

630.411.2 Z

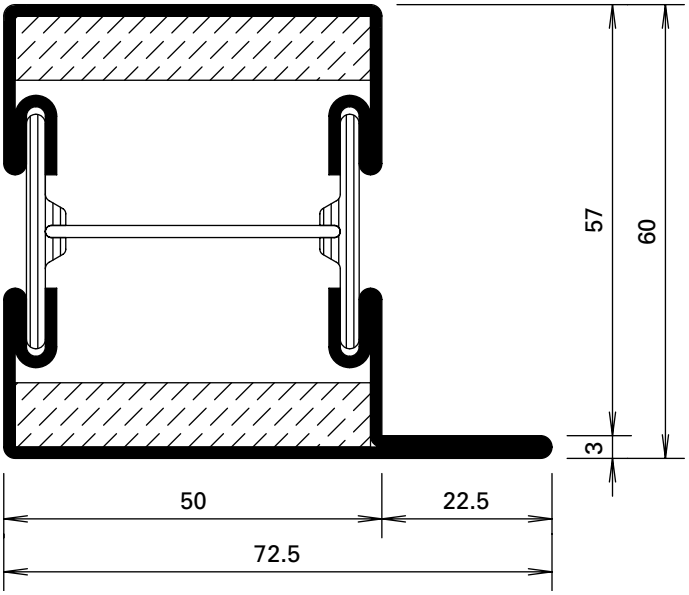

601.685.2
601.685.2 Z
601.685.21

ift Rosenheim
Notifizierte Produkt-zertifizierungsstelle
13-003089-PR02
17.07.2020
Notified Body 0757

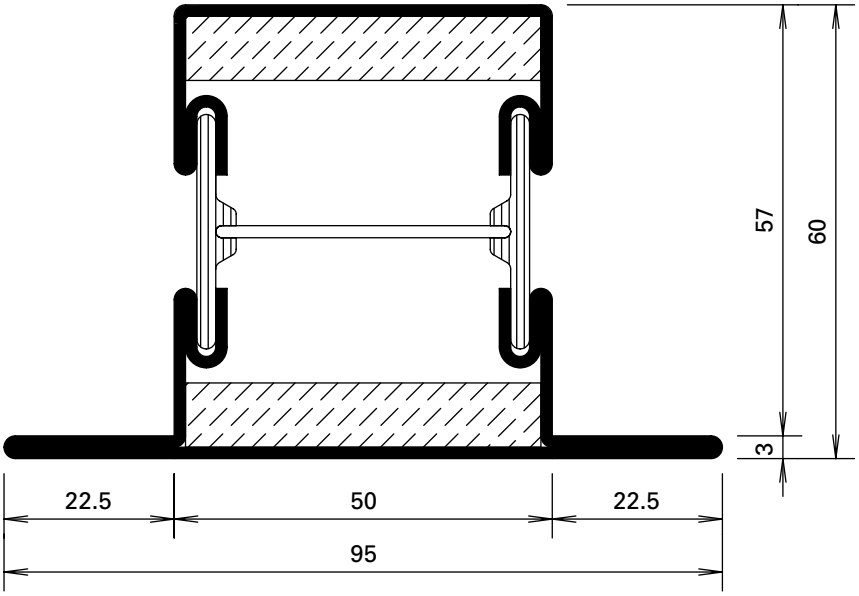

602.685.2
602.685.2 Z

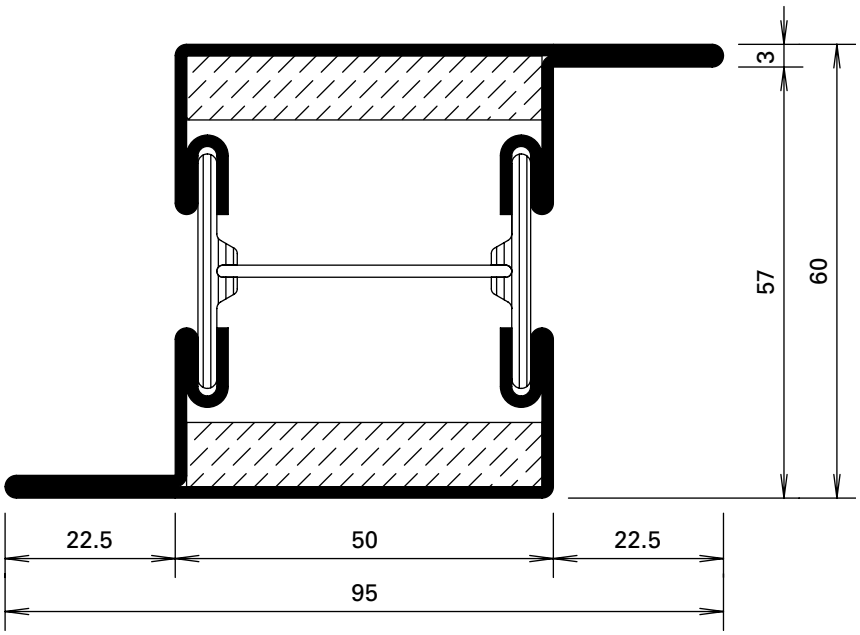

603.685.2
603.685.2 Z

ift Rosenheim
Notifizierte Produkt-zertifizierungsstelle
13-003089-PR02
17.07.2020
Notified Body 0757

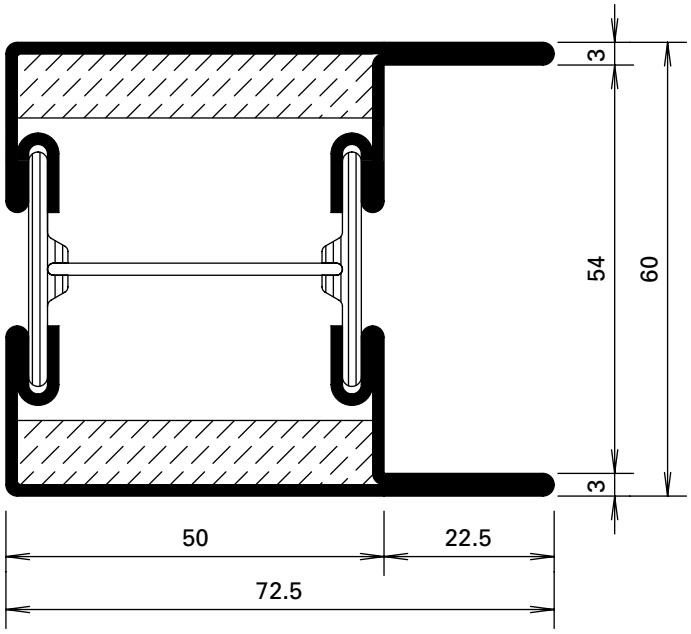

604.685.2
604.685.2 Z

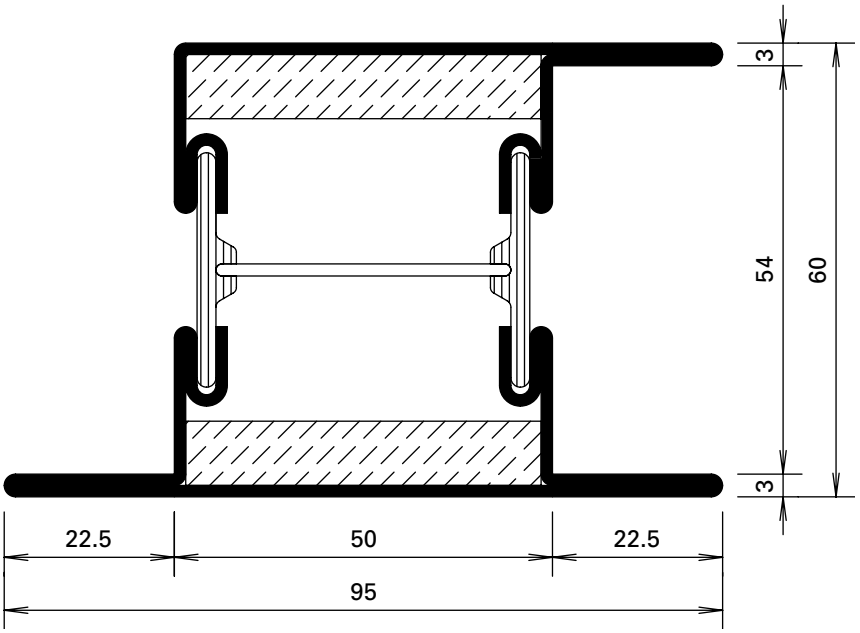

605.685.2
605.685.2 Z
605.685.21

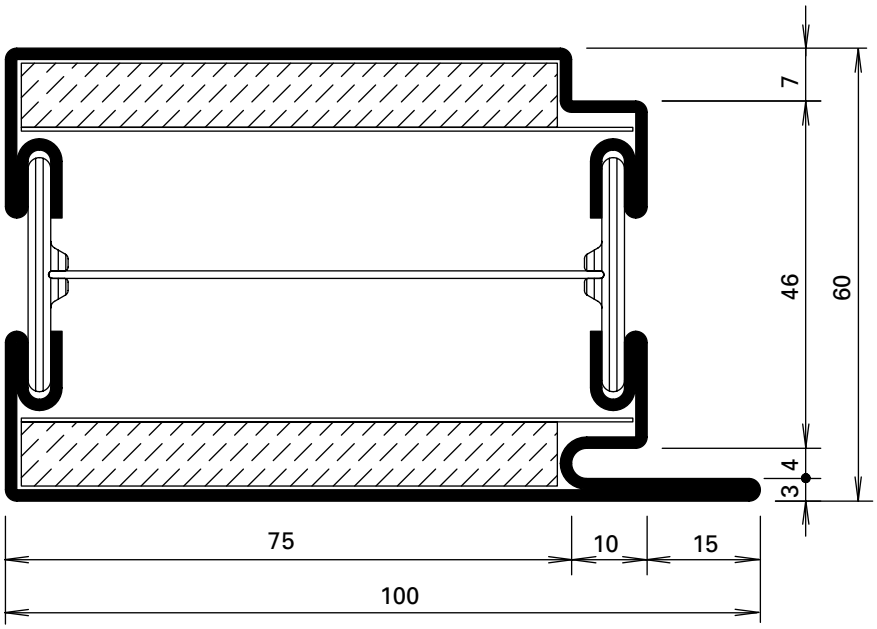

630.016.2
630.016.2 Z
630.016.21

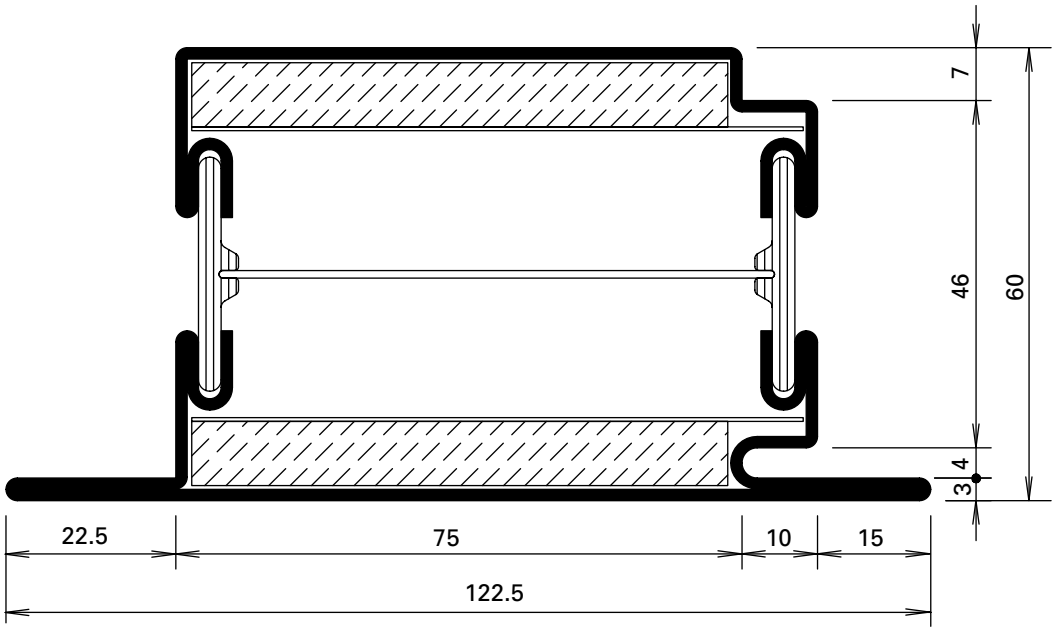

630.115.2
630.115.2 Z
630.115.21

ift Rosenheim
Notifizierte Produkt-zertifizierungsstelle
13-003089-PR02
17.07.2020
Notified Body 0757

JANSEN

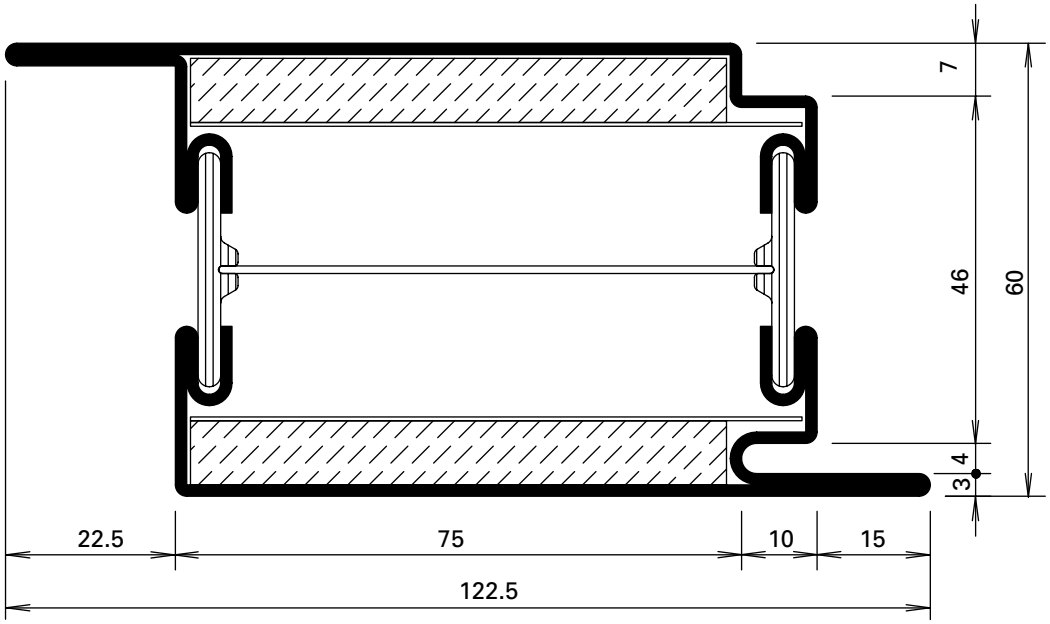

630.417.2
630.417.2 Z
630.417.21

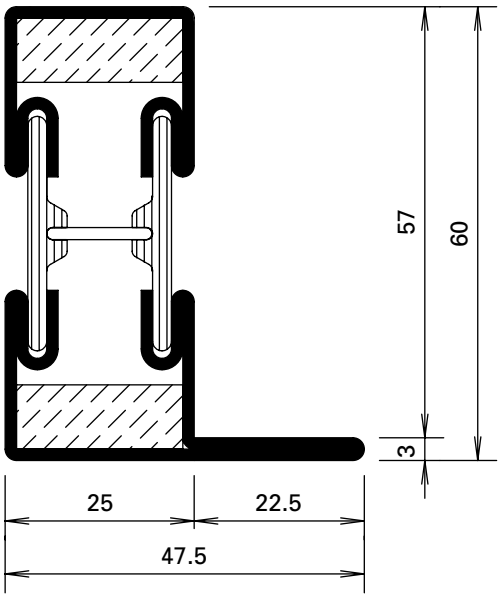

601.635.2
601.635.2 Z

ift Rosenheim
Notifizierte Produkt-zertifizierungsstelle
13-003089-PR02
17.07.2020
Notified Body 0757

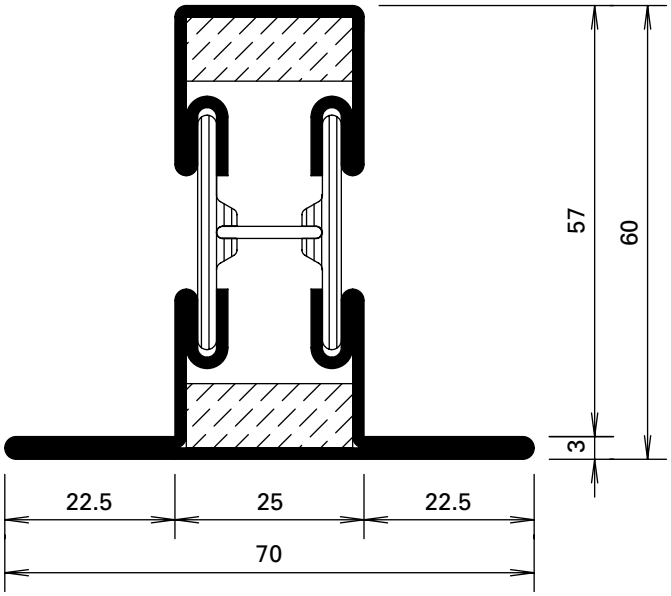

602.635.2
602.635.2 Z

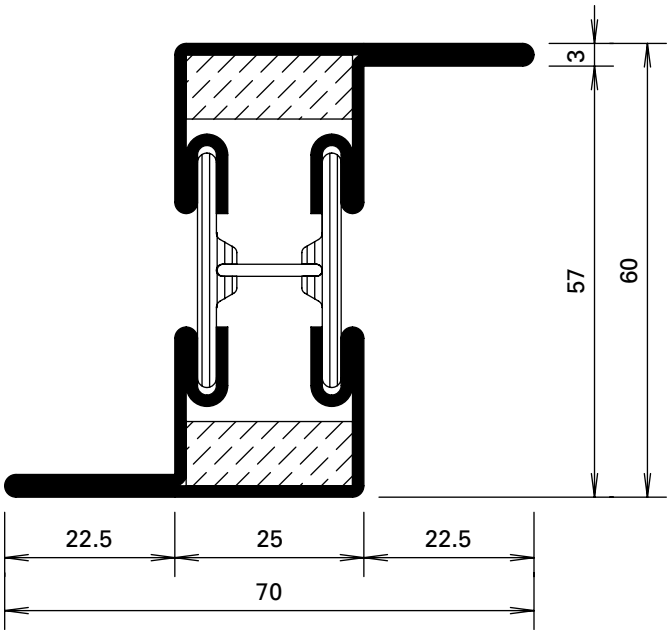

603.635.2
603.635.2 Z

ift Rosenheim
Notifizierte Produkt-zertifizierungsstelle
13-003089-PR02
17.07.2020
Notified Body 0751

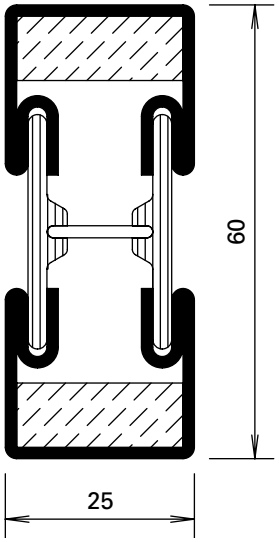

600.006.2
600.006.2 Z

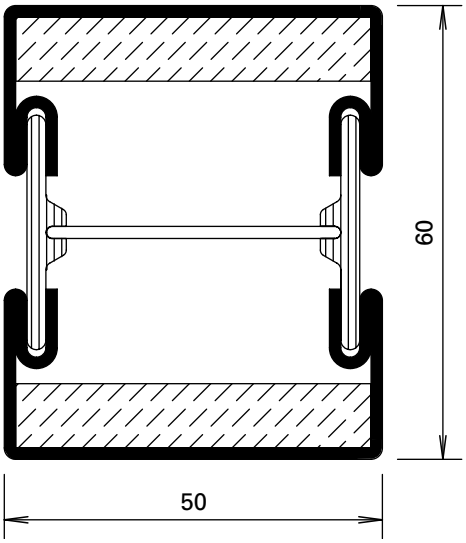

600.005.2
600.005.2 Z
600.005.21

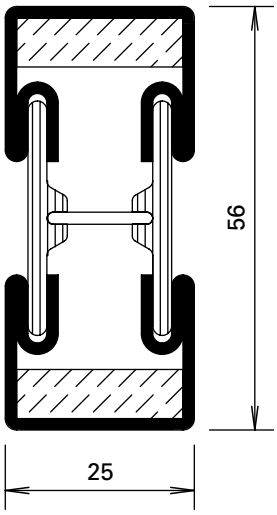

600.002.2
600.002.2 Z

ift Rosenheim
Notifizierte Produkt-zertifizierungsstelle
13-003089-PR02
17.07.2020
Notified Body 0757

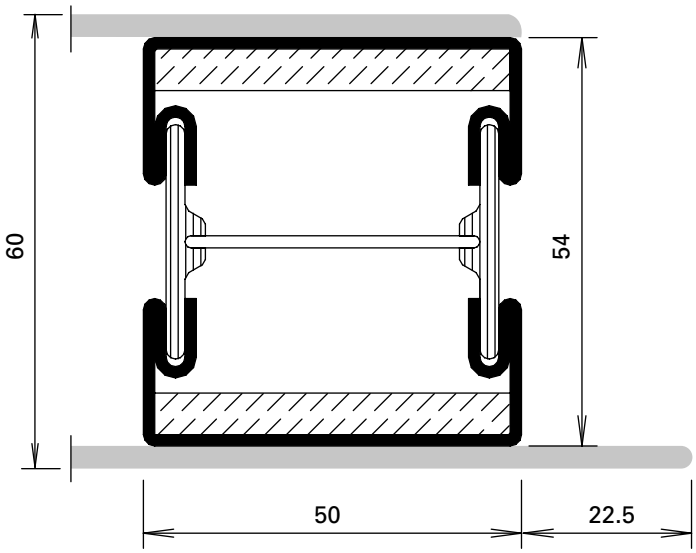

600.007.2 Z

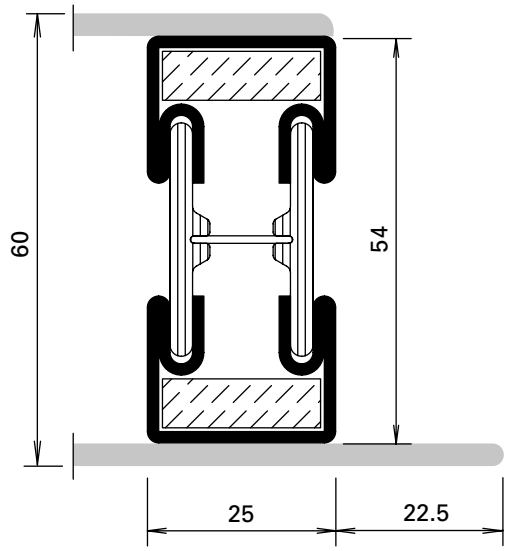

600.008.2 Z

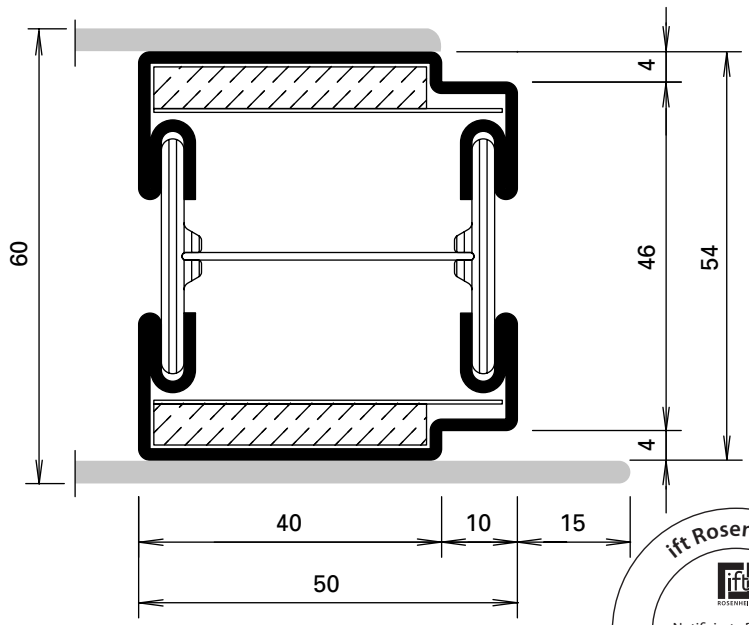

600.010.2 Z

ift Rosenheim
Notifizierte Produkt-zertifizierungsstelle
13-003089-PR02
17.07.2020
Notified Body 0757

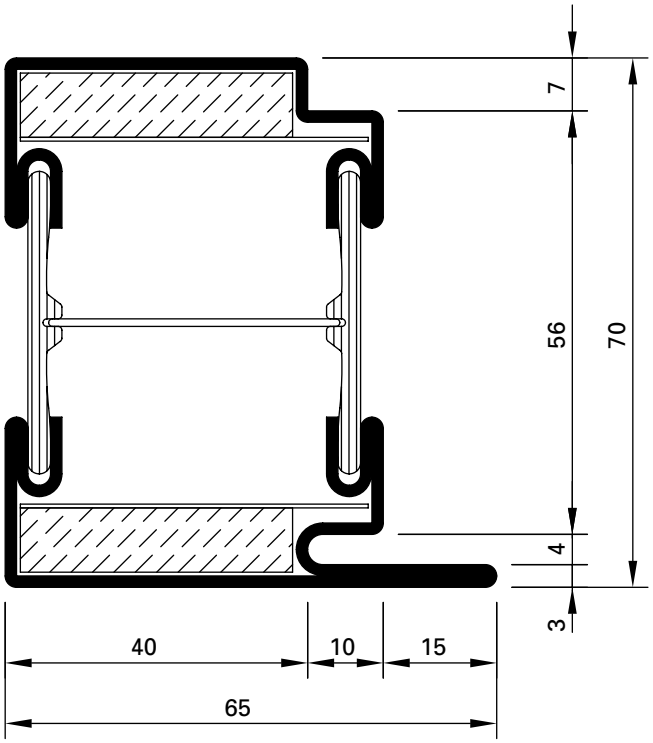

630.013.5
630.013.5 Z

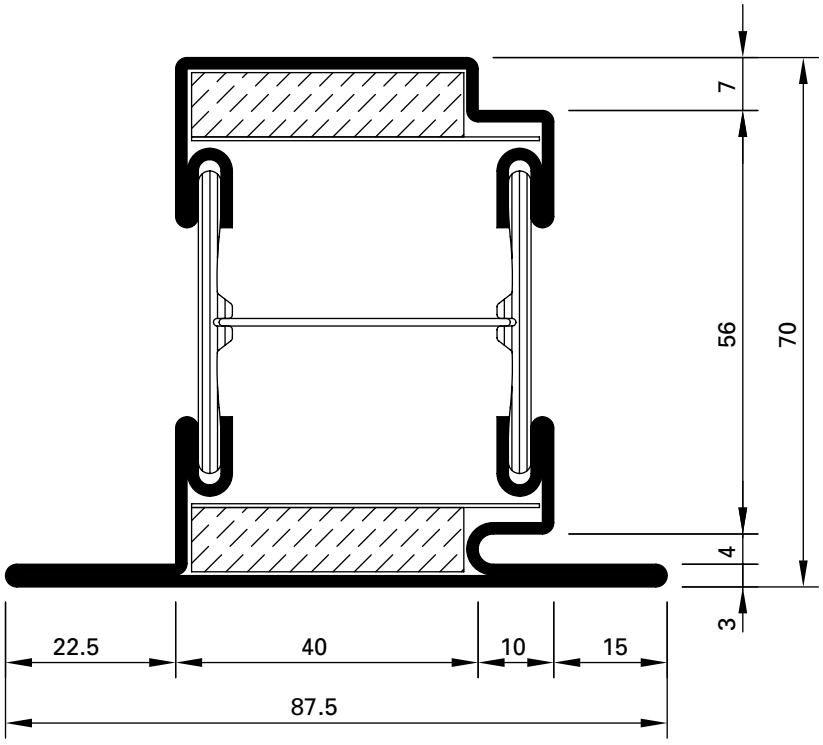

630.114.5
630.114.5 Z

ift Rosenheim
Notifizierte Produkt-zertifizierungsstelle
13-003089-PR02
17.07.2020
Notified Body 0757

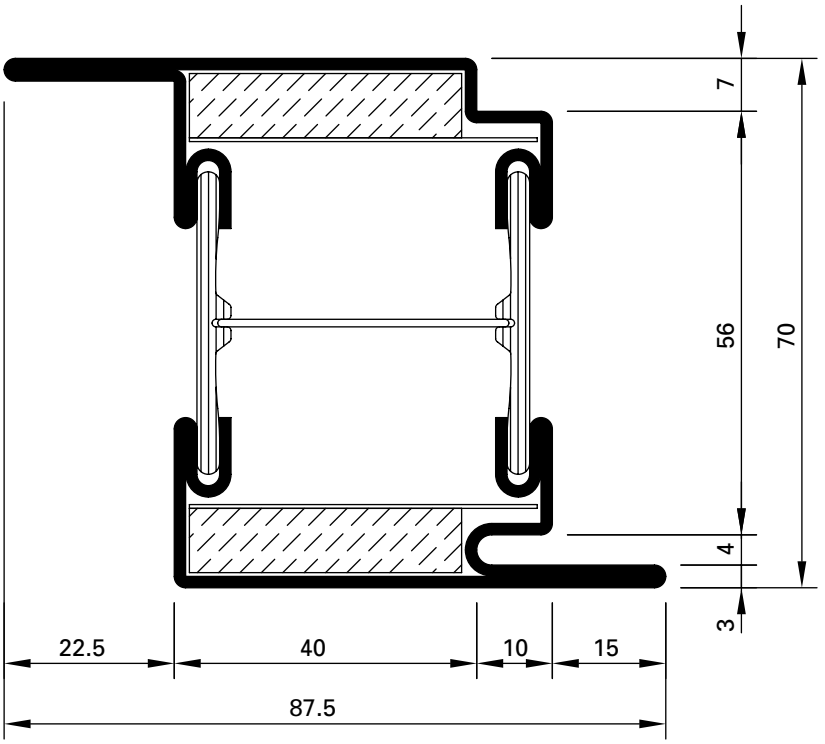

630.416.5
630.416.5 Z

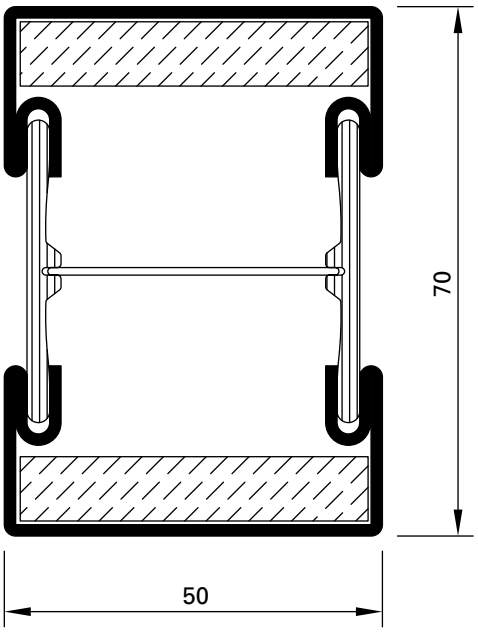

600.005.5
600.005.5 Z

ift Rosenheim
Notifizierte Produkt-zertifizierungsstelle
13-003089-PR02
17.07.2020
Notified Body 0757

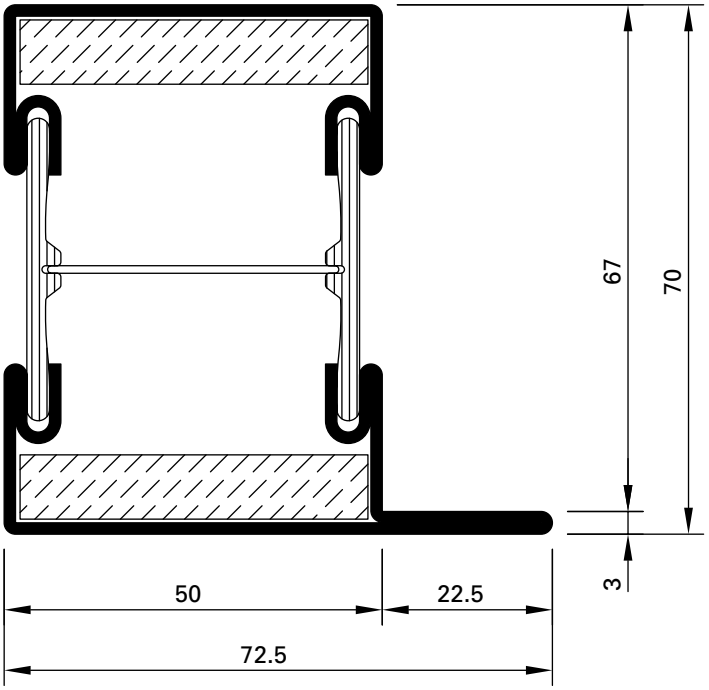

601.685.5
601.685.5 Z

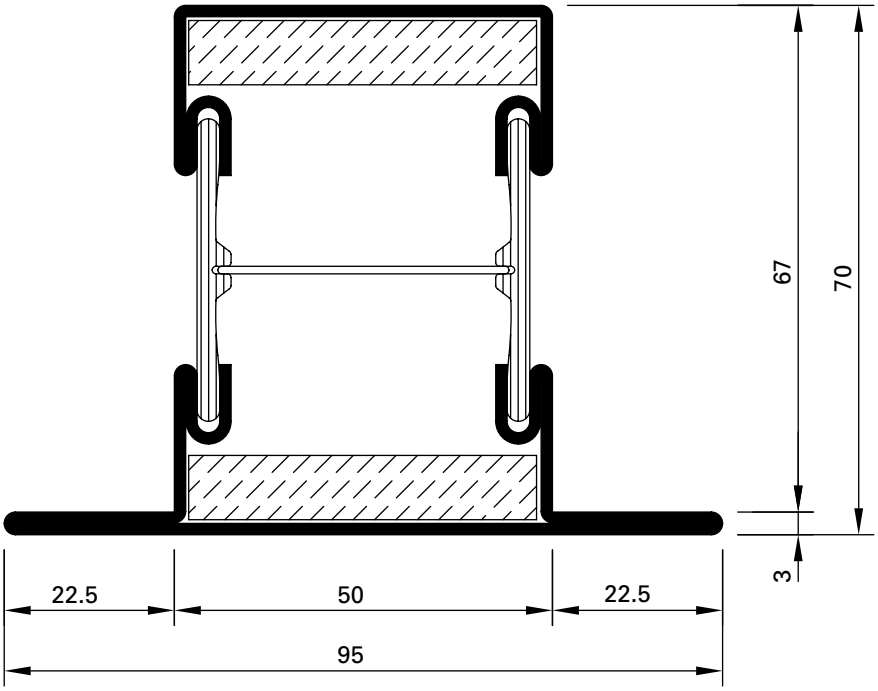

602.685.5
602.685.5 Z

ift Rosenheim
Notifizierte Produkt-zertifizierungsstelle
13-003089-PR02
17.07.2020
Notified Body 0757

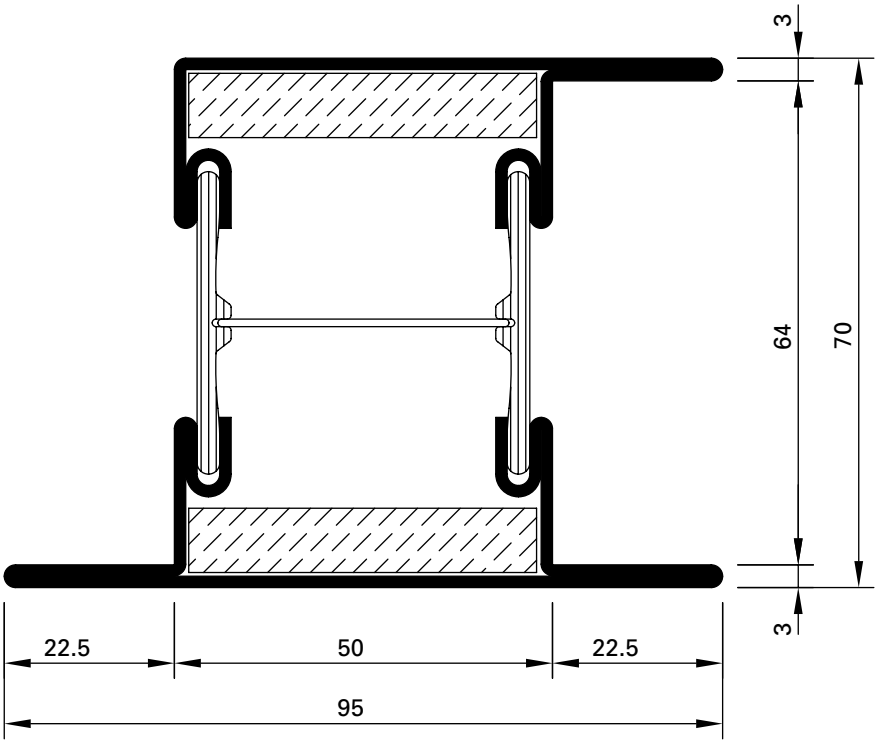

605.685.5
605.685.5 Z

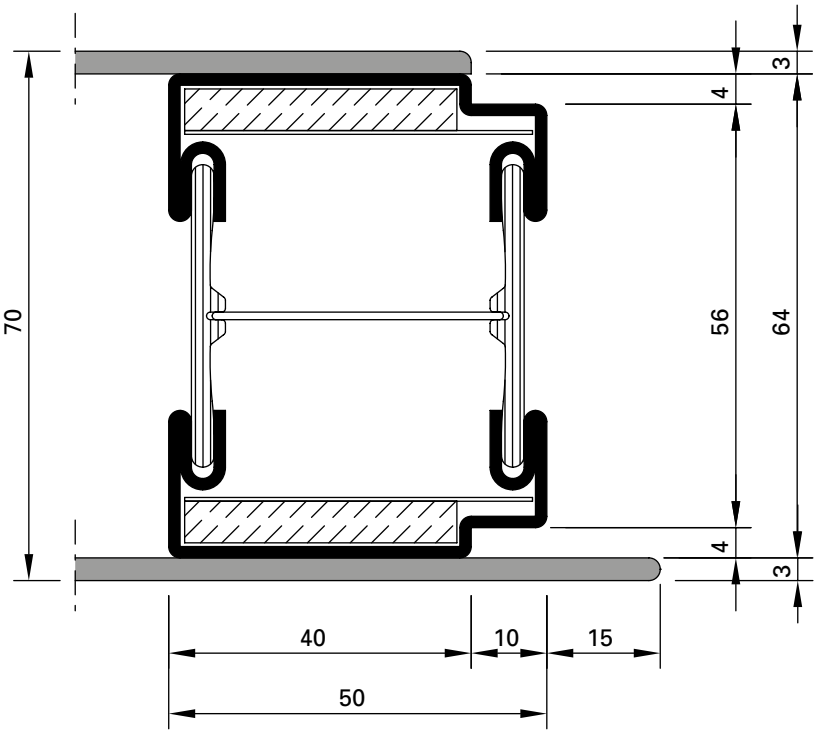

600.010.5 Z

ift Rosenheim
Notifizierte Produkt-zertifizierungsstelle
13-003089-PR02
17.07.2020
Notified Body 0757

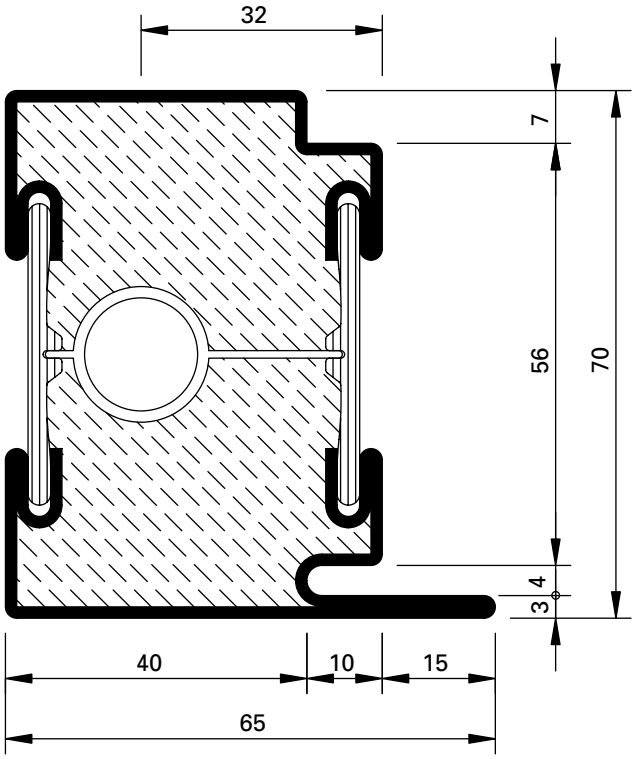

630.013.C4
630.013.C4 Z
630.013.C41

Werkstoffe

ohne Zusatz = blank
mit Z = bandverzinkter Stahl

Matériaux

sans supplément = brut
avec Z = bande d'acier zinguée

Materials

without addition = bright
with Z = strip galvanised steel

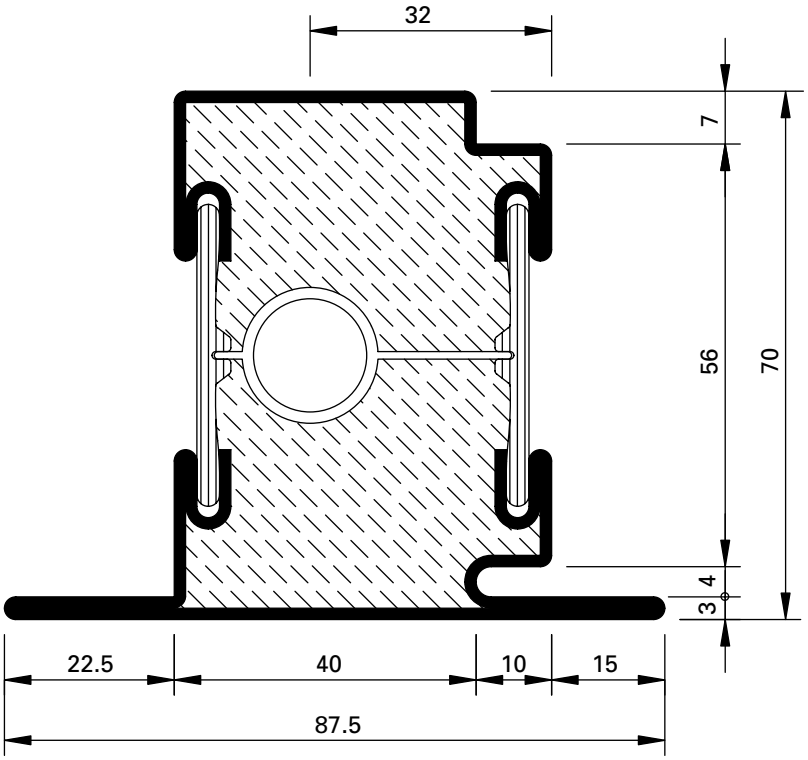

630.114.C4
630.114.C4 Z
630.114.C41

ift Rosenheim
Notifizierte Produktzertifizierungsstelle
13-003089-PR02
17.07.2020
Notified Body 0757

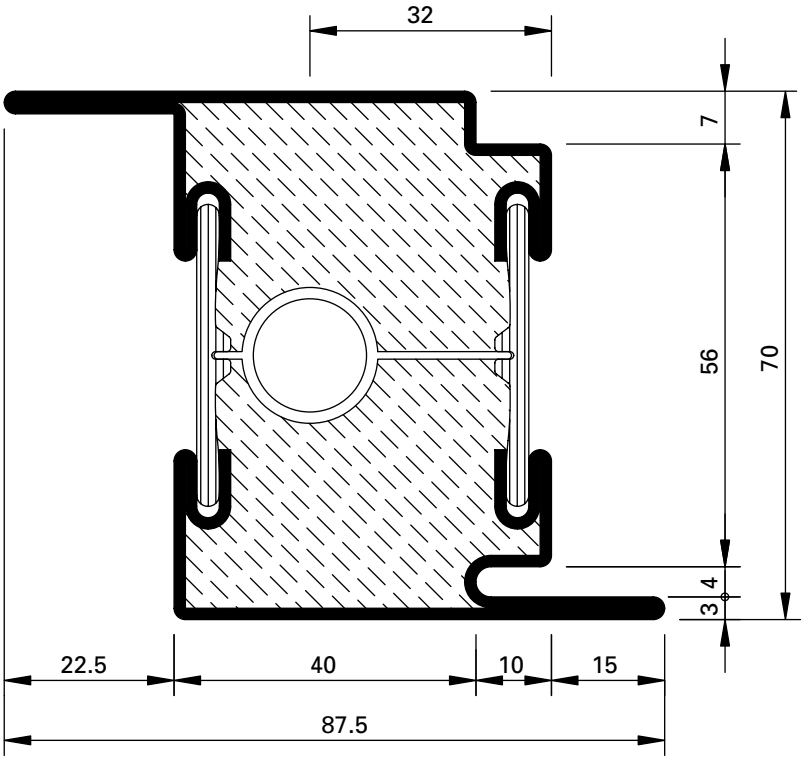

630.416.C4
630.416.C4 Z
630.416.C41

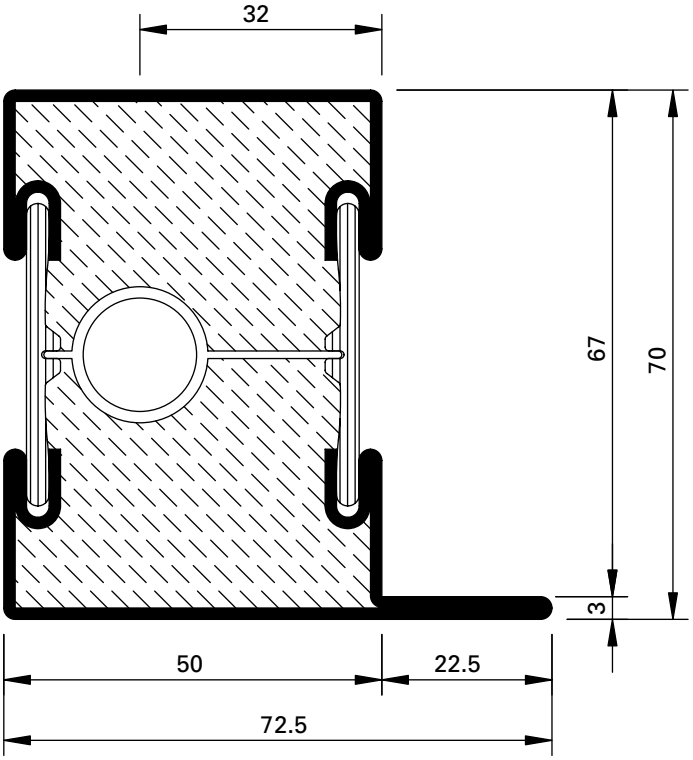

601.685.C4
601.685.C4 Z
601.685.C41

ift Rosenheim
Notifizierte Produktzertifizierungsstelle
13-003089-PR02
17.07.2020
Notified Body 0757

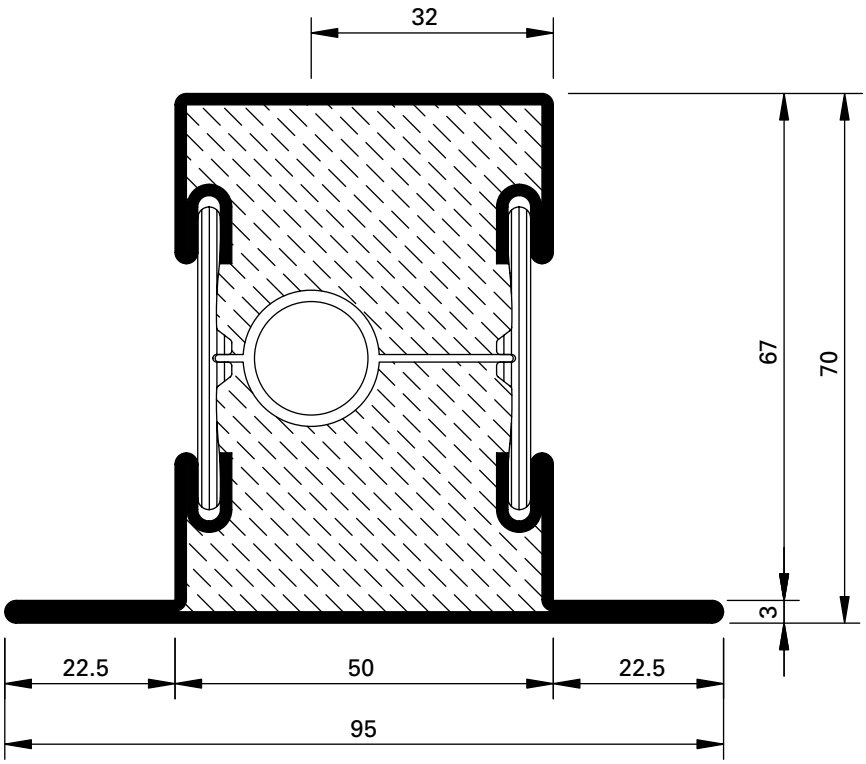

602.685.C4
602.685.C4 Z
602.685.C41

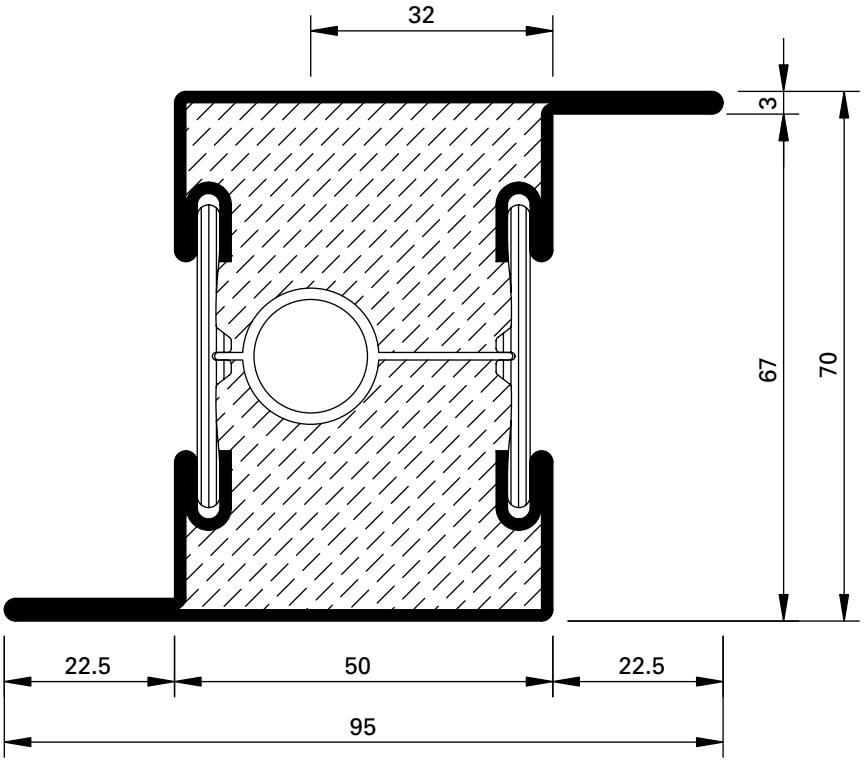

603.685.C4
603.685.C4 Z

ift Rosenheim
Notifizierte Produktzertifizierungsstelle
13-003089-PR02
17.07.2020
Notified Body 0757

70 mm | EI60 | EI90

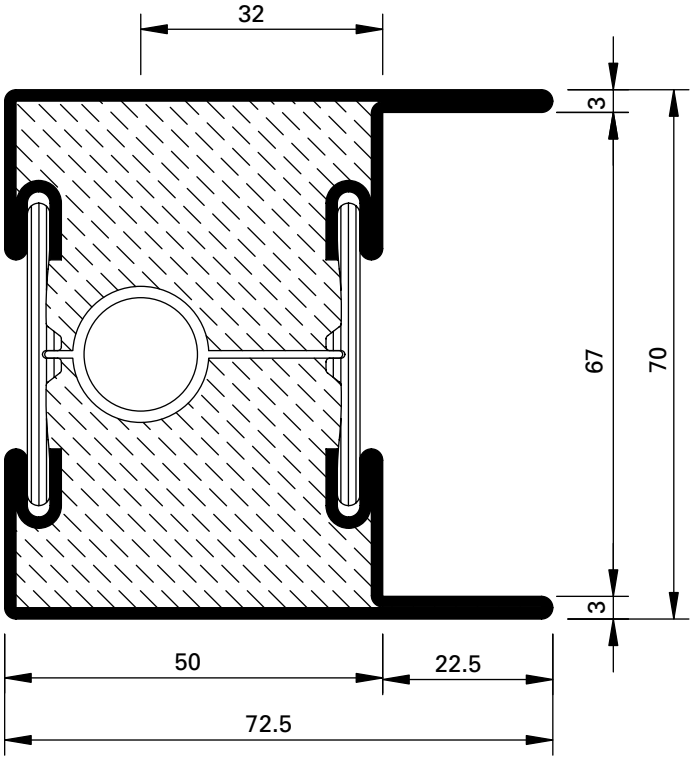

604.685.C4
604.685.C4 Z

Werkstoffe

ohne Zusatz = blank
mit Z = bandverzinkter Stahl

Matériaux

sans supplément = brut
avec Z = bande d'acier zinguée

Materials

without addition = bright
with Z = strip galvanised steel

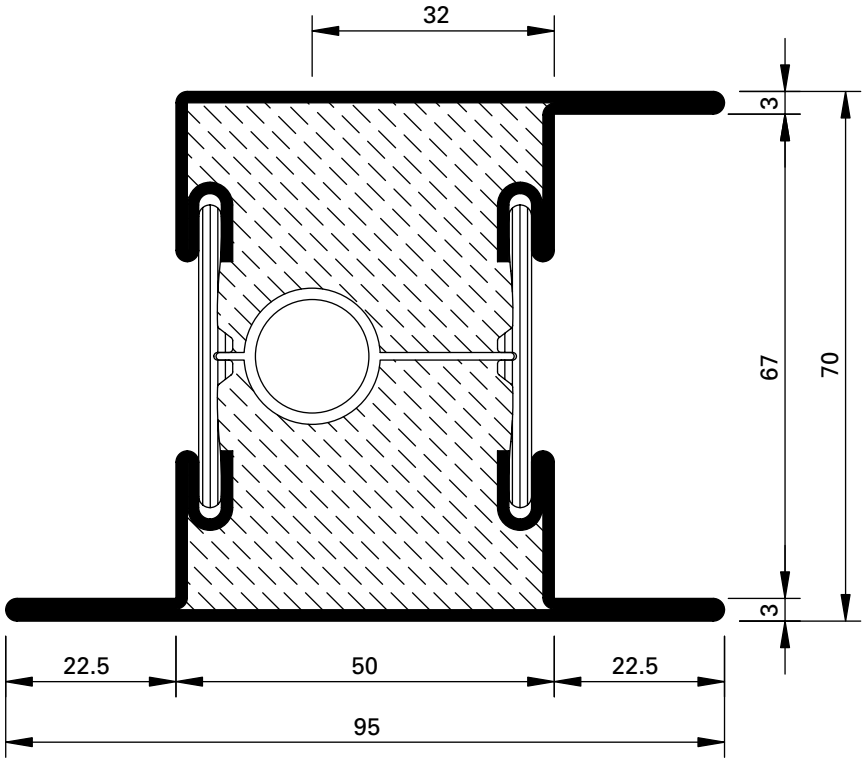

604.685.C4
605.685.C4 Z
605.685.C41

ift Rosenheim
Notifizierte Produktzertifizierungsstelle
13-003089-PR02
17.07.2020
Notified Body 0757

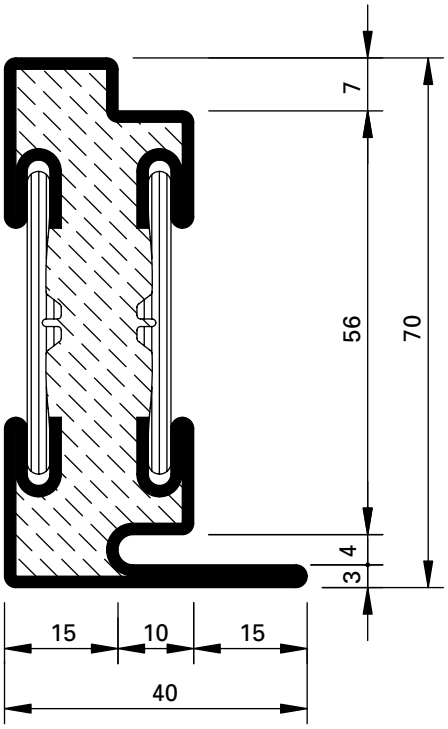

630.010.C4
630.010.C4 Z

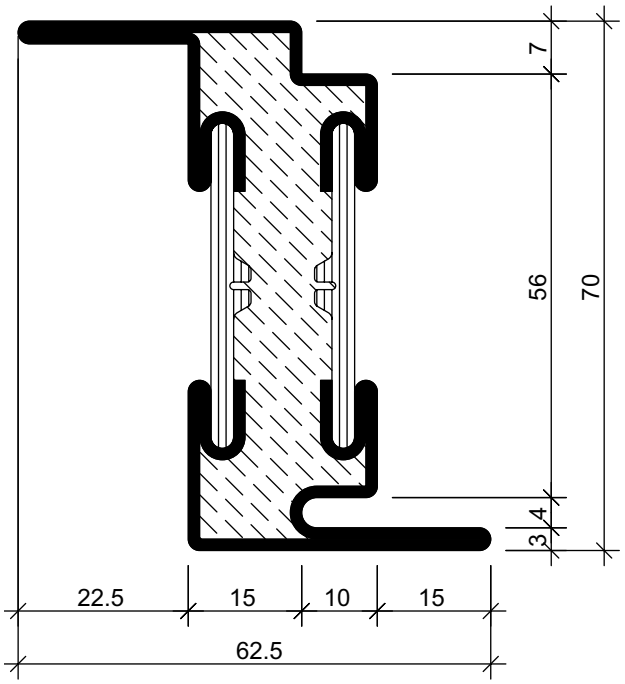

630.411.C4 Z

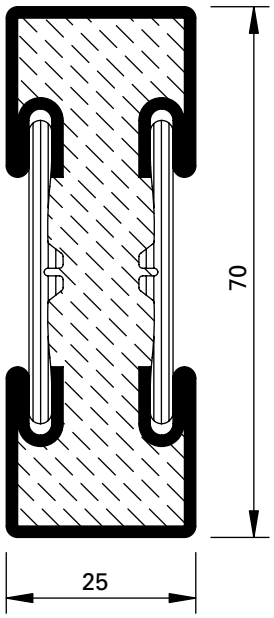

600.006.C4
600.006.C4 Z

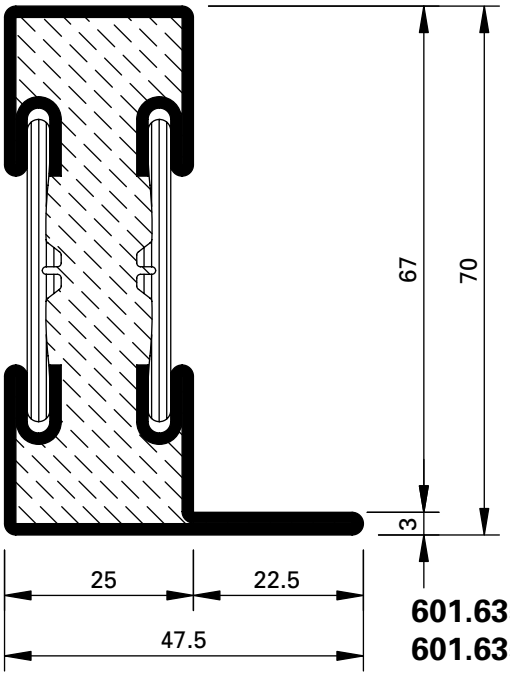

601.635.C4
601.635.C4 Z

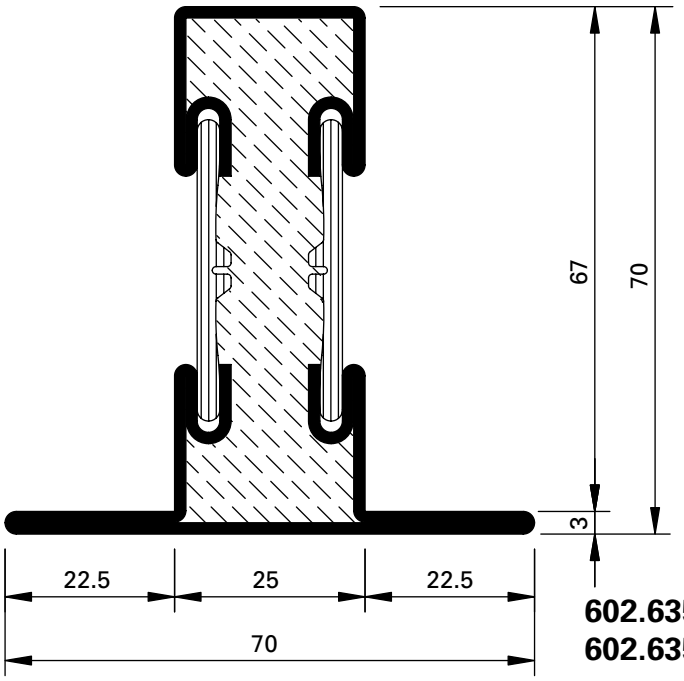

602.635.C4
602.635.C4 Z

ift Rosenheim
Notifizierte Produkt-zertifizierungsstelle
13-003089-PR02
17.07.2020
Notified Body 0757

70 mm | EI60 | EI90

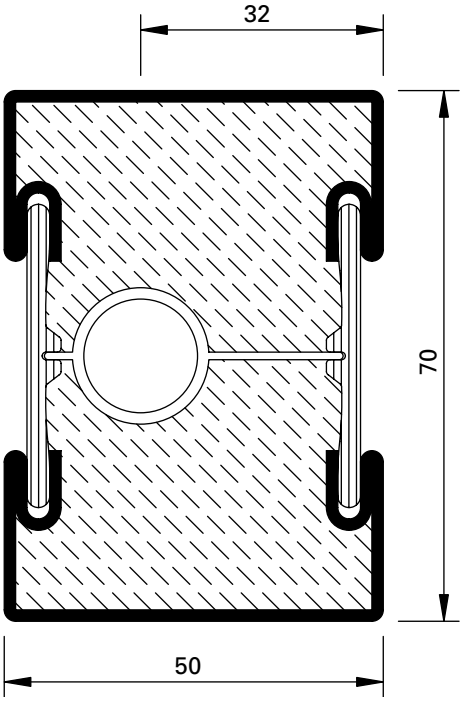

600.005.C4
600.005.C4 Z

Werkstoffe

ohne Zusatz = blank
mit Z = bandverzinkter Stahl

Matériaux

sans supplément = brut
avec Z = bande d'acier zinguée

Materials

without addition = bright
with Z = strip galvanised steel

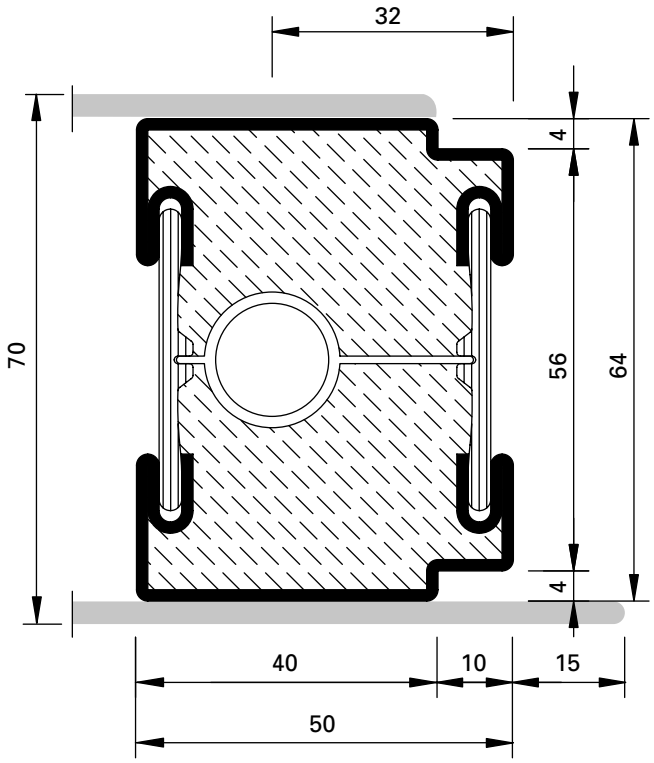

600.010.C4
600.010.C4 Z

ift Rosenheim
Notifizierte Produktzertifizierungsstelle
13-003089-PR02
17.07.2020
Notified Body 0751

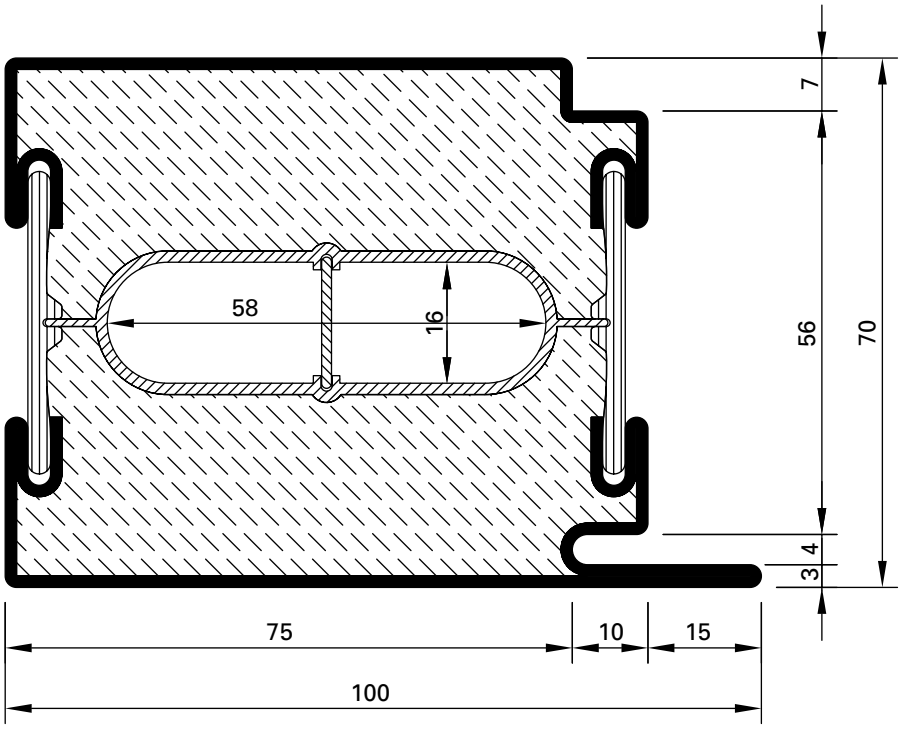

630.016.C4*
630.016.C4 Z*

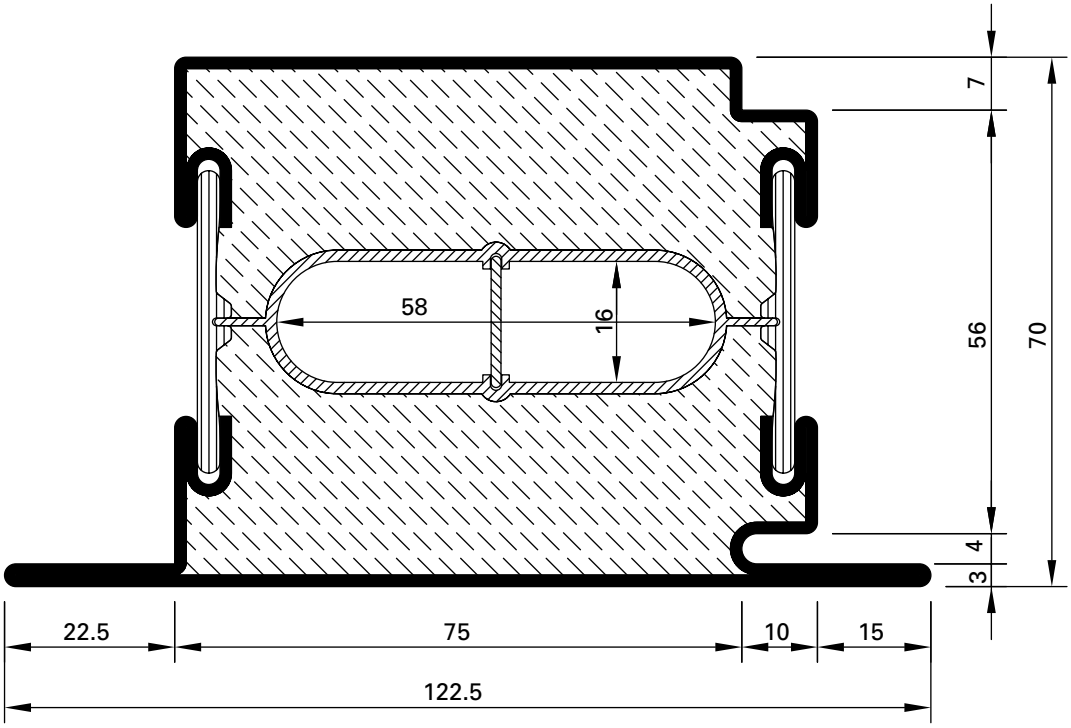

630.115.C4*
630.115.C4 Z*

* Länge/Longueur/Length 3 m

ift Rosenheim
Notifizierte Produktzertifizierungsstelle
13-003089-PR02
17.07.2020
Notified Body 0757

70 mm | EI60 | EI90

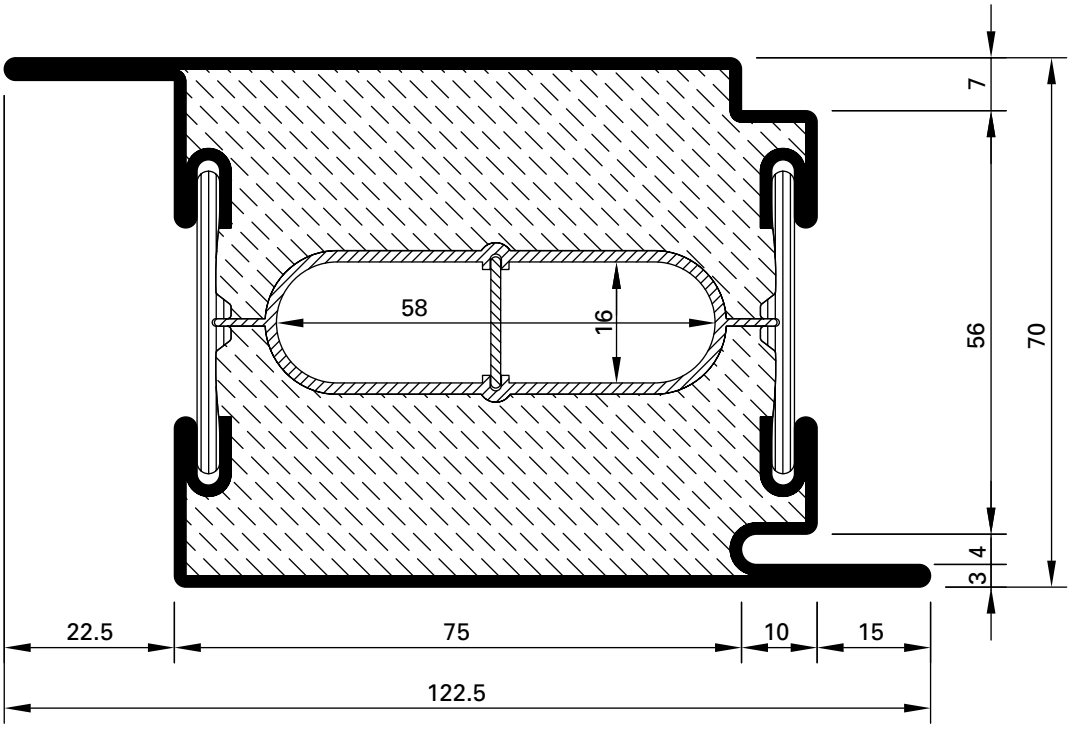

630.417.C4*
630.417.C4 Z*

Werkstoffe

ohne Zusatz = blank
mit Z = bandverzinkter Stahl

Matériaux

sans supplément = brut
avec Z = bande d'acier zinguée

Materials

without addition = bright
with Z = strip galvanised steel

* Länge/Longueur/Length 3 m

ift Rosenheim
Notifizierte Produktzertifizierungsstelle
13-003089-PR02
17.07.2020
Notified Body 0757

Bogentüren
Portes cintrées
Arched doors

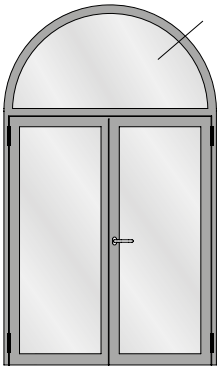

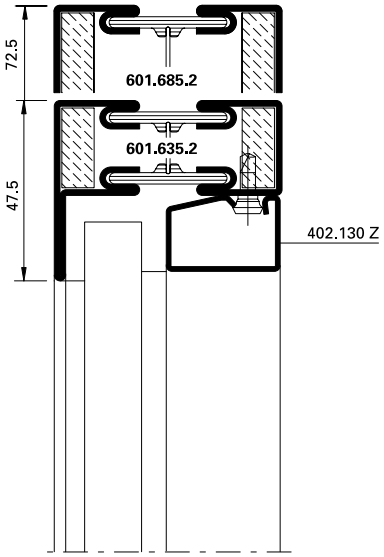

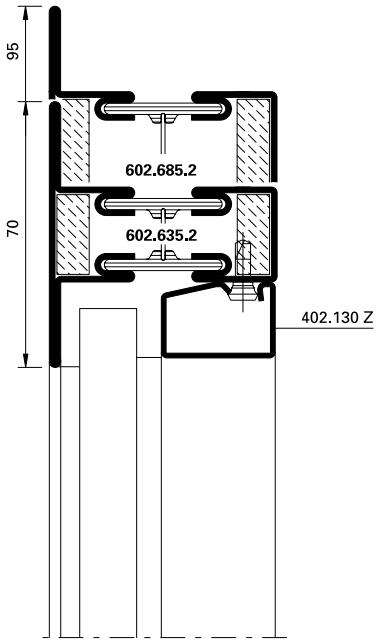



Halbrundbogen
Arc semi-circulaire
Semi-circular arch

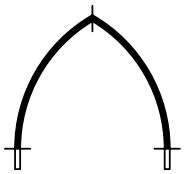

Spitzbogen
Arc en ogive
Gothic arch



Stichbogen
Arc bombé
Segmented arch



Korbbogen
Anse de panier
Oval arch

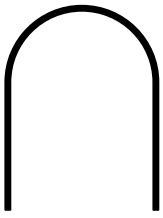

Halbrundbogen mit Schenkel
Arc surhaussé prolongée
Semi-circular arch with side extension

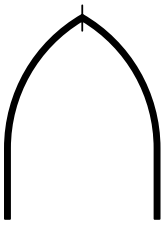

Spitzbogen mit Schenkel
Arc en ogive prolongée
Gothic arch with side extension

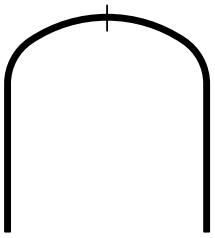

Korbbogen mit Schenkel
Anse de panier prolongée
Oval arch with side extension

ift Rosenheim
Notifizierte Produkt-zertifizierungsstelle
13-003089-PR02
17.07.2020
Notified Body 0757

Bogentüren
Portes cintrées
Arched doors

Profil Profilé Profile	Min. Radius Rayon min. Min. radius R
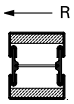	
600.002.2 Z	600 mm
600.005.2 Z	1650 mm
600.006.2 Z	500 mm
600.007.2 Z	1650 mm
600.008.2 Z	400 mm
600.010.2 Z	1250 mm
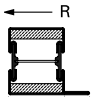	
601.635.2 Z	500 mm
601.685.2 Z	1250 mm
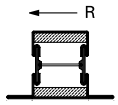	
602.635.2 Z	800 mm
602.685.2 Z	1300 mm
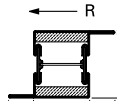	
603.635.2 Z	1000 mm
603.685.2 Z	1550 mm

Profil Profilé Profile	Min. Radius Rayon min. Min. radius R
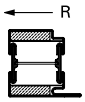	
630.010.2 Z	700 mm
630.013.2 Z	1550 mm
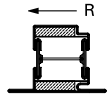	
630.110.2 Z	1000 mm
630.114.2 Z	1650 mm
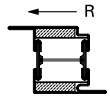	
630.411.2 Z	1000 mm
630.416.2 Z	1700 mm

Stahl-Glasleisten Parcloses en acier Steel glazing beads	Min. Radius Rayon min. Min. radius R
	
402.112 Z	500 mm
402.115 Z	500 mm
402.120 Z	600 mm
402.125 Z	750 mm
402.130 Z	1000 mm
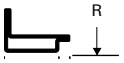	
62.507 Z	300 mm
62.508 Z	300 mm
62.509 Z	300 mm

Biegen von Edelstahl-Profilen auf Anfrage!

Die Radien-Angaben beziehen sich auf die langjährige Erfahrung und Fertigung im Hause Jansen.

Profilés acier Inox sur demande!

Les rayons indiqués se fondent sur la longue expérience et la fabrication au sein de la maison Jansen.

Stainless steel profiles on request!

The radii specifications are based on the many years of experience Jansen has in fabrication.

ift Rosenheim
Notifizierte Produkt-zertifizierungsstelle
13-003089-PR02
17.07.2020
Notified Body 0757

Glashalteleisten (Massstab 1:2)
Parcloses (échelle 1:2)
Glazing beads (scale 1:2)

Glashalteleisten
Stahl / Edelstahl (Länge 6 m)

Parcloses
acier / acier Inox (longueur 6 m)

Glazing beads
steel / stainless steel (length 6 m)

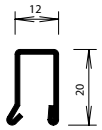

402.112 Z

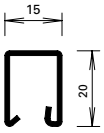

402.115 Z
402.515
402.515.03

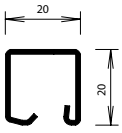

402.120 Z
402.520
402.520.03

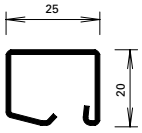

402.125 Z
402.525
402.525.03

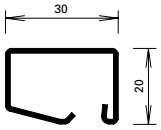

402.130 Z
402.530
402.530.03

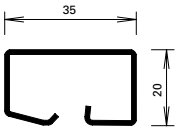

402.135 Z

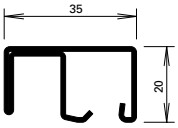

402.136 Z

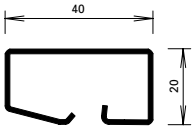

402.140 Z

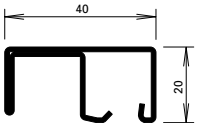

402.141 Z

Artikel-Nr.	G kg/m	B m^2/m
402.112 Z	0,550	0,062
402.115 Z	0,600	0,066
402.120 Z	0,670	0,074
402.125 Z	0,740	0,083

Artikel-Nr.	G kg/m	B m^2/m
402.130 Z	0,844	0,092
402.135 Z	0,960	0,103
402.136 Z	1,260	0,134
402.140 Z	1,045	0,112
402.141 Z	1,360	0,144

Artikel-Nr.	G kg/m	P m^2/m
402.515	0,590	0,035
402.520	0,680	0,040
402.525	0,760	0,045
402.530	0,850	0,050

Oberfläche/Werkstoff

Artikel-Nr.

mit Z = bandverzinkter Stahl

Werkstoff 1.4401
mit 03 = geschliffen, Korn 220-240

Surface/Matériau

No. d'article

avec Z = bande d'acier zinguée

Matériau 1.4401
avec 03 = polies, grain 220-240

Surface/Material

Part no.

with Z = strip galvanised steel

Material 1.4401
with 03 = polished, grain 220-240

Befestigungsknöpfe für Glashalteleisten	**Boutons de fixation pour parcloses**	**Fastening studs for glazing beads**
 **450.007** **Befestigungsknopf** VE = 50 Magazine à 10 Knöpfe	**450.007** **Bouton de fixation** UV = 50 magasins à 10 pièces	**450.007** **Fastening stud** PU = 50 magazines with 10 studs
 **450.008** **Befestigungsknopf** VE = 400 Magazine à 10 Knöpfe	**450.008** **Bouton de fixation** UV = 400 magasins à 10 pièces	**450.008** **Fastening stud** PU = 400 magazines with 10 studs
 **450.006** **Befestigungsknopf (kurz) SR1** Bohrdurchmesser ø 3,5 mm VE = 100 Stück	**450.006** **Bouton de fixation (court) SR1** Diamètre de perçage ø 3,5 mm UV = 100 pièces	**450.006** **Fastening stud (short) SR1** Hole diameter ø 3,5 mm PU = 100 pieces
 **450.009** **Befestigungsknopf** VE = 1000 Stück lose	**450.009** **Bouton de fixation** UV = 1000 pièces	**450.009** **Fastening stud** PU = 1000 pieces
 **450.025** **Befestigungsknopf** Edelstahl, gewindeformend, mit SR1-Angriff, Bohrdurchmesser 3,5 mm VE = 100 Stück	**450.025** **Bouton de fixation** en acier inox, formant le taraudage, avec empreinte SR1, diamètre de perçage 3,5 mm UV = 100 pièces	**450.025** **Fastening stud** stainless steel, self-tapping, with SR1 head, drilling diameter 3,5 mm PU = 100 pieces

ift Rosenheim
Notifizierte Produktzertifizierungsstelle
13-003089-PR02
17.07.2020
Notified Body 0751

Glashalteleisten (Massstab 1:2)
Parcloses (échelle 1:2)
Glazing beads (scale 1:2)

Winkelkontur-Stahl-Glashalteleisten (Länge ca. 6 m)

Parcloses en acier à contour angulaire (longueur env. 6 m)

Angle contour steel glazing beads (length approx. 6 m)

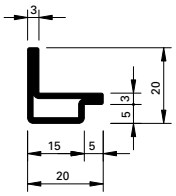

62.507 Z

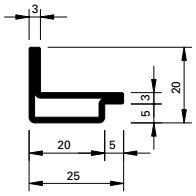

62.508 Z

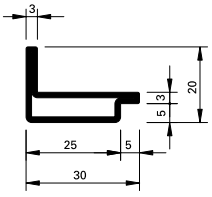

62.509 Z

Artikel-Nr.	G kg/m	B m²/m
62.507 Z	0,840	0,076
62.508 Z	0,960	0,086
62.509 Z	1,090	0,096

G = Gewicht
B = Beschichtungsfläche

G = Poids
B = Surface à traiter

G = Weight
B = Coated surface

Oberfläche/Werkstoff

Artikel-Nr.

mit Z = bandverzinkter Stahl

Surface/Matériau

No. d'article

avec Z = bande d'acier zinguée

Surface/Material

Part no.

with Z = strip galvanised steel

ift Rosenheim
Notifizierte Produktzertifizierungsstelle
13-003089-PR02
17.07.2020
Notified Body 0757

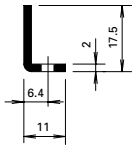

400.021 Z

Stahlwinkel
aus feuerverzinktem Bandstahl, gestanzt, Langloch (12x4,5 mm) alle 150 mm, 0,410 kg/m

Länge 6 m

400.021 Z

Cornière
en bande d'acier zinguée au feu, perforées avec trou oblong (12x4,5 mm) tous les 150 mm, 0,410 kg/m

Longueur 6 m

400.021 Z

Steel angle
made from hot-dip galvanised steel strip, perforated, oblong hole (12x4.5 mm) every 150 mm, 0,410 kg/m

Length 6 m



450.023

Befestigungsfeder
in Edelstahl, mit selbstgewindender Schraube, mit SR1-Angriff, für Aluminium-Abdeckleiste 406.999 und 406.997, Bohrdurchmesser 3,5 mm

VE = 100 Stück

450.023

Ressort de fixation
en acier spécial, avec vis autotaraudeuse, avec empreinte SR1, pour parclose en aluminium 406.999 et 406.997, diamètre de perçage 3,5 mm

UV = 100 pièces

450.023

Fastening spring
made of special steel, with self-tapping screw, with SR1 head, for aluminium cover strip 406.999 and 406.997, hole diameter 3,5 mm

PU = 100 pieces

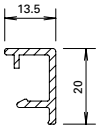

406.999

Aluminium-Abdeckleiste
zum Abdecken des Stahlwinkels 400.021 Z, 0,166 kg/m

U = 0,089 m²/m
P = 0,034 m²/m

Länge 6 m

406.999

Parclose en aluminium
pour recouvrir la cornière 400.021 Z, 0,166 kg/m

U = 0,089 m²/m
P = 0,034 m²/m

Longueur 6 m

406.999

Aluminium cover strip
for covering steel angle 400.021 Z, 0,166 kg/m

U = 0,089 m²/m
P = 0,034 m²/m

Length 6 m

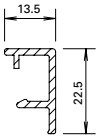

406.997

Aluminium-Abdeckleiste
zum Abdecken des Stahlwinkels 400.021 Z, 0,176 kg/m

U = 0,094 m²/m
P = 0,036 m²/m

Länge 6 m

406.997

Parclose en aluminium
pour recouvrir la cornière 400.021 Z, 0,176 kg/m

U = 0,094 m²/m
P = 0,036 m²/m

Longueur 6 m

406.997

Aluminium cover strip
for covering steel angle 400.021 Z, 0,176 kg/m

U = 0,094 m²/m
P = 0,036 m²/m

Length 6 m

ift Rosenheim
Notifizierte Produktzertifizierungsstelle
13-003089-PR02
17.07.2020
Notified Body 0757



555.021

Füllelement-Sicherung
Edelstahl-Winkel, 20x16x1 mm, Länge 60 mm, mit Langlöcher, zur Sicherung der Füllelemente, Einsatz nur in Verwendung mit Glasleisten 402.136 Z und 402.141 Z.

VE = 10 Stück

Bei Bedarf zusätzlich bestellen:
550.267 Schrauben

555.021

Cale de sécurité d'élément de remplissage
cornière en acier Inox, 20x16x1 mm, longueur 60 mm, avec trous oblongs, pour bloquer les éléments de remplissage, à n'utiliser qu'avec des parcloses 402.136 Z et 402.141 Z.

UV = 10 pièces

Commander en plus si besoin:
550.267 Vis

555.021

Infill unit retainer
stainless steel angle, 20 x 16 x 1 mm, length 60 mm, with slots, for securing infill units, use only in conjunction with glazing beads 402.136 Z and 402.141 Z.

PU = 10 pieces

Order separately if required:
550.267 Screws

ift Rosenheim
Notifizierte Produktzertifizierungsstelle
13-003089-PR02
17.07.2020
Notified Body 0757

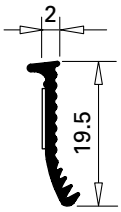

455.053

Glasdichtung
EPDM, schwarz,
für Profilanschlagseite, selbstklebend, Fugenbreite 2 mm

VE = 100 m

455.053

Joint de vitrage
EPDM, noir, pour côté aile fixe, autocollant, largeur du joint 2 mm

UV = 100 m

455.053

Glazing weatherstrip
EPDM, black, for profile rebate side, self-adhesive, joint width 2 mm

PU = 100 m

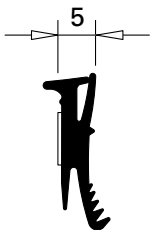

455.027

Glasdichtung
EPDM, schwarz,
für Profilanschlagseite, selbstklebend, Fugenbreite 5 mm

VE = 100 m

455.027

Joint de vitrage
EPDM, noir, pour côté aile fixe, autocollant, largeur du joint 5 mm

UV = 100 m

455.027

Glazing weatherstrip
EPDM, black, for section flange, self-adhesive, joint width 5 mm

PU = 100 m

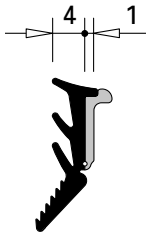

455.029

Glasdichtung
mit Abreisssteg
EPDM, schwarz,
für Glasleistenseite, Fugenbreite 4-5 mm

VE = 100 m

455.029

Joint de vitrage
avec partie déchirable
EPDM, noir,
pour côté parclose, largeur du joint 4-5 mm

UV = 100 m

455.029

Glazing weatherstrip
with detachable strip
EPDM, black,
for glazing bead side, joint width 4-5 mm

PU = 100 m

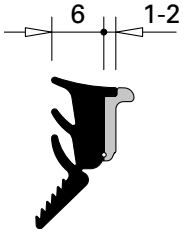

455.028

Glasdichtung
mit Abreisssteg
EPDM, schwarz,
für Glasleistenseite, Fugenbreite 6-8 mm

VE = 100 m

455.028

Joint de vitrage
avec partie déchirable
EPDM, noir,
pour côté parclose, largeur du joint 6-8 mm

UV = 100 m

455.028

Glazing weatherstrip
with detachable strip
EPDM, black,
for glazing bead side, joint width 6-8 mm

PU = 100 m

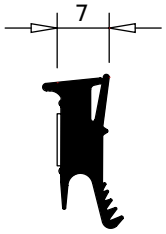

455.024

Glasdichtung
EPDM, schwarz,
für Profilanschlagseite, selbstklebend, Fugenbreite 7 mm

VE = 100 m

455.024

Joint de vitrage
EPDM, noir, pour côté aile fixe, autocollant, largeur du joint 7 mm

UV = 100 m

455.024

Glazing weatherstrip
EPDM, black, for section flange, self-adhesive, joint width 7 mm

PU = 100 m

ift Rosenheim
ift ROSENHEIM
Notifizierte Produktzertifizierungsstelle
13-003089-PR02
17.07.2020
Notified Body 0757



455.005

Türdichtung
schwer entflammbar, schwarz

VE = 100 m

* Vor der Montage entfernen

455.005

Joint de porte
difficilement combustible, noir

UV = 100 m

* A enlever avant le montage

455.005

Door weatherstrip
flame retardant, black

PU = 100 m

* Remove before fitting



455.405

Tür-Stulpdichtung für zweiflügelige Türen
aus Polyamid schwarz, verhindert den Lichtdurchfall und verbessert die Luftdichtigkeit beim Profilwechsel, links und rechts verwendbar

Einsatz:
Im Stulpbereich unten und oben

VE = 20 Stück

455.405

Embout d'étanchéité pour porte à deux vantaux
en polyamide noir, empêche le passage de la lumière et améliore l'étanchéité à l'air lors du remplacement du profilé, utilisable à gauche et à droite.

Utilisation:
Pour le portes à deux vantaux en haut et en bas

UV = 20 pièces

455.405

Weatherstrip for double leaf doors
made of black polyamide, prevents light penetration and improves air permeability with change of profile, can be used left and right.

Usage:
Above and below of double leaf doors

PU = 20 pieces



450.159

Reiniger
zur Reinigung der beschichteten Profile vor dem Anbringen der selbstklebenden Anschlagdichtungen

VE = 1 Flasche à 500 ml

450.159

Nettoyant
pour le nettoyage des profilés revêtus avant la pose des joints des butées autocollants

UV = 1 bouteille de 500 ml

450.159

Cleaner
for cleaning the coated profiles before attaching self-adhesive rebate gaskets

PU = 1 x 500 ml bottle



450.152

Primer
für eine bessere Haftung beim Anbringen der selbstklebenden Anschlagdichtungen

VE = 1 Flasche à 1 Liter

450.152

Couche de fond
pour une meilleure adhérence lors de la pose des joints des butées autocollants

UV = 1 bouteille de 1 litre

450.152

Primer
for improved adhesion when attaching bonded self-adhesive rebate gaskets

PU = 1 x 1 litre bottle



450.089

Spezialkleber
farblos, schnell härtend, klebt Kunststoffe und Gummi

VE = 1 Dose à 20 g

450.089

Colle spéciale
incolore, à durcissement rapide, pour matières plastiques et caoutchouc

UV = 1 boîte à 20 g

450.089

Special adhesive
colourless, fast-curing, bonds plastics and rubber

PU = 1 x 20 g can

ift Rosenheim
ift ROSENHEIM
Notifizierte Produktzertifizierungsstelle
13-003089-PR02
17.07.2020
Notified Body 0757



451.019 4 x 12 mm
451.020 3 x 20 mm
451.021 4 x 20 mm
451.027 5 x 20 mm
451.028 6 x 20 mm
451.029 8 x 20 mm
451.022 3 x 17 mm*
451.023 4 x 17 mm*
451.024 5 x 17 mm*
451.025 6 x 17 mm*
451.026 8 x 17 mm*

Dichtungsband weiss
schwer entflammbar, selbstklebend

VE = 3 Rollen à 10 m

* für Einsatz mit Versiegelung

451.019 4 x 12 mm
451.020 3 x 20 mm
451.021 4 x 20 mm
451.027 5 x 20 mm
451.028 6 x 20 mm
451.029 8 x 20 mm
451.022 3 x 17 mm*
451.023 4 x 17 mm*
451.024 5 x 17 mm*
451.025 6 x 17 mm*
451.026 8 x 17 mm*

Bande d'étanchéité blanc
difficilement combustible, autocollante

UV = 3 rouleaux à 10 m

* pour le montage avec silicone

451.019 4 x 12 mm
451.020 3 x 20 mm
451.021 4 x 20 mm
451.027 5 x 20 mm
451.028 6 x 20 mm
451.029 8 x 20 mm
451.022 3 x 17 mm*
451.023 4 x 17 mm*
451.024 5 x 17 mm*
451.025 6 x 17 mm*
451.026 8 x 17 mm*

Distance strip white
flame retardant, self-adhesive

PU = 3 rolls, 10 m each

* for use with sealant



451.030 3 × 20 mm
451.031 4 × 20 mm
451.032 3 × 17 mm*
451.033 4 × 17 mm*
451.034 5 × 17 mm*
451.035 6 × 17 mm*
451.036 8 × 17 mm*
451.037 5 × 20 mm
451.038 6 × 20 mm
451.039 8 × 20 mm

Dichtungsband schwarz
schwer entflammbar, selbstklebend

VE = 3 Rollen à 10 m

* für Einsatz mit Versiegelung

451.030 3 × 20 mm
451.031 4 × 20 mm
451.032 3 × 17 mm*
451.033 4 × 17 mm*
451.034 5 × 17 mm*
451.035 6 × 17 mm*
451.036 8 × 17 mm*
451.037 5 × 20 mm
451.038 6 × 20 mm
451.039 8 × 20 mm

Bande d'étanchéité noir
difficilement combustible, autocollante

UV = 3 rouleaux à 10 m

* pour le montage avec silicone

451.030 3 × 20 mm
451.031 4 × 20 mm
451.032 3 × 17 mm*
451.033 4 × 17 mm*
451.034 5 × 17 mm*
451.035 6 × 17 mm*
451.036 8 × 17 mm*
451.037 5 × 20 mm
451.038 6 × 20 mm
451.039 8 × 20 mm

Distance strip black
flame retardant, self-adhesive

PU = 3 rolls, 10 m each

* for use with sealant

Bedingt durch verschiedene Toleranzen (Profile, Glasleisten, Anordnung Befestigungsknöpfe, Dichtungsbänder und Glaselemente) empfehlen wir, die Wahl der Dichtungsbänder vorgängig an einem Element zu prüfen.

A cause des différentes tolérances (profilés, parcloses, disposition, boutons de fixation, bandes d'étanchéité et éléments de vitrage) nous recommandons d'effectuer un essai préalable avec les bandes d'étanchéité choisie sur un élément.

Owing to variations in the tolerances (profiled sections, glazing beads, layout of fastening studs, distance strips and glazing) it is advisable to check your choice of distance strips on an infill panel beforehand.

ift ROSENHEIM
Notifizierte Produktzertifizierungsstelle
13-003089-PR02
17.07.2020
Notified Body 0757



450.096

Kleb- und Dichtmasse
für Abdichtungen an feuerhemmenden Bauteilen und Verkleben von Paneelen, schwer entflammbar (B1) nach DIN 4102, Farbe schwarz

VE = 1 Stück (à 310 ml)

450.096

Pâte à coller et à étancher
pour l'étanchement d'éléme nts de construction coupe-feu et le collage de panneaux, difficilement combustible (B1) conformément à DIN 4102, couleur noir

UV = 1 pièce (à 310 ml)

450.096

Adhesive and sealing compound
for sealing fire-resistant structural elements and fixing panels, fire-retardant (B1) according to DIN 4102, colour black

PU = 1 piece (à 310 ml)



451.080

Brandschutzlaminat
selbstklebend, für Türfalz, 1,8 x 14 mm, Farbe schwarz, für Bautiefe 60 mm

VE = 1 Rolle à 25 m

Einsatz:
Bei Verwendung von Einfallenschlössern

451.080

Bande de protection-incendie
auto-collante, pour feuillure de porte, 1,8 x 14 mm, couleur noir, pour profondeur de montage 60 mm

UV = 1 rouleau à 25 m

Utilisation:
A utiliser avec serrures à un point

451.080

Fire-resistant laminate
self-adhesive, for door rebate, 1,8 x 14 mm, colour black, for 60 mm basic depth

PU = 1 roll, 25 m each

Use:
When working with single-bolt lock



451.082

Brandschutzlaminat
selbstklebend, für Glasfalz, 1,8 x 14 mm, Farbe grau, für Bautiefe 60 mm

VE = 1 Rolle à 25 m

Einsatz:
Je nach Glasfabrikat

451.082

Bande de protection-incendie
auto-collante, pour feuillure de verre 1,8 x 14 mm, couleur gris, pour profondeur de montage 60 mm

UV = 1 rouleau à 25 m

Utilisation:
Selon le fabricant du vitrage

451.082

Fire-resistant laminate
self-adhesive, for glazing rebate, 1,8 x 14 mm, colour grey, for 60 mm basic depth

PU = 1 roll, 25 m each

Use:
Depending on the make of glass

ift Rosenheim
Notifizierte Produktzertifizierungsstelle
13-003089-PR02
07.07.2020
Notified Body 0757



451.083

Brandschutzlaminat
selbstklebend, für Glasfalz, 1,8 x 40 mm, Farbe grau, für Bautiefe 70 mm

VE = 1 Rolle à 25 m

451.083

Bande de protection-incendie
auto-collante, pour feuillure de verre, 1,8 x 40 mm, couleur gris, pour profondeur de montage 70 mm

UV = 1 rouleau à 25 m

451.083

Fire-resistant laminate
self-adhesive, for glazing rebate, 1,8 x 40 mm, colour grey, for 70 mm basic depth

PU = 1 roll, 25 m each



451.084

Brandschutzlaminat
selbstklebend, für Türfalz, 1,8 x 24,4 mm, Farbe schwarz, für Bautiefe 70 mm

VE = 1 Rolle à 25 m

451.084

Bande de protection-incendie
auto-adhésive, pour feuillure de porte, 1,8 x 24,4 mm, couleur noir, pour profondeur de montage 70 mm

UV = 1 rouleau à 25 m

451.084

Fire-resistant laminate
self-adhésive, for door rebate, 1,8 x 24,4 mm, colour black, for 70 mm basic depth

PU = 1 roll, 25 m each

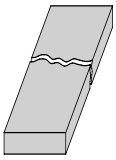

451.081

Brandschutzlaminat
selbstklebend, 7,2 x 1,8 mm, für Bautiefe 70 mm

VE = 50 Stück à 1075 mm

Einsatz:
Janisol C4 EI60 beim integrierten Türschliesser

451.081

Bande de protection-incendie
auto-adhésive, 7,2 x 1,8 mm, pour profondeur de montage 70 mm

UV = 50 pièces à 1075 mm

Utilisation:
Janisol C4 EI60 pour ferme-porte automatique intégré

451.081

Fire protection laminate
self-adhésive, 7,2 x 1,8 mm, for 70 mm basic depth

PU = 50 pieces, 1075 mm each

Application:
Janisol C4 EI60 with integrated door closer

ift Rosenheim
Notifizierte Produktzertifizierungsstelle
13-003089-PR02
17.07.2020
Notified Body 0751

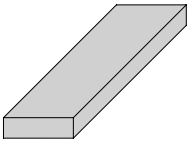

453.017 6 x 17 mm
453.018 7 x 17 mm
453.019 8 x 17 mm
453.022 3 x 14,5 mm
453.023 6 x 26,5 mm
453.024 7 x 26,5 mm
453.025 8 x 26,5 mm

Glasklötze
aus «Fermacell», Länge 80 mm

VE = 20 Stück

453.017 6 x 17 mm
453.018 7 x 17 mm
453.019 8 x 17 mm
453.022 3 x 14,5 mm
453.023 6 x 26,5 mm
453.024 7 x 26,5 mm
453.025 8 x 26,5 mm

Supports de verre
«Fermacell», longueur 80 mm

UV = 20 pièces

453.017 6 x 17 mm
453.018 7 x 17 mm
453.019 8 x 17 mm
453.022 3 x 14,5 mm
453.023 6 x 26,5 mm
453.024 7 x 26,5 mm
453.025 8 x 26,5 mm

Glazing bridges
«Fermacell», length 80 mm

PU = 20 pieces



453.064 2,5 x 24 mm
453.065 1,5 x 24 mm
453.066 2,5 x 18 mm
453.067 1,5 x 18 mm

Glas-Schifter
aus GFK (glasfaserverstärkter Kunststoff), Länge 80 mm

VE = 50 Stück

453.064 2,5 x 24 mm
453.065 1,5 x 24 mm
453.066 2,5 x 18 mm
453.067 1,5 x 18 mm

Support de verre
matière plastique renforcée à la fibre de verre, longueur 80 mm

UV = 50 pièces

453.064 2,5 x 24 mm
453.065 1,5 x 24 mm
453.066 2,5 x 18 mm
453.067 1,5 x 18 mm

Glass rafter
made from glass-fibre reinforced plastic, length 80 mm

PU = 50 pieces



453.073 1,5 x 39 mm
453.074 2,5 x 39 mm

Glas-Schifter
aus Faserzement, Länge 80 mm

VE = 50 Stück

453.073 1,5 x 39 mm
453.074 2,5 x 39 mm

Support de verre
matière ciment de fibre, longueur 80 mm

UV = 50 pièces

453.073 1,5 x 39 mm
453.074 2,5 x 39 mm

Glazing bridges
made from fibrated cement, length 80 mm

PU = 50 pieces



453.075 2,8 x 24 mm
453.076 3 x 39 mm
453.077 6 x 39 mm

Glasklötze
aus Faserzement, Länge 80 mm

VE = 20 Stück

453.075 2,8 x 24 mm
453.076 3 x 39 mm
453.077 6 x 39 mm

Support de verre
matière ciment de fibre, longueur 80 mm

UV = 20 pièces

453.075 2,8 x 24 mm
453.076 3 x 39 mm
453.077 6 x 39 mm

Glazing bridges
made from fibrated cement, length 80 mm

PU = 20 pieces



452.050

T-Verbinder
schraubbar, Stahl verzinkt, für mechanische T-Verbindungen, (z.B. bei Elementstössen resp. Elementkopplungen)

VE = 10 T-Verbinder
20 Schrauben M5

452.050

Raccord T
à visser, acier zingué, pour assemblages mécaniques en T (par ex. pour l'assemblage d'éléments)

VE = 10 raccords T
20 vis M5

452.050

Connecting spigot
screwable, galvanized steel, for mechanical spigot connections, (e.g. for joints or couplings)

UV = 10 connecting spigots
20 screws M5

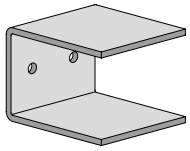

452.051

T-Verbinder
schraubbar, Stahl verzinkt, für mechanische T-Verbindungen, (z.B. bei Elementstössen resp. Elementkopplungen)

VE = 10 T-Verbinder

Zusätzlich bestellen:
550.375 Schrauben M5x16

452.051

Raccord T
à visser, acier zingué, pour assemblages mécaniques en T (par ex. pour l'assemblage d'éléments)

UV = 10 raccords T

Commander séparément:
550.375 Vis M5x16

452.051

Connecting spigot
screwable, galvanized steel, for mechanical spigot connections, (e.g. for joints or couplings)

PU = 10 connecting spigots

Order separately:
550.375 Screws M5x16



451.117

Janroc-Dämmplatte
1000 x 600 x 54 mm, nichtbrennbare Dämmplatte aus Steinwolle nach EN 1602, Dichte 120 kg/m³, für Türblattfüllung EI30, für Bautiefe 60 mm

VE = 6 Platten in PE-Folie verschweisst

451.117

Panneau isolant Janroc
1000 x 600 x 54 mm, panneau isolant non combustible en laine minérale selon EN 1602, densité 120 kg/m³, pour remplissage de vantail EI30, pour profondeur de montage 60 mm

UV = 6 panneaux soudés dans une pellicule PE

451.117

Janroc insulation plate
1000 x 600 x 54 mm, non-flammable, stone wool insulation plate according to EN 1602, density 120 kg/m³, for door leaf filling EI30, for 60 mm basic depth

PU = 6 plates sealed in PE foil



450.101

Janroc-Dämmplatte
1000 x 600 x 60 mm, nichtbrennbare Dämmplatte aus Steinwolle nach EN 1602, Dichte 110 kg/m³, für Türblattfüllung EI30, für Bautiefe 60 mm

VE = 4 Platten in PE-Folie verschweisst

450.101

Panneau isolant Janroc
1000 x 600 x 60 mm, panneau isolant non combustible en laine minérale selon EN 1602, densité 110 kg/m³, pour remplissage de vantail EI30, pour profondeur de montage 60 mm

UV = 4 panneaux soudés dans une pellicule PE

450.101

Janroc insulation plate
1000 x 600 x 60 mm, non-flammable, stone wool insulation plate according to EN 1602, density 110 kg/m³, for door leaf filling EI30, for 60 mm basic depth

PU = 4 plates sealed in PE foil



450.105

Janroc-Dämmplatte
1000 x 600 x 64 mm, Dämmplatte aus Steinwolle nach EN 1602, Dichte 120 kg/m³, für Bautiefe 70 mm

VE = 4 Platten in PE-Folie verschweisst

450.105

Panneau isolant Janroc
1000 x 600 x 64 mm, panneau isolant en laine minérale selon EN 1602, densité 120 kg/m³, pour profondeur de montage 70 mm

UV = 4 panneaux soudés dans une pellicule PE

450.105

Janroc insulation plate
1000 x 600 x 64 mm, stone wool insulation plate according to EN 1602, density 120 kg/m³, for 70 mm basic depth

PU = 4 plates sealed in PE foil

ift Rosenheim
Notifizierte Produktzertifizierungsstelle
13-003089-PR02
17.07.2020
Notified Body 0757

Erläuterungen Fallenriegel-Schlösser

Normalfunktion
mit Wechsel, für ein- und zweiflügelige Türen, Nuss durchgehend

Panik-Funktion B
ohne Wechsel, für einflügelige Türen oder zweiflügelige Türen in Kombination mit Panik-Treibriegel-Schloss, Nuss geteilt

Panik-Funktion E
mit Wechsel, für einflügelige Türen oder zweiflügelige Türen in Kombination mit Panik-Treibriegel-Schloss, Nuss durchgehend

Schlossabmessungen und Funktionsbeschreibungen der Panik-Schlösser siehe Kapitel 2.

Fonctions des serrures à mortaiser

Fonction standard
avec levier, pour portes à un et deux vantaux, fouillot continu

Fonction B panique
sans levier, pour portes à un vantail ou portes à deux vantaux en combinaison avec la serrure contre-bascule panique, demi-fouillot

Fonction E panique
avec levier, pour portes à un vantail ou portes à deux vantaux en combinaison avec la serrure contre-bascule panique, fouillot continu

Dimensions et descriptions des fonctions des serrures paniques voir chapitre 2.

Operations latch and bolt locks

Standard function
with latch retention, for single and double leaf doors, spindle hub

Emergency function B
without latch retention, for single leaf doors or double leaf doors in conjunction with shoot bolt lock with emergency function, split spindle hub

Emergency function E
with latch retention, for single leaf doors or double leaf doors in conjunction with shoot bolt lock with emergency function, spindle hub

Emergency lock dimensions and description of operation see chapter 2.

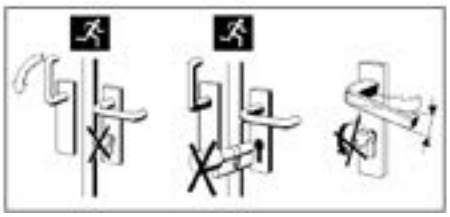

Achtung
In Panik-Schlösser dürfen keine Zylinder mit Knauf oder Drehknopf eingebaut werden und es darf kein Schlüssel im Zylinder stecken bleiben. Drücker und Schlüssel dürfen nicht gleichzeitig betätigt werden.

Attention
Dans les serrures panique, il est défendu de monter un cylindre avec bouton ou de laisser la clé dans le cylindre.
Ne pas manoeuvrer la clé et la poignée simultanément.

Warning
Do not fit cylinders with knobs or thumb turns in emergency locks or leave the key in the cylinder.
Do not operate handle and key at the same time.

ift Rosenheim
Notifizierte Produktzertifizierungsstelle
13-003089-PR02
17.07.2020
Notified Body 0757



Notausgangsverschlüsse nach EN 179

Notausgangsverschlüsse nach EN 179 sind für Gebäude oder Gebäudeteile bestimmt, die keinem öffentlichen Publikumsverkehr unterliegen und deren Besucher die Funktion der Fluchttüren kennen. Anwendungen sind überall dort, wo öffentlicher Publikumsverkehr ausgeschlossen werden kann. Nebenausgänge oder Türen in Gebäudeteilen, die nur von autorisierten Personen genutzt werden, sind ebenfalls nach EN 179 auszustatten.

Als Beschlagelemente sind Drücker oder Stossplatten vorgeschrieben.



Fermetures d'issues de secours selon la norme EN 179

Les fermetures d'issues de secours selon la norme EN 179 sont destinées aux immeubles et parties d'immeubles qui ne reçoivent pas de public et dont les occupants connaissent le fonctionnement des portes de secours. Elles sont utilisables partout où la présence de public peut être exclue. Les sorties annexes ou les portes des parties d'immeubles qui ne sont utilisées que par des personnes autorisées doivent aussi répondre à la norme EN 179.

Les ferrures sont obligatoirement des poignées ou des plaques de poussée.



Emergency exit locks in accordance with EN 179

In accordance with DIN EN 179, emergency exit locks are designed for sections of buildings not open to the general public and where the occupants are familiar with such doors. They are suitable for any areas without public access. Side exits or doors in sections of buildings only used by authorised personnel must also be designed in accordance with EN 179.

Handles or push pads must be used as fittings.



Paniktürverschlüsse nach EN 1125

Paniktürverschlüsse nach EN 1125 kommen in öffentlichen Gebäuden oder Gebäudeteilen zum Einsatz, bei denen die Besucher die Funktion der Fluchttüren nicht kennen und diese im Notfall auch ohne Einweisung betätigen können müssen.

Hier sind Griff- oder Druckstangen als Beschlagselemente anzuwenden die über die Türbreite (mindestens 60% der Flügelbreite) gehen.



Fermetures de portes panique selon la norme EN 1125

Les fermetures de portes panique selon la norme EN 1125 sont utilisées dans les immeubles et parties d'immeubles dans lesquels les visiteurs ne connaissent pas le fonctionnement des portes de secours et doivent pouvoir manœuvrer celles-ci sans aucune instruction en cas d'urgence.

On doit dans ces cas utiliser comme ferrures des poignées ou des barres d'appui traversant au moins 60% de la largeur de la porte.



Panic door locks in accordance with EN 1125

Panic door locks in accordance with EN 1125 are used in public buildings or sections of buildings where visitors are unfamiliar with such doors but must still be able to use them in an emergency without prior training.

In these cases, lever action bars or push bars must be used as fittings across the width of the door (at least 60% of the leaf width).

ift Rosenheim
Notifizierte Produktzertifizierungsstelle
13-003089-PR02
17.07.2020
Notified Body 0757

Einflügeltür ohne Schloss

Porte à un vantail sans serrure

Single leaf door without lock

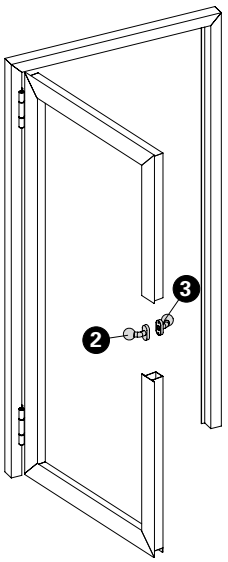

	Rostfrei INOX STAINLESS STEEL	Stahl Acier Steel								Klassifizierung Classification Classification		
Lichte Durchgang max. bxh in mm Hauteur libre de passage max. lxh en mm Clearance height of max. wxh in mm			60/70									
Nur mit Türschliesser Seulement avec ferme-porte Only with door closer		1500 x 2500								$EI_2$30	S_a	C5
										$EI_1$30	S_a	C5
							1500 x 2500			$EI_2$30		
										$EI_1$30		

Pos.	1		2	3
Norm	Schloss Serrure Lock	Funktion Fonction Function	Beschlag Bandseite Ferrure côté paumelle Fitting hinge side	Beschlag Bandgegenseite Ferrure côté opposé au paumelle Fitting side opposite hinge
			Stossgriff Poignée de tirage Pull handle	Stossgriff Poignée de tirage Pull handle

Landesspezifische Anforderungen beachten.

Exigences spécifiques au pays doivent être respectées.

Country-specific requirements must be observed.

ift Rosenheim
Notifizierte Produktzertifizierungsstelle
13-003089-PR02
17.07.2020
Notified Body 0757

Beschläge-Übersicht
Sommaire des ferrures
Summary of fittings

Zweiflügeltür
Gangflügel: ohne Schloss
Standflügel: ohne Schloss

Porte à deux vantaux
Vantail de service: sans serrure
Vantail semi-fixe: sans serrure

Double leaf door
Access leaf: without lock
Secondary leaf: without lock

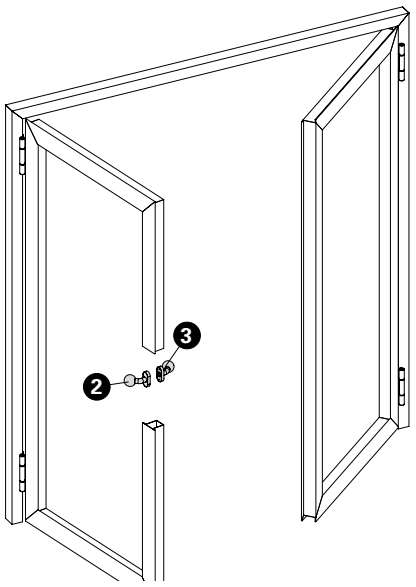

	Rostfrei	Stahl Acier Steel								Klassifizierung Classification Classification		
Lichte Durchgang max. bxh in mm Hauteur libre de passage max. lxh en mm Clearance height of max. wxh in mm			60/70									
Nur mit Türschliesser Seulement avec ferme-porte Only with door closer		3000 x 2500								$EI_2$30	S_a	C5
										$EI_1$30	S_a	C5
							3000 x 2500			$EI_2$30		
										$EI_1$30		

Pos.	1		2	3
Norm	Schloss Serrure Lock	Funktion Fonction Function	Beschlag Bandseite Ferrure côté paumelle Fitting hinge side	Beschlag Bandgegenseite Ferrure côté opposé au paumelle Fitting side opposite hinge
			Stossgriff Poignée de tirage Pull handle	Stossgriff Poignée de tirage Pull handle

Landesspezifische Anforderungen beachten.

Exigences spécifiques au pays doivent être respectés.

Country-specific requirements must be observed.

Notifizierte Produktzertifizierungsstelle
13-003089-PR02
17.07.2020
Notified Body 0757

Einflügeltür ohne Schloss mit Bimetalllasche

Porte à un vantail sans serrure et languette bimétal

Single leaf door without lock and bimetal latch

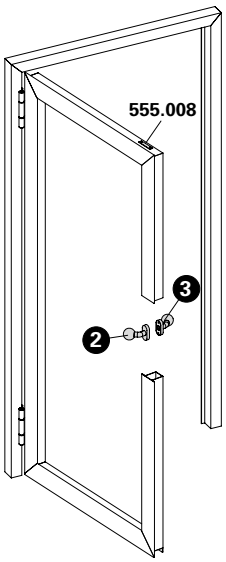

	Rostfrei	Stahl Acier Steel								Klassifizierung Classification Classification		
Lichte Durchgang max. bxh in mm Hauteur libre de passage max. lxh en mm Clearance height of max. wxh in mm			60/70									
Nur mit Türschliesser Seulement avec ferme-porte Only with door closer		1210 x 3168								$EI_2$30	S_a	C5
										$EI_1$30	S_a	C5
						1210 x 3168	1210 x 3168			$EI_2$30		
										$EI_1$30		

Pos.	1		2	3
Norm	Schloss Serrure Lock	Funktion Fonction Function	Beschlag Bandseite Ferrure côté paumelle Fitting hinge side	Beschlag Bandgegenseite Ferrure côté opposé au paumelle Fitting side opposite hinge
			Stossgriff Poignée de tirage Pull handle	Stossgriff Poignée de tirage Pull handle

Landesspezifische Anforderungen beachten.

Exigences spécifiques au pays doivent être respectées.

Country-specific requirements must be observed.

ift Rosenheim
Notifizierte Produktzertifizierungsstelle
13-003089-PR02
17.07.2020
Notified Body 0757

Zweiflügeltür
Gangflügel: ohne Schloss mit Bimetalllasche
Standflügel: ohne Schloss

Porte à deux vantaux
Vantail de service: sans serrure et languette bimétal
Vantail semi-fixe: sans serrure

Double leaf door
Access leaf: without lock
Secondary leaf: without lock and bimetal latch

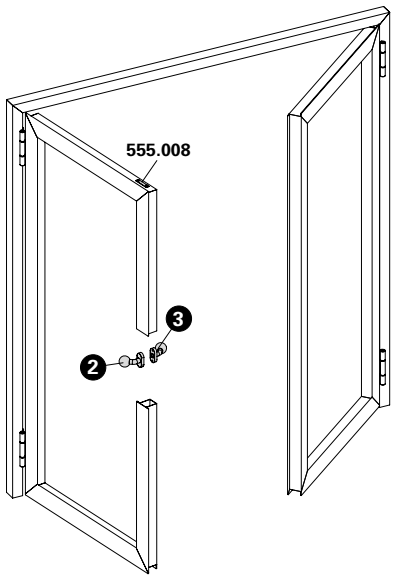

	Rostfrei	Stahl Acier Steel										
Lichte Durchgang max. bxh in mm Hauteur libre de passage max. lxh en mm Clearance height of max. wxh in mm			60/70							Klassifizierung Classification Classification		
Nur mit Türschliesser Seulement avec ferme-porte Only with door closer		2419 x 3168								$EI_2$30	S_a	C5
										$EI_1$30	S_a	C5
						2419 x 3168	2419 x 3168			$EI_2$30		
										$EI_1$30		

Pos.	1		2	3
Norm	Schloss Serrure Lock	Funktion Fonction Function	Beschlag Bandseite Ferrure côté paumelle Fitting hinge side	Beschlag Bandgegenseite Ferrure côté opposé au paumelle Fitting side opposite hinge
			Stossgriff Poignée de tirage Pull handle	Stossgriff Poignée de tirage Pull handle

Landesspezifische Anforderungen beachten.

Exigences spécifiques au pays doivent être respectés.

Country-specific requirements must be observed.

ift Rosenheim
Notifizierte Produktzertifizierungsstelle
13-003089-PR02
17.07.2020
Notified Body 0757

Einflügeltür
Fallenriegel-Schloss

Porte à un vantail
Serrure à mortaiser

Single leaf door
Latch and bolt lock

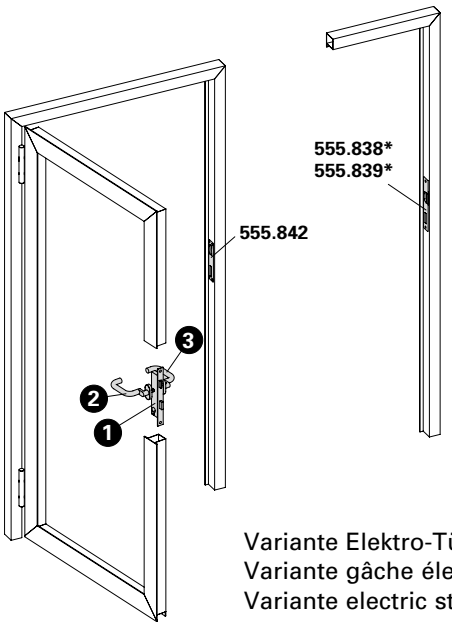

Variante Elektro-Türöffner
Variante gâche électrique
Variante electric strike

	Rostfrei	Stahl Acier Steel										
Lichte Durchgang max. bxh in mm Hauteur libre de passage max. lxh en mm Clearance height of max. wxh in mm			60/70							Klassifizierung Classification Classification		
Fallenriegel-Schloss Serrure à mortaiser Latch and bolt lock	1400 x 2500	1500 x 2500	1100 x 2100							$EI_2$30	S_a/S_{200}	C5
										$EI_1$30	S_a/S_{200}	C5
								1100 x 2100	1100 x 2100	$EI_2$30		
										$EI_1$30		

Beschläge-Übersicht
Sommaire des ferrures
Summary of fittings

Pos.	①		②	③
Norm	Schloss Serrure Lock	Funktion Fonction Function	Beschlag Bandseite Ferrure côté paumelle Fitting hinge side	Beschlag Bandgegenseite Ferrure côté opposé au paumelle Fitting side opposite hinge
	555.800 ø 22 555.801 ø 17	Normalfunktion Fonction standard Standard function	 Drücker oder Stossgriff Poignée ou poignée de tirage Handle or pull handle	 Drücker oder Stossgriff Poignée ou poignée de tirage Handle or pull handle
	555.802 ø 22 555.804 ø 17	Panikfunktion B Fonction B panique Emergency function B	 Drücker Poignée Handle	 Drücker Poignée Handle
	555.806 ø 22 555.807 ø 17	Panikfunktion E Fonction E panique Emergency function E	 Stossgriff Poignée de tirage Pull handle	 Drücker Poignée Handle
	555.802 ø 22 555.804 ø 17	Panikfunktion B Fonction B panique Emergency function B	 Drücker Poignée Handle	 Stangengriff / Druckstange Barre panique / Barre à pousser Push-bar / Touch-bar
	555.806 ø 22 555.807 ø 17	Panikfunktion E Fonction E panique Emergency function E	 Stossgriff Poignée de tirage Pull handle	 Stangengriff / Druckstange Barre panique / Barre à pousser Push-bar / Touch-bar

* Variante mit Elektro-Türöffner nur für Normal- und Panikfunktion E

* Variante avec gâche électrique, uniquement pour fonction standard et fonction E panique

* Variation with electric strike only for standard function and emergency function E

ift Rosenheim
Notifizierte Produktzertifizierungsstelle
13-003089-PR02
17.07.2020
Notified Body 0757

Zweiflügeltür
Gangflügel: Fallenriegel-Schloss
Standflügel: Kantenbascule (ohne Panikfunktion, nicht selbstschliessend)

Porte à deux vantaux
Vantail de service: Serrure à mortaiser
Vantail semi-fixe: Verrou à entailler à bascule (sans fonction panique, pas auto-verrouillables)

Double leaf door
Access leaf: Latch and bolt lock
Secondary leaf: Espagnolette (without emergency function, not self-closing)

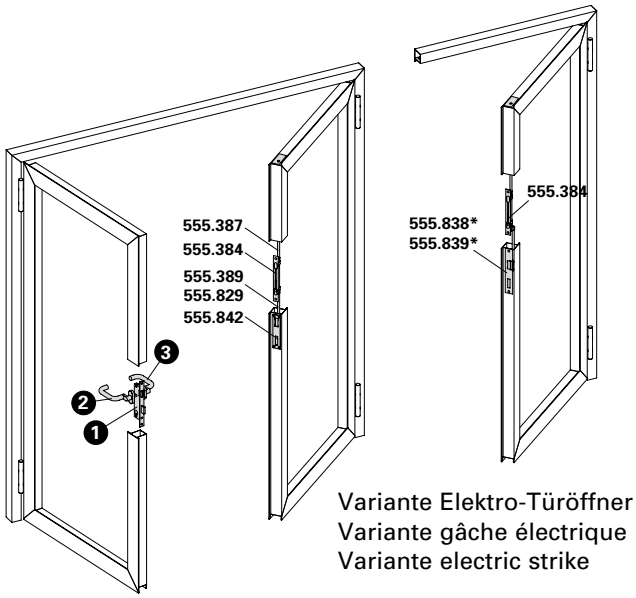

Variante Elektro-Türöffner
Variante gâche électrique
Variante electric strike

	Rostfrei	Stahl Acier Steel								Klassifizierung Classification Classification		
Lichte Durchgang max. bxh in mm Hauteur libre de passage max. lxh en mm Clearance height of max. wxh in mm			60/70									
bei Verriegelung des Standflügels nach oben en cas de verrouillage du vantail semi-fixe, vers le haut for locking the secondary leaf at the top	2200 x 2500	2200 x 2500	2200x 2100							$EI_2$30	S_a/S_{200}	C5
										$EI_1$30	S_a/S_{200}	C5
bei Verriegelung des Standflügels nach oben und unten en cas de verrouillage du vantail semi-fixe, vers le haut et le bas for locking the secondary leaf at the top and bottom	2450 x 2500 2440 x 2610	3000 x 3000								$EI_2$30	S_a/S_{200}	C5
										$EI_1$30	S_a/S_{200}	C5
bei Verriegelung des Standflügels nach oben en cas de verrouillage du vantail semi-fixe, vers le haut for locking the secondary leaf at the top	2200 x 2500	2200 x 2500							2200 x 2100	$EI_2$30		
										$EI_1$30		
bei Verriegelung des Standflügels nach oben und unten en cas de verrouillage du vantail semi-fixe, vers le haut et le bas for locking the secondary leaf at the top and bottom	2450 x 2500 2440 x 2610	3000 x 3000								$EI_2$30		
										$EI_1$30		

ift Rosenheim
Notifizierte Produktzertifizierungsstelle
13-003089-PR02
17.07.2020
Notified Body 0732

Beschläge-Übersicht
Sommaire des ferrures
Summary of fittings

Pos.	1		2	3
Norm	Schloss Serrure Lock	Funktion Fonction Function	Beschlag Bandseite Ferrure côté paumelle Fitting hinge side	Beschlag Bandgegenseite Ferrure côté opposé au paumelle Fitting side opposite hinge
	555.800 ø 22 555.801 ø 17	Normalfunktion Fonction standard Standard function	 Drücker oder Stossgriff Poignée ou poignée de tirage Handle or pull handle	 Drücker oder Stossgriff Poignée ou poignée de tirage Handle or pull handle
	555.802 ø 22 555.804 ø 17	Panikfunktion B Fonction B panique Emergency function B	 Drücker Poignée Handle	 Drücker Poignée Handle
	555.806 ø 22 555.807 ø 17	Panikfunktion E Fonction E panique Emergency function E	 Stossgriff Poignée de tirage Pull handle	 Drücker Poignée Handle
	555.802 ø 22 555.804 ø 17	Panikfunktion B Fonction B panique Emergency function B	 Drücker Poignée Handle	 Stangengriff / Druckstange Barre panique / Barre à pousser Push-bar / Touch-bar
	555.806 ø 22 555.807 ø 17	Panikfunktion E Fonction E panique Emergency function E	 Stossgriff Poignée de tirage Pull handle	 Stangengriff / Druckstange Barre panique / Barre à pousser Push-bar / Touch-bar

* Variante mit Elektro-Türöffner nur für Normal- und Panikfunktion E

* Variante avec gâche électrique, uniquement pour fonction standard et fonction E panique

* Variation with electric strike only for standard function and emergency function E

Zweiflügeltür
Gangflügel: Fallenriegel-Schloss
Standflügel: Falztreibriegel (ohne Panikfunktion)

Porte à deux vantaux
Vantail de service: Serrure à mortaiser
Vantail semi-fixe: Bascule à mortaiser
(sans fonction panique)

Double leaf door
Access leaf: Latch and bolt lock
Secondary leaf: Rebate lever bolt
(without emergency function)

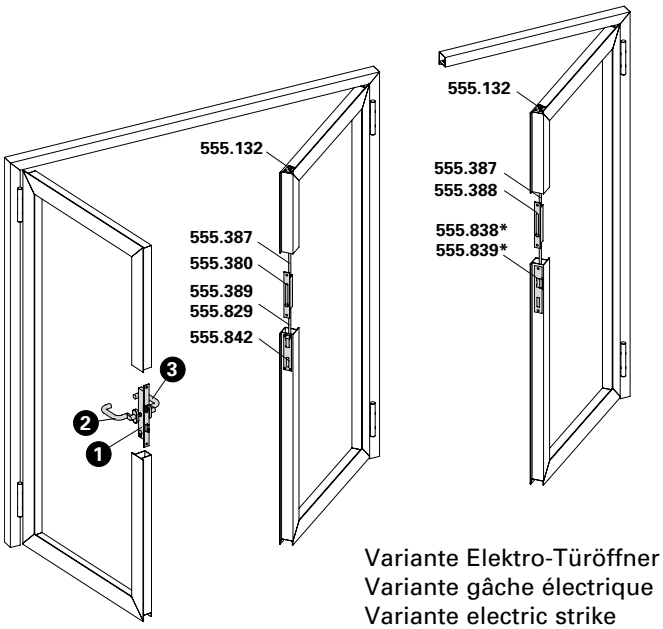

Variante Elektro-Türöffner
Variante gâche électrique
Variante electric strike

	Rostfrei Inox Stahl Steel	Stahl Acier Steel								Klassifizierung Classification Classification		
Lichte Durchgang max. bxh in mm Hauteur libre de passage max. lxh en mm Clearance height of max. wxh in mm			60/70									
bei Verriegelung des Standflügels nach oben en cas de verrouillage du vantail semi-fixe, vers le haut for locking the secondary leaf at the top	2200 x 2500	2200 x 2500	2200 x 2100							$EI_2$30	S_a/S_{200}	C5
										$EI_1$30	S_a/S_{200}	C5
bei Verriegelung des Standflügels nach oben und unten en cas de verrouillage du vantail semi-fixe, vers le haut et le bas for locking the secondary leaf at the top and bottom	2450 x 2500 2440 x 2610	3000 x 3000								$EI_2$30	S_a/S_{200}	C5
										$EI_1$30	S_a/S_{200}	C5
bei Verriegelung des Standflügels nach oben en cas de verrouillage du vantail semi-fixe, vers le haut for locking the secondary leaf at the top	2200 x 2500	2200 x 2500							2200 x 2100	$EI_2$30		
										$EI_1$30		
bei Verriegelung des Standflügels nach oben und unten en cas de verrouillage du vantail semi-fixe, vers le haut et le bas for locking the secondary leaf at the top and bottom	2450 x 2500 2440 x 2610	3000 x 3000								$EI_2$30		
										$EI_1$30		

ift Rosenheim
Notifizierte Produktzertifizierungsstelle
13-003089-PR02
17.07.2020
Notified Body 0732

Beschläge-Übersicht
Sommaire des ferrures
Summary of fittings

Pos.	1		2	3
Norm	Schloss Serrure Lock	Funktion Fonction Function	Beschlag Bandseite Ferrure côté paumelle Fitting hinge side	Beschlag Bandgegenseite Ferrure côté opposé au paumelle Fitting side opposite hinge
	555.800 ø 22 555.801 ø 17	Normalfunktion Fonction standard Standard function	 Drücker oder Stossgriff Poignée ou poignée de tirage Handle or pull handle	 Drücker oder Stossgriff Poignée ou poignée de tirage Handle or pull handle
	555.802 ø 22 555.804 ø 17	Panikfunktion B Fonction B panique Emergency function B	 Drücker Poignée Handle	 Drücker Poignée Handle
	555.806 ø 22 555.807 ø 17	Panikfunktion E Fonction E panique Emergency function E	 Stossgriff Poignée de tirage Pull handle	 Drücker Poignée Handle
	555.802 ø 22 555.804 ø 17	Panikfunktion B Fonction B panique Emergency function B	 Drücker Poignée Handle	 Stangengriff / Druckstange Barre panique / Barre à pousser Push-bar / Touch-bar
	555.806 ø 22 555.807 ø 17	Panikfunktion E Fonction E panique Emergency function E	 Stossgriff Poignée de tirage Pull handle	 Stangengriff / Druckstange Barre panique / Barre à pousser Push-bar / Touch-bar

* Variante mit Elektro-Türöffner nur für Normal- und Panikfunktion E

* Variante avec gâche électrique, uniquement pour fonction standard et fonction E panique

* Variation with electric strike only for standard function and emergency function E

ift Rosenheim
Notifizierte Produktzertifizierungsstelle
13-003089-PR02
17.07.2020
Notified Body 0757

Zweiflügeltür (Vollpanik)
Gangflügel: Fallenriegel-Schloss
Standflügel: Panik-Gegenkasten

Porte à deux vantaux (panique)
Vantail de service: Serrure à mortaiser
Vantail semi-fixe: Serrure contre-bascule panique

Double leaf door (panic)
Access leaf: Latch and bolt lock
Secondary leaf: Shoot bolt lock with emergency function

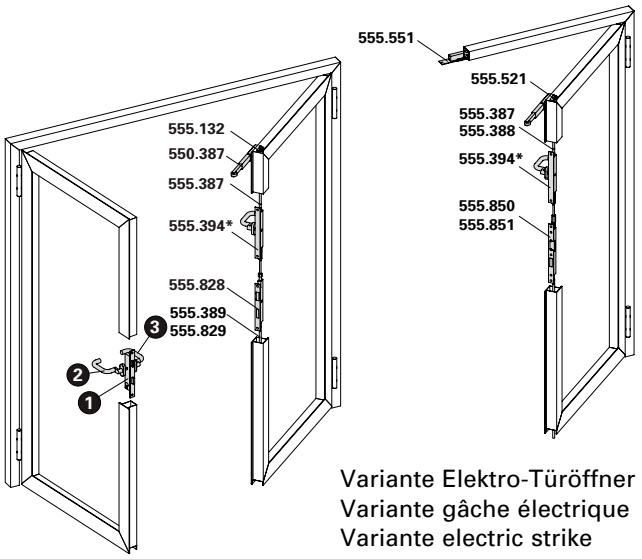

Variante Elektro-Türöffner
Variante gâche électrique
Variante electric strike

	Rostfrei	Stahl Acier Steel								Klassifizierung Classification Classification		
Lichte Durchgang max. bxh in mm Hauteur libre de passage max. lxh en mm Clearance height of max. wxh in mm			60/70									
bei Verriegelung des Standflügels nach oben en cas de verrouillage du vantail semi-fixe, vers le haut for locking the secondary leaf at the top	2200 x 2500	2200 x 2500	2200 x 2100							$EI_2$30	S_a/S_{200}	C5
										$EI_1$30	S_a/S_{200}	C5
bei Verriegelung des Standflügels nach oben und unten en cas de verrouillage du vantail semi-fixe, vers le haut et le bas for locking the secondary leaf at the top and bottom	2450 x 2500 2440 x 2610	3000 x 3000								$EI_2$30	S_a/S_{200}	C5
										$EI_1$30	S_a/S_{200}	C5
bei Verriegelung des Standflügels nach oben en cas de verrouillage du vantail semi-fixe, vers le haut for locking the secondary leaf at the top	2200 x 2500	2200 x 2500							2200 x 2100	$EI_2$30		
										$EI_1$30		
bei Verriegelung des Standflügels nach oben und unten en cas de verrouillage du vantail semi-fixe, vers le haut et le bas for locking the secondary leaf at the top and bottom	2450 x 2500 2440 x 2610	3000 x 3000								$EI_2$30		
										$EI_1$30		

ift Rosenheim
Notifizierte Produktzertifizierungsstelle
13-003089-PR02
17.07.2020
Notified Body 0757

Pos.	1		2	3
Norm	Schloss Serrure Lock	Funktion Fonction Function	Beschlag Bandseite Ferrure côté paumelle Fitting hinge side	Beschlag Bandgegenseite Ferrure côté opposé au paumelle Fitting side opposite hinge
	555.808 ø 22 555.810 ø 17	Panikfunktion B Fonction B panique Emergency function B	 Drücker Poignée Handle	 Drücker Poignée Handle
	555.812 ø 22 555.813 ø 17	Panikfunktion E Fonction E panique Emergency function E	 Stossgriff Poignée de tirage Pull handle	 Drücker Poignée Handle
	555.808 ø 22 555.810 ø 17	Panikfunktion B Fonction B panique Emergency function B	 Drücker Poignée Handle	 Stangengriff / Druckstange Barre panique / Barre à pousser Push-bar / Touch-bar
	555.812 ø 22 555.813 ø 17	Panikfunktion E Fonction E panique Emergency function E	 Stossgriff Poignée de tirage Pull handle	 Stangengriff / Druckstange Barre panique / Barre à pousser Push-bar / Touch-bar

* Umlenkschloss 555.394 wahlweise bei EN 179 einsetzbar

* Verrou de dérivation 555.394 possible avec EN 179

* Off-set lock 555.394 can be used for EN 179

ift Rosenheim
Notifizierte Produktzertifizierungsstelle
13-003089-PR02
17.07.2020
Notified Body 0757

Einflügeltür
Fallenriegel-Schloss und Bimetall-Lasche

Porte à un vantail
Serrure à mortaiser et languette bimétal

Single leaf door
Latch and bolt lock and bimetal latch

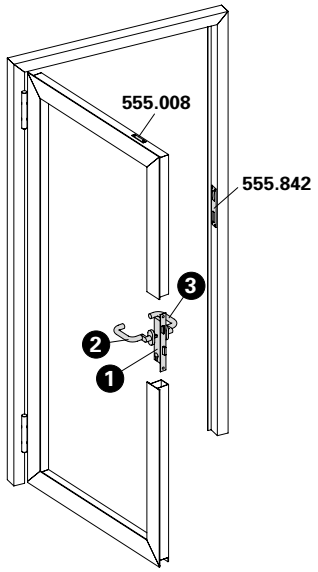

	Rostfrei	Stahl Acier Steel										
Lichte Durchgang max. bxh in mm Hauteur libre de passage max. lxh en mm Clearance height of max. wxh in mm			60/70							Klassifizierung Classification Classification		
bei Verriegelung nach oben (Bimetall-Lasche) en cas de verrouillage, vers le haut (languette bimétal) for locking at the top (bimetal latch)	1400 x 2500 1220 x 2610	1500 x 3000 1210 x 3168	1400 x 2500					1100 x 2100	1400 x 2500	$EI_2$30	S_a/S_{200} C5	
										$EI_1$30	S_a/S_{200} C5	
										$EI_2$30		
										$EI_1$30		

Pos.	1		2	3
Norm	Schloss Serrure Lock	Funktion Fonction Function	Beschlag Bandseite Ferrure côté paumelle Fitting hinge side	Beschlag Bandgegenseite Ferrure côté opposé au paumelle Fitting side opposite hinge
	555.800 ø 22 555.801 ø 17	Normalfunktion Fonction standard Standard function	 Drücker oder Stossgriff Poignée ou poignée de tirage Handle or pull handle	 Drücker oder Stossgriff Poignée ou poignée de tirage Handle or pull handle
	555.802 ø 22 555.804 ø 17	Panikfunktion B Fonction B panique Emergency function B	 Drücker Poignée Handle	 Drücker Poignée Handle
	555.806 ø 22 555.807 ø 17	Panikfunktion E Fonction E panique Emergency function E	 Stossgriff Poignée de tirage Pull handle	 Drücker Poignée Handle
	555.802 ø 22 555.804 ø 17	Panikfunktion B Fonction B panique Emergency function B	 Drücker Poignée Handle	 Stangengriff / Druckstange Barre panique / Barre à pousser Push-bar / Touch-bar
	555.806 ø 22 555.807 ø 17	Panikfunktion E Fonction E panique Emergency function E	 Stossgriff Poignée de tirage Pull handle	 Stangengriff / Druckstange Barre panique / Barre à pousser Push-bar / Touch-bar

Landesspezifische Anforderungen beachten.

Exigences spécifiques au pays doivent être respectés.

Country-specific requirements must be observed.

ift Rosenheim
Notifizierte Produktzertifizierungsstelle
13-003089-PR02
17.07.2020
Notified Body 0757

Zweiflügeltür (Vollpanik)
Gangflügel: Fallenriegel-Schloss und Bimetall-Lasche
Standflügel: Panik-Gegenkasten

Porte à deux vantaux (panique)
Vantail de service: Serrure à mortaiser et languette bimétal
Vantail semi-fixe: Serrure contre-bascule panique

Double leaf door (panic)
Access leaf: Latch and bolt lock and bimetal latch
Secondary leaf: Shoot bolt lock with emergency function

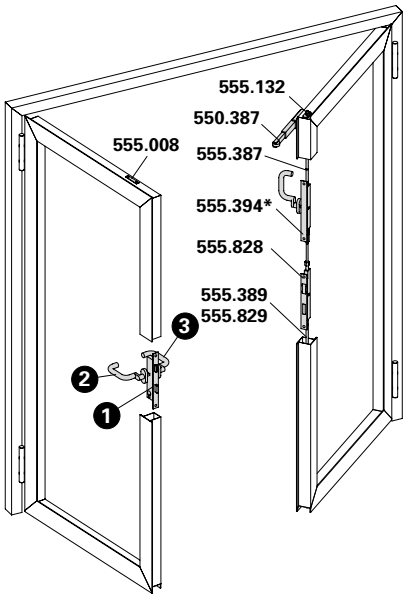

	Rostfrei	Stahl Acier Steel								Klassifizierung Classification Classification		
Lichte Durchgang max. bxh in mm Hauteur libre de passage max. lxh en mm Clearance height of max. wxh in mm			60/70									
bei Verriegelung des Standflügels nach oben en cas de verrouillage du vantail semi-fixe, vers le haut for locking the secondary leaf at the top	2450 x 2500	3000 x 3000	2800 x 2500							$EI_2$30	S_a/S_{200}	C5
										$EI_1$30	S_a/S_{200}	C5
bei Verriegelung des Standflügels nach oben und unten en cas de verrouillage du vantail semi-fixe, vers le haut et le bas for locking the secondary leaf at the top and bottom										$EI_2$30	S_a/S_{200}	C5
										$EI_1$30	S_a/S_{200}	C5
bei Verriegelung des Standflügels nach oben en cas de verrouillage du vantail semi-fixe, vers le haut for locking the secondary leaf at the top	2440 x 2610	2419 x 3168							2800 x 2500	$EI_2$30		
										$EI_1$30		
bei Verriegelung des Standflügels nach oben und unten en cas de verrouillage du vantail semi-fixe, vers le haut et le bas for locking the secondary leaf at the top and bottom										$EI_2$30		
										$EI_1$30		

ift Rosenheim
Notifizierte Produktzertifizierungsstelle
13-003089-PR02
17.07.2020
Notified Body 0757

Pos.	1		2	3
Norm	Schloss Serrure Lock	Funktion Fonction Function	Beschlag Bandseite Ferrure côté paumelle Fitting hinge side	Beschlag Bandgegenseite Ferrure côté opposé au paumelle Fitting side opposite hinge
EN 179	555.808 ø 22 555.810 ø 17	Panikfunktion B Fonction B panique Emergency function B	 Drücker Poignée Handle	 Drücker Poignée Handle
EN 179	555.812 ø 22 555.813 ø 17	Panikfunktion E Fonction E panique Emergency function E	 Stossgriff Poignée de tirage Pull handle	 Drücker Poignée Handle
EN 1125	555.808 ø 22 555.810 ø 17	Panikfunktion B Fonction B panique Emergency function B	 Drücker Poignée Handle	 Stangengriff / Druckstange Barre panique / Barre à pousser Push-bar / Touch-bar
EN 1125	555.812 ø 22 555.813 ø 17	Panikfunktion E Fonction E panique Emergency function E	 Stossgriff Poignée de tirage Pull handle	 Stangengriff / Druckstange Barre panique / Barre à pousser Push-bar / Touch-bar

* Umlenkschloss 555.394 wahlweise bei EN 179 umsetzbar

* Verrou de dérivation 555.394 possible avec EN 179

* Off-set lock 555.394 555 394 can be used for EN 179

Landesspezifische Anforderungen beachten.

Exigences spécifiques au pays doivent être respectés.

Country-specific requirements must be observed.

ift Rosenheim
Notifizierte Produktzertifizierungsstelle
13-003089-PR02
17.07.2020
Notified Body 0757

Einflügeltür
Fallenriegel-Schloss mit Obenverriegelung

Porte à un vantail
Serrure à mortaiser avec verrouillage supérieur

Single leaf door
Latch and bolt lock with top locking point

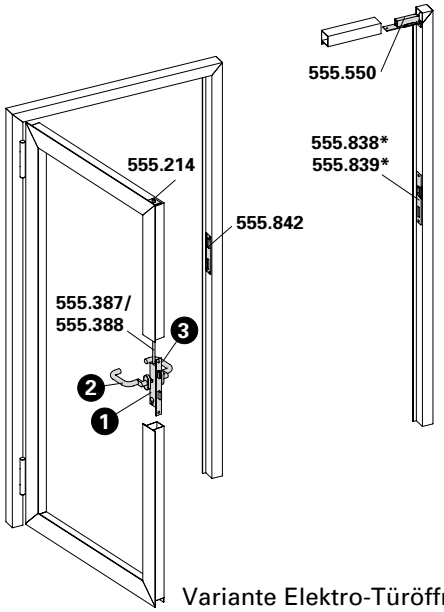

Variante Elektro-Türöffner
Variante gâche électrique
Variante electric strike

	Rostfrei Inox Stainless Steel	Stahl Acier Steel								Klassifizierung Classification Classification		
Lichte Durchgang max. bxh in mm Hauteur libre de passage max. lxh en mm Clearance height of max. wxh in mm			60/70									
bei Verriegelung nach oben en cas de verrouillage, vers le haut for locking at the top	1400 x 2500 1220 x 2610	1500 x 3000 1210 x 3168	1400 x 2500					1100 x 2100	1400 x 2500	$EI_2$30	S_a/S_{200} C5	
										$EI_1$30	S_a/S_{200} C5	
										$EI_2$30		
										$EI_1$30		

ift Rosenheim
Notifizierte Produktzertifizierungsstelle
13-003089-PR02
17.07.2020
Notified Body 0757

Pos.	1		2	3
Norm	Schloss Serrure Lock	Funktion Fonction Function	Beschlag Bandseite Ferrure côté paumelle Fitting hinge side	Beschlag Bandgegenseite Ferrure côté opposé au paumelle Fitting side opposite hinge
	555.814 ø 22 555.815 ø 17	Normalfunktion Fonction standard Standard function	 Drücker oder Stossgriff Poignée ou poignée de tirage Handle or pull handle	 Drücker oder Stossgriff Poignée ou poignée de tirage Handle or pull handle
	555.816 ø 22 555.818 ø 17	Panikfunktion B Fonction B panique Emergency function B	 Drücker Poignée Handle	 Drücker Poignée Handle
	555.820 ø 22 555.821 ø 17	Panikfunktion E Fonction E panique Emergency function E	 Stossgriff Poignée de tirage Pull handle	 Drücker Poignée Handle
	555.816 ø 22 555.818 ø 17	Panikfunktion B Fonction B panique Emergency function B	 Drücker Poignée Handle	 Stangengriff / Druckstange Barre panique / Barre à pousser Push-bar / Touch-bar
	555.820 ø 22 555.821 ø 17	Panikfunktion E Fonction E panique Emergency function E	 Stossgriff Poignée de tirage Pull handle	 Stangengriff / Druckstange Barre panique / Barre à pousser Push-bar / Touch-bar

* Variante mit Elektro-Türöffner nur für Normal- und Panikfunktion E

* Variante avec gâche électrique, uniquement pour fonction standard et fonction E panique

* Variation with electric strike only for standard function and emergency function E

ift Rosenheim
Notifizierte Produktzertifizierungsstelle
13-003089-PR02
17.07.2020
Notified Body 0757

Zweiflügeltür
Gangflügel:
Fallenriegel-Schloss mit Obenverriegelung
Standflügel:
Falztreibriegel (ohne Panikfunktion)

Porte à deux vantaux
Vantail de service:
Serrure à mortaiser avec verrouillage supérieur
Vantail semi-fixe:
Bascule à mortaiser (sans fonction panique)

Double leaf door
Access leaf:
Latch and bolt lock with top locking point
Secondary leaf:
Rebate lever bolt (without emergency function)

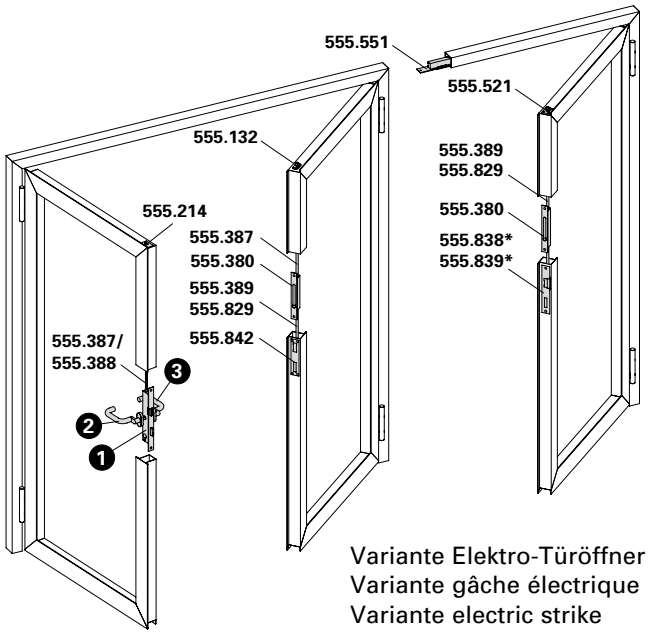

Variante Elektro-Türöffner
Variante gâche électrique
Variante electric strike

	Rostfrei	Stahl Acier Steel								Klassifizierung Classification Classification		
Lichte Durchgang max. bxh in mm Hauteur libre de passage max. lxh en mm Clearance height of max. wxh in mm			60/70									
bei Verriegelung des Standflügels nach oben en cas de verrouillage du vantail semi-fixe, vers le haut for locking the secondary leaf at the top	2450 x 2500	3000 x 3000	2800 x 2500							$EI_2$30	S_a/S_{200}	C5
										$EI_1$30	S_a/S_{200}	C5
bei Verriegelung des Standflügels nach oben und unten en cas de verrouillage du vantail semi-fixe, vers le haut et le bas for locking the secondary leaf at the top and bottom										$EI_2$30	S_a/S_{200}	C5
										$EI_1$30	S_a/S_{200}	C5
bei Verriegelung des Standflügels nach oben en cas de verrouillage du vantail semi-fixe, vers le haut for locking the secondary leaf at the top	2440 x 2610	2419 x 3168							2800 x 2500	$EI_2$30		
										$EI_1$30		
bei Verriegelung des Standflügels nach oben und unten en cas de verrouillage du vantail semi-fixe, vers le haut et le bas for locking the secondary leaf at the top and bottom										$EI_2$30		
										$EI_1$30		

ift Rosenheim
Notifizierte Produktzertifizierungsstelle
13-003089-PR02
17.07.2020
Notified Body 0757

Pos.	1		2	3
Norm	Schloss Serrure Lock	Funktion Fonction Function	Beschlag Bandseite Ferrure côté paumelle Fitting hinge side	Beschlag Bandgegenseite Ferrure côté opposé au paumelle Fitting side opposite hinge
	555.814 ø 22 555.815 ø 17	Normalfunktion Fonction standard Standard function	 Drücker oder Stossgriff Poignée ou poignée de tirage Handle or pull handle	 Drücker oder Stossgriff Poignée ou poignée de tirage Handle or pull handle
	555.816 ø 22 555.818 ø 17	Panikfunktion B Fonction B panique Emergency function B	 Drücker Poignée Handle	 Drücker Poignée Handle
	555.820 ø 22 555.821 ø 17	Panikfunktion E Fonction E panique Emergency function E	 Stossgriff Poignée de tirage Pull handle	 Drücker Poignée Handle
	555.816 ø 22 555.818 ø 17	Panikfunktion B Fonction B panique Emergency function B	 Drücker Poignée Handle	 Stangengriff / Druckstange Barre panique / Barre à pousser Push-bar / Touch-bar
	555.820 ø 22 555.821 ø 17	Panikfunktion E Fonction E panique Emergency function E	 Stossgriff Poignée de tirage Pull handle	 Stangengriff / Druckstange Barre panique / Barre à pousser Push-bar

* Variante mit Elektro-Türöffner nur für Normal- und Panikfunktion E

* Variante avec gâche électrique, uniquement pour fonction standard et fonction E panique

* Variation with electric strike only for standard function and emergency function E

Zweiflügeltür (Vollpanik)
Gangflügel:
Fallenriegel-Schloss mit Obenverriegelung
Standflügel:
Panik-Gegenkasten oder ohne Verriegelung

Porte à deux vantaux (panique)
Vantail de service:
Serrure à mortaiser avec verrouillage supérieur
Vantail semi-fixe:
Serrure contre-bascule panique ou sans verrouillage

Double leaf door (panic)
Access leaf:
Latch and bolt lock with top locking point
Secondary leaf:
Shoot bolt lock with emergency function or without locking point

Teilpanik
Panique partielle
Partial panic function

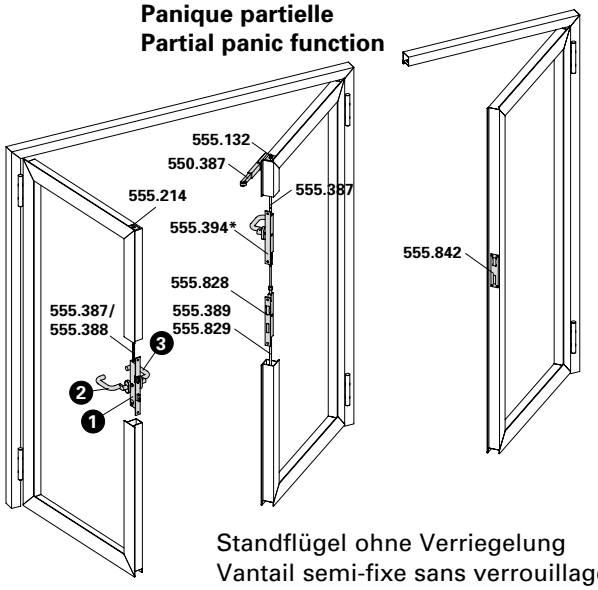

Standflügel ohne Verriegelung
Vantail semi-fixe sans verrouillage
Secondary leaf without locking

	Rostfrei	Stahl Acier Steel								Klassifizierung Classification Classification		
Lichte Durchgang max. bxh in mm Hauteur libre de passage max. lxh en mm Clearance height of max. wxh in mm			60/70									
bei Verriegelung des Standflügels nach oben en cas de verrouillage du vantail semi-fixe, vers le haut for locking the secondary leaf at the top										$EI_2$30	S_a/S_{200}	C5
										$EI_1$30	S_a/S_{200}	C5
bei Verriegelung des Standflügels nach oben und unten en cas de verrouillage du vantail semi-fixe, vers le haut et le bas for locking the secondary leaf at the top and bottom	2450 x 2500	3000 x 3000	2800 x 2500							$EI_2$30	S_a/S_{200}	C5
										$EI_1$30	S_a/S_{200}	C5
bei Verriegelung des Standflügels nach oben en cas de verrouillage du vantail semi-fixe, vers le haut for locking the secondary leaf at the top	2440 x 2610	2419 x 3168							2800 x 2500	$EI_2$30		
										$EI_1$30		
bei Verriegelung des Standflügels nach oben und unten en cas de verrouillage du vantail semi-fixe, vers le haut et le bas for locking the secondary leaf at the top and bottom										$EI_2$30		
										$EI_1$30		

ift Rosenheim
Notifizierte Produktzertifizierungsstelle
13-003089-PR02
17.07.2020
Notified Body 0732

Pos.	1		2	3
Norm	Schloss Serrure Lock	Funktion Fonction Function	Beschlag Bandseite Ferrure côté paumelle Fitting hinge side	Beschlag Bandgegenseite Ferrure côté opposé au paumelle Fitting side opposite hinge
	555.822 ø 22 555.824 ø 17	Panikfunktion B Fonction B panique Emergency function B	 Drücker Poignée Handle	 Drücker Poignée Handle
	555.826 ø 22 555.827 ø 17	Panikfunktion E Fonction E panique Emergency function E	 Stossgriff Poignée de tirage Pull handle	 Stossgriff Poignée de tirage Pull handle
	555.822 ø 22 555.824 ø 17	Panikfunktion B Fonction B panique Emergency function B	 Drücker Poignée Handle	 Stangengriff / Druckstange Barre panique / Barre à pousser Push-bar / Touch-bar
	555.826 ø 22 555.827 ø 17	Panikfunktion E Fonction E panique Emergency function E	 Stossgriff Poignée de tirage Pull handle	 Stangengriff / Druckstange Barre panique / Barre à pousser Push-bar / Touch-bar

* Umlenkschloss 555.394 wahlweise bei EN 179 einsetzbar

* Verrou de dérivation 555.394 possible avec EN 179

* Off-set lock 555.394 can be used for EN 179

ift Rosenheim
Notifizierte Produktzertifizierungsstelle
13-003089-PR02
17.07.2020
Notified Body 0757

Einflügeltür
Mehrfachverriegelungs-Schloss
selbstverriegelnd
oder
nicht selbstverriegelnd mit Bimetallasche

Porte à un vantail
Serrure à verrouillage multiple
auto-verrouillables
ou
pas auto-verrouillables avec languette bimétal

Single leaf door
Multipoint lock
self-closing
or
not self-closing with bimetal latch

Variante motorisiert mit 555.641
Variante motorisé avec 555.641
Version motorized with 555.641

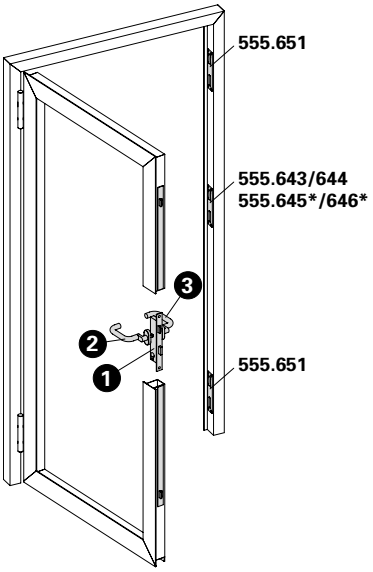

	Rostfrei	Stahl Acier Steel								Klassifizierung Classification Classification		
Lichte Durchgang max. bxh in mm Hauteur libre de passage max. lxh en mm Clearance height of max. wxh in mm			60/70									
bei Mehrfachverriegelungs-Schloss en cas de serrure à verrouillage multiple for multipoint lock	1400 x 2500 1220 x 2610	1500 x 3000 1210 x 3168	1400 x 2500	1500 x 2425	1500 x 3000					$EI_2$30	S_a/S_{200}	C5
										$EI_1$30	S_a/S_{200}	C5
								1100 x 2100	1400 x 2500	$EI_2$30		
										$EI_1$30		

Pos.	1		2		3	
Norm	Schloss Serrure Lock	Funktion Fonction Function	Beschlag Bandseite Ferrure côté paumelle Fitting hinge side		Beschlag Bandgegenseite Ferrure côté opposé au paumelle Fitting side opposite hinge	
	555.600 ø 22 555.601 ø 22 555.604 ø 22 555.602 ø 17 555.603 ø 17 555.605 ø 17	Normalfunktion Fonction standard Standard function		Drücker oder Stossgriff Poignée ou poignée de poussée Handle or push handle		Drücker oder Stossgriff Poignée ou poignée de poussée Handle or push handle
 	555.606 ø 22 555.608 ø 22 555.610 ø 17 555.612 ø 17	*Panikfunktion B *Fonction B panique *Emergency function B		Drücker Poignée Handle		Drücker Poignée Handle (EN 179)
						Stangengriff / Druckstange Barre panique / Barre à pousser Push-bar / Touch-bar (EN 1125)
 	555.614 ø 22 555.616 ø 22 555.618 ø 17 555.620 ø 17	*Panikfunktion E *Fonction E panique *Emergency function E		Stossgriff Poignée de poussée Push handle		Drücker Poignée Handle (EN 179)
						Stangengriff / Druckstange Barre panique / Barre à pousser Push-bar / Touch-bar (EN 1125)

Zweiflügeltür (Teilpanik)
Mehrfachverriegelungs-Schloss
Gangflügel: Selbstverriegelnd oder
nicht selbstverriegelnd mit Bimetallasche
Standflügel: Falztreibriegel (ohne Panikfunktion,
mechanisch verriegelt)

Porte à deux vantaux (panique partielle)
Serrure à verrouillage multiple
Vantail de service: Auto-verrouillable ou
pas auto-verrouillables avec languette bimétal
Vantail semi-fixe: Bascule à mortaiser (sans fonction panique,
verrouillage mécanique)

Double leaf door (partial panic function)
Multipoint lock
Access leaf: Self-closing or
not self-closing with bimetal latch
Secondary leaf: Rebate lever bolt (without emergency
function, locked mechanically)

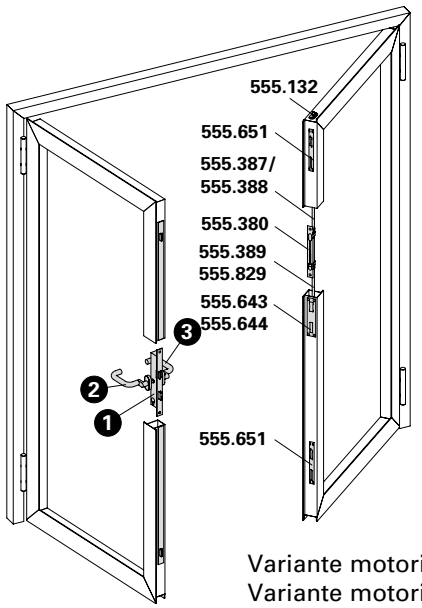

Variante motorisiert mit 555.641
Variante motorisé avec 555.641
Version motorized with 555.641

	Rostfrei Inox Stainless Steel	Stahl Acier Steel								Klassifizierung Classification Classification		
Lichte Durchgang max. bxh in mm Hauteur libre de passage max. lxh en mm Clearance height of max. wxh in mm			60/70									
bei Verriegelung des Standflügels nach oben en cas de verrouillage du vantail semi-fixe, vers le haut for locking the secondary leaf at the top	2450 x 2500	3000 x 3000	2800 x 2500	3000 x 2425	3000 x 3000					$EI_2$30	S_a/S_{200}	C5
										$EI_1$30	S_a/S_{200}	C5
bei Verriegelung des Standflügels nach oben und unten en cas de verrouillage du vantail semi-fixe, vers le haut et le bas for locking the secondary leaf at the top and bottom										$EI_2$30	S_a/S_{200}	C5
										$EI_1$30	S_a/S_{200}	C5
bei Verriegelung des Standflügels nach oben en cas de verrouillage du vantail semi-fixe, vers le haut for locking the secondary leaf at the top	2440 x 2610	2419 x 3168							2800 x 2500	$EI_2$30		
										$EI_1$30		
bei Verriegelung des Standflügels nach oben und unten en cas de verrouillage du vantail semi-fixe, vers le haut et le bas for locking the secondary leaf at the top and bottom										$EI_2$30		
										$EI_1$30		

ift Rosenheim
Notifizierte Produktzertifizierungsstelle
13-003089-PR02
17.07.2020
Notified Body 0757

Pos.	1		2		3	
Norm	Schloss Serrure Lock	Funktion Fonction Function	Beschlag Bandseite Ferrure côté paumelle Fitting hinge side		Beschlag Bandgegenseite Ferrure côté opposé au paumelle Fitting side opposite hinge	
	555.600 ø 22 555.601 ø 22 555.604 ø 22 555.602 ø 17 555.603 ø 17 555.605 ø 17	Normalfunktion Fonction standard Standard function		Drücker oder Stossgriff Poignée ou poignée de poussée Handle or push handle		Drücker oder Stossgriff Poignée ou poignée de poussée Handle or push handle
 	555.606 ø 22 555.608 ø 22 555.610 ø 17 555.612 ø 17	*Panikfunktion B *Fonction B panique *Emergency function B		Drücker Poignée Handle		Drücker Poignée Handle (EN 179)
						Stangengriff / Druckstange Barre panique / Barre à pousser Push-bar / Touch-bar (EN 1125)
 	555.614 ø 22 555.616 ø 22 555.618 ø 17 555.620 ø 17	*Panikfunktion E *Fonction E panique *Emergency function E		Stossgriff Poignée de poussée Push handle		Drücker Poignée Handle (EN 179)
						Stangengriff / Druckstange Barre panique / Barre à pousser Push-bar / Touch-bar (EN 1125)

Zweiflügeltür (Teilpanik)
Mehrfachverriegelungs-Schloss
Gangflügel: Selbstverriegelnd oder
nicht selbstverriegelnd mit Bimetallasche
Standflügel: Falztreibriegel (ohne Panikfunktion, selbstverriegelnd)

Porte à deux vantaux (panique partielle)
Serrure à verrouillage multiple
Vantail de service: Auto-verrouillable ou
pas auto-verrouillables avec languette bimétal
Vantail semi-fixe: Bascule à mortaiser (sans fonction panique,
auto-verrouillable)

Double leaf door (partial panic function)
Multipoint lock
Access leaf: Self-closing or
not self-closing with bimetal latch
Secondary leaf: Rebate lever bolt (without emergency function,
self-closing)

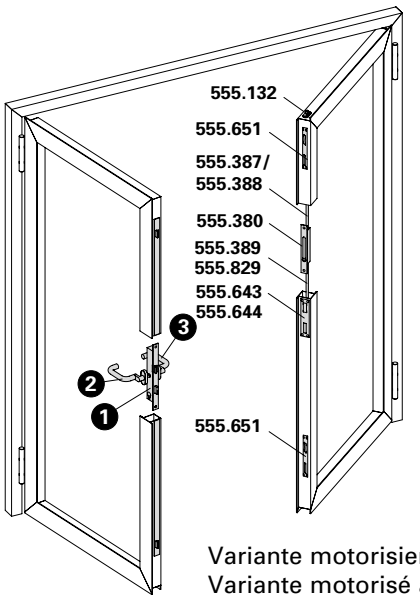

Variante motorisiert mit 555.641
Variante motorisé avec 555.641
Version motorized with 555.641

	Rostfrei	Stahl Acier Steel								Klassifizierung Classification Classification		
Lichte Durchgang max. bxh in mm Hauteur libre de passage max. lxh en mm Clearance height of max. wxh in mm			60/70									
bei Verriegelung des Standflügels nach oben en cas de verrouillage du vantail semi-fixe, vers le haut for locking the secondary leaf at the top	2450 x 2500	3000 x 3000	2800 x 2500	3000 x 2425	3000 x 3000					$EI_2$30	S_a/S_{200}	C5
										$EI_1$30	S_a/S_{200}	C5
bei Verriegelung des Standflügels nach oben und unten en cas de verrouillage du vantail semi-fixe, vers le haut et le bas for locking the secondary leaf at the top and bottom										$EI_2$30	S_a/S_{200}	C5
										$EI_1$30	S_a/S_{200}	C5
bei Verriegelung des Standflügels nach oben en cas de verrouillage du vantail semi-fixe, vers le haut for locking the secondary leaf at the top	2440 x 2610	2419 x 3168							2800 x 2500	$EI_2$30		
										$EI_1$30		
bei Verriegelung des Standflügels nach oben und unten en cas de verrouillage du vantail semi-fixe, vers le haut et le bas for locking the secondary leaf at the top and bottom										$EI_2$30		
										$EI_1$30		

ift Rosenheim
Notifizierte Produktzertifizierungsstelle
13-003089-PR02
17.07.2020
Notified Body 0757

Pos.	①		②		③	
Norm	Schloss Serrure Lock	Funktion Fonction Function	Beschlag Bandseite Ferrure côté paumelle Fitting hinge side		Beschlag Bandgegenseite Ferrure côté opposé au paumelle Fitting side opposite hinge	
	555.600 ø 22 555.601 ø 22 555.604 ø 22 555.602 ø 17 555.603 ø 17 555.605 ø 17	Normalfunktion Fonction standard Standard function		Drücker oder Stossgriff Poignée ou poignée de poussée Handle or push handle		Drücker oder Stossgriff Poignée ou poignée de poussée Handle or push handle
 	555.606 ø 22 555.608 ø 22 555.610 ø 17 555.612 ø 17	*Panikfunktion B *Fonction B panique *Emergency function B		Drücker Poignée Handle		Drücker Poignée Handle (EN 179)
						Stangengriff / Druckstange Barre panique / Barre à pousser Push-bar / Touch-bar (EN 1125)
 	555.614 ø 22 555.616 ø 22 555.618 ø 17 555.620 ø 17	*Panikfunktion E *Fonction E panique *Emergency function E		Stossgriff Poignée de poussée Push handle		Drücker Poignée Handle (EN 179)
						Stangengriff / Druckstange Barre panique / Barre à pousser Push-bar / Touch-bar (EN 1125)

Zweiflügeltür (Vollpanik)
Mehrfachverriegelungs-Schloss
Gangflügel: Selbstverriegelnd oder
nicht selbstverriegelnd mit Bimetallasche
Standflügel: Selbstverriegelnd (Panik-Gegenkasten)

Porte à deux vantaux (panique)
Serrure à verrouillage multiple
Vantail de service: Auto-verrouillable ou
pas auto-verrouillables avec languette bimétal
Vantail semi-fixe: Auto-verrouillable (Serrure contre-bascule panique)

Double leaf door (panic)
Multipoint lock
Access leaf: Self-closing or
not self-closing with bimetal latch
Secondary leaf: Self-closing (Shoot bolt lock with emergency function)

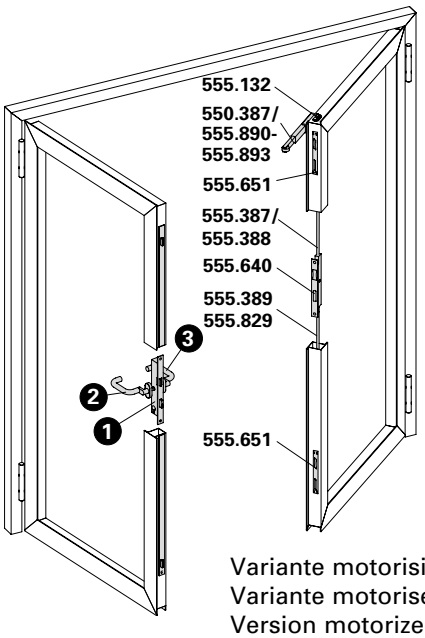

Variante motorisiert mit 555.641
Variante motorisé avec 555.641
Version motorized with 555.641

	Rostfrei / Inox Stainless Steel	Stahl Acier Steel								Klassifizierung Classification Classification		
Lichte Durchgang max. bxh in mm Hauteur libre de passage max. lxh en mm Clearance height of max. wxh in mm			60/70									
bei Verriegelung des Standflügels nach oben en cas de verrouillage du vantail semi-fixe, vers le haut for locking the secondary leaf at the top	2450 x 2500	3000 x 3000	2800 x 2500	3000 x 2425	3000 x 3000					$EI_2$30	S_a/S_{200}	C5
										$EI_1$30	S_a/S_{200}	C5
bei Verriegelung des Standflügels nach oben und unten en cas de verrouillage du vantail semi-fixe, vers le haut et le bas for locking the secondary leaf at the top and bottom										$EI_2$30	S_a/S_{200}	C5
										$EI_1$30	S_a/S_{200}	C5
bei Verriegelung des Standflügels nach oben en cas de verrouillage du vantail semi-fixe, vers le haut for locking the secondary leaf at the top	2440 x 2610	2419 x 3168							2800 x 2500	$EI_2$30		
										$EI_1$30		
bei Verriegelung des Standflügels nach oben und unten en cas de verrouillage du vantail semi-fixe, vers le haut et le bas for locking the secondary leaf at the top and bottom										$EI_2$30		
										$EI_1$30		

ift Rosenheim
Notifizierte Produktzertifizierungsstelle
13-003089-PR02
17.07.2020
Notified Body 0757

Pos.	1		2	3
Norm	Schloss Serrure Lock	Funktion Fonction Function	Beschlag Bandseite Ferrure côté paumelle Fitting hinge side	Beschlag Bandgegenseite Ferrure côté opposé au paumelle Fitting side opposite hinge
EN 179 EN 1125	555.622 ø 22 555.624 ø 22 555.626 ø 17 555.628 ø 17	Panikfunktion B Fonction B panique Emergency function B	 Drücker Poignée Handle	 Drücker Poignée Handle (EN 179)
				 Stangengriff / Druckstange Barre panique / Barre à pousser Push-bar / Touch-bar (EN 1125)
EN 179 EN 1125	555.630 ø 22 555.632 ø 22 555.634 ø 17 555.636 ø 17	Panikfunktion E Fonction E panique Emergency function E	 Stossgriff Poignée de tirage Pull handle	 Drücker Poignée Handle (EN 179)
				 Stangengriff / Druckstange Barre panique / Barre à pousser Push-bar / Touch-bar (EN 1125)

Zweiflügeltür (Vollpanik)
Mehrfachverriegelungs-Schloss
Gangflügel: Selbstverriegelnd oder
nicht selbstverriegelnd mit Bimetallasche
Standflügel: Selbstverriegelnd (Panik-Gegenkasten)

Porte à deux vantaux (panique)
Serrure à verrouillage multiple
Vantail de service: Auto-verrouillable ou
pas auto-verrouillables avec languette bimétal
Vantail semi-fixe: Auto-verrouillable (Serrure contre-bascule panique)

Double leaf door (panic)
Multipoint lock
Access leaf: Self-closing or
not self-closing with bimetal latch
Secondary leaf: Self-closing (Shoot bolt lock with emergency function)

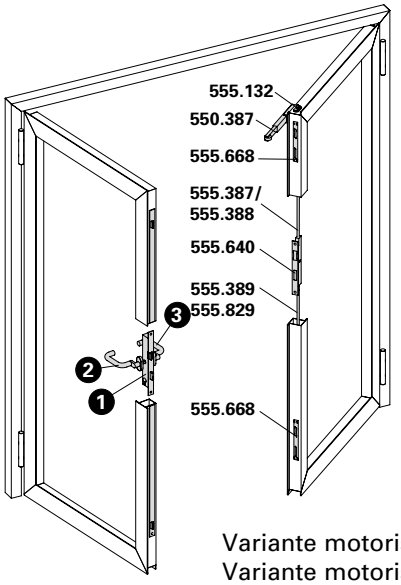

Variante motorisiert mit 555.641
Variante motorisé avec 555.641
Version motorized with 555.641

	Rostfrei	Stahl Acier Steel								Klassifizierung Classification Classification		
Lichte Durchgang max. bxh in mm Hauteur libre de passage max. lxh en mm Clearance height of max. wxh in mm			60/70									
bei Verriegelung des Standflügels nach oben en cas de verrouillage du vantail semi-fixe, vers le haut for locking the secondary leaf at the top	2450 x 2500	3000 x 3000	2800 x 2500	3000 x 2425	3000 x 3000					$EI_2$30	S_a/S_{200}	C5
										$EI_1$30	S_a/S_{200}	C5
bei Verriegelung des Standflügels nach oben und unten en cas de verrouillage du vantail semi-fixe, vers le haut et le bas for locking the secondary leaf at the top and bottom										$EI_2$30	S_a/S_{200}	C5
										$EI_1$30	S_a/S_{200}	C5
bei Verriegelung des Standflügels nach oben en cas de verrouillage du vantail semi-fixe, vers le haut for locking the secondary leaf at the top	2440 x 2610	2419 x 3168							2800 x 2500	$EI_2$30		
										$EI_1$30		
bei Verriegelung des Standflügels nach oben und unten en cas de verrouillage du vantail semi-fixe, vers le haut et le bas for locking the secondary leaf at the top and bottom										$EI_2$30		
										$EI_1$30		

ift Rosenheim
Notifizierte Produktzertifizierungsstelle
13-003089-PR02
17.07.2020
Notified Body 0757

Pos.	1		2	3
Norm	Schloss Serrure Lock	Funktion Fonction Function	Beschlag Bandseite Ferrure côté paumelle Fitting hinge side	Beschlag Bandgegenseite Ferrure côté opposé au paumelle Fitting side opposite hinge
EN 179 EN 1125	555.622 ø 22 555.624 ø 22 555.626 ø 17 555.628 ø 17	Panikfunktion B Fonction B panique Emergency function B	 Drücker Poignée Handle	 Drücker Poignée Handle (EN 179)
				 Stangengriff / Druckstange Barre panique / Barre à pousser Push-bar / Touch-bar (EN 1125)
EN 179 EN 1125	555.630 ø 22 555.632 ø 22 555.634 ø 17 555.636 ø 17	Panikfunktion E Fonction E panique Emergency function E	 Stossgriff Poignée de tirage Pull handle	 Drücker Poignée Handle (EN 179)
				 Stangengriff / Druckstange Barre panique / Barre à pousser Push-bar / Touch-bar (EN 1125)



555.800 ø 22 mm links / rechts
555.801 ø 17 mm links / rechts

Fallenriegel-Schloss mit Edelstahl-Stulp

Normalfunktion
für ein- und zweiflügelige Türen ohne Panik-Funktion

VE = 1 Fallenriegel-Schloss

Einbau mit 499.145/146

Bei Bedarf zusätzlich bestellen:
557.249 Schrauben
555.842 Schliessblech

555.800 ø 22 mm à gauche / à droite
555.801 ø 17 mm à gauche / à droite

Serrure à mortaiser avec têtière en acier Inox

Fonction standard
pour portes à un et deux vantaux sans fonction panique

UV = 1 serrure à mortaiser

Montage avec 499.145/146

Commander en plus si besoin:
557.249 Vis
555.842 Gâche

555.800 ø 22 mm LH / RH
555.801 ø 17 mm LH / RH

Latch and bolt lock with stainless steel face plate

Standard function
for single and double leaf doors without emergency function

PU = 1 latch and bolt lock

Installation with 499.145/146

Order separately if required:
557.249 Screws
555.842 Strike plate

Weitere Ausführungen (Lieferzeit auf Anfrage)

Autres exécutions (délai de fourniture sur demande)

Other designs (delivery time on request)

Art.-Nr. No d'article Part no.	Schlossart Type de serrures Lock type	Funktion Fonction Function	Version Version Version	Zylinder ø Cylindre ø Cylinder ø	Weitere Infos Autres informations More information
597.100	Fallenriegel-Schloss Serrure à mortaiser Latch and bold lock	Normal Standard Standard	links/rechts à gauche/à droite LH/RH	22 mm	mit Schlossüberwachung, ohne Kabel avec serrure surveillée, sans câble with monitoring lock, without cable
597.102	Fallenriegel-Schloss Serrure à mortaiser Latch and bold lock	Normal Standard Standard	links/rechts à gauche/à droite LH/RH	17 mm	mit Schlossüberwachung, ohne Kabel avec serrure surveillée, sans câble with monitoring lock, without cable
597.101	Fallenriegel-Schloss Serrure à mortaiser Latch and bold lock	Normal Standard Standard	links/rechts à gauche/à droite LH/RH	22 mm	mit gesicherter Fallenfeststellung avec blocage sécurisé du pêne with secured latch locking device
597.103	Fallenriegel-Schloss Serrure à mortaiser Latch and bold lock	Normal Standard Standard	links/rechts à gauche/à droite LH/RH	17 mm	mit gesicherter Fallenfeststellung avec blocage sécurisé du pêne with secured latch locking device

ift Rosenheim
Notifizierte Produktzertifizierungsstelle
13-003089-PR02
17.07.2020
Notified Body 0757



555.802 ø 22 mm links / rechts
555.804 ø 17 mm links / rechts

Fallenriegel-Schloss mit Edelstahl-Stulp

Panik-Funktion B
für einflügelige Panik-Türen

Die Schlösser werden standardmässig links ausgeliefert. Sie können mit einigen wenigen Handgriffen auf rechts umgestellt werden.
Ab einer Menge von 10 Stück können die Schlösser als rechts bestellt werden.

EN 179 EN 1125

VE = 1 Fallenriegel-Schloss

Einbau mit 499.145/146

Bei Bedarf zusätzlich bestellen:
557.249 Schrauben
555.842 Schliessblech

555.802 ø 22 mm à gauche / à droite
555.804 ø 17 mm à gauche / à droite

Serrure à mortaiser avec têtière en acier Inox

Fonction B panique
pour porte panique à un vantail

Les serrures sont normalement livrées sur la gauche. Elles peuvent être placées sur la droite en un tournemain.
Les serrures peuvent être commandées sur la droite à partir d'une commande de 10 unités.

UV = 1 serrure à mortaiser

Montage avec 499.145/146

Commander en plus si besoin:
557.249 Vis
555.842 Gâche

555.802 ø 22 mm LH / RH
555.804 ø 17 mm LH / RH

Latch and bolt lock with stainless steel face plate

Emergency function B
for single leaf doors with emergency function

Left-hand locks are provided as standard. You can convert them to right-hand locks in just a few easy steps.
Right-hand locks can be ordered from quantities of 10 and above.

PU = 1 latch and bolt lock

Installation with 499.145/146

Order separately if required:
557.249 Screws
555.842 Strike plate

Weitere Ausführungen (Lieferzeit auf Anfrage)

Autres exécutions (délai de fourniture sur demande)

Other designs (delivery time on request)

Art.-Nr. No d'article Part no.	Schlossart Type de serrures Lock type	Funktion Fonction Function	Version Version Version	Zylinder ø Cylindre ø Cylinder ø	Weitere Infos Autres informations More information
597.105	Fallenriegel-Schloss Serrure à mortaiser Latch and bold lock	Panik-Funktion B Fonction B panique Emergency function B	links/rechts à gauche/à droite LH/RH	22 mm	mit Schlossüberwachung, ohne Kabel avec serrure surveillée, sans câble with monitoring lock, without cable
597.111	Fallenriegel-Schloss Serrure à mortaiser Latch and bold lock	Panik-Funktion B Fonction B panique Emergency function B	links/rechts à gauche/à droite LH/RH	17 mm	mit Schlossüberwachung, ohne Kabel avec serrure surveillée, sans câble with monitoring lock, without cable
597.106	Fallenriegel-Schloss Serrure à mortaiser Latch and bold lock	Panik-Funktion D Fonction D panique Emergency function D	links/rechts à gauche/à droite LH/RH	22 mm	
597.112	Fallenriegel-Schloss Serrure à mortaiser Latch and bold lock	Panik-Funktion D Fonction D panique Emergency function D	links/rechts à gauche/à droite LH/RH	17 mm	

ift Rosenheim
Notifizierte Produktzertifizierungsstelle
13-003089-PR02
17.07.2020
Notified Body 0757

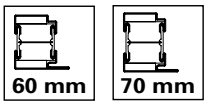

Weitere Ausführungen (Lieferzeit auf Anfrage)

Autres exécutions (délai de fourniture sur demande)

Other designs (delivery time on request)

Art.-Nr. No d'article Part no.	Schlossart Type de serrures Lock type	Funktion Fonction Function	Version Version Version	Zylinder ø Cylindre ø Cylinder ø	Weitere Infos Autres informations More information
597.180	Fallenriegel-Schloss Serrure à mortaiser Latch and bold lock	Sonderausführung Fonction spéciale Special function	links/rechts à gauche/à droite LH/RH	22 mm	selbstverriegelnd auto-verrouillables self-closing
597.182	Fallenriegel-Schloss Serrure à mortaiser Latch and bold lock	Sonderausführung Fonction spéciale Special function	links/rechts à gauche/à droite LH/RH	17 mm	selbstverriegelnd auto-verrouillables self-closing
597.181	Fallenriegel-Schloss Serrure à mortaiser Latch and bold lock	Sonderausführung Fonction spéciale Special function	links/rechts à gauche/à droite LH/RH	22 mm	selbstverriegelnd, mit Schlossüberwachung, ohne Kabel auto-verrouillables, avec serrure surveillée, sans câble self-closing, with monitoring lock, without cable
597.183	Fallenriegel-Schloss Serrure à mortaiser Latch and bold lock	Sonderausführung Fonction spéciale Special function	links/rechts à gauche/à droite LH/RH	17 mm	selbstverriegelnd, mit Schlossüberwachung, ohne Kabel auto-verrouillables, avec serrure surveillée, sans câble self-closing, with monitoring lock, without cable

ift Rosenheim
Notifizierte Produktzertifizierungsstelle
13-003089-PR02
17.07.2020
Notified Body 0757



555.806 ø 22 mm
links / rechts
555.807 ø 17 mm
links / rechts

Fallenriegel-Schloss mit Edelstahl-Stulp

Panik-Funktion E
für einflügelige Panik-Türen

VE = 1 Fallenriegel-Schloss

Einbau mit 499.145/146

Bei Bedarf zusätzlich bestellen:
557.249 Schrauben
555.842 Schliessblech

555.806 ø 22 mm
à gauche / à droite
555.807 ø 17 mm
à gauche / à droite

Serrure à mortaiser avec têtière en acier Inox

Fonction E panique
pour porte panique à un vantail

UV = 1 serrure à mortaiser

Montage avec 499.145/146

Commander en plus si besoin:
557.249 Vis
555.842 Gâche

555.806 ø 22 mm
LH / RH
555.807 ø 17 mm
LH / RH

Latch and bolt lock with stainless steel face plate

Emergency function E
for single leaf doors with emergency function

PU = 1 latch and bolt lock

Installation with 499.145/146

Order separately if required:
557.249 Screws
555.842 Strike plate

EN 179 EN 1125

Weitere Ausführungen (Lieferzeit auf Anfrage)

Autres exécutions (délai de fourniture sur demande)

Other designs (delivery time on request)

Art.-Nr. No d'article Part no.	Schlossart Type de serrures Lock type	Funktion Fonction Function	Version Version Version	Zylinder ø Cylindre ø Cylinder ø	Weitere Infos Autres informations More information
597.116	Fallenriegel-Schloss Serrure à mortaiser Latch and bold lock	Panik-Funktion E Fonction E panique Emergency function E	links/rechts à gauche/à droite LH/RH	22 mm	mit Schlossüberwachung, ohne Kabel avec serrure surveillée, sans câble with monitoring lock, without cable
597.118	Fallenriegel-Schloss Serrure à mortaiser Latch and bold lock	Panik-Funktion E Fonction E panique Emergency function E	links/rechts à gauche/à droite LH/RH	17 mm	mit Schlossüberwachung, ohne Kabel avec serrure surveillée, sans câble with monitoring lock, without cable
597.117	Fallenriegel-Schloss Serrure à mortaiser Latch and bold lock	Panik-Funktion E Fonction E panique Emergency function E	links/rechts à gauche/à droite LH/RH	22 mm	mit gesicherter Fallenfeststellung avec blocage sécurisé du pêne with secured latch locking device
597.119	Fallenriegel-Schloss Serrure à mortaiser Latch and bold lock	Panik-Funktion E Fonction E panique Emergency function E	links/rechts à gauche/à droite LH/RH	17 mm	mit gesicherter Fallenfeststellung avec blocage sécurisé du pêne with secured latch locking device

ift Rosenheim
Notifizierte Produktzertifizierungsstelle
13-003089-PR02
17.07.2020
Notified Body 0757

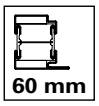

Art.-Nr. No d'article Part no.	Schlossart Type de serrures Lock type	Funktion Fonction Function	Version Version Version	Zylinder ø Cylindre ø Cylinder ø	Weitere Infos Autres informations More information
597.184	Fallenriegel-Schloss Serrure à mortaiser Latch and bold lock	Sonderausführung Fonction spéciale Special function	links/rechts à gauche/à droite LH/RH	22 mm	selbstverriegelnd auto-verrouillables self-closing
597.187	Fallenriegel-Schloss Serrure à mortaiser Latch and bold lock	Sonderausführung Fonction spéciale Special function	links/rechts à gauche/à droite LH/RH	17 mm	selbstverriegelnd auto-verrouillables self-closing
597.185	Fallenriegel-Schloss Serrure à mortaiser Latch and bold lock	Sonderausführung Fonction spéciale Special function	links/rechts à gauche/à droite LH/RH	22 mm	selbstverriegelnd, mit Schlossüberwachung, ohne Kabel auto-verrouillables, avec serrure surveillée, sans câble self-closing, with monitoring lock, without cable
597.188	Fallenriegel-Schloss Serrure à mortaiser Latch and bold lock	Sonderausführung Fonction spéciale Special function	links/rechts à gauche/à droite LH/RH	17 mm	selbstverriegelnd, mit Schlossüberwachung, ohne Kabel auto-verrouillables, avec serrure surveillée, sans câble self-closing, with monitoring lock, without cable
597.186	Fallenriegel-Schloss Serrure à mortaiser Latch and bold lock	Sonderausführung Fonction spéciale Special function	links/rechts à gauche/à droite LH/RH	22 mm	selbstverriegelnd, mit gesicherter Fallenstellung auto-verrouillables, avec blocage sécurisé du pêne self-closing, with secured latch locking device
597.189	Fallenriegel-Schloss Serrure à mortaiser Latch and bold lock	Sonderausführung Fonction spéciale Special function	links/rechts à gauche/à droite LH/RH	17 mm	selbstverriegelnd, mit gesicherter Fallenstellung auto-verrouillables, avec blocage sécurisé du pêne self-closing, with secured latch locking device

ift Rosenheim
ROSENHEIM
Notifizierte Produkt-zertifizierungsstelle
13-003089-PR02
17.07.2020
Notified Body 0751



555.808 ø 22 mm
links / rechts

555.810 ø 17 mm
links / rechts

Fallenriegel-Schloss mit Edelstahl-Stulp

Panik-Funktion B
nur für zweiflügelige Vollpanik-Türen mit Panik-Gegenkasten

Die Schlösser werden standardmässig links ausgeliefert. Sie können mit einigen wenigen Handgriffen auf rechts umgestellt werden.
Ab einer Menge von 10 Stück können die Schlösser als rechts bestellt werden.

555.808 ø 22 mm
à gauche / à droite

555.810 ø 17 mm
à gauche / à droite

Serrure à mortaiser avec têtière en acier Inox

Fonction B panique
seulement pour portes panique à deux vantaux avec serrure contre-bascule panique

Les serrures sont normalement livrées sur la gauche. Elles peuvent être placées sur la droite en un tournemain.
Les serrures peuvent être commandées sur la droite à partir d'une commande de 10 unités.

555.808 ø 22 mm
LH / RH

555.810 ø 17 mm
LH / RH

Latch and bolt lock with stainless steel face plate

Emergency function B
only for double leaf doors with emergency function with shoot bolt lock with emergency function

Left-hand locks are provided as standard. You can convert them to right-hand locks in just a few easy steps.
Right-hand locks can be ordered from quantities of 10 and above.





VE = 1 Fallenriegel-Schloss

Einbau mit 499.145/146

Bei Bedarf zusätzlich bestellen:
557.249 Schrauben

UV = 1 serrure à mortaiser

Montage avec 499.145/146

Commander en plus si besoin:
557.249 Vis

PU = 1 latch and bolt lock

Installation with 499.145/146

Order separately if required:
557.249 Screws

Weitere Ausführungen (Lieferzeit auf Anfrage)

Autres exécutions (délai de fourniture sur demande)

Other designs (delivery time on request)

Art.-Nr. No d'article Part no.	Schlossart Type de serrures Lock type	Funktion Fonction Function	Version Version Version	Zylinder ø Cylindre ø Cylinder ø	Weitere Infos Autres informations More information
597.121	Fallenriegel-Schloss Serrure à mortaiser Latch and bold lock	Panik-Funktion B Fonction B panique Emergency function B	links/rechts à gauche/à droite LH/RH	22 mm	mit Schlossüberwachung, ohne Kabel avec serrure surveillée, sans câble with monitoring lock, without cable
597.127	Fallenriegel-Schloss Serrure à mortaiser Latch and bold lock	Panik-Funktion B Fonction B panique Emergency function B	links/rechts à gauche/à droite LH/RH	17 mm	mit Schlossüberwachung, ohne Kabel avec serrure surveillée, sans câble with monitoring lock, without cable
597.122	Fallenriegel-Schloss Serrure à mortaiser Latch and bold lock	Panik-Funktion D Fonction D panique Emergency function D	links/rechts à gauche/à droite LH/RH	22 mm	
597.128	Fallenriegel-Schloss Serrure à mortaiser Latch and bold lock	Panik-Funktion D Fonction D panique Emergency function D	links/rechts à gauche/à droite LH/RH	17 mm	

ift Rosenheim
Notifizierte Produktzertifizierungsstelle
13-003089-PR02
17.07.2020
Notified Body 0757

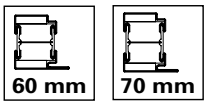

Art.-Nr. No d'article Part no.	Schlossart Type de serrures Lock type	Funktion Fonction Function	Version Version Version	Zylinder ø Cylindre ø Cylinder ø	Weitere Infos Autres informations More information
597.190	Fallenriegel-Schloss Serrure à mortaiser Latch and bold lock	Sonderausführung Fonction spéciale Special function	links/rechts à gauche/à droite LH/RH	22 mm	selbstverriegelnd auto-verrouillables self-closing
597.192	Fallenriegel-Schloss Serrure à mortaiser Latch and bold lock	Sonderausführung Fonction spéciale Special function	links/rechts à gauche/à droite LH/RH	17 mm	selbstverriegelnd auto-verrouillables self-closing
597.191	Fallenriegel-Schloss Serrure à mortaiser Latch and bold lock	Sonderausführung Fonction spéciale Special function	links/rechts à gauche/à droite LH/RH	22 mm	selbstverriegelnd, mit Schlossüberwachung, ohne Kabel auto-verrouillables, avec serrure surveillée, sans câble self-closing, with monitoring lock, without cable
597.193	Fallenriegel-Schloss Serrure à mortaiser Latch and bold lock	Sonderausführung Fonction spéciale Special function	links/rechts à gauche/à droite LH/RH	17 mm	selbstverriegelnd, mit Schlossüberwachung, ohne Kabel auto-verrouillables, avec serrure surveillée, sans câble self-closing, with monitoring lock, without cable

ift Rosenheim
Notifizierte Produktzertifizierungsstelle
13-003089-PR02
17.07.2020
Notified Body 0757



555.812 ø 22 mm
links / rechts
555.813 ø 17 mm
links / rechts

Fallenriegel-Schloss mit Edelstahl-Stulp

Panik-Funktion E
nur für zweiflügelige Vollpanik-Türen mit Panik-Gegenkasten

VE = 1 Fallenriegel-Schloss

Einbau mit 499.145/146

Bei Bedarf zusätzlich bestellen:
557.249 Schrauben

555.812 ø 22 mm
à gauche / à droite
555.813 ø 17 mm
à gauche / à droite

Serrure à mortaiser avec têtière en acier Inox

Fonction E panique
seulement pour portes panqiue à deux vantaux avec serrure contre-bascule panique

UV = 1 serrure à mortaiser

Montage avec 499.145/146

Commander en plus si besoin:
557.249 Vis

555.812 ø 22 mm
LH / RH
555.813 ø 17 mm
LH / RH

Latch and bolt lock with stainless steel face plate

Emergency function E
only for double leaf doors with emergency function with shoot bolt lock with emergency function

PU = 1 latch and bolt lock

Installation with 499.145/146

Order separately if required:
557.249 Screws

EN 179 EN 1125

Weitere Ausführungen (Lieferzeit auf Anfrage)

Autres exécutions (délai de fourniture sur demande)

Other designs (delivery time on request)

Art.-Nr. No d'article Part no.	Schlossart Type de serrures Lock type	Funktion Fonction Function	Version Version Version	Zylinder ø Cylindre ø Cylinder ø	Weitere Infos Autres informations More information
597.132	Fallenriegel-Schloss Serrure à mortaiser Latch and bold lock	Panik-Funktion E Fonction E panique Emergency function E	links/rechts à gauche/à droite LH/RH	22 mm	mmit Schlossüberwachung, ohne Kabel avec serrure surveillée, sans câble with monitoring lock, without cable
597.134	Fallenriegel-Schloss Serrure à mortaiser Latch and bold lock	Panik-Funktion E Fonction E panique Emergency function E	links/rechts à gauche/à droite LH/RH	17 mm	mit Schlossüberwachung, ohne Kabel avec serrure surveillée, sans câble with monitoring lock, without cable
597.133	Fallenriegel-Schloss Serrure à mortaiser Latch and bold lock	Panik-Funktion E Fonction E panique Emergency function E	links/rechts à gauche/à droite LH/RH	22 mm	mit gesicherter Fallenfeststellung avec blocage sécurisé du pêne with secured latch locking device
597.135	Fallenriegel-Schloss Serrure à mortaiser Latch and bold lock	Panik-Funktion E Fonction E panique Emergency function E	links/rechts à gauche/à droite LH/RH	17 mm	mit gesicherter Fallenfeststellung avec blocage sécurisé du pêne with secured latch locking device

ift Rosenheim
Notifizierte Produktzertifizierungsstelle
13-003089-PR02
17.07.2020
Notified Body 0757

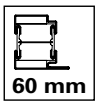

Art.-Nr. No d'article Part no.	Schlossart Type de serrures Lock type	Funktion Fonction Function	Version Version Version	Zylinder ø Cylindre ø Cylinder ø	Weitere Infos Autres informations More information
597.194	Fallenriegel-Schloss Serrure à mortaiser Latch and bold lock	Sonderausführung Fonction spéciale Special function	links/rechts à gauche/à droite LH/RH	22 mm	selbstverriegelnd auto-verrouillables self-closing
597.197	Fallenriegel-Schloss Serrure à mortaiser Latch and bold lock	Sonderausführung Fonction spéciale Special function	links/rechts à gauche/à droite LH/RH	17 mm	selbstverriegelnd auto-verrouillables self-closing
597.195	Fallenriegel-Schloss Serrure à mortaiser Latch and bold lock	Sonderausführung Fonction spéciale Special function	links/rechts à gauche/à droite LH/RH	22 mm	selbstverriegelnd, mit Schlossüberwachung, ohne Kabel auto-verrouillables, avec serrure surveillée, sans câble self-closing, with monitoring lock, without cable
597.198	Fallenriegel-Schloss Serrure à mortaiser Latch and bold lock	Sonderausführung Fonction spéciale Special function	links/rechts à gauche/à droite LH/RH	17 mm	selbstverriegelnd, mit Schlossüberwachung, ohne Kabel auto-verrouillables, avec serrure surveillée, sans câble self-closing, with monitoring lock, without cable
597.196	Fallenriegel-Schloss Serrure à mortaiser Latch and bold lock	Sonderausführung Fonction spéciale Special function	links/rechts à gauche/à droite LH/RH	22 mm	selbstverriegelnd, mit gesicherter Fallenstellung auto-verrouillables, avec blocage sécurisé du pêne self-closing, with secured latch locking device
597.199	Fallenriegel-Schloss Serrure à mortaiser Latch and bold lock	Sonderausführung Fonction spéciale Special function	links/rechts à gauche/à droite LH/RH	17 mm	selbstverriegelnd, mit gesicherter Fallenstellung auto-verrouillables, avec blocage sécurisé du pêne self-closing, with secured latch locking device

ift Rosenheim
Notifizierte Produkt-zertifizierungsstelle
13-003089-PR02
17.07.2020
Notified Body 0757



555.814 ø 22 mm
links / rechts
555.815 ø 17 mm
links / rechts

Fallenriegel-Schloss mit Edelstahl-Stulp, vorgerichtet für obere Verriegelung

Normalfunktion mit Leerlauf
für ein- und zweiflügelige Türen ohne Panik-Funktion

VE = 1 Fallenriegel-Schloss

Einbau mit 499.145/146

** Einsatz nur mit oberer Verriegelungsstange*

Bei Bedarf zusätzlich bestellen:

557.249	Schrauben
555.387/388	Stange für obere Verriegelung
555.214	Schnappriegel für obere Verriegelung
555.842	Schliessblech

555.814 ø 22 mm
à gauche / à droite
555.815 ø 17 mm
à gauche / à droite

Serrure à mortaiser avec têtière en acier Inox, préparée pour verrouillage supérieur

Fonction standard avec marche à vide
pour portes à un et deux vantaux sans fonction panique

UV = 1 serrure à mortaiser

Montage avec 499.145/146

** Utilisation seulement avec barre de verrouillage supérieure*

Commander en plus si besoin:

557.249	Vis
555.387/388	Barre pour verrouillage supérieur
555.214	Pêne à ressort pour verrouillage supérieur
555.842	Gâche

555.814 ø 22 mm
LH / RH
555.815 ø 17 mm
LH / RH

Latch and bolt lock with stainless steel face plate, preconfigured for top locking point

Standard operation with disengagement
for single and double leaf doors without emergency function

PU = 1 latch and bolt lock

Installation with 499.145/146

** For use only with top locking bar*

Order separately if required:

557.249	Screws
555.387/388	Bar for top locking point
555.214	Safety catch for top locking point
555.842	Strike plate

Weitere Ausführungen (Lieferzeit auf Anfrage)

Autres exécutions (délai de fourniture sur demande)

Other designs (delivery time on request)

Art.-Nr. No d'article Part no.	Schlossart Type de serrures Lock type	Funktion Fonction Function	Version Version Version	Zylinder ø Cylindre ø Cylinder ø	Weitere Infos Autres informations More information
597.136	Fallenriegel-Schloss Serrure à mortaiser Latch and bolt lock	Normal Standard Standard	links/rechts à gauche/à droite LH/RH	22 mm	mit Schlossüberwachung, ohne Kabel avec serrure surveillée, sans câble with monitoring lock, without cable
597.138	Fallenriegel-Schloss Serrure à mortaiser Latch and bolt lock	Normal Standard Standard	links/rechts à gauche/à droite LH/RH	17 mm	mit Schlossüberwachung, ohne Kabel avec serrure surveillée, sans câble with monitoring lock, without cable
597.137	Fallenriegel-Schloss Serrure à mortaiser Latch and bolt lock	Normal Standard Standard	links/rechts à gauche/à droite LH/RH	22 mm	mit gesicherter Fallenfeststellung avec blocage sécurisé du pêne with secured latch locking device
597.139	Fallenriegel-Schloss Serrure à mortaiser Latch and bolt lock	Normal Standard Standard	links/rechts à gauche/à droite LH/RH	17 mm	mit gesicherter Fallenfeststellung avec blocage sécurisé du pêne with secured latch locking device

60 mm | 70 mm



EN 179 | EN 1125

555.816 ø 22 mm links / rechts
555.818 ø 17 mm links / rechts

Fallenriegel-Schloss mit Edelstahl-Stulp, vorgerichtet für obere Verriegelung

Panik-Funktion B
für einflügelige Panik-Türen

Die Schlösser werden standardmässig links ausgeliefert. Sie können mit einigen wenigen Handgriffen auf rechts umgestellt werden.
Ab einer Menge von 10 Stück können die Schlösser als rechts bestellt werden.

VE = 1 Fallenriegel-Schloss

Einbau mit 499.145/146

** Einsatz nur mit oberer Verriegelungsstange*

Bei Bedarf zusätzlich bestellen:

557.249	Schrauben
555.387/388	Stange für obere Verriegelung
555.214	Schnappriegel für obere Verriegelung
555.842	Schliessblech

555.816 ø 22 mm à gauche / à droite
555.818 ø 17 mm à gauche / à droite

Serrure à mortaiser avec têtière en acier Inox, préparée pour verrouillage supérieur

Fonction B panique
pour porte panique à un vantail

Les serrures sont normalement livrées sur la gauche. Elles peuvent être placées sur la droite en un tournemain.
Les serrures peuvent être commandées sur la droite à partir d'une commande de 10 unités.

UV = 1 serrure à mortaiser

Montage avec 499.145/146

** Utilisation seulement avec barre de verrouillage supérieure*

Commander en plus si besoin:

557.249	Vis
555.387/388	Barre pour verrouillage supérieur
555.214	Pêne à ressort pour verrouillage supérieur
555.842	Gâche

555.816 ø 22 mm LH / RH
555.818 ø 17 mm LH / RH

Latch and bolt lock with stainless steel face plate, pre-configured for top locking point

Emergency function B
for single leaf doors with emergency function

Left-hand locks are provided as standard. You can convert them to right-hand locks in just a few easy steps.
Right-hand locks can be ordered from quantities of 10 and above.

PU = 1 latch and bolt lock

Installation with 499.145/146

** For use only with top locking bar*

Order separately if required:

557.249	Screws
555.387/388	Bar for top locking point
555.214	Safety catch for top locking point
555.842	Strike plate

Weitere Ausführungen (Lieferzeit auf Anfrage)

Autres exécutions (délai de fourniture sur demande)

Other designs (delivery time on request)

Art.-Nr. No d'article Part no.	Schlossart Type de serrures Lock type	Funktion Fonction Function	Version Version Version	Zylinder ø Cylindre ø Cylinder ø	Weitere Infos Autres informations More information
597.141	Fallenriegel-Schloss Serrure à mortaiser Latch and bold lock	Panik-Funktion B Fonction B panique Emergency function B	links/rechts à gauche/à droite LH/RH	22 mm	mit Schlossüberwachung, ohne Kabel avec serrure surveillée, sans câble with monitoring lock, without cable
597.147	Fallenriegel-Schloss Serrure à mortaiser Latch and bold lock	Panik-Funktion B Fonction B panique Emergency function B	links/rechts à gauche/à droite LH/RH	17 mm	mit Schlossüberwachung, ohne Kabel avec serrure surveillée, sans câble with monitoring lock, without cable
597.142	Fallenriegel-Schloss Serrure à mortaiser Latch and bold lock	Panik-Funktion D Fonction D panique Emergency function D	links/rechts à gauche/à droite LH/RH	22 mm	
597.148	Fallenriegel-Schloss Serrure à mortaiser Latch and bold lock	Panik-Funktion D Fonction D panique Emergency function D	links/rechts à gauche/à droite LH/RH	17 mm	

ift Rosenheim
Notifizierte Produktzertifizierungsstelle
13-003089-PR02
17.07.2020
Notified Body 0757

JANSEN





555.820 ø 22 mm
links / rechts
555.821 ø 17 mm
links / rechts

Fallenriegel-Schloss mit Edelstahl-Stulp, vorgerichtet für obere Verriegelung

Panik-Funktion E
für einflügelige Panik-Türen

VE = 1 Fallenriegel-Schloss

Einbau mit 499.145/146

** Einsatz nur mit oberer Verriegelungsstange*

Bei Bedarf zusätzlich bestellen:

557.249	Schrauben
555.387/388	Stange für obere Verriegelung
555.214	Schnappriegel für obere Verriegelung
555.842	Schliessblech

555.820 ø 22 mm
à gauche / à droite
555.821 ø 17 mm
à gauche / à droite

Serrure à mortaiser avec têtière en acier Inox, préparée pour verrouillage supérieur

Fonction E panique
pour porte panique à un vantail

UV = 1 serrure à mortaiser

Montage avec 499.145/146

** Utilisation seulement avec barre de verrouillage supérieure*

Commander en plus si besoin:

557.249	Vis
555.387/388	Barre pour verrouillage supérieur
555.214	Pêne à ressort pour verrouillage supérieur
555.842	Gâche

555.820 ø 22 mm
LH / RH
555.821 ø 17 mm
LH / RH

Latch and bolt lock with stainless steel face plate, pre-configured for top locking point

Emergency function E
for single leaf doors with emergency function

PU = 1 latch and bolt lock

Installation with 499.145/146

** For use only with top locking bar*

Order separately if required:

557.249	Screws
555.387/388	Bar for top locking point
555.214	Safety catch for top locking point
555.842	Strike plate

Weitere Ausführungen (Lieferzeit auf Anfrage)

Autres exécutions (délai de fourniture sur demande)

Other designs (delivery time on request)

Art.-Nr. No d'article Part no.	Schlossart Type de serrures Lock type	Funktion Fonction Function	Version Version Version	Zylinder ø Cylindre ø Cylinder ø	Weitere Infos Autres informations More information
597.152	Fallenriegel-Schloss Serrure à mortaiser Latch and bold lock	Panik-Funktion E Fonction E panique Emergency function E	links/rechts à gauche/à droite LH/RH	22 mm	mit Schlossüberwachung, ohne Kabel avec serrure surveillée, sans câble with monitoring lock, without cable
597.154	Fallenriegel-Schloss Serrure à mortaiser Latch and bold lock	Panik-Funktion E Fonction E panique Emergency function E	links/rechts à gauche/à droite LH/RH	17 mm	mit Schlossüberwachung, ohne Kabel avec serrure surveillée, sans câble with monitoring lock, without cable
597.153	Fallenriegel-Schloss Serrure à mortaiser Latch and bold lock	Panik-Funktion E Fonction E panique Emergency function E	links/rechts à gauche/à droite LH/RH	22 mm	mit gesicherter Fallenfeststellung avec blocage sécurisé du pêne with secured latch locking device
597.155	Fallenriegel-Schloss Serrure à mortaiser Latch and bold lock	Panik-Funktion E Fonction E panique Emergency function E	links/rechts à gauche/à droite LH/RH	17 mm	mit gesicherter Fallenfeststellung avec blocage sécurisé du pêne with secured latch locking device

ift Rosenheim
Notifizierte Produktzertifizierungsstelle
13-003089-PR02
17.07.2020
Notified Body 0757



555.822 ø 22 mm links / rechts
555.824 ø 17 mm links / rechts

Fallenriegel-Schloss mit Edelstahl-Stulp, vorgerichtet für obere Verriegelung

Panik-Funktion B
nur für zweiflügelige Vollpanik-Türen mit Panik-Gegenkasten

Die Schlösser werden standardmässig links ausgeliefert. Sie können mit einigen wenigen Handgriffen auf rechts umgestellt werden.
Ab einer Menge von 10 Stück können die Schlösser als rechts bestellt werden.

VE = 1 Fallenriegel-Schloss

Einbau mit 499.145/146

** Einsatz nur mit oberer Verriegelungsstange*

555.822 ø 22 mm à gauche / à droite
555.824 ø 17 mm à gauche / à droite

Serrure à mortaiser avec têtière en acier Inox, préparée pour verrouillage supérieur

Fonction B panique
seulement pour portes panique à deux vantaux avec serrure contre-bascule panique

Les serrures sont normalement livrées sur la gauche. Elles peuvent être placées sur la droite en un tournemain.
Les serrures peuvent être commandées sur la droite à partir d'une commande de 10 unités.

UV = 1 serrure à mortaiser

Montage avec 499.145/146

** Utilisation seulement avec barre de verrouillage supérieure*

555.822 ø 22 mm LH / RH
555.824 ø 17 mm LH / RH

Latch and bolt lock with stainless steel face plate, pre-configured for top locking point

Emergency function B
only for double leaf doors with emergency function with shoot bolt lock with emergency function

Left-hand locks are provided as standard. You can convert them to right-hand locks in just a few easy steps.
Right-hand locks can be ordered from quantities of 10 and above.

PU = 1 latch and bolt lock

Installation with 499.145/146

** For use only with top locking bar*

EN 179 | EN 1125

Bei Bedarf zusätzlich bestellen:

557.249	Schrauben
555.387/388	Stange für obere Verriegelung
555.214	Schnappriegel für obere Verriegelung

Commander en plus si besoin:

557.249	Vis
555.387/388	Barre pour verrouillage supérieur
555.214	Pêne à ressort pour verrouillage supérieur

Order separately if required:

557.249	Screws
555.387/388	Bar for top locking point
555.214	Safety catch for top locking point

Weitere Ausführungen (Lieferzeit auf Anfrage)
Autres exécutions (délai de fourniture sur demande)
Other designs (delivery time on request)

Art.-Nr. No d'article Part no.	Schlossart Type de serrures Lock type	Funktion Fonction Function	Version Version Version	Zylinder ø Cylindre ø Cylinder ø	Weitere Infos Autres informations More information
597.157	Fallenriegel-Schloss Serrure à mortaiser Latch and bold lock	Panik-Funktion B Fonction B panique Emergency function B	links/rechts à gauche/à droite LH/RH	22 mm	mit Schlossüberwachung, ohne Kabel avec serrure surveillée, sans câble with monitoring lock, without cable
597.161	Fallenriegel-Schloss Serrure à mortaiser Latch and bold lock	Panik-Funktion B Fonction B panique Emergency function B	links/rechts à gauche/à droite LH/RH	17 mm	mit Schlossüberwachung, ohne Kabel avec serrure surveillée, sans câble with monitoring lock, without cable
597.168	Fallenriegel-Schloss Serrure à mortaiser Latch and bold lock	Panik-Funktion D Fonction D panique Emergency function D	links/rechts à gauche/à droite LH/RH	22 mm	
597.170	Fallenriegel-Schloss Serrure à mortaiser Latch and bold lock	Panik-Funktion D Fonction D panique Emergency function D	links/rechts à gauche/à droite LH/RH	17 mm	

ift Rosenheim
ift ROSENHEIM
Notifizierte Produktzertifizierungsstelle
13-003089-PR02
17.07.2020
Notified Body 0757





555.826 ø 22 mm
links / rechts

555.827 ø 17 mm
links / rechts

Fallenriegel-Schloss mit Edelstahl-Stulp, vorgerichtet für obere Verriegelung

Panik-Funktion E
nur für zweiflügelige Vollpanik-Türen mit Panik-Gegenkasten

VE = 1 Fallenriegel-Schloss

Einbau mit 499.145/146

** Einsatz nur mit oberer Verriegelungsstange*

Bei Bedarf zusätzlich bestellen:

557.249	Schrauben
555.387/388	Stange für obere Verriegelung
555.214	Schnappriegel für obere Verriegelung

555.826 ø 22 mm
à gauche / à droite

555.827 ø 17 mm
à gauche / à droite

Serrure à mortaiser avec têtière en acier Inox, préparée pour verrouillage supérieur

Fonction E panique
seulement pour portes panique à deux vantaux avec serrure contre-bascule panique

UV = 1 serrure à mortaiser

Montage avec 499.145/146

** Utilisation seulement avec barre de verrouillage supérieure*

Commander en plus si besoin:

557.249	Vis
555.387/388	Barre pour verrouillage supérieur
555.214	Pêne à ressort pour verrouillage supérieur

555.826 ø 22 mm
LH / RH

555.827 ø 17 mm
LH / RH

Latch and bolt lock with stainless steel face plate, preconfigured for top locking point

Emergency function E
only for double leaf doors with emergency function with shoot bolt lock with emergency function

PU = 1 latch and bolt lock

Installation with 499.145/146

** For use only with top locking bar*

Order separately if required:

557.249	Screws
555.387/388	Bar for top locking point
555.214	Safety catch for top locking point

Weitere Ausführungen (Lieferzeit auf Anfrage)

Autres exécutions (délai de fourniture sur demande)

Other designs (delivery time on request)

Art.-Nr. No d'article Part no.	Schlossart Type de serrures Lock type	Funktion Fonction Function	Version Version Version	Zylinder ø Cylindre ø Cylinder ø	Weitere Infos Autres informations More information
597.164	Fallenriegel-Schloss Serrure à mortaiser Latch and bold lock	Panik-Funktion E Fonction E panique Emergency function E	links/rechts à gauche/à droite LH/RH	22 mm	mit Schlossüberwachung, ohne Kabel avec serrure surveillée, sans câble with monitoring lock, without cable
597.166	Fallenriegel-Schloss Serrure à mortaiser Latch and bold lock	Panik-Funktion E Fonction E panique Emergency function E	links/rechts à gauche/à droite LH/RH	17 mm	mit Schlossüberwachung, ohne Kabel avec serrure surveillée, sans câble with monitoring lock, without cable
597.165	Fallenriegel-Schloss Serrure à mortaiser Latch and bold lock	Panik-Funktion E Fonction E panique Emergency function E	links/rechts à gauche/à droite LH/RH	22 mm	mit gesicherter Fallenfeststellung avec blocage sécurisé du pêne with secured latch locking device
597.167	Fallenriegel-Schloss Serrure à mortaiser Latch and bold lock	Panik-Funktion E Fonction E panique Emergency function E	links/rechts à gauche/à droite LH/RH	17 mm	mit gesicherter Fallenfeststellung avec blocage sécurisé du pêne with secured latch locking device

ift Rosenheim
Notifizierte Produktzertifizierungsstelle
13-003089-PR02
17.07.2020
Notified Body 0757



555.842

Schliessblech
Edelstahl, links
und rechts verwendbar,
für Bautiefe 60 mm

VE = 1 Stück

Einbau mit 499.145/146

Zusätzlich bestellen:
557.249 Schrauben

555.842

Gâche de fermeture
acier Inox, utilisable à
droite et à gauche, pour
profondeur de montage 60 mm

UV = 1 pièce

Montage avec 499.145/146

Commander séparément:
557.249 Vis

555.842

Strike plate
stainless steel, can
be used LH and RH,
for 60 mm basic depth

PU = 1 piece

Installation with 499.145/146

Order separately:
557.249 Screws



555.844

Schliessblech
Edelstahl, links und rechts
verwendbar, für Bautiefe 70 mm

VE = 1 Stück

Einbau mit 499.169

Zusätzlich bestellen:
557.249 Schrauben

555.844

Gâche de fermeture
acier Inox, utilisable à
droite et à gauche, pour
profondeur de montage 70 mm

UV = 1 pièce

Montage avec 499.169

Commander séparément:
557.249 Vis

555.844

Strike plate
stainless steel,
can be used LH and RH,
for 70 mm basic depth

PU = 1 piece

Installation with 499.169

Order separately:
557.249 Screws



555.002 VE = 1 Stück
555.040 VE = 10 Stück

Stulp-Adapter
Querplatte aus Edelstahl, für die
Befestigung der Schlösser,
Elektro-Türöffner, etc.,
für Bautiefe 60 mm

x = 11,5 oder 14,1 mm

555.002 UV = 1 pièce
555.040 UV = 10 pièces

Adaptateur de têtière
plaque traversale en acier Inox,
pour la fixation des serrures,
gâches électriques, etc., pour
profondeur de montage 60 mm

x = 11,5 ou 14,1 mm

555.002 PU = 1 piece
555.040 PU = 10 pieces

Face plate adapter
main plate stainless steel, for
fixing locks, electric strikes, etc.,
for 60 mm basic depth

x = 11,5 or 14,1 mm



555.010 VE = 1 Stück
555.041 VE = 10 Stück

Stulp-Adapter
Querplatte aus Edelstahl, für
die Befestigung der Schlösser,
Elektro-Türöffner, etc.,
für Bautiefe 70 mm

x = 11,5 oder 14,1 mm

555.010 UV = 1 pièce
555.041 UV = 10 pièces

Adaptateur de têtière
plaque traversale en acier Inox,
pour la fixation des serrures,
gâches électriques, etc., pour
profondeur de montage 60 mm

x = 11,5 ou 14,1 mm

555.010 PU = 1 piece
555.041 PU = 10 pieces

Face plate adapter
main plate stainless steel, for
fixing locks, electric strikes, etc.,
for 60 mm basic depth

x = 11,5 or 14,1 mm

ift Rosenheim
Notifizierte Produkt-
zertifizierungsstelle
13-003089-PR02
17.07.2020
Notified Body 0757



555.003

Einschweiss-Plättchen
Stahl, 24x14x3 mm, zum Einschweissen zwischen die Janisol-Schalen, für die Befestigung der Schlösser, Falztreibriegel, Panik-Treibriegel-Schloss, Umlenkschloss und Kantenbascule, für Bautiefe 60 mm

VE = 20 Stück

555.003

Plaque à souder
acier, 24x14x3 mm, pour soudage entre les demi-profilés Janisol, pour la fixation des serrures, bascule à mortaiser, serrure contre-bascule panique, verrou de dérivation et verrou à entailler à bascule, pour profondeur de montage 60 mm

UV = 20 pièces

555.003

Weld-in face plate
steel, 24x14x3 mm, to weld in between the Janisol-skins, for lock fixing, rebate lever bolt, shoot bolt lock with emergency function, off-set lock and espagnolette, for 60 mm basic depth

PU = 20 pieces



555.009

Einschweiss-Plättchen
Stahl, 22x22x3 mm, zum Einschweissen zwischen die Janisol-Schalen, für die Befestigung der Schlösser, Falztreibriegel, Panik-Treibriegel-Schloss und Elektro-Türöffner, für Bautiefe 70 mm

VE = 20 Stück

555.009

Plaque à souder
acier, 22x22x3 mm, pour soudage entre les demi-profilés Janisol, pour la fixation des serrures, bascule à mortaiser, serrure contre-bascule panique et gâche électrique, pour profondeur de montage 70 mm

UV = 20 pièces

555.009

Weld-in face plate
steel, 22x22x3 mm, to weld in between the Janisol-skins, for lock fixing, rebate lever bolt, shoot bolt lock with emergency function and electric strike, for 70 mm basic depth

PU = 20 pieces



555.011

Einschweiss-Plättchen
Stahl, 22x14x3 mm, zum Einschweissen zwischen die Janisol-Schalen, für die Befestigung des Schaltschlosses, Schnappriegels und Fallenschloss des Fluchttüröffners, für Bautiefe 70 mm

VE = 20 Stück

555.011

Plaque à souder
acier, 22x14x3 mm, pour soudage entre les demi-profilés Janisol, pour la fixation des serrure de retient, pêne à ressort et serrure porte de fuite, pour profondeur de montage 70 mm

UV = 20 pièces

555.011

Weld-in face plate
steel, 22x14x3 mm, to weld in between the Janisol-skins, for fixing switch latch, safety catch and escape-door release, for 70 mm basic depth

PU = 20 pieces

ift Rosenheim
Notifizierte Produktzertifizierungsstelle
13-003089-PR02
17.07.2020
Notified Body 0757



555.387 1,5 m
555.388 2,0 m

Treibriegelstange oben
Stahl verzinkt, ø 10 x 2 mm, mit Gewindeteil M6, mit Kunststoff-Endstopfen.

VE = 1 Stück

555.387 1,5 m
555.388 2,0 m

Tige de verrouillage supérieure
acier zingué, ø 10 x 2 mm, avec filetage M6, avec embout en plastique.

UV = 1 pièce

555.387 1,5 m
555.388 2,0 m

Shoot bolt (top)
galvanised steel, ø 10 x 2 mm, with M6 thread, with plastic end stopper.

PU = 1 piece

555.389 1,5 m
555.829 2,0 m

Treibriegelstange unten
Stahl verzinkt, ø 10 mm, mit Gewindeteil M6, ohne Endstopfen.

VE = 1 Stück

555.389 1,5 m
555.829 2,0 m

Tige de verrouillage inférieure
acier zingué, ø 10 mm, avec filetage M6, sans embout.

UV = 1 pièce

555.389 1,5 m
555.829 2,0 m

Shoot bolt (bottom)
galvanised steel, ø 10 mm, with M6 thread, without end stopper.

PU = 1 piece



555.214

Schnappriegel
Stulp und Schliessplatte Edelstahl, für die zusätzliche obere Verriegelung bei Verwendung der Schlösser 555.814 - 555.827 und der Treibriegelstange 555.387/388, für Bautiefe 60 mm

VE = 1 Stück

Einbau mit 499.124

555.214

Pêne à ressort
têtière et plaque de fermeture acier Inox, pour verrouillage supplémentaire supérieur avec emploi des serrures 555.814 - 555.827 et la tige de verrouillage 555.387/388, pour profondeur de montage 60 mm

UV = 1 pièce

Montage avec 499.124

555.214

Safety catch
stainless steel face plate and striking plate for additional top locking point when using locks 555.814 - 555.827 and the shoot bolt 555.387/388,
for 60 mm basic depth

PU = 1 piece

Installation with 499.124



555.521

Schnappriegel gefedert
Stulp Edelstahl, für die obere Verriegelung des Standflügels, Verwendung nur in Kombination mit Elektro-Türöffner 555.551 bei automatischem Türantrieb (zweiflüglige Automatik-Drehtüren), für Bautiefe 60 mm

VE = 1 Stück

Einbau mit 499.124

Bei Bedarf zusätzlich bestellen:
557.249 Schrauben

555.521

Pêne à ressort
têtière en acier Inox, pour verrouillage supérieur du vantail semi-fixe, à utiliser en combinaison avec la gâche électrique 555.551 pour les entraînements de porte automatiques (portes pivotantes automatiques à deux vantaux), pour profondeur de montage 60 mm

UV = 1 pièce

Montage avec 499.124

Commander en plus si besoin:
557.249 Vis

555.521

Spring-loaded safety catch
stainless steel face plate, for top locking point at secondary leaf, only use in combination with electric strike 555.551 for an automatic powered door (double leaf automatic revolving doors), for 60 mm basic depth

PU = 1 piece

Installation with 499.124

Order separately if required:
557.249 Screws

ift Rosenheim
Notifizierte Produktzertifizierungsstelle
13-003089-PR02
17.07.2020
Notified Body 0757



555.528

Schnappriegel
Stulp und Schliessplatte Edelstahl, für die zusätzliche obere Verriegelung bei Verwendung der Schlösser 555.814-555.827 und der Treibriegelstange 555.387/388, für Bautiefe 70 mm

VE = 1 Stück

Einbau mit 499.171

Zusätzlich bestellen:
557.249 Schrauben
555.011 Einschweiss-Plättchen

555.528

Pêne à ressort
têtière et plaque de fermeture en acier Inox, pour verrouillage supplémentaire supérieur avec emploi des serrures 555.814-555.827 et la tige de verrouillage 555.387/388, pour profondeur de montage 70 mm

UV = 1 pièce

Montage avec 499.171

Commander séparément:
557.249 Vis
555.011 Plaque à souder

555.528

Safety catch
stainless steel face plate and striking plate for additional top locking point when using locks 555.814- 555.827 and shoot bolt 555.387/388, for 70 mm basic depth

PU = 1 piece

Installation with 499.171

Order separately:
557.249 Screws
555.011 Weld-in face plate



555.527

Schnappriegel gefedert
Stulp Edelstahl, für die obere Verriegelung des Standflügels, Verwendung nur in Kombination mit Elektro-Türöffner 555.565 bei automatischem Türantrieb (zweiflüglige Automatik-Drehtüren), für Bautiefe 70 mm

VE = 1 Stück

Einbau mit 499.171

Bei Bedarf zusätzlich bestellen:
557.249 Schrauben
555.011 Einschweiss-Plättchen

555.527

Pêne à ressort
têtière en acier Inox, pour verrouillage supérieur du vantail semi-fixe, à utiliser en combinaison avec la gâche électrique 555.565 pour les entraînements de porte automatiques (portes pivotantes automatiques à deux vantaux), pour profondeur de montage 70 mm

UV = 1 pièce

Montage avec 499.171

Commander en plus si besoin:
557.249 Vis
555.011 Plaque à souder

555.527

Spring-loaded safety catch
stainless steel face plate, for top locking point at secondary leaf, only use in combination with electric strike 555.565 for an automatic powered door (double leaf automatic revolving doors), for 70 mm basic depth

PU = 1 piece

Installation with 499.171

Order separately if required:
557.249 Screws
555.011 Weld-in face plate

ift Rosenheim
Notifizierte Produktzertifizierungsstelle
13-003089-PR02
17.07.2020
Notified Body 0757



555.389

Treibriegelstange oben
ø 10 mm, Anschlussgewinde M6, Stahl verzinkt

VE = 1 Stück à 1,5 m

555.389

Tige de verrouillage supérieure
ø 10 mm, avec raccord taraudé M6, acier zingué

UV = 1 pièce à 1,5 m

555.389

Shoot bolt (top)
ø 10 mm, with M6 thread, galvanised steel

PU = 1 piece 1,5 m

555.390

Treibriegelstange unten
ø 10 mm, Anschlussgewinde M6, Stahl galvanisch verzinkt und oberflächengehärtet (Schutz gegen Aufsägen)

VE = 1 Stück à 1,5 m

555.390

Tige de verrouillage inférieure
ø 10 mm, avec raccord taraudé M6, acier galvanisé zingué et à surface trempée (protection anti-sciage)

UV = 1 pièce à 1,5 m

555.390

Shoot bolt (bottom)
ø 10 mm, M6 connection thread, galvanised and surface-hardened steel (to protect against sawing)

PU = 1 piece 1,5 m

ift Rosenheim
Notifizierte Produktzertifizierungsstelle
13-003089-PR02
17.07.2020
Notified Body 0757



555.132

Schaltschloss
Stulp und Schliessplatte Edelstahl, links und rechts verwendbar, für Stangen ø 10 mm, Verwendung zusammen mit Falztreibriegel 555.380, Panik-Treibriegel-Schloss 555.828 und Treibriegelstangen und evtl. Umlenkschloss 555.394, für Bautiefe 60 mm

VE = 1 Schaltschloss
1 Schliessplatte

Einbau mit 499.124

Zusätzlich bestellen:
557.249 Schrauben

555.132

Serrure de retient
têtière et plaque de fermeture en acier Inox, utilisable à droite et à gauche, pour tiges de ø 10 mm, à utiliser avec la bascule à mortaiser 555.380, serrure contre-bascule panique 555.828 et tige de verrouillage et éventuellement avec le verrou de dérivation 555.394, pour profondeur de montage 60 mm

UV = 1 serrure de retient
1 plaque de fermeture

Montage avec 499.124

Commander séparément:
557.249 Vis

555.132

Switch latch
stainless steel face plate and striking plate, can be used LH and RH, for ø 10 mm rods, use in conjunction with rebate lever bolt 555.380, shoot bolt lock with emergency function 555.828 and shoot bolts and if required off-set lock 555.394, for 60 mm basic depth

PU = 1 switch latch
1 striking plate

Installation with 499.124

Order separately:
557.249 Screws



555.546

Schaltschloss
Stulp und Schliessplatte Edelstahl, links und rechts verwendbar, für Stangen ø 10 mm, Verwendung zusammen mit Falztreibriegel 555.380, Panik-Treibriegel Schloss 555.828 und Treibriegelstangen, für Bautiefe 70 mm

VE = 1 Schaltschloss
1 Schliessplatte

Einbau mit 499.171

Zusätzlich bestellen:
557.249 Schrauben
555.011 Einschweissplättchen

555.546

Serrure de retient
têtière et plaque de fermeture en acier Inox, utilisable à droite et à gauche, pour tiges de ø 10 mm, à utiliser avec la bascule à mortaiser 555.380, serrure contre-bascule panique 555.828 et tige de verrouillage, pour profondeur de montage 70 mm

UV = 1 serrure de retient
1 plaque de fermeture

Montage avec 499.171

Commander séparément:
557.249 Vis
555.011 Plaque à souder

555.546

Switch latch
stainless steel face plate and striking plate, can be used LH and RH, for ø 10 mm rods, use in conjunction with rebate lever bolt 555.380, shoot bolt lock with emergency function 555.828 and shoot bolts, for 70 mm basic depth

PU = 1 switch latch
1 striking plate

Installation with 499.171

Order separately:
557.249 Screws
555.011 Weld-in face plate

ift Rosenheim
Notifizierte Produktzertifizierungsstelle
13-003089-PR02
17.07.2020
Notified Body 0757



555.134

Stangenführung
Stulp Edelstahl, für obere Zusatzverriegelung resp. Treibriegelstange

Einsatz:
Wahlweise, vermindert Geräuschbildung, kann auch nachträglich eingesetzt werden

VE = 1 Stück

Einbau mit 499.124

555.134

Guidage à tige
têtière en acier Inox, pour verrouillage supplémentaire supérieur ou tige de verrouillage

Utilisation:
En option, atténue la formation de bruit. Peut être monté ultérieurement

UV = 1 pièce

Montage avec 499.124

555.134

Rod guide
stainless steel face plate, for additional top locking point or shoot bolt

Usage:
Optional, reduces noise, can also be retrofitted

PU = 1 piece

Installation with 499.124



555.136

Bodenschliessmulde
Edelstahl

VE = 1 Stück

555.136

Douille à sceller
acier Inox

UV = 1 pièce

555.136

Floor socket
stainless steel

PU = 1 piece



550.458

Bodenbuchse
zum Eingiessen, Messing verzinkt, für Treibriegelstange ø 10 mm

VE = 1 Stück

550.458

Douille de verrouillage
à sceller, laiton zingué, pour tige de commande ø 10 mm

UV = 1 pièce

550.458

Floor socket
for setting in concrete, galvanised brass, for shoot bolt ø 10 mm.

PU = 1 piece



555.497

Bodenhülse
Edelstahl, für Einbau in Schwellenprofil 452.990/452.991, für Treibriegelstange ø 10 mm

VE = 5 Stück

555.497

Douille de sol
acier Inox, pour montage dans le profilé de seuil 452.990/452.991, pour tige de commande ø 10 mm

UV = 5 pièces

555.497

Floor socket
stainless steel, for installation in threshold profile 452.990/452.991, for shoot bolt ø 10 mm

PU = 5 pieces

ift Rosenheim
ROSENHEIM
Notifizierte Produktzertifizierungsstelle
13-003089-PR02
17.07.2020
Notified Body 0751



555.008

Jansen-Bimetall-Lasche
für Bautiefe 60 mm,
wartungs- und verschleissfreies Verriegelungsteil, reagiert bei Temperaturanstieg im Brandfall, ersetzt die obere Verriegelung. Verwendung für ein- und zweiflügelige Türen zusammen mit Einfallen-Schloss.

VE = 5 Bimetall-Laschen
5 Anschlagplatten Edelstahl
5 Bolzen Edelstahl
inkl. Befestigungsmaterial

Einsatz:
Landesspezifische Anforderungen beachten.

555.008

Languette bimétal Jansen
pour profondeur de montage 60 mm, élément de verrou sans entretien et sans usure, réagit à la hausse de température en cas d'incendie, se substitue au verrou supérieur. Utilisation pour portes à un et deux vantaux avec serrure à un point.

UV = 5 languettes bimétal
5 plat-buttée acier Inox
5 boulons acier Inox
y compris materiel de fixation

Utilisation:
Exigences spécifiques au pays doivent être respectés.

555.008

Jansen bimetal latch
for 60 mm basic depth, maintenance-free and wear-free lock component, reacts to a rise in temperature in the event of a fire, replacing the top lock. Use for single and double leaf doors with single-bolt lock.

PU = 5 bimetal latches
5 stop plate stainless steel
5 pin stainless steel
includes fixing materials

Use:
Country-specific requirements must be observed.



555.012

Jansen-Bimetall-Lasche
für Bautiefe 70 mm,
wartungs- und verschleissfreies Verriegelungsteil, reagiert bei Temperaturanstieg im Brandfall, ersetzt die obere Verriegelung. Verwendung für ein- und zweiflügelige Türen zusammen mit Einfallen-Schloss

VE = 5 Bimetall-Laschen
5 Anschlagplatten Edelstahl
5 Bolzen Edelstahl
inkl. Befestigungsmaterial

Einsatz:
Landesspezifische Anforderungen beachten.

555.012

Languette bimétal Jansen
pour profondeur de montage 70 mm, élément de verrou sans entretien et sans usure, réagit à la hausse de température en cas d'incendie, se substitue au verrou supérieur. Utilisation pour portes à un et deux vantaux avec serrure à un point

UV = 5 languettes bimétal
5 plat-buttée acier Inox
5 boulons acier Inox
y compris materiel de fixation

Utilisation:
Exigences spécifiques au pays doivent être respectés.

555.012

Jansen bimetal latch
for 70 mm basic depth maintenance-free and wear-free lock component, reacts to a rise in temperature in the event of a fire, replacing the top lock. Use for single and double leaf doors with single-bolt lock

PU = 5 bimetal latches
5 stop plate stainless steel
5 pin stainless steel
includes fixing materials

Use:
Country-specific requirements must be observed.

Türbeschläge
Ferrures de porte
Door fittings

DXF DWG

ift Rosenheim
Notifizierte Produktzertifizierungsstelle
13-003089-PR02
17.07.2020
Notified Body 0757



555.137

Falzsicherung für Türflügel
Edelstahl,
für Bautiefe 60 mm

VE = 5 Falzsicherungsbolzen
5 Schliessplatten

Einbau mit 499.124

Zusätzlich bestellen:
557.249 Schrauben

555.137

Sécurité de feuillure pour vantail
acier Inox, pour profondeur de montage 60 mm

UV = 5 boulons de sécurité
5 plaques de fermeture

Montage avec 499.124

Commander séparément:
557.249 Vis

555.137

Rebate mechanism for secondary leaf
stainless steel, for 60 mm basic depth

PU = 5 safety bolts
5 striking plates

Installation with 499.124

Order separately:
557.249 Screws

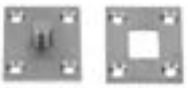

555.541

Falzsicherung für Türflügel
Edelstahl,
für Bautiefe 70 mm

VE = 5 Falzsicherungsbolzen
5 Schliessplatten

Einbau mit 499.171

Zusätzlich bestellen:
557.249 Schrauben

555.541

Sécurité de feuillure pour vantail
acier Inox, pour profondeur de montage 70 mm

UV = 5 boulons de sécurité
5 plaques de fermeture

Montage avec 499.171

Commander séparément:
557.249 Vis

555.541

Rebate mechanism for leaf
stainless steel, for 70 mm basic depth

PU = 5 safety bolts
5 striking plates

Installation with 499.171

Order separately:
557.249 Screws

ift Rosenheim
Notifizierte Produktzertifizierungsstelle
13-003089-PR02
17.07.2020
Notified Body 0757



EN 179

EN 1125

555.828

Panik-Treibriegel-Schloss (Panik-Gegenkasten)
für zweiflügelige Panik-Türen in Kombination mit den Schlössern 555.808-813 und 555.822-827, Stulp Edelstahl, mit Anschlussgewinde M6, links und rechts verwendbar. Verwendung zusammen mit Schaltschloss und Treibriegelstangen und wahlweise mit Umlenkschloss

VE = 1 Panik-Treibriegel-Schloss
1 Führungsplatte

Einbau mit 499.145/146

Bei Bedarf zusätzlich bestellen:
557.249 Schrauben
550.387 Mitnehmerklappe

555.828

Serrure contre-bascule panique
pour des portes à deux vantaux panique en combinaison avec les serrures 555.808-813 et 555.822-827, têtière en acier Inox, avec raccord taraudé M6, utilisable à droite et à gauche. A utiliser avec serrure de retient et tiges de verrouillage et au choix avec verrou de dérivation.

UV = 1 serrure contre-bascule panique
1 guidage de tige

Montage avec 499.145/146

Commander en plus si besoin:
557.249 Vis
550.387 Doigt d'entraînement

555.828

Shoot bolt lock with emergency function (reversible)
for double leaf emergency doors in combination with locks 555.808-813 and 555.822-827, stainless steel face plate, with connecting thread M6, can be used LH and RH.
For use in conjunction with switch latch and shoot bolts and optional with off-set lock.

PU = 1 shoot bolt lock with emergency function
1 rod guide

Installation with 499.145/146

Order separately if required:
557.249 Screws
550.387 Selector bar



EN 179

555.394

Umlenkschloss
Stulp Edelstahl, links und rechts verwendbar, mit Anschlussgewinde M6. Verwendung zusammen mit Schaltschloss, Panik-Treibriegel-Schloss 555.828 und Treibriegelstangen.

VE = 1 Stück

Einbau mit 499.147

Bei Bedarf zusätzlich bestellen:
557.249 Schrauben

555.394

Verrou de dérivation
têtière en acier Inox, utilisable à droite et à gauche, avec raccord taraudé M6. A utiliser avec la serrure de retient, serrure contre-bascule panique 555.828 et tiges de verrouillage.

UV = 1 pièce

Montage avec 499.147

Commander en plus si besoin:
557.249 Vis

555.394

Off-set lock
stainless steel face plate, can be used LH and RH, with connecting thread M6. For use in conjunction with switch latch, shoot bolt lock with emergency function 555.828 and shoot bolts.

PU = 1 piece

Installation with 499.147

Order separately if required:
557.249 Screws

ift Rosenheim
Notifizierte Produktzertifizierungsstelle
13-003089-PR02
17.07.2020
Notified Body 0757



555.850 links
Gangflügel

555.851 rechts
Gangflügel

Panik-Treibriegel-Schloss (Panik-Gegenkasten) vorgerichtet für Elektro-Türöffner
Dornmass 35 mm, für zweiflügelige Panik-Türen in Kombination mit den Schlössern 555.808-813, Stulp Edelstahl. Verwendung zusammen mit Elektro-Türöffner 555.852

VE = 1 Stück

555.850 à gauche
Vantail de service

555.851 à droite
Vantail de service

Serrure contre-bascule panique spécialement préparée pour gâche électrique
axe canon/têtière 35 mm, pour des portes à deux vantaux panique en combinaison avec les serrures 555.808-813, têtière en acier Inox, à utiliser avec gâche électrique 555.852

UV = 1 pièce

555.850 LH
Access leaf

555.851 RH
Access leaf

Shoot bolt lock with emergency function (reversible) preconfigured for electric strike
backset 35 mm, for double leaf emergency doors in combination with locks 555.808-813, stainless steel face plate, for use in conjunction with electric strike 555.852

PU = 1 piece

EN 179

EN 1125

Bei Bedarf zusätzlich bestellen:
557.249 Schrauben
550.387 Mitnehmerklappe
555.394 Umlenkschloss

Commander en plus si besoin:
557.249 Vis
550.387 Doigt d'entraînement
555.394 Verrou de dérivation

Order separately if required:
557.249 Screws
550.387 Selector bar
555.394 Off-set lock



555.852

Elektro-Türöffner zu Panik-Treibriegel-Schloss 555.850/851
12-24 V, AC/DC (12V DC eE), für Gangflügel, links und rechts verwendbar, integrierter Überspannungsschutz, ohne Arretierung, ohne mechanische Entriegelung

VE = 1 Stück

555.852

Gâche électrique pour serrure contre-bascule panique 555.850/851
12-24 V, AC/DC (12V DC eE), pour vantail de service, utilisable à gauche et à droite, protège intégré contre surtension, sans dispositif d'arrêt

UV = 1 pièce

555.852

Electric strike for shoot bolt lock with emergency function 555.850/851
12-24 V, AC/DC (12V DC eE), for access leaf, can be used LH and RH, integral overvoltage protection, without hold-open

PU = 1 piece

EN 179

EN 1125

ift Rosenheim
Notifizierte Produktzertifizierungsstelle
13-003089-PR02
17.07.2020
Notified Body 0757



555.380

Falztreibriegel mit Griffsperre
Stulp Edelstahl, M6, links und rechts verwendbar, Hub 18 mm. Die Griffsperre verhindert, dass die Stangen im geschlossenen Zustand der Tür zurückgestossen werden können.
Verwendung mit Schaltschloss 555.132/555.546 und Treibriegelstangen 555.387/555.388 und 555.389/555.829

VE = 1 Falztreibriegel
1 Führungsplatte

Bei Bedarf zusätzlich bestellen:
557.249 Schrauben
555.013 Befestigungslaschen

555.380

Bascule à mortaiser avec blocage de poignée
têtière en acier, M6, utilisable à droite et à gauche, course 18 mm. Le blocage de poignée empêche que les barres soient repoussées quand la porte est fermée.
A utiliser avec la serrure de retient 555.132/555.546 et les tiges de verrouillage 555.387/555.388 et 555.389/555.829

UV = 1 bascule à mortaiser
1 guidage de tige

Commander en plus si besoin:
557.249 Vis
555.013 Patte de fixation

555.380

Rebate lever bolt with handle lock
stainless steel face plate, M6, can be used LH and RH, 18 mm lift. The handle lock prevents the bars from being repelled when the door is in the closed position.
Use in conjunction with switch latch 555.132/555.546 and shoot bolts 555.387/555.388 and 555.389/555.829

PU = 1 rebate lever bolt
1 rod guide

Order separately if required:
557.249 Screws
555.013 Fixing



555.384*

Kantenbascule
Stulp Edelstahl, links und rechts verwendbar, Anschlussstücke mit Innengewinde M6, mit Messing-Umlegehebel, Hub 20 mm, Verwendung zusammen mit Treibriegelstangen, für Bautiefe 60 mm

VE = 1 Kantenbascule
1 Anschweissplättchen unten
1 Führungsplättchen
1 Schliessplatte

Einbau mit 499.118

Bei Bedarf zusätzlich bestellen:
557.249 Schrauben

Für Deutschland nicht zulässig

*** Bitte beachten:**
Brandschutztüren sollten grundsätzlich selbstschliessend sein. Bei Verwendung des Kantenbascules 555.384 ist diese Anforderung nicht erfüllt. Dies ist in einigen Ländern nicht zugelassen. Wir empfehlen, den Einsatz vorab mit der Feuerpolizei abzuklären. Im Zweifelsfalle empfehlen wir Falztreibriegel 555.380 in Kombination mit Schaltschloss 555.132 einzusetzen.

555.384*

Verrou à entailler à bascule
têtière en acier Inox, utilisable à droite et à gauche, raccord taraudé M6, avec levier, en laiton, course 20 mm, à utiliser avec tiges de commande, pour profondeur de montage 60 mm

UV = 1 verrou à entailler à bascule
1 plaque à souder en bas
1 guidage de tige
1 plaque de fermeture

Montage avec 499.118

Commander en plus si besoin:
557.249 Vis

Non valable pour l'Allemagne

*** Important:**
Les portes de protection incendie doivent de façon générale être auto-verrouillables. Dans le cas de l'utilisation du verrou à bascule 555.384, cette exigence n'est pas remplie.
Ceci n'est pas autorisé dans certains pays. Nous vous recommandons de clarifier l'utilisation de ce verrou avec la police du feu. En cas de doutes, nous vous recommandons l'utilisation de la bascule 555.380 en combinaison avec la serrure de retient 555.132.

555.384*

Espagnolette
stainless steel face plate, can be used LH and RH, connectors with internal thread M6, with brass lever, travel 20 mm, for use together with shoot bolts, for 60 mm basic depth

PU = 1 espagnolette
1 weld-on plate, bottom
1 rod guide
1 striking plate

Installation with 499.118

Order separately if required:
557.249 Screws

No accordance for Germany

*** Please note:**
Fire resistant doors should basically be self-closing. In case of using the espagnolette 555.384, this requirement is not fulfilled.
This is not permitted in some countries. We recommend to consult the local fire officer at first. In case of doubt, we recommend to use the mortise espagnolette 555.380 in combination with the switch lock 555.132.

ift Rosenheim
Notifizierte Produktzertifizierungsstelle
13-003089-PR02
17.07.2020
Notified Body 0757



Abb. links
Ill. à gauche
Fig. LH

555.838
555.839 RR

Elektro-Türöffner für Fallenriegelschlösser
12-24 V, AC/DC, Stulp Edelstahl, links und rechts einsetzbar, ohne Arretierung, ohne mechanische Entriegelung, mit verstellbarer Falle (+/- 1 mm) und Supressordiode, dauerstromfest eE von 12-24 V DC, für Bautiefe 60 mm

VE = 1 Stück

Bei Bedarf zusätzlich bestellen:
557.249 Schrauben

555.838
555.839 RR

Gâche électrique pour serrures à mortaiser
12-24 V, AC/DC, têtière en acier Inox, utilisable à gauche et à droite, sans dispositif d'arrêt, sans déverrouillage mécanique, avec pêne réglable (+/- 1 mm) et diode de suppression, courant permanent eE de 12 à 24 V DC, pour profondeur de montage 60 mm

UV = 1 pièce

Commander en plus si besoin:
557.249 Vis

555.838
555.839 RR

Electric strike for latch and bolt locks
12-24 V, AC/DC, stainless steel face plate, can be used LH and RH, without hold-open, without mechanical release, with adjustable latch (+/- 1 mm) and suppressor diode, continous current eE from 12 to 24 V DC, for 60 mm basic depth

PU = 1 piece

Order separately if required:
557.249 Screws



Abb. links
Ill. à gauche
Fig. LH

555.550 1-flügelig

Elektro-Türöffner für Obenerriegelung
12-24 V, AC/DC, Stulp Edelstahl, links und rechts einsetzbar, ohne Arretierung, ohne mechanische Entriegelung, mit verstellbarer Falle (+/- 1 mm) und Supressordiode, dauerstromfest eE von 12-24 V DC, für Bautiefe 60 mm

VE = 1 Stück

Bei Bedarf zusätzlich bestellen:
557.249 Schrauben

555.550 1 vantail

Gâche électrique pour verrouillage supérieur
12-24 V, AC/DC, têtière en acier Inox, utilisable à gauche et à droite, sans dispositif d'arrêt, sans déverrouillage mécanique, avec pêne réglable (+/- 1 mm) et diode de suppression, courant permanent eE de 12 à 24 V DC, pour profondeur de montage 60 mm

UV = 1 pièce

Commander en plus si besoin:
557.249 Vis

555.550 Single leaf

Electric strike for top locking point
12-24 V, AC/DC, stainless steel face plate, can be used LH and RH, without hold-open, without mechanical release, with adjustable latch (+/- 1 mm) and suppressor diode, continous current eE from 12 to 24 V DC, for 60 mm basic depth

PU = 1 piece

Order separately if required:
557.249 Screws



Abb. links
Ill. à gauche
Fig. LH

555.551 2-flügelig

Elektro-Türöffner für Obenerriegelung
12-24 V, AC/DC, Stulp Edelstahl, links und rechts einsetzbar, ohne Arretierung, ohne mechanische Entriegelung, mit verstellbarer Falle (+/- 1 mm) und Supressordiode, dauerstromfest eE von 12-24 V DC, für Bautiefe 60 mm

VE = 1 Stück

Bei Bedarf zusätzlich bestellen:
557.249 Schrauben

555.551 2 vantaux

Gâche électrique pour verrouillage supérieur
12-24 V, AC/DC, têtière en acier Inox, utilisable à gauche et à droite, sans dispositif d'arrêt, sans déverrouillage mécanique, avec pêne réglable (+/- 1 mm) et diode de suppression, courant permanent eE de 12 à 24 V DC, pour profondeur de montage 60 mm

UV = 1 pièce

Commander en plus si besoin:
557.249 Vis

555.551 Double leaf

Electric strike for top locking point
12-24 V, AC/DC, stainless steel face plate, can be used LH and RH, without hold-open, without mechanical release, with adjustable latch (+/- 1 mm) and suppressor diode, continous current eE from 12 to 24 V DC, for 60 mm basic depth

PU = 1 piece

Order separately if required:
557.249 Screws

ift Rosenheim
ift ROSENHEIM
Notifizierte Produktzertifizierungsstelle
13-003089-PR02
17.07.2020
Notified Body 0757



555.549

Fluchttür-Öffner mit Fallenschloss
Stulp Edelstahl, links und rechts einsetzbar, Modell 332 AKRR, mit Rückmeldung, 24 V DC, arbeitet nach dem Ruhestromprinzip, Stromaufnahme 140 mA, für Bautiefe 60 mm

VE = 1 Fluchttüröffner
1 Fallenschloss

555.549

Serrure porte de fuite avec serrure
têtière en acier Inox, utilisable à gauche et à droite, modèle 332 AKRR, avec signal en retour, 24 V DC, travaille selon le principe de la rupture 140 mA, pour profondeur de montage 60 mm

UV = 1 serrure porte de fuite
1 serrure

555.549

Escape-door release with lock
stainless steel face plate, can be used LH and RH, model 332 AKRR, with feedback, 24 V DC, works on the closed-circuit principle, current consumption 140 mA, for 60 mm basic depth

PU = 1 escape-door release
1 lock



555.837

Austausch-Schliessblech
Edelstahl, links und rechts einsetzbar, ermöglicht den nachträglichen Austausch mit Elektro-Türöffner-Garnituren, für Bautiefe 60 mm

Einsatz: Für ein- und zweiflügelige Türen, vertikal bei Fallenriegel-Schloss

VE = 1 Stück

555.837

Gâche de fermeture
acier Inox, utilisable à gauche et à droite, pour l'installation ultérieure des gâches électriques, pour profondeur de montage 60 mm

Utilisation: Pour porte à un et deux vantaux, verticale avec serrure

UV = 1 pièce

555.837

Substitute strike plate
stainless steel, can be used LH and RH, enables a subsequent installation with electric strike, for 60 mm basic depth

Usage: Single and double leaf doors, vertical with latch and bolt lock

PU = 1 piece



555.567

Austausch-Schliessblech
Edelstahl, links und rechts einsetzbar, ermöglicht den nachträglichen Austausch mit Elektro-Türöffner-Garnituren, für Bautiefe 60 mm

Einsatz: Für einflügelige Türen, oben horizontal bei Zusatzverriegelung

VE = 1 Stück

555.567

Gâche de fermeture
acier Inox, utilisable à gauche et à droite, pour l'installation ultérieure des gâches électriques, pour profondeur de montage 60 mm

Utilisation: Pour porte à un vantail, supérieure horizontale avec verrouillage supplémentaire

UV = 1 pièce

555.567

Substitute strike plate
stainless steel, can be used LH and RH, enables a subsequent installation with electric strike, for 60 mm basic depth

Usage: Single leaf doors, top horizontal with additional locking point

PU = 1 piece



555.568

Austausch-Schliessblech
Edelstahl, links und rechts einsetzbar, ermöglicht den nachträglichen Austausch mit Elektro-Türöffner-Garnituren, für Bautiefe 60 mm

Einsatz: Für zweiflügelige Türen, oben horizontal bei Zusatzverriegelung

VE = 1 Stück

555.568

Gâche de fermeture
acier Inox, utilisable à gauche et à droite, pour l'installation ultérieure des gâches électriques, pour profondeur de montage 60 mm

Utilisation: Pour porte à deux vantaux, supérieure horizontale avec verrouillage supplémentaire

UV = 1 pièce

555.568

Substitute strike plate
stainless steel, ccan be used LH and RH, enables a subsequent installation with electric strike, for 60 mm basic depth

Usage: Double leaf doors, top horizontal with additional locking point

PU = 1 piece

ift Rosenheim
Notifizierte Produktzertifizierungsstelle
13-003089-PR02
17.07.2020
Notified Body 0757



Abb. links
Ill. à gauche
Fig. LH

555.845

Elektro-Türöffner für Fallenriegelschlösser
12-24 V AC/DC, Stulp Edelstahl, links und rechts einsetzbar, mit verstellbarer Falle (+/- 1 mm) und Überspannungsschutz, dauerstromfest eE von 12-24 V DC

VE = 1 Stück

555.845

Gâche électrique pour serrures à mortaiser
12-24 V AC/DC, têtière en acier Inox, utilisable à gauche et à droite, avec pêne réglable (+/- 1 mm) et protection contre les surtensions, courant permanent eE de 12 à 24 V DC

UV = 1 pièce

555.845

Electric strike for latch and bolt locks
12-24 V AC/DC, stainless steel face plate, can be used LH and RH, with adjustable latch (+/- 1 mm) and overvoltage protection, continous current eE from 12 to 24 V DC

PU = 1 piece



Abb. links
Ill. à gauche
Fig. LH

555.846 RR

Elektro-Türöffner für Fallenriegelschlösser
12-24 V AC/DC, Stulp Edelstahl, links und rechts einsetzbar, mit verstellbarer Falle (+/- 1 mm) mit Überspannungsschutz und Rückmeldekontakt (24V / 1A), dauerstromfest eE von 12-24 V DC

VE = 1 Stück

555.846 RR

Gâche électrique pour serrures à mortaiser
12-24 V AC/DC, têtière en acier Inox, utilisable à gauche et à droite, avec pêne réglable (+/- 1 mm) avec protection contre les surtensions et contact de retour (24V / 1A), courant permanent eE de 12 à 24 V DC

UV = 1 pièce

555.846 RR

Electric strike for latch and bolt locks
12-24 V AC/DC, stainless steel face plate, can be used LH and RH, with adjustable latch (+/- 1 mm) with overvoltage protection and response contact (24V / 1A), continous current eE from 12 to 24 V DC

PU = 1 piece

Türbeschläge
Ferrures de porte
Door fittings

DXF DWG



555.565 1- und 2-flügelig

Elektro-Türöffner für obere Zusatzverriegelung
12-24 V, AC/DC, Stulp Edelstahl, links und rechts einsetzbar, ohne Arretierung, ohne mechanische Entriegelung, mit Supressordiode, dauerstrom-fest eE von 12-24 V DC, für Bautiefe 70 mm

VE = 1 Stück

Bei Bedarf zusätzlich bestellen:
557.249 Schrauben

555.565 1 et 2 vantaux

Gâche électrique pour verrouillage supplémentaire supérieur
12-24 V, AC/DC, têtière en acier Inox, utilisable à gauche et à droite, sans dispositif d'arrêt, sans déverrouillage mécanique, avec diode de suppression, courant permanent eE de 12 à 24 V DC, pour profondeur de montage 70 mm

UV = 1 pièce

Commander en plus si besoin:
557.249 Vis

555.565 Single and double leaf

Electric strike for additional top locking point
12-24 V, AC/DC, stainless steel face plate, can be used LH and RH, without hold-open, without mechanical release, with suppressor diode, continous current eE from 12 to 24 V DC, for 70 mm basic depth

PU = 1 piece

Order separately if required:
557.249 Screws



555.544

Fluchttür-Öffner mit Fallenschloss
Stulp Edelstahl, links und rechts einsetzbar, Modell 332 AKRR, mit Rückmeldung, 24 V DC, arbeitet nach dem Ruhestrom-prinzip, für Bautiefe 70 mm

VE = 1 Fluchttüröffner
1 Fallenschloss

Bei Bedarf zusätzlich bestellen:
557.249 Schrauben

555.544

Serrure porte de fuite avec serrure
têtière en acier Inox, utilisable à gauche et à droite, modèle 332 AKRR, avec signal en retour, 24 V DC, travaille selon le principe de la rupture, pour profondeur de montage 70 mm

UV = 1 serrure porte de fuite
1 serrure

Commander en plus si besoin:
557.249 Vis

555.544

Escape-door release with lock
stainless steel face plate, can be used LH and RH, model 332 AKRR, with feedback, 24 V DC, works on the closed-circuit principle, for 70 mm basic depth

PU = 1 escape-door release
1 lock

Order separately if required:
557.249 Screws

ift Rosenheim
Notifizierte Produkt-zertifizierungsstelle
13-003089-PR02
17.07.2020
Notified Body 0751







555.600	FFH 1900-2285 mm ø 22 mm	**555.600**	FFH 1900-2285 mm ø 22 mm	**555.600**	FFH 1900-2285 mm ø 22 mm
555.601	FFH 2286-2685 mm ø 22 mm	**555.601**	FFH 2286-2685 mm ø 22 mm	**555.601**	FFH 2286-2685 mm ø 22 mm
555.602	FFH 1900-2285 mm ø 17 mm	**555.602**	FFH 1900-2285 mm ø 17 mm	**555.602**	FFH 1900-2285 mm ø 17 mm
555.603	FFH 2286-2685 mm ø 17 mm	**555.603**	FFH 2286-2685 mm ø 17 mm	**555.603**	FFH 2286-2685 mm ø 17 mm
555.604	FFH 2686-3000 mm ø 22 mm	**555.604**	FFH 2686-3000 mm ø 22 mm	**555.604**	FFH 2686-3000 mm ø 22 mm
555.605	FFH 2686-3000 mm ø 17 mm	**555.605**	FFH 2686-3000 mm ø 17 mm	**555.605**	FFH 2686-3000 mm ø 17 mm

Mehrfachverriegelungs-Schloss

Normalfunktion
für ein- und zweiflügelige Türen
vorgerichtet für Automatik-Öffner, mit Wechsel, links und rechts umstellbar, selbstverriegelnd, Nuss 9 mm, Dornmass 34.5 mm, Edelstahl-U-Stulp 24x5x2 mm, Hauptschloss mit Falle und Riegel

Beschlag:
innen Drücker
aussen Stossgriff oder Drücker

VE = 1 Schloss

Bei Bedarf zusätzlich bestellen:
550.376 Schrauben

Serrure à verrouillage multiple

Fonction standard
pour portes à un et deux vantaux
préparée pour gâche automatique, avec levier, utilisable à droite et à gauche, auto-verrouillable, fouillot 9 mm, axe canon/têtière 34.5 mm, têtière en U en acier Inox 24x5x2 mm, serrure principale avec bec de cane et pêne

Ferrure:
poignée à l'intérieur
poignée poussoir ou poignée à l'extérieur

UV = 1 serrure

Commander en plus si besoin:
550.376 Vis

Multipoint lock

Standard function
for single and double leaf doors
preconfigured for automatic opener, with latch retention, can be used LH/RH, self-closing, spindle 9 mm, backset 34.5 mm, stainless steel U-shaped face plate 24x5x2 mm, main lock with latch and bolt

Fitting:
internal handle
external push handle or handle

PU = 1 lock

Order separately if required:
550.376 Screws

Schlösser mit Sonderfunktionen auf Anfrage

Serrure avec fonctions spéciales sur demande

Locks with special functions on demand

ift Rosenheim
Notifizierte Produktzertifizierungsstelle
13-003089-PR02
17.07.2020
Notified Body 0757



555.606 FFH 1900-2285 mm
ø 22 mm
links / rechts

555.608 FFH ≥ 2286 mm
ø 22 mm
links / rechts

555.610 FFH 1900-2285 mm
ø 17 mm
links / rechts

555.612 FFH ≥ 2286 mm
ø 17 mm
links / rechts

Mehrfachverriegelungs-Schloss

Panik-Funktion B
für einflügelige Panik-Türen
vorgerichtet für Automatik-Öffner, selbstverriegelnd, Nuss 9 mm, Dornmass 34 mm, Edelstahl-U-Stulp 24x5x2 mm, Hauptschloss mit einem Fallenriegel

Beschlag:
innen Drücker
aussen Drücker

VE = 1 Schloss

Bei Bedarf zusätzlich bestellen:
550.376 Schrauben

Schlösser mit Sonderfunktionen auf Anfrage

555.606 FFH 1900-2285 mm
ø 22 mm
à gauche / à droite

555.608 FFH ≥ 2286 mm
ø 22 mm
à gauche / à droite

555.610 FFH 1900-2285 mm
ø 17 mm
à gauche / à droite

555.612 FFH ≥ 2286 mm
ø 17 mm
à gauche / à droite

Serrure à verrouillage multiple

Fonction B panique
pour portes panique à un vantail
préparée pour gâche automatique, auto-verrouillable, fouillot 9 mm, axe canon/têtière 34 mm, têtière en U en acier Inox 24x5x2 mm, serrure principale avec un bec de cane/pêne

Ferrure:
poignée à l'intérieur
poignée à l'extérieur

UV = 1 serrure

Commander en plus si besoin:
550.376 Vis

Serrure avec fonctions spéciales sur demande

555.606 FFH 1900-2285 mm
ø 22 mm
LH / RH

555.608 FFH ≥ 2286 mm
ø 22 mm
LH / RH

555.610 FFH 1900-2285 mm
ø 17 mm
LH / RH

555.612 FFH ≥ 2286 mm
ø 17 mm
LH / RH

Multipoint lock

Emergency function B
for single leaf doors with emergency function
preconfigured for automatic opener, self-closing, spindle 9 mm, backset 34 mm, stainless steel U-shaped face plate 24x5x2 mm, main lock with latch/bolt

Fitting:
internal handle
external handle

PU = 1 lock

Order separately if required:
550.376 Screws

Locks with special functions on demand

EN 179

EN 1125

Schlossabmessungen und Funktionsbeschreibungen der Panik-Schlösser siehe Kapitel «Verarbeitungshilfen und technische Hinweise».

Dimensions et descriptions des fonctions des serrures paniques voir chapitre «Outils d'usinage et conseils techniques».

Emergency lock dimensions and description of operation see chapter «Assembly tools and technical data».

ift Rosenheim
Notifizierte Produktzertifizierungsstelle
13-003089-PR02
17.07.2020
Notified Body 0757

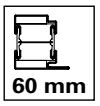
60 mm

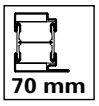
70 mm



555.614 FFH 1900-2285 mm
ø 22 mm
links / rechts

555.616 FFH ≥ 2286 mm
ø 22 mm
links / rechts

555.618 FFH 1900-2285 mm
ø 17 mm
links / rechts

555.620 FFH ≥ 2286 mm
ø 17 mm
links / rechts

Mehrfachverriegelungs-Schloss

Panik-Funktion E
für einflügelige Panik-Türen
vorgerichtet für Automatik-Öffner, mit Wechsel, selbstverriegelnd, Nuss 9 mm, Dornmass 34 mm, Edelstahl-U-Stulp 24x5x2 mm, Hauptschloss mit einem Fallenriegel

Beschlag:
innen Drücker
aussen Stossgriff

VE = 1 Schloss

Bei Bedarf zusätzlich bestellen:
550.376 Schrauben

Schlösser mit Sonderfunktionen auf Anfrage

555.614 FFH 1900-2285 mm
ø 22 mm
à gauche / à droite

555.616 FFH ≥ 2286 mm
ø 22 mm
à gauche / à droite

555.618 FFH 1900-2285 mm
ø 17 mm
à gauche / à droite

555.620 FFH ≥ 2286 mm
ø 17 mm
à gauche / à droite

Serrure à verrouillage multiple

Fonction E panique
pour portes panique à un vantail
préparée pour gâche automatique, avec levier, auto-verrouillable, fouillot 9 mm, axe canon/têtière 34 mm, têtière en U en acier Inox 24x5x2 mm, serrure principale avec un bec de cane/pêne

Ferrure:
poignée à l'intérieur
poignée poussoir à l'extérieur

UV = 1 serrure

Commander en plus si besoin:
550.376 Vis

Serrure avec fonctions spéciales sur demande

555.614 FFH 1900-2285 mm
ø 22 mm
LH / RH

555.616 FFH ≥ 2286 mm
ø 22 mm
LH / RH

555.618 FFH 1900-2285 mm
ø 17 mm
LH / RH

555.620 FFH ≥ 2286 mm
ø 17 mm
LH / RH

Multipoint lock

Emergency function E
for single leaf doors with emergency function
preconfigured for automatic opener, with latch retention, self-closing, spindle 9 mm, backset 34 mm, stainless steel U-shaped face plate 24x5x2 mm, main lock with latch/bolt

Fitting:
internal handle
external push handle

PU = 1 lock

Order separately if required:
550.376 Screws

Locks with special functions on demand

EN 179

EN 1125

ift Rosenheim
Notifizierte Produktzertifizierungsstelle
13-003089-PR02
17.07.2020
Notified Body 0757

JANSEN

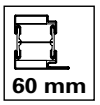

Weitere Ausführungen (Lieferzeit auf Anfrage)

Autres exécutions (délai de fourniture sur demande)

Other designs (delivery time on request)

Art.-Nr. No d'article Part no.	Schlossart Type de serrures Lock type	Flügelfalzhöhe Hauteur de feuillure du vantail Leaf rebate height	Funktion Fonction Function	Version Version Version	Zylinder ø Cylindre ø Cylinder ø
597.209	Mehrfachverriegelungs-Schloss Serrure à verrouillage multiple Multipoint lock	1900-2285 mm	Panik-Funktion E, 1flg., mit Schlossüberwachung und Kabel Fonction E panique, 1 vantail, avec serrure surveillée et câble Emergency function E, 1 leaf, with monitoring lock and cable	links à gauche LH	22 mm
597.210	Mehrfachverriegelungs-Schloss Serrure à verrouillage multiple Multipoint lock	1900-2285 mm	Panik-Funktion E, 1flg. mit gesicherter Fallenfeststellung Fonction E panique, 1 vantail, avec blocage sécurisé du pêne Emergency function E, 1 leaf, with secured latch locking device	links à gauche LH	22 mm
597.213	Mehrfachverriegelungs-Schloss Serrure à verrouillage multiple Multipoint lock	2286-2685 mm	Panik-Funktion E, 1flg., mit Schlossüberwachung und Kabel Fonction E panique, 1 vantail, avec serrure surveillée et câble Emergency function E, 1 leaf, with monitoring lock and cable	links à gauche LH	22 mm
597.214	Mehrfachverriegelungs-Schloss Serrure à verrouillage multiple Multipoint lock	2286-2685 mm	Panik-Funktion E, 1flg. mit gesicherter Fallenfeststellung Fonction E panique, 1 vantail, avec blocage sécurisé du pêne Emergency function E, 1 leaf, with secured latch locking device	links à gauche LH	22 mm

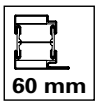

Weitere Ausführungen (Lieferzeit auf Anfrage)

Autres exécutions (délai de fourniture sur demande)

Other designs (delivery time on request)

Art.-Nr. No d'article Part no.	Schlossart Type de serrures Lock type	Flügelfalzhöhe Hauteur de feuillure du vantail Leaf rebate height	Funktion Fonction Function	Version Version Version	Zylinder ø Cylindre ø Cylinder ø
597.217	Mehrfachverriegelungs-Schloss Serrure à verrouillage multiple Multipoint lock	1900-2285	Panik-Funktion E, 1flg., mit Schlossüberwachung und Kabel Fonction E panique, 1 vantail, avec serrure surveillée et câble Emergency function E, 1 leaf, with monitoring lock and cable	links à gauche LH	17 mm
597.218	Mehrfachverriegelungs-Schloss Serrure à verrouillage multiple Multipoint lock	1900-2285	Panik-Funktion E, 1flg. mit gesicherter Fallenfeststellung Fonction E panique, 1 vantail, avec blocage sécurisé du pêne Emergency function E, 1 leaf, with secured latch locking device	links à gauche LH	17 mm
597.221	Mehrfachverriegelungs-Schloss Serrure à verrouillage multiple Multipoint lock	2286-2685 mm	Panik-Funktion E, 1flg., mit Schlossüberwachung und Kabel Fonction E panique, 1 vantail, avec serrure surveillée et câble Emergency function E, 1 leaf, with monitoring lock and cable	links à gauche LH	17 mm
597.222	Mehrfachverriegelungs-Schloss Serrure à verrouillage multiple Multipoint lock	2286-2685 mm	Panik-Funktion E, 1flg. mit gesicherter Fallenfeststellung Fonction E panique, 1 vantail, avec blocage sécurisé du pêne Emergency function E, 1 leaf, with secured latch locking device	links à gauche LH	17 mm

ift Rosenheim
Notifizierte Produkt-zertifizierungsstelle
13-003089-PR02
17.07.2020
Notified Body 0757



555.622 FFH 1900-2285 mm
ø 22 mm
links / rechts

555.624 FFH ≥ 2286 mm
ø 22 mm
links / rechts

555.626 FFH 1900-2285 mm
ø 17 mm
links / rechts

555.628 FFH ≥ 2286 mm
ø 17 mm
links / rechts

Mehrfachverriegelungs-Schloss

Panik-Funktion B für zweiflügelige Vollpanik-Türen
vorgerichtet für Automatik-Öffner, selbstverriegelnd, Nuss 9 mm, Dornmass 34 mm, Edelstahl-U-Stulp 24x5x2 mm, Hauptschloss mit einem Fallenriegel

Beschlag:
innen Drücker
aussen Drücker

VE = 1 Schloss

Bei Bedarf zusätzlich bestellen:
550.376 Schrauben

555.622 FFH 1900-2285 mm
ø 22 mm
à gauche / à droite

555.624 FFH ≥ 2286 mm
ø 22 mm
à gauche / à droite

555.626 FFH 1900-2285 mm
ø 17 mm
à gauche / à droite

555.628 FFH ≥ 2286 mm
ø 17 mm
à gauche / à droite

Serrure à verrouillage multiple

Fonction B panique pour portes panique à deux vantaux
préparée pour gâche autmatique, auto-verrouillable, fouillot 9 mm, axe canon/têtière 34 mm, têtière en U en acier Inox 24x5x2 mm, serrure principale avec un bec de cane/pêne

Ferrure:
poignée à l'intérieur
poignée à l'extérieur

UV = 1 serrure

Commander en plus si besoin:
550.376 Vis

555.622 FFH 1900-2285 mm
ø 22 mm
LH / RH

555.624 FFH ≥ 2286 mm
ø 22 mm
LH / RH

555.626 FFH 1900-2285 mm
ø 17 mm
LH / RH

555.628 FFH ≥ 2286 mm
ø 17 mm
LH / RH

Multipoint lock

Emergency function B for double leaf doors with emergency function
preconfigured for automatic opener, self-closing, spindle 9 mm, backset 34 mm, stainless steel U-shaped face plate 24x5x2 mm, main lock with latch/bolt

Fitting:
internal handle
external handle

PU = 1 lock

Order separately if required:
550.376 Screws

Schlösser mit Sonderfunktionen auf Anfrage

Serrure avec fonctions spéciales sur demande

Locks with special functions on demand

EN 179

EN 1125

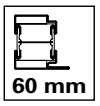

ift Rosenheim
Notifizierte Produkt-zertifizierungsstelle
13-003089-PR02
17.07.2020
Notified Body 0757

JANSEN



555.630 FFH 1900-2285 mm
ø 22 mm
links / rechts

555.632 FFH ≥ 2286 mm
ø 22 mm
links / rechts

555.634 FFH 1900-2285 mm
ø 17 mm
links / rechts

555.636 FFH ≥ 2286 mm
ø 17 mm
links / rechts

Mehrfachverriegelungs-Schloss

Panik-Funktion E für zweiflügelige Vollpanik-Türen
vorgerichtet für Automatik-Öffner, mit Wechsel, selbstverriegelnd, Nuss 9 mm, Dornmass 34 mm, Edelstahl-U-Stulp 24x5x2 mm, Hauptschloss mit einem Fallenriegel

Beschlag:
innen Drücker
aussen Stossgriff

VE = 1 Schloss

Bei Bedarf zusätzlich bestellen:
550.376 Schrauben

Schlösser mit Sonderfunktionen auf Anfrage

555.630 FFH 1900-2285 mm
ø 22 mm
à gauche / à droite

555.632 FFH ≥ 2286 mm
ø 22 mm
à gauche / à droite

555.634 FFH 1900-2285 mm
ø 17 mm
à gauche / à droite

555.636 FFH ≥ 2286 mm
ø 17 mm
à gauche / à droite

Serrure à verrouillage multiple

Fonction E panique pour portes panique à deux vantaux
préparée pour gâche automatique, avec levier, auto-verrouillable, fouillot 9 mm, axe canon/têtière 34 mm, têtière en U en acier Inox 24x5x2 mm, serrure principale avec un bec de cane/pêne

Ferrure:
poignée à l'intérieur
poignée poussoir à l'extérieur

UV = 1 serrure

Commander en plus si besoin:
550.376 Vis

Serrure avec fonctions spéciales sur demande

555.630 FFH 1900-2285 mm
ø 22 mm
LH / RH

555.632 FFH ≥ 2286 mm
ø 22 mm
LH / RH

555.634 FFH 1900-2285 mm
ø 17 mm
LH / RH

555.636 FFH ≥ 2286 mm
ø 17 mm
LH / RH

Multipoint lock

Emergency function E for double leaf doors with emergency function
preconfigured for automatic opener, with latch retention, self-closing, spindle 9 mm, backset 34 mm, stainless steel U-shaped face plate 24x5x2 mm, main lock with latch/bolt

Fitting:
internal handle
external push handle

PU = 1 lock

Order separately if required:
550.376 Screws

Locks with special functions on demand

EN 179

EN 1125

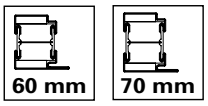

Weitere Ausführungen (Lieferzeit auf Anfrage)

Autres exécutions (délai de fourniture sur demande)

Other designs (delivery time on request)

Art.-Nr. No d'article Part no.	Schlossart Type de serrures Lock type	Flügelfalzhöhe Hauteur de feuillure du vantail Leaf rebate height	Funktion Fonction Function	Version Version Version	Zylinder ø Cylindre ø Cylinder ø
597.234	Mehrfachverriegelungs-Schloss Serrure à verrouillage multiple Multipoint lock	1900-2285 mm	Panik-Funktion E, 2flg. mit gesicherter Fallenfeststellung Fonction E panique, 2 vantaux, avec blocage sécurisé du pêne Emergency function E, 2 leafs, with secured latch locking device	links à gauche LH	22 mm
597.238	Mehrfachverriegelungs-Schloss Serrure à verrouillage multiple Multipoint lock	2286-2685 mm	Panik-Funktion E, 2flg. mit gesicherter Fallenfeststellung Fonction E panique, 2 vantaux, avec blocage sécurisé du pêne Emergency function E, 2 leafs, with secured latch locking device	links à gauche LH	22 mm
597.242	Mehrfachverriegelungs-Schloss Serrure à verrouillage multiple Multipoint lock	1900-2285	Panik-Funktion E, 2flg. mit gesicherter Fallenfeststellung Fonction E panique, 2 vantaux, avec blocage sécurisé du pêne Emergency function E, 2 leafs, with secured latch locking device	links à gauche LH	17 mm
597.246	Mehrfachverriegelungs-Schloss Serrure à verrouillage multiple Multipoint lock	2286-2685 mm	Panik-Funktion E, 2flg. mit gesicherter Fallenfeststellung Fonction E panique, 2 vantaux, avec blocage sécurisé du pêne Emergency function E, 2 leafs, with secured latch locking device	links à gauche LH	17 mm



555.643 links
555.644 rechts

Schliessblech
Edelstahl, für Hauptschlösser der Mehrfachverriegelungen mit Normalfunktion, für Bautiefe 60 mm

VE = 1 Stück

Bei Bedarf zusätzlich bestellen:
557.046 Schrauben

555.643 à gauche
555.644 à droite

Gâche de fermeture
acier Inox, pour serrures principales des verrouillages multiples avec fonction standard, pour profondeur de montage 60 mm

UV = 1 pièce

Commander en plus si besoin:
557.046 Vis

555.643 LH
555.644 RH

Strike plate
stainless steel, for main locks of the multipoint locks with standard function, for 60 mm basic depth

PU = 1 piece

Order separately if required:
557.046 Screws



555.645 links
555.646 rechts

Schliessblech
Edelstahl, für Hauptschlösser der Mehrfachverriegelungen mit Panikfunktion, für Bautiefe 60 mm

VE = 1 Stück

Bei Bedarf zusätzlich bestellen:
557.046 Schrauben

555.645 à gauche
555.646 à droite

Gâche de fermeture
acier Inox, pour serrures principales des verrouillages multiples avec fonction panique, pour profondeur de montage 60 mm

UV = 1 pièce

Commander en plus si besoin:
557.046 Vis

555.645 LH
555.646 RH

Strike plate
stainless steel, for main locks of the multipoint locks with emergency function, for 60 mm basic depth

PU = 1 piece

Order separately if required:
557.046 Screws

ift Rosenheim
Notifizierte Produktzertifizierungsstelle
13-003089-PR02
17.07.2020
Notified Body 0757



555.651

Schliessblech
Edelstahl, für Nebenschlösser der Mehrfachverriegelungen von 1-flügeligen Türen (Normal- oder Panikfunktion) und 2-flügeligen Türen (Normal- oder Teilpanikfunktion), links und rechts verwendbar, für Bautiefe 60 mm

VE = 2 Stück

Bei Bedarf zusätzlich bestellen:
557.046 Schrauben

555.651

Gâche de fermeture
acier Inox, pour les serrures secondaires des verrouillages multipoints de portes à 1 vantail (fonction standard ou panique et portes à 2 vantaux (fonction standard ou panique partielle), utilisable à gauche et à droite, pour une profondeur de montage 60 mm

UV = 2 pièces

Commander en plus si besoin:
557.046 Vis

555.651

Strike plate
stainless steel, for ancillary locks of multi-point locks in single-leaf doors (standard and panic function) and double-leaf doors (standard or partial panic function), can be used on the right and left-hand side, for basic depth of 60 mm

PU = 2 pieces

Order separately if required:
557.046 Screws



555.668

Schliessblech
Edelstahl, für Nebenschlösser der Mehrfachverriegelungen von 2-flügeligen Vollpaniktüren in Kombination mit Panikgegenkasten 555.640, versenkte Montage, links und rechts verwendbar, für Bautiefe 60 mm

VE = 2 Stück

Bei Bedarf zusätzlich bestellen:
557.046 Schrauben
555.013 Befestigungslaschen

555.668

Gâche de fermeture
acier Inox, pour les serrures secondaires des verrouillages multipoints de portes panique à 2 vantaux en combinaison avec la contre-bascule panique 555 640, montage encastré, utilisable à gauche et à droite, pour une profondeur de montage 60 mm

UV = 2 pièces

Commander en plus si besoin:
557.046 Vis
555.013 Patte de fixation

555.668

Strike plate
stainless steel, for ancillary locks of multi-point locks in double-leaf full panic doors in combination with panic strike box 555.640, countersunk installation, can be used on the right and left-hand side, for basic depth of 60 mm

PU = 2 pieces

Order separately if required:
557.046 Screws
555.013 Fixing

ift Rosenheim
Notifizierte Produktzertifizierungsstelle
13-003089-PR02
17.07.2020
Notified Body 0757



555.653

Schliessblech
Edelstahl, für Hauptschlösser der Mehrfachverriegelungen mit Normalfunktion, links und rechts verwendbar, für Bautiefe 70 mm

VE = 1 Stück

Bei Bedarf zusätzlich bestellen:
557.249 Schrauben
555.297 Blindnietmutter

555.653

Gâche de fermeture
acier Inox, pour serrures principales des verrouillages multiples avec fonction standard, utilisable à gauche et à droite, pour profondeur de montage 70 mm

UV = 1 pièce

Commander en plus si besoin:
557.249 Vis
555.297 Ecrou aveugle

555.653

Strike plate
stainless steel, for main locks of the multipoint locks with standard function, can be used LH and RH. for 70 mm basic depth

PU = 1 piece

Order separately if required:
557.249 Screws
555.297 Blind rivet



555.654

Schliessblech
Edelstahl, für Hauptschlösser der Mehrfachverriegelungen mit Panikfunktion, links und rechts verwendbar, für Bautiefe 70 mm

VE = 1 Stück

Zusätzlich bestellen:
557.249 Schrauben
555.297 Blindnietmutter

555.654

Gâche de fermeture
acier Inox, pour serrures principales des verrouillages multiples avec fonction panique, utilisable à gauche et à droite, pour profondeur de montage 70 mm

UV = 1 pièce

Commander séparément:
557.249 Vis
555.297 Ecrou aveugle

555.654

Strike plate
stainless steel, for main locks of the multipoint locks with emergency function, can be used LH and RH, for 70 mm basic depth

PU = 1 piece

Order separately:
557.249 Screws
555.297 Blind rivet



555.655

Schliessblech
Edelstahl, für Nebenschlösser der Mehrfachverriegelungen, links und rechts verwendbar, für Bautiefe 70 mm

VE = 2 Stück

Zusätzlich bestellen:
557.249 Schrauben
555.297 Blindnietmutter

555.655

Gâche de fermeture
acier Inox, pour serrures secondaires des verrouillages multiples, utilisable à gauche et à droite, pour profondeur de montage 70 mm

UV = 2 pièces

Commander séparément:
557.249 Vis
555.297 Ecrou aveugle

555.655

Strike plate
stainless steel, for auxiliary locks of the multipoint locks, can be used LH and RH, for 70 mm basic depth

PU = 2 pieces

Order separately:
557.249 Screws
555.297 Blind rivet

ift Rosenheim
Notifizierte Produkt-zertifizierungsstelle
13-003089-PR02
17.07.2020
Notified Body 0757



555.640

Panik-Treibriegel-Schloss (Panik-Gegenkasten)
für zweiflügelige Panik-Türen in Kombination mit den Mehrfachverriegelungs-Schlössern 555.622-637, Stulp Edelstahl, mit Anschlussgewinde M6, links und rechts verwendbar, Hub 20 mm.
Verwendung zusammen mit Schaltschloss und Treibriegelstangen.

VE = 1 Stück

Bei Bedarf zusätzlich bestellen:
557.249 Schrauben
550.387 Mitnehmerklappe
555.013 Befestigungslasche

EN 179

EN 1125

Der Zustand des Fallenriegels (offen/geschlossen) kann über integrierte Kontakte elektrisch abgefragt werden. Panik-Treibriegel-Schlösser mit Fallenriegelüberwachung sind auf Sonderbestellung unter Art. Nr. 597.520 erhältlich.

!

Einsatz nur zusammen mit Mehrfachverriegelungs-Schlössern und selbstverriegelnden Einfallenschlössern.

555.640

Serrure contre-bascule panique
pour des portes à deux vantaux panique en combinaison avec les serrures à verrouillage multiple 555.622-637, têtière en acier Inox, avec raccord taraudé M6, utilisable à droite et à gauche, course 20 mm.
A utiliser avec la serrure de retient et tiges de verrouillage.

UV = 1 pièce

Commander en plus si besoin:
557.249 Vis
550.387 Doigt d'entraînement
555.013 Patte de fixation

L'état du pêne (ouvert/fermé) peut être interrogé électriquement via des contacts intégrés. Des serrures contre-bascule panique avec surveillance du pêne sont disponibles comme version spéciale sous la réf. 597.520.

!

À utiliser uniquement avec des serrures à verrouillage multiple et des serrures à un pêne autoverrouillantes.

555.640

Shoot bolt lock with emergency function (reversible)
for double leaf emergency doors in combination with multipoint locks 555.622-637, stainless steel face plate, with connecting thread M6, can be used LH/RH, travel 20 mm.
For use in conjunction with switch latch and shoot bolts.

PU = 1 piece

Order separately if required:
557.249 Screws
550.387 Selector bar
555.013 Fixing

The status of the latch bolt (open/closed) can be queried electrically via integrated contacts. Panic shoot bolt locks with latch bolt monitoring are available to special order under Art. No. 597.520.

!

Use only in conjunction with multi-point locks and self-locking single-point latch locks.



555.013

Befestigungslaschen
Stahl verzinkt, für die flächenbündige Montage des Panik-Treibriegelschlosses 555.640 und Falztreibriegel 555.380, für Bautiefe 60 mm

VE = 10 Stück

!

Einsatz nur zusammen mit Mehrfachverriegelungs-Schlössern und selbstverriegelnden Einfallenschlössern.

555.013

Patte de fixation
acier zingué, pour le montage à fleur desserrure contre-bascule panique 555.640 et bascule à mortaiser 555.380, pour profondeur de montage 60 mm

UV = 10 pièces

!

À utiliser uniquement avec des serrures à verrouillage multiple et des serrures à un pêne autoverrouillantes.

555.013

Fixing
galvanised steel, for flush installation of the shoot bolt lock with emergency function 555.640 and rebate lever bolt 555.380, for 60 mm basic depth

PU = 10 pieces

!

Use only in conjunction with multi-point locks and self-locking single-point latch locks.

ift Rosenheim
Notifizierte Produktzertifizierungsstelle
13-003089-PR02
17.07.2020
Notified Body 0757







556.050	Stulp 2170 mm ø 22 mm	**556.050**	Têtière 2170 mm ø 22 mm	**556.050**	Face plate 2170 mm ø 22 mm
556.051	Stulp 2400 mm ø 22 mm	**556.051**	Têtière 2400 mm ø 22 mm	**556.051**	Face plate 2400 mm ø 22 mm
556.052	Stulp 2170 mm ø 17 mm	**556.052**	Têtière 2170 mm ø 17 mm	**556.052**	Face plate 2170 mm ø 17 mm
556.053	Stulp 2400 mm ø 17 mm	**556.053**	Têtière 2400 mm ø 17 mm	**556.053**	Face plate 2400 mm ø 17 mm

Mehrfachverriegelungs-Schloss

Normal-Funktion
mit Wechsel, links und rechts einsetzbar, Riegelausschluss 2-tourig 20 mm, Kasten verzinkt und geschlossen, Nuss 9 mm, Edelstahl-Flachstulp 24×2,5 mm

VE = 1 Stück

Bei Bedarf zusätzlich bestellen:

557.248	Schrauben
557.311	Schrauben
556.132/	Schliessblech
556.133	Hauptschloss
556.134	Schliessbleche Nebenschlösser
556.091	Verdrehsicherung

Serrure à verrouillage multiple

Fonction standard
avec levier, utilisable à droite et à gauche, course du pêne à 2 tours 20 mm, boîtier zingué et fermé, fouillot 9 mm, têtière plate en acier Inox 24×2,5 mm

UV = 1 pièce

Commander en plus si besoin:

557.248	Vis
557.311	Vis
556.132/	Gâche de fermeture
556.133	serrure principale
556.134	Gâches de fermeture serrures secondaires
556.091	Sécurité anti torsion

Multipoint lock

Standard function
with latch retention, can be used LH and RH, travel of bolt 2 turns 20 mm, case galvanised and closed, spindle 9 mm, stainless steel flat face plate 24×2,5 mm

PU = 1 piece

Order separately if required:

557.248	Screws
557.311	Screws
556.132/	Strike plate
556.133	main lock
556.134	Strike plates ancillary locks
556.091	Anti-twist device

Motorisierte Schlösser auf Anfrage

Motorisierte Schlösser (Genius EB)
Spezialverschluss für die automatische Türverriegelung und -entriegelung. Es verfügt über eine integrierte Steuerelektronik und einen elektrisch gesteuerten Getriebemotor. Diese lassen sich durch externe Systeme ansteuern.

Serrures motorisées sur demande

Serrures motorisées (Genius EB)
Fermeture spéciale pour le verrouillage et le déverrouillage automatiques de porte. Elle possède une électronique de commande intégrée et un motor-éducteur à commande électrique qui peuvent être commandés par des systèmes externes.

Electric locks on request

Electric locks (Genius EB)
Special lock for automatic locking and unlocking of the door. It has an integrated electronic control unit and an electric gearbox motor. These can be controlled by external systems.

ift Rosenheim
Notifizierte Produktzertifizierungsstelle
13-003089-PR02
17.07.2020
Notified Body 0757



556.054 Stulp 2170 mm ø 22 mm
556.055 Stulp 2170 mm ø 17 mm

Rollfallen-Mehrfachverriegelungs-Schloss

Normal-Funktion
mit Wechsel, links und rechts einsetzbar, Rollfalle verstellbar, Riegelausschluss 2-tourig 20 mm, Kasten verzinkt und geschlossen, Edelstahl-Flachstulp 24×2,5 mm

VE = 1 Stück

Bei Bedarf zusätzlich bestellen:

557.248	Schrauben
557.311	Schrauben
556.132/ 556.133	Schliessblech Hauptschloss
556.134	Schliessbleche Nebenschlösser
556.091	Verdrehsicherung

556.054 Tête 2170 mm ø 22 mm
556.055 Tête 2170 mm ø 17 mm

Serrure à verrouillage multiple à rouleau

Fonction standard
avec levier, utilisable à droite et à gauche, rouleau réglable, course du pêne à 2 tours 20 mm, boîtier zingué et fermé, tête plate en acier Inox 24×2,5 mm

UV = 1 pièce

Commander en plus si besoin:

557.248	Vis
557.311	Vis
556.132/ 556.133	Gâche de fermeture serrure principale
556.134	Gâches de fermeture serrures secondaires
556.091	Sécurité anti torsion

556.054 Face plate 2170 mm ø 22 mm
556.055 Face plate 2170 mm ø 17 mm

Roller latch Multipoint lock

Standard function
with latch retention, can be used LH and RH, adjustable roller latch, travel of bolt 2 turns 20 mm, case galvanised and closed, stainless steel flat face plate 24×2,5 mm

PU = 1 piece

Order separately if required:

557.248	Screws
557.311	Screws
556.132/ 556.133	Strike plate main lock
556.134	Strike plates ancillary locks
556.091	Anti-twist device



Motorisierte Schlösser auf Anfrage

Motorisierte Schlösser (Genius EB)
Spezialverschluss für die automatische Türverriegelung und -entriegelung. Es verfügt über eine integrierte Steuerelektronik und einen elektrisch gesteuerten Getriebemotor. Diese lassen sich durch externe Systeme ansteuern.

Serrures motorisées sur demande

Serrures motorisées (modèle EB)
Fermeture spéciale pour le verrouillage et le déverrouillage automatiques de porte. Elle possède une électronique de commande intégrée et un motor-éducteur à commande électrique qui peuvent être commandés par des systèmes externes.

Electric locks on request

Electric locks (Genius EB)
Special lock for automatic locking and unlocking of the door. It has an integrated electronic control unit and an electric gearbox motor. These can be controlled by external systems.



ift Rosenheim
Notifizierte Produktzertifizierungsstelle
13-003089-PR02
17.07.2020
Notified Body 0757







556.056 Stulp 2170 mm ø 22 mm
556.057 Stulp 2400 mm ø 22 mm
556.058 Stulp 2170 mm ø 17 mm
556.059 Stulp 2400 mm ø 17 mm

Mehrfachverriegelungs-Schloss

Panik-Funktion B
für einflügelige Türen
ohne Wechsel, links und rechts einsetzbar, Riegelausschluss 1/4-tourig 20 mm, Kasten verzinkt und geschlossen, Nuss 9 mm zweiteilig, Edelstahl-Flachstulp 24×2,5 mm

VE = 1 Stück

Bei Bedarf zusätzlich bestellen:

557.248	Schrauben
557.311	Schrauben
556.132/	Schliessblech
556.133	Hauptschloss
556.134	Schliessbleche Nebenschlösser
556.091	Verdrehsicherung

Motorisierte Schlösser
auf Anfrage

Motorisierte Schlösser (Genius CB)
Spezialverschluss für die automatische Türverriegelung und -entriegelung. Es verfügt über eine integrierte Steuerelektronik und einen elektrisch gesteuerten Getriebemotor. Diese lassen sich durch externe Systeme ansteuern.

! Um die Produktnormen EN 179/1125 zu erfüllen, müssen zwingend die passenden Beschläge verwendet werden:

EN 179
Drücker

EN 1125
Druckstange

556.056 Têtière 2170 mm ø 22 mm
556.057 Têtière 2400 mm ø 22 mm
556.058 Têtière 2170 mm ø 17 mm
556.059 Têtière 2400 mm ø 17 mm

Serrure à verrouillage multiple

Fonction B panique
pour portes à un vantail
sans levier, utilisable à droite et à gauche, course du pêne à 1/4 tour 20 mm, boîtier zingué et fermé, fouillot 9 mm à deux parties, têtière plate en acier Inox 24×2,5 mm

UV = 1 pièce

Commander en plus si besoin:

557.248	Vis
557.311	Vis
556.132/	Gâche de fermeture
556.133	serrure principale
556.134	Gâches de fermeture serrures secondaires
556.091	Sécurité anti torsion

Serrures motorisées
sur demande

Serrures motorisées (Genius CB)
Fermeture spéciale pour le verrouillage et le déverrouillage automatiques de porte. Elle possède une électronique de commande intégrée et un motor-éducteur à commande électrique qui peuvent être commandés par des systèmes externes.

! Les ferrures adéquates doivent être impérativement utilisées pour satisfaire à la norme produit EN 179/1125:

EN 179
Poignée
EN 1125
Barre panique à pousser

556.056 Face plate 2170 mm ø 22 mm
556.057 Face plate 2400 mm ø 22 mm
556.058 Face plate 2170 mm ø 17 mm
556.059 Face plate 2400 mm ø 17 mm

Multipoint lock

Emergency function B
for single leaf doors
without latch retention, can be used LH and RH, travel of bolt 1/4 turn 20 mm, case galvanised and closed, spindle 9 mm two part, stainless steel flat face plate 24×2,5 mm

PU = 1 piece

Order separately if required:

557.248	Screws
557.311	Screws
556.132/	Strike plate
556.133	main lock
556.134	Strike plates ancillary locks
556.091	Anti-twist device

Electric locks
on request

Electric locks (Genius CB)
Special lock for automatic locking and unlocking of the door. It has an integrated electronic control unit and an electric gearbox motor. These can be controlled by external systems.

! To comply with product standards EN179/1125, it is essential that the appropriate fittings are used:

EN 179
Handle
EN 1125
Panic touch bar





ift Rosenheim
ift
ROSENHEIM
Notifizierte Produkt-zertifizierungsstelle
13-003089-PR02
17.07.2020
Notified Body 0757



556.060 Stulp 2170 mm ø 22 mm
556.061 Stulp 2400 mm ø 22 mm
556.062 Stulp 2170 mm ø 17 mm
556.063 Stulp 2400 mm ø 17 mm

Mehrfachverriegelungs-Schloss

Panik-Funktion E
für einflügelige Türen
mit Wechsel, links und rechts einsetzbar, Riegelausschluss 1/4-tourig 20 mm, Kasten verzinkt und geschlossen, Nuss 9 mm, Edelstahl-Flachstulp 24×2,5 mm

VE = 1 Stück

Bei Bedarf zusätzlich bestellen:
557.248 Schrauben
557.311 Schrauben
556.132/ Schliessblech
556.133 Hauptschloss
556.134 Schliessbleche Nebenschlösser
556.091 Verdrehsicherung



Motorisierte Schlösser
auf Anfrage

Motorisierte Schlösser (Genius CB)
Spezialverschluss für die automatische Türverriegelung und -entriegelung. Es verfügt über eine integrierte Steuerelektronik und einen elektrisch gesteuerten Getriebemotor. Diese lassen sich durch externe Systeme ansteuern.



556.060 Têtière 2170 mm ø 22 mm
556.061 Têtière 2400 mm ø 22 mm
556.062 Têtière 2170 mm ø 17 mm
556.063 Têtière 2400 mm ø 17 mm

Serrure à verrouillage multiple

Fonction E panique
pour portes à un vantail
avec levier, utilisable à droite et à gauche, course du pêne à 1/4 tour 20 mm, boîtier zingué et fermé, fouillot 9 mm, têtière plate en acier Inox 24×2,5 mm

UV = 1 pièce

Commander en plus si besoin:
557.248 Vis
557.311 Vis
556.132/ Gâche de fermeture
556.133 serrure principale
556.134 Gâches de fermeture serrures secondaires
556.091 Sécurité anti torsion

Serrures motorisées
sur demande

Serrures motorisées (Genius CB)
Fermeture spéciale pour le verrouillage et le déverrouillage automatiques de porte. Elle possède une électronique de commande intégrée et un motor-éducteur à commande électrique qui peuvent être commandés par des systèmes externes.

556.060 Face plate 2170 mm ø 22 mm
556.061 Face plate 2400 mm ø 22 mm
556.062 Face plate 2170 mm ø 17 mm
556.063 Face plate 2400 mm ø 17 mm

Multipoint lock

Emergency function E
for single leaf doors
with latch retention, can be used LH and RH, travel of bolt 1/4 turn 20 mm, case galvanised and closed, spindle 9 mm, stainless steel flat face plate 24×2,5 mm

PU = 1 piece

Order separately if required:
557.248 Screws
557.311 Screws
556.132/ Strike plate
556.133 main lock
556.134 Strike plates ancillary locks
556.091 Anti-twist device

Electric locks
on request

Electric locks (Genius CB)
Special lock for automatic locking and unlocking of the door. It has an integrated electronic control unit and an electric gearbox motor. These can be controlled by external systems.





! Um die Produktnormen EN 179/1125 zu erfüllen, müssen zwingend die passenden Beschläge verwendet werden:

EN 179
Drücker

EN 1125
Druckstange

! Les ferrures adéquates doivent être impérativement utilisées pour satisfaire à la norme produit EN 179/1125:

EN 179
Poignée

EN 1125
Barre panique à pousser

! To comply with product standards EN179/1125, it is essential that the appropriate fittings are used:

EN 179
Handle

EN 1125
Panic touch bar

ift Rosenheim
Notifizierte Produktzertifizierungsstelle
13-003089-PR02
17.07.2020
Notified Body 0757







556.064 Stulp 2170 mm ø 22 mm
556.065 Stulp 2400 mm ø 22 mm
556.066 Stulp 2170 mm ø 17 mm
556.067 Stulp 2400 mm ø 17 mm

Mehrfachverriegelungs-Schloss

Panik-Funktion B
für zweiflügelige Vollpanik-Türen
ohne Wechsel, links und rechts einsetzbar, Riegelausschluss 1/4-tourig 20 mm, Kasten verzinkt und geschlossen, Nuss 9 mm zweiteilig, Edelstahl-Flachstulp 24×2,5 mm

VE = 1 Stück

Bei Bedarf zusätzlich bestellen:

557.248	Schrauben
557.311	Schrauben
556.040/ 556.039	Panik-Gegenkasten
556.134	Schliessbleche Nebenschlösser
556.091	Verdrehsicherung

Motorisierte Schlösser auf Anfrage

Motorisierte Schlösser (Genius CB)
Spezialverschluss für die automatische Türverriegelung und -entriegelung. Es verfügt über eine integrierte Steuerelektronik und einen elektrisch gesteuerten Getriebemotor. Diese lassen sich durch externe Systeme ansteuern.

556.064 Têtière 2170 mm ø 22 mm
556.065 Têtière 2400 mm ø 22 mm
556.066 Têtière 2170 mm ø 17 mm
556.067 Têtière 2400 mm ø 17 mm

Serrure à verrouillage multiple

Fonction B panique
pour portes panique à deux vantaux
sans levier, utilisable à droite et à gauche, course du pêne à 1/4 tour 20 mm, boîtier zingué et fermé, fouillot 9 mm à deux parties, têtière plate en acier Inox 24×2,5 mm

UV = 1 pièce

Commander en plus si besoin:

557.248	Vis
557.311	Vis
556.040/ 556.039	Serrure contre-bascule panique
556.134	Gâches de fermeture serrures secondaires
556.091	Sécurité anti torsion

Serrures motorisées sur demande

Serrures motorisées (Genius CB)
Fermeture spéciale pour le verrouillage et le déverrouillage automatiques de porte. Elle possède une électronique de commande intégrée et un motor-éducteur à commande électrique qui peuvent être commandés par des systèmes externes.

556.064 Face plate 2170 mm ø 22 mm
556.065 Face plate 2400 mm ø 22 mm
556.066 Face plate 2170 mm ø 17 mm
556.067 Face plate 2400 mm ø 17 mm

Multipoint lock

Emergency function B
for double leaf doors with emergency function
without latch retention, can be used LH and RH, travel of bolt 1/4 turn 20 mm, case galvanised and closed, spindle 9 mm two part, stainless steel flat face plate 24×2,5 mm

PU = 1 piece

Order separately if required:

557.248	Screws
557.311	Screws
556.040/ 556.039	Opposite lock with emergency function
556.134	Strike plates ancillary locks
556.091	Anti-twist device

Electric locks on request

Electric locks (Genius CB)
Special lock for automatic locking and unlocking of the door. It has an integrated electronic control unit and an electric gearbox motor. These can be controlled by external systems.





! Um die Produktnormen EN 179/1125 zu erfüllen, müssen zwingend die passenden Beschläge verwendet werden:

EN 179
Drücker

EN 1125
Druckstange

! Les ferrures adéquates doivent être impérativement utilisées pour satisfaire à la norme produit EN 179/1125:

EN 179
Poignée

EN 1125
Barre panique à pousser

! To comply with product standards EN179/1125, it is essential that the appropriate fittings are used:

EN 179
Handle

EN 1125
Panic touch bar

ift Rosenheim
Notifizierte Produktzertifizierungsstelle
13-003089-PR02
17.07.2020
Notified Body 0757



556.068 Stulp 2170 mm ø 22 mm
556.069 Stulp 2400 mm ø 22 mm
556.070 Stulp 2170 mm ø 17 mm
556.071 Stulp 2400 mm ø 17 mm

Mehrfachverriegelungs-Schloss

Panik-Funktion E
für zweiflügelige Vollpanik-Türen
mit Wechsel, links und rechts einsetzbar, Riegelausschluss 1/4-tourig 20 mm, Kasten verzinkt und geschlossen, Nuss 9 mm, Edelstahl-Flachstulp 24×2,5 mm

VE = 1 Stück

Bei Bedarf zusätzlich bestellen:

557.248	Schrauben
557.311	Schrauben
556.040/ 556.039	Panik-Gegenkasten
556.134	Schliessbleche Nebenschlösser
556.091	Verdrehsicherung

Motorisierte Schlösser
auf Anfrage

Motorisierte Schlösser (Genius CB)
Spezialverschluss für die automatische Türverriegelung und -entriegelung. Es verfügt über eine integrierte Steuerelektronik und einen elektrisch gesteuerten Getriebemotor. Diese lassen sich durch externe Systeme ansteuern.

556.068 Têtière 2170 mm ø 22 mm
556.069 Têtière 2400 mm ø 22 mm
556.070 Têtière 2170 mm ø 17 mm
556.071 Têtière 2400 mm ø 17 mm

Serrure à verrouillage multiple

Fonction E panique
pour portes panique à deux vantaux
avec levier, utilisable à droite et à gauche, course du pêne à 1/4 tour 20 mm, boîtier zingué et fermé, fouillot 9 mm, têtière plate en acier Inox 24×2,5 mm

UV = 1 pièce

Commander en plus si besoin:

557.248	Vis
557.311	Vis
556.040/ 556.039	Serrure contre-bascule panique
556.134	Gâches de fermeture serrures secondaires
556.091	Sécurité anti torsion

Serrures motorisées
sur demande

Serrures motorisées (Genius CB)
Fermeture spéciale pour le verrouillage et le déverrouillage automatiques de porte. Elle possède une électronique de commande intégrée et un motor-éducteur à commande électrique qui peuvent être commandés par des systèmes externes.

556.068 Face plate 2170 mm ø 22 mm
556.069 Face plate 2400 mm ø 22 mm
556.070 Face plate 2170 mm ø 17 mm
556.071 Face plate 2400 mm ø 17 mm

Multipoint lock

Emergency function E
for double leaf doors with emergency function
with latch retention, can be used LH and RH, travel of bolt 1/4 turn 20 mm, case galvanised and closed, spindle 9 mm, stainless steel flat face plate 24×2,5 mm

PU = 1 piece

Order separately if required:

557.248	Screws
557.311	Screws
556.040/ 556.039	Opposite lock with emergency function
556.134	Strike plates ancillary locks
556.091	Anti-twist device

Electric locks
on request

Electric locks (Genius CB)
Special lock for automatic locking and unlocking of the door. It has an integrated electronic control unit and an electric gearbox motor. These can be controlled by external systems.

EN 179

EN 1125

! Um die Produktnormen EN 179/1125 zu erfüllen, müssen zwingend die passenden Beschläge verwendet werden:

EN 179
Drücker

EN 1125
Druckstange

! Les ferrures adéquates doivent être impérativement utilisées pour satisfaire à la norme produit EN 179/1125:

EN 179
Poignée

EN 1125
Barre panique à pousser

! To comply with product standards EN179/1125, it is essential that the appropriate fittings are used:

EN 179
Handle

EN 1125
Panic touch bar

ift Rosenheim
Notifizierte Produktzertifizierungsstelle
13-003089-PR02
17.07.2020
Notified Body 0757



556.073

Zusatz-Nebenschloss
Stulp Edelstahl, links und rechts einsetzbar, Kasten verzinkt und geschlossen, Edelstahl-Flachstulp 24×2,5 mm

VE = 1 Stück

Bei Bedarf zusätzlich bestellen:
557.248 Schrauben
557.311 Schrauben
556.134 Schliessbleche Nebenschlösser
556.091 Verdrehsicherung

Einsatz:
Nur Normalfunktion
556.050 - 556.055

Maximale komplette Stulplänge 2900 mm

556.073

Serrure secondaire supplémentaire
têtière en acier Inox, utilisable à droite et à gauche, boîtier zingué et fermé, têtière plate en acier Inox 24×2,5 mm

UV = 1 pièce

Commander en plus si besoin:
557.248 Vis
557.311 Vis
556.134 Gâches de fermeture serrures secondaires
556.091 Sécurité anti torsion

Utilisation:
Seulement fonction standard
556.050 - 556.055

Longueur maximale de têtière complète 2900 mm

556.073

Additional ancillary lock
face-plate stainless steel, can be used LH and RH, case galvanised and closed, stainless steel flat face plate 24×2,5 mm

PU = 1 piece

Order separately if required:
557.248 Screws
557.311 Screws
556.134 Strike plates ancillary locks
556.091 Anti-twist device

Application:
Only standard function
556.050 - 556.055

Complete meeting stile length max. 2900 mm



556.038

Stulp-Verlängerung
Edelstahl, Länge 400 mm. Einsatz bei den Mehrfachverriegelungs-Schlössern 556.050 - 556.071. Mit der Verlängerung können die fehlenden Bereiche unten und oben abgedeckt werden.

VE = 1 Stück

Bei Bedarf zusätzlich bestellen:
557.311 Schrauben

Maximale komplette Stulplänge 2900 mm

556.038

Rallonge de têtière
acier inox, longueur 400 mm. Utilisation des serrures à verrouillage multiple 556.050 - 556.071. La rallonge permet de couvrir les zones inférieures et supérieures manquantes.

UV = 1 pièce

Commander en plus si besoin:
557.311 Vis

Longueur maximale de têtière complète 2900 mm

556.038

Face plate extension
stainless steel, length 400 mm. Using with multipoint locks 556.050 - 556.071. This extension will allow the top and bottom sections to be covered as well.

PU = 1 piece

Order separately if required:
557.311 Screws

Complete meeting stile length max. 2900 mm



556.091

Verdrehsicherung
Stahl verzinkt, für die Nebenschlösser

VE = 1 Stück

Bei Bedarf zusätzlich bestellen:
550.009 Schrauben

556.091

Sécurité anti torsion
acier zingué, pour des serrures secondaires

UV = 1 pièce

Commander en plus si besoin:
550.009 Vis

556.091

Anti-twist device
galvanised steel, for the strike plates of the ancillary locks

PU = 1 piece

Order separately if required:
550.009 Screws

ift Rosenheim
Notifizierte Produktzertifizierungsstelle
13-003089-PR02
17.07.2020
Notified Body 0757





556.132 links
556.133 rechts

Schliessblech
Edelstahl, für Hauptschlösser der Mehrfachverriegelungen 556.050 - 556.063, vorgerichtet für Elektro-Türöffner oder Austauschstück

VE = 1 Stück

Bei Bedarf zusätzlich bestellen:
557.249 Schrauben
556.041 Austauschstück
oder
556.042/ Elektro-Türöffner
556.043

556.132 à gauche
556.133 à droite

Gâche de fermeture
acier Inox, pour serrures principales des verrouillages multiples 556.050 à 556.063, préorientée pour les gâches électriques ou une pièce de remplacement

UV = 1 pièce

Commander en plus si besoin:
557.249 Vis
556.041 Pièce de remplacement
oder
556.042/ Gâche électrique
556.043

556.132 LH
556.133 RH

Strike plate
stainless steel, for the main locks of multi-point locks 556.050 - 556.063, designed for electric door openers or replacement articles

PU = 1 piece

Order separately if required:
557.249 Screws
556.041 Replacement part
oder
556.042/ Electric strike
556.043



556.134

Schliessblech
Edelstahl, für Nebenschlösser der Mehrfachverriegelungen 556.050 - 556.071 und Zusatz-Nebenschloss 556.073, links und rechts einsetzbar

VE = 1 Stück

Bei Bedarf zusätzlich bestellen:
557.249 Schrauben

556.134

Gâche de fermeture
acier Inox pour serrures secondaires des verrouillages multiples 556.050 à 556.071 et serrure secondaire 556.073, utilisable à droite et à gauche

UV = 1 pièce

Commander en plus si besoin:
557.249 Vis

556.134

Strike plate
stainless steel, for the ancillary locks of multi-point locks 556.050 - 556.071 and additional ancillary lock 556.073, can be used left-hand and right-hand

PU = 1 piece

Order separately if required:
557.249 Screws

ift Rosenheim
Notifizierte Produktzertifizierungsstelle
13-003089-PR02
17.07.2020
Notified Body 0757



556.042

Elektro-Türöffner
12-24 V, AC/DC,
links und rechts einsetzbar,
mit verstellbarer Falle (+/- 1 mm)
und Überspannungsschutz,
dauerstromfest von 12-24 V DC

VE = 1 Stück

556.042

Gâche électrique
12-24 V, AC/DC, utilisable à gauche et à droite, avec pêne réglable (+/- 1 mm) avec protection contre les surtensions, courant permanent de 12 à 24 V DC

UV = 1 pièce

556.042

Electric strike
12-24 V, AC/DC, can be used LH and RH, with adjustable latch (+/- 1 mm) with overvoltage protection, ontinous current from 12 to 24 V DC

PU = 1 piece



556.043

Elektro-Türöffner
12-24 V, AC/DC,
links und rechts einsetzbar,
mit verstellbarer Falle (+/- 1 mm)
und Überspannungsschutz,
dauerstromfest von 12-24 V DC,
mit Rückmeldekontakt (24V / 1A)

VE = 1 Stück

556.043

Gâche électrique
12-24 V, AC/DC,
utilisable à gauche et à droite, avec pêne réglable (+/- 1 mm) avec protection contre les surtensions, courant permanent de 12 à 24 V DC, avec contact de retour (24V / 1A)

UV = 1 pièce

556.043

Electric strike
12-24 V, AC/DC, can be used LH and RH, with adjustable latch (+/- 1 mm) with overvoltage protection, ontinous current from 12 to 24 V DC, with response contact (24V / 1A)

PU = 1 piece



556.041

Austausch-Stück
Zinkguss, als Adapter passend auf Schliessblech 556.132/133, für die Verstellbarkeit von +2/-1 mm oder als Ersatz für die Elektro-Türöffner, links und rechts einsetzbar

VE = 1 Stück

556.041

Pièce de remplacement
fonte de zinc, adaptée au gâche de fermeture 556.132/133, pour le réglage de +2/-1 mm ou pour remplacer la gâche électrique, utilisable à gauche et à droite

UV = 1 pièce

556.041

Replacement part
die-cast zinc, compatible with strike plate 556.132/133, as an adapter for adjustments of +2/-1 mm, or as a replacement for the electric strike, can be used LH and RH

PU = 1 piece

Technische Daten
Elektro-Türöffner

Caractéristiques techniques
de la gâche électrique

Technical data for
electric strike

Artikel-Nr. No d'article Part no.	AC	DC	Spannung Contrainte Tension Volt	Festigkeit gegen Aufbruch Solidité à la rupture Resistance against breaking open	100% ED	Nennstromaufnahme mA Intensité de courant nominal mA Nominal current			
						12 V		24 V	
						AC	DC	AC	DC
556.042	●	●	12-24	8000 N	12-24 V	500	500	250	250
556.043	●	●	12-24	8000 N	12-24 V	500	500	250	250

Der Gangflügel bestimmt die DIN-Richtung

100% Einschaltdauer (100% ED)
Diese Türöffner sind bis zu einer Spannung von 24 V dauerstromfest und werden mit Gleichspannung, meist über Zeitschaltuhr oder Schalter betrieben.

Rückmeldekontakt (RR)
Potentialfreier Wechselkontakt, wird über einen Schieber von der Schlossfalle betätigt.

Le vantail de service détermine le sens DIN

100% Facteur de marche (100% ED)
Ces gâches résistent au courant permanent jusqu'à une tension de 24 V et sont actionnées à courant continu, la plupart du temps via par une minuterie ou un commutateur.

Contact de réponse (RR)
Contact inverseur sans potentiel, actionné par un coulisseau à partir du pêne.

The access leaf determines the opening direction

100% Duty cycle (100% ED)
These door openers are safe for a steady current at a voltage of up to 24 V and are operated by means of DC voltage, using a timer switch or a manual switch.

Response contact (RR)
Potential-free make and break contact, operated using a handle on the latch.

ift Rosenheim
Notifizierte Produktzertifizierungsstelle
13-003089-PR02
17.07.2020
Notified Body 0757



555.343 für Rundzylinder ø 22 mm
555.338 für Profilzylinder ø 17 mm

Zylinderschutz
für einbruchhemmende Türen
Stahl gehärtet und vernickelt.

Der Jansen-Zylinderschutz sichert den Schliesszylinder gegen Aufbohren und Kernziehen. Ebenfalls werden die heiklen Bereiche des Hauptschlosses gegen Anbohren geschützt.

VE = 1 Schutzrosette
1 Aufbohrschutz
1 Zylinder-Abdeckscheibe
1 Distanzring
2 Schrauben M6x10

Alternativ kann auch ein handelsüblicher, nach EN 1906 geprüfter Schutzbeschlag verwendet werden. Dieser muss mindestens die Anforderungen der Klasse 3 erfüllen.

555.343 cylindre ronde ø 22 mm
555.338 cylindre profilé ø 17 mm

Protection de cylindre pour
portes anti-effraction
acier trempé et nickelé.

La protection de cylindre Jansen assure le cylindre de verrouillage contre le perçage. De même les zônes sensibles de la serrure principale sont protégées contre le perçage.

UV = 1 rosette de protection
1 protection ant-perçage
1 rondelle de recouvrement de cylindre
1 anneau de distance
2 vis M6x10

En variante, un cylindre de protection du commerce testé selon En 1906. Celui-ci doit remplir au minimum les exigences de la classe 3.

555.343 for round cylinder ø 22 mm
555.338 for profile cylinder ø 17 mm

Cylinder protection plate
for burglar resistant doors
steel, hardened and nickel-plated

The Jansen cylinder protection plate protects the cylinder from being drilled out and the core extracted. The more exposed parts of the main lock are also protected against drilling.

PU = 1 protective rosette
1 anti-drill plate
1 cylinder cover plate
1 spacer ring
2 srews M6x10

Alternatively, a standard protective cover complying with EN 1906 may be used. This must meet at least the requirements of class 3.

ift Rosenheim
Notifizierte Produktzertifizierungsstelle
13-003089-PR02
17.07.2020
Notified Body 0757



556.024

Kantenbascule
Stulp Edelstahl, Hub 20 mm, Anschlussgewinde M6

VE = 1 Stück

Bei Bedarf zusätzlich bestellen:
557.249 Schrauben
555.390 Treibriegelstange unten
555.389/ Treibriegelstange oben
555.829
555.003 Einschweiss-Plättchen
oder
555.002/ Stulpadapter
555.040

Für Deutschland nicht zulässig

*** Bitte beachten:**
Brandschutztüren sollten grundsätzlich selbstschliessend sein. Bei Verwendung des Kantenbascules 556.024 ist diese Anforderung nicht erfüllt. Dies ist in einigen Ländern nicht zugelassen. Wir empfehlen, den Einsatz vorab mit der Feuerpolizei abzuklären. Im Zweifelsfalle empfehlen wir Falztreibriegel 556.025 in Kombination mit Schaltschloss 556.027 einzusetzen.

556.024

Verrou à entailler à bascule
têtière en acier Inox, course 20 mm, raccord taraudé M6

UV = 1 pièce

Commander en plus si besoin:
557.249 Vis
555.390 Tige de verrouillage inférieure
555.389/ Tige de verrouillage
555.829 supérieure
555.003 Plaque à souder
ou
555.002/ Adaptateur de têtière
555.040

Non valable pour l'Allemagne

*** Important:**
Les portes de protection incendie doivent de façon générale être auto-verrouillables. Dans le cas de l'utilisation du verrou à bascule 556.024, cette exigence n'est pas remplie.
Ceci n'est pas autorisé dans certains pays. Nous vous recommandons de clarifier l'utilisation de ce verrou avec la police du feu. En cas de doutes, nous vous recommandons l'utilisation de la bascule 556.025 en combinaison avec la serrure de retient 556.027.

556.024

Espagnolette
face-plate stainless steel, travel 20 mm, connecting thread M6

PU = 1 piece

Order separately if required:
557.249 Screws
555.390 Shoot bolt bottom
555.389/ Shoot bolt top
555.829
555.003 Weld-in face plate
or
555.002/ Face plate adapter
555.040

No accordance for Germany

*** Please note:**
Fire resistant doors should basically be self-closing. In case of using the espagnolette 556.024, this requirement is not fulfilled.
This is not permitted in some countries. We recommend to consult the local fire officer at first. In case of doubt, we recommend to use the mortise espagnolette 556.025 in combination with the switch lock 556.027.

ift Rosenheim
Notifizierte Produktzertifizierungsstelle
13-003089-PR02
17.07.2020
Notified Body 0757



556.025

Falztreibriegel mit Griffsperre
Stulp Edelstahl, links und rechts verwendbar, Hub 18 mm, mit Anschlussgewinde M6.
Die Griffsperre verhindert, dass die Stangen im geschlossenen Zustand der Tür zurückgestossen werden können.

VE = 1 Stück

Bei Bedarf zusätzlich bestellen:
556.027 Schaltschloss
557.249 Schrauben
555.390 Treibriegelstange unten
555.389/ Treibriegelstange oben
555.829
556.107 Lappenverstärkung
555.003 Einschweiss-Plättchen
oder
555.002/ Stulpadapter
555.040

556.025

Bascule à mortaiser avec blocage de poignée
têtière en acier Inox, utilisable à droite et à gauche, course 18 mm, avec raccord taraudé M6. Le blocage de poignée empêche que les barres soient repoussées quand la porte est fermée.

UV = 1 pièce

Commander en plus si besoin:
556.027 Serrure de retient
557.249 Vis
555.390 Tige de verrouillage inférieure
555.389/ Tige de verrouillage
555.829 supérieure
556.107 Renfort de lèvre
555.003 Plaque à souder
ou
555.002/ Adaptateur de têtière
555.040

556.025

Rebate lever bolt with handle lock
stainless steel face plate, can be used DIN LH and RH, 18 mm lift, with connecting thread M6. The handle lock prevents the bars from being repelled when the door is in the closed position.

PU = 1 piece

Order separately if required:
556.027 Switch latch
557.249 Screws
555.390 Shoot bolt bottom
555.389/ Shoot bolt top
555.829
556.107 Leg reinforcement
555.003 Weld-in face plate
or
555.002/ Face plate adapter
555.040

ift Rosenheim
Notifizierte Produktzertifizierungsstelle
13-003089-PR02
17.07.2020
Notified Body 0757



556.045

Stangenübergang
Stahl verzinkt, Anschluss-gewinde M6, bei 2-flügeligen Türen in Kombination mit Elektro-Öffner

VE = 1 Stück

556.045

Raccord de tige
acier galvanisé, filetage de raccordement M6, pour portes à 2 vantaux en combinaison avec une gâche électrique.

UV = 1 pièce

556.045

Bar connector
galvanised steel, M6 connecting thread, for double-leaf doors in combination with electric door opener

PU = 1 piece



RC3

556.107

Lappenverstärkung
Stahl verzinkt, für zweiflügelige Türen, zum Schweissen

VE = 1 Stück

556.107

Renfort de lèvre
acier zingué, pour portes à deux vantaux, à souder

UV = 1 pièce

556.107

Leg reinforcement
galvanised steel, for double-leaf doors, for welding

PU = 1 piece



RC3

451.080 1,8 × 14,4 mm

Brandschutzlaminat
schwer entflammbar, selbstklebend

VE = 25 m

451.080 1,8 × 14,4 mm

Bande de protection-incendie
difficilement combustible, autocollante

UV = 25 m

451.080 1,8 × 14,4 mm

Fire protection laminate
flame retardant, self-adhesive

PU = 25 m



556.096

Eckverstärkung
Stahl verzinkt, als Führung und Profilverstärkung bei zweiflügeligen Türen

VE = 2 Stück

Bei Bedarf zusätzlich bestellen:
550.009 Schrauben
556.046 Distanzbolzen

556.096

Renfort d'angle
acier zingué, sert de guidage et de renfort de profilé sur les portes à deux vantaux

UV = 2 pièces

Commander en plus si besoin:
550.009 Vis
556.046 Boulon d'écartement

556.096

Corner reinforcement
galvanised steel, as a guide and profile reinforcement for double-leaf doors

PU = 2 pieces

Order separately if required:
550.009 Screws
556.046 Spacer bolts

ift Rosenheim
Notifizierte Produkt-zertifizierungsstelle
13-003089-PR02
17.07.2020
Notified Body 0757



555.389 1,5 m
555.829 2,0 m

Treibriegelstange oben
ø 10 mm, Anschlussgewinde M6, Stahl verzinkt

VE = 1 Stück à 1,5 m

555.389 1,5 m
555.829 2,0 m

Tige de verrouillage supérieure
ø 10 mm, avec raccord taraudé M6, acier zingué

UV = 1 pièce à 1,5 m

555.389 1,5 m
555.829 2,0 m

Shoot bolt (top)
ø 10 mm, with M6 connection thread, galvanised steel

PU = 1 piece 1,5 m



555.390

Treibriegelstange unten
ø 10 mm, Anschlussgewinde M6, Stahl galvanisch verzinkt und oberflächengehärtet (Schutz gegen Aufsägen)

VE = 1 Stück à 1,5 m

555.390

Tige de verrouillage inférieure
ø 10 mm, avec raccord taraudé M6, acier galvanisé zingué et à surface trempée (protection anti-sciage)

UV = 1 pièce à 1,5 m

555.390

Shoot bolt (bottom)
ø 10 mm, M6 connection thread, galvanised and surface-hardened steel (to protect against sawing)

PU = 1 piece 1,5 m



556.027

Schaltschloss
Stulp Edelstahl, links und rechts verwendbar, für Stangen ø 10 mm, Verwendung zusammen mit Falztreibriegel 556.025

VE = 1 Stück

Bei Bedarf zusätzlich bestellen:
557.249 Schrauben

556.027

Serrure de retient
têtière en acier Inox, utilisable à droite et à gauche, pour tiges de ø 10 mm, à utiliser avec la bascule à mortaiser 556.025

UV = 1 pièce

Commander en plus si besoin:
557.249 Vis

556.027

Switch latch
face plate stainless steel, suitable for use on left or right, connecting to control rods ø 10 mm, for use together with mortise espagnolette 556.025

PU = 1 pieceh

Order separately if required:
557.249 Screws



556.100

Schliessblech
Edelstahl, für Falztreibriegel 556.025 oder Kantenbascule 556.024

VE = 1 Stück

Bei Bedarf zusätzlich bestellen:
557.248 Schrauben

556.100

Gâche de fermeture
acier Inox, pour bascule à mortaiser 556.025 ou verrou à entailler à bascule 556.024

UV = 1 pièce

Commander en plus si besoin:
557.248 Vis

556.100

Strike plate
stainless steel, for rebate lever 556.025 or espagnolette 556.024,

PU = 1 piece

Order separately if required:
557.248 Screws

ift Rosenheim
Notifizierte Produktzertifizierungsstelle
13-003089-PR02
17.07.2020
Notified Body 0757



556.104

Führungsstück Rundstange
Stahl verzinkt, bei Standflügel unten und oben, Normalfunktion

VE = 1 Stück

Bei Bedarf zusätzlich bestellen:
557.248 Schrauben

556.104

Pièce de guidage tige ronde
acier zingué, en bas et en haut sur le vantail semi-fixe, fonction standard

UV = 1 pièce

Commander en plus si besoin:
557.248 Vis

556.104

Guide piece for round rod
galvanised steel, at bottom and top of secondary leaf, standard function

PU = 1 piece

Order separately if required:
557.248 Screws



556.112

Führung Panikfunktion
Stahl verzinkt, bei Standflügel unten, Panikfunktion

VE = 1 Stück

Bei Bedarf zusätzlich bestellen:
557.248 Schrauben

556.112

Guidage fonction panique
acier zingué, en bas sur le vantail semi-fixe, fonction panique

UV = 1 pièce

Commander en plus si besoin:
557.248 Vis

556.112

Guide piece for panic function
galvanised steel, at bottom of secondary leaf, panic function

PU = 1 piece

Order separately if required:
557.248 Screws



556.105

Führungsstück für Profile 605.685.2 Z und 604.685.2 Z
Stahl verzinkt

VE = 1 Stück

Bei Bedarf zusätzlich bestellen:
557.249 Schrauben
556.106/ Führung
556.113

556.105

Pièce de guidage pour profilés 605.685.2 Z et 604.685.2 Z
acier zingué

UV = 1 pièce

Commander en plus si besoin:
557.249 Vis
556.106/ Guidage
556.113

556.105

Guide piece for profiles 605.685.2 Z and 604.685.2 Z
galvanised steel

PU = 1 piece

Order separately if required:
557.249 Screws
556.106/ Guide
556.113

ift Rosenheim
ROSENHEIM
Notifizierte Produkt-zertifizierungsstelle
13-003089-PR02
17.07.2020
Notified Body 0757



556.106

Führung Rundstange
Stahl verzinkt, bei Standflügel unten mit 556.105, Normalfunktion

VE = 1 Stück

Bei Bedarf zusätzlich bestellen:
557.046 Schrauben

556.106

Guidage tige ronde
acier zingué, en bas sur le vantail semi-fixe avec 556.105, fonction standard

UV = 1 pièce

Commander en plus si besoin:
557.046 Vis

556.106

Guide piece for round rod
galvanised steel, at bottom of secondary leaf with 556.105, standard function

PU = 1 piece

Order separately if required:
557.046 Screws



556.113

Führung Panikfunktion
Stahl verzinkt, bei Standflügel unten mit 556.105, Panikfunktion

VE = 1 Stück

Bei Bedarf zusätzlich bestellen:
557.046 Schrauben

556.113

Guidage fonction panique
acier zingué, en bas sur le vantail semi-fixe avec 556.105, fonction panique

UV = 1 pièce

Commander en plus si besoin:
557.046 Vis

556.113

Guide piece for panic function
galvanised steel, at bottom of secondary leaf with 556.105, panic function

PU = 1 piece

Order separately if required:
557.046 Screws



556.150

Bodenbuchse Panikfunktion
verstellbare, geschlossene Bodenbuchse für Vollpaniktüren

VE = 1 Stück

556.150

Douille de verrouillage fonction panique
douille de verrouillage fermée réglable pour portes panique

UV = 1 pièce

556.150

Floor socket, panic function
adjustable, closed floor socket for full panic doors

PU = 1 piece



556.151

Bodenbuchse Normalfunktion
verstellbare Bodenbuchse, für zweiflügelige Türen mit Normalfunktion oder Teilpanik

VE = 1 Stück

556.151

Douille de verrouillage fonction normale
douille de verrouillage réglable, pour portes à deux vantaux avec fonction standard ou panique partielle

UV = 1 pièce

556.151

Floor socket, standard function
adjustable floor socket, for double-leaf doors with standard function or partial panic function

PU = 1 piece



556.152

Einschweissteil
Stahl verzinkt, zur Aufnahme der Bodenbuchse 556.150/ 556.151, zum Anschweissen im Schwellenrohr

VE = 1 Stück

556.152

Pièce à souder
acier zingué, pour la fixation des douilles de verrouillage 556.150/556.151, à souder dans le tube de seuil

UV = 1 pièce

556.152

Welded part
galvanised steel, for supporting floor socket 556.150/556.151, for welding in the threshold tube

PU = 1 piece

ift Rosenheim
Notifizierte Produktzertifizierungsstelle
13-003089-PR02
17.07.2020
Notified Body 0757



RC3

556.101

Profilverstärkung
Stahl verzinkt, für Blendrahmen- oder Riegelprofile, oben im Stulpbereich, Profile mit Kammermass 50 mm

VE = 1 Stück

Bei Bedarf zusätzlich bestellen:
550.009 Schrauben

556.101

Renfort de profilé
acier zingué, pour profilés de cadre dormant ou de traverse, en haut dans la têtière, profilés avec dimension du caisson 50 mm

UV = 1 pièce

Commander en plus si besoin:
550.009 Vis

556.101

Profile reinforcement
galvanised steel, for outer frame or transom profiles, at top of double-leaf area, profiles with chamber dimension of 50 mm

PU = 1 piece

Order separately if required:
550.009 Screws



RC3

556.102

Profilverstärkung
Stahl verzinkt, für Blendrahmen- oder Riegelprofile, oben im Stulpbereich, Profile mit Kammermass 25 mm

VE = 1 Stück

Bei Bedarf zusätzlich bestellen:
550.009 Schrauben

556.102

Renfort de profilé
acier zingué, pour profilés de cadre dormant ou de traverse, en haut dans la têtière, profilés avec dimension du caisson 25 mm

UV = 1 pièce

Commander en plus si besoin:
550.009 Vis

556.102

Profile reinforcement
galvanised steel, for outer frame or transom profiles, at top of double-leaf area, profiles with chamber dimension of 25 mm

PU = 1 piece

Order separately if required:
550.009 Screws



RC3

556.103

Profilverstärkung
Stahl verzinkt, für Blendrahmen- oder Riegelprofile, oben im Stulpbereich, Profile mit Kammermass 85 mm

VE = 1 Stück

Bei Bedarf zusätzlich bestellen:
550.009 Schrauben

556.103

Renfort de profilé
acier zingué, pour profilés de cadre dormant ou de traverse, en haut dans la têtière, profilés avec dimension du caisson 85 mm

UV = 1 pièce

Commander en plus si besoin:
550.009 Vis

556.103

Profile reinforcement
galvanised steel, for outer frame or transom profiles, at top of double-leaf area, profiles with chamber dimension of 85 mm

PU = 1 piece

Order separately if required:
550.009 Screws

ift Rosenheim
Notifizierte Produktzertifizierungsstelle
13-003089-PR02
17.07.2020
Notified Body 0757



556.040 EN 179
556.039 EN 1125

Panik-Gegenkasten
Hub 20 mm, Verriegelung automatisch, Anschlussgewinde M6, Drehwinkel 45°, Nuss 9 mm, Dornmass 35 mm, Kasten verzinkt, Stulp Edelstahl, für zweiflügelige Vollpanik-Türen in Kombination mit den Schlössern 556.064 - 556.071

VE = 1 Stück

Bei Bedarf zusätzlich bestellen:
557.248 Schrauben
556.028 Schaltschloss
556.030/ 556.031 Treibriegelstange oben
556.029 Treibriegelstange unten
550.387 Mitnehmerklappe
556.109 Verdrehsicherung
556.111 Einschweissplatte
556.107 Lappenverstärkung

EN 179

EN 1125

556.040 EN 179
556.039 EN 1125

Serrure contre-bascule panique
course 20 mm, verrouillage automatiquement, raccord taraudé M, angle de rotation 45°, fouillot 9 mm, axe canon/têtière 35 mm, boîtier zingué, têtière en acier Inox, pour porte panique à deux vantaux en combinaison avec les serrures 556.064 - 556.071

UV = 1 pièce

Commander en plus si besoin:
557.248 Vis
556.028 Serrure de retient
556.030/ 556.031 Tige de verrouillage supérieure
556.029 Tige de verrouillage inférieure
550.387 Doigt d'entraînement
556.109 Sécurité anti torsion
556.111 Plaque à souder
556.107 Renfort de lèvre

556.040 EN 179
556.039 EN 1125

Opposite lock with emergency function
travel 20 mm, automatic locking, connecting thread M6, rotation angle of follower 45°, spindle 9 mm, backset 35 mm, case galvanised, face-plate stainless steel, for double leaf panic doors in conjunction with the locks 556.064 - 556.071

PU = 1 piece

Order separately if required:
557.248 Screws
556.028 Switch latch
556.030/ 556.031 Shoot bolt top
556.029 Shoot bolt bottom
550.387 Selector bar
556.109 Anti-twist device
556.111 Welding plate
556.107 Leg reinforcement



556.109

Verdrehsicherung
Stahl verzinkt, für Panik-Gegenkasten 556.040 oder 556.039

VE = 1 Stück

Bei Bedarf zusätzlich bestellen:
550.009 Schrauben
556.046 Distanzbolzen

556.109

Sécurité anti torsion
acier zingué, pour serrure contre-bascule panique 556.040 ou 556.039

UV = 1 pièce

Commander en plus si besoin:
550.009 Vis
556.046 Boulon d'écartement

556.109

Anti-twist device
galvanised steel, for opposite lock with emergency function 556.040 or 556.039

PU = 1 piece

Order separately if required:
550.009 Screws
556.046 Spacer bolts



556.111

Einschweissplatte
Stahl galvansich verzinkt, als Aufnahme für Schaltschloss 556.028

VE = 1 Stück

556.111

Plaque à souder
acier électrozingué, sert de fixation à la serrure de retient 556.028

UV = 1 pièce

556.111

Welding plate
Galvanised steel, as support for switch latch 556.028

PU = 1 piece

ift Rosenheim
Notifizierte Produktzertifizierungsstelle
13-003089-PR02
17.07.2020
Notified Body 0757



556.028

Schaltschloss
Stulp Edelstahl, links und rechts einsetzbar, Verwendung zusammen mit Panik-Gegenkasten 556.040 oder 556.039

VE = 1 Stück

Bei Bedarf zusätzlich bestellen:
557.046 Schrauben

556.028

Serrure de retient
têtière en acier Inox, utilisable à droite et à gauche, à utiliser avec serrure contre-bascule panique 556.040 ou 556.039

UV = 1 pièce

Commander en plus si besoin:
557.046 Vis

556.028

Switch latch
face-plate stainless steel, can be used LH and RH, use in conjunction with opposite lock with emergenca function 556.040 or 556.039

PU = 1 piece

Order separately if required:
557.046 Screws



556.110

Schliessblech
Edelstahl, inkl. Auslöser für Schaltschloss 556.028

VE = 1 Stück

Bei Bedarf zusätzlich bestellen:
557.248 Schrauben

556.110

Gâche de fermeture
acier Inox, avec déclencheur pour serrure de retient 556.028

UV = 1 pièce

Commander en plus si besoin:
557.248 Vis

556.110

Strike plate
stainless steel, including release fitting for switch latch 556.028

PU = 1 piece

Order separately if required:
557.248 Screws

ift Rosenheim
Notifizierte Produktzertifizierungsstelle
13-003089-PR02
17.07.2020
Notified Body 0757



556.030 2,0 m
556.031 1,5 m

Treibriegelstange oben
Stahl verzinkt, ø 10 x 1,5 mm, mit Gewindeteil M6, inkl. Kupplung, für Panik-Gegenkasten 556.040 oder 556.039

VE = 1 Stück

556.030 2,0 m
556.031 1,5 m

Tige de verrouillage supérieure
acier zingué, ø 10 x 1,5 mm, avec filetage M6, avec raccord, pour serrure contre-bascule panique 556.040 ou 556.039

UV = 1 pièce

556.030 2,0 m
556.031 1,5 m

Shoot bolt (top)
galvanised steel, ø 10 x 1,5 mm, with M6 thread, include coupling, for opposite lock with emergency function 556.040 or 556.039

PU = 1 piece

EN 1125

EN 179



556.029 1,05 m

Treibriegelstange unten
Stahl verzinkt, ø 10 mm, mit Gewindeteil M6, inkl. Kupplung, für Panik-Gegenkasten 556.040 oder 556.039

VE = 1 Stück

556.029 1,05 m

Tige de verrouillage inférieure
acier zingué, ø 10 mm, avec filetage M6, avec raccord, pour serrure contre-bascule panique 556.040 ou 556.039

UV = 1 pièce

556.029 1,05 m

Shoot bolt (bottom)
galvanised steel, ø 10 mm, with M6 thread, include coupling, for opposite lock with emergency function 556.040 or 556.039

PU = 1 piece

EN 1125

EN 179

ift Rosenheim
Notifizierte Produktzertifizierungsstelle
13-003089-PR02
17.07.2020
Notified Body 0757



452.496

Linsensenkschraube
ø 4,5 x 33 mm
Edelstahl, SR1-Angriff, selbstbohrend, zur Sicherung der Glasleisten

VE = 100 Stück

452.496

Vis à tête bombée fraisée
ø 4,5 x 33 mm
acier Inox, empreinte SR1, autoforeuse, pour blocage des parcloses

UV = 100 pièces

452.496

Countersunk oval-head screw
ø 4,5 x 33 mm
stainless steel, SR1 head, self-cutting, for glazing bead fixing

PU = 100 pieces

JANSEN

Einbruchhemmende Türe EN 1627 Janisol, Janisol 2, Economy 60 RC3
Gutachten L19/0920_01 vom 20.06.2019 gbd Lab GmbH
Herst.-Jahr: Hersteller:

536.044 RC3
536.045 RC2/RC2N

Kennzeichen-Schild
inkl. Montagebescheinigung

VE = 1 Stück

536.044 RC3
536.045 RC2/RC2N

Plaque d'identification
incl. certification d'entreprise

UV = 1 pièce

536.044 RC3
536.045 RC2/RC2N

Identification plate
includes fabrication certificate

PU = 1 piece

ift Rosenheim
Notifizierte Produktzertifizierungsstelle
13-003089-PR02
17.07.2020
Notified Body 0757





555.641

Automatik-Öffner
für die Motorisierung der Mehrfachverriegelungen. Geeignet in Kombination mit Drehtürautomaten, Türcode-anlagen oder anderen Öffnungs-möglichkeiten wie Funkschlüssel, Fingerscan, Transponder etc.

Einbau/Funktion:
Der A-Öffner (Motor) wird mit zwei Schrauben zwischen Haupt- und unterem Nebenschloss be-festigt. Er zieht alle Fallenrie-gel bei Impulsgabe in die Schloss-kästen zurück. Damit kann die Türe von innen oder aussen be-gangen werden. Der Einsatz eines Elektro-Türöffners entfällt.

Technische Daten:
Nennspannung: 12-18V AC ~50Hz resp. 12-26V DC stabi-lisiert, Stromaufnahme: max. 1A, Schutzart IP 40, Hub 25mm, Geschwindigkeit: ca. 35mm/sec (ohne Last)

VE = 1 Garnitur,
mit Anschlusskabel Länge 6 m, LIYY 3x0.34, inkl. Montageanleitung

555.641

Gâche automatique
pour la motorisation des ver-rouillages multiples. Peut se combiner avec les mécanismes automatiques de porte, les systèmes de codage de porte ou autres possibilités d'ouverture telles que clé télécommande, scan de doigt, répondeur etc.

Montage/fonctionnement:
La gâche automatique (moteur) se fixe avec deux vis entre les serrures principale et secondaire. Elle fait retourner tous les ver-rous à loquet par impulsion dans le coffre. Il est ainsi possible de passer la porte de l'intérieur comme de l'extérieur. Une gâche électrique est inutile.

Caractéristiques techniques:
Tension nominale: 12-18V AC ~50 Hz resp. 12-26V DC stabilisée, consommation de courant: max. 1A, type de protection IP 40, course 25 mm, vitesse: env. 35 mm/sec (sans charge)

UV = 1 kit, avec câble de raccordement longueur 6 m, LIYY 3x0.34, avec instructions de montage

555.641

Automatic opener
for motorisation of the multi-point locks. Suitable for use with automatic revolving doors, door code systems or other means of opening such as keyless remote, finger scan, transponder, etc.

Installation/Function:
The automatic opener (motor) is fixed by two screws between the main and the lower secondary latch. It pulls back all deadbolt latches when there is an impulse in the lock case. This allows the doors to be entered from the inside and the outside. An electric strike is no longer required.

Technical data:
Rated voltage: 12-18V AC ~50 Hz resp. 12-26V DC (stabilised), power consumption: max. 1A, protection type IP 40, stroke 25 mm, speed: approx. 35 mm/sec (without load)

PU = 1 fitting, with
connection cable length 6 m, LIYY 3x0.34, incl. assembly instructions

Weiteres Zubehör auf Anfrage:
- Netzteil Eingang 230 V AC, 50 Hz, Ausgang 12 V AC ~50HZ, Nennstrom 2A

Autres accessoires sur demande:
- Bloc d'alimentation entrée 230 V AC, 50 Hz, sortie 12 V AC ~50 HZ, courant nominal 2A

Additional accessories on request:
- Mains power unit input 230 V AC, 50 Hz, output 12 V AC ~50 HZ, rated current 2A

Türbeschläge
Ferrures de porte
Door fittings

DXF DWG

ift Rosenheim
Notifizierte Produkt-zertifizierungsstelle
13-003089-PR02
17.07.2020
Notified Body 0757



555.638

Unterbrechungsfreie Spannungsversorgung (USV)
Anschlussspannung:
24 V DC +/- 15%

Zulässige Umgebungstemperatur: -20°C – +60°C

Stromaufnahme: max. 1A

VE = 1 Stück

Werden die Mehrfachverriegelungsschlösser (555.600 bis 555.636) in Kombination mit Automatik-Öffner 555.641 für Brand- und Rauchschutztüren verwendet, benötigt man hierfür zwingend eine USV (unterbrechungsfreie Spannungsversorgung). Die USV stellt sicher, dass die durch den A-Öffner eingezogenen Fallenriegel im Falle einer Stromunterbrechung bzw. eines Alarms ausgefahren werden und somit die Türe verriegelt bzw. zugehalten wird.

Hinweis:
Bei Brand- oder Rauchschutztüren und gleichzeitiger Verwendung einer Zeitschaltuhr oder eines Schalters für «Dauer Auf» (für DE nicht zulässig) wird ein zusätzliches Relais benötigt, um sicherzustellen, dass die Türe im Brandfalle verriegelt ist.

555.638

Alimentation de sauvegarde secteur (ASS)
Tension de raccordement:
24 V DC +/- 15%

Température ambiante autorisée: -20°C – +60°C

Consommation de courant: max. 1A

UV = 1 pièce

Si les serrures à verrouillage multiple (555.600 à 555.636) sont utilisées avec une gâche automatique 555.641 pour les portes coupe-feu et coupe-fumée, une ASS (alimentation de sauvegarde secteur) sera impérativement nécessaire. L'ASS assure que les verrous à loquet que les gâches automatiques ont fait rentrer sortiront en cas de coupure de courant ou d'alarme et que la porte pourra ainsi être verrouillée et maintenue fermée.

Note:
Sur les portes coupe-feu et coupe-fumée sur lesquelles est également utilisée une minuterie ou un interrupteur pour «ouvert en permanence» (DE n'est pas autorisé), un relais supplémentaire est nécessaire afin d'assurer que la porte sera verrouillée en cas d'incendie.

555.638

Uninterruptible power supply (UPS)
Connection voltage:
24 V DC +/- 15%

Permissible ambient temperature: -20°C – +60°C

Power consumption: max. 1A

PU = 1 piece

If the multipoint locks (555.600 to 555.636) are used together with automatic openers 555.641 for fire and smoke protection doors then you must use a UPS (uninterruptible power supply). The UPS ensures that the deadbolt latches retracted through the A-opener are extended if there is an interruption in the power supply or if an alarm is issued, thereby keeping the doors locked or closed.

Note:
If fire or smoke protection doors are used at the same time as a timer or a switch for «permanently open» (DE not admissible) then an additional relay is required to ensure that the doors really are locked in case of a fire.



555.446

Kabelübergang, steckbar
verdecktliegend, zur Stromübertragung im Türfalz, nicht rostender Metallschlauch, mit Klemm-Steck-Anschlusstechnik, Anschlussstellen 10-polig

VE = 1 Stück

555.446

Jonction de câble enfichable
cachée, sert à transmettre le courant dans la feuillure, tuyau métallique flexible ne rouillant pas, avec technique de raccordement par clipage-enfichage, connecteur à 10 pôles

UV = 1 pièce

555.446

Plug-in cable link connector
concealed, for carrying electrical cable in door rebate, non-rusting metal hose, with plug-in clamp connector, 10-pin plug

PU = 1 piece



555.034

Kabelübergang
für den Einsatz mit den verdeckt liegenden Anschraubbändern, zur Stromübertragung von Türrahmen zu Türblatt, mit nicht rostendem, flexiblem Metallschlauch zum Schutz vor Kabelbruch, Länge 330 mm, mit Klemm-Steck-Anschlusstechnik, verdeckt liegend im Falz montierbar, 10-polig, max. Stromaufnahme 1A 100% ED, 4A max. 1 Sek. 10% ED

VE = 1 Stück

555.034

Passage de câble
peut être utilisé avec les paumelles non apparentes, pour transmettre le courant du cadre de porte au vantail, tube métallique flexible inoxydable pour la protection contre la rupture de câble, longueur 330 mm, avec technique de raccordement par clipage-enfichage, montage caché dans la feuillure possible, 10 pôles, consommation de courant max. 1 A 100 % ED, 4 A max. 1 sec. 10 % ED

UV = 1 pièce

555.034

Cable link connector
suitable for use with the concealed screw-on hinges, for the transfer of current from door frame to door leaf; rustproof, flexible metal tube for protection against cable breakage; length 330 mm; with terminal and plug connection technology; can be installed concealed in the rebate; 10-pin; max. current consumption 1 A 100% ED; 4 A max. 1 sec. 10% ED

PU = 1 piece

Bei Bedarf zusätzlich bestellen:

557.249	Schrauben
555.003/ 555.009	Einschweiss-Plättchen

Commander en plus si besoin:

557.249	Vis
555.003/ 555.009	Plaque à souder

Order separately if required:

557.249	Screws
555.003/ 555.009	Weld-in face plate

ift Rosenheim
Notifizierte Produktzertifizierungsstelle
13-003089-PR02
17.07.2020
Notified Body 0757



597.551

Kabelübergang, steckbar
verdecktliegend, zur Stromübertragung im Türfalz, nicht rostender Metallschlauch, mit Klemm-Steck-Anschlusstechnik, Anschlussstellen 20-polig

VE = 1 Stück

597.551

Jonction de câble enfichable
cachée, sert à transmettre le courant dans la feuillure, tuyau métallique flexible ne rouillant pas, avec technique de raccordement par clipage-enfichage, connecteur à 20 pôles

UV = 1 pièce

597.551

Plug-in cable link connector
concealed, for carrying electrical cable in door rebate, non-rusting metal hose, with plug-in clamp connector, 20-pin plug

PU = 1 piece

ift Rosenheim
ROSENHEIM
Notifizierte Produktzertifizierungsstelle
13-003089-PR02
17.07.2020
Notified Body 0757



597.049

Magnetkontakt
weiss, für die Öffnungsüberwachung von Türen nach VdS C, inkl. Befestigungshilfe für Stahlsysteme und 6 m Anschlusskabel 4x0.14 mm².

VE = 1 Stück

597.049

Contact magnétique
blanc, pour la surveillance d'ouverture de portes selon VdS C, avec aide à la fixation pour les systèmes en acier et câble de raccordement 4x0.14 mm² de 6 m.

UV = 1 pièce

597.049

Magnetic contact
white, for the monitoring of opening of doors in accordance with VdS C, including fastening aid for steel systems and 6 m connecting cable 4x0.14 mm².

PU = 1 piece

AC	DC	Kontaktbelastung Charge du contact Contact loading	Schutzart nach EN 60529 Type de protection selon En 60529 Protection rating in accordance with EN 60529	Einsatzbereich Domaine d'application Area of use
0.5 A	100 VDC	10 W	IP 68	-5°C bis/jusqu'à/up to + 50°C



555.935

Riegelschaltkontakt
für Schliessblechmontage zur Fallen- und Riegelüberwachung zertifiziert nach VdS C, mit verstellbarem Schaltpunkt und Wechselkontakt geeignet bis zu einer Anschlussbelastung von 24V DC/300mA, Schutzklasse IP 67

VE = 1 Stück
(inkl. Anschlusskabel 6 m und Hebelverlängerung)

Hinweis
Manipulationsschutz wird durch die Verwendung von Riegelschaltkontakt 555.935 in Kombination mit Magnetkontakt 597.049 erhöht.

555.935

Contact de fond de pêne
certifié selon VdS C pour le montage de la gâche de fermeture pour la surveillance du pêne et du pêne demi-tour, avec point de commutation réglable et contact inverseur, approprié jusqu'à une charge sur prise de 24 V DC/300 mA, classe de protection IP 67

UV = 1 pièce (avec câble de raccordement de 6 m et prolongation du levier)

Remarque
La protection contre la manipulation est accrue en utilisant le contact de fond de pêne 555.935 combiné au contact magnétique 597.049.

555.935

Lock contact switch
certified for installation in the strike plate for latch and bolt monitoring in accordance with VdS class C, with adjustable switching point and changeover contact, suitable for a connection load of up to 24 V DC/300 mA, protection rating IP67

PU = 1 piece
(including 6 m connecting cable and lever extension)

Note
Protection against tampering can be improved by using lock contact switch 555.935 in combination with magnetic contact 597.049.

ift Rosenheim
Notifizierte Produktzertifizierungsstelle
13-003089-PR02
17.07.2020
Notified Body 0757



555.239

Türschliesser Dorma ITS 96
Grösse 2-4, für ein- und zweiflügelige Türen, links und rechts einsetzbar, Ausführung Jansen, inkl. 2 Befestigungslaschen, für Bautiefe 60 mm

VE = 1 Stück

Hinweis:
Für Aussentüren nur bedingt einsetzbar. Bitte die technischen Hinweise von Dorma beachten! Die Verwendung eines Türstoppers wird empfohlen.

Max. Flügelgewicht 130 kg
Max. Türöffnungswinkel 120°

Bei Bedarf zusätzlich bestellen:
557.249 Schrauben

Bei zweiflügeligen Türen ist die Mitnehmerklappe 550.387 zwingend erforderlich.
Ausnahme: Bei Türen mit Falztreibriegel oder Kantenbascule.

Hinweis:
Die Dorma Türschliesser können bei 2-flügeligen Türen RC3 nur im Gangflügel eingebaut werden. Es ist keine Schliessfolgeregelung möglich, da die Profilverstärkung im Wege steht!

555.239

Ferme-porte Dorma ITS 96
Taille 2-4, pour portes à un et deux vantaux, utilisable à gauche et à droite, exécution Jansen, incl. 2 pattes de fixation, pour profondeur de montage 60 mm

UV = 1 pièce

Remarque:
pour les portes ouvrant vers l'extérieur, utilisation limitée. Respecter les données techniques de Dorma! L'utilisation d'un arrêt de porte et conseillée.

Poids vantail max. 130 kg
Angle d'ouvrant max. 120°

Commander en plus si besoin:
557.249 Vis

Pour les portes à deux vantaux, le doigt d'entraînement 550.387 est indispensable!
Exception: Pour les portes avec bascule à mortaiser ou verrou à entailler à bascule.

Remarque:
Sur les portes à 2 vantaux RC3, on peut uniquement monter les ferme-portes Dorma dans le vantail de service. Un dispositif de sélection des vantaux est impossible à cause du renfort du profilé!

555.239

Dorma ITS 96 door closer
size 2-4, for single and double leaf doors, can be used LH and RH, for use with Jansen design, includes 2 fixing plates, for 60 mm basic depth

PU = 1 piece

Note:
Only suitable for certain types of external door. Please refer to the guidelines provided by Dorma! Door stop recommanded.

Max. leaf weight 130 kg
Max. door opening angle 120°

Order separately if required:
557.249 Screws

For double leafed doors the selector bar 550.387 is mandatory!
Exception: For doors with rebate lever bolt or espagnolette.

Note:
The Dorma door closers can only be installed in the access leaf of double-leaf RC3 doors. A door selector arm cannot be used as the profile reinforcement is in the way.



550.380

Türschliesser Dorma ITS 96
Grösse 3-6, für ein- und zweiflügelige Türen, links und rechts einsetzbar, Ausführung Jansen, inkl. 2 Befestigungslaschen, für Bautiefe 60 mm

VE = 1 Stück

Hinweis:
Für Aussentüren nur bedingt einsetzbar. Bitte die technischen Hinweise von Dorma beachten! Die Verwendung eines Türstoppers wird empfohlen.

Max. Flügelgewicht 180 kg
Max. Türöffnungswinkel 120°

Bei Bedarf zusätzlich bestellen:
557.249 Schrauben

Bei zweiflügeligen Türen ist die Mitnehmerklappe 550.387 zwingend erforderlich.
Ausnahme: Bei Türen mit Falztreibriegel oder Kantenbascule.

Hinweis:
Die Dorma Türschliesser können bei 2-flügeligen Türen RC3 nur im Gangflügel eingebaut werden. Es ist keine Schliessfolgeregelung möglich, da die Profilverstärkung im Wege steht!

550.380

Ferme-porte Dorma ITS 96
Taille 3-6, pour portes à un et deux vantaux, utilisable à gauche et à droite, exécution Jansen, incl. 2 pattes de fixation, pour profondeur de montage 60 mm

UV = 1 pièce

Remarque:
pour les portes ouvrant vers l'extérieur, utilisation limitée. Respecter les données techniques de Dorma! L'utilisation d'un arrêt de porte et conseillée.

Poids vantail max. 180 kg
Angle d'ouvrant max. 120°

Commander en plus si besoin:
557.249 Vis

Pour les portes à deux vantaux, le doigt d'entraînement 550.387 est indispensable!
Exception: Pour les portes avec bascule à mortaiser ou verrou à entailler à bascule.

Remarque:
Sur les portes à 2 vantaux RC3, on peut uniquement monter les ferme-portes Dorma dans le vantail de service. Un dispositif de sélection des vantaux est impossible à cause du renfort du profilé!

550.380

Dorma ITS 96 door closer
size 3-6, for single and double leaf doors, can be used LH and RH, for use with Jansen design, includes 2 fixing plates, for 60 mm basic depth

PU = 1 piece

Note:
Only suitable for certain types of external door.
Please refer to the guidelines provided by Dorma!
Door stop recommanded.

Max. leaf weight 180 kg
Max. door opening angle 120°

Order separately if required:
557.249 Screws

For double leafed doors the selector bar 550.387 is mandatory!
Exception: For doors with rebate lever bolt or espagnolette.

Note:
The Dorma door closers can only be installed in the access leaf of double-leaf RC3 doors. A door selector arm cannot be used as the profile reinforcement is in the way.



550.667

Türschliesser Dorma ITS 96 mit entfernten Nocken
Grösse 3-6, für ein- und zweiflügelige Türen, links und rechts einsetzbar, Ausführung Jansen, inkl. 2 Befestigungslaschen, für Bautiefe 60 mm

Einsatz:
Bei Verwendung von Winkel-Glasleisten

VE = 1 Stück

Hinweis:
Für Aussentüren nur bedingt einsetzbar. Bitte die technischen Hinweise von Dorma beachten! Die Verwendung eines Türstoppers wird empfohlen.

Max. Flügelgewicht 180 kg
Max. Türöffnungswinkel 120°

Bei Bedarf zusätzlich bestellen:
557.249 Schrauben

Bei zweiflügeligen Türen ist die Mitnehmerklappe 550.387 zwingend erforderlich.
Ausnahme: Bei Türen mit Falztreibriegel oder Kantenbascule.

Hinweis:
Die Dorma Türschliesser können bei 2-flügeligen Türen RC3 nur im Gangflügel eingebaut werden. Es ist keine Schliessfolgeregelung möglich, da die Profilverstärkung im Wege steht!

550.667

Ferme-porte Dorma ITS 96 avec ergot déporté
taille 3-6, pour portes à un et deux vantaux, utilisable à gauche et à droite, exécution Jansen, incl. 2 patte de fixation, pour profondeur de montage 60 mm

Utilisation:
Dans le cas d'utilisation des parcloses angulaires

UV = 1 pièce

Remarque:
pour les portes ouvrant vers l'extérieur, utilisation limitée. Respecter les données techniques de Dorma! L'utilisation d'un arrêt de porte et conseillée.

Poids vantail max. 180 kg
Angle d'ouvrant max. 120°

Commander séparément:
557.249 Vis

Pour les portes à deux vantaux, le doigt d'entraînement 550.387 est indispensable!
Exception: Pour les portes avec bascule à mortaiser ou verrou à entailler à bascule.

Remarque:
Sur les portes à 2 vantaux RC3, on peut uniquement monter les ferme-portes Dorma dans le vantail de service. Un dispositif de sélection des vantaux est impossible à cause du renfort du profilé!

550.667

Dorma ITS 96 door closer without cams
size 3-6, for single and double leaf doors, can be used LH and RH, for use with Jansen design, includes 2 fixing plates, for 60 mm basic depth

Usage:
If an angle-glazing bead is used

PU = 1 piece

Note:
Only suitable for certain types of external door.
Please refer to the guidelines provided by Dorma!
Door stop recommanded.

Max. leaf weight 180 kg
Max. door opening angle 120°

Order screws separately:
557.249 Screws

For double leafed doors the selector bar 550.387 is mandatory!
Exception: For doors with rebate lever bolt or espagnolette.

Note:
The Dorma door closers can only be installed in the access leaf of double-leaf RC3 doors. A door selector arm cannot be used as the profile reinforcement is in the way.



555.694

Türschliesser Dorma ITS 96
Grösse 3-6, für ein- und zweiflügelige Türen, links und rechts einsetzbar, Ausführung Jansen, inkl. 2 Befestigungslaschen

VE = 1 Stück

Hinweis:
Für Aussentüren nur bedingt einsetzbar. Bitte die technischen Hinweise von Dorma beachten! Die Verwendung eines Türstoppers wird empfohlen.

Max. Flügelgewicht 180 kg
Max. Türöffnungswinkel 120°

Bei Bedarf zusätzlich bestellen:
557.249 Schrauben

Bei zweiflügeligen Türen ist die Mitnehmerklappe 550.387 zwingend erforderlich.
Ausnahme: Bei Türen mit Falztreibriegel oder Kantenbascule.

Hinweis:
Die Dorma Türschliesser können bei 2-flügeligen Türen RC3 nur im Gangflügel eingebaut werden. Es ist keine Schliessfolgeregelung möglich, da die Profilverstärkung im Wege steht!

555.694

Ferme-porte Dorma ITS 96
Taille 3-6, pour portes à un et deux vantaux, utilisable à gauche et à droite, exécution Jansen, incl. 2 pattes de fixation

UV = 1 pièce

Remarque:
pour les portes ouvrant vers l'extérieur, utilisation limitée. Respecter les données techniques de Dorma!
L'utilisation d'un arrêt de porte et conseillée.

Poids vantail max. 180 kg
Angle d'ouvrant max. 120°

Commander en plus si besoin:
557.249 Vis

Pour les portes à deux vantaux, le doigt d'entraînement 550.387 est indispensable!
Exception: Pour les portes avec bascule à mortaiser ou verrou à entailler à bascule.

Remarque:
Sur les portes à 2 vantaux RC3, on peut uniquement monter les ferme-portes Dorma dans le vantail de service. Un dispositif de sélection des vantaux est impossible à cause du renfort du profilé!

555.694

Dorma ITS 96 door closer
size 3-6, for single and double leaf doors, can be used LH and RH, for use with Jansen design, includes 2 fixing plates

PU = 1 piece

Note:
Only suitable for certain types of external door.
Please refer to the guidelines provided by Dorma!
Door stop recommanded.

Max. leaf weight 180 kg
Max. door opening angle 120°

Order separately if required:
557.249 Screws

For double leafed doors the selector bar 550.387 is mandatory!
Exception: For doors with rebate lever bolt or espagnolette.

Note:
The Dorma door closers can only be installed in the access leaf of double-leaf RC3 doors. A door selector arm cannot be used as the profile reinforcement is in the way.



555.695

Türschliesser Dorma ITS 96 mit entfernten Nocken
Grösse 3-6, für ein- und zweiflügelige Türen, links und rechts einsetzbar, Ausführung Jansen, inkl. 2 Befestigungslaschen

Einsatz:
Bei Verwendung von Winkel-Glasleisten

VE = 1 Stück

Hinweis:
Für Aussentüren nur bedingt einsetzbar. Bitte die technischen Hinweise von Dorma beachten! Die Verwendung eines Türstoppers wird empfohlen.

Max. Flügelgewicht 180 kg
Max. Türöffnungswinkel 120°

Bei Bedarf zusätzlich bestellen:
557.249 Schrauben

Bei zweiflügeligen Türen ist die Mitnehmerklappe 550.387 zwingend erforderlich.
Ausnahme: Bei Türen mit Falztreibriegel oder Kantenbascule.

Hinweis:
Die Dorma Türschliesser können bei 2-flügeligen Türen RC3 nur im Gangflügel eingebaut werden. Es ist keine Schliessfolgeregelung möglich, da die Profilverstärkung im Wege steht!

555.695

Ferme-porte Dorma ITS 96 avec ergot déporté
taille 3-6, pour portes à un et deux vantaux, utilisable à gauche et à droite, exécution Jansen, incl. 2 patte de fixation

Utilisation:
Dans le cas d'utilisation des parcloses angulaires

UV = 1 pièce

Remarque:
pour les portes ouvrant vers l'extérieur, utilisation limitée. Respecter les données techniques de Dorma! L'utilisation d'un arrêt de porte et conseillée.

Poids vantail max. 180 kg
Angle d'ouvrant max. 120°

Commander séparément:
557.249 Vis

Pour les portes à deux vantaux, le doigt d'entraînement 550.387 est indispensable!
Exception: Pour les portes avec bascule à mortaiser ou verrou à entailler à bascule.

Remarque:
Sur les portes à 2 vantaux RC3, on peut uniquement monter les ferme-portes Dorma dans le vantail de service. Un dispositif de sélection des vantaux est impossible à cause du renfort du profilé!

555.695

Dorma ITS 96 door closer without cams
size 3-6, for single and double leaf doors, can be used LH and RH, for use with Jansen design, includes 2 fixing plates

Usage:
If an angle-glazing bead is used

PU = 1 piece

Note:
Only suitable for certain types of external door.
Please refer to the guidelines provided by Dorma!
Door stop recommanded.

Max. leaf weight 180 kg
Max. door opening angle 120°

Order screws separately:
557.249 Screws

For double leafed doors the selector bar 550.387 is mandatory!
Exception: For doors with rebate lever bolt or espagnolette.

Note:
The Dorma door closers can only be installed in the access leaf of double-leaf RC3 doors. A door selector arm cannot be used as the profile reinforcement is in the way.



550.381 links
550.382 rechts

Gleitschiene Dorma G 96 N
für einflügelige Türen, Normalausführung ohne Feststellung, Ausführung Jansen, inkl. Befestigungsmaterial, für Bautiefe 60 mm

VE = 1 Stück

550.381 à gauche
550.382 à droite

Glissière Dorma G 96 N
pour portes à un vantail, version standard, sans arrêt mécanique, exécution Jansen, matériel de fixation inclus, pour profondeur de montage 60 mm

UV = 1 pièce

550.381 LH
550.382 RH

Dorma G 96 N slide rail
for single leaf doors, standard design without hold-open, for use with Jansen design, includes fixing materials, for 60 mm basic depth

PU = 1 piece

550.383 links
550.384 rechts

Gleitschiene Dorma G 96 EMF
für einflügelige Türen, mit elektromechanischer Feststelleinheit in der Gleitschiene, für einen Feststellwinkel zwischen 80° und 120°, Ausführung Jansen, inkl. Befestigungsmaterial

Betriebsspannung 24 V DC
Leistungsaufnahme 1,6 W
Einschaltdauer 100% ED

VE = 1 Stück

Hinweis:
Für Aussentüren nur bedingt einsetzbar. Bitte die technischen Hinweise von Dorma beachten!

Bei Bedarf zusätzlich bestellen:
557.249 Schrauben
(Bedarf 6 Stück pro VE)

550.383 à gauche
550.384 à droite

Glissière Dorma G 96 EMF
pour portes à un vantail, avec arrêt électromécanique, angle d'ouverture entre 80° et 120°, exécution Jansen, incl. matériel de fixation

Tension de service 24 V DC
Puissance absorbée 1,6 W
Durée de mise en circuit 100% ED

UV = 1 pièce

Important:
pour les portes ouvrant vers l'extérieur, utilisation limitée. Respecter les données techniques de Dorma

Commander en plus si besoin:
557.249 Vis (nécessaire: 6 pièces par UV)

550.383 LH
550.384 RH

Dorma G 96 EMF slide rail
for single leaf doors, with slide rail-mounted electro-mechanical hold-open (for a hold-open point between 80° and 120°), for use with Jansen design, includes fixing materials

Operating voltage 24 V DC
Power consumption 1,6 W
Duty cycle 100% ED

PU = 1 piece

Note:
Only suitable for certain types of external door. Please refer to the guidelines provided by Dorma.

Order separately if required:
557.249 Screws
(6 required per PU)



550.385

Gleitschiene Dorma G 96 GSR
für zweiflügelige Türen, mit Schliessfolgeregler, Ausführung Jansen, inkl. Befestigungsmaterial

VE = 1 Stück

550.385

Glissière Dorma G 96 GSR
pour portes à 2 vantaux, avec régulateur de fermeture, exécution Jansen, matériel de fixation inclus

UV = 1 pièce

550.385

Dorma G 96 GSR slide rail
for double leaf doors, with door selector, for use with Jansen design, includes fixing materials

PU = 1 piece

550.386

Gleitschiene
Dorma G 96 GSR-EMF
für zweiflügelige Türen, mit Schliessfolgeregler und elektromechanischer Feststelleinheit in der Gleitschiene, für einen Feststellwinkel zwischen 80° und 120°, Ausführung Jansen, inkl. Befestigungsmaterial, für Bautiefen 60 und 70 mm

Betriebsspannung 24 V DC
Leistungsaufnahme 3,2 W
Einschaltdauer 100% ED

VE = 1 Stück

Hinweis: Für Aussentüren nur bedingt einsetzbar. Bitte die technischen Hinweise von Dorma beachten!

Bei Bedarf zusätzlich bestellen:
557.249 Schrauben
(Bedarf 12 Stück pro VE)

550.386

Glissière
Dorma G 96 GSR-EMF
pour portes à 2 vantaux, avec régulateur de fermeture et arrêt électromécanique, angle d'ouverture entre 80° et 120°, exécution Jansen, incl. matériel de fixation, pour profondeurs de montage 60 et 70 mm

Tension de service 24 V DC
Puissance absorbée 3,2 W
Durée de mise en circuit 100% ED

UV = 1 pièce

Remarque: Pour les portes ouvrant vers l'extérieur, utilisation limitée. Respecter les données techniques de Dorma

Commander en plus si besoin:
557.249 Vis (nécessaire: 12 pièces par UV)

550.386

Dorma G 96 GSR-EMF slide rail
for double leaf doors, with door selector and slide rail-mounted, electro-mechanical hold-open (for a hold-open point between 80° and 120°), for use with Jansen design, includes fixing materials, for 60 and 70 mm basic depths

Operating voltage 24 V DC
Power consumption 3,2 W
Duty cycle 100% ED

PU = 1 piece

Note: Only suitable for certain types of external door. Please refer to the guidelines provided by Dorma.

Order separately if required:
557.249 Screws
(12 required per PU)



550.672

ITS-Stangenverbindung
erforderlich bei zweiflügeligen Türen mit oberer Zusatzverriegelung in Kombination mit Elektro-Türöffner

VE = 1 Stück

550.672

Liaison de barre ITS
nécessaire pour les portes à deux ouvrants avec verrouillage supplémentaire supérieur en combinaison avec une gâche électrique.

UV = 1 pièce

550.672

Connection rod ITS
required for double leaf doors with upper additional locking in combination with electric strikes

PU = 1 Stück



555.014

Montagebrücke
Stahl verzinkt, zur Befestigung der Gleitschiene im Blendrahmen-Bereich, für integrierte Türschliesser Dorma ITS 96 und GEZE Boxer, in Kombination mit Profilen mit Kammermass 85 mm

VE = 3 Stück

555.014

Pont de montage
acier zingué, pour fixer la glissière dans la zone du cadre dormant, pour ferme-portes automatiques intégrés Dorma ITS 96 et GEZE Boxer, en combinaison avec profilés avec dimension de la chambre 85 mm

UV = 3 pièces

555.014

Mounting bridge
galvanised steel, for fixing the slide rail in the outer frame area, for the Dorma ITS 96 and GEZE Boxer integrated door closers, in conjunction with profiles with chamber size 85 mm

PU = 3 pieces



555.670

Türschliesser GEZE Boxer
Grösse 2-4, für ein- und zweiflügelige Türen, links und rechts einsetzbar, Ausführung Jansen, inkl. 2 Befestigungslaschen, für Bautiefe 60 mm

VE = 1 Stück

Hinweis:
Für Aussentüren nur bedingt einsetzbar. Bitte die technischen Hinweise von GEZE beachten! Die Verwendung eines Türstoppers wird empfohlen.

Max. Flügelgewicht 130 kg
Max. Türöffnungswinkel 120°

Bei Bedarf zusätzlich bestellen:
557.249 Schrauben
(Bedarf 8 Stück pro VE)

Bei zweiflügeligen Türen ist die Mitnehmerklappe 550.387 zwingend erforderlich.
Ausnahme: Bei Türen mit Falztreibriegel oder Kantenbascule.

555.670

Ferme-porte GEZE Boxer
taille 2-4, pour portes à un et deux vantaux, utilisable à gauche et à droite, exécution Jansen, incl. 2 pattes de fixation, pour profondeur de montage 60 mm

UV = 1 pièce

Remarque:
pour les portes ouvrant vers l'extérieur, utilisation limitée. Respecter les données techniques de GEZE! L'utilisation d'un arrêt de porte et conseillée.

Poids vantail max. 130 kg
Angle d'ouvrant max. 120°

Commander en plus si besoin:
557.249 Vis (nécessaire: 8 pièces par UV)

Pour les portes à deux vantaux, le doigt d'entraînement 550.387 est indispensable!
Exception: Pour les portes avec bascule à mortaiser ou verrou à entailler à bascule.

555.670

GEZE Boxer door closer
size 2-4, for single and double leaf doors, can be used LH and RH, for use with Jansen design, includes 2 fixing plates, for 60 mm basic depth

PU = 1 piece

Note:
Only suitable for certain types of external door.
Please refer to the guidelines provided by GEZE!
Door stop recommanded.

Max. leaf weight 130 kg
Max. door opening angle 120°

Order separately if required:
557.249 Screws
(8 required per PU)

For double leafed doors the selector bar 550.387 is mandatory!
Exception: For doors with rebate lever bolt or espagnolette.

ift Rosenheim
Notifizierte Produktzertifizierungsstelle
13-003089-PR02
17.07.2020
Notified Body 0757



555.672

Türschliesser GEZE Boxer
Grösse 3-6 für ein- und zweiflügelige Türen, links und rechts einsetzbar, Ausführung Jansen, inkl. 2 Befestigungslaschen, für Bautiefe 60 mm

VE = 1 Stück

Hinweis:
Für Aussentüren nur bedingt einsetzbar. Bitte die technischen Hinweise von GEZE beachten! Die Verwendung eines Türstoppers wird empfohlen.

Max. Flügelgewicht 180 kg
Max. Türöffnungswinkel 120°

Bei Bedarf zusätzlich bestellen:
557.249 Schrauben
(Bedarf 8 Stück pro VE)

Bei zweiflügeligen Türen ist die Mitnehmerklappe 550.387 zwingend erforderlich.
Ausnahme: Bei Türen mit Falztreibriegel oder Kantenbascule.

555.672

Ferme-porte GEZE Boxer
taille 3-6, pour portes à un et deux vantaux, utilisable à gauche et à droite, exécution Jansen, incl. 2 pattes de fixation, pour profondeur de montage 60 mm

UV = 1 pièce

Remarque:
pour les portes ouvrant vers l'extérieur, utilisation limitée. Respecter les données techniques de GEZE! L'utilisation d'un arrêt de porte et conseillée.

Poids vantail max. 180 kg
Angle d'ouvrant max. 120°

Commander en plus si besoin:
557.249 Vis (nécessaire: 8 pièces par UV)

Pour les portes à deux vantaux, le doigt d'entraînement 550.387 est indispensable!
Exception: Pour les portes avec bascule à mortaiser ou verrou à entailler à bascule.

555.672

GEZE Boxer door closer
size 3-6, for single and double leaf doors, can be used LH and RH, for use with Jansen design, includes 2 fixing plates, for 60 mm basic depth

PU = 1 piece

Note:
Only suitable for certain types of external door.
Please refer to the guidelines provided by GEZE!
Door stop recommanded.

Max. leaf weight 180 kg
Max. door opening angle 120°

Order separately if required:
557.249 Screws
(8 required per PU)

For double leafed doors the selector bar 550.387 is mandatory!
Exception: For doors with rebate lever bolt or espagnolette.



597.534

Türschliesser GEZE Boxer mit Freilauf-Funktion
Grösse 4-6 für ein- und zweiflügelige Türen, links und rechts einsetzbar, Ausführung Jansen, inkl. 2 Befestigungslaschen, für Bautiefe 60 mm

VE = 1 Stück

Hinweis:
Für Aussentüren nur bedingt einsetzbar. Bitte die technischen Hinweise von GEZE beachten! Die Verwendung eines Türstoppers wird empfohlen.

Max. Flügelgewicht 180 kg
Max. Türöffnungswinkel 120°

Bei Bedarf zusätzlich bestellen:
557.249 Schrauben
(Bedarf 8 Stück pro VE)

Bei zweiflügeligen Türen ist die Mitnehmerklappe 550.387 zwingend erforderlich.
Ausnahme: Bei Türen mit Falztreibriegel oder Kantenbascule.

597.534

Ferme-porte GEZE Boxer avec fonction course libre
taille 4-6, pour portes à un et deux vantaux, utilisable à gauche et à droite, exécution Jansen, incl. 2 pattes de fixation, pour profondeur de montage 60 mm

UV = 1 pièce

Remarque:
pour les portes ouvrant vers l'extérieur, utilisation limitée. Respecter les données techniques de GEZE! L'utilisation d'un arrêt de porte et conseillée.

Poids vantail max. 180 kg
Angle d'ouvrant max. 120°

Commander en plus si besoin:
557.249 Vis (nécessaire: 8 pièces par UV)

Pour les portes à deux vantaux, le doigt d'entraînement 550.387 est indispensable!
Exception: Pour les portes avec bascule à mortaiser ou verrou à entailler à bascule.

597.534

GEZE Boxer door closer with free turn facility
size 4-6, for single and double leaf doors, can be used LH and RH, for use with Jansen design, includes 2 fixing plates, for 60 mm basic depth

PU = 1 piece

Note:
Only suitable for certain types of external door.
Please refer to the guidelines provided by GEZE!
Door stop recommanded.

Max. leaf weight 180 kg
Max. door opening angle 120°

Order separately if required:
557.249 Screws
(8 required per PU)

For double leafed doors the selector bar 550.387 is mandatory!
Exception: For doors with rebate lever bolt or espagnolette.

ift Rosenheim
Notifizierte Produktzertifizierungsstelle
13-003089-PR02
17.07.2020
Notified Body 0757



555.680

Gleitschiene GEZE Boxer
für einflügelige Türen,
links und rechts einsetzbar,
Normalausführung ohne
Feststellung, Ausführung Jansen,
inkl. Befestigungsmaterial,
für Bautiefe 60 mm

VE = 1 Stück

Bei Bedarf zusätzlich bestellen:
557.249 Schrauben
(Bedarf 4 Stück pro VE)

555.680

Glissière GEZE Boxer
pour portes à un vantail,
utilisable à gauche et à droite, version standard, sans arrêt
mécanique, exécution Jansen,
matériel de fixation inclus, pour
profondeur de montage 60 mm

UV = 1 pièce

Commander en plus si besoin:
557.249 Vis (nécessaire:
4 pièces par UV)

555.680

GEZE Boxer slide rail
for single leaf doors, can be
used LH and RH, standard
design without hold-open, for
use with Jansen design,
includes fixing materials,
for 60 mm basic depth

PU = 1 piece

Order separately if required:
557.249 Screws
(4 required per PU)



555.684

Gleitschiene GEZE Boxer E
für einflügelige Türen, mit
elektromechanischer Feststelleinheit in der Gleitschiene, Feststellwinkel von ca. 80° bis 120°
einstellbar, Feststellpunkt überfahrbar, Ausführung Jansen, inkl.
Befestigungsmaterial,
für Bautiefe 60 mm

Betriebsspannung: 24V DC
Schutzart: IP43

VE = 1 Stück

Bei Bedarf zusätzlich bestellen:
557.249 Schrauben
(Bedarf 4 Stück pro VE)

555.684

Glissière GEZE Boxer E
pour portes à un vantail, avec
arrêt électromécanique dans
la glissière, angle d'ouverture
entre 80° et 120°, point d'arrêt
dépassable, exécution Jansen,
matériel de fixation inclus, pour
profondeur de montage 60 mm

Tension de service: 24V DC
Type de protection: IP43

UV = 1 pièce

Commander en plus si besoin:
557.249 Vis (nécessaire:
4 pièces par UV)

555.684

GEZE Boxer E slide rail
for single leaf doors, with slide
rail-mounted electro-mechanical
hold-open (for a hold-open
point between 80° and 120°),
retaining point can be overridden, for use with Jansen
design, includes fixing materials,
for 60 mm basic depth

Operating voltage: 24V DC
Protection rating: IP43

PU = 1 piece

Order separately if required:
557.249 Screws
(4 required per PU)

Türbsechläge
Ferrures de porte
Door fittings

DXF DWG



597.539

Gleitschiene GEZE Boxer mit Freilauf-Funktion
für einflügelige Türen, mit integrierter Komfort-Rastfunktion zur Arretierung am Ende des Freilaufbereichs, mit der bewährten GEZE Freeswing-Freilauf-Funktion, Ausführung Jansen, inkl. Befestigungsmaterial, für Bautiefe 60 mm

Betriebsspannung: 24V DC
Schutzart: IP43

VE = 1 Stück

Bei Bedarf zusätzlich bestellen:
557.249 Schrauben
(Bedarf 4 Stück pro VE)

597.539

Glissière GEZE Boxer avec fonction course libre
pour portes à un vantail, avec fonction d'arrêt confort intégrée pour un blocage à l'extrémité de la course libre, avec la fonction éprouvée course libre freeswing GEZE, exécution Jansen, matériel de fixation inclus, pour profondeur de montage 60 mm

Tension de service: 24V DC
Type de protection: IP43

UV = 1 pièce

Commander en plus si besoin:
557.249 Vis (nécessaire: 4 pièces par UV)

597.539

GEZE Boxer slide rail with free turn facility
for single leaf doors, with integrated comfort latching function to stop at the end of the free turn area, with the proven GEZE free-swing free turn facility, for use with Jansen design, includes fixing materials, for 60 mm basic depth

Operating voltage: 24V DC
Protection rating: IP43

PU = 1 piece

Order separately if required:
557.249 Screws
(4 required per PU)



555.687

Gleitschiene GEZE Boxer ISM
für zweiflügelige Türen, Normalausführung ohne Feststellung, mit Schliessfolgeregler, Ausführung Jansen, inkl. Befestigungsmaterial, für Bautiefe 60 mm

Bei zweiflügeligen Türen mit Freilauffunktion muss der Hebelarm des Türschliessers eingesetzt werden. Der Hebelarm der Gleitschiene wird nicht benötigt.

VE = 1 Stück

Bei Bedarf zusätzlich bestellen:
557.249 Schrauben
(Bedarf 4 Stück pro VE)

555.687

Glissière GEZE Boxer ISM
pour portes à deux vantaux, version standard, sans arrêt mécanique, avec régulateur de fermeture, exécution Jansen, matériel de fixation inclus, pour profondeur de montage 60 mm

En combinaison avec des portes à deux vantaux avec fonction bras libre, il faut utiliser le bras levier du ferme-porte. Le bras levier du rail coulissant n'est pas nécessaire.

UV = 1 pièce

Commander en plus si besoin:
557.249 Vis (nécessaire: 4 pièces par UV)

555.687

GEZE Boxer ISM slide rail
for double leaf doors, standard design without hold-open, with door selector, for use with Jansen design, includes fixing materials, for 60 mm basic depth

The lever arm of the door closer must be used for double-leaf doors with free swing function. The lever arm of the slide rail is not required.

PU = 1 piece

Order separately if required:
557.249 Screws
(4 required per PU)



555.691

Gleitschiene GEZE Boxer E-ISM
für zweiflügelige Türen, mit Schliessfolgeregler und elektromechanischer Feststelleinheit in der Gleitschiene, Feststellwinkel von ca. 80° bis 120° einstellbar, Feststellpunkt überfahrbar, Ausführung Jansen, inkl. Befestigungsmaterial, für Bautiefe 60 mm

Bei zweiflügeligen Türen mit Freilauffunktion muss der Hebelarm des Türschliessers eingesetzt werden. Der Hebelarm der Gleitschiene wird nicht benötigt.

Betriebsspannung: 24V DC
Schutzart: IP43

VE = 1 Stück

Bei Bedarf zusätzlich bestellen:
557.249 Schrauben
(Bedarf 4 Stück pro VE)

555.691

Glissière GEZE Boxer E-ISM
pour portes à deux vantaux, avec régulateur de fermeture et arrêt électromécanique dans la glissière, angle d'ouverture entre 80° et 120°, point d'arrêt dépassable, exécution Jansen, matériel de fixation inclus, pour profondeur de montage 60 mm

En combinaison avec des portes à deux vantaux avec fonction bras libre, il faut utiliser le bras levier du ferme-porte. Le bras levier du rail coulissant n'est pas nécessaire.

Tension de service: 24V DC
Type de protection: IP43

UV = 1 pièce

Commander en plus si besoin:
557.249 Vis (nécessaire:
ar UV)

555.691

GEZE Boxer E-ISM slide rail
for double leaf doors, with door selector and slide rail-mounted, electro-mechanical hold-open (for a hold-open point between 80° and 120°), retaining point can be overridden, for use with Jansen design, includes fixing materials, for 60 mm basic depth

The lever arm of the door closer must be used for double-leaf doors with free swing function. The lever arm of the slide rail is not required.

Operating voltage: 24V DC
Protection rating: IP43

PU = 1 piece

Order separately if required:
557.249 Screws
(4 required per PU)

ift Rosenheim
Notifizierte Produktzertifizierungsstelle
13-003089-PR02
17.07.2020
Notified Body 0757



555.674

Türschliesser GEZE Boxer
Grösse 3-6 für ein- und zweiflügelige Türen, links und rechts einsetzbar, Ausführung Jansen, inkl. 2 Befestigungslaschen

VE = 1 Stück

Hinweis:
Für Aussentüren nur bedingt einsetzbar. Bitte die technischen Hinweise von GEZE beachten! Die Verwendung eines Türstoppers wird empfohlen.

Max. Flügelgewicht 180 kg
Max. Türöffnungswinkel 120°

Bei Bedarf zusätzlich bestellen:
557.249 Schrauben
(Bedarf 8 Stück pro VE)

Bei zweiflügeligen Türen ist die Mitnehmerklappe 550.387 zwingend erforderlich.
Ausnahme: Bei Türen mit Falztreibriegel oder Kantenbascule.

555.674

Ferme-porte GEZE Boxer
taille 3-6, pour portes à un et deux vantaux, utilisable à gauche et à droite, exécution Jansen, incl. 2 pattes de fixation

UV = 1 pièce

Remarque:
pour les portes ouvrant vers l'extérieur, utilisation limitée. Respecter les données techniques de GEZE!
L'utilisation d'un arrêt de porte et conseillée.

Poids vantail max. 180 kg
Angle d'ouvrant max. 120°

Commander en plus si besoin:
557.249 Vis (nécessaire: 8 pièces par UV)

Pour les portes à deux vantaux, le doigt d'entraînement 550.387 est indispensable!
Exception: Pour les portes avec bascule à mortaiser ou verrou à entailler à bascule.

555.674

GEZE Boxer door closer
size 3-6, for single and double leaf doors, can be used LH and RH, for use with Jansen design, includes 2 fixing plates

PU = 1 piece

Note:
Only suitable for certain types of external door.
Please refer to the guidelines provided by GEZE!
Door stop recommanded.

Max. leaf weight 180 kg
Max. door opening angle 120°

Order separately if required:
557.249 Screws
(8 required per PU)

For double leafed doors the selector bar 550.387 is mandatory!
Exception: For doors with rebate lever bolt or espagnolette.

ift Rosenheim
Notifizierte Produktzertifizierungsstelle
13-003089-PR02
17.07.2020
Notified Body 0757



597.535

Türschliesser GEZE Boxer mit Freilauf-Funktion
Grösse 4-6 für ein- und zweiflügelige Türen, links und rechts einsetzbar, Ausführung Jansen, inkl. 2 Befestigungslaschen

VE = 1 Stück

Hinweis:
Für Aussentüren nur bedingt einsetzbar. Bitte die technischen Hinweise von GEZE beachten! Die Verwendung eines Türstoppers wird empfohlen.

Max. Flügelgewicht 180 kg
Max. Türöffnungswinkel 120°

Bei Bedarf zusätzlich bestellen:
557.249 Schrauben
(Bedarf 8 Stück pro VE)

Bei zweiflügeligen Türen ist die Mitnehmerklappe 550.387 zwingend erforderlich.
Ausnahme: Bei Türen mit Falztreibriegel oder Kantenbascule.

597.535

Ferme-porte GEZE Boxer avec fonction course libre
taille 4-6, pour portes à un et deux vantaux, utilisable à gauche et à droite, exécution Jansen, incl. 2 pattes de fixation

UV = 1 pièce

Remarque:
pour les portes ouvrant vers l'extérieur, utilisation limitée. Respecter les données techniques de GEZE! L'utilisation d'un arrêt de porte et conseillée.

Poids vantail max. 180 kg
Angle d'ouvrant max. 120°

Commander en plus si besoin:
557.249 Vis (nécessaire: 8 pièces par UV)

Pour les portes à deux vantaux, le doigt d'entraînement 550.387 est indispensable!
Exception: Pour les portes avec bascule à mortaiser ou verrou à entailler à bascule.

597.535

GEZE Boxer door closer with free turn facility
size 4-6, for single and double leaf doors, can be used LH and RH, for use with Jansen design, includes 2 fixing plates

PU = 1 piece

Note:
Only suitable for certain types of external door.
Please refer to the guidelines provided by GEZE!
Door stop recommanded.

Max. leaf weight 180 kg
Max. door opening angle 120°

Order separately if required:
557.249 Screws
(8 required per PU)

For double leafed doors the selector bar 550.387 is mandatory!
Exception: For doors with rebate lever bolt or espagnolette.



555.683

Gleitschiene GEZE Boxer
für einflügelige Türen, links und rechts einsetzbar, Normalausführung ohne Feststellung, Ausführung Jansen, inkl. Befestigungsmaterial, für Bautiefe 70 mm

VE = 1 Stück

Bei Bedarf zusätzlich bestellen:
557.249 Schrauben
(Bedarf 4 Stück pro VE)

555.683

Glissière GEZE Boxer
pour portes à un vantail, utilisable à gauche et à droite, version standard, sans arrêt mécanique, exécution Jansen, matériel de fixation inclus, pour profondeur de montage 70 mm

UV = 1 pièce

Commander en plus si besoin:
557.249 Vis (nécessaire: 4 pièces par UV)

555.683

GEZE Boxer slide rail
for single leaf doors, can be used LH and RH, standard design without hold-open, for use with Jansen design, includes fixing materials, for 70 mm basic depth

PU = 1 piece

Order separately if required:
557.249 Screws
(4 required per PU)



555.686

Gleitschiene GEZE Boxer E
für einflügelige Türen, mit elektromechanischer Feststelleinheit in der Gleitschiene, Feststellwinkel von ca. 80° bis 120° einstellbar, Feststellpunkt überfahrbar, Ausführung Jansen, inkl. Befestigungsmaterial, für Bautiefe 70 mm

Betriebsspannung: 24V DC
Schutzart: IP43

VE = 1 Stück

Bei Bedarf zusätzlich bestellen:
557.249 Schrauben
(Bedarf 4 Stück pro VE)

555.686

Glissière GEZE Boxer E
pour portes à un vantail, avec arrêt électromécanique dans la glissière, angle d'ouverture entre 80° et 120°, point d'arrêt dépassable, exécution Jansen, matériel de fixation inclus, pour profondeur de montage 70 mm

Tension de service: 24V DC
Type de protection: IP43

UV = 1 pièce

Commander en plus si besoin:
557.249 Vis (nécessaire: 4 pièces par UV)

555.686

GEZE Boxer E slide rail
for single leaf doors, with slide rail-mounted electro-mechanical hold-open (for a hold-open point between 80° and 120°), retaining point can be overridden, for use with Jansen design, includes fixing materials, for 70 mm basic depth

Operating voltage: 24V DC
Protection rating: IP43

PU = 1 piece

Order separately if required:
557.249 Screws
(4 required per PU)



597.540

Gleitschiene GEZE Boxer mit Freilauf-Funktion
für einflügelige Türen, mit integrierter Komfort-Rastfunktion zur Arretierung am Ende des Freilaufbereichs, mit der bewährten GEZE Freeswing-Freilauf-Funktion, Ausführung Jansen, inkl. Befestigungsmaterial, für Bautiefe 70 mm

Betriebsspannung: 24V DC
Schutzart: IP43

VE = 1 Stück

Bei Bedarf zusätzlich bestellen:
557.249 Schrauben
(Bedarf 4 Stück pro VE)

597.540

Glissière GEZE Boxer avec fonction course libre
pour portes à un vantail, avec fonction d'arrêt confort intégrée pour un blocage à l'extrémité de la course libre, avec la fonction éprouvée course libre freeswing GEZE, exécution Jansen, matériel de fixation inclus, pour profondeur de montage 70 mm

Tension de service: 24V DC
Type de protection: IP43

UV = 1 pièce

Commander en plus si besoin:
557.249 Vis (nécessaire: 4 pièces par UV)

597.540

GEZE Boxer slide rail with free turn facility
for single leaf doors, with integrated comfort latching function to stop at the end of the free turn area, with the proven GEZE free-swing free turn facility, for use with Jansen design, includes fixing materials, for 70 mm basic depth

Operating voltage: 24V DC
Protection rating: IP43

PU = 1 piece

Order separately if required:
557.249 Screws
(4 required per PU)



555.690

Gleitschiene GEZE Boxer ISM
für zweiflügelige Türen, Normalausführung ohne Feststellung, mit Schliessfolgeregler, Ausführung Jansen, inkl. Befestigungsmaterial, für Bautiefe 70 mm

Bei zweiflügeligen Türen mit Freilauffunktion muss der Hebelarm des Türschliessers eingesetzt werden. Der Hebelarm der Gleitschiene wird nicht benötigt.

VE = 1 Stück

Bei Bedarf zusätzlich bestellen:
557.249 Schrauben
(Bedarf 4 Stück pro VE)

555.690

Glissière GEZE Boxer ISM
pour portes à deux vantaux, version standard, sans arrêt mécanique, avec régulateur de fermeture, exécution Jansen, matériel de fixation inclus, pour profondeur de montage 70 mm

En combinaison avec des portes à deux vantaux avec fonction bras libre, il faut utiliser le bras levier du ferme-porte. Le bras levier du rail coulissant n'est pas nécessaire.

UV = 1 pièce

Commander en plus si besoin:
557.249 Vis (nécessaire:
4 pièces par UV)

555.690

GEZE Boxer ISM slide rail
for double leaf doors, standard design without hold-open, with door selector, for use with Jansen design, includes fixing materials, for 70 mm basic depth

The lever arm of the door closer must be used for double-leaf doors with free swing function. The lever arm of the slide rail is not required.

PU = 1 piece

Order separately if required:
557.249 Screws
(4 required per PU)



555.693

Gleitschiene GEZE Boxer E-ISM
für zweiflügelige Türen, mit Schliessfolgeregler und elektromechanischer Feststelleinheit in der Gleitschiene, Feststellwinkel von ca. 80° bis 120° einstellbar, Feststellpunkt überfahrbar, Ausführung Jansen, inkl. Befestigungsmaterial, für Bautiefe 70 mm

Bei zweiflügeligen Türen mit Freilauffunktion muss der Hebelarm des Türschliessers eingesetzt werden. Der Hebelarm der Gleitschiene wird nicht benötigt.

Betriebsspannung: 24V DC
Schutzart: IP43

VE = 1 Stück

Bei Bedarf zusätzlich bestellen:
557.249 Schrauben
(Bedarf 4 Stück pro VE)

555.693

Glissière GEZE Boxer E-ISM
pour portes à deux vantaux, avec régulateur de fermeture et arrêt électromécanique dans la glissière, angle d'ouverture entre 80° et 120°, point d'arrêt dépassable, exécution Jansen, matériel de fixation inclus, pour profondeur de montage 70 mm

En combinaison avec des portes à deux vantaux avec fonction bras libre, il faut utiliser le bras levier du ferme-porte. Le bras levier du rail coulissant n'est pas nécessaire.

Tension de service: 24V DC
Type de protection: IP43

UV = 1 pièce

Commander en plus si besoin:
557.249 Vis (nécessaire:
V)

555.693

GEZE Boxer E-ISM slide rail
for double leaf doors, with door selector and slide rail-mounted, electro-mechanical hold-open (for a hold-open point between 80° and 120°), retaining point can be overridden, for use with Jansen design, includes fixing materials, for 70 mm basic depth

The lever arm of the door closer must be used for double-leaf doors with free swing function. The lever arm of the slide rail is not required.

Operating voltage: 24V DC
Protection rating: IP43

PU = 1 piece

Order separately if required:
557.249 Screws
(4 required per PU)

ift Rosenheim
Notifizierte Produktzertifizierungsstelle
13-003089-PR02
17.07.2020
Notified Body 0757



550.276 Stahl gezogen

3D-Anschweissband
Länge 180 mm, ø 20 mm, mit wartungsarmer Gleitlagerung aus Spezialbronze, Exzenter-Dorn und Verschluss-Schraube aus Edelstahl

Verstellbarkeit:
Höhe ± 4 mm, Seite und Anpressdruck ± 1,5 mm

VE = 2 Stück

Einbau mit 499.114/116
Schmieren mit 450.093

550.276 Acier étiré

Paumelle à souder 3D
longueur 180 mm, ø 20 mm, avec coussinet en bronze à entretien réduit, axe excentré et vis de fermeture en acier Inox

Réglable:
Hauteur ± 4 mm, latéralement et en pression ± 1,5 mm

UV = 2 pièces

Montage avec 499.114/116
Graissage avec 450.093

550.276 Drawn steel

3D weld-on hinge
length 180 mm, ø 20 mm, with low maintenance friction bearings made of special bronze, eccentric spindle and screw plug in stainless steel

Adjustable:
Height ± 4 mm, lateral and contact pressure ± 1.5 mm

PU = 2 pieces

Installation with 499.114/116
Lubrication with 450.093

EN 1935



550.229 Stahl gezogen

Höhenverstellbares Anschweissband
Länge 180 mm, ø 20 mm, Buchse und Druckscheibe aus Spezial-Bronze, Dorn und Verschluss-Schraube aus Edelstahl

Verstellbarkeit:
Höhe ± 4 mm

VE = 10 Stück

Einbau mit 499.116
Schmieren mit 450.093

550.229 Acier étiré

Paumelle à souder, à hauteur réglable
longueur 180 mm, ø 20 mm, douille et rondelle en bronze, tige et vis de fermeture en acier Inox

Réglable:
Hauteur ± 4 mm

UV = 10 pièces

Montage avec 499.116
Graissage avec 450.093

550.229 Drawn steel

Height-adjustable weld-on hinge
length 180 mm, ø 20 mm, sleeve and washer made of special bronze, spindle and screw plug in stainless steel

Adjustable:
Height ± 4 mm

PU = 10 pieces

Installation with 499.116
Lubrication with 450.093

EN 1935



550.238 Stahl gezogen

Anschweissband
Länge 180 mm, ø 20 mm, Buchse und Druckscheibe aus Spezial-Bronze

VE = 10 Stück

Einbau mit 499.116
Schmieren mit 450.093

550.238 Acier étiré

Paumelle à souder
longueur 180 mm, ø 20 mm, douille et rondelle en bronze

UV = 10 pièces

Montage avec 499.116
Graissage avec 450.093

550.238 Drawn steel

Weld-on hinge
length 180 mm, ø 20 mm, sleeve and washer made of special bronze

PU = 10 pieces

Installation with 499.116
Lubrication with 450.093

EN 1935

ift Rosenheim
Notifizierte Produktzertifizierungsstelle
13-003089-PR02
17.07.2020
Notified Body 0757



EN 1935

555.268 Stahl gezogen

3D-Anschweissband
Länge 230 mm, ø 20 mm, mit wartungsarmer Gleitlagerung aus Spezialbronze, Exzenter-Dorn und Verschluss-Schraube aus Edelstahl

Verstellbarkeit:
Höhe ± 4 mm, Seite und Anpressdruck ± 1,5 mm

VE = 2 Stück

Einbau mit 499.114/116
Schmieren mit 450.093

555.268 Acier étiré

Paumelle à souder 3D
longueur 230 mm, ø 20 mm, avec coussinet en bronze à entretien réduit, axe excentré et vis de fermeture en acier Inox

Réglable:
Hauteur ± 4 mm, latéralement et en pression ± 1,5 mm

UV = 2 pièces

Montage avec 499.114/116
Graissage avec 450.093

555.268 Drawn steel

3D weld-on hinge
length 230 mm, ø 20 mm, with low maintenance friction bearings made of special bronze, eccentric spindle and screw plug in stainless steel

Adjustable:
Height ± 4 mm, lateral and contact pressure ± 1.5 mm

PU = 2 pieces

Installation with 499.114/116
Lubrication with 450.093



EN 1935

555.267 Stahl gezogen

Höhenverstellbares Anschweissband
Länge 230 mm, ø 20 mm, Buchse und Druckscheibe aus Spezial-Bronze, Dorn und Verschluss-Schraube aus Edelstahl

Verstellbarkeit:
Höhe ± 4 mm

VE = 2 Stück

Einbau mit 499.116
Schmieren mit 450.093

555.267 Acier étiré

Paumelle à souder, à hauteur réglable
longueur 230 mm, ø 20 mm, douille et rondelle en bronze, tige et vis de fermeture en acier Inox

Réglable:
Hauteur ± 4 mm

UV = 2 pièces

Montage avec 499.116
Graissage avec 450.093

555.267 Drawn steel

Height-adjustable weld-on hinge
length 230 mm, ø 20 mm, sleeve and washer made of special bronze, spindle and screw plug in stainless steel

Adjustable:
Height ± 4 mm

PU = 2 pieces

Installation with 499.116
Lubrication with 450.093



450.093

Fliessfett
für die Schmierung der Jansen-Anschraub- und Anschweiss-bänder

VE = 1 Flasche à 500 g
2 Dosierflaschen

450.093

Graisse fluide
pour le graissage des paumelles à souder et visser Jansen

UV = 1 flacon de 500 g
2 flacons doseurs

450.093

Lubrication
for lubricating Jansen weld-on and screw-on hinges

PU = 1 bottle each 500 g
2 dosing bottles

ift Rosenheim
Notifizierte Produkt-zertifizierungsstelle
13-003089-PR02
17.07.2020
Notified Body 0757



555.227 Edelstahl geschliffen (1.4307)
555.261 Edelstahl geschliffen (1.4435)

3D-Anschweissband
Länge 180 mm, ø 20 mm, mit wartungsarmer Gleitlagerung aus Spezialbronze

Verstellbarkeit:
Höhe ± 4 mm, Seite und Anpressdruck ± 1,5 mm

VE = 2 Stück

Einbau mit 499.114/116
Schmieren mit 450.093

555.227 Acier Inox poli (1.4307)
555.261 Acier Inox poli (1.4435)

Paumelle à souder 3D
longueur 180 mm, ø 20 mm, avec coussinet en bronze à entretien réduit

Réglable:
Hauteur ± 4 mm, latéralement et en pression ± 1,5 mm

UV = 2 pièces

Montage avec 499.114/116
Graissage avec 450.093

555.227 Polished stainless steel (1.4307)
555.261 Polished stainless steel (1.4435)

3D weld-on hinge
length 180 mm, ø 20 mm, with low maintenance friction bearings made of special bronze

Adjustable:
Height ± 4 mm, lateral and contact pressure ± 1.5 mm

PU = 2 pieces

Installation with 499.114/116
Lubrication with 450.093

EDELSTAHL Rostfrei INOX STAINLESS STEEL

EN 1935



555.226 Edelstahl geschliffen (1.4307)
555.260 Edelstahl geschliffen (1.4435)

Höhenverstellbares Anschweissband
Länge 180 mm, ø 20 mm, Buchse und Druckscheibe aus Spezial-Bronze

Verstellbarkeit:
Höhe ± 4 mm

VE = 2 Stück

Einbau mit 499.116
Schmieren mit 450.093

555.226 Acier Inox poli (1.4307)
555.260 Acier Inox poli (1.4435)

Paumelle à souder, à hauteur réglable
longueur 180 mm, ø 20 mm, douille et rondelle en bronze

Réglable:
Hauteur ± 4 mm

UV = 2 pièces

Montage avec 499.116
Graissage avec 450.093

555.226 Polished stainless steel (1.4307)
555.260 Polished stainless steel (1.4435)

Height-adjustable weld-on hinge
length 180 mm, ø 20 mm, sleeve and washer made of special bronze

Adjustable:
Height ± 4 mm

PU = 2 pieces

Installation with 499.116
Lubrication with 450.093

EDELSTAHL Rostfrei INOX STAINLESS STEEL

EN 1935

ift Rosenheim
Notifizierte Produktzertifizierungsstelle
13-003089-PR02
17.07.2020
Notified Body 0757



555.570 links
555.571 rechts

3D Anschraubband
Stahl verzinkt und blauchromatiert, Länge 180 mm, ø 20 mm, inkl. Befestigungsschrauben Stahl verzinkt

Verstellbarkeit:
Höhe ± 4 mm, Seite und Anpressdruck ± 1,5 mm

VE = 2 Stück

Einbau mit 499.399
Schmieren mit 450.093

555.570 à gauche
555.571 à droite

Paumelle à visser 3D
acier zinguée et chromatée bleu, longueur 180 mm, ø 20 mm, y compris vis de fixation en acier zingué

Réglable:
Hauteur ± 4 mm, latéralement et en pression ± 1,5 mm

UV = 2 pièces

Montage avec 499.399
Graissage avec 450.093

555.570 LH
555.571 RH

3D Screw-on hinge
galvanised steel and blue chromated, length 180 mm, ø 20 mm, includes fixing screws in galvanised steel

Adjustable:
Height ± 4 mm, lateral and contact pressure ± 1.5 mm

PU = 2 pieces

Installation with 499.399
Lubrication with 450.093



555.536 links
555.537 rechts

Höhenverstellbares Anschraubband
Stahl verzinkt und blauchromatiert, Länge 180 mm, ø 20 mm, Buchse und Druckscheibe aus Spezial-Bronze, Dorn und Verschluss-Schraube aus Edelstahl, inkl. Befestigungsschrauben

Verstellbarkeit: Höhe ± 4 mm

VE = 2 Stück

Einbau mit 499.399
Schmieren mit 450.093

555.536 à gauche
555.537 à droite

Paumelle à visser, à hauteur réglable
acier zinguée et chromatée bleu, longueur 180 mm, ø 20 mm, douille et rondelle en bronze, tige et vis de fermeture en acier Inox, y compris vis de fixation

Réglable: Hauteur ± 4 mm

UV = 2 pièces

Montage avec 499.399
Graissage avec 450.093

555.536 LH
555.537 RH

Height adjustable screw-on hinge
galvanised steel and blue chromated, length 180 mm, ø 20 mm, sleeve and washer made of special bronze, spindle and screw plug in stainless steel, includes fixing screws

Adjustable: Height ± 4 mm

PU = 2 pieces

Installation with 499.399
Lubrication with 450.093



555.572 links
555.573 rechts

3D Anschraubband
Edelstahl geschliffen 1.4307 (AISI 304L), Länge 180 mm, ø 20 mm, inkl. Befestigungsschrauben Edelstahl

Verstellbarkeit:
Höhe ± 4 mm, Seite und Anpressdruck ± 1,5 mm

VE = 2 Stück

Einbau mit 499.399
Schmieren mit 450.093

555.572 à gauche
555.573 à droite

Paumelle à visser 3D
acier Inox poli 1.4307 (AISI 304L), longueur 180 mm, ø 20 mm, y compris vis de fixation en acier Inox

Réglable:
Hauteur ± 4 mm, latéralement et en pression ± 1,5 mm

UV = 2 pièces

Montage avec 499.399
Graissage avec 450.093

555.572 LH
555.573 RH

3D Screw-on hinge
polished stainless steel 1.4307 (AISI 304L), length 180 mm, ø 20 mm, includes fixing screws in stainless steel

Adjustable:
Height ± 4 mm, lateral and contact pressure ± 1.5 mm

PU = 2 pieces

Installation with 499.399
Lubrication with 450.093

EDELSTAHL Rostfrei INOX STAINLESS STEEL

EN 1935



555.538 links
555.539 rechts

Höhenverstellbares Anschraubband
Edelstahl geschliffen 1.4307 (AISI 304L), Länge 180 mm, ø 20 mm, Buchse und Druckscheibe aus Spezial-Bronze, Dorn und Verschluss-Schraube aus Edelstahl, inkl. Befestigungsschrauben

Verstellbarkeit: Höhe ± 4 mm

VE = 2 Stück

Einbau mit 499.399
Schmieren mit 450.093

555.538 à gauche
555.539 à droite

Paumelle à visser, à hauteur réglable
acier Inox poli 1.4307 (AISI 304L), longueur 180 mm, ø 20 mm, douille et rondelle en bronze, tige et vis de fermeture en acier Inox, y compris vis de fixation

Réglable: Hauteur ± 4 mm

UV = 2 pièces

Montage avec 499.399
Graissage avec 450.093

555.538 LH
555.539 RH

Height adjustable screw-on hinge
polished stainless steel 1.4307 (AISI 304L), length 180 mm, ø 20 mm, sleeve and washer made of special bronze, spindle and screw plug in stainless steel, includes fixing screws

Adjustable: Height ± 4 mm

PU = 2 pieces

Installation with 499.399
Lubrication with 450.093

EDELSTAHL Rostfrei INOX STAINLESS STEEL

EN 1935

ift Rosenheim
Notifizierte Produktzertifizierungsstelle
13-003089-PR02
17.07.2020
Notified Body 0757



EN 1935

555.656 links
555.657 rechts

3D Anschraubband
(Achsabstand 36 mm)
Stahl verzinkt und blauchromatiert, Länge 180 mm, ø 20 mm, mit wartungsarmer Gleitlagerung aus Spezialbronze, Exzenter-Dorn und Verschluss-Schraube aus Edelstahl, inkl. Befestigungsschrauben

Verstellbarkeit:
Höhe ± 4 mm, Seite und Anpressdruck ± 1,5 mm

VE = 2 Stück

Einbau mit 499.430
Schmieren mit 450.093

555.656 à gauche
555.657 à droite

Paumelle à visser 3D
(Entraxe 36 mm)
acier zinguée et chromatée bleu, longueur 180 mm, ø 20 mm, avec coussinet en bronze à entretien réduit, axe excentré et vis de fermeture en acier Inox, y compris vis de fixation

Réglable:
Hauteur ± 4 mm, latéralement et en pression ± 1,5 mm

UV = 2 pièces

Montage avec 499.430
Graissage avec 450.093

555.656 LH
555.657 RH

3D Screw-on hinge
(Hinge pin distance 36 mm)
galvanised steel and blue chromated, length 180 mm, ø 20 mm, with low maintenance friction bearings made of special bronze, eccentric spindle and screw plug in stainless steel, includes fixing screws

Adjustable:
Height ± 4 mm, lateral and contact pressure ± 1.5 mm

PU = 2 pieces

Installation with 499.430
Lubrication with 450.093



EDELSTAHL Rostfrei INOX STAINLESS STEEL

EN 1935

555.658 links
555.659 rechts

3D Anschraubband
(Achsabstand 36 mm)
Edelstahl geschliffen 1.4307 (AISI 304L), Länge 180 mm, ø 20 mm, mit wartungsarmer Gleitlagerung aus Spezialbronze, Exzenter-Dorn und Verschluss-Schraube aus Edelstahl, inkl. Befestigungsschrauben

Verstellbarkeit:
Höhe ± 4 mm, Seite und Anpressdruck ± 1,5 mm

VE = 2 Stück

Einbau mit 499.430
Schmieren mit 450.093

555.658 à gauche
555.659 à droite

Paumelle à visser 3D
(Entraxe 36 mm)
acier Inox poli 1.4307 (AISI 304L), longueur 180 mm, ø 20 mm, avec coussinet en bronze à entretien réduit, axe excentré et vis de fermeture en acier Inox, y compris vis de fixation

Réglable:
Hauteur ± 4 mm, latéralement et en pression ± 1,5 mm

UV = 2 pièces

Montage avec 499.430
Graissage avec 450.093

555.658 LH
555.659 RH

3D Screw-on hinge
(Hinge pin distance 36 mm)
polished stainless steel 1.4307 (AISI 304L), length 180 mm, ø 20 mm, with low maintenance friction bearings made of special bronze, eccentric spindle and screw plug in stainless steel, includes fixing screws

Adjustable:
Height ± 4 mm, lateral and contact pressure ± 1.5 mm

PU = 2 pieces

Installation with 499.430
Lubrication with 450.093

ift Rosenheim
Notifizierte Produktzertifizierungsstelle
13-003089-PR02
17.07.2020
Notified Body 0757

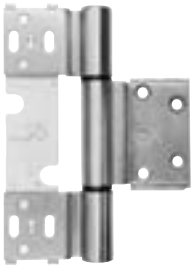

EDELSTAHL Rostfrei INOX STAINLESS STEEL

555.345

Edelstahl-Rollentürband
3-teilig, verdeckt liegend verschraubt, zweidimensional verstellbar, aus hochwertigem Edelstahl (1.4401), Oberfläche geschliffen, für Bautiefe 60 mm

Verstellbarkeit:
Höhe ± 3 mm,
Seite + 0,75 / -1,5 mm

VE = 2 Stück inkl. Befestigungsschrauben

Einbau mit 499.165

Zusätzlich bestellen:
555.298 Blindnietmutter

555.345

Paumelle à galet en acier Inox
à 3 lames, vissage non apparent, réglable en deux dimensions, en acier Inox de haute qualité (1.4401/AISI 316), surface polie, pour profondeur de montage 60 mm

Réglable:
Hauteur ± 3 mm,
latéralement + 0,75 / -1,5 mm

UV = 2 pièces y compris vis de fixation

Montage avec 499.165

Commander séparément:
555.298 Ecrou aveugle

555.345

Stainless steel barrel hinge
threepart, concealed horizontal bolted adjustable in two dimensions, made from high quality stainless steel (1.4401/AISI 316), surface polished, for 60 mm basic depth

Adjustable:
Height ± 3 mm,
lateral + 0,75 / -1,5 mm

PU = 2 pieces, includes fixing screws

Installation with 499.165

Order separately:
555.298 Blind rivet



556.094

Bandsicherung
Edelstahl, für alle Jansen-Bänder mit Drehpunkt 13,5 und 36 mm, inkl. Schliessblech

VE = 2 Stück

Bei Bedarf zusätzlich bestellen:
557.249 Schrauben

Nur bei RC Anforderung erforderlich

556.094

Protection pour paumelle
acier Inox, pour toutes les paumelles Jansen à centre fixe 13,5 et 36 mm, avec gâche de fermeture

UV = 2 pièces

Commander en plus si besoin:
557.249 Vis

Seulement nécessaire avec l'exigence RC

556.094

Hinge fixing
stainless steel, for all Jansen hinges with pivot, 13.5 and 36 mm, includes strike plate

PU = 2 pieces

Order separately if required:
557.249 Screws

Only required for RC design



556.095

Bandsicherung
Edelstahl, für die Anschraubbänder 550.250 und 550.286, inkl. Schliessblech

VE = 3 Stück

Bei Bedarf zusätzlich bestellen:
557.249 Schrauben

Nur bei RC Anforderung erforderlich

556.095

Protection pour paumelle
acier Inox, pour paumelles à visser 550.250 et 550.286, avec gâche de fermeture

UV = 3 pièces

Commander en plus si besoin:
557.249 Vis

Seulement nécessaire avec l'exigence RC

556.095

Hinge fixing
stainless steel, for screw-on hinges 550.250 and 550.286, includes strike plate

PU = 3 pieces

Order separately if required:
557.249 Screws

Only required for RC design

ift Rosenheim
Notifizierte Produktzertifizierungsstelle
13-003089-PR02
17.07.2020
Notified Body 0757



555.024 links
555.025 rechts

Verdeckt liegendes 3D Anschraubband
Stahl verzinkt und blauchromatiert, Öffnungswinkel 100°, inkl. Befestigungsschrauben Stahl verzinkt, für Bautiefe 60 mm

Verstellbarkeit:
Höhe ± 4 mm, Seite und Anpressdruck ± 1,5 mm

VE = 2 Stück

EN 1935

Einbau mit 499.432

Zusätzlich bestellen:
555.129 Falzsicherungsstift

555.024 à gauche
555.025 à droite

Paumelle à visser 3D non apparente
acier zinguée et chromatée bleu, angle d'ouverture 100°, y compris vis de fixation en acier zingué, pour profondeur de montage 60 mm

Réglable:
Hauteur ± 4 mm, latéralement et en pression ± 1,5 mm

UV = 2 pièces

Montage avec 499.432

Commander séparément:
555.129 Boulon de sécurité de feuillure

555.024 LH
555.025 RH

3D Concealed screw-on hinge
galvanised steel and blue chromated, opening angle 100°, includes fixing screws in galvanised steel, for 60 mm basic depth

Adjustable:
Height ± 4 mm, lateral and contact pressure ± 1.5 mm

PU = 2 pieces

Installation with 499.432

Order separately:
555.129 Rebate fixing pin



555.030 links
555.031 rechts

Verdeckt liegendes 3D Anschraubband
Stahl verzinkt und blauchromatiert, Öffnungswinkel 100°, inkl. Befestigungsschrauben Stahl verzinkt, für Bautiefe 70 mm

Verstellbarkeit:
Höhe ± 4 mm, Seite und Anpressdruck ± 1,5 mm

VE = 2 Stück

EN 1935

Einbau mit 499.432

Zusätzlich bestellen:
555.129 Falzsicherungsstift

555.030 à gauche
555.031 à droite

Paumelle à visser 3D non apparente
acier zinguée et chromatée bleu, angle d'ouverture 100°, y compris vis de fixation en acier zingué, pour profondeur de montage 70 mm

Réglable:
Hauteur ± 4 mm, latéralement et en pression ± 1,5 mm

UV = 2 pièces

Montage avec 499.432

Commander séparément:
555.129 Boulon de sécurité de feuillure

555.030 LH
555.031 RH

3D Concealed screw-on hinge
galvanised steel and blue chromated, opening angle 100°, includes fixing screws in galvanised steel, for 70 mm basic depth

Adjustable:
Height ± 4 mm, lateral and contact pressure ± 1.5 mm

PU = 2 pieces

Installation with 499.432

Order separately:
555.120 Rebate fixing pin



555.129

Falzsicherungsstift
Edelstahl, mit Gewinde M6

VE = 5 Stück

Nur in Verbindung mit verdeckt liegendem 3D Anschraubband 555.024/555.025/555.030/555.031 anwendbar.

555.129

Boulon de sécurité de feuillure
acier Inox, avec filetage M6

UV = 5 pièces

Seulement applicable avec paumelle à visser 3D non apparente 555.024/555.025/555.030/555.031.

555.129

Rebate fixing pin
stainless steel, with thread M6

PU = 5 pieces

Only applicable with 3D concealed screw-on hinge 555.024/555.025/555.030/555.031.

ift ROSENHEIM
Notifizierte Produktzertifizierungsstelle
13-003089-PR02
17.07.2020
Notified Body 0757



EN 1935

550.250

Höhen- und seitenverstellbares Anschraubband
Bandhöhe 100 mm, Abdeckkappe 54 x 100 x 11 mm, Ausführung **Stahl verzinkt** und blau chromatiert

Verstellbarkeit:
Höhe ± 4 mm
Seite ± 3 mm

VE = 2 Stück
inkl. Befestigungsmaterial

Einbau mit 499.115

550.250

Paumelle à visser, réglable verticalement et latéralement
hauteur de la paumelle 100 mm, capuchon 54 x 100 x 11 mm, **acier zinguée** et chromatée bleu

Réglable:
Hauteur ± 4 mm
Latéralement ± 3 mm

UV = 2 pièces y compris
materiel de fixation

Montage avec 499.115

550.250

Screw-on hinge, with height and lateral adjustment
hinge height 100 mm, cover cap 54 x 100 x 11 mm, **galvanised steel** design and blue chromated

Adjustable:
Height ± 4 mm
Lateral ± 3 mm

PU = 2 pieces
includes fixing materials

Installation with 499.115



EDELSTAHL Rostfrei INOX STAINLESS STEEL

EN 1935

550.286

Höhen- und seitenverstellbares Anschraubband
Bandhöhe 100 mm, Abdeckkappe 54 x 100 x 11 mm, Ausführung **Edelstahl 1.4301 (AISI 304)**

Verstellbarkeit:
Höhe ± 4 mm
Seite ± 3 mm

VE = 2 Stück
inkl. Befestigungsmaterial

Einbau mit 499.115

550.286

Paumelle à visser, réglable verticalement et latéralement
hauteur de la paumelle 100 mm, capuchon 54 x 100 x 11 mm, version **acier Inox 1.4301 (AISI 304)**

Réglable:
Hauteur ± 4 mm
Latéralement ± 3 mm

UV = 2 pièces y compris
materiel de fixation

Montage avec 499.115

550.286

Screw-on hinge, with height adjustment and lateral adjustment
hinge height 100 mm, cover cap 54 x 100 x11 mm, design **stainless steel 1.4301 (AISI 304)**

Adjustable:
Height ± 4 mm
Lateral ± 3 mm

PU = 2 pieces
includes fixing materials

Installation with 499.115

ift Rosenheim
Notifizierte Produktzertifizierungsstelle
13-003089-PR02
17.07.2020
Notified Body 0757



550.398

Türhebel
links und rechts verwendbar

VE = 1 Stück

550.398

Bras du bas
utilisable à gauche et à droite

UV = 1 pièce

550.398

Door lever
can be used LH and RH

PU = 1 piece



550.399

Zapfenband
mit Exzenterdorn und Exzenterbuchse zum Toleranzausgleich. Verstellbereich ± 2 mm, links und rechts verwendbar

VE = 1 Zapfenband
2 Distanzstücke
2 Senkschrauben mit Kreuzschlitz M5x20

550.399

Pivot du haut
avec tige et douille asymétrique pour assurer la compensation de tolérances latérales. Plage de réglage ± 2 mm, utilisable à gauche et à droite.

UV = 1 pivot du haut
2 entretoises
2 vis noyées à empreinte cruciforme M5x20

550.399

Pivot hinge
with eccentric spindle and eccentric bush to compensate play. Adjustable range ± 2 mm, can be used LH and RH.

PU = 1 pivot hinge
2 spacers
2 countersunk Phillips screws M5x20



550.396 links
550.397 rechts

Anschweisslager
mit 5 mm verlängerter Steckachse, Stahl verzinkt, maximale Tragfähigkeit 200 kg

VE = 1 Stück

550.396 à gauche
550.397 à droite

Pivot à souder
avec axe rallongé de 5 mm, acier zingué, capacité portante max. 200 kg

UV = 1 pièce

550.396 LH
550.397 RH

Weld-on bottom pivot hinge
with 5 mm extended shaft, galvanised steel, max. load-bearing capacity 200 kg

PU = 1 piece



550.206

Deckscheibe
Chromstahl,
zu Türhebel 550.398

VE = 1 Deckscheibe
1 Linsensenkschraube M5x20

550.206

Rondelle de protection
acier Inox, pour bras du bas 550.398

UV = 1 rondelle de protection
1 vis à tête fraisée M5x20

550.206

Cover disc
chromium steel, for door handle 550.398

PU = 1 cover disc
1 oval head screws M5x20

ift Rosenheim
Notifizierte Produktzertifizierungsstelle
13-003089-PR02
17.07.2020
Notified Body 0757



555.888

Lager oben links
bestehend aus Edelstahl-Lagerschale mit Nadellager für den Blendrahmen und einem Flügellager-Einschubteil aus Baustahl mit Edelstahl-Welle, inkl. Befestigungsmaterial, für Fingerschutztüren der Bautiefe 60 mm

VE = 1 Garnitur

555.888

Palier en haut à gauche
composé d'un coussinet en acier Inox avec roulement à aiguilles pour le cadre dormant et d'une fiche d'angle du vantail à insérer en acier de construction avec matériel de fixation, pour porte anti-pince-doigts (profondeur de montage 60 mm)

UV = 1 ensemble

555.888

Bearing top left
consisting of stainless steel bearing bush with needle bearing for the frame and a structural steel leaf hinge insert with stainless steel shaft, incl. fastenings, for anti-finger-trap doors (60 mm basic depth)

PU = 1 assembly



555.887

Lager oben rechts
bestehend aus Edelstahl-Lagerschale mit Nadellager für den Blendrahmen und einem Flügellager-Einschubteil aus Baustahl mit Edelstahl-Welle, inkl. Befestigungsmaterial, für Fingerschutztüren der Bautiefe 60 mm

VE = 1 Garnitur

555.887

Palier en haut à droite
composé d'un coussinet en acier ilnox avec roulement à aiguilles pour le cadre dormant et d'une fiche d'angle du vantail à insérer en acier de construction avec matériel de fixation, pour porte anti-pince-doigts (profondeur de montage 60 mm)

UV = 1 ensemble

555.887

Bearing top right
consisting of stainless steel bearing bush with needle bearing for the frame and a structural steel leaf hinge insert with stainless steel shaft, incl. fastenings, for anti-finger-trap door (60 mm basic depth)

PU = 1 assembly



555.889

Lager oben
bestehend aus Edelstahl-Lagerschale mit Nadellager für den Blendrahmen und einem Flügellager-Einschubteil aus Baustahl mit Edelstahl-Welle, inkl. Befestigungsmaterial, für Pendeltüren der Bautiefe 60 mm

VE = 1 Garnitur

555.889

Palier en haut
composé d'un coussinet en acier ilnox avec roulement à aiguilles pour le cadre dormant et d'une fiche d'angle du vantail à insérer en acier de construction avec matériel de fixation, pour portes va-et-vient (profondeur de montage 60 mm)

UV = 1 ensemble

555.889

Bearing top
consisting of stainless steel bearing bush with needle bearing for the frame and a structural steel leaf hinge insert with stainless steel shaft, incl. fastenings, for double action doors (60 mm basic depth)

PU = 1 assembly

ift Rosenheim
Notifizierte Produktzertifizierungsstelle
13-003089-PR02
17.07.2020
Notified Body 0757





455.406

Lager-Dichtstück
Zellkautschuk, schwarz, mit doppelseitigem Klebeband, zum Abdichten des oberen Türlagers, für Bautiefe 60 mm

VE = 5 Stück

455.406

Joint de palier
caoutchouc cellulaire, noir, avec ruban adhésif double face, pour étanchéifier le palier supérieur de la porte, pour profondeur de montage 60 mm

UV = 5 pièces

455.406

Bearing seal
cellular rubber, black, with double-sided self-adhesive tape, for sealing the door bearing, for 60 mm basic depth

PU = 5 pieces



555.886

Türhebel unten
Stahl verzinkt, links und rechts einsetzbar, für Bautiefe 60 mm

VE = 1 Türhebel
1 Distanzplatte (anschraubbar)
4 Befestigungsschrauben M6x16

Bei Bedarf zusätzlich bestellen:
555.515 Schrauben

555.886

Bras du bas
acier zingué, à utiliser à gauche et à droite, pour profondeur de montage 60 mm

VE = 1 bras du bas
1 plaque de distance (à visser)
4 Vis de fixation M6x16

Commander en plus si besoin:
555.515 Vis

555.886

Door lever
galvanised steel, can be fitted left or right, for 60 mm basic depth

VE = 1 door lever
1 spacer plate (screw-on)
4 fixing screws M6x16

Order separately if required:
555.515 Screws

ift Rosenheim
Notifizierte Produktzertifizierungsstelle
13-003089-PR02
17.07.2020
Notified Body 0757



550.674

Drehlager Edelstahl
Einsatz unten,
links und rechts einsetzbar,
max. Tragfähigkeit 200 kg,
für Bautiefe 60 mm

VE = 1 Drehlager Edelstahl
3 Linsensenkschrauben M6x20

550.674

Pivot acier Inox
utilisé en bas,
à utiliser à gauche et à droite,
capacité portante max. 200 kg,
pour profondeur de montage 60 mm

UV = 1 pivot acier Inox
3 vis à tête fraisée M6x20

550.674

Pivot hinge stainless steel
use at the bottom,
can be fitted left or right, max. load-bearing capacity 200 kg, for 60 mm basic depth

UV = 1 pivot hinge stainless steel
3 oval flat-head screws M6x20



550.675

Drehlager Stahl
Einsatz unten,
links und rechts einsetzbar,
max. Tragfähigkeit 300 kg,
für Bautiefe 60 mm

VE = 1 Drehlager Stahl
3 Linsensenkschrauben M6x20

550.675

Pivot acier
utilisé en bas,
à utiliser à gauche et à droite,
capacité portante max. 300 kg,
pour profondeur de montage 60 mm

UV = 1 pivot acier
3 vis à tête fraisée M6x20

550.675

Pivot hinge steel
use at the bottom,
can be fitted left or right, max. load-bearing capacity 300 kg, for 60 mm basic depth

UV = 1 pivot hinge steel
3 oval flat-head screws M6x20

ift Rosenheim
Notifizierte Produktzertifizierungsstelle
13-003089-PR02
17.07.2020
Notified Body 0757

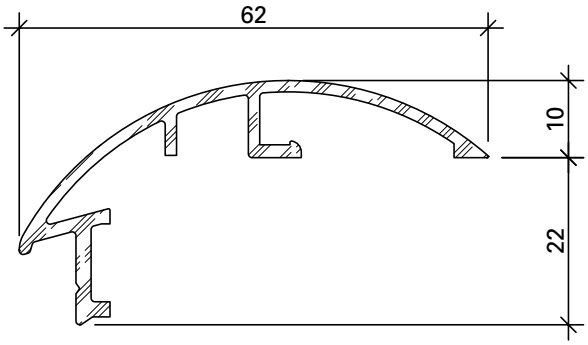

407.094

Aluminium-Fingerschutzprofil
Einbau bandseitig auf Türflügelprofil innen und aussen, mittels Klemmfeder 450.022 und Schraube 557.046 unsichtbar montiert

Gewicht 0,500 kg/m
U = 0,230 m²/m
P = 0,094 m²/m

Länge 6 m

407.094

Profilé anti-pince-doigt en aluminium
montage invisible intérieur et extérieur côté paumelle sur le cadre ouvrant au moyen d'un ressort de serrage 450.022 et d'une vis 557.046

Poids 0,500 kg/m
U = 0,230 m²/m
P = 0,094 m²/m

Longueur 6 m

407.094

Aluminium anti-finger-trap profile
installation hinge-side on the door leaf profile inside and outside, by concealed fastening with fixing spring 450.022 and screw 557.046

Weight 0,500 kg/m
U = 0,230 m²/m
P = 0,094 m²/m

Length 6 m

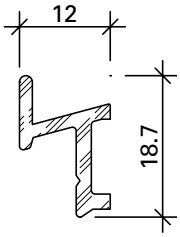

407.093

Zusatzprofil
Aluminium, roh,
Einbau bandseitig im Bereich Blendrahmen, Befestigung mit Schraube 557.046

Gewicht 0,170 kg/m
U = 0,071 m²/m
P = 0,010 m²/m

Länge 6 m

407.093

Profilé supplémentaire
aluminium brut, montage côté paumelle dans la zone du cadre dormant, fixation avec vis 557.046

Poids 0,170 kg/m
U = 0,071 m²/m
P = 0,010 m²/m

Longueur 6 m

407.093

Additional profile
aluminium mill finish, installation hinge-side in the area of the frame, fastened with screw 557.046

Weight 0,170 kg/m
U = 0,071 m²/m
P = 0,010 m²/m

Length 6 m



450.022

Befestigungsfeder
Edelstahl, inkl. Schraube, Bohrdurchmesser ø 3,5 mm

VE = 100 Stück

450.022

Ressort de fixation
acier Inox, vis inclus, diamètre de perçage ø 3,5 mm

UV = 100 pièces

450.022

Fixing spring
stainless steel, incl. screw, hole diameter ø 3.5 mm

PU = 100 pieces

ift Rosenheim
ift ROSENHEIM
Notifizierte Produktzertifizierungsstelle
13-003089-PR02
17.07.2020
Notified Body 0757

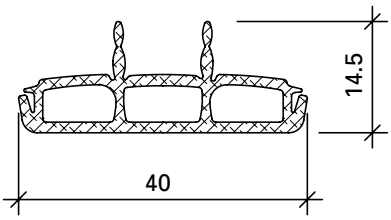

455.054

Dichtung
Nebenschliesskante
mit Abreisslippe,
Silikon anthrazit

Einsatz:
bandseitig, für Türflügel und Blendrahmen (Nebenschliesskante)

VE = 25 m

455.054

Joint
champ de fermeture secondaire
avec lèvre détachable,
silicone anthracite

Utilisation:
côté paumelle, pour vantail de porte et cadre dormant (champ de fermeture secondaire)

UV = 25 m

455.054

Weatherstrip
secondary closing edge
with tear-off tab,
silicone anthracite

Use:
hinge-side, for door leaf and frame (secondary closing edge)

PU = 25 m

ift Rosenheim
Notifizierte Produktzertifizierungsstelle
13-003089-PR02
17.07.2020
Notified Body 0757

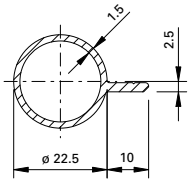

407.095

Fingerschutzprofil
Aluminium roh

Gewicht 0,326 kg/m
U = 0,090 m²/m

Länge 6 m

407.095

Profilé anti-pince doigts
aluminium brut

poids 0,326 kg/m
U = 0,090 m²/m

Longueur 6 m

407.095

Finger protection profile
aluminium mill finish

weight 0,326 kg/m
U = 0,090 m²/m

Length 6 m



550.678

Mitnehmerklappe MK 396*
Stahl verzinkt,
inkl. Befestigungsmaterial

VE = 1 Stück

* Für integrierte Türschliesser, Panik-Stangengriff und Panik-Druckstange nicht geeignet

550.678

Doigt d'entraînement MK 396*
acier zingué,
matériel de fixation incl.

UV = 1 pièce

* Pour ferme-porte intégré, barre panique et barre panique à pousser non approprié

550.678

Selector bar MK 396*
galvanised steel,
includes fixing materials

PU = 1 piece

* Not suitable for integrated door closer, panic push-bar and panic touch-bar

---



550.387

Mitnehmerklappe MK 397
Stahl verzinkt, Einsatz in Kombination mit zweiflügeligen Vollpanik-Türen,
inkl. Befestigungsmaterial

VE = 1 Stück

550.387

Doigt d'entraînement MK 397
acier zingué, utilisation combinée avec les portes panique complète à deux vantaux, incl. matériel de fixation

UV = 1 pièce

550.387

Selector bar MK 397
galvanised steel, use in combination with double-leaf full panic doors, includes fixing materials

PU = 1 piece

ift Rosenheim
Notifizierte Produktzertifizierungsstelle
13-003089-PR02
17.07.2020
Notified Body 0751



555.890 Grösse 1, links
555.891 Grösse 1, rechts
555.892 Grösse 2, links
555.893 Grösse 2, rechts

Verdeckt liegender Mitnehmerhaken
Stahl verzinkt, schwarz, für den Einsatz bei zweiflügeligen Vollpaniktüren, verdeckt liegender Einsatz im Türfalz, inkl. Befestigungsmaterial, für Bautiefe 60 mm

VE = 1 Stück

555.890 Taille 1, à gauche
555.891 Taille 1, à droite
555.892 Taille 2, à gauche
555.893 Taille 2, à droite

Crochet d'entraîneur non apparent
acier galvanisé, noir, s'utilise sur les portes panique à deux vantaux, utilisation non apparente dans la feuillure, avec matériel de fixation, pour profondeur de montage 60 mm

UV = 1 pièce

555.890 Size 1, LH
555.891 Size 1, RH
555.892 Size 2, LH
555.893 Size 2, RH

Concealed carry bar
galvanised steel, black, for use in double-leaf full panic doors, concealed in the door rebate, including fixings, for 60 mm basic depth

PU = 1 piece

Auswahlhilfe:
Vorzugsweise wird die Grösse 2 verwendet. Die Grösse 1 wird bei schmalen Flügeln mit integrierten Türschliessern verwendet, damit es am Gangflügel nicht zu Kollisionen zwischen dem Hebel vom Türschliesser und dem beweglichen Mitnehmerhaken kommt.

Siehe auch «Technische Hinweise/Zwängungsfreies Öffnen»

Aide à la sélection:
La taille 2 est utilisée de préférence. La taille 1 est utilisée sur les vantaux étroits avec ferme-portes intégrés afin d'empêcher toute collision entre le levier du ferme-porte et le crochet d'entraîneur mobile sur le vantail de service.

Voir aussi «Conseils techniques/ Ouvertures sans collision des vantaux»

Selection guide:
Size 2 is to be preferred.
Size 1 is used for narrow leaves with integrated door closers, so that collisions between the door closer lever and the moving concealed carry bar do not occur at the access leaf.

See chapter «Technical data/ Door alignement when opening»

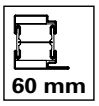

ift Rosenheim
Notifizierte Produkt-zertifizierungsstelle
13-003089-PR02
17.07.2020
Notified Body 0757

JANSEN



EN 179

EDELSTAHL Rostfrei INOX STAINLESS STEEL

555.586

Edelstahl-Drücker-Lochteil
matt, mit Gleitlager, mit Clips-Ovalrosette 70x33x13 mm festdrehbar gelagert, mit Hochhaltefeder, für Drückerstift 9 mm

Breite: 175 mm
Tiefe: 85 mm

VE = 1 Stück

Zusätzlich bestellen:
555.297 Blindnietmutter M5
557.248 Schrauben
555.583 / 555.584 / 555.585 Drückerstift

555.586

Poignée femelle en acier Inox
mat, avec palier lisse, avec rosace ovale à clips 70x33x13 mm rivée tournante, avec ressort de rappel, pour tige carrée 9 mm

Largeur: 175 mm
Profondeur: 85 mm

UV = 1 pièce

Commander séparément:
555.297 Ecrou aveugle M5
557.248 Vis
555.583 / 555.584 / 555.585 Tige carrée

555.586

Stainless steel handle without spindle
matt, with friction bearing, with oval clip-on rosette 70x33x13 mm, with return spring, for handle spindle 9 mm

Width: 175 mm
Depth: 85 mm

PU = 1 piece

Order separately:
555.297 Blind rivet M5
557.248 Screws
555.583 / 555.584 / 555.585 Handle spindle



EN 179

EDELSTAHL Rostfrei INOX STAINLESS STEEL

555.579

Edelstahl-Drücker-Lochteil
matt, mit Gleitlager, mit Clips-Ovalrosette 70×33×13 mm festdrehbar gelagert, mit Hochhaltefeder, für Drückerstift 9 mm.

Breite: 179 mm
Tiefe: 79 mm

VE = 1 Stück

Bei Bedarf zusätzlich bestellen:
555.297 Blindnietmutter
557.248 Schrauben
555.583-555.585 Drückerstift

555.579

Poignée femelle en acier Inox
mat, avec palier lisse, avec rosace ovale à clips 70×33×13 mm rivée tournante, avec ressort de rappel, pour tige carrée 9 mm.

Largeur: 179 mm
Profondeur: 79 mm

UV = 1 pièce

Commander en plus si besoin:
555.297 Ecrou aveugle
557.248 Vis
555.583-555.585 Tige carré

555.579

Stainless steel handle without spindle
matt, with friction bearing, with oval clip-on rosette 70×33×13 mm fixed swivel mounted, with return spring, for handle spindle 9 mm.

Width: 179 mm
Depth: 79 mm

PU = 1 piece

Order separately if required:
555.297 Blind rivet
557.248 Screws
555.583-555.585 Handle spindle

ift Rosenheim
Notifizierte Produktzertifizierungsstelle
13-003089-PR02
17.07.2020
Notified Body 0757



EN 179

EDELSTAHL Rostfrei INOX STAINLESS STEEL

555.588

Edelstahl-Drücker-Lochteil
matt, mit Gleitlager, mit Clips-Ovalrosette 70x33x13 mm festdrehbar gelagert, mit Hochhaltefeder, für Drückerstift 9 mm

Breite: 170 mm
Tiefe: 72 mm

VE = 1 Stück

Zusätzlich bestellen:
555.297 Blindnietmutter M5
557.248 Schrauben
555.583 / 555.584 / 555.585 Drückerstift

555.588

Poignée femelle en acier Inox
mat, avec palier lisse, avec rosace ovale à clips 70x33x13 mm rivée tournante, avec ressort de rappel, pour tige carrée 9 mm

Largeur: 170 mm
Profondeur: 72 mm

UV = 1 pièce

Commander séparément:
555.297 Ecrou aveugle M5
557.248 Vis
555.583 / 555.584 / 555.585 Tige carrée

555.588

Stainless steel handle without spindle
matt, with friction bearing, with oval clip-on rosette 70x33x13 mm, fixed swivel mounted, for handle spindle 9 mm

Width: 170 mm
Depth: 72 mm

PU = 1 piece

Order separately:
555.297 Blind rivet M5
557.248 Screws
555.583 / 555.584 / 555.585 Handle spindle

Notausgangstüren mit RC Anforderung und innenliegenden Drückern oder Stangengriffen, sind nur in Kombination mit Türschwellenprofil 452.990/450.991 oder umlaufendem Blendrahmen zulässig.
Ansonsten sind Drückersicherungen oder Drückerhauben einzusetzen.

Les issues de secours avec la spécification RC et des poignées situées à l´intérieur ou des barres à pousser sont uniquement autorisées en combinaison avec le profilé de seuil de porte 452.990/450.991 ou un cadre dormant périphérique. Des blocages ou des capots de poignée doivent sinon être utilisés.

Emergency exit doors with RC requirement and internal handles or push bars are only permitted in combination with door threshold profile 452.990/450.991 or a continuous outer frame. Otherwise, safety handles or handle covers must be used.

ift Rosenheim
Notifizierte Produktzertifizierungsstelle
13-003089-PR02
17.07.2020
Notified Body 0757



555.589

Edelstahl-Türknopf
matt, fest
mit Innengewinde M12

Breite: 65 mm
Tiefe: 97 mm

VE = 1 Stück

Zusätzlich bestellen:
555.297 Blindnietmutter M5
557.248 Schrauben

555.589

Bouton de porte en acier Inox
mat, fixe
avec filet femelle M12

Largeur: 65 mm
Profondeur: 97 mm

UV = 1 pièce

Commander séparément:
555.297 Ecrou aveugle M5
557.248 Vis

555.589

Stainless steel door knob furniture
matt, fixed
with internal thread M12

Width: 65 mm
Depth: 97 mm

PU = 1 piece

Order separately:
555.297 Blind rivet M5
557.248 Screws



555.590

Edelstahl-Türknopf
matt, fest
mit Innengewinde M12

Breite: 78 mm
Tiefe: 70 mm

VE = 1 Stück

Zusätzlich bestellen:
555.297 Blindnietmutter M5
557.248 Schrauben

555.590

Bouton de porte en acier Inox
mat, fixe
avec filet femelle M12

Largeur: 78 mm
Profondeur: 70 mm

UV = 1 pièce

Commander séparément:
555.297 Ecrou aveugle M5
557.248 Vis

555.590

Stainless steel door knob furniture
matt, fixed
with internal thread M12

Width: 78 mm
Depth: 70 mm

PU = 1 piece

Order separately:
555.297 Blind rivet M5
557.248 Screws



Schliesszylinder und Mechatronikzylinder
Zusätzlich zu koventionellen Schliesszylindern dürfen alternativ auch Mechatronikzylinder sowie oberflächenbefestigte Bestätigungsvorrichtungen folgender Hersteller eingesetzt werden:
- Wilka: Serie Easy Basic
- dormakaba: Serie Matrix Air

Cylindres de fermeture et cylindres mécatroniques
En plus des cylindres de fermeture classiques, il est possible d'utiliser des cylindres mécatroniques, ainsi que des dispositifs d'actionnement fixés en surface des fabricants suivants:
- Wilka: série Easy Basic
- dormakaba: série Matrix Air

Lock cylinders and mechatronic cylinders
In addition to conventional lock cylinders, mechatronic cylinders and surface-mounted actuation devices from the following manufacturers can be used as an alternative:
- Wilka: Easy Basic series
- dormakaba: Matrix Air series

Feststellvorrichtungen
Feststellvorrichtungen dürfen an Feuerschutzabschlüssen und Rauchschutztüren angebracht werden. Diese müssen mit der Brandmeldeanlage verbunden werden, damit die Türen im Brandfall schliessen können. Die Feststellung muss auch von Hand, mit Auslösetaster deaktiviert werden können.

Dispositifs de fixation
Il est seulement permis d'appliquer les dispositifs de fixation sur des cloisons coupe-feu et des portes pare-fumée. Ils doivent être reliés au système d'alarme en cas d'incendie pour que les portes puissent se fermer en cas de feu. Il faut aussi pouvoir désactiver le blocage à la main avec le bouton de déclenchement.

Hold-open devices
Hold-open devices may be mounted on fire protection barriers and smoke doors. They must be connected to the fire alarm system so that the doors can close in the event of a fire. It must also be possible to deactivate the hold-open device manually by means of a release button.

Rosenheim
Notifizierte Produktzertifizierungsstelle
13-003089-PR02
17.07.2020
Notified Body 0757



555.580

Oval-Zylinder-Rosette
für Rundzylinder ø 22 mm, Edelstahl matt, 70/33/7 mm, zum Aufklipsen, Lochabstand 50 mm

VE = 1 Stück

Zusätzlich bestellen:
555.515 Schrauben

555.580

Rosace cylindre ovale
pour cylindre rond ø 22 mm, acier Inox mat, 70/33/7 mm, à clipser, distance des trous 50 mm

UV = 1 pièce

Commander séparément:
555.515 Vis

555.580

Oval cylinder rosette
for round cylinders ø 22 mm, matt stainless steel, 70/33/7 mm, clip-on design, distance of hole 50 mm

PU = 1 piece

Order separately:
555.515 Screws



555.581

Oval-Zylinder-Rosette
für Profilzylinder ø 17 mm, Edelstahl matt, 70/33/7 mm, zum Aufklipsen, Lochabstand 50 mm

VE = 1 Stück

Zusätzlich bestellen:
555.515 Schrauben

555.581

Rosace cylindre ovale
pour cylindre profilé ø 17 mm, acier Inox mat, 70/33/7 mm, à clipser, distance des trous 50 mm

UV = 1 pièce

Commander séparément:
555.515 Vis

555.581

Oval cylinder rosette
for profile cylinders ø 17 mm, matt stainless steel, 70/33/7 mm, clip-on design, distance of hole 50 mm

PU = 1 piece

Order separately:
555.515 Screws



555.582

Blind-Rosette
Edelstahl matt, 70/33/7 mm, zum Aufklipsen, Lochabstand 50 mm

VE = 1 Stück

Zusätzlich bestellen:
555.515 Schrauben

555.582

Rosace aveugle
acier Inox mat, 70/33/7 mm, à clipser, distance des trous 50 mm

UV = 1 pièce

Commander séparément:
555.515 Vis

555.582

Blind rosette
matt stainless steel, 70/33/7 mm, clip-on design, distance of hole 50 mm

PU = 1 piece

Order separately:
555.515 Screws

ift Rosenheim
Notifizierte Produktzertifizierungsstelle
13-003089-PR02
17.07.2020
Notified Body 0757



EN 1125

555.512 Länge 45+55 mm

Drückerstift geteilt
Vierkant 9 mm, Stahl gehärtet, verzinkt, für Türstärken bis 60 mm, für Schlösser mit Panikfunktion B in Kombination mit Panik-Stangengriff und Panik-Druckstange (EN 1125), für Bautiefe 60 mm

VE = 1 Stück

555.512 Longueur 45+55 mm

Tige carrée sertie en deux partie
carré 9 mm, acier trempé, zingué, pour portes jusqu'à 60 mm d'épaisseur, pour serrures avec fonction B panique en combinaison avec barre panique et barre panique à pousser (EN 1125), pour profondeur de montage 60 mm

UV = 1 pièce

555.512 Length 45+55 mm

Split handle spindle
square 9 mm, steel reinforced, galvanised, for a door thickness of up to 60 mm, for locks with emergency function B in conjunction with panic push-bar and panic touch-bar (EN 1125), for 60 mm basic depth

PU = 1 piece



EN 179

555.583 Länge 55+55 mm

Drückerstift geteilt
Vierkant 9 mm, Stahl gehärtet, verzinkt, für Türstärken bis 60 mm, für Schlösser mit Panikfunktion B in Kombination Drücker (EN 179), für Bautiefe 60 mm

VE = 1 Stück

555.583 Longueur 55+55 mm

Tige carrée sertie en deux partie
carré 9 mm, acier trempé, zingué, pour portes jusqu'à 60 mm d'épaisseur, pour serrures avec fonction B panique en combinaison avec poignée (EN 179), pour profondeur de montage 60 mm

UV = 1 pièce

555.583 Length 55+55 mm

Split handle spindle
square 9 mm, steel reinforced, galvanised, for a door thickness of up to 60 mm, for locks with emergency function B in conjunction with handle (EN 179), for 60 mm basic depth

PU = 1 piece



EN 179

EN 1125

555.585 Länge 70 mm

Drückerstift
Vierkant 9 mm, Stahl gehärtet, verzinkt, für Türstärken bis 60 mm, für Schlösser mit Panikfunktion E, Panik-Treibriegelschloss und Umlenkschloss

VE = 1 Stück

555.585 Longueur 70 mm

Tige carré
carré 9 mm, acier trempé, zingué, pour portes jusqu'à 60 mm d'épaisseur, pour serrures avec fonction E panique, serrure contre-bascule panique et verrou de dérivation

UV = 1 pièce

555.585 Length 70 mm

Handle spindle
square 9 mm, steel reinforced, galvanised, for a door thickness of up to 60 mm, for locks with emergency function E, shoot bolt lock with emergency function (reversible)

PU = 1 piece



555.584 Länge 110 mm

Drückerstift
Vierkant 9 mm, Stahl gehärtet, verzinkt, für Türstärken bis 60 mm, für Schlösser ohne Panikfunktion, für Bautiefe 60 mm

VE = 1 Stück

555.584 Longueur 110 mm

Tige carré
carré 9 mm, acier trempé, zingué, pour portes jusqu'à 60 mm d'épaisseur, pour serrures sans fonction panique, pour profondeur de montage 60 mm

UV = 1 pièce

555.584 Length 110 mm

Handle spindle
square 9 mm, steel reinforced, galvanised, for a door thickness of up to 60 mm, for locks without emergency function, for 60 mm basic depth

PU = 1 piece

ift Rosenheim
Notifizierte Produktzertifizierungsstelle
13-003089-PR02
17.07.2020
Notified Body 0757



EN 179

555.594 Länge 60+60 mm

Drückerstift geteilt
Vierkant 9 mm, Stahl gehärtet, verzinkt, für Türstärken bis 70 mm, für Schlösser mit Panikfunktion B in Kombination Drücker (EN 179), für Bautiefe 70 mm

VE = 1 Stück

555.594 Longueur 60+60 mm

Tige carrée sertie en deux partie
carré 9 mm, acier trempé, zingué, pour portes jusqu'à 70 mm d'épaisseur, pour serrures avec fonction B panique en combinaison avec poignée (EN 179), pour profondeur de montage 70 mm

UV = 1 pièce

555.594 Length 60+60 mm

Split handle spindle
square 9 mm, steel reinforced, galvanised, for a door thickness of up to 70 mm, for locks with emergency function B in conjunction with handle (EN 179), for 70 mm basic depth

PU = 1 piece



555.592 Länge 120 mm

Drückerstift
Vierkant 9 mm, Stahl gehärtet, verzinkt, für Türstärken bis 70 mm, für Schlösser ohne Panikfunktion, für Bautiefe 70 mm

VE = 1 Stück

555.592 Longueur 120 mm

Tige carré
carré 9 mm, acier trempé, zingué, pour portes jusqu'à 70 mm d'épaisseur, pour serrures sans fonction panique, pour profondeur de montage 70 mm

UV = 1 pièce

555.592 Length 120 mm

Handle spindle
square 9 mm, steel reinforced, galvanised, for a door thickness of up to 70 mm, for locks without emergency function, for 70 mm basic depth

PU = 1 piece



555.569

Rollenwechselstift
Vierkant 9 mm, Stahl gehärtet, verzinkt, M12-Gewinde drehbar, Länge 120 mm, für Türknopf 555.590 und 555.589

VE = 1 Stück

555.569

Tige carrée
carré 9 mm, acier trempé, zingué, filet M12 pivotant, longueur 120 mm, pour bouton de porte 555.590 et 555.589

UV = 1 pièce

555.569

Door knob spindle
square 9 mm, steel reinforced, galvanised, M12 thread can be rotated, length 120 mm, for a door knob furniture 555.590 and 555.589

PU = 1 piece

ift Rosenheim
Notifizierte Produktzertifizierungsstelle
13-003089-PR02
17.07.2020
Notified Body 0757



556.034 links, ø 22 mm
556.035 rechts, ø 22 mm
556.036 links, ø 17 mm
556.037 rechts, ø 17 mm

Vertikal-Druckstange Edelstahl
matt geschliffen, passend zu Panik-Fallenriegel-Schlösser 556.056 - 556.063, Durchmesser 30 mm, Höhe 450 mm, inkl. Drückerstift 9 mm und Befestigungsschrauben

Breite: 125 mm
Tiefe: 120 mm

VE = 1 Stück

Bei Bedarf zusätzlich bestellen:
555.297 Blindnietmutter
555.512/ Drückerstift
555.569

Funktion in Gegenrichtung: Ziehen (auf Sonderbestellung erhältlich)

556.034 à gauche, ø 22 mm
556.035 à droite, ø 22 mm
556.036 à gauche, ø 17 mm
556.037 à droite, ø 17 mm

Barre à pousser verticale en acier Inox
mat poli, adaptée aux serrures panique à mortaiser 556.056 à 556.063, diamètre 30 mm, hauteur 450 mm, avec tige carrée de 9 mm et vis de fixation

Largeur: 125 mm
Profondeur: 120 mm

UV = 1 pièce

Commander en plus si besoin:
555.297 Ecrou aveugle
555.512/ Tige carrée
555.569

Fonction direction opposée: Tirez (disponible sous forme de commade spéciale)

556.034 LH, ø 22 mm
556.035 RH, ø 22 mm
556.036 LH, ø 17 mm
556.037 RH, ø 17 mm

Vertical touch bar, stainless steel
matt finish, compatible with panic latch-and-bolt locks 556.056 - 556.063, diameter of 30 mm, height of 450 mm, includes 9 mm spindle and fixing screws

Width: 125 mm
Depth: 120 mm

PU = 1 piece

Order separately if required:
555.297 Blind rivet
555.512/ Handle spindle
555.569

Operation in the opposite direction: Pull (available to special order)



555.500

Edelstahl-Panik-Stangengriff
matt, Beschlag und Rohr,
links und rechts verwendbar,
für Gang- und Standflügel

VE = 1 Garnitur

Zusätzlich bestellen:
555.297 Blindnietmutter M5*
555.515 SR1-Schraube M5x16
555.512/ Drückerstift
555.585

Für Flügelbreiten bis 1360 mm, bei zweiflügeligen Türen ab 1300 mm totaler lichter Breite

555.500

Barre panique en acier Inox
mat, ferrure et tube, utilisable
à droite et à gauche, pour vantail
de service et vantail semi-fixe

UV = 1 garniture

Commander séparément:
555.297 Ecrou aveugle M5*
555.515 SR1 vis M5x16
555.512/ Tige carrée
555.585

Pour vantail jusqu'à 1360 mm de largeur; pour portes à deux vantaux à partir d'une largeur totale d'ouverture de 1300 mm

555.500

Stainless steel panic push-bar
matt, fitting and tube, can
be used LH/RH, for access leaf
and secondary leaf

PU = 1 assembly

Order separately:
555.297 Blind rivet M5*
555.515 SR1 screw M5x16
555.512/ Handle spindle
555.585

For leafs widths up to 1360 mm, for double-leaf doors above 1300 mm total clear width



555.501

Aluminium-Panik-Stangengriff
F1, Beschlag und Rohr,
links und rechts verwendbar,
für Gang- und Standflügel

VE = 1 Garnitur

Zusätzlich bestellen:
555.297 Blindnietmutter M5*
555.515 SR1-Schraube M5x16
555.512/ Drückerstift
555.585

Für Flügelbreiten bis 1360 mm, bei zweiflügeligen Türen ab 1300 mm totaler lichter Breite

555.501

Barre panique en aluminium
F1, ferrure et tube, utilisable
à droite et à gauche, pour vantail
de service et vantail semi-fixe

UV = 1 garniture

Commander séparément:
555.297 Ecrou aveugle M5*
555.515 SR1 vis M5x16
555.512/ Tige carrée
555.585

Pour vantail jusqu'à 1360 mm de largeur; pour portes à deux vantaux à partir d'une largeur totale d'ouverture de 1300 mm

555.501

Aluminium panic push-bar
F1, fitting and tube, can
be used LH/RH, for access leaf
and secondary leaf

PU = 1 assembly

Order separately:
555.297 Blind rivet M5*
555.515 SR1 screw M5x16
555.512/ Handle spindle
555.585

For leafs widths up to 1360 mm, for double-leaf doors above 1300 mm total clear width

*** Einsatz bei hochfrequentierten Türen**

*** A utiliser pour les portes à haute fréquentation**

*** For frequently-used doors**

ift Rosenheim
Notifizierte Produktzertifizierungsstelle
13-003089-PR02
17.07.2020
Notified Body 0757



EN 1125

EDELSTAHL Rostfrei INOX STAINLESS STEEL

555.860

Edelstahl-Panik-Stangengriff
matt, links und rechts verwendbar, für Gang- und Standflügel

VE = 1 Garnitur

Zusätzlich bestellen:
555.297 Blindnietmutter M5*
555.515 SR1-Schraube M5x16
555.512/ Drückerstift
555.585
555.859 Griffrohr

555.860

Barre panique en acier Inox
mat, utilisable à droite et à gauche, pour vantail de service et vantail semi-fixe

UV = 1 garniture

Commander séparément:
555.297 Ecrou aveugle M5*
555.515 SR1 vis M5x16
555.512/ Tige carrée
555.585
555.859 Tube de la poignée

555.860

Stainless steel panic push-bar
matt, can be used LH and RH, for access leaf and secondary leaf

PU = 1 assembly

Order separately:
555.297 Blind rivet M5*
555.515 SR1 screw M5x16
555.512/ Handle spindle
555.585
555.859 Handle tube



EN 1125

EDELSTAHL Rostfrei INOX STAINLESS STEEL

555.859

Edelstahl-Griffrohr
matt, Länge 1090 mm
für Flügelbreiten bis 1250 mm, passend zu Stangengriff 555.860

VE = 1 Garnitur

Zusätzlich bestellen:
555.860 Stangengriff

555.859

Tube de la poignée en acier Inox
mat, longueur 1090 mm, pour vantail jusqu'à 1250 mm de largeur, à utiliser avec barre panique 555.860

UV = 1 garniture

Commander séparément:
555.860 Barre panique

555.859

Stainless steel handle tube
matt, length 1090 mm, for leafs widths up to 1250 mm, for use with panic push-bar 555.860

PU = 1 assembly

Order separately:
555.860 Panic push-bar

*** Einsatz bei hochfrequentierten Türen**

*** A utiliser pour les portes à hautes fréquentation**

*** For frequently-used doors**

ift Rosenheim
Notifizierte Produktzertifizierungsstelle
13-003089-PR02
17.07.2020
Notified Body 0757



EN 1125

555.696 FFB 725-1220 mm
555.697 FFB 1220-1400 mm

Aluminium-Panik-Druckstange
F1, links und rechts verwendbar, für Gang- und Standflügel

VE = 1 Garnitur

Zusätzlich bestellen:
555.297 Blindnietmutter M5*
555.515 SR1-Schraube M5x16
555.512/ Drückerstift
555.585

Einbau mit 499.167/168

Sonderlängen für Flügelbreiten ab 430 mm auf Anfrage.

*** Einsatz bei hochfrequentierten Türen**

555.696 FFB 725-1220 mm
555.697 FFB 1220-1400 mm

Barre panique à pousser en aluminium
F1, utilisable à droite et à gauche, pour vantail de service et vantail semi-fixe

UV = 1 garniture

Commander séparément:
555.297 Ecrou aveugle M5*
555.515 SR1 vis M5x16
555.594/ Tige carrée
555.585

Montage avec 499.167/168

Longueurs spéciales pour largeurs de vantaux à partir de 430 mm sur demande.

*** A utiliser pour les portes à hautes fréquentation**

555.696 FFB 725-1220 mm
555.697 FFB 1220-1400 mm

Aluminium panic touch-bar
F1, can be used LH and RH, for access leaf and secondary leaf

PU = 1 assembly

Order separately:
555.297 Blind rivet M5*
555.515 SR1 screw M5x16
555.512/ Handle spindle
555.585

Installation with 499.167/168

Special lengths for leaf widths from 430 mm on request.

*** For frequently-used doors**

Über Sonderbestellung liefern wir die Panik-Druckstangen auf Mass zugeschnitten.

Bitte geben Sie uns bei der Bestellung folgende Angaben bekannt:

Mass X _____ mm
links oder rechts

Sur commande spéciale, nous fournissons des barres panique à pousser sur mesure.

Veuillez fournir les indications suivantes lors de votre commande:

Mesure X _____ mm
à gauche ou à droite

We can supply additional panic touch-bar cut to size via special order.

When ordering, please notify us of the following information:

Measurement X _____ mm
left or right

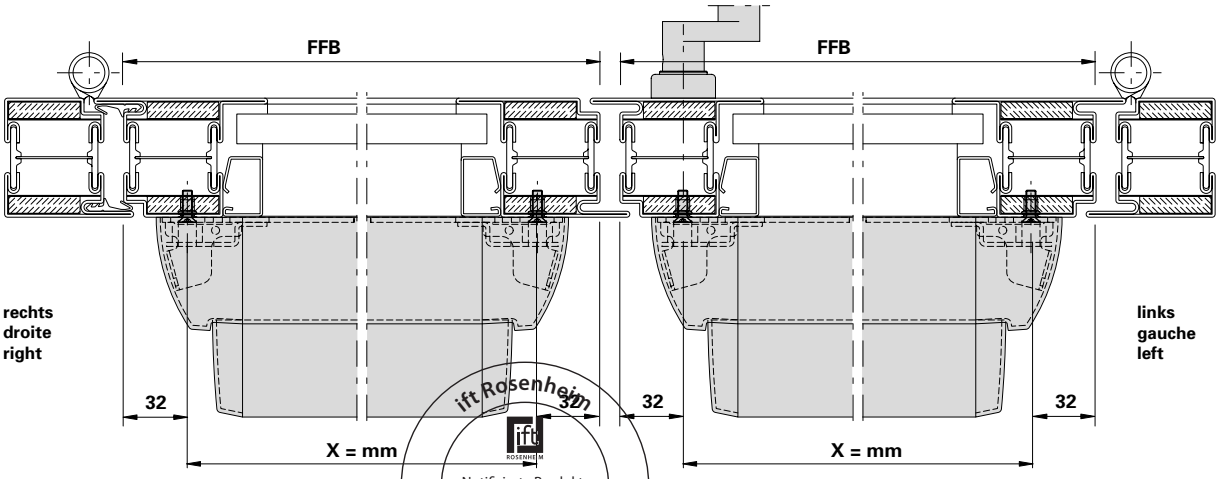

ift Rosenheim
Notifizierte Produkt-zertifizierungsstelle
13-003089-PR02
17.07.2020
Notified Body 0757



EN 1125

EDELSTAHL Rostfrei INOX STAINLESS STEEL

555.698 FFB 725-1220 mm
555.699 FFB 1220-1400 mm

Edelstahl-Panik-Druckstange
matt, links und rechts verwendbar, für Gang- und Standflügel

VE = 1 Garnitur

Zusätzlich bestellen:
555.297 Blindnietmutter M5*
555.515 SR1-Schraube M5x16
555.512/ Drückerstift
555.585

Einbau mit 499.167/168

Sonderlängen für Flügelbreiten ab 430 mm auf Anfrage.

*** Einsatz bei hochfrequentierten Türen**

555.698 FFB 725-1220 mm
555.699 FFB 1220-1400 mm

Barre panique à pousser en acier Inox
mat, utilisable à droite et à gauche, pour vantail de service et vantail semi-fixe

UV = 1 garniture

Commander séparément:
555.297 Ecrou aveugle M5*
555.515 SR1 vis M5x16
555.512/ Tige carrée
555.585

Montage avec 499.167/168

Longueurs spéciales pour largeurs de vantaux à partir de 430 mm sur demande.

*** A utiliser pour les portes à hautes fréquentation**

555.698 FFB 725-1220 mm
555.699 FFB 1220-1400 mm

Stainless steel panic touch-bar
matt, can be used LH and RH, for access leaf and secondary leaf

PU = 1 assembly

Order separately:
555.297 Blind rivet M5*
555.515 SR1 screw M5x16
555.512/ Handle spindle
555.585

Installation with 499.167/168

Special lengths for leaf widths from 430 mm on request.

*** For frequently-used doors**

Über Sonderbestellung liefern wir die Panik-Druckstangen auf Mass zugeschnitten.

Bitte geben Sie uns bei der Bestellung folgende Angaben bekannt:

Mass X _____ mm
links oder rechts

Sur commande spéciale, nous fournissons des barres panique à pousser sur mesure.

Veuillez fournir les indications suivantes lors de votre commande:

Mesure X _____ mm
à gauche ou à droite

We can supply additional panic touch-bar cut to size via special order.

When ordering, please notify us of the following information:

Measurement X _____ mm
left or right

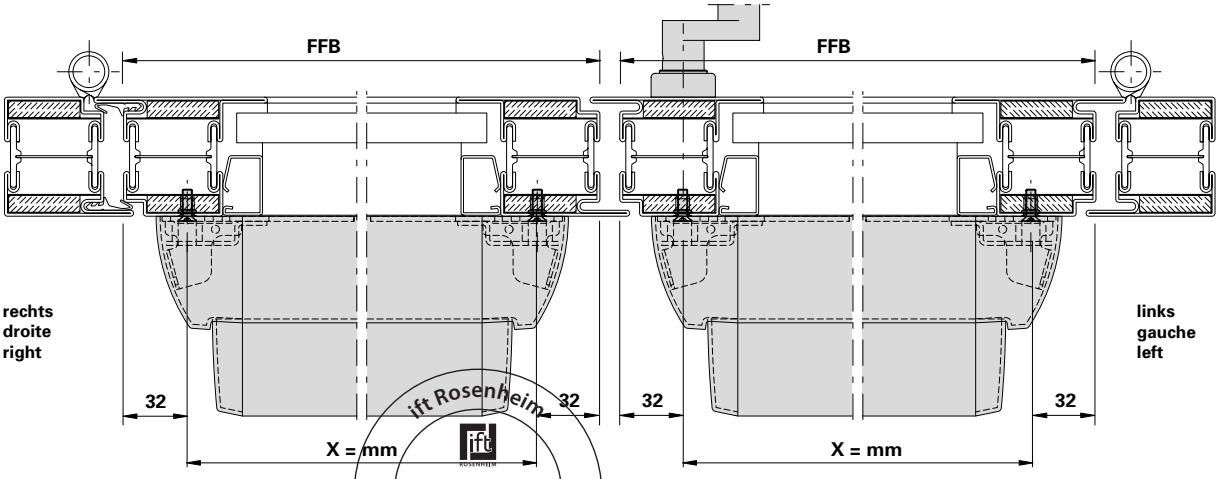

ift Rosenheim
Notifizierte Produktzertifizierungsstelle
13-003089-PR02
17.07.2020
Notified Body 0757

597.251

Aluminium-Panik-Druckstange mit elektrischer Verriegelung
Druckstange (EVT) zeigt durch die integrierte LED Anzeige den entsprechenden Status „verriegelt“ oder „entriegelt“ an. Oberfläche matt, verwendbar für Gang- und Standflügel, Öffnungsrichtung links und rechts muss der Anwendung entsprechend bestellt werden. Bestellbar in den Längen von 355-1458 mm, nicht kürzbar

VE = 1 Garnitur

Zusätzlich bestellen:
555.297 Blindnietmutter M5*
555.515 SR1-Schraube M5x16
555.512/ Drückerstift
555.585

579.251

Barre à pousser panique en aluminium avec verrouillage électrique
La barre à pousser (EVT) indique le statut correspondant (verrouillé ou non verrouillé) par le biais du témoin LED intégré. Surface mate, utilisable pour les vantaux de service et semi-fixes, sens d'ouverture gauche et droit, doit être commandé conformément à l'application. Peut être commandé dans les longueurs 355-1458 mm, non raccourcissable

UV = 1 garniture

Commander séparément:
555.297 Ecrou aveugle M5*
555.515 SR1 vis M5x16
555.512/ Tige carrée
555.585

579.251

Aluminium panic touch bar with electric locking
The integrated LED display on the touch bar (with electric l ocking) shows the corresponding status «locked» or «unlocked». Matt surface finish, can be used for access and secondary leaves, opening direction on the left and right, must be ordered in accordance with the application. Can be ordered in lengths between 355 and 1458 mm, cannot be shortened

PU = 1 assembly

Order separately:
555.297 Blind rivet M5*
555.515 SR1 screw M5x16
555.512/ Handle spindle
555.585

Über Sonderbestellung liefern wir die Panik-Druckstangen auf Mass zugeschnitten.

Bitte geben Sie uns bei der Bestellung folgende Angaben bekannt:

Mass X _____ mm
links oder rechts

Sur commande spéciale, nous fournissons des barres panique à pousser sur mesure.

Veuillez fournir les indications suivantes lors de votre commande:

Mesure X _____ mm
à gauche ou à droite

We can supply additional panic touch-bar cut to size via special order.

When ordering, please notify us of the following information:

Measurement X _____ mm
left or right

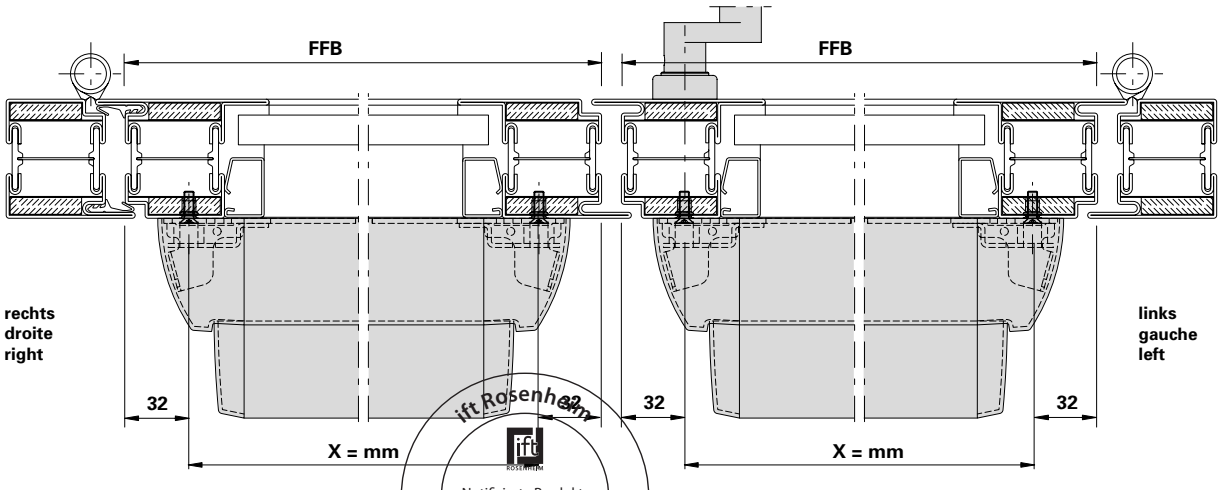

ift Rosenheim
Notifizierte Produkt-zertifizierungsstelle
13-003089-PR02
17.07.2020
Notified Body 0757

597.252

Edelstahl-Panik-Druckstange mit elektrischer Verriegelung
Druckstange (EVT) zeigt durch die integrierte LED Anzeige den entsprechenden Status „verriegelt“ oder „entriegelt“ an. Oberfläche matt, verwendbar für Gang- und Standflügel, Öffnungsrichtung links und rechts muss der Anwendung entsprechend bestellt werden. Bestellbar in den Längen von 355-1458 mm, nicht kürzbar

VE = 1 Garnitur

Zusätzlich bestellen:
555.297 Blindnietmutter M5*
555.515 SR1-Schraube M5x16
555.512/ Drückerstift
555.585

597.252

Barre à pousser panique en acier Inox avec verrouillage électrique
La barre à pousser (EVT) indique le statut correspondant (verrouillé ou non verrouillé) par le biais du témoin LED intégré. Surface mate, utilisable pour les vantaux de service et semi-fixes, sens d'ouverture gauche et droit, doit être commandé conformément à l'application. Peut être commandé dans les longueurs 355-1458 mm,
non raccourcissable

UV = 1 garniture

Commander séparément:
555.297 Ecrou aveugle M5*
555.515 SR1 vis M5x16
555.512/ Tige carrée
555.585

597.252

Stainless steel panic touch bar with electric locking
The integrated LED display on the touch bar (with electric l ocking) shows the corresponding status «locked» or «unlocked». Matt surface finish, can be used for access and secondary leaves, opening direction on the left and right, must be ordered in accordance with the application. Can be ordered in lengths between 355 and 1458 mm, cannot be shortened

PU = 1 assembly

Order separately:
555.297 Blind rivet M5*
555.515 SR1 screw M5x16
555.512/ Handle spindle
555.585

Über Sonderbestellung liefern wir die Panik-Druckstangen auf Mass zugeschnitten.

Bitte geben Sie uns bei der Bestellung folgende Angaben bekannt:

Mass X _____ mm
links oder rechts

Sur commande spéciale, nous fournissons des barres panique à pousser sur mesure.

Veuillez fournir les indications suivantes lors de votre commande:

Mesure X _____ mm
à gauche ou à droite

We can supply additional panic touch-bar cut to size via special order.

When ordering, please notify us of the following information:

Measurement X _____ mm
left or right

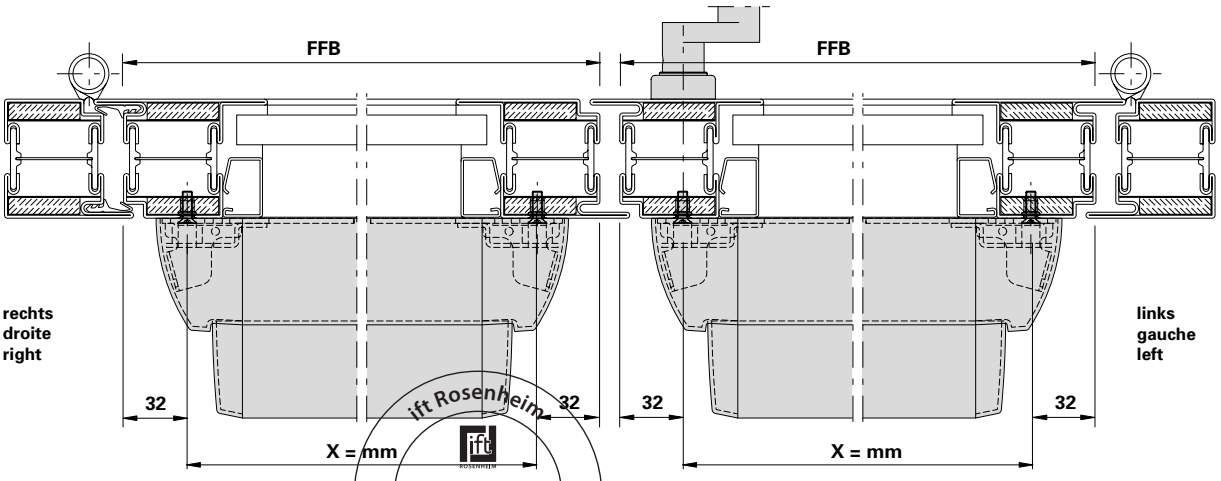

ift Rosenheim
Notifizierte Produkt-zertifizierungsstelle
13-003089-PR02
17.07.2020
Notified Body 0757

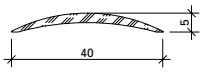

407.040

Schwelle
Aluminium, roh

Gewicht 0,200 kg/m
U = 0,084 m²/m
P = 0,043 m²/m

Länge 6 m

407.040

Seuil
aluminium brut

poids 0,200 kg/m
U = 0,084 m²/m
P = 0,043 m²/m

Longueur 6 m

407.040

Threshold
aluminium mill finish

weight 0,200 kg/m
U = 0,084 m²/m
P = 0,043 m²/m

Length 6 m

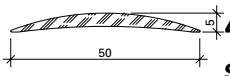

407.041

Schwelle
Aluminium, roh

Gewicht 0,325 kg/m
U = 0,104 m²/m
P = 0,053 m²/m

Länge 6 m

407.041

Seuil
aluminium brut

poids 0,325 kg/m
U = 0,104 m²/m
P = 0,053 m²/m

Longueur 6 m

407.041

Threshold
aluminium mill finish

weight 0,325 kg/m
U = 0,104 m²/m
P = 0,053 m²/m

Length 6 m

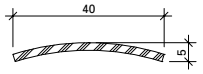

EDELSTAHL Rostfrei INOX STAINLESS STEEL

400.858

Edelstahl-Schwelle
Edelstahl,
Werkstoff 1.4301 (AISI 304),
matt gebürstet,
mit Schutzfolie

Gewicht 0,700 kg/m

Länge 3 m

400.858

Seuil
acier Inox,
matériau 1.4301 (AISI 304),
brossé mat,
avec film de protection

poids 0,700 kg/m

Longueur 3 m

400.858

Threshold
stainless steel,
material 1.4301 (AISI 304),
matt brushed,
with protective film

weight 0,700 kg/m

Length 3 m

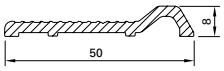

407.051

Türschwellenprofil
Aluminium, roh,
für behindertengerechte
Schwellenausbildung
nach DIN 18040

Gewicht 0,424 kg/m
U = 0,120 m²/m
P = 0,062 m²/m

Länge 6 m

407.051

Profilé de seuil de porte
aluminium, brut, pour
des seuils adaptés à la
circulation des handicapés,
conformément à DIN 18040

Poids 0,424 kg/m
U = 0,120 m²/m
P = 0,062 m²/m

Longueur 6 m

407.051

Door threshold profile
aluminium, mill finish, suitable
for handicapped compliant
threshold constructions
according to DIN 18040

Weight 0,424 kg/m
U = 0,120 m²/m
P = 0,062 m²/m

Length 6 m

ift Rosenheim
Notifizierte Produktzertifizierungsstelle
13-003089-PR02
17.07.2020
Notified Body 0751

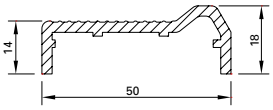

407.050

Türschwellenprofil
Aluminium, roh,
für behindertengerechte Schwellenausbildung nach DIN 18040, für Bautiefe 60 mm

Gewicht 0,590 kg/m
U = 0,165 m²/m
P = 0,082 m²/m

Länge 6 m

Einsatz:
In Kombination mit Anschlag-Dichtung 452.989

407.050

Profilé de seuil de porte
aluminium, brut, pour des seuils adaptés à la circulation des handicapés, conformément à DIN 18040, pour profondeur de montage 60 mm

Poids 0,590 kg/m
U = 0,165 m²/m
P = 0,082 m²/m

Longueur 6 m

Utilisation:
En combinaison avec joint de butée 452.989

407.050

Door threshold profile
aluminium, mill finish, suitable for handicapped compliant threshold constructions according to DIN 18040, for 60 mm basic depth

Weight 0,590 kg/m
U = 0,165 m²/m
P = 0,082 m²/m

Length 6 m

Usage:
In combination with rebate gasket 452.989

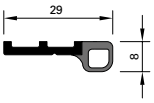

452.989

Anschlag-Dichtung
EPDM, schwarz,
für Bautiefe 60 mm

VE = 5 Stangen à 3 m

Einsatz:
In Kombination mit Türschwellenprofil 407.050 und 452.990/452.991

452.989

Embout d'étanchéité
EPDM, noir, pour profondeur de montage 60 mm

UV = 5 barres à 3 m

Utilisation:
En combinaison avec profilé pour seuil de porte 407.050 et 452.990/452.991

452.989

Gasket piece
EPDM, black,
for 60 mm basic depth

PU = 5 bars, 3 m each

Usage:
In combination with door threshold profile 407.050 and 452.990/452.991

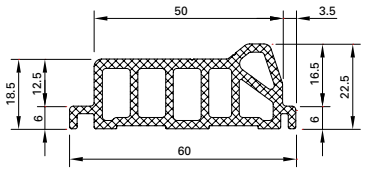

452.990 Länge 3 m
452.991 Länge 6 m

Türschwellenprofil
schwarz, aus Polyamid glasfaserverstärkt, für behindertengerechte Schwellenausbildung nach DIN 18040, für Bautiefe 60 mm

Einsatz:
In Kombination mit Anschlag-Dichtung 452.989

452.990 Longueur 3 m
452.991 Longueur 6 m

Profilé pour seuil de porte
noir, polyamide renforcé par fibres de verre, pour des seuils adaptés à la circulation des handicapés, conformément à DIN 18040, pour profondeur de montage 60 mm

Utilisation:
En combinaison avec embout d'étanchéité 452.989

452.990 Length 3 m
452.991 Length 6 m

Door threshold profile
black, made of fibreglass-reinforced polyamide, suitable for handicapped compliant threshold constructions according to DIN 18040, for 60 mm basic depth

Usage:
In combination with gasket piece 452.989

ift Rosenheim
Notifizierte Produktzertifizierungsstelle
13-003089-PR02
17.07.2020
Notified Body 0757



455.207

Schwellendichtung
schwer entflammbar, schwarz,
Lappenlänge 14 mm

VE = 25 m

455.207

Joint de socle
difficilement combustible, noir,
longueur lèvre 14 mm

UV = 25 m

455.207

Bottom rail weatherstrip
flame retardant, black,
lip length 14 mm

PU = 25 m

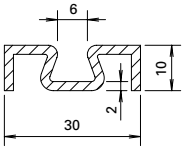

407.101

Zusatzprofil
Aluminium, roh

Gewicht 0,310 kg/m
U = 0,130 m²/m
P = 0,044 m²/m

Länge 6 m

Bei Bedarf zusätzlich bestellen:
557.150 Schrauben

407.101

Profilé complémentaire
aluminium brut

poids 0,310 kg/m
U = 0,130 m²/m
P = 0,044 m²/m

Longueur 6 m

Commander en plus si besoin:
557.150 Vis

407.101

Additional profile
aluminium mill finish

weight 0,310 kg/m
U = 0,130 m²/m
P = 0,044 m²/m

Length 6 m

Order separately if required:
557.150 Screws

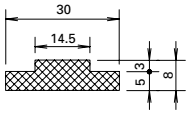

452.298

Isolator
PVC

Gewicht 0,346 kg/m

Länge 1,25 m

Bei Bedarf zusätzlich bestellen:
557.150 Schrauben

452.298

Isolateur
PVC

poids 0,346 kg/m

Longueur 1,25 m

Commander en plus si besoin:
557.150 Vis

452.298

Insulator
PVC

weight 0,346 kg/m

Length 1,25 m

Order separately if required:
557.150 Screws

ift Rosenheim
Notifizierte Produkt-zertifizierungsstelle
13-003089-PR02
17.07.2020
Notified Body 0757

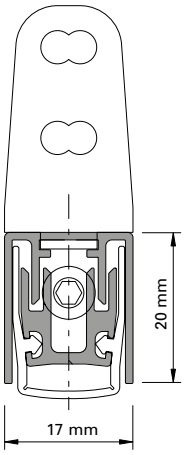

Automatische Senkdichtung
Aluminium, Dichtung aus Silikon, seitliche Befestigung mit Winkeln aus Edelstahl. links und rechts einsetzbar. Die Dichtungen lösen bandseitig aus und der Hub ist einstellbar bis 16 mm. Parallelabsenkung mit automatischem Ausgleich bei schiefem Boden. Einseitig kürzbar bis zur nächst kleineren Nennlänge.

VE = 1 Stück
4 Schrauben M4x7
2 Befestigungswinkel

Joint seuil automatique
aluminium, joint en silicon, fixation latérale par équerres en acier Inox, utilisable à gauche et à droite.
Les joints se déclenchent côté paumelle et la course est réglable jusqu'à 16 mm. Abaissement parallèle avec compensation automatique sur sol en pente. Peut être raccourci d'un côté jusqu'à la longueur nominale inférieure la plus proche.

UV = 1 pièce
4 vis M4x7
2 équerres de fixation

Automatic drop seal
aluminium, weatherstrip made of silicone, lateral fastening with stainless steel brackets, can be used LH and RH.
The weatherstrips are removed on the hinge side and the travel can be set at up to 16 mm. Parallel settlements with automatic compensation on sloping ground. Can be shortened on one side as far as the next smallest nominal length.

PU = 1 joint
4 screws M4x7
2 angled brackets

Art.-Nr.	max. FFB mm	min. FFB mm
555.366	400	275
555.367	550	400
555.368	700	550
555.369	850	700
555.370	1000	850
555.371	1150	1000
555.372	1300	1150
555.373	1450	1300

Einbau mit 499.137

No d'art	max. FFB mm	min. FFB mm
555.366	400	275
555.367	550	400
555.368	700	550
555.369	850	700
555.370	1000	850
555.371	1150	1000
555.372	1300	1150
555.373	1450	1300

Montage avec 499.137

Part no.	max. FFB mm	min. FFB mm
555.366	400	275
555.367	550	400
555.368	700	550
555.369	850	700
555.370	1000	850
555.371	1150	1000
555.372	1300	1150
555.373	1450	1300

Installation with 499.137

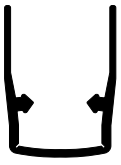

456.116

Dichtungsprofil
Silikon, Ersatzdichtung für automatische Senkdichtung 555.366 - 555.373

VE = 1,5 m

456.116

Profilé d'étanchéité
silicone, joint de remplacement pour joint seuil automatique 555.366 - 555.373

UV = 1,5 m

456.116

Gasket profile
silicone, spare gasket for automatic drop seal 555.366 - 555.373

PU = 1,5 m

ift Rosenheim
Notifizierte Produktzertifizierungsstelle
13-003089-PR02
17.07.2020
Notified Body 0757

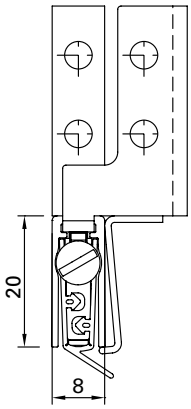

Automatische Senkdichtung
Aluminium, seitliche Befestigung mit Winkeln aus Edelstahl. Die Dichtungen lösen auf Schlossseite aus und der Hub ist einstellbar bis 16 mm. Parallelabsenkung mit automatischem Ausgleich bei schiefem Boden. Einseitig kürzbar um 150 mm.

VE = 1 Stück
6 Schrauben M4x7
4 Befestigungswinkel

Joint seuil automatique
aluminium, fixation latérale par équerres en acier Inox. Les joints se déclenchent au côté serrure et la course est réglable jusqu'à 16 mm. Abaissement parallèle avec compensation automatique sur sol en pente. Raccourcissable de 150 mm d'un côté.

UV = 1 pièce
6 vis M4x7
4 équerres de fixation

Automatic drop seal
aluminium, lateral fastening with stainless steel brackets. The weatherstrips are removed on lock side and the travel can be set at up to 16 mm. Parallel settlements with automatic compensation on sloping ground. Can be shortened on one side by 150 mm.

PU = 1 joint
6 screws M4x7
4 angled brackets

Art.-Nr.	FFB mm	
555.863	460	rechts
555.864	460	links
555.865	585	rechts
555.866	585	links
555.867	710	rechts
555.868	710	links
555.869	835	rechts
555.870	835	links
555.871	960	rechts
555.872	960	links
555.873	1085	rechts
555.874	1085	links
555.875	1210	rechts
555.876	1210	links
555.877	1335	rechts
555.878	1335	links
555.879	1460	rechts
555.880	1460	links
555.881	1585	rechts
555.882	1585	links

No. d'art.	FFB mm	
555.863	460	à droite
555.864	460	à gauche
555.865	585	à droite
555.866	585	à gauche
555.867	710	à droite
555.868	710	à gauche
555.869	835	à droite
555.870	835	à gauche
555.871	960	à droite
555.872	960	à gauche
555.873	1085	à droite
555.874	1085	à gauche
555.875	1210	à droite
555.876	1210	à gauche
555.877	1335	à droite
555.878	1335	à gauche
555.879	1460	à droite
555.880	1460	à gauche
555.881	1585	à droite
555.882	1585	à gauche

Part no.	FFB mm	
555.863	460	right
555.864	460	left
555.865	585	right
555.866	585	left
555.867	710	right
555.868	710	left
555.869	835	right
555.870	835	left
555.871	960	right
555.872	960	left
555.873	1085	right
555.874	1085	left
555.875	1210	right
555.876	1210	left
555.877	1335	right
555.878	1335	left
555.879	1460	right
555.880	1460	left
555.881	1585	right
555.882	1585	left

ift Rosenheim
Notifizierte Produktzertifizierungsstelle
13-003089-PR02
17.07.2020
Notified Body 0757

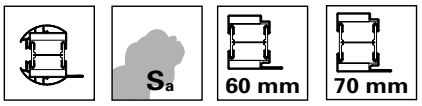



555.883

Auflaufblech
Federstahl, für die Aktivierung der Senkdichtung bei zweiflügeligen Türen

VE = 1 Stück,
inkl. Befestigungsmaterial

555.883

Tôle d´appui
acier à ressorts, pour activer le joint seuil sur les portes à deux vantaux

UV = 1 pièce, avec matériel de fixation

555.883

Engagement block plate
spring steel, for activating the drop seal for double-leaf doors

PU = 1 piece, including fixings

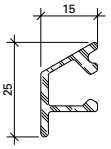

407.001

Wetterschenkel
Aluminium, roh

Gewicht 0,266 kg/m
U = 0,100 m²/m
P = 0,034 m²/m

Länge 6 m

Befestigungsknopf 450.006/007
Endstück 450.050

407.001

Renvoi d'eau
aluminium, brut

poids 0,266 kg/m
U = 0,100 m²/m
P = 0,034 m²/m

Longueur 6 m

Bouton de fixation 450.006/007
Embout 450.050

407.001

Weatherbar
aluminium, mill finish

weight 0,266 kg/m
U = 0,100 m²/m
P = 0,034 m²/m

Length 6 m

Fixing stud 450.006/007
End piece 450.050

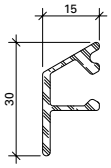

407.002

Wetterschenkel
Aluminium, roh

Gewicht 0,290 kg/m
U = 0,114 m²/m
P = 0,040 m²/m

Länge 6 m

Befestigungsknopf 450.006/007
Endstück 450.051

407.002

Renvoi d'eau
aluminium, brut

poids 0,290 kg/m
U = 0,114 m²/m
P = 0,040 m²/m

Longueur 6 m

Bouton de fixation 450.006/007
Embout 450.051

407.002

Weatherbar
aluminium, mill finish

weight 0,290 kg/m
U = 0,114 m²/m
P = 0,040 m²/m

Length 6 m

Fixing stud 450.006/007
End piece 450.051

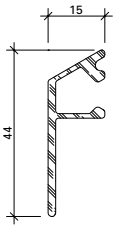

407.004

Wetterschenkel
Aluminium, roh

Gewicht 0,360 kg/m
U = 0,142 m²/m
P = 0,054 m²/m

Länge 6 m

Befestigungsknopf 450.006/007

407.004

Renvoi d'eau
aluminium, brut

poids 0,360 kg/m
U = 0,142 m²/m
P = 0,054 m²/m

Longueur 6 m

Bouton de fixation 450.006/007

407.004

Weatherbar
aluminium, mill finish

weight 0,360 kg/m
U = 0,142 m²/m
P = 0,054 m²/m

Length 6 m

Fixing stud 450.006/007

ift Rosenheim
Notifizierte Produktzertifizierungsstelle
13-003089-PR02
17.07.2020
Notified Body 0751

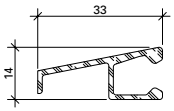

407.008

Wetterschenkel
Aluminium, roh

Gewicht 0,261 kg/m
U = 0,127 m²/m
P = 0,040 m²/m

Länge 6 m

Befestigungsknopf 450.006

407.008

Renvoi d'eau
aluminium, brut

poids 0,261 kg/m
U = 0,127 m²/m
P = 0,040 m²/m

Longueur 6 m

Bouton de fixation 450.006

407.008

Weatherbar
aluminium, mill finish

weight 0,261 kg/m
U = 0,127 m²/m
P = 0,040 m²/m

Length 6 m

Fixing stud 450.006

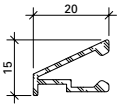

407.009

Wetterschenkel
Aluminium, roh

Gewicht 0,185 kg/m
U = 0,100 m²/m
P = 0,028 m²/m

Länge 6 m

Befestigungsknopf 450.006
Endstück 450.070

407.009

Renvoi d'eau
aluminium, brut

poids 0,185 kg/m
U = 0,100 m²/m
P = 0,028 m²/m

Longueur 6 m

Bouton de fixation 450.006
Embout 450.070

407.009

Weatherbar
aluminium, mill finish

weight 0,185 kg/m
U = 0,100 m²/m
P = 0,028 m²/m

Length 6 m

Fixing stud 450.006
End piece 450.070

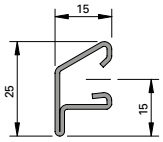

EDELSTAHL Rostfrei INOX STAINLESS STEEL

400.859

Wetterschenkel
Edelstahl,
Werkstoff 1.4401 (AISI 316)

Gewicht 0,628 kg/m
P = 0,031 m²/m

Länge 6 m

Oberfläche:
walzblank, auf Wunsch
Sichtflächen geschliffen

Befestigungsknopf 450.025
Endstück 450.050

400.859

Renvoi d'eau
acier Inox,
matériau 1.4401 (AISI 316)

poids 0,628 kg/m
P = 0,031 m²/m

Longueur 6 m

Surface:
laminé brut, sur demande
surfaces visibles polies.

Bouton de fixation 450.025
Embout 450.050

400.859

Weatherbar
stainless steel,
material 1.4401 (AISI 316)

weight 0,628 kg/m
P = 0,031 m²/m

Length 6 m

Surface:
bright rolled, visual surfaces
polished on request

Fixing stud 450.025
End piece 450.050

ift Rosenheim
Notifizierte Produktzertifizierungsstelle
13-003089-PR02
17.07.2020
Notified Body 0757



450.050

Endstück
Kunststoff, schwarz,
für Wetterschenkel 400.859
und 407.001

VE = je 10 Stück
(links und rechts)

450.050

Embout
matière plastique, noire,
pour renvoi d'eau 400.859
et 407.001

UV = 10 paires
(gauche et droite)

450.050

End piece
plastic, black,
for weatherbar 400.859
and 407.001

PU = 10 pieces each
(left and right)

450.051

Endstück
Kunststoff, schwarz,
für Wetterschenkel 407.002

VE = je 10 Stück
(links und rechts)

450.051

Embout
matière plastique, noire,
pour renvoi d'eau 407.002

UV = 10 paires
(gauche et droite)

450.051

End piece
plastic, black,
for weatherbar 407.002

PU = 10 pieces each
(left and right)



450.070

Endstück
Kunststoff, schwarz,
für Wetterschenkel 407.009

VE = je 5 Stück
(links und rechts)

450.070

Embout
matière plastique, noire,
pour renvoi d'eau 407.009

UV = 5 paires
(gauche et droite)

450.070

End piece
plastic, black,
for weatherbar 407.009

PU = 5 pieces each
(left and right)



450.042

Rohr für Glasfalzbelüftung
Aluminium, Länge 48 mm,
für Profile 50 mm

Einsatz mit Bohrlehre 499.322
und Montage-Werkzeug 499.323

VE = 50 Stück

450.042

Tube pour aération des feuillures à verre
aluminium, longueur 48 mm,
pour profilés 50 mm

Utilisation avec gabarit de perçage 499.322 et outil de montage 499.323

UV = 50 pièces

450.042

Tube for glazing rebate ventilation
aluminium, length 48 mm,
for profiles 50 mm

For use with drilling template 499.322 and fitting tool 499.323

PU = 50 pieces



450.043

Rohr für Glasfalzbelüftung
Aluminium, Länge 23 mm,
für Profile 25 mm

Einsatz mit Bohrlehre 499.322
und Montage-Werkzeug 499.323

VE = 50 Stück

450.043

Tube pour aération des feuillures à verre
aluminium, longueur 23 mm,
pour profilés 25 mm

Montage avec le gabarit de perçage 499.322 et l'outil de pose 499.323

UV = 50 pièces

450.043

Tube for glazing rebate ventilation
aluminium, length 23 mm,
for profiles 25 mm

For use with drilling template 499.322 and fitting tool 499.323

PU = 50 pieces

ift Rosenheim
Notifizierte Produkt-zertifizierungsstelle
13-003089-PR02
17.07.2020
Notified Body 0757



450.052

Winkel für Glasfalzbelüftung
Kunststoff schwarz

VE = 50 Stück

450.052

Equerre pour aération des feuillures à verre
matière plastique noire

UV = 50 pièces

450.052

Angle for glazing rebate ventilation
plastic, black

PU = 50 pieces



450.047

Entwässerungstülle
Zink-Druckguss,
Bohrdurchmesser 12 mm

Einbau mit Bohrlehre 499.319, Kegelsenker 499.339 und Montagewerkzeug 499.318

VE = 50 Stück

450.047

Douille d'évacuation d'eau
fonte de zinc injectée,
diamètre de perçage 12 mm

Montage avec gabarit de perçage 499.319, fraise conique 499.339 et outil de montage 499.318

UV = 50 pièces

450.047

Drain pipe
zinc diecasting,
drilling diameter 12 mm

Installation with drilling jig 499.319, countersink 499.339 and fitting tool 499.318

PU = 50 pieces



450.049

Entwässerungstülle
Edelstahl 1.4401,
Bohrdurchmesser 12 mm

Einbau mit Bohrlehre 499.319, Kegelsenker 499.339 und Montagewerkzeug 499.318

VE = 10 Stück

450.049

Douille d'évacuation d'eau
acier Inox qualité 1.4401,
diamètre de perçage 12 mm

Montage avec gabarit de perçage 499.319, fraise 499.339 et outil de montage 499.318

UV = 10 pièces

450.049

Drain pipe
stainless steel 1.4401,
drilling diameter 12 mm

Installation with drilling jig 499.319, countersink 499.339 and fitting tool 499.318

PU = 10 pieces



450.055

Abdeckkappe
Kunststoff, schwarz, für Abdeckung der Entwässerungs-tüllen 450.047/049

VE = 10 Stück

450.055

Capuchon
matière plastique, noire, pour couvrir les douilles d'évacuation d'eau 450.047/049

UV = 10 pièces

450.055

Cover caps
plastic, black, for for covering drain pipes 450.047/049

PU = 10 pieces



452.324

Brandschutzeinlage
für den Einsatz im Stulpbereich
17.5 mm x 52 mm, Länge 1 m

VE = 6 Stück

452.324

Élément coupe-feu
pour une utilisation dans la zone de la têtière 17,5 mm x 52 mm, longueur 1 m

UV = 6 pièces

452.324

Fire protection insert
for use in the meeting stile area, 17.5 mm x 52 mm, length 1 m

PU = 6 pieces





455.486

Bürstendichtung mit Gegenstück
2 x 2.5 m

VE = 5 Stück

455.486

Joint brosse avec pièce homologue
2 x 2.5 m

UV = 5 pièces

455.486

Brush seal with counterpart
2 x 2.5 m

PU = 5 pieces



452.327

Brandschutzplatte
Ersatzteil für 455.486

VE = 1 Stück

452.327

Plaque coupe-feu
pièce de rechange pour 455.486

UV = 1 pièce

452.327

Fire-resistant panel
replacement part for 455.486

PU = 1 piece



455.487

Bürste
Ersatzteil für 455.486

VE = 1 Stück

455.487

Brosse
pièce de rechange pour 455.486

UV = 1 pièce

455.487

Brush
replacement part for 455.486

PU = 1 piece

ift Rosenheim
Notifizierte Produktzertifizierungsstelle
13-003089-PR02
17.07.2020
Notified Body 0751



555.908

Treibriegelschloss
für Profilzylinder,
Hub 14 mm

VE = 1 Stück

555.908

Serrure contre-bascule
pour cylindre profilé,
course 14 mm

UV = 1 pièce

555.908

Shoot bolt lock
for profile cylinder,
travel 14 m

PU = 1 piece



455.488 1,5 m

Treibriegelstange
Stahl verzinkt, ø 10,
mit Gewindeteil M10

VE = 1 Stück

455.488 1,5 m

Tige de verrouillage
acier zingué, ø 10,
avec filetage M10

UV = 1 pièce

455.488 1,5 m

Shoot bolt
galvanised steel, ø 10,
with M10 thread

PU = 1 piece



550.463

Befestigungsplatte
Edelstahl, für Festverglasung

VE = 25 Stück

Einbau mit 499.119

Zusätzlich bestellen:
557.249 Schrauben

550.463

Plaque de fixation
acier Inox, pour vitrage fixe

UV = 25 pièces

Montage avec 499.119

Commander séparément:
557.249 Vis

550.463

Fastening plate
stainless steel, for fixed glazing

PU = 25 pieces

Installation with 499.119

Order separately:
557.249 Screws



555.139

Befestigungsplatte
Edelstahl,
für Tür-Blendrahmen

VE = 25 Stück

Einbau mit 499.120

Zusätzlich bestellen:
557.249 Schrauben

555.139

Plaque de fixation
acier Inox, pour cadre dormant de porte

UV = 25 pièces

Montage avec 499.120

Commander séparément:
557.249 Vis

555.139

Fastening plate
stainless steel,
for door frame

PU = 25 pieces

Installation with 499.120

Order separately:
557.249 Screws



555.135

Befestigungsplatte
Edelstahl,
für Tür-Blendrahmen

VE = 25 Stück

Zusätzlich bestellen:
557.249 Schrauben

555.135

Plaque de fixation
acier Inox, pour cadre dormant de porte

UV = 25 pièces

Commander séparément:
557.249 Vis

555.135

Fastening plate
stainless steel,
for door frame

PU = 25 pieces

Order separately:
557.249 Screws



550.499

Anschweissblech
Stahlblech 1,5 mm

VE = 12 Stück

550.499

Tôle à souder
tôle d'acier 1,5 mm

UV = 12 pièces

550.499

Weld-on plate
sheet metal 1,5 mm

PU = 12 pieces

ift Rosenheim
Notifizierte Produktzertifizierungsstelle
13-003089-PR02
17.07.2020
Notified Body 0751



557.249

Senkschraube M5x12
Stahl verzinkt, Edelstahl-Look, Torx-Angriff T20, gewindeformend

VE = 100 Stück

557.249

Vis à tête fraisée M5x12
acier zingué, surface acier Inox, empreinte Torx T20, formant le taraudage

UV = 100 pièces

557.249

Countersunk screw M5x12
galvanised steel, stainless steel surface, Torx head T20, self-tapping

PU = 100 pieces



550.322

Senkschraube M5x12
Edelstahl, SR1-Angriff, selbstgewindend, 100° Senkkopf, für die Befestigung der Schlösser mit Edelstahl-Stulpen und Schloss-Zubehörteile aus Edelstahl

Bohrdurchmesser ø 4,5 mm

VE = 500 Stück

550.322

Vis à tête fraisée M5x12
acier Inox, empreinte SR1, autotaraudeuse, tête noyée 100°, pour la fixation des serrures avec têtière en acier Inox et accessoires en acier Inox

Diamètre de perçage ø 4,5 mm

UV = 500 pièces

550.322

Countersunk screw M5x12
stainless steel, SR1 head, self-tapping, 100° countersunk, for fixing locks with stainless steel face plate and lock accessories

Hole diameter ø 4.5 mm

PU = 500 pieces



555.515

Senkschraube M5x16
Stahl verzinkt, SR1-Angriff, selbstgewindend, 100° Senkkopf, für die Befestigung der Drücker, Panik-Stangengriffe

Bohrdurchmesser
ø 4,5 / 4,7 mm

VE = 100 Stück

555.515

Vis à tête fraisée M5x16
acier zingué, empreinte SR1, autotaraudeuse, tête noyée 100°, pour la fixation des poignées, barre panique

Diamètre de perçage
ø 4,5 / 4,7 mm

UV = 100 pièces

555.515

Countersunk screw M5x16
galvanised steel, SR1 head, self-tapping, 100° countersunk, for fixing handles, locking bars with emergency function

Hole diameter
ø 4,5 / 4,7 mm

PU = 100 pieces



550.376

Senkschraube ø 4,8x20
Edelstahl, SR1-Angriff, selbstbohrend, für die Befestigung des Schlossstulps in den Isolator, Einsatz Mehrfachverriegelungs-Schloss

VE = 100 Stück

550.376

Vis à tête fraisée ø 4,8x20
acier Inox, empreinte SR1, autoforeuse, pour la fixation de la têtière de serrure dans l'isolateur, utilisation avec serrure à verrouillage multiple

UV = 100 pièces

550.376

Countersunk screw ø 4,8x20
stainless steel, SR1 head, self tapping, for fixing the face plate to the isolator, use with multi-point locks

PU = 100 pieces

ift Rosenheim
Notifizierte Produktzertifizierungsstelle
13-003089-PR02
17.07.2020
Notified Body 0757



557.166

Schraube M4x10
Edelstahl, Torx-Angriff

Bohrdurchmesser 3,3 mm

VE = 100 Stück

557.166

Vis M4x10
acier Inox, empreinte Torx

Diamètre de perçage 3,3 mm

UV = 100 pièces

557.166

Screw M4x10
stainless steel, Torx head

Hole diameter 3,3 mm

PU = 100 pieces



557.311

Senkschraube 4,8x mm
Stahl verzinkt, Edelstahl-Look, Torx-Angriff T20, selbstbohrend, für die Befestigung in den Isolator

VE = 100 Stück

557.311

Vis à tête fraisée 4,8x mm
acier zingué, surface acier Inox, empreinte Torx T20, autoforeuse, pour la fixation dans l'isolateur

UV = 100 pièces

557.311

Countersunk screw 4,8x mm
galvanised steel, stainless steel surface, empreinte Torx T20, self-cutting, for fixing into the insulating bar

PU = 100 pieces



550.267

Linsenschraube 4,8x16 mm
Edelstahl, SR1-Angriff

Bohrdurchmesser ø 3,5 mm

VE = 100 Stück

550.267

Vis à tête bombée 4,8x16 mm
acier Inox, empreinte SR1,

Diamètre de perçage ø 3,5 mm

UV = 100 pièces

550.267

Oval-head screw 4,8x16 mm
stainless steel, SR1 head,

Hole diameter 3,5 mm

PU = 100 pieces



557.150

Senkblechschraube 4,2x16
Edelstahl A2

VE = 100 Stück

557.150

Vis à tôle à tête fraisée 4,2x16
Acier Inox A2

UV = 100 pièces

557.150

Sunk sheet screw 4.2x16
Stainless steel A2

PU = 100 pieces



550.357

Selbstbohrschraube 4,5x20
Stahl verzinkt, schwarz-chromatiert, SR1-Angriff, für die Befestigung der Anschlagdichtung 452.989

VE = 100 Stück

550.357

Vis autoforeuse 4,5x20
acier zinguée, chromatée noire, empreinte SR1, pour fixation joint de butée 452.989

UV = 100 pièces

550.357

Self-cutting screw 4,5x20
galvanised steel, black chromed, SR1 head, for fixation rebate gasket 452.989

PU = 100 pieces

ift Rosenheim
ROSENHEIM
Notifizierte Produkt-zertifizierungsstelle
13-003089-PR02
17.07.2020
Notified Body 0757



557.046

Schraube M4x12
Stahl verzinkt, SR1-Angriff, selbstgewindend, für Schliessbleche der Mehrfach-verriegelungsschlösser

Bohrdurchmesser 3,5 mm

VE = 100 Stück

557.046

Vis M4x12
acier zingué, empreinte SR1, autotaraudeuse, pour gâches de fermeture des serrures à verrouillage multiple

Diamètre de perçage 3,5 mm

UV = 100 pièces

557.046

Screw M4x12
galvanised steel, SR1 head, self-tapping, for strike plates of multipoint locks

Hole diameter 3.5 mm

PU = 100 pieces



550.375

Linsenschraube M5x16
Stahl verzinkt, SR1-Angriff, selbstgewindend, für einbruchhemmende Türen

VE = 100 Stück

550.375

Vis à tête bombée M5x16
acier zingué, empreinte SR1, autotaraudeuse, pour portes anti-effraction

UV = 100 pièces

550.375

Oval-head screws M5x16
galvanised steel, SR1 head, self-tapping, for burglar resistant door

PU = 100 pieces



550.009

Linsenschraube mit Flansch M5x20
Qualität A2, Torx-Angriff T20

VE = 100 Stück

550.009

Vis à tête cylindrique bombée avec bride M5x20
Qualité A2, empreinte Torx T20

UV = 100 pièces

550.009

Oval-head screw with flange M5x20
Quality A2, Torx head T20

PU = 100 pieces



555.498

Senkschraube 4,8x19
Edelstahl, Torx-Angriff T25, für die Befestigung der Beschlagsteile

VE = 100 Stück

555.498

Vis à tête fraisée 4,8x19
acier Inox, empreinte Torx T25, pour la fixation des pièces de ferrures

UV = 100 pièces

555.498

Countersunk screw 4,8x19
stainless steel, Torx head T25, for fixing the fittings components

PU = 100 pieces

ift Rosenheim
Notifizierte Produkt-zertifizierungsstelle
13-003089-PR02
17.07.2020
Notified Body 0757



555.486

Schraube M4x7
Stahl verzinkt, Edelstahl-Look, SR1-Angriff, selbstgewindend, Ersatzschraube für automatische Senkdichtung

Bohrdurchmesser 3,6 mm

VE = 100 Stück

555.486

Vis M4x7
acier zingué, surface acier Inox, empreinte SR1, autotaraudeuse, vis de rechange pour joint seuil automatique

Diamètre de perçage 3,6 mm

UV = 100 pièces

555.486

Screw M4x7
galvanised steel, stainless steel surface, SR1 head, self-tapping, replacement screw for automatic floor seal

Hole diameter 3.6 mm

PU = 100 pieces



550.249

Senkschraube M5x50 mit Senkmutter
Stahl verzinkt, für Montagestösse

VE = 100 Stück

550.249

Vis noyée M5x50 avec écrou conique
acier zingué, pour raccords de montage

UV = 100 pièces

550.249

Countersunk screw M5x50 with countersunk nut
galvanised steel, for site joints

PU = 100 pieces



550.010

Senkschraube 4,2x41 mm
Stahl verzinkt, SR1-Angriff, selbstbohrend, für Blendrahmenverbreiterung

VE = 100 Stück

550.010

Vis à tête fraisée 4,2x41 mm
acier zingué, empreinte SR1, autoforeuse, pour l'élargisseur du cadre dormant

UV = 100 pièces

550.010

Countersunk screw 4.2x41 mm
galvanised steel, SR1 head, self-cutting, for outer frame enlargement

PU = 100 pieces



550.454

Senkschraube 4,2x67 mm
Stahl verzinkt, SR1-Angriff, selbstbohrend, für Blendrahmenverbreiterung

VE = 100 Stück

550.454

Vis à tête fraisée 4,2x67 mm
acier zingué, empreinte SR1, autoforeuse, pour l'élargisseur du cadre dormant

UV = 100 pièces

550.454

Countersunk screw 4.2x67 mm
galvanised steel, SR1 head, self-cutting, for outer frame enlargement.

PU = 100 pieces



557.248

Senkschraube M5x20
Stahl verzinkt, Edelstahl-Look, Torx-Angriff T20, gewinde-formend

VE = 100 Stück

557.248

Vis à tête fraisée M5x20
acier zingué, surface acier Inox, empreinte Torx T20, formant le taraudage

UV = 100 pièces

557.248

Countersunk screw M5x20
galvanised steel, stainless steel surface, empreinte Torx T20, self-tapping

PU = 100 pieces

ift Rosenheim
ROSENHEIM
Notifizierte Produkt-zertifizierungsstelle
13-003089-PR02
17.07.2020
Notified Body 0757



451.093

Rahmendübel
für Beton/Ziegelvollstein/ Hochlochziegel, Torx-Angriff, Länge 140 mm, Einbau mit Torx-Klinge 499.005

VE = 50 Stück

Einbau mit 499.144

451.093

Goujon d'ancrage
pour béton/briques pleines, empreinte Torx, longueur 140 mm, fixation avec lame Torx 499.005

UV = 50 pièces

Montage avec 499.144

451.093

Anchor bolt
for concrete/solid clay brick, Torx-set recess head, length 140 mm, insert with Torx-set blade 499.005

PU = 50 pieces

Installation with 499.144



451.094

Rahmendübel
für Beton/Ziegelvollstein/ Hochlochziegel, Torx-Angriff, Länge 160 mm, Einbau mit Torx-Klinge 499.005

VE = 50 Stück

Einbau mit 499.144

451.094

Goujon d'ancrage
pour béton/briques pleines, empreinte Torx, longueur 160 mm, fixation avec lame Torx 499.005

UV = 50 pièces

Montage avec 499.144

451.094

Anchor bolt
for concrete/solid clay brick, Torx-set recess head, length 160 mm, insert with Torx-set blade 499.005

PU = 50 pieces

Installation with 499.144



550.498

Aussteifbolzen
Stahl, ø 4,7 mm, Länge 50 mm

VE = 20 Stück

550.498

Boulon raidisseur
acier, ø 4,7 mm, longueur 50 mm

UV = 20 pièces

550.498

Reinforcing bolt
steel, ø 4,7 mm, length 50 mm

PU = 20 pieces



556.046

Distanzbolzen
Stahl verzinkt, Länge 35 mm bei Verwendung von Profilen mit Kammermass 85 mm

VE = 10 Stück

Bei Bedarf zusätzlich bestellen:
555.515 Schrauben

556.046

Boulon d'écartement
acier galvanisé, longueur 35 mm, en combinaison avec des profilés ayant une dimension de chambre de 85 mm

UV = 10 pièces

Commander en plus si besoin:
555.515 Vis

556.046

Spacer bolts
galvanised steel, length 35 mm when using profiles with chamber size of 85 mm

PU = 10 pieces

Order separately if required:
555.515 Screws

ift Rosenheim
Notifizierte Produkt-zertifizierungsstelle
13-003089-PR02
17.07.2020
Notified Body 0757



550.596

Bohrschraube selbstgewindend M8x109 mit Spannstift ø 10,5x48 mm
für Wandanschlüsse an Gipskartonplatten-Montagewand sowie Stahlstützen (2 bis 7 mm), Schraube mit Torx-Angriff. Bohrdurchmesser für Spannstift im Rahmenprofil ø 10.5 mm. Der Spannstift dient als Zentrierhilfe für die Bohrschraube.

VE = 25 Bohrschrauben
25 Spannstifte

550.596

Vis autoforeuse / autotaraudeuse M8x109 avec goupille élastique ø 10,5x48 mm
pour le raccord d'éléments de façade à la paroi préfabriquée en placopâtre ainsi qu'aux colonnes en acier (2 à 7 mm), vis avec empreinte Torx. Diamètre de perçage de la goupille ø 10.5 mm. La goupille sert d'aide de centrage pour la vis.

UV = 25 vis
25 goupilles

550.596

Self drilling and tapping screw M8 x109 with spring dowel sleeve ø 10,5x48 mm
for wall fastening to sandwich-type plasterboard-mounting wall and steel supports (2 to 7 mm), Torx-set recess screw.
Hole diameter for spring dowel sleeve ø 10.5 mm. The sleeve acts as centring aid for screw.

PU = 25 screws
25 sleeves



550.389

Bohrschraube selbstgewindend M8x156 mit Spannstift ø 10,5x48 mm
für Wandanschlüsse an Gipskartonplatten-Montagewand sowie Stahlstützen (2 bis 7 mm), Schraube mit Torx-Angriff. Bohrdurchmesser für Spannstift im Rahmenprofil ø 10.5 mm.
Der Spannstift dient als Zentrierhilfe für die Schraube.

VE = 25 Schrauben
25 Spannstifte

550.389

Vis autoforeuse / autotaraudeuse M8x156 avec goupille élastique ø 10,5x48 mm
pour le raccord d'éléments de façade à la paroi préfabriquée en placopâtre ainsi qu'aux colonnes en acier (2 à 7 mm), vis avec empreinte Torx. Diamètre de perçage de la goupille ø 10.5 mm. La goupille sert d'aide de centrage pour la vis.

UV = 25 vis
25 goupilles

550.389

Self drilling and tapping screw M8 x156 with spring dowel sleeve ø 10,5x48 mm
for wall fastening to sandwich-type plasterboard-mounting wall and steel supports (2 to 7 mm), Torx-set recess screw.
Hole diameter for spring dowel sleeve ø 10,5 mm. The sleeve acts as centring aid for screw.

PU = 25 screws
25 sleeves

ift Rosenheim
Notifizierte Produktzertifizierungsstelle
13-003089-PR02
17.07.2020
Notified Body 0757



EDELSTAHL Rostfrei INOX STAINLESS STEEL

555.298

Blindnietmutter
M6, Edelstahl 1.4567, zur Befestigung der Edelstahl-Rollentürbänder

VE = 100 Stück

555.298

Ecrou aveugle
M6, acier Inox 1.4567, pour fixation des paumelle à galet en acier Inox

UV = 100 pièces

555.298

Blind rivet
M6, stainless steel 1.4567, for fixing stainless steel barrel hinge

PU = 100 pieces



555.297

Blindnietmutter
M5, Stahl verzinkt und gelbchromatiert, zur Befestigung der Beschläge

VE = 100 Stück

555.297

Ecrou aveugle
M5, acier zingué et chromatée jaune, pour fixation des ferrures

UV = 100 pièces

555.297

Blind rivet
M5, steel galvanised and yellow chromated, for fixing fittings

PU = 100 pieces



451.051	Breite 40 mm	**451.051**	Largeur 40 mm	**451.051**	Width 40 mm
451.052	Breite 50 mm	**451.052**	Largeur 50 mm	**451.052**	Width 50 mm
451.053	Breite 70 mm	**451.053**	Largeur 70 mm	**451.053**	Width 70 mm
451.054	Breite 95 mm	**451.054**	Largeur 95 mm	**451.054**	Width 95 mm

Schutzfolie
zum Schützen der Sichtflächen bei Edelstahlprofilen

VE = 1 Rolle à 100 m

Film de protection
protège les faces visibles des profilés en acier Inox

UV = 1 rouleau à 100 m

Protective film
for protecting the sealing surface of the stainless steel profiles

PU = 1 roll, 100 m each



450.151

Beschlagspray
zur Reinigung und Pflege der Beschläge und Mechanik an Fenster und Türen

VE = 6 Dosen à 100 ml

450.151

Spray pour ferrures
pour le nettoyage et l'entretien de ferrures et la mécanique sur les portes et fenêtres

UV = 6 flacon de 100 ml

450.151

Fittings spray
for cleaning and maintaining the fittings and mechanics on windows and doors

UV = 6 cans (100 ml)

ift Rosenheim
Notifizierte Produktzertifizierungsstelle
13-003089-PR02
17.07.2020
Notified Body 0757

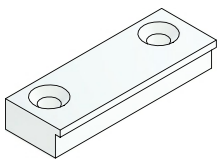

556.162

Bandsicherung
Aluminium, farblos eloxiert, für alle Jansen-Bänder mit Drehpunktabstand 13,5 und 36 mm

VE = 4 Stück

Bei Bedarf zusätzlich bestellen:
557.248 Schrauben
556.164 Falzsicherung für Türflügel

556.162

Protection pour paumelle
aluminium, éloxé incolore, pour tous les paumelles Jansen avec distance à l'axe de rotation 13,5 et 36 mm

UV = 4 pièces

Commander en plus si besoin:
557.248 Vis
556.164 Sécurité de feuillure pour vantail

556.162

Hinge fixing
aluminium, anodised colourless, for all Jansen hinges with center axis of hinge 13,5 and 36 mm

PU = 4 pieces

Order separately if required:
557.248 Screws
556.164 Rebate mechanism for secondary leaf

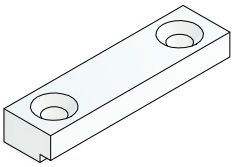

556.164

Falzsicherung für Türflügel
Aluminium, farblos eloxiert, Bedarf pro Element 2 Stück

VE = 2 Stück

Bei Bedarf zusätzlich bestellen:
557.248 Schrauben
556.162 Bandsicherung

Hinweis:
Nur bei Verwendung von Jansen-Anschweissbänder oder Anschraubbänder auf Angriffseite erforderlich

556.164

Sécurité de feuillure pour vantail
aluminium, éloxé incolore, besoin par élément 2 pièces

UV = 2 piéces

Commander en plus si besoin:
557.248 Vis
556.162 Protection pour paumelle

Remarque:
Uniquement nécessaire en cas d'utilisation de paumelles à souder ou de paumelles à visser Jansen en côté exposé

556.164

Rebate mechanism for secondary leaf
aluminium, anodised colourless, required 2 units per element

PU = 2 pieces

Order separately if required:
557.248 Screws
556.162 Hinge fixing

Note:
Only required when using Jansen weld-on hinges or screw-on hinges on the engaging side

RC2 RC2 60 mm

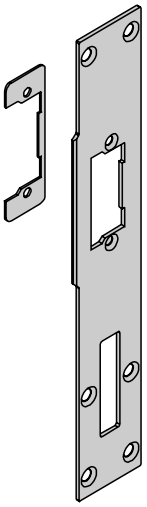

Schliessblech 556.285 links 556.286 rechts

Edelstahl, für Fallenriegel-Schlösser oder Fallenriegel-Schlösser mit Obenverriegelung, Normal- und Panikfunktion. Auswahl zwischen Elektro-Türöffner oder Austauschstück

VE = 1 Stück

Bei Bedarf zusätzlich bestellen:
557.249 Schrauben
556.041 Austauschstück
oder
553.042 Elektro-Türöffner /
556.043 Elektro-Türöffner

Gâche de fermeture 556.285 gauche 556.286 droite

acier Inox, pour serrures à mortaiser ou serrure à mortaiser avec verrouillage supérieur, fonction standard et panique. Choix entre gâche électrique ou pièce de de remplacement

UV = 1 pièce

Commander en plus si besoin:
557.249 Vis
556.041 Pièce de remplacement
ou
553.042 Gâche électrique /
556.043 Gâche électrique

Strike plate 556.285 right 556.286 left

stainless steel, for latch and bolt locks or latch and bolt locks with top locking point, standard and panic function. Choice between electric strike or replacement piece

PU = 1 piece

Order separately if required:
557.249 Screws
556.041 Replacement piece
or
553.042 Electric strike /
556.043 Electric strike

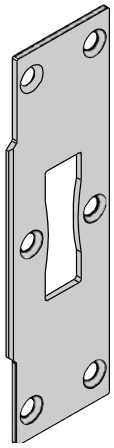

556.287

Schliessblech links und rechts
Edelstahl,
für selbstverriegelnde Schlösser oder selbstverriegelnde Schlösser mit Obenverriegelung,
Normal- und Panikfunktion

VE = 1 Stück

Bei Bedarf zusätzlich bestellen:
557.249 Schrauben

556.164

Gâche de fermeture gauche et droit
acier inox,
pour serrures auto-verrouillables ou serrures auto-verrouillables avec verrouillage supérieur, fonction standard et panique

UV = 1 piéces

Commander en plus si besoin:
557.249 Vis

556.164

Strike plate left and right
stainless steel,
for self-closing bolts or self-closing bolts with top locking point, standard and panic function

PU = 1 pieces

Order separately if required:
557.249 Screws

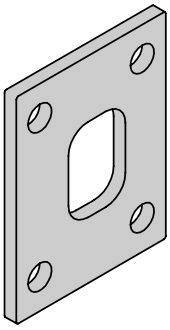

556.189

Schliessblech Unterlage
Edelstahl

In Kombination mit Schaltschloss 555.132 und Kantenbascule 555.384

VE = 1 Stück

Hinweis:
Nicht benötigt bei Verwendung von verdeckt liegendem Mitnehmerhaken

556.164

Gâche de fermeture
Acier inox

En combination avec de serrure de retient 555.132 et de verrou à bascule 555.384

UV = 1 piéces

Remarque:
Non nécessaire en cas d'utilisation d'un crochet d'entraîneru non apparente

556.164

Strike plate
Stainless steel

In combination with switch latch 555.132 and espagnolette 555.384

PU = 1 pieces

Notice:
Not necessary when using a concealed carry bar

ift Rosenheim
Notifizierte Produktzertifizierungsstelle
13-003089-PR02
17.07.2020
Notified Body 0757



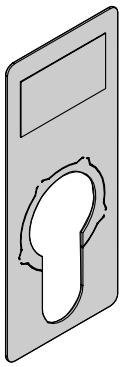

556.179

Anbohrschutz
Bohrschutzeinlage für Schlosskasten, als Alternative zu 555.343 / 555.338 für Profil- und Rundzylinder geeignet

VE = 1 Stück

Hinweis:
Verwendung des Bohrschutzes 556.179 in Kombination mit einem auf der Angriffseite max. 3 mm vorstehend oder nach innen versetzten Schliesszylinders der nach EN 1303 geprüft ist und mindestens folgende Klassen erfüllt: Stelle 7, Klasse 4 und Stelle 8, Klasse 1

556.179

Protection anti-perçage
piéce de protection contre le perçage pour coffre, en alternative à 555.343 / 555.338 pour cylindres profilés et ronds

UV = 1 pièce

Remarque:
Utilisation de la protection anti-perçage 556.179 en combinaison avec un cylindre de fermeture max. 3 mm en saillie ou décalé vers l'intérieur côté exposé, conforme à la norme EN 1303 et répondant au moins aux exigences de classification suivantes: digit 7, classe 4 et digit 8, classe 1.

556.179

Drill protection
drill protection insert for lock case, suitable as an alternative to 555.343 / 555.338 for profile and round cylinders

PU = 1 piece

Note:
Use of drill protection 556.179 in combination with a closing cylinder that is max. 3 mm projecting with the engagement side or offset inwards, tested to EN 1303 and complies with at least the following class: position 7, class 4 and position 8, class 1.

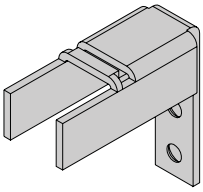

556.180

Verdrehsicherung
Verdrehsicherung nur bei folgenden Profilen:
630.115.2, 630.115.2 Z, 630.115.21, 630.417.2, 630.417.2 Z, 630.417.21

VE = 1 Stück

Bei Bedarf zusätzlich bestellen:
557.311 Schrauben

556.180

Sécurité anti torsion
Securité anti torsion uniquement pour les profilés suivants :
630.115.2, 630.115.2 Z, 630.115.21, 630.417.2, 630.417.2 Z, 630.417.21

UV = 1 pièces

Commander en plus si besoin:
557.311 Vis

556.180

Anti-twist device
Anti-twist device only for the following profiles:
630.115.2, 630.115.2 Z, 630.115.21, 630.417.2, 630.417.2 Z, 630.417.21

PU = 1 pieces

Order separately if required:
557.311 Screws

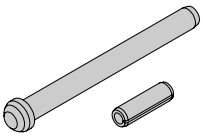

556.168

Gleitstopfen
zu Treibriegelstange oben 555.387 und 555.388

VE = 1 Stück

Hinweis:
Zur Bearbeitung 499.022 Bohrlehre Gleitstopfen verwenden

556.168

Bouchon coulissant
pour tige de verrouillage supérieure 555.387 et 555.388

UV = 1 pièce

Remarque:
Pour l'usinage, utiliser 499.022 le gabarit de perçage Bouchon coulissant

556.168

Sliding stop
for shoot bolt top
555.387 and 555.388

PU = 1 piece

Note:
When processing use 499.022 drilling jig for sliding stop

ift Rosenheim
Notifizierte Produktzertifizierungsstelle
13-003089-PR02
17.07.2020
Notified Body 0757

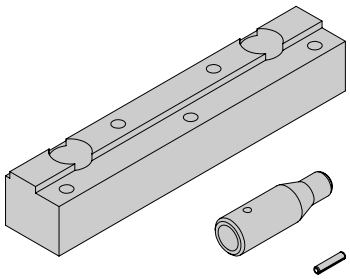

556.153

Führungsstück unten
Stahl verzinkt
Im Standflügel nur bei folgenden Profilen 605.685.2, 605.685.2, Z/605.685.21

VE = 1 Stück

Bei Bedarf zusätzlich bestellen:
557.248 Schrauben
557.311 Schrauben

556.153

Pièce de guidage en bas
acier zingué
Dans le vantail semi-fixe uniquement pour les profilés suivants 605.685.2, 605.685.2, Z/605.685.21

UV = 1 pièce

Commander en plus si besoin:
557.248 Vis
557.311 Vis

556.153

Bottom Guide piece
galvanised steel
In the secondary leaf only with the following profiles 605.685.2, 605.685.2, Z/605.685.21

PU = 1 piece

Order separately if required:
557.248 Screws
557.311 Screws

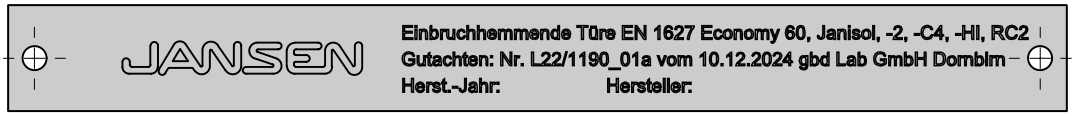

536.052 RC2/RC2N

Kennzeichen-Schild
inkl. Montagebescheinigung

VE = 1 Stück

536.052 RC2/RC2N

Plaque d'identification
incl. certification d'entreprise

UV = 1 pièce

536.052 RC2/RC2N

Identification plate
includes fabrication certificate

PU = 1 piece

ift Rosenheim
Notifizierte Produktzertifizierungsstelle
13-003089-PR02
17.07.2020
Notified Body 0757



499.145

Bohrlehre
für Schlösser mit Rundzylinder ø 22 mm 555.800-555.826 und Panik-Treibriegel-Schloss 555.828, Schliessblech 555.842, Zylinderrosetten, Panik-Stangengriffe 555.500 und 555.501 und Panik-Druckstangen 555.696-555.699

VE = 1 Stück

499.145

Gabarit de perçage
pour serrures avec cylindre rond ø 22 mm 555.800-555.826 et serrure contre-bascule panique 555.828, gâche 555.842, rosaces cylindres, barres paniques 555.500 et 555.501 et barres panique à pousser 555.696-555.699

UV = 1 pièce

499.145

Drilling jig
for locks with round cylinder ø 22 mm 555.800-555.826 and shoot bolt lock with emergency function 555.828, strike plate 555.842, cylinder rosettes, push-bars 555.500 and 555.501 and touch-bars 555.696-555.699

PU = 1 piece

Janisol 2 EI30 60 mm	Janisol 2 EI30 70 mm
●	



499.146

Bohrlehre
für Schlösser mit Profil zylinder ø 17 mm 555.801-555.827 und Panik-Treibriegel-Schloss 555.828, Schliessblech 555.842, Zylinderrosetten, Panik-Stangengriffe 555.500 und 555.501 und Panik-Druckstangen 555.696-555.699

VE = 1 Stück

499.146

Gabarit de perçage
pour serrures avec cylindre profilé ø 17 mm 555.801-555.827 et serrure contre-bascule panique 555.828, gâche 555.842, rosaces cylindres, barres paniques 555.500 et 555.501 et barres panique à pousser 555.696-555.699

UV = 1 pièce

499.146

Drilling jig
for locks with profile cylinder ø 17 mm 555.801-555.827 and shoot bolt lock with emergency function 555.828, strike plate 555.842, cylinder rosettes, push-bars 555.500 and 555.501 and touch-bars 555.696-555.699

PU = 1 piece

●	●



499.167

Bohrlehre
für Schlösser mit Rundzylinder ø 22 mm 555.800-555.827 und Zylinderrosetten, Falztreibriegel 555.380, Panik-Treibriegel-Schloss 555.828, Stangengriffe 555.500 und 555.501, Druckstangen 555.696-555.699

VE = 1 Stück

499.167

Gabarit de perçage
pour serrures avec cylindre rond ø 22 mm 555.800-555.827 et rosaces de cylindre, bascule à mortaiser 555.380, contre-bascule panique 555.828, barres panique 555.500 et 555.501, barres panique à pousser 555.696-555.699

UV = 1 pièce

499.167

Drilling jig
for locks with round cylinder ø 22 mm 555.800-555.827 and cylinder rosettes, rebate lever bolt 555.380, shoot bolt lock with emergency function 555.828, push-bars 555.500 and 555.501, touch-bars 555.696-555.699

PU = 1 piece

	●

ift Rosenheim
Notifizierte Produktzertifizierungsstelle
13-003089-PR02
17.07.2020
Notified Body 0757



499.168

Bohrlehre
für Schlösser mit Profilzylinder ø 17 mm 555.801-555.827 und Zylinderrosetten, Falzt-reibriegel 555.380, Panik-Treibriegelschloss 555.828, Stangengriffe 555.500 und 555.501, Druckstangen 555.696-555.699

VE = 1 Stück

499.168

Gabarit de perçage
pour serrures avec cylindre profilé ø 17 mm 555.801-555.827 et rosaces de cylindre, bascule à mortaiser 555.380, contre-bascule panique 555.828, barres panique 555.500 et 555.501, barres panique à pousser 555.696-555.699

UV = 1 pièce

499.168

Drilling jig
for locks with profile cylinder ø 17 mm 555.801-555.827 and cylinder rosettes rebate lever bolt 555.380, shoot bolt lock with emergency function 555.828, push-bars 555.500 and 555.501, touch-bars 555.696-555.699

PU = 1 piece

Janisol 2 EI30 60 mm	Janisol 2 EI30 70 mm
	●

ift Rosenheim
Notifizierte Produkt-zertifizierungsstelle
13-003089-PR02
17.07.2020
Notified Body 0757



499.432

Bohrlehre
für verdeckt liegende Anschraubbänder 555.024 und 555.025

VE = 1 Flügelrahmenteil
1 Blendrahmenteil

499.432

Gabarit de perçage
pour paumelles à visser non apparente 555.024 et 555.025

UV = 1 pièce pour cadre vantail
1 pièce pour cadre dormant

499.432

Drilling jig
for concealed screw-on hinges 555.024 and 555.025

PU = 1 piece for leaf frame
1 piece for outer frame

Janisol 2 EI30 60 mm	Janisol 2 EI30 70 mm
•	



499.435

Bohrlehre
für verdeckt liegende Anschraubbänder 555.030 und 555.031

VE = 1 Flügelrahmenteil
1 Blendrahmenteil

499.435

Gabarit de perçage
pour paumelles à visser non apparente 555.030 et 555.031

UV = 1 pièce pour cadre vantail
1 pièce pour cadre dormant

499.435

Drilling jig
for concealed screw-on hinges 555.030 and 555.031

PU = 1 piece for leaf frame
1 piece for outer frame

	•



499.430

Bohrlehre
für Anschraubbänder 555.656-555.661

VE = 1 Flügelrahmenteil
1 Blendrahmenteil

499.430

Gabarit de perçage
pour paumelles à visser 555.656-555.661

UV = 1 pièce pour cadre vantail
1 pièce pour cadre dormant

499.430

Drilling jig
for screw-on hinges 555.656-555.661

PU = 1 piece for leaf frame
1 piece for outer frame

•	•

ift Rosenheim
Notifizierte Produktzertifizierungsstelle
13-003089-PR02
17.07.2020
Notified Body 0757



499.124

Bohrlehre
für Schaltschloss 555.132, Schnappriegel 555.214 und 555.521, Stangenführung 555.134 und Falzsicherung 555.137

VE = 1 Stück

499.124

Gabarit de perçage
pour serrure de retient 555.132, pêne à ressort 555.214 et 555.521 guidage à tige 555.134 et sécurité de feuillure 555.137

UV = 1 pièce

499.124

Drilling jig
for switch latch 555.132, safety catch 555.214 and 555.521, rod guide 555.134 and rebate mechanism 555.137

PU = 1 piece

Janisol 2 EI30 60 mm	Janisol 2 EI30 70 mm
•	



499.171

Bohrlehre
für Falzsicherung 555.541, Schaltschloss 555.546 und Schnappriegel 555.527 und 555.528

VE = 1 Stück

499.171

Gabarit de perçage
pour sécurité de feuillure pour vantail, serrure de retient 555.546 et pêne à ressort 555.527 et 555.528

UV = 1 pièce

499.171

Drilling jig
for rebate mechanism for leaf 555.541, switch latch 555.546 and safety catch 555.527 and 555.528

PU = 1 piece

	•



499.147

Bohrlehre
für Umlenkschloss 555.394 und für Falztreibriegel 555.380

VE = 1 Stück

499.147

Gabarit de perçage
pour verrou de dérivation 555.394 et pour bascule à mortaiser 555.380

UV = 1 pièce

499.147

Drilling jig
for off-set lock 555.394 and rebate lever bolt 555.380

PU = 1 piece

•	



499.169

Bohrlehre
für Schliessblech 555.844 und Elektro-Türöffner 555.845 und 555.846

VE = 1 Stück

499.169

Gabarit de perçage
pour gâche de fermeture 555.844 et gâches électrique 555.845 et 555.846

UV = 1 pièce

499.169

Drilling jig
for strike plate 555.844 and electric strikes 555.845 and 555.846

PU = 1 piece

	•



499.118

Bohrlehre
für Kantenbascule 555.384

VE = 1 Stück

499.118

Gabarit de perçage
pour verrou à entailler à bascule 555.384

UV = 1 pièce

499.118

Drilling jig
for espagnolette 555.384

PU = 1 piece

•	

ift Rosenheim
Notifizierte Produktzertifizierungsstelle
13-003089-PR02
17.07.2020
Notified Body 0757



499.289
Einspannunterlage
67 x 22,5 mm

VE = 1 Stück

499.289
Support
67 x 22,5 mm

UV = 1 pièce

499.289
Support
67 x 22,5 mm

PU = 1 piece

Janisol 2 EI30 60 mm	Janisol 2 EI30 70 mm
	●



499.288
Einspannunterlage
67 x 15 mm

VE = 1 Stück

499.288
Support
67 x 15 mm

UV = 1 pièce

499.288
Support
67 x 15 mm

PU = 1 piece

	●



499.294
Einspannunterlage
57 x 15 mm

VE = 1 Stück

499.294
Support
57 x 15 mm

UV = 1 pièce

499.294
Support
57 x 15 mm

PU = 1 piece

●	



499.295
Einspannunterlage
57 x 22,5 mm

VE = 1 Stück

499.295
Support
57 x 22,5 mm

UV = 1 pièce

499.295
Support
57 x 22,5 mm

PU = 1 piece

●	

ift Rosenheim
Notifizierte Produktzertifizierungsstelle
13-003089-PR02
17.07.2020
Notified Body 0757



499.115

Bohrlehre
für Anschraubbänder 550.250 und 550.286, links und rechts einsetzbar

VE = 1 Stück

499.115

Gabarit de perçage
pour paumelles à visser 550.250 et 550.286, utilisable à gauche et à droite

UV = 1 pièce

499.115

Drilling jig
for screw-on hinges 550.250 and 550.286, can be used on left and right

PU = 1 piece

Janisol 2 EI30 60 mm	Janisol 2 EI30 70 mm
●	●



499.116

Anschweisslehren
für alle Jansen-Anschweiss-bänder, links und rechts einsetzbar

VE = 2 Stück

499.116

Gabarits de soudage
pour toutes les paumelles à souder Jansen, utilisable à gauche et à droite

UV = 2 pièces

499.116

Welding fixtures
for all Jansen-hinges, can be used on left and right

PU = 2 pieces

●	●

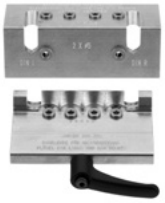

499.399

Bohrlehre
für Anschraubbänder 555.570-555.577

VE = 1 Flügelrahmenteil
1 Blendrahmenteil

499.399

Gabarit de perçage
pour paumelles à visser 555.570-555.577

UV = 1 pièce pour cadre vantail
1 pièce pour cadre dormant

499.399

Drilling jig
for screw-on hinges 555.570-555.577

PU = 1 piece for leaf frame
1 piece for outer frame

●	●

ift Rosenheim
Notifizierte Produkt-zertifizierungsstelle
13-003089-PR02
17.07.2020
Notified Body 0757



499.651

Bandrichtwerkzeug
bei Verwendung von Jansen Bändern besteht die Möglichkeit diese mittels Bandrichtwerkzeug 499.651 leicht nachzurichten (siehe Gebrauchsanleitung).

VE = 1 Stück

499.651

Outil de centrage des paumelles
lors de l'utilisation de paumelles Jansen, il est possible de les régler facilement à l'aide de l'outil de centrage des paumelles 499.651 (voir les instructions d'utilisation).

UV = 1 pièce

499.651

Hinge alignment tool
when using Jansen hinges, it is possible to easily adjust them using the hinge alignment tool 499.651 (see operating instructions).

PU = 1 piece

Janisol 2 EI30 60 mm	Janisol 2 EI30 70 mm
●	●



499.650

Wartungskoffer
mit allen Werkzeugen, die für die Wartung der Jansen-Bänder erforderlich sind. Der im inneren des Kofferdeckels angebrachte QR-Tag verweist auf die Jansen Webseite mit den entsprechenden Einbau- und Wartungsanleitungen der Jansen-Bänder.

VE = 1 Stück

499.650

Mallette de maintenance
avec tous les outils nécessaires à l'entretien des paumelles Jansen. L'étiquette QR attachée à l'intérieur de la mallette fait référence au site Web de Jansen avec les instructions d'installation et demaintenance correspondantes pour les paumelles Jansen.

UV = 1 pièce

499.650

Maintenance case
with all tools required to maintain the Jansen hinges. The QR tag attached to the inside of the case lid refers to the Jansen website with the corresponding installation and maintenance instructions for the Jansen hinges.

PU = 1 piece

●	●

ift Rosenheim
Notifizierte Produktzertifizierungsstelle
13-003089-PR02
17.07.2020
Notified Body 0757



499.114

Montagedorn
für 3D-Anschweissbänder

VE = 2 Stück

499.114

Axe de montage
pour paumelles souder 3D

UV = 2 pièces

499.114

Assembly jig
for weld-on hinges 3-D

PU = 2 pieces

Janisol 2 EI30 60 mm	Janisol 2 EI30 70 mm
•	•

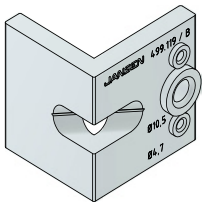

499.119

Bohrlehre
für Befestigungsplatte
550.463 (Festverglasung)

VE = 1 Stück

499.119

Gabarit de perçage
pour plaque de fixation
550.463 (vitrage fixe)

UV = 1 pièce

499.119

Drilling jig
for fastening plate
550.463 (fixed glazing)

PU = 1 piece

•	

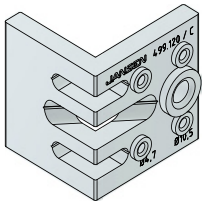

499.120

Bohrlehre
für Befestigungsplatte
555.139 (Tür-Blendrahmen)

VE = 1 Stück

499.120

Gabarit de perçage
pour plaque de fixation
555.139 (dormant de porte)

UV = 1 pièce

499.120

Drilling jig
for fastening plate 555.139
(outer door frame)

PU = 1 piece

•	

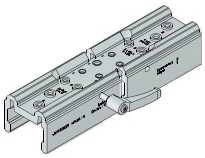

499.165

Bohrlehre
für Edelstahl-
Rollentürband 555.345

VE = 1 Stück

499.165

Gabarit de perçage
pour paumelle à galet en
acier Inox 555.345

UV = 1 pièce

499.16

Drilling jig
for stainless steel
barrel hinge 555.345

PU = 1 piece

•	

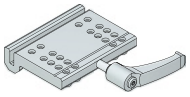

499.137

Bohrlehre
für automatische
Senkdichtungen
555.366-555.373

VE = 1 Stück

499.137

Gabarit de perçage
pour joint seuil automatique
555.366-555.373

UV = 1 pièce

499.137

Drilling jig
for automatic drop seal
555.366-555.373

PU = 1 piece

•	•

ift Rosenheim
Notifizierte Produktzertifizierungsstelle
13-003089-PR02
17.07.2020
Notified Body 0757



499.001

Befestigungsset
zum Versetzen der magazinierten Knöpfe 450.007 und 450.008

VE = 1 Set komplett inkl. Koffer
3 Kreuzschlitz-Schraubklingen

499.001

Machine à poser les boutons de parcloses
pour le déplacement des boutons 450.007 et 450.008 emmagasinés

UV = 1 set complet, valise incl.
3 mèches cruciforme

499.001

Fastening set
for placing magazine studs 450.007 and 450.008

PU = 1 set complete, incl. case
3 Phillips screw-driver blades

Janisol 2 EI30 60 mm	Janisol 2 EI30 70 mm
•	•



499.002

Kreuzschlitz-Schraubklingen
für Artikel 499.001

VE = 3 Stück

499.002

Embout de tournevis cruciforme
pour l'article 499.001

UV = 3 pièces

499.002

Blades for cross-recessed screws (Phillips)
for item 499.001

PU = 3 pieces

Janisol 2 EI30 60 mm	Janisol 2 EI30 70 mm
•	•



499.003

Schraubklingen
mit SR1-Angriff

VE = 3 Stück

499.003

Embout de tournevis SR1
avec tête spéciale SR1

UV = 3 pièces

499.003

Twist drill
for SR1 head

PU = 3 pieces

Janisol 2 EI30 60 mm	Janisol 2 EI30 70 mm
•	•



499.004

Spiralbohrer ø 3,5 mm
mit Sechskantschaft zum Bohren der Löcher für 450.006

VE = 3 Spiralbohrer
1 Kupplungsüber-brückung für Set 499.001

499.004

Mèche hélicoïdale ø 3,5 mm
avec serrage 6-pans pour percer les trous de 450.006

UV = 3 mèches hélicoïdales
1 système d'embrayage pour set 499.001

499.004

Twist drill ø 3,5 mm
with hexagonal shaft, for drilling holes for 450.006

PU = 3 twist drills
1 coupling bridge for Set 499.001

Janisol 2 EI30 60 mm	Janisol 2 EI30 70 mm
•	•



499.005

Torx-Klingen
für 451.093, 451.094, 550.389 und 550.596

VE = 2 Stück

499.005

Embout de tournevis Torx
pour 451.093, 451.094, 550.389 et 550.596

UV = 2 pièces

499.005

Blades Torx
for 451.093, 451.094, 550.389 and 550.596

PU = 2 pieces

Janisol 2 EI30 60 mm	Janisol 2 EI30 70 mm
•	•

ift Rosenheim
Notifizierte Produkt-zertifizierungsstelle
13-003089-PR02
17.07.2020
Notified Body 0757



499.012

Torx Bit TX15
Stahl beschichtet,
mit Haltefunktion

VE = 5 Stück

499.012

Embout Torx TX15
acier revêtu,
avec fonction de maintien

UV = 5 pièces

499.012

Torx bit TX15
Coated steel,
with retaining function

PU = 5 pieces

Janisol 2 EI30 60 mm	Janisol 2 EI30 70 mm
•	•



499.013

Torx Bit TX20
Stahl beschichtet,
mit Haltefunktion

VE = 5 Stück

499.013

Embout Torx TX20
acier revêtu,
avec fonction de maintien

UV = 5 pièces

499.013

Torx bit TX20
Coated steel,
with retaining function

PU = 5 pieces

•	•



499.014

Torx Bit TX25
Stahl beschichtet,
mit Haltefunktion

VE = 5 Stück

499.014

Embout Torx TX25
acier revêtu,
avec fonction de maintien

UV = 5 pièces

499.014

Torx bit TX25
Coated steel,
with retaining function

PU = 5 pieces

•	•



499.039

Bohrer-Führung ø 3,5 mm
für Befestigungsset
499.001, optimiert die
Führung des Spiralbohrers
499.004 und ermöglicht ein
genaues Bohren.

VE = 1 Stück

499.039

Guidage de foret ø 3,5 mm
pour la machine à poser
les boutons 499.001,
optimise le guidage de la
mèche hélicoïdale 499.004 et
permet un perçage
précis.

UV = 1 pièce

499.039

Drill guide ø 3,5 mm
for fastening set 499.001,
optimises the guidance
of the twist drill 499.004,
and permits precise
drilling.

PU = 1 piece

•	•

ift Rosenheim
Notifizierte Produkt-zertifizierungsstelle
13-003089-PR02
17.07.2020
Notified Body 0757



499.108

Dichtungsroller
zum Einrollen von verschiedenen Jansen-Dichtungen

VE = 1 Stück

499.108

Roulette à joint
pour monter des joints divers Jansen

UV = 1 pièce

499.108

Gasket roller
for inserting various Jansen gaskets

PU = 1 piece

Janisol 2 EI30 60 mm	Janisol 2 EI30 70 mm
•	•



499.127

Abstandhalter
Einglasungshilfe bei Trockenverglasung

VE = 20 Stück

499.127

Pièce de distance
Aide pour la pose du vitrage avec les joint

UV = 20 pièces

499.127

Spacer
Insertion aid for dry glazing

PU = 20 pieces

•	•



499.425

Dichtungsschere
für den Zuschnitt der Dichtungen

VE = 1 Stück

499.425

Ciseau à joint
pour la découpe des joints

UV = 1 pièce

499.425

Weatherstrip shear
for cutting the weatherstrips

PU = 1 piece

•	•

ift Rosenheim
Notifizierte Produktzertifizierungsstelle
13-003089-PR02
17.07.2020
Notified Body 0757



499.340

Universal-Stufenbohrer
mit 5 Bohrstufen
(ø 6, 11, 18, 23, 33 mm)
speziell geeignet für Schloss-, Drücker- und Zylinderbohrungen

VE = 1 Stück

499.340

Foret à étages
avec 5 niveaux de perçage
(ø 6, 11, 18, 23, 33 mm)
spécialement approprié pour les perçages pour serrures, poignées et cylindres

UV = 1 pièce

499.340

Multipurpose step drill
with 5 drilling steps
(ø 6, 11, 18, 23, 33 mm)
especially for lock, handle and cylinder drillings

PU = 1 piece

Janisol 2 EI30 60 mm	Janisol 2 EI30 70 mm
•	•



499.326

Senker 23 mm
für Rundzylinder-Ausnehmungen

VE = 1 Stück

499.326

Fraise 23 mm
pour usinage cylindre rond

UV = 1 pièce

499.326

Countersink 23 mm
for round cylinder cut-outs

PU = 1 piece

•	•

499.327

Senker 18 mm
für Profilzylinder-Ausnehmungen

VE = 1 Stück

499.327

Fraise 18 mm
pour usinage cylindre profilé

UV = 1 pièce

499.327

Countersink 18 mm
for profiled cylinder cut-outs

PU = 1 piece



499.328

Senker 33 mm
für Schloss-Ausnehmungen

VE = 1 Stück

499.328

Fraise conique 33 mm
pour l'évidement de la serrure

UV = 1 pièce

499.328

Countersink 33 mm
for the recesses of locks

PU = 1 piece

•	•

ift Rosenheim
Notifizierte Produktzertifizierungsstelle
13-003089-PR02
17.07.2020
Notified Body 0757



499.162

Bohrlehre
für Schliessbleche
555.334 und 555.335

VE = 1 Stück

499.162

Gabarit de perçage
pour gâches de fermeture
555.334 et 555.335

UV = 1 pièce

499.162

Drilling jig
for strike plate 555.334
and 555.335

PU = 1 piece



499.518

Drehhilfe
Stahl verzinkt, für das
Eindrehen der Treibriegel-
stangen 556.029, 536.030
und 536.031

VE = 2 Stück

499.518

Aide au vissage
acier galvanisé, pour visser
les tiges de verrouillage
556.029, 536.030 et 536.031

UV = 2 pièces

499.518

Screw aid
galvanised steel, for
screwing in shoot bolt
rods 556.029, 536.030 and
536.031

PU = 2 pieces

ift Rosenheim
Notifizierte Produkt-
zertifizierungsstelle
13-003089-PR02
17.07.2020
Notified Body 0757



499.022

Bohrlehre
für Gleitstopfen 556.168,
Stahl verzinkt

VE = 1 Stück

499.022

Gabarit de perçage
pour bouchon coulissant 556.168,
acier zingué

UV = 1 pièce

499.022

Drilling jig
for sliding stop 556.168,
galvanised steel

PU = 1 piece

Übersicht der Leistungseigenschaften	**Aperçu des caractéristiques de performance**	**Overview of performance characteristics**	**2-4**
Typenübersicht	**Sommaire des types**	**Summary of types**	**2-7**
Elementgrössen und Verriegelungsvarianten	**Dimension des éléments et variantes de verrouillage**	**Size of elements and locking options**	**2-11**
Verglasungen und Paneele	**Vitrages et panneaux**	**Glazing and panels**	**2-20**
Verglasungsvarianten	**Variantes de vitrage**	**Alternative glazings**	**2-36**
Verbreiterungen, Sprossen und Anschlüsse an die Tragkonstruktion	**Élargissements, traverses et raccords à la structure porteuse**	**Extensions, glazing bars and connections to the load-bearing structure**	**2-49**
Zwängungsfreies Öffnen	**Ouvertures sans collision des vantaux**	**Door alignment when opening**	**2-53**
Empfehlung Türflügelgewichte	**Recommandation des poids du vantail**	**Recommendation leaf weight**	**2-68**
Leistungseigenschaften nach EN 14351-1	**Caractéristiques de performance selon EN 14351-1**	**Performance characteristics according to EN 14351-1**	**2-77**
Technische Hinweise	**Conseils techniques**	**Technical data**	**2-128**

Dieses Dokument referenziert auf:
KB 13-003089-PR01
EXAP 13-003089-PR02
KB 319052207-A
EXAP 319052207-1
EXAP 319052207-2

Ce document se réfère au:
RC 13-003089-PR01
EXAP 13-003089-PR02
RC 319052207-A
EXAP 319052207-1
EXAP 319052207-2

This document references at:
CR 13-003089-PR01
EXAP 13-003089-PR02
CR 319052207-A
EXAP 319052207-1
EXAP 319052207-2

Icons
Icônes
Icons

Die folgenden Icons sind auf den Seiten des Dokuments zur Kennzeichnung der unterschiedlichen Anwendungen und Einsatzbereiche aufgeführt.

Les icônes suivantes sont indiquées sur les pages du document pour identifier les différents domaines d'application et applications.

The following icons are displayed on the pages of the document to identify the different applications and areas of use.



Werkstoff Stahl blank, Stahl verzinkt
Matériau acier brut, acier zinguée
Material steel bright, steel galvanised



Werkstoff Edelstahl 1.4401
Matériau acier Inox 1.4401
Material stainless steel 1.4401



Brandschutz $EI_1$30 und $EI_2$30
Protection incendie $EI_1$30 et $EI_2$30
Fire protection $EI_1$30 and $EI_2$30



Brandschutz $EI_1$60 und $EI_2$60
Protection incendie $EI_1$60 et $EI_2$60
Fire protection $EI_1$60 and $EI_2$60



Brandschutz $EI_2$90
Protection incendie $EI_2$90
Fire protection $EI_2$90



Brandschutz EW30
Protection incendie EW30
Fire protection EW30



Brandschutz EW45
Protection incendie EW45
Fire protection EW45



Rauchschutz S_{200}
Coupe-fumée S_{200}
Smoke doors S_{200}



Rauchschutz S_a
Coupe-fumée S_a
Smoke doors S_a



Notausgangsverschluss nach EN 179
Fermetures d'issues de secours selon la norme EN 179
Emergency exit locks in accordance with EN 179



Notausgangsverschluss nach EN 1125
Fermetures d'issues de secours selon la norme EN 1125
Emergency exit locks in accordance with EN 1125

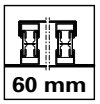

Verblechte Anwendung 60 mm
Application tôlée 60 mm
Sheet metal application 60 mm

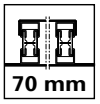

Verblechte Anwendung 70 mm
Application tôlée 70 mm
Sheet metal application 70 mm

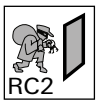

Einbruchhemmung RC1-2
Anti-effraction RC1-2
Burglar resistance RC1-2



Einbruchhemmung RC1-2 mit Antipanik
Anti-effraction RC1-2 avec panique
Burglar resistance RC1-2 with panic

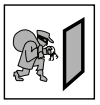

Einbruchhemmung RC1-3
Anti-effraction RC1-3
Burglar resistance RC1-3



Einbruchhemmung RC1-3 mit Antipanik
Anti-effraction RC1-3 avec panique
Burglar resistance RC1-3 with panic

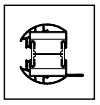

Fingerschutz
Anti-pince-doigts
Anti-finger-trap

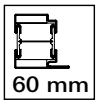

Bautiefe 60 mm
Profondeur 60 mm
Basic depth 60 mm

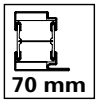

Bautiefe 70 mm
Profondeur 70 mm
Basic depth 70 mm

ift Rosenheim
Notifizierte Produktzertifizierungsstelle
13-003089-PR02
17.07.2020
Notified Body 0757

Icons
Icônes
Icons

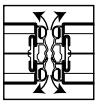

Pendeltüre
Porte va-et-vient
Double action door

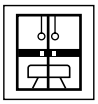

Turnhallentüre
Porte salle de sport
Gym door

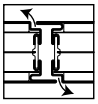

Standard- oder Gegentakttüre
Porte Standard ou à pousser/tire
Standard or push-pull door

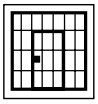

Zellentüre
Porte de cellule
Cell door

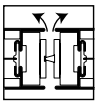

Türe ohne Falle
Porte sans bec de cane
Unlatched door

«Grafische Planungsdaten wie z.B. Anwendungsbeispiele, Konstruktionsdetails, Anschlüsse am Bau, die in unseren physischen oder elektronischen Dokumentationsunterlagen enthalten sind, sind schematische Darstellungen. Gleiches gilt für digitale Medien wie CAD Dateien oder BIM Modelle.
Sie sollen den ausführenden Metallbauer und/oder Fachplaner bei der Planung und Ausführung eines Projektes unterstützen. Sie sind im konkreten Anwendungsfall durch den ausführenden Metallbauer und/oder Fachplaner auf die Verwendbarkeit im konkreten betroffenen Projekt hinsichtlich rechtlichen/regulatorischen aber auch technischen objektspezifischen Anforderungen zu überprüfen und ggfs. eigenverantwortlich anzupassen.
Bei der Überprüfung, der spezifischen Planung und der Umsetzung sind die objektspezifischen Rahmenbedingungen (Material der Bausubstanz, Dimension des Einbauelements, Farbe, Exposition, Lasteinwirkung, etc.) sowie der geltende Stand der Technik einschliesslich aller anwendbaren Normen und technischen Richtlinien eigenverantwortlich zu beachten.»

«Les données de planification graphiques, comme les exemples d'application, détails de construction et raccordements au bâtiment, fournies dans notre documentation physique et numérique sont des représentations schématiques. Il en va de même pour les médias numériques comme les fichiers CAD ou modèles BIM.
Leur but est de faciliter la planification et réalisation d'un projet par les constructeurs métalliques et/ou concepteurs. Concrètement, elles doivent être vérifiées par le constructeur métallique et/ou le concepteur et, le cas échéant, modifiées de son propre chef pour s'assurer qu'elles concordent avec le projet concerné et qu'elles répondent aux exigences techniques spécifiques ainsi qu'aux dispositions légales et réglementaires.
Lors de la vérification, de la planification spécifique et de la mise en œuvre, il y a lieu de tenir compte des conditions spécifiques à l'objet (matériaux du bâtiment, dimension de l'élément d'insert, couleur, exposition, effet de charge, etc.) ainsi que de l'état actuel de la technique, y compris toutes les normes et directives techniques applicables.»

«Graphical planning data such as application examples, construction details, connections on site that are contained in our physical or electronic documentation components are schematic representations. The same applies to digital media such as CAD files or BIM models.
They are intended to support the metal worker and/or design engineer in planning and executing projects. In the specific case of application they are to be checked by the metal worker and/or design engineer in terms of their usability in the specific project concerned with regard to legal/regulatory and technical property-specific requirements and adjusted if necessary at the latter's own responsibility.
The property-specific underlying conditions (construction material, dimensions of installation element, colour, exposure, load effect etc.) and current state of the art including all applicable norms and technical guidelines are to be taken into consideration at the metal worker and/or design engineer's own responsibility during the review, specific planning and implementation.»

Falls das vorliegende Dokument Differenzen zur aktuellen deutschen Version aufweist, gilt in jedem Fall der deutsche Originaltext in der jeweils geltenden Fassung im Jansen Docu Center.

En cas de divergence entre le présent document et la version allemande, c'est dans tous les cas le texte original allemand qui prévaut dans sa version actuelle disponible dans le Jansen Docu Center.

If there are any differences between this document and the current German version, the latest version of the original German text in the Jansen Docu Center shall prevail.

Alle Ausführungen dieser Dokumentation haben wir sorgfältig und nach bestem Wissen zusammengestellt. Wir können aber keine Verantwortung für die Benutzung der vermittelten Vorschläge und Daten übernehmen.
Wir behalten uns technische Änderungen ohne Vorankündigung vor.

Nous avons apporté le plus grand soin à l'élaboration de cette documentation.
Cependant, nous déclinons toute responsabilité pour l'utilisation faite de nos propositions et de nos données.
Nous nous réservons le droit de procéder à des modifications tec s.

All the information contained in this documentation is given to the best of our knowledge and ability. However, we decline all responsibility for the use made of these suggestions and data.
We reserve the right to effect technical modifications without prior warning.

ift Rosenheim
Notifizierte Produktzertifizierungsstelle
13-003089-PR02
17.07.2020
Notified Body 0757

Allgemeine Hinweise zur Handhabung der Angemessenen Technischen Dokumentation (ATD)

Kombination der geforderten Leistungseigenschaften
Die Kombination diverser Leistungseigenschaften kann zu Einschränkungen der technischen Merkmale (z.B. verringerte Abmessungen) führen. Detaillierte Aussagen zu einem Element können somit nur unter Berücksichtigung aller geforderten Leistungseigenschaften getroffen werden.

Beispiele für Leistungseigenschaften, welche kombiniert werden:
- Brandschutz und Rauchschutz
- Spezielle Ausführungen wie Türen mit Fingerschutz, verblechte Türen, Pendeltüren, etc.
- Elementgrössen
- Verriegelungsvarianten
- Glastyp
- Zwängungsfreiheit
- Türflügelgewichte
- Technische Werte wie WWL, Schallschutz, Uf-Werte, etc.

Remarques générales sur l'utilisation de la documentation technique appropriée (ATD)

Combinaison des caractéristiques de performance exigées
La combinaison de diverses caractéristiques de performance peut conduire à des restrictions de caractéristiques techniques (par ex. dimensions réduites). Il est ainsi seulement possible de faire des déclarations détaillées pour un élément uniquement si l'on tient compte de toutes les caractéristiques de performance exigées.

Exemples de caractéristiques de performance combinées:
- Protection incendie et protection contre la fumée
- Exécutions spéciales telles que des portes avec protection anti-pince-doigts, portes tôlées, portes battantes, etc.
- Dimensions des éléments
- Variantes de verrouillage
- Type de verre
- Absence de forçage
- Poids de vantail de porte
- Valeurs techniques, telles que air/eau/vent, isolation phonique, valeurs Uf, etc.

General information on use of the Appropriate Technical Documentation (ATD)

Combination of the required performance characteristics
The combination of different performance characteristics can restrict the technical properties (e.g. reduced dimensions). Detailed statements about a unit can therefore only be made with consideration of all the required performance characteristics

Examples of performance c haracteristics which are combined:
- Fire and smoke protection
- Special designs such as doors with finger-trap protection, sheet metal doors, swing doors etc.
- Unit sizes
- Locking options
- Glass type
- Unimpeded movement
- Door leaf weights
- Technical values such as wind/water/air, sound reduction, Uf values etc.

Übersicht der Leistungseigenschaften
Aperçu des caractéristiques de performance
Overview of performance characteristics

Norm	Eigenschaft Caractéristique Characteristic	Klassifizierung/Wert Classification / Valeur Classification / Value									
 EN 12210	**Widerstandsfähigkeit bei Windlast** **Résistance à la pression du vent** **Resistance to wind load**	npd	1 (400 Pa)	2 (800 Pa)	3 (1200 Pa)	4 (1600 Pa)	5 (2000 Pa)	Exxx (>2000 Pa)			
 EN 12208	**Schlagregendichtheit** **Etanchéité à la pluie battante** **Watertightness**	npd	1A (0 Pa)	2A (50 Pa)	3A (100 Pa)	4A (150 Pa)	5A (200 Pa)	6A (250 Pa)	7A (300 Pa)	8A (450 Pa)	9A (600 Pa)	Exxx (>600 Pa)
 EN ISO 10140-2	**Schalldämmung** R_w (C, C_{tr}) **Isolation phonique** R_w (C, C_{tr}) **Sound insulation** R_w (C, C_{tr})	npd	bis R_w 43 dB (-2; -5) jusqu'à R_w 43 dB (-2; -5) up to R_w 43 dB (-2; -5)									
 EN ISO 10077-2	**Wärmedurchgangskoeffizient** U_f **Transmission thermique** U_f **Thermal production** U_f	npd	ab 1.5 W/m²K à partir de 1.5 W/m²K from 1.5 W/m²K									
 EN 12207	**Luftdurchlässigkeit** **Perméabilité à l'air** **Air permeability**	npd	1 (150 Pa)		2 (300 Pa)		3 (600 Pa)		4 (600 Pa)			
 EN 1192	**Klassifizierung der Festigkeitsanforderungen** **Classification des exigences de résistance méc.** **Classification of strength requirements**	npd	1		2		3		4			
 EN 12400	**Dauerfunktionsprüfung** **Durabilité mécanique** **Mechanical durability**		1 5'000	2 10'000	3 20'000	4 50'000	5 100'000	6 200'000	7 500'000	8 1'000'000		
 EN 12217	**Bedienkräfte** **Forces de manœuvre** **Operating forces**	npd	0		1		2		3		4	5
 EN 179 EN 1125	**Fähigkeit zur Freigabe** **Capacité au déclenchement** **Ability to release**		Anforderung erfüllt Exigence remplie Requirement fulfilled									
 DIN 18040	**Barrierefreiheit** **Absence d'entrave au passage** **Barrier-free**		Schwellenlose Ausführung Exécution sans seuil Execution without threshold									
 EN 13501-2	**Brandschutz** **Résistance aux feu** **Fire resistance**		$EI_1$30 $EI_2$30									

Übersicht der Leistungseigenschaften
Aperçu des caractéristiques de performance
Overview of performance characteristics

Norm	Eigenschaft Caractéristique Characteristic	Klassifizierung/Wert Classification / Valeur Classification / Value					
 EN 14024	**Metallprofile mit thermischer Trennung** **Profilés en métal. avec rupture de pont thermique** **Metal profiles with thermal barrier**		CW / TC2				
 EN 1627	**Einbruchhemmung** **Anti-effraction** **Burglar resistance**	npd	1	2	3	4	5	6
 EN 12219	**Differenzklimaverhalten** **Résistance aux changements de température** **Resistance to change in temperature**	npd	bis / jusqu'à / up to 3(d) / 3(e) Technische Hinweise / Conseils techniques / Technical data: «Verhalten zwischen unterschiedlichen Klimaten nach EN 1121» «Comportement entre différents climats selon EN 1121» «Behaviour between different climates in accordance with EN 1121»					
 EN 13501-2	**Rauchschutz** **Etanchéité à la fumée** **Smoke control**		S_a / S_{200}					
 EN 13501-2	**Selbstschliessung** **Fermeture automatique** **Self-closing**		C					
 EN 16034	**Dauerhaftigkeit der Selbstschliessung gegenüber Alterung (Korrosion)** **Endurance de la fermeture automatique contre le vieillissement (corrosion)** **Durability of self-closing against ageing (corrosion)**		0 > 1 - 499	1 ≥ 500	2 ≥ 10'000	3 ≥ 50'000	4 ≥ 100'000	5 ≥ 200'000
 DIN 18008-4	**Vorgefertigte absturzsichernde Verglasung** **Vitrage anti-chutes préfabriqué** **Prefabricated glazing suitable for safety barrier loading**		Anhang D.1.2 erfüllt Annexe D.1.2 satisfaite Appendix D.1.2 fulfilled					

Ausführungsvariante Stahl / Edelstahl mit/ohne Fingerschutz oder als Pendeltüre

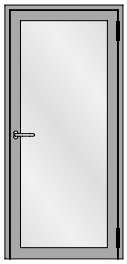

Einflügelige Türe
Porte à un vantail
Single leaf door

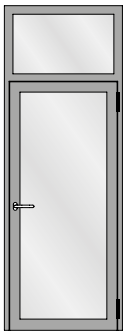

Einflügelige Türe mit festem Oberlicht
Porte à un vantail avec imposte fixe
Single leaf door with fixed top light

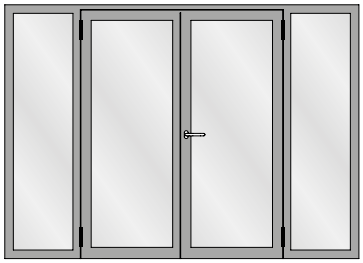

Zweiflügelige Türe mit zwei festen Seitenteilen
Porte à deux vantaux avec deux parties latérales fixes
Double leaf door with two fixed side lights

Exécution acier/acier Inox avec/sans anti-pince-doigts ou comme porte va-et-vient

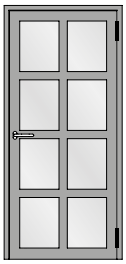

Einflügelige Türe mit Riegel
Porte à un vantail avec traverse
Single leaf door with transom

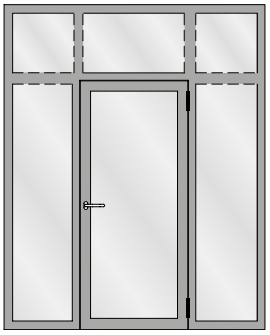

Einflügelige Türe mit zwei festen Seitenteilen und festem Oberlicht
Porte à un vantail avec deux parties latérale fixe et imposte fixe
Single leaf door with two fixed side light and fixed top light

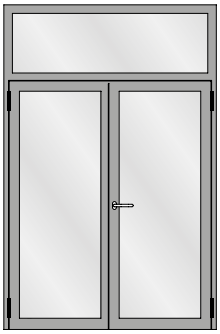

Zweiflügelige Türe mit festem Oberlicht
Porte à deux vantaux avec imposte fixe
Double leaf door with fixed top light

Design options: steel / stainless steel, with/without finger-trap protection or as a swing door

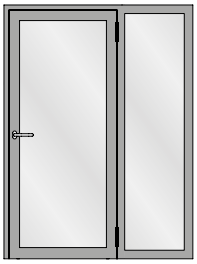

Einflügelige Türe mit festem Seitenteil
Porte à un vantail avec partie latérale fixe
Single leaf door with fixed side light

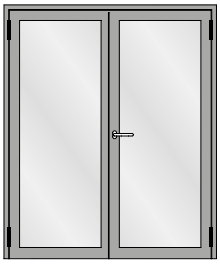

Zweiflügelige Türe
Porte à deux vantaux
Double leaf door

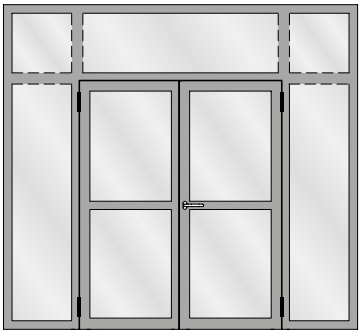

Zweiflügelige Türe mit zwei festen Seitenteilen und festen Oberlichtern
Porte à deux vantaux avec deux parties latérales fixes et impostes fixes
Double leaf door with two fixed side lights and fixed top lights

Ausführungsvariante Stahl / Edelstahl mit/ohne Fingerschutz oder als Pendeltüre

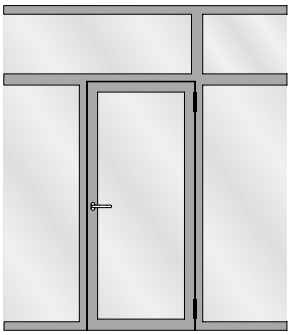

Festverglasung mit einflügeliger Türe
Vitrage fixe avec porte à un vantail
Fixed glazing with single leaf door

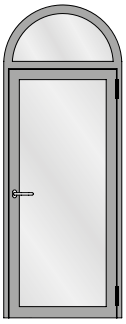

Einflügelige Türe mit Rundbogen-Oberlicht
Porte à un vantail avec imposte demi-ronde
Single leaf door with round arched top light

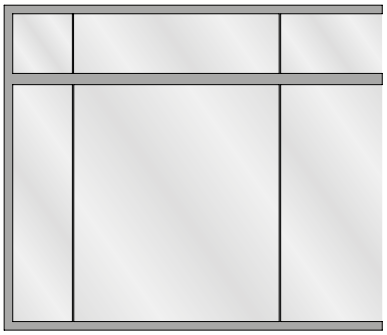

Stossfugenverglasung
Vitrage joint vif
Butt-joint glazing

Exécution acier/acier Inox avec/sans anti-pince-doigts ou comme porte va-et-vient

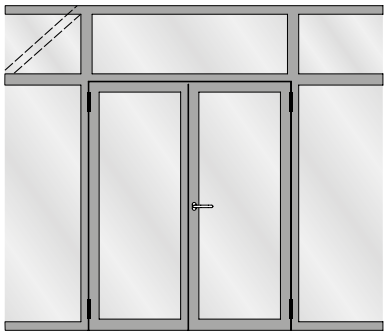

Festverglasung mit zweiflügeliger Türe
Vitrage fixe avec porte à deux vantaux
Fixed glazing with double leaf door

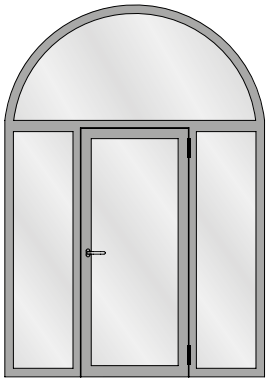

Einflügelige Türe mit zwei festen Seitenteilen und Rundbogen-Oberlicht
Porte à un vantail avec deux parties latérales fixes et imposte demi-ronde
Single leaf door with two fixed side lights and round arched top light

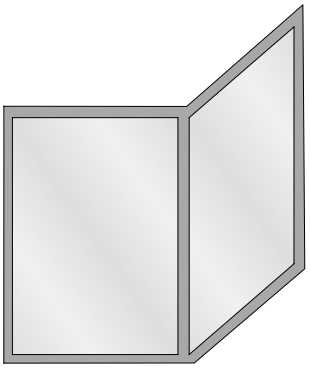

Eckausbildung
Vitrage d'angle
Corner glazing

Design options: steel / stainless steel, with/without finger-trap protection or as a swing door

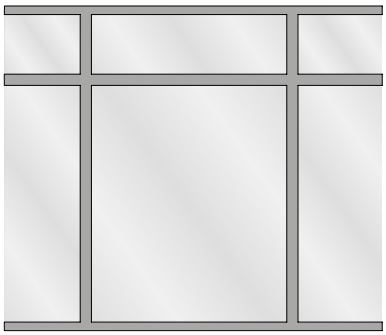

Festverglasung
Vitrage fixe
Fixed glazing

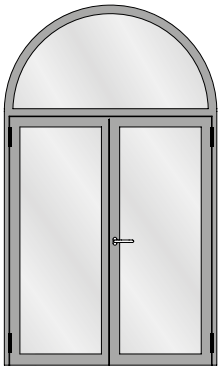

Zweiflügelige Türe mit Rundbogen-Oberlicht
Porte à deux vantaux avec imposte demi-ronde
Double leaf door with round arched top light

Für Festverglasungen gelten nationale Zulassungen

Les homologations nationales s'appliquent aux vitrages fixes

National approvals apply to fixed glazing

ift Rosenheim
Notifizierte Produktzertifizierungsstelle
13-003089-PR02
17.07.2020
Notified Body 0757

Ausführungsvariante Kombination EI30 und EI60 oder EI90

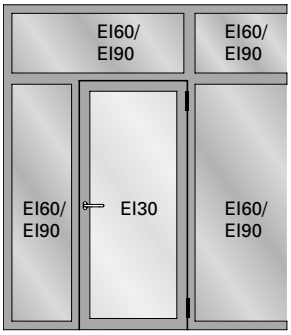

Festverglasung mit einflügeliger Türe
Vitrage fixe avec porte à un vantail
Fixed glazing with single leaf door

Exécution combinaison EI30 et EI60 ou EI90

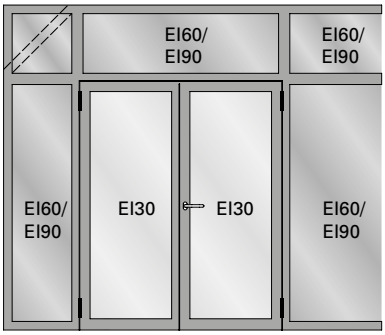

Festverglasung mit zweiflügeliger Türe
Vitrage fixe avec porte à deux vantaux
Fixed glazing with double leaf door

Design option: combination of EI30 and EI60 or EI90

Für Festverglasungen gelten nationale Zulassungen

Les homologations nationales s'appliquent aux vitrages fixes

National approvals apply to fixed glazing

Typenübersicht
Sommaire des types
Summary of types

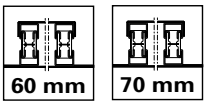

Ausführungsvariante verblecht in der Bautiefe 60 mm und 70 mm

Exécution tôlée en profondeur de montage 60 mm et 70 mm

Design option: clad in sheet metal in the 60 mm and 70 mm basic depths

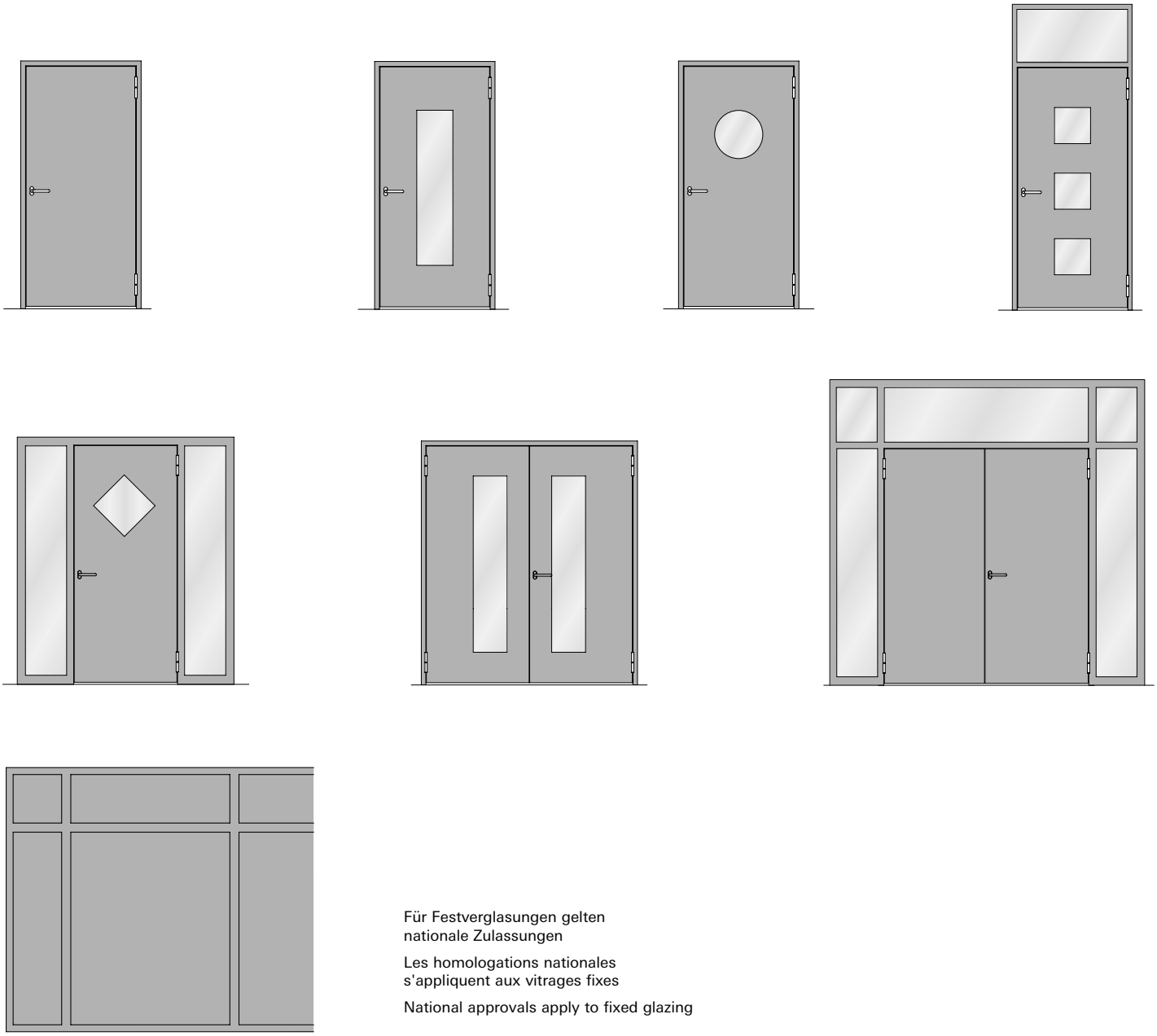

Für Festverglasungen gelten nationale Zulassungen

Les homologations nationales s'appliquent aux vitrages fixes

National approvals apply to fixed glazing

Aufgrund möglicher Deformationen von verblechten Türen in exponierten Lagen mit Sonneneinstrahlung sollte diese Anwendung nicht eingesetzt werden, ansonsten ist eine Beschattung vorzusehen.

Au vu de déformations possibles, ne pas exposer les portes tôles au rayonnement direct du soleil (effet bimétal). Si possible prévoir une protection solaire.

Due to potential deformations of sheet metal clad doors in exposed locations with sunlight this application should not be used otherwise a shading must be provided.

Hinweis Oberflächenbehandlung:
Wegen der Lochschweissungen empfehlen wir eine Nasslackierung mit vorgängigem Spachteln.

Indications sur le traitement de surface:
En raison des soudures bouchons, nous recommandons ec
vernis liquide précéd age.

Surface treatment note:
We recommend wet lacquering preceded by priming, due to the plug welds.

ift Rosenheim
Notifizierte Produktzertifizierungsstelle
13-003089-PR02
17.07.2020
Notified Body 0757

Elementgrössen
Dimensions des éléments
Size of elements

EI_230	EI_130		min. lichte Durchgang (bxh in mm) Intérieur de passage min. (lxh en mm) Min. inside width (wxh mm)	max. lichte Durchgang (bxh in mm) Intérieur de passage max. (lxh en mm) Max. inside width (wxh mm)	Seitenteile Partie latérale Side light 	Oberlicht Imposte Top light 
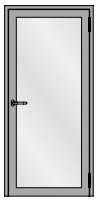	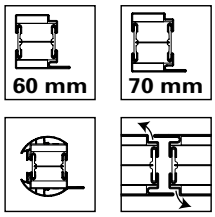	Stahl Acier Steel	334 x 334 mm	1500 x 3000 mm oder / ou / or 1210 x 3168 mm	max. Breite max. largeur max. width 1589 mm max. Höhe max. hauteur max. height 3973 mm max. Fläche max. surface max. surface 5.9 m^2	max. Breite max. largeur max. width 2476 mm max. Höhe max. hauteur max. height 1464 mm max. Fläche max. surface max. surface 3.6 m^2 oder / ou /or max. Breite max. largeur max. width 3114 mm max. Höhe max. hauteur max. height 1005 mm max. Fläche max. surface max. surface 3.13 m^2
		Rostfrei	334 x 334 mm	1400 x 2500 mm oder / ou / or 1220 x 2610 mm		
	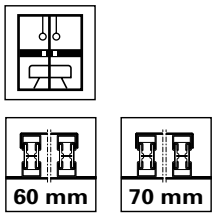	Stahl Acier Steel	334 x 334 mm	1400 x 2500 mm		
	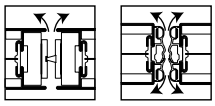	Stahl Acier Steel	334 x 334 mm	1210 x 3168 mm		
		Stahl Acier Steel	334 x 334 mm	1500 x 3000 mm		
		Stahl Acier Steel	334 x 334 mm	1500 x 2424 mm		
	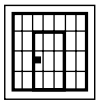	Stahl Acier Steel	334 x 334 mm	1100 x 2100 mm		

Bemerkungen:
min. lichte Durchgang bezieht sich auf das kleinst mögliche Mass und berücksichtigt nicht die Zwängungsfreiheit.
Diese ist abhängig von der Auswahl der Komponenten.

Remarques:
La hauteur libre de passage min. se rapporte à la plus petite cote possible et ne tient pas compte de l'alignement.
Celui-ci dépend du choix des composants.

Comments:
Minimum clear opening dimensions refers to the smallest possible dimension and does not take into account unimpeded movement.
This is dependent on the selection of components.

Elementgrössen
Dimensions des éléments
Size of elements

$EI_2$30	$EI_1$30		min. lichte Durchgang (bxh in mm) Intérieur de passage min. (lxh en mm) Min. inside width (wxh mm)	max. lichte Durchgang (bxh in mm) Intérieur de passage max. (lxh en mm) Max. inside width (wxh mm)	Seitenteile Partie latérale Side light	Oberlicht Imposte Top light
	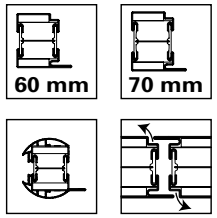	Stahl Acier Steel	658 x 334 mm	3000 x 3000 mm oder / ou / or 2419 x 3168 mm	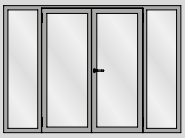	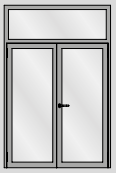
		Rostfrei Inox Stainless Steel	658 x 334 mm	2450 x 2500 mm oder / ou / or 2440 x 2610 mm		
		Stahl Acier Steel	658 x 334 mm	2800 x 2500 mm		
		Stahl Acier Steel	658 x 334 mm	2419 x 3168 mm		
		Stahl Acier Steel	658 x 334 mm	3000x 3000 mm		
		Stahl Acier Steel	658 x 334 mm	3000 x 2425 mm		

max. Breite
max. largeur
max. width
1589 mm

max. Höhe
max. hauteur
max. height
3973 mm

max. Fläche
max. surface
max. surface
5.9 m²

max. Breite
max. largeur
max. width
2476 mm

max. Höhe
max. hauteur
max. height
1464 mm

max. Fläche
max. surface
max. surface
3.6 m²

oder / ou /or

max. Breite
max. largeur
max. width
3114 mm

max. Höhe
max. hauteur
max. height
1005 mm

max. Fläche
max. surface
max. surface
3.13 m²

Bemerkungen: min. lichte Durchgang bezieht sich auf das kleinst mögliche Mass und berücksichtigt nicht die Zwängungsfreiheit. Diese ist abhängig von der Auswahl der Komponenten.

Remarques: La hauteur libre de passage min. se rapporte à la plus petite cote possible et ne tient pas compte de l'alignement. Celui-ci dépend du choix des composants.

Comments: Minimum clear opening dimensions refers to the smallest possible dimension and does not take into account unimpeded movement. This is dependent on the selection of components.

Werkstoffe **Matériaux** **Materials**	Stahl blank und verzinkt, Edelstahl 1.4401 Acier brut et galvanisé, acier Inox 1.4401 Bright and galvanised steel, stainless steel 1.4401
Bautiefen **Profondeurs de montage** **Basic depths**	60 mm Vollsortiment an Profilen, 70 mm Teilsortiment 60 mm gamme complète de profilés, 70 mm gamme partielle 60 mm full range of profiles, 70 mm partial range
Beschichtungen **Revêtements** **Coatings**	Das anbringen von dekorativen Beschichtungen (Dicke <1.5 mm) auf Profil und Glas ist zulässig. Il est permis de poser des revêtements décoratifs (épaisseur <1,5 mm) sur le profilé et le vitrage. Decorative coatings (thickne…e applied to profiles and glass.

Verriegelungsvarianten der einflügeligen Türe **Variantes de verrouillage des portes à un vantail** **Locking options for single-leaf doors**	**max. Lichte Durchgang (bxh)** **Hauteur libre de passage** **max. (lxh)** **max. clearance height (wxh)** Stahl / Acier / Steel	**max. Lichte Durchgang (bxh)** **Hauteur libre de passage** **max. (lxh)** **Clearance height (wxh)** Rostfrei
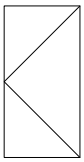 ohne Falle / Riegel, mit Türschliesser sans pêne demi-tour / pêne dormant, avec ferme-porte without latch / bolt, with door closer	1500 x 2500 mm	1400 x 2500 mm
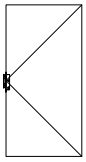 Einfallenschloss Serrure à un point Single-point latch lock	1500 x 2500 mm	1400 x 2500 mm
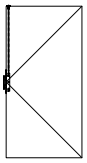 Einfallenschloss mit Obenverriegelung / Bimetalllasche Serrure à un point avec verrouillage supérieur / languette bimétal Single-point latch lock with top locking / bimetallic plate	1500 x 3000 mm 1210 x 3168 mm	1400 x 2500 mm 1220 x 2610 mm
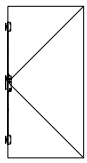 Mehrfachverriegelung (Dreifallenschloss oder mehr) Verrouillage multiple (serrure trois points ou plus) Multi-point locking (triple-point latch lock or more)	1500 x 3000 mm 1210 x 3168 mm	1400 x 2500 mm 1220 x 2610 mm

Hinweis verblechte Ausführung:
Die abgebildeten Tabellen gelten nicht für verblechte Ausführungen. Für passende Verriegelungsvarianten und Abmessungen bei verblechten Anwendungen, vgl. Kapitel «Beschläge-Übersicht» auf Seite 1-50 ff.

Note sur l'exécution tôlée:
Les tableaux illustrés ne sont pas valables pour les exécutions tôlées. Pour les variantes de verrouillage et les dimensions adaptées aux applications tôlées, voir le chapitre «Sommaire des ferrures» à la page 1-50 et suivantes.

Note on sheet metal clad versions:
The tables shown do not apply to sheet metal clad versions. For suitable locking options and dimensions for sheet metal clad applications, see chapter «Summary of fittings» on page 1-50 and following.

Verriegelungsvarianten der zweiflügeligen Türe **Variantes de verrouillage des portes à deux vantaux** **Locking options for double-leaf doors**	**max. Lichte Durchgang (bxh)** **Hauteur libre de passage** **max. (lxh)** **max. clearance height (wxh)** Stahl Acier Steel	**max. Lichte Durchgang (bxh)** **Hauteur libre de passage** **max. (lxh)** **Clearance height (wxh)** Rostfrei
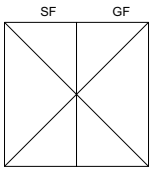 ohne Schloss, mit Türschliesser sans serrure, avec ferme-porte without lock, with door closer	3000 x 2500 mm	2800 x 2500 mm
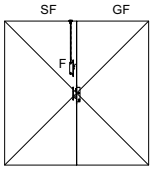 GF: Einfallenschloss SF: Kantenbascule mit Verriegelung nur nach oben GF: Serrure à un point SF: Verrou à entailler à bascule avec verrouillage uniquement vers le haut GF: Single-point latch lock SF: Espagnolette with locking point at the top only	2200 x 2500 mm	2200 x 2500 mm
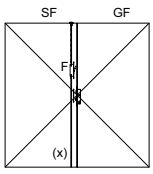 GF: Einfallenschloss SF: Kantenbascule mit Verriegelung nach oben und unten GF: Serrure à un point SF: Verrou à entailler à bascule avec verrouillage vers le haut et le bas GF: Single-point latch lock SF: Espagnolette with locking point at the top and bottom	3000 x 3000 mm	2450 x 2500 mm 2440 x 2610 mm
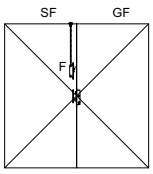 GF: Einfallenschloss SF: Falztreibriegel mit Verriegelung nur nach oben GF: Serrure à un point SF: Bascule à mortaiser avec verrouillage uniquement vers le haut GF: Single-point latch lock SF: Rebate shoot bolt with locking point at the top only	2200 x 2500 mm	2200 x 2500 mm

Hinweis verblechte Ausführung:
Die abgebildeten Tabellen gelten nicht für verblechte Ausführungen. Für passende Verriegelungsvarianten und Abmessungen bei verblechten Anwendungen, vgl. Kapitel «Beschläge-Übersicht» auf Seite 1-50 ff.

Note sur l'exécution tôlée:
Les tableaux illustrés ne sont pas valables pour les exécutions tôlées. Pour les variantes de verrouillage et les dimensions adaptées aux applications tôlées, voir le chapitre «Aperçu des ferrures» à la page 1-50 et suivantes.

Note on sheet metal clad versions:
The tables shown do not apply to sheet metal clad versions. For suitable locking options and dimensions for sheet metal clad applications, see chapter «Summary of fittings» on page 1-50 and following.

ift Rosenheim
Notifizierte Produktzertifizierungsstelle
13-003089-PR02
17.07.2020
Notified Body 0757

Verriegelungsvarianten der zweiflügeligen Türe **Variantes de verrouillage des portes à deux vantaux** **Locking options for double-leaf doors**	**max. Lichte Durchgang (bxh)** **Hauteur libre de passage** **max. (lxh)** **max. clearance height (wxh)** Stahl Acier Steel	**max. Lichte Durchgang (bxh)** **Hauteur libre de passage** **max. (lxh)** **Clearance height (wxh)** Rostfrei
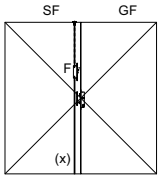 GF: Einfallenschloss SF: Falztreibriegel mit Verriegelung nach oben und unten GF: Serrure à un point SF: Bascule à mortaiser avec verrouillage vers le haut et le bas GF: Single-point latch lock SF: Rebate shoot bolt with locking point at the top and bottom	3000 x 3000 mm	2450 x 2500 mm 2440 x 2610 mm
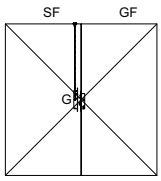 GF: Einfallenschloss SF: Panik-Gegenkasten mit Verriegelung nur nach oben, wahlweise mit Umlenkschloss GF: Serrure à un point SF: Contre-bascule panique avec verrouillage uniquement vers le haut, au choix avec verrou de dérivation GF: Single-point latch lock SF: Panic strike box with locking point at the top only, optionally with off-set lock	2200 x 2500 mm	2200 x 2500 mm
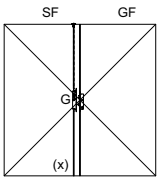 GF: Einfallenschloss SF: Panik-Gegenkasten mit Verriegelung nach oben und nach unten, wahlweise mit Umlenkschloss GF: Serrure à un point SF: Contre-bascule panique avec verrouillage vers le haut et le bas, au choix avec verrou de dérivation GF: Single-point latch lock SF: Panic strike box with locking point at the top and bottom, optionally with off-set lock	3000 x 3000 mm	2450 x 2500 mm 2440 x 2610 mm

Hinweis verblechte Ausführung:
Die abgebildeten Tabellen gelten nicht für verblechte Ausführungen. Für passende Verriegelungsvarianten und Abmessungen bei verblechten Anwendungen, vgl. Kapitel «Beschläge-Übersicht» auf Seite 1-50 ff.

GF: Gangflügel
SF: Standflügel

Note sur l'exécution tôlée:
Les tableaux illustrés ne sont pas valables pour les exécutions tôlées. Pour les variantes de verrouillage et les dimensions adaptées aux applications tôlées, voir le chapitre «Sommaire des ferrures» à la page 1-50 et suivantes.

GF: Vantail de servi
SF: Vantail semi-fix

Note on sheet metal clad versions:
The tables shown do not apply to sheet metal clad versions. For suitable locking options and dimensions for sheet metal clad applications, see chapter «Summary of fittings» on page 1-50 and following.

GF: Access leaf
SF: Secondary leaf

ift Rosenheim
Notifizierte Produktzertifizierungsstelle
13-003089-PR02
17.07.2020
Notified Body 0757

Verriegelungsvarianten
Variantes de verrouillage
Locking options

Verriegelungsvarianten der zweiflügeligen Türe Variantes de verrouillage des portes à deux vantaux Locking options for double-leaf doors	max. Lichte Durchgang (bxh) Hauteur libre de passage max. (lxh) max. clearance height (wxh) Stahl Acier Steel	max. Lichte Durchgang (bxh) Hauteur libre de passage max. (lxh) Clearance height (wxh) Rostfrei
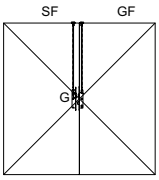 GF: Einfallenschloss mit Obenverriegelung/Bimetalllasche SF: Panik-Gegenkasten mit Verriegelung nur nach oben, wahlweise mit Umlenkschloss GF: Serrure à un point avec verrouillage supérieur / languette bimétal SF: Contre-bascule panique avec verrouillage uniquement vers le haut, au choix avec verrou de dérivation GF: Single-point latch lock with top locking / bimetallic plate SF: Panic strike box with locking point at the top only, optionally with off-set lock	3000 x 3000 mm 2419 x 3168 mm	2450 x 2500 mm 2440 x 2610 mm
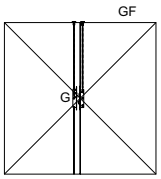 GF: Einfallenschloss mit Obenverriegelung/Bimetallasche SF: Panik-Gegenkasten mit Verriegelung nach oben und nach unten, wahlweise mit Umlenkschloss GF: Serrure à un point avec verrouillage supérieur / languette bimétal SF: Contre-bascule panique avec verrouillage vers le haut et le bas, au choix avec verrou de dérivation GF: Single-point latch lock with top locking / bimetallic plate SF: Panic strike box with locking point at the top and bottom, optionally with off-set lock	3000 x 3000 mm 2419 x 3168 mm	2450 x 2500 mm 2440 x 2610 mm

Hinweis verblechte Ausführung:
Die abgebildeten Tabellen gelten nicht für verblechte Ausführungen. Für passende Verriegelungsvarianten und Abmessungen bei verblechten Anwendungen, vgl. Kapitel «Beschläge-Übersicht» auf Seite 1-50 ff.

GF: Gangflügel
SF: Standflügel

Note sur l'exécution tôlée:
Les tableaux illustrés ne sont pas valables pour les exécutions tôlées. Pour les variantes de verrouillage et les dimensions adaptées aux applications tôlées, voir le chapitre «Sommaire des ferrures» à la page 1-50 et suivantes.

GF: Vantail de service
SF: Vantail semi-fixe

Note on sheet metal clad versions:
The tables shown do not apply to sheet metal clad versions. For suitable locking options and dimensions for sheet metal clad applications, see chapter «Summary of fittings» on page 1-50 and following.

GF: Access leaf
SF: Secondary leaf

ift Rosenheim
Notifizierte Produktzertifizierungsstelle
13-003089-PR02
17.07.2020
Notified Body 0757

Verriegelungsvarianten der zweiflügeligen Türe **Variantes de verrouillage des portes à deux vantaux** **Locking options for double-leaf doors**	**max. Lichte Durchgang (bxh)** **Hauteur libre de passage** **max. (lxh)** **max. clearance height (wxh)** **Stahl Acier Steel**	**max. Lichte Durchgang (bxh)** **Hauteur libre de passage** **max. (lxh)** **Clearance height (wxh)** Rostfrei
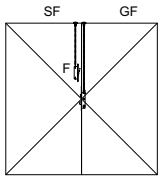 GF: Einfallenschloss mit Obenverriegelung/Bimetalllasche SF: Falztreibriegel mit Verriegelung nach oben GF: Serrure à un point avec verrouillage supérieur / languette bimétal SF: Bascule à mortaiser avec verrouillage vers le haut GF: Single-point latch lock with top locking/bimetallic plate SF: Rebate shoot bolt with locking point at the top only	3000 x 3000 mm 2419 x 3168 mm	2450 x 2500 mm 2440 x 2610 mm
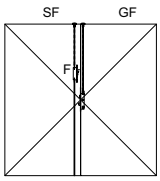 GF: Einfallenschloss mit Obenverriegelung/Bimetalllasche SF: Falztreibriegel mit Verriegelung nach oben und unten GF: Serrure à un point avec verrouillage supérieur / languette bimétal SF: Bascule à mortaiser avec verrouillage vers le haut et le bas GF: Single-point latch lock with top locking/bimetallic plate SF: Espagnolette with locking point at the top and bottom	3000 x 3000 mm 2419 x 3168 mm	2450 x 2500 mm 2440 x 2610 mm
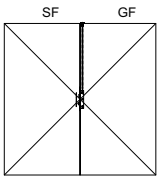 GF: Einfallenschloss mit Obenverriegelung/Bimetalllasche SF: ohne GF: Serrure à un point avec verrouillage supérieur / languette bimétal SF: sans GF: Single-point latch lock with top locking/bimetallic plate SF: without	3000 x 3000 mm 2419 x 3168 mm	2450 x 2500 mm 2440 x 2610 mm

Hinweis verblechte Ausführung:
Die abgebildeten Tabellen gelten nicht für verblechte Ausführungen. Für passende Verriegelungsvarianten und Abmessungen bei verblechten Anwendungen, vgl. Kapitel «Beschläge-Übersicht» auf Seite 1-50 ff.

GF: Gangflügel
SF: Standflügel

Note sur l'exécution tôlée:
Les tableaux illustrés ne sont pas valables pour les exécutions tôlées. Pour les variantes de verrouillage et les dimensions adaptées aux applications tôlées, voir le chapitre «Sommaire des ferrures» à la page 1-50 et suivantes.

GF: Vantail de servi
SF: Vantail semi-fix

Note on sheet metal clad versions:
The tables shown do not apply to sheet metal clad versions. For suitable locking options and dimensions for sheet metal clad applications, see chapter «Summary of fittings» on page 1-50 and following.

GF: Access leaf
SF: Secondary leaf

ift Rosenheim
Notifizierte Produktzertifizierungsstelle
13-003089-PR02
17.07.2020
Notified Body 0757

Verriegelungsvarianten der zweiflügeligen Türe **Variantes de verrouillage des portes à deux vantaux** **Locking options for double-leaf doors**	**max. Lichte Durchgang (bxh)** **Hauteur libre de passage** **max. (lxh)** **max. clearance height (wxh)**	**max. Lichte Durchgang (bxh)** **Hauteur libre de passage** **max. (lxh)** **Clearance height (wxh)**
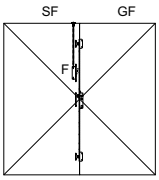 GF: Mehrfachverriegelungs-Schloss (selbstverriegelnd) SF: Kantenbascule mit Verriegelung nur nach oben GF: Serrure à verrouillage multiple (à autoverrouillage) SF: Verrou à entailler à bascule avec verrouillage uniquement vers le haut GF: Multi-point lock (self-locking) SF: Espagnolette with locking point at the top only	3000 x 3000 mm 2419 x 3168 mm	2450 x 2500 mm 2440 x 2610 mm
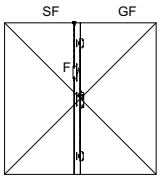 GF: Mehrfachverriegelungs-Schloss (selbstverriegelnd) SF: Kantenbascule mit Verriegelung nach oben und unten GF: Serrure à verrouillage multiple (à autoverrouillage) SF: Verrou à entailler à bascule avec verrouillage vers le haut et le bas GF: Multi-point lock (self-locking) SF: Espagnolette with locking point at the top and bottom	3000 x 3000 mm 2419 x 3168 mm	2450 x 2500 mm 2440 x 2610 mm
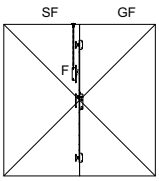 GF: Mehrfachverriegelungs-Schloss (selbstverriegelnd) SF: Falztreibriegel mit Verriegelung nur nach oben GF: Serrure à verrouillage multiple (à autoverrouillage) SF: Verrou à entailler à bascule avec verrouillage uniquement vers le haut GF: Multi-point lock (self-locking) SF: Espagnolette with locking point at the top only	3000 x 3000 mm 2419 x 3168 mm	2450 x 2500 mm 2440 x 2610 mm

Hinweis verblechte Ausführung:
Die abgebildeten Tabellen gelten nicht für verblechte Ausführungen. Für passende Verriegelungsvarianten und Abmessungen bei verblechten Anwendungen, vgl. Kapitel «Beschläge-Übersicht» auf Seite 1-50 ff.

GF: Gangflügel
SF: Standflügel

Note sur l'exécution tôlée:
Les tableaux illustrés ne sont pas valables pour les exécutions tôlées. Pour les variantes de verrouillage et les dimensions adaptées aux applications tôlées, voir le chapitre «Sommaire des ferrures» à la page 1-50 et suivantes.

GF: Vantail de service
SF: Vantail semi-fixe

Note on sheet metal clad versions:
The tables shown do not apply to sheet metal clad versions. For suitable locking options and dimensions for sheet metal clad applications, see chapter «Summary of fittings» on page 1-50 and following.

GF: Access leaf
SF: Secondary leaf

ift Rosenheim
Notifizierte Produktzertifizierungsstelle
13-003089-PR02
17.07.2020
Notified Body 0757

Verriegelungsvarianten der zweiflügeligen Türe **Variantes de verrouillage des portes à deux vantaux** **Locking options for double-leaf doors**	**max. Lichte Durchgang (bxh)** **Hauteur libre de passage** **max. (lxh)** **max. clearance height (wxh)**	**max. Lichte Durchgang (bxh)** **Hauteur libre de passage** **max. (lxh)** **Clearance height (wxh)**
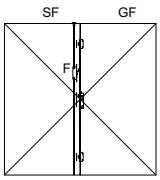 GF: Mehrfachverriegelungs-Schloss (selbstverriegelnd) SF: Falztreibriegel mit Verriegelung nach oben und unten GF: Serrure à verrouillage multiple (à autoverrouillage) SF: Bascule à mortaiser avec verrouillage vers le haut et le bas GF: Multi-point lock (self-locking) SF: Espagnolette with locking point at the top and bottom	3000 x 3000 mm 2419 x 3168 mm	2450 x 2500 mm 2440 x 2610 mm
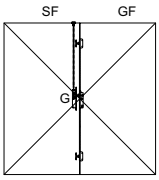 GF: Mehrfachverriegelungs-Schloss (selbstverriegelnd) SF: Panik-Gegenkasten mit Verriegelung nur nach oben, wahlweise mit Umlenkschloss GF: Serrure à verrouillage multiple (à autoverrouillage) SF: Contre-bascule panique avec verrouillage uniquement vers le haut, au choix avec verrou de dérivation GF: Multi-point lock (self-locking) SF: Panic strike box with locking point at the top only, optionally with off-set lock	3000 x 3000 mm 2419 x 3168 mm	2450 x 2500 mm 2440 x 2610 mm
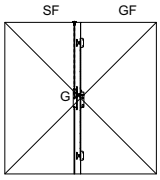 GF: Mehrfachverriegelungs-Schloss (selbstverriegelnd) SF: Panik-Gegenkasten mit Verriegelung nach oben und nach unten, wahlweise mit Umlenkschloss GF: Serrure à verrouillage multiple (à autoverrouillage) SF: Contre-bascule panique avec verrouillage vers le haut et le bas, au choix avec verrou de dérivation GF: Multi-point lock (self-locking) SF: Panic strike box with locking point at the top and bottom, optionally with off-set loc	3000 x 3000 mm 2419 x 3168 mm	2450 x 2500 mm 2440 x 2610 mm

Hinweis verblechte Ausführung:
Die abgebildeten Tabellen gelten nicht für verblechte Ausführungen. Für passende Verriegelungsvarianten und Abmessungen bei verblechten Anwendungen, vgl. Kapitel «Beschläge-Übersicht» auf Seite 1-50 ff.

GF: Gangflügel
SF: Standflügel

Note sur l'exécution tôlée:
Les tableaux illustrés ne sont pas valables pour les exécutions tôlées. Pour les variantes de verrouillage et les dimensions adaptées aux applications tôlées, voir le chapitre «Sommaire des ferrures» à la page 1-50 et suivantes.

GF: Vantail de servi
SF: Vantail semi-fix

Note on sheet metal clad versions:
The tables shown do not apply to sheet metal clad versions. For suitable locking options and dimensions for sheet metal clad applications, see chapter «Summary of fittings» on page 1-50 and following.

GF: Access leaf
SF: Secondary leaf

ift Rosenheim
Notifizierte Produktzertifizierungsstelle
13-003089-PR02
17.07.2020
Notified Body 0757

Brandschutzglas **Vitrage de protection incendie** **Fire-resistant glass**	**Glastyp** **Type de verre** **Type of glass**	**Stärke** **Épaisseur** **Thickness**	**Max. Breite** **Largeur max.** **Max. width**	**Max. Höhe** **Hauteur max.** **Max. height**	**Fläche** **Surface** **Area**
Pilkington Deutschland AG	Brandschutz-Sicherheitsglas gemäss EN 14449:		Türflügel / Vantail de porte / Door leaf		
			1136 mm	2483 mm	2.82 m²
	Pyrostop 30-10	≥ 15 mm	Oberlicht / Imposte / Top light		
	Pyrostop 30-12	≥ 16 mm			
	Pyrostop 30-20	≥ 18 mm	1136 mm 2576 mm	2483 mm 521 mm	2.82 m² 1.34 m²
	Pyrostop 30-22	≥ 20 mm			
			Seitenteil / Partie latérale / Side light		
	Brandschutzglas mit Widerstand gegen manuellen Angriff (EN 356: P2A, P3A, P4A, P5A; EN 356: P6B, P7B, P8B)		1136 mm	2483 mm	2.82 m²
	Pyrostop 30-20 (+P3A/P4A/P5A/P6B)	≥ 18 mm			
	Pyrostop 30-22 (+P3A/P4A/PA/P6B)	≥ 20 mm			
	zulässig: Foliendicke ≤ 3,04 mm sowie Beschichtungen (Coating)				
	Brandschutz-Sicherheitsglas gemäss EN 14449:		Türflügel / Vantail de porte / Door leaf		
			1519 mm	2760 mm	3.52 m²
	Pyrostop 30-101	≥ 16 mm	Seitenteil / Oberlicht Partie latérale / Imposte Side light / Top light		
	Pyrostop 30-102	≥ 18 mm			
	zulässig: Foliendicke ≤ 3,04 mm sowie Beschichtungen (Coating)		1680 mm 2834 mm	3000 mm 1680 mm	5.08 m² 4.00 m²
	2-fach/3-fach Brandschutz-Isolierglas nach EN 1279:		Türflügel / Vantail de porte / Door leaf		
			1136 mm	2483 mm	2.82 m²
	Pyrostop 30-15/ -16 (2-fach)	≥ 29 mm	Oberlicht / Imposte / Top light		
	Pyrostop 30-17 (2-fach)	≥ 32 mm			
	Pyrostop 30-18 + 6B-13 (2-fach)	≥ 32 mm	1136 mm 2576 mm	2483 mm 521 mm	2.82 m² 1.34 m²
	Pyrostop 30-25/ -35 (2-fach)	≥ 32 mm			
	Pyrostop 30-26/ -36 (2-fach)	≥ 32 mm	Seitenteil / Partie latérale / Side light		
	Pyrostop 30-27/ -37 (2-fach)	≥ 35 mm	1136 mm	2483 mm	2.82 m²
	Pyrostop 30-28/ -38 (2-fach)	≥ 34 mm			
	Pyrostop 30 P6B-13 (2-fach)	≥ 40 mm			
	Pyrostop 30-17/ -18 (3-fach)	≥ 43 mm			
	Pyrostop 30-25/ -26/ -27/ -28/ -35/ -36/ -37/-38 (3-fach)	≥ 43 mm			
	zulässig auch in Kombination Widerstand gegen manuellen Angriff: Foliendicke ≤ 3,04 mm sowie Beschichtungen (Coating) Scheibenzwischenraum ≥ 6 mm				

Glasdicke in Abhängigkeit der Profiltiefe. Tragfähigkeit des Profilsystems beachten.
Épaisseur de verre selon la profondeur du profilé. Tenir compte de la capacité de charge du système de profilés.
Glass thickness depends on the profile depth. Observe the load-bearing capacity of the profile system.

ift Rosenheim
Notifizierte Produktzertifizierungsstelle
13-003089-PR02
17.07.2020
Notified Body 0757

Brandschutzglas **Vitrage de protection incendie** **Fire-resistant glass**	**Glastyp** **Type de verre** **Type of glass**	**Stärke** **Épaisseur** **Thickness**	**Max. Breite** **Largeur max.** **Max. width**	**Max. Höhe** **Hauteur max.** **Max. height**	**Fläche** **Surface** **Area**
Schott AG	Brandschutz-Sicherheitsglas gemäss EN 14449: PYRANOVA 30-S2.0 PYRANOVA 30-S2.1 Brandschutzglas mit Widerstand gegen manuellen Angriff (EN 356: P2A, P3A, P4A, P5A; EN 356: P6B, P7B, P8B) zulässig: Foliendicke ≤ 3,04 mm sowie Beschichtungen (Coating)	 ≥ 15 mm ≥ 19 mm	Türflügel / Seitenteil / Oberlicht Vantail de porte / Partie latérale / Imposte Door leaf / Side light / Top light		
			1386 mm	2811 mm	3.90 m^2
	2-fach/3-fach Brandschutz-Isolierglas nach EN 1279: ISO-PYRANOVA 30-S2.0 ISO-PYRANOVA 30-S2.1 (einschliesslich / y compris / Including 'NOVA', 'ROLL', 'SHADOW','SCREENLINE') zulässig auch in Kombination Widerstand gegen manuellen Angriff: Foliendicke ≤ 3,04 mm sowie Beschichtungen (Coating) Scheibenzwischenraum ≥ 6 mm	 ≥ 25 mm ≥ 25 mm	Türflügel / Vantail de porte / Door leaf		
			1306 mm	2892 mm	3.17 m^2
			Seitenteil / Oberlicht Partie latérale / Imposte Side light / Top light		
			1306 mm 1414 mm	2892 mm 2987 mm	3.17 m^2 3.55 m^2
Glasdicke in Abhängigkeit der Profiltiefe. Tragfähigkeit des Profilsystems beachten. **Épaisseur de verre selon la profondeur du profilé. Tenir compte de la capacité de charge du système de profilés.** **Glass thickness depends on the profile depth. Observe the load-bearing capacity of the profile system.**					

Brandschutzglas **Vitrage de protection incendie** **Fire-resistant glass**	**Glastyp** **Type de verre** **Type of glass**	**Stärke** **Épaisseur** **Thickness**	**Max. Breite** **Largeur max.** **Max. width**	**Max. Höhe** **Hauteur max.** **Max. height**	**Fläche** **Surface** **Area**
Glas Trösch AG **Zweigniederlassung** **FIRESWISS Buochs**	Brandschutz-Sicherheitsglas gemäss EN 14449: FIRESWISS FOAM 30-15 FIRESWISS FOAM 30-160 FIRESWISS FOAM 30-19 FIRESWISS FOAM 30-200 Brandschutzglas mit Widerstand gegen manuellen Angriff (EN 356: P2A, P3A, P4A, P5A; EN 356: P6B, P7B, P8B) zulässig: Foliendicke ≤ 3,04 mm sowie Beschichtungen (Coating)	 ≥ 15 mm ≥ 16 mm ≥ 19 mm ≥ 20 mm	Türflügel / Seitenteil / Oberlicht Vantail de porte / Partie latérale / Imposte Door leaf / Side light / Top light		
			1333 mm	2954 mm	3.31 m²
	2-fach/3-fach Brandschutz-Isolierglas nach EN 1279: FIRESWISS FOAM 30-15 ISO FIRESWISS FOAM 30-160 ISO FIRESWISS FOAM 30-19 ISO FIRESWISS FOAM 30-200 ISO zulässig auch in Kombination Widerstand gegen manuellen Angriff: Foliendicke ≤ 3,04 mm sowie Beschichtungen (Coating) Scheibenzwischenraum ≥ 6 mm	 ≥ 25 mm ≥ 26 mm ≥ 29 mm ≥ 30 mm	Türflügel / Seitenteil / Oberlicht Vantail de porte / Partie latérale / Imposte Door leaf / Side light / Top light		
			1493 mm	2830 mm	3.5 m²

Glasdicke in Abhängigkeit der Profiltiefe. Tragfähigkeit des Profilsystems beachten.
Épaisseur de verre selon la profondeur du profilé. Tenir compte de la capacité de charge du système de profilés.
Glass thickness depends on the profile depth. Observe the load-bearing capacity of the profile system.

Brandschutzglas **Vitrage de protection incendie** **Fire-resistant glass**	**Glastyp** **Type de verre** **Type of glass**	**Stärke** **Épaisseur** **Thickness**	**Max. Breite** **Largeur max.** **Max. width**	**Max. Höhe** **Hauteur max.** **Max. height**	**Fläche** **Surface** **Area**
AGC GLASS EUROPE SA	Brandschutz-Sicherheitsglas gemäss EN 14449: Pyrobel 16 Pyrobel 16 EG Brandschutzglas mit Widerstand gegen manuellen Angriff (EN 356: P2A, P3A, P4A, P5A; EN 356: P6B, P7B, P8B) Pyrobel 16 (+ Stratobel Security Burglary) Pyrobel 16 EG (+ Stratobel Security Burglary) zulässig: Foliendicke ≤ 3,04 mm sowie Beschichtungen (Coating)	 ≥ 17 mm ≥ 21 mm ≥ 17 mm ≥ 21 mm	Türflügel / Seitenteil / Oberlicht Vantail de porte / Partie latérale / Imposte Door leaf / Side light / Top light		
			1106 mm	2471 mm	2.7 m^2
	2-fach/3-fach Brandschutz-Isolierglas nach EN 1279: Pyrobel 16 / 16 EG DGU (2-fach, double glazing) Pyrobel 16 / 16 EG TGU (3-fach, triple glazing) zulässig auch in Kombination Widerstand gegen manuellen Angriff: Stratobel Security Burglary Foliendicke ≤ 3,04 mm sowie Beschichtungen (Coating) Scheibenzwischenraum ≥ 6 mm	 ≥ 27mm ≥ 37mm	Türflügel / Seitenteil / Oberlicht Vantail de porte / Partie latérale / Imposte Door leaf / Side light / Top light		
			1072 mm	3013 mm	3.2 m^2
Brandschutzgläser dieses Herstellers benötigen Brandschutzlaminat im Glasfalz. Les vitrages coupe-feu de ce fabricant exigent une bande de protection incendie dans la feuillure du vitrage. Fire-resistant glass from this manufacturer requires an intumescent strip in the glazing rebate.					
Glasdicke in Abhängigkeit der Profiltiefe. Tragfähigkeit des Profilsystems beachten. **Épaisseur de verre selon la profondeur du profilé. Tenir compte de la capacité de charge du système de profilés.** **Glass thickness depends on the profile depth. Observe the load-bearing capacity of the profile system.**					

Brandschutzglas **Vitrage de protection incendie** **Fire-resistant glass**	**Glastyp** **Type de verre** **Type of glass**	**Stärke** **Épaisseur** **Thickness**	**Max. Breite** **Largeur max.** **Max. width**	**Max. Höhe** **Hauteur max.** **Max. height**	**Fläche** **Surface** **Area**
Pyroguard UK Ltd	Brandschutz-Sicherheitsglas gemäss EN 14449: Pyroguard EI30 INT Pyroguard EI30 EXT	 ≥ 15 mm ≥ 19 mm	Türflügel / Seitenteil / Oberlicht Vantail de porte / Partie latérale / Imposte Door leaf / Side light / Top light		
			1333 mm 1519 mm 1663 mm	2954 mm 2832 mm 439 mm	3,31 m^2 3,62 m^2 0,6 m^2
	Brandschutz-Sicherheitsglas gemäss EN 14449: Pyroguard T-EI30/18-2	 ≥ 18 mm	Türflügel / Seitenteil / Oberlicht Vantail de porte / Partie latérale / Imposte Door leaf / Side light / Top light		
			1213 mm 985 mm	2211 mm 2485 mm	2,68 m^2 2,45 m^2
Brandschutzgläser dieses Herstellers benötigen Brandschutzlaminat im Glasfalz. Les vitrages coupe-feu de ce fabricant exigent une bande de protection incendie dans la feuillure du vitrage. Fire-resistant glass from this manufacturer requires an intumescent strip in the glazing rebate.					
Glasdicke in Abhängigkeit der Profiltiefe. Tragfähigkeit des Profilsystems beachten. **Épaisseur de verre selon la profondeur du profilé. Tenir compte de la capacité de charge du système de profilés.** **Glass thickness depends on the profile depth. Observe the load-bearing capacity of the profile system.**					

Brandschutzglas **Vitrage de protection incendie** **Fire-resistant glass**	**Glastyp** **Type de verre** **Glass type**	**Dicke** **Épaisseur** **Thickness**	**Max. Breite** **Largeur max.** **Max. width**	**Max. Höhe** **Hauteur max.** **Max. height**	**Fläche** **Surface max.** **Area**
Vetrotech **Saint-Gobain** **International**	**Brandschutz-Sicherheitsglas gemäss EN 14449** **Verre de sécurité résistant au feu conformément à EN 14449** **Fire resistant safety glass in conformance with EN 14449**		Türflügel / Ouvrant de porte / Door leaf		
	CONTRAFLAM 30 (Multifunktionen*/multifonctions*/multifunctions*)	≥ 16 mm	1555 mm	3088 mm	4.03 m²
	CONTRAFLAM 30-2 (Multifunktionen*/multifonctions*/multifunctions*)	≥ 20 mm			
	CONTRAFLAM STRUCTURE 30 (Multifunktionen*/multifonctions*/multifunctions*)	≥ 23 mm			
	Brandschutzglas mit Widerstand gegen manuellen Angriff **Verre de sécurité résistant au feu et résistant à l'attaque manuelle** **Fire resistant glass with resistance against manual attack**		Seitenteil / Oberlicht Partie latérale fixe / Imposte fixe Side light / Top light		
	CONTRAFLAM 30 STADIP PROTECT EN 356: P2A, P3A, P4A, P5A)	≥ 20 mm			
	CONTRAFLAM 30 VETROGARD (EN 356: P6B, P7B, P8B)	≥ 26 mm			
	CONTRAFLAM 30-2 STADIP PROTECT (EN 356: P2A, P3A, P4A, P5A)	≥ 24 mm			
	CONTRAFLAM 30-2 VETROGARD (EN 356: P6B, P7B, P8B)	≥ 30 mm			
	CONTRAFLAM 30-2 POLYGARD RC2-AP8 (EN 1630: RC2 Anti-Panik / Anti-panique / Anti-panic)	≥ 37 mm			
	CONTRAFLAM 30-2 POLYGARD RC3-AP12 (EN 1630: RC3 Anti-Panik / Anti-panique / Anti-panic)	≥ 42 mm			
	CONTRAFLAM STRUCTURE 30 STADIP PROTECT (EN 356: P2A, P3A, P4A, P5A)	≥ 26 mm	1555 mm 3000 mm 1752 mm	3088 mm 1129 mm 3037 mm	4.03 m² 3.39 m² 4.47 m²
	CONTRAFLAM STRUCTURE 30 VETROGARD (EN 356: P6B, P7B, P8B)	≥ 33 mm			
	2-fach/3-fach Brandschutz-Isolierglas nach EN 1279 **Double/triple vitrage isolant résistant au feu selon EN 1279** **Double/triple insulating glass unit in conformance with EN 1279**				
	CONTRAFLAM 30 IGU**:				
	CONTRAFLAM 30 CLIMALIT (2-fach / double / double)	≥ 26 mm			
	CONTRAFLAM 30 CLIMAPLUS (2-fach / double / double)	≥ 26 mm			
	CONTRAFLAM 30 CLIMATOP (3-fach / triple / triple)	≥ 44 mm			
	** Glasstärken einschliesslich maximaler Foliendicke ≤ 3.04 mm / Épaisseurs de verre, y compris épaisseur de feuille maximale ≤ 3,04 mm / Glass thicknesses including maximum foil thickness ≤ 3.04 mm				

Brandschutzgläser dieses Herstellers benötigen Brandschutzlaminat im Glasfalz.
Les vitrages coupe-feu de ce fabricant exigent une bande de protection incendie dans la feuillure du vitrage.
Fire-resistant glass from this manufacturer requires an intumescent strip in the glazing rebate.

ift Rosenheim
Notifizierte Produktzertifizierungsstelle
13-003089-PR02
17.07.2020
Notified Body 0757

*** Multifunktionen/multifonctions/multifunctions**

PLANITHERM	Wärmeschutz / isolation thermique / thermal insulation
COOL-LITE	Sonnenschutz / contrôle solaire / solar control
STADIP SILENCE	Schallschutz / affaiblissement acoustique / sound reduction
SECURIT ALARM	Alarm Glas / verre connecté à l'alarme / alarm glass
EMS STADIP	reduziert elektromagnetische Strahlung / réduire le rayonnement électromagnétique / reduce of electromagnetic radiation
SUPERCONTRYX	Röntgenschutz / protection contre les rayons X / X-ray protection
THERMOVIT	Heizglas / verre chauffant / heated glass
STADIP COLOR	farbige Folien / films de couleur / colored foils
BIOCLEAN	selbstreinigend / autonettoyant / self-cleaning
PRIVA-LITE	schaltbar transparent-opak / occultation commandée / switchable transparent-opaque
SCREEN	integrierte Jalousien / stores intégrés / integrated blinds
DIAMANT	extra weißes Glas / verre extra-clair / extra clear glass
MIRASTAR	Spionspiegel / verre chromé / spy glass
EMALIT	emalliertes Glas / verre émaillé / enameled glass
SERALIT	siebbedrucktes Glas / verre sérigraphié / screen printed glass
PICTUREiT	Digitaldruck / impression digitale / digital printing
PARSOL	eingefärbtes Glas / verre teinté dans la masse / body tinted glass
SATINOVO	mattiertes Glas / verre maté / matt glass
DECOR	Ornamentglas / verre imprimé / patterned glass
Shapes	Glasformen / vitrage de forme / glass shapes

Brandschutzglas **Vitrage de protection incendie** **Fire-resistant glass**	**Glastyp** **Type de verre** **Glass type**	**Dicke** **Épaisseur** **Thickness**	**Max. Breite** **Largeur max.** **Max. width**	**Max. Höhe** **Hauteur max.** **Max. height**	**Fläche** **Surface max.** **Area**
Schüco	**Brandschutz-Sicherheitsglas gemäss EN 14449** **Verre de sécurité résistant au feu conformément à EN 14449** **Fire resistant safety glass in conformance with EN 14449**		Türflügel / Ouvrant de porte / Door leaf		
			1555 mm	3088 mm	4.03 m^2
	SchücoFlam 30 C16	16 mm	Seitenteil / Oberlicht Partie latérale fixe / Imposte fixe Side light / Top light		
	SchücoFlam 30 C18	18 mm			
	SchücoFlam 30 C (G2) ARENA C (Listral)	17 mm			
	SchücoFlam 30 C (G3) MASTERCARRE	17 mm	1555 mm 3000 mm 1752 mm	3088 mm 1129 mm 3037 mm	4.03 m^2 3.39 m^2 4.47 m^2
	SchücoFlam 30 C (V1) SILENCE 44.2	20 mm			
	SchücoFlam 30 C (V8) SILENCE 88.2	28 mm			
	SchücoFlam 30 C (V3) 44.2 MATT	20 mm			
	SchücoFlam 30 (V3D) 44.2 MATT DIAMANT	20 mm			
	SchücoFlam 30 C (V7) SPIONSPIEGEL	17 mm			
	SchücoFlam 30 C (D4) SERALIT SATINOVO (GV-Ätzton)	17 mm			
	SchücoFlam 30 C (V2) PROTECT P2A 44.2	20 mm			
	SchücoFlam 30 C (V24) PROTECT P4A	21 mm			
	SchücoFlam 30 C (V25) PROTECT P5A	21 mm			
	SchücoFlam 30 C (V26) PROTECT P6B	26 mm			

Brandschutzgläser dieses Herstellers benötigen Brandschutzlaminat im Glasfalz.
Les vitrages coupe-feu de ce fabricant exigent une bande de protection incendie dans la feuillure du vitrage.
Fire-resistant glass from this manufacturer requires an intumescent strip in the glazing rebate.

Brandschutzglas **Vitrage de protection incendie** **Fire-resistant glass**	**Glastyp** **Type de verre** **Glass type**	**Dicke** **Épaisseur** **Thickness**	**Max. Breite** **Largeur max.** **Max. width**	**Max. Höhe** **Hauteur max.** **Max. height**	**Fläche** **Surface max.** **Area**
Schüco	**2-fach/3-fach Brandschutz-Isolierglas nach EN 1279** **Double/triple vitrage isolant résistant au feu conformément à EN 1279** **Double/triple insulating glass unit in conformance with EN 1279**		Türflügel Ouvrant de porte Door leaf		
	SchücoFlam 30 ISO C (I4) // SEC 6	32 mm	1555 mm	3088 mm	4.03 m^2
	SchücoFlam 30 ISO C (IW10) // WS	32 mm	Seitenteil / Oberlicht Partie latérale fixe / Imposte fixe Side light / Top light		
	SchücoFlam 30 ISO C (IW14) // WS	32 mm			
	SchücoFlam 30 ISO C (IW10M) // WS	36 mm			
	SchücoFlam 30 ISO C (IW13) // WS	38 mm	1555 mm	3088 mm	4.03 m^2
	SchücoFlam 30 ISO C (IS21) // SS	32 mm	3000 mm	1129 mm	3.39 m^2
	SchücoFlam 30 ISO C (IS23) // SS	32 mm	1752 mm	3037 mm	4.47 m^2
	SchücoFlam 30 ISO C (IS22) // SS	38 mm			
	SchücoFlam 30 ISO C (I6M) // P1A MATT	33 mm			
	SchücoFlam 30 ISO C (I6) // P2A 44.2	33 mm			
	SchücoFlam 30 ISO C (I8) // P2A SI 44.2	33 mm			
	SchücoFlam 30 ISO C (I11) // P2A SI 44.2	41 mm			
	SchücoFlam 30 ISO C (IW27) // P2A SI 44.2 WS	35 mm			
	SchücoFlam 30 ISO C (IW28) // P2A SI 44.2 WS	41 mm			
	SchücoFlam 30 ISO C (IW29) // P2A SI 44.2 WS	41 mm			
	SchücoFlam 30 ISO C (IW10A) P2A 44.2 // WS	34 mm			
	SchücoFlam 30 ISO C (IW15A) P2A 44.2 // WS	34 mm			
	SchücoFlam 30 ISO C (IW14A) P2A 44.2 // WS	36 mm			
	SchücoFlam 30 ISO C (IW13A) P2A 44.2 // WS	42 mm			
	SchücoFlam 30 ISO C (IW10) P2A SI 44.2 // WS	34 mm			
	SchücoFlam 30 ISO C (IW15) P2A SI 44.2 // WS	36 mm			
	SchücoFlam 30 ISO C (IW13) P2A SI 44.2 // WS	42 mm			
	SchücoFlam 30 ISO-3 C (IW52) // // WS (Triple)	48 mm			
	SchücoFlam 30 ISO-3 C (IW51) // // WS (Triple)	52 mm			
	// = Scheibenzwischenraum / Espaceur / Spacer				

Brandschutzgläser dieses Herstellers benötigen Brandschutzlaminat im Glasfalz.
Les vitrages coupe-feu de ce fabricant exigent une bande de protection incendie dans la feuillure du vitrage.
Fire-resistant glass from this manufacturer requires an intumescent strip in the glazing rebate.

Paneele **Panneaux** **Panels**	**Typ** **Type** **Type**	**Stärke** **Épaisseur** **Thickness**	**Max. Breite** **Largeur max.** **Max. width**	**Max. Höhe** **Hauteur max.** **Max. height**	**Bemerkungen** **Remarques** **Comments**
Gipskarton-Brandschutzplatten Panneaux coupe-feu en placoplâtre Plasterboard fire-resistant panels	EN 520 Typ F	≥ 25 mm	1531 mm	2743 mm	ein- bis dreilagig, bei einlagigen Platten ohne Stoss, bei mehrlagigen Platten ein vertikaler Stoss (versetzt) Une à trois couches, pour les panneaux à une couche sans jointure, pour les panneaux multi-couches une jointure verticale (décalé) One to three layers, without joint for single-layer panels, one vertical joint for multi-layer panels (offset)
Promatect-H-Brandschutzplatten Panneaux coupe-feu Promatect-H Promatect-H fire-resistant panels	-	> 3 x 8 mm	1531 mm	2743 mm	drei- bis fünflagig ohne oder mit einem vertikalen Stoss (versetzt) trois à cinq couches, sans ou avec une jointure verticale (décalé) Three to five layers, with or without a vertical joint (offset)
Bei allen Paneeltypen ist Brandschutzlaminat im Glasfalz erforderlich. Paneeldicke in Abhängigkeit der Profiltiefe. Tragfähigkeit des Profilsystems beachten. La pose d'une bande antifeu dans la feuillure de verre est nécessaire pour tous les types de panneaux. Épaisseur de panneau selon la profondeur du profilé. Tenir compte de la capacité de charge du système de profilés. An intumescent strip is required in the glazing rebate for all panel types. Panel thickness depends on the profile depth. Observe the load-bearing capacity of the profile system.					

Beplankungen der opaken Füllungen **Panneautage des remplissages opaques** **Boarding of the opaque infills**	
Alublech Tôle aluminium Aluminium sheet	d = 1,15 mm - 1,5 mm
Stahlblech Tôle acier Sheet steel	d = 0,75 mm - 1,5 mm

Rauchschutzglas Verre pare-fumée Smoke protection glass	Stärke Épaisseur Thickness	Klassifizierung Classification Classification	Min. Abmessung Dimension min. Min. dimension	Max. Abmessung Dimension max. Max. dimension
Einscheiben-Sicherheitsglas (ESG) Verre de sécurité trempé (ESG) Toughened safety glass (TSG)	≥ 6 mm	S_{200}	250 x 250 mm	Keine Einschränkungen Non limité Unrestricted
	≥ 5.4 mm	S_a	250 x 250 mm	Keine Einschränkungen Non limité Unrestricted
Teilvorgespanntes Glas (TVG) Verre en partie précontraint (TVG) Heat-strengthened glass (HSG)	≥ 6 mm	S_{200}	250 x 250 mm	Keine Einschränkungen Non limité Unrestricted
	≥ 5.4 mm	S_a	250 x 250 mm	Keine Einschränkungen Non limité Unrestricted
Verbundsicherheitsglas (VSG) Verre de sécurité feuilleté (VSG) Laminated safety glass (LSG)	≥ 6 mm	S_{200}	250 x 250 mm	Keine Einschränkungen Non limité Unrestricted
	≥ 5.4 mm	S_a	250 x 250 mm	Keine Einschränkungen Non limité Unrestricted
Mehrscheibenisolierglas (IGU) aus Float-Scheiben Vitrage isolant multi-vitres (IGU), à partir d'un vitrage float Multiple pane insulating glass unit (IGU) made from float glass panes	≥ 5.4 mm	S_a	250 x 250 mm	Keine Einschränkungen Non limité Unrestricted
Mehrscheibenisolierglas (IGU) aus ESG-Scheiben Vitrage isolant multi-vitres (IGU), à partir d'un vitrage ESG Multiple pane insulating glass unit (IGU) made from TSG panes	≥ 6 mm	S_{200}	250 x 250 mm	Keine Einschränkungen Non limité Unrestricted
Brandschutzglas (unabhängig der Klassifizierung E, EW, EI) Verre coupe-feu (indépendamment de la classification E, EW, EI) Fire-resistant glass (irrespective of E, EW, EI classification)	≥ 6 mm	S_{200}	250 x 250 mm	Keine Einschränkungen Non limité Unrestricted
	≥ 5.4 mm	S_a	250 x 250 mm	Keine Einschränkungen Non limité Unrestricted
Glasdicke in Abhängigkeit der Profiltiefe. Tragfähigkeit des Profilsystems beachten. Épaisseur de verre selon la profondeur du profilé. Tenir compte de la capacité de charge du système de profilés. Glass thickness depends on the profile depth. Observe the load-bearing capacity of the profile system.				

Zulässige Materialien für Glasauflager und Glasklötze **Matériaux admissibles pour supports et cales de vitrage** **Permissible materials for glass supports and glazing blocks**	
Innenanwendung Application en intérieure Internal use	Glasfaserverstärkter Kunststoff (GFK), Gipsfaser-Platten (z.B. Fermacell) , Promatect-H, Hartholz Plastique renforcé à la fibre de verre (PRV), plaques fibres-gypse (par ex. Fermacell), Promatect-H, bois dur Glass fibre-reinforced plastic (GRP), glass fibre panels (e.g. Fermacell), Promatect-H, hard wood
Aussenanwendung Application en extérieur External use	Glasfaserverstärkter Kunststoff (GFK) Plastique renforcé à la fibre de verre (PRV) Glass fibre-reinforced plastic (GRP)

Dekorative Beschichtungen und Laminate **Revêtements et stratifiés décoratifs** **Decorative coatings and laminates**			
Art der Beschichtung Type de revêtement Type of coating	Dicke Épaisseur Thickness	Befestigung / Anbringung Fixation / pose Mounting / attachment	Gültig für Valable pour Valid for
Mitteldicke Faserplatten (MDF) nach EN 622-5, Brandverhaltensklasse ≥ D-S2-d0 (nach EN 13501) Panneaux de fibre d'épaisseur moyenne (MDF) selon EN 622-5, classe de comportement au feu ≥ D-S2-d0 (selon EN 13501) Medium-density fibreboards (MDF) in accordance with EN 622-5, fire classification ≥ D-S2-d0 (in accordance with EN 13501)	d ≤ 20 mm	Mechanisch befestigt Im Türfalz umlaufend Brandschutzlaminat einsetzen. Fixé mécaniquement Utiliser une bande protection-incendie sur le pourtour de la feuillure de la porte. Fixed mechanically Insert the fire protection laminate all the way round in the door rebate.	EI30 S_a S_{200}
Holzwerkstoffplatten (OSB, HDF, Spanplatten), Brandverhaltensklasse ≥ D-S2-d0 (nach EN 13501) Panneaux de particules (OSB, HDF, panneaux d'aggloméré, classe de comportement au feu ≥ D-S2-d0 (selon EN 13501) Timber panels (OSB, HDF, particle boards), fire classification ≥ D-S2-d0 (in accordance with EN 13501)	d ≤ 20 mm	Mechanisch befestigt Im Türfalz umlaufend Brandschutzlaminat einsetzen. Fixé mécaniquement Utiliser une bande protection-incendie sur le pourtour de la feuillure de la porte. Fixed mechanically Insert the fire protection laminate all the way round in the door rebate.	EI30 S_a S_{200}
Laminate und Holzfurniere Stratifiés et contreplaqués en bois Laminates and wood veneers	d ≤ 1.5 mm	Keine Einschränkung Pas de restriction No restriction	EI30 S_a S_{200}
	d ≤ 20 mm	Mechanisch befestigt Im Türfalz umlaufend Brandschutzlaminat einsetzen. Fixé mécaniquement Utiliser une bande protection-incendie sur le pourtour de la feuillure de la porte. Fixed mechanically Insert the fire protection laminate all the way round in the door rebate.	
ESG- / VSG-Scheibe Trempé de sécurité TSG pane	Dicke: keine Einschränkung Épaisseur: pas de restriction Thickness: no restriction	Geklebt oder mechanisch befestigt Collé ou fixé mécaniquement Stuck or fixed mechanically	EI30 S_a S_{200}
Verbleiung: einseitige Belegung / Beschichtung mit Blei Plombage: pose/revêtement unilatéral avec du plomb Lead coating: one-sided coating with lead	Schichtdicke ≤ 0.5 mm Épaisseur de couche ≤ 0,5 mm Coating thickness ≤ 0.5 mm	Aufschmelzen, Tauchen, Diffusion, Diffundieren, Zementieren o.ä. Fusion, trempage, diffusion, cémentation, etc. Fusing, submerging, diffusion, cementing etc.	EI30 S_a S_{200}

ift Rosenheim
Notifizierte Produktzertifizierungsstelle
13-003089-PR02
17.07.2020
Notified Body 0757

Befestigung der Glashalteleisten in der Brandklasse EI30

Fixation des parcloses dans la classe de résistance au feu EI30

Fixing of the glazing beads for fire-resistance class EI30

Anwendung Application Use	Werkstoff Matériau Material	Befestigungs-art Type de fixation Fixing type	max. Abstand Distance max. max. Distance	Randabstand Distance périmétrique Distance from edge	Zusatzmassnahme Mesure supplémentaire Additional measure
Standard	Stahl Acier Steel	geklipst clipsé clip-on	250 mm	60 +/-20 mm	Keine Glasleistensicherung erforderlich, ausser bei Einsatz der Glasleisten 402.136 und 402.141 ist eine Sicherungsschraube in der Mitte (L/2) zu setzen. Pas de blocage de parclose nécessaire, sauf en cas d'utilisation des parcloses 402.136 et 402.141. Il faut alors placer une vis de blocage au milieu (L/2). Glazing beads do not need to be secured, except when using glazing beads 402.136 and 402.141. A securing screw must then be positioned in the middle (L/2).
Standard	Rostfrei	geklipst clipsé clip-on	250 mm		Sicherungsschraube bei vertikal eingesetzten Glasleisten in der Mitte (L/2) Vis de blocage pour des parcloses à pose verticale au milieu (L/2) Securing screw for glazing beads installed vertically in the centre (L/2)
Standard	Stahl Acier Steel + Rostfrei	geschraubt vissé screw-on	500 mm		-
RC3	Stahl Acier Steel + Rostfrei	geklipst clipsé clip-on	250 mm		Sicherungsschrauben an den Glasleisten in der Mitte (L/2), sowie an beiden Enden (max. Abstand 80 mm) Vis de blocage sur les parcloses au milieu (L/2) et aux deux extrémités (écart max. 80 mm) Securing screws on the glazing beads in the centre (L/2), as well as on both ends (max. distance 80 mm)
RC3	Stahl Acier Steel + Rostfrei	geschraubt vissé screw-on	300 mm		-

Zulässige alternative Glasleistenvarianten:
Rohr aus Stahl oder Edelstahl Höhe 20-30 mm, Tiefe 8-35 mm, Materialstärke 1,5-3 mm
Winkelblech aus Stahl oder Edelstahl Höhe 12-30 mm, Tiefe 8-35 mm, Materialstärke 1,5-2 mm
Stahlflach aus Stahl oder Edelstahl Glasabdeckung 20-30 mm, Höhe 40-72.5 mm, Materialstärke 3 mm

Variantes de parclose alternatives admissibles:
Tube en acier ou acier inoxydable hauteur 20-30 mm, profondeur 8-35 mm, épaisseur de matériau 1,5-3 mm
Cornière en acier ou acier inoxydable hauteur 12-30 mm, profondeur 8-35 mm, épaisseur de matériau 1,5-2 mm
Plat en acier ou en acier inoxydable recouvrement du verre 20-30 mm, profondeur 40-72,5 mm, épaisseur de matériau 3 mm

Permitted alternative glazing bead options:
Tube made from steel or stainless steel, height 20-30 mm, depth 8-35 mm, material thickness 1.5-3 mm
Bracket plate made from steel or stainless steel, height 12-30 mm, depth 8-35 mm, material thickness 1.5-2 mm
Steel flat made from steel or stainless steel, glass cover 20-30 mm, height 40-72.5 mm, material thickness 3 mm

Befestigung der Glashalteleisten in den Brandklassen EI60 und EI90

Fixation des parcloses dans les classes de résistance au feu EI60 et EI90

Fixing of the glazing beads for fire-resistance classes EI60 and EI90

Anwendung Application Use	Werkstoff Matériau Material	Befestigungsart Type de fixation Fixing type	max. Abstand Distance max. max. Distance	Randabstand Distance périmétrique Distance from edge	Zusatzmassnahme Mesure supplémentaire Additional measure
Standard	Stahl Acier Steel	geklipst clipsé clip-on	250 mm	60 +/-20 mm	Keine Glasleistensicherung erforderlich, ausser bei Einsatz der Glasleisten 402.136 und 402.141 ist eine Sicherungsschraube in der Mitte (L/2) zu setzen. Pas de blocage de parclose nécessaire, sauf en cas d'utilisation des parcloses 402.136 et 402.141. Il faut alors placer une vis de blocage au milieu (L/2). Glazing beads do not need to be secured, except when using glazing beads 402.136 and 402.141. A securing screw must then be positioned in the middle (L/2).
Standard	Rostfrei Inox Stainless Steel	geklipst clipsé clip-on	250 mm		Sicherungsschraube bei vertikal eingesetzten Glasleisten in der Mitte (L/2) Vis de blocage pour des parcloses à pose verticale au milieu (L/2) Securing screw for glazing beads installed vertically in the centre (L/2)
Standard	Stahl Acier Steel Rostfrei Inox Stainless Steel	geschraubt vissé screw-on	500 mm		-

Zulässige alternative Glasleistenvarianten:
Rohr aus Stahl oder Edelstahl Höhe 20-30 mm, Tiefe 8-35 mm, Materialstärke 1,5-3 mm
Winkelblech aus Stahl oder Edelstahl Höhe 12-30 mm, Tiefe 8-35 mm, Materialstärke 1,5-2 mm
Stahlflach aus Stahl oder Edelstahl Glasabdeckung 20-30 mm, Höhe 40-72.5 mm, Materialstärke 3 mm

Variantes de parclose alternatives admissibles:
Tube en acier ou acier inoxydable hauteur 20-30 mm, profondeur 8-35 mm, épaisseur de matériau 1,5-3 mm
Cornière en acier ou acier inoxydable hauteur 12-30 mm, profondeur 8-35 mm, épaisseur de matériau 1,5-2 mm
Plat en acier ou en acier inoxydable recouvrement du verre 20-30 mm, profondeur 40-72,5 mm, épaisseur de matériau 3 mm

Permitted alternative glazing bead options:
Tube made from steel or stainless steel, height 20-30 mm, depth 8-35 mm, material thickness 1.5-3 mm
Bracket plate made from steel or stainless steel, height 12-30 mm, depth 8-35 mm, material thickness 1.5-2 mm
Steel flat made from steel or stainless steel, glass cover 20-30 mm, height 40-72.5 mm, material thickness 3 mm

Falzluft — Jeu de feuillure — Rebate space

Falzluft Brandschutztüren **Jeu de feuillure portes coupe-feu** **Rebate space for fire doors**	**Anwendung** **Application** **Use**	**Toleranzbereich** **Plage de tolérance** **Tolerance range**
Türfalz Feuillure de porte Door rebate	Standard	10 +2/-1 mm
Türfalz Feuillure de porte Door rebate	RC3 / WK3	10 +/-1 mm
Glasfalz Feuillure de verre Glazing rebate	Standard EI30 Standard EI60 / EI90	7 +/-1 mm 6 +/-1 mm
Glasfalz Feuillure de verre Glazing rebate	RC3 / WK3	4 +0/-1 mm
Schwellenbereich Zone de seuil Threshold area	S_{200} / S_a / RC3 / WK3	8 +2/-4 mm

Abdichtung der Fugen — Colmatage des joints — Joints sealed

Anwendung **Application** **Use**	**Abdichtung der Fugen mit Silikon zwingend erforderlich** **Colmatage des joints avec du silicone impérativement nécessaire** **Joints must be sealed with silicone**	**Standard-Silikon** **Silicone standard** **Standard silicone**	**Brandschutz-Silikon B2** **Silicone coupe-feu B2** **Fire-resistant silicone B2**
S200 / Sa	Ja/Oui/Yes	X	
EI30/EI60/EI90 + S200 / Sa	Ja/Oui/Yes	X	
EI30/EI60/EI90	Nein/Non/No	X	
EW30/EW60/EW90 + S200 / Sa	Ja/Oui/Yes		X
EW30/EW60/EW90	Nein/Non/No		X
E30/E60/E90 + S200 / Sa	Ja/Oui/Yes		X
E30/E60/E90	Nein/Non/No		X
Max. Fugenbreite zur Tragkonstruktion Largeur de joint max. de la construction porteuse Max. joint width for load-bearing structure		<= 30 mm	
Einstellung der Bänder und Türschliesser ist der entsprechenden Montagebroschüre zu entnehmen Le réglage des paumelles et des ferme-porte est indiqué dans la brochure de montage concernée. For information on adjusting the hinges and door closers, see the corresponding installation brochure.			

Verglasungstabelle Trockenverglasung
Tableau de vitrage à sec
Glazing table dry glazing

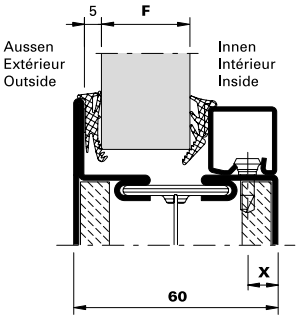

Dichtung Joint Weatherstrip	Aussen Extérieur Outside	Innen Intérieur Inside							
	455.027 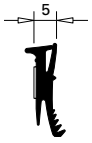	455.028 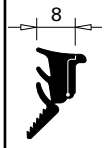	455.028 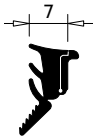	455.028 	455.029 	455.029 	X	Glasleisten Parcloses Glazing beads	
Verglasung **F** Vitrage **F** Glazing **F**	5		15	16	17	18	9	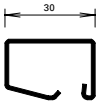	402.130 Z 402.530
		19	20	21	22	23	9	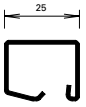	402.125 Z 402.525
		24	25	26	27	28	9	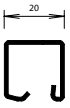	402.120 Z 402.520
		29	30	31	32	33	9		402.115 Z 402.515
				34	35	36	7		402.112 Z

ift Rosenheim
Notifizierte Produktzertifizierungsstelle
13-003089-PR02
17.07.2020
Notified Body 0757

Verglasungstabelle Trockenverglasung
Tableau de vitrage à sec
Glazing table dry glazing

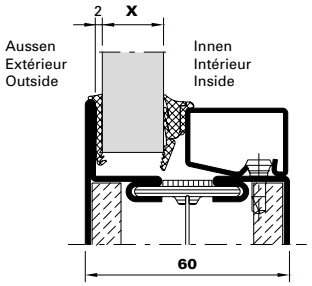

Dichtung Joint Weatherstrip	Aussen Extérieur Outside	Innen Intérieur Inside						
	455.053 	455.028 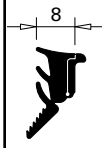	455.028 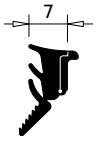	455.028 	455.029 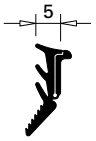	455.029 	x	Glasleisten Parcloses Glazing beads
Verglasung **F** Vitrage **F** Glazing **F**	2				15	16	9	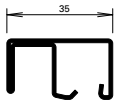 402.136 Z*
		17	18	19	20	21	9	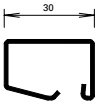 402.130 Z
		22	23	24	25	26	9	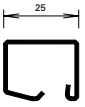 402.125 Z
		27	28	29	30	31	9	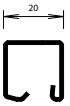 402.120 Z
		32	33	34	35	36	9	 402.115 Z
				37	38	39	7	 402.112 Z

* 555.021
Füllelement-Sicherung erforderlich
Sécurité d'élément de remplissage nécessaire
Infill unit fixing required

Verglasungstabelle Trockenverglasung
Tableau de vitrage à sec
Glazing table dry glazing

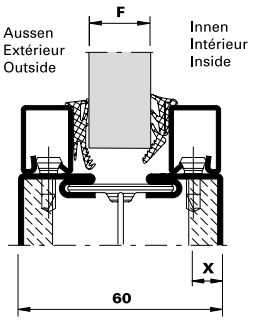

Dichtung Joint Weatherstrip		Aussen Extérieur Outside	Innen Intérieur Inside						
	Glasleisten Parcloses Glazing beads	455.027	455.028	455.028	455.028	455.029	455.029	X	Glasleisten Parcloses Glazing beads
Verglasung F Vitrage F Glazing F	402.120 Z 402.520	5				15	16	9	402.115 Z 402.515
	402.115 Z 402.515		17	18	19	20	21	9	402.115 Z 402.515
	402.115 Z				22			9	402.112 Z
	402.112 Z		23	24	25	26	27	7	402.112 Z

Verglasungstabelle mit Dichtungsband 17/20 mm
Tableau de vitrage avec bande d'étanchéité 17/20 mm
Glazing table with distance strip 17/20 mm

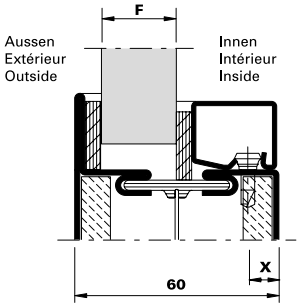

Fugenbreite (mm) Largeur du joint (mm) Width of joint (mm)	Aussen Extérieur Outside	Innen Intérieur Inside	Aussen Extérieur Outside	Innen Intérieur Inside		
	451.028 **451.038** **451.025** **451.035**	**451.028** **451.038** **451.025** **451.035**	**451.028** **451.038** **451.025** **451.035**	**451.027** **451.037** **451.024** **451.034**		**20 mm** **20 mm** **17 mm** **17 mm**
	6	**6**	**6**	**5**	**X**	
F	**15**		**16**		**9**	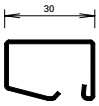 **402.130 Z** **402.530**

Verglasungstabelle mit Dichtungsband 17/20 mm
Tableau de vitrage avec bande d'étanchéité 17/20 mm
Glazing table with distance strip 17/20 mm

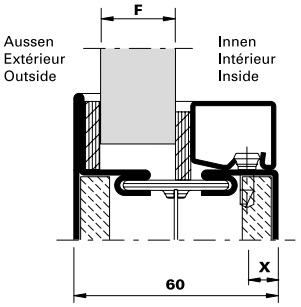

Fugenbreite (mm) Largeur du joint (mm) Width of joint (mm)	Aussen Extérieur Outside	Innen Intérieur Inside	Aussen Extérieur Outside	Innen Intérieur Inside	Aussen Extérieur Outside	Innen Intérieur Inside	Aussen Extérieur Outside	Innen Intérieur Inside	Aussen Extérieur Outside	Innen Intérieur Inside		
	451.027 451.037 451.024 451.034	451.027 451.037 451.024 451.034	451.027 451.037 451.024 451.034	451.021 451.031 451.023 451.033	451.021 451.031 451.023 451.033	451.021 451.031 451.023 451.033	451.021 451.031 451.023 451.033	451.020 451.020 451.022 451.032	451.020 451.030 451.022 451.032	451.020 451.030 451.022 451.032		20 mm 20 mm 17 mm 17 mm
	5	5	5	4	4	4	4	3	3	3	X	
Verglasung **F** Vitrage **F** Glazing **F**	17		18		19		20		21		9	30 402.130 Z 402.530
	22		23		24		25		26		9	25 402.125 Z 402.525
	27		28		29		30		31		9	20 402.120 Z 402.520
	32		33		34		35		36		9	15 402.115 Z 402.515
					37		38		39		7	12 402.112 Z

ift Rosenheim
Notifizierte Produktzertifizierungsstelle
13-003089-PR02
17.07.2020
Notified Body 0757

Verglasungstabelle mit Dichtungsband 17/20 mm
Tableau de vitrage avec bande d'étanchéité 17/20 mm
Glazing table with distance strip 17/20 mm

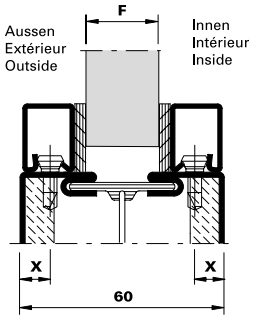

Fugenbreite (mm) / Largeur du joint (mm) / Width of joint (mm)		X	Aussen Extérieur Outside	Innen Intérieur Inside	Aussen Extérieur Outside	Innen Intérieur Inside	Aussen Extérieur Outside	Innen Intérieur Inside	Aussen Extérieur Outside	Innen Intérieur Inside	Aussen Extérieur Outside	Innen Intérieur Inside	X	
			451.027 451.037 451.024 451.034	451.027 451.037 451.024 451.034	451.027 451.037 451.024 451.034	451.021 451.031 451.023 451.033	451.021 451.031 451.023 451.033	451.021 451.031 451.023 451.033	451.021 451.031 451.023 451.033	451.020 451.030 451.022 451.032	451.020 451.030 451.022 451.032	451.020 451.030 451.022 451.032		20 mm 20 mm 17 mm 17 mm
		X	5	5	5	4	4	4	4	3	3	3	X	
Verglasung **F** / Vitrage **F** / Glazing **F**	20 402.120 Z 402.520	9	15		16		17		18		19		9	15 402.115 Z 402.515
	15 402.115 Z 402.515	9	20		21		22		23		24		9	15 402.115 Z 402.515
	15 402.115 Z	9					25						7	12 402.112 Z
	12 402.112 Z	7	26		27		28		29		30		7	12 402.112 Z

Verglasungstabelle Trockenverglasung
Tableau de vitrage à sec
Glazing table dry glazing

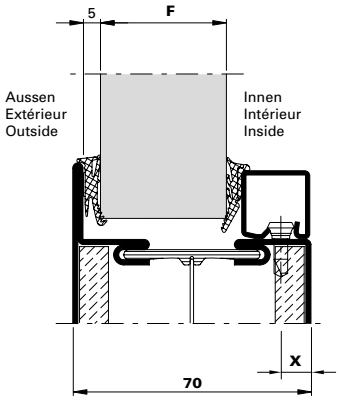

Dichtung Joint Weatherstrip	Aussen Extérieur Outside	Innen Intérieur Inside							
	455.027 455.036	455.028 455.038	455.028 455.038	455.028 455.038	455.029 455.037	455.029 455.037	X	Glasleisten Parcloses Glazing beads	
	5	8	7	6	5	4			
Verglasung **F** Vitrage **F** Glazing **F**	5		15	16	17	18	9	40	402.141 Z*
		19	20	21	22	23	9	35	402.136 Z*
		24	25	26	27	28	9	30	402.130 Z
		29	30	31	32	33	9	25	402.125 Z
		34	35	36	37	38	9	20	402.120 Z
		39	40	41	42	43	9	15	402.115 Z
				44	45	46	7	12	402.112 Z

* 555.021
Füllelement-Sicherung erforderlich
Sécurité d'élément de remplissage nécessaire
Infill unit fixing required

ift Rosenheim
Notifizierte Produktzertifizierungsstelle
13-003089-PR02
17.07.2020
Notified Body 0757

Verglasungstabelle Trockenverglasung
Tableau de vitrage à sec
Glazing table dry glazing

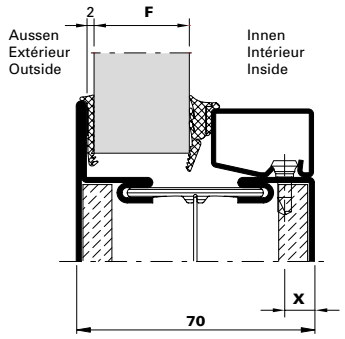

Dichtung Joint Weatherstrip	Aussen Extérieur Outside	Innen Intérieur Inside							
	455.053	455.028 455.038	455.028 455.038	455.028 455.038	455.029 455.037	455.029 455.037	X	Glasleisten Parcloses Glazing beads	
	2	8	7	6	5	4			
Verglasung **F** Vitrage **F** Glazing **F**	2		18	19	20	21	9	40	402.141 Z*
		22	23	24	25	26	9	35	402.136 Z*
		27	28	29	30	31	9	30	402.130 Z
		32	33	34	35	36	9	25	402.125 Z
		37	38	39	40	41	9	20	402.120 Z
		42	43	44	45	46	9	15	402.115 Z
				47	48	49	7	12	402.112 Z

* 555.021
Füllelement-Sicherung erforderlich
Sécurité d'élément de remplissage nécessaire
Infill unit fixing required

ift Rosenheim
Notifizierte Produktzertifizierungsstelle
13-003089-PR02
17.07.2020
Notified Body 0757

Verglasungstabelle mit Dichtungsband 17/20 mm
Tableau de vitrage avec bande d'étanchéité 17/20 mm
Glazing table with distance strip 17/20 mm

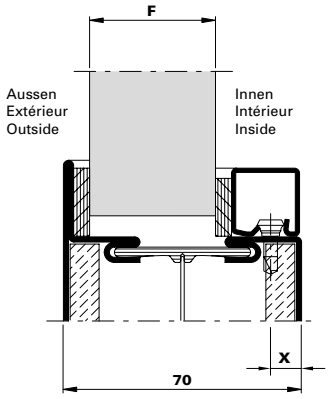

Fugenbreite (mm) Largeur du joint (mm) Width of joint (mm)	Aussen Extérieur Outside	Innen Intérieur Inside	Aussen Extérieur Outside	Innen Intérieur Inside		
	451.028	**451.028**	**451.028**	**451.027**		**20 mm**
	451.038	**451.038**	**451.038**	**451.037**		**20 mm**
	451.025	**451.025**	**451.025**	**451.024**		**17 mm**
	451.035	**451.035**	**451.035**	**452.034**		**17 mm**
	6	**6**	**6**	**5**	**X**	
F	**15**		**16**		**9**	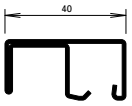 **402.141 Z***

* 555.021
Füllelement-Sicherung erforderlich
Sécurité d'élément de remplissage nécessaire
Infill unit fixing required

ift Rosenheim
Notifizierte Produktzertifizierungsstelle
13-003089-PR02
17.07.2020
Notified Body 0757

Verglasungstabelle mit Dichtungsband 17/20 mm
Tableau de vitrage avec bande d'étanchéité 17/20 mm
Glazing table with distance strip 17/20 mm

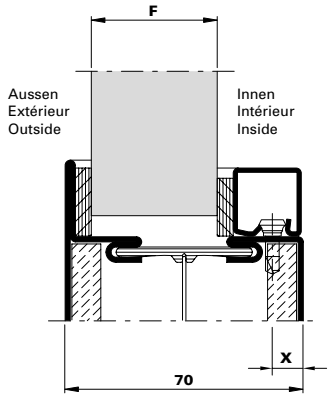

* 555.021
Füllelement-Sicherung erforderlich
Sécurité d'élément de remplissage nécessaire
Infill unit fixing required

Fugenbreite (mm) Largeur du joint (mm) Width of joint (mm)	Aussen Extérieur Outside	Innen Intérieur Inside	Aussen Extérieur Outside	Innen Intérieur Inside	Aussen Extérieur Outside	Innen Intérieur Inside	Aussen Extérieur Outside	Innen Intérieur Inside	Aussen Extérieur Outside	Innen Intérieur Inside		
	451.027 451.037 451.024 451.034	**451.027 451.037 451.024 451.034**	**451.027 451.037 451.024 451.034**	**451.021 451.031 451.023 451.033**	**451.021 451.031 451.023 451.033**	**451.021 451.031 451.023 451.033**	**451.021 451.031 451.023 451.033**	**451.020 451.030 451.022 451.032**	**451.020 451.030 451.022 451.032**	**451.020 451.030 451.022 451.032**		**20 mm 20 mm 17 mm 17 mm**
	5	**5**	**5**	**4**	**4**	**4**	**4**	**3**	**3**	**3**	**X**	
Verglasung **F** Vitrage **F** Glazing **F**	**17**		**18**		**19**		**20**		**21**			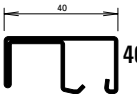 **402.141 Z***
	22		**23**		**24**		**25**		**26**			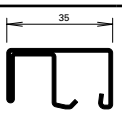 **402.136 Z**
	27		**28**		**29**		**30**		**31**		**9**	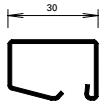 **402.130 Z**
	32		**33**		**34**		**35**		**36**		**9**	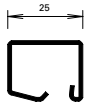 **402.125 Z**
	37		**38**		**39**		**40**		**41**		**9**	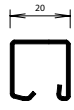 **402.120 Z**
	42		**43**		**44**		**45**		**46**		**9**	 **402.115 Z**
					47		**48**		**49**		**7**	 **402.112 Z**

Verglasungstabelle mit Dichtungsband 17/20 mm
Tableau de vitrage avec bande d'étanchéité 17/20 mm
Glazing table with distance strip 17/20 mm

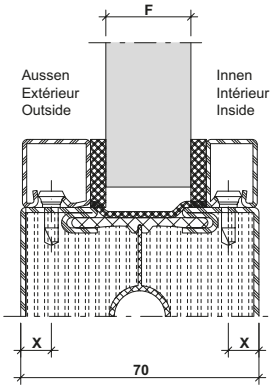

Fugenbreite (mm) Largeur du joint (mm) Width of joint (mm)		Aussen Extérieur Outside	Innen Intérieur Inside	Aussen Extérieur Outside	Innen Intérieur Inside	Aussen Extérieur Outside	Innen Intérieur Inside	Aussen Extérieur Outside	Innen Intérieur Inside	Aussen Extérieur Outside	Innen Intérieur Inside		
		451.027 451.037 451.024 451.034	451.027 451.037 451.024 451.034	451.027 451.037 451.024 451.034	451.021 451.031 451.023 451.033	451.021 451.031 451.023 451.033	451.021 451.031 451.023 451.033	451.021 451.031 451.023 451.033	451.020 451.030 451.022 451.032	451.020 451.030 451.022 451.032	451.020 451.030 451.022 451.032		20 mm 20 mm 17 mm 17 mm
	X	5	5	5	4	4	4	4	3	3	3	X	
Verglasung **F** / Vitrage **F** / Glazing **F**	25 402.125 Z 402.525	9	15		16		17		18		19	9	20 402.120 Z 402.520
	20 402.120 Z 402.520	9	20		21		22		23		24	9	20 402.120 Z 402.520
	20 402.120 Z 402.520	9	25		26		27		28		29	9	15 402.115 Z 402.515

ift Rosenheim
Notifizierte Produkt-zertifizierungsstelle
13-003089-PR02
17.07.2020
Notified Body 0757

Verglasungstabelle mit Dichtungsband 17/20 mm
Tableau de vitrage avec bande d'étanchéité 17/20 mm
Glazing table with distance strip 17/20 mm

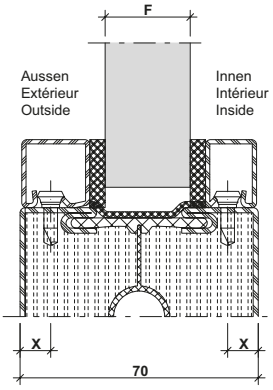

Fugenbreite (mm) / Largeur du joint (mm) / Width of joint (mm)		X	Aussen Extérieur Outside	Innen Intérieur Inside	Aussen Extérieur Outside	Innen Intérieur Inside	Aussen Extérieur Outside	Innen Intérieur Inside	Aussen Extérieur Outside	Innen Intérieur Inside	Aussen Extérieur Outside	Innen Intérieur Inside	X	
			451.027 451.037 451.024 451.034	451.027 451.037 451.024 451.034	451.027 451.037 451.024 451.034	451.021 451.031 451.023 451.033	451.021 451.031 451.023 451.033	451.021 451.031 451.023 451.033	451.021 451.031 451.023 451.033	451.020 451.030 451.022 451.032	451.020 451.030 451.022 451.032	451.020 451.030 451.022 451.032		20 mm 20 mm 17 mm 17 mm
		X	5	5	5	4	4	4	4	3	3	3	X	
Verglasung **F** / Vitrage **F** / Glazing **F**	15 402.115 Z 402.515	9	30		31		32						9	15 402.115 Z 402.515
	15 402.115 Z 402.515	9	33		34		35						7	12 402.112 Z
	12 402.112 Z	7	36		37		38		39		40		7	12 402.112 Z

Wichtiger Hinweis:
Trockenverglasung

Grundlage der Verglasungstabelle sind die Nennmasse der Profile und Füllelemente. Bedingt durch verschiedene Toleranzen (Profile, Glasleisten, Anordnung Befestigungsknöpfe, Glasdichtungen und Glaselemente) empfehlen wir, die Wahl der inneren Glasdichtungen vorgängig an einem Element zu prüfen.
Gegebenenfalls kommt die nächst kleinere oder grössere Glasleiste/ Dichtung zur Anwendung.

Die Masse entsprechen ungefähr einer rahmenbündigen Glasleisten-Montage.

Wir empfehlen, die Glasleisten nur auf der Raumseite anzuwenden.

Remarque importante:
Vitrage à sec

Les cotes nominales des profilés et des éléments de remplissage sont la base du tableau de vitrage. A cause des différentes tolérances (profilés, parcloses, disposition boutons de fixation, bandes de distance et éléments vitrés) nous recommandons d'effectuer un essai préalable avec le joint intérieur choisi sur un élément. Le cas échéant, utiliser la parclose / le joint de la taille inférieure ou supérieure.

Les distances correspondent à peu près au montage des parcloses à fleur du cadre.

Nous recommandons de n'utiliser les parcloses que du côté intérieur.

Important notice:
Dry glazing

The glazing table is based on the nominal dimensions of the profiles and infill panels. Owing to variations in the tolerances (profiled sections, glazing beads, layout of fastening studs, glazing seals and glazing) it is advisable to check your choice of inside glazing seals on an infill panel beforehand. If necessary the next smaller or larger size glazing bead/ weatherstrip can be used.

Distances correspond approximately to glazing beads mounted flush to the frame.

We recommend fitting the glazing beads on the room-side only.

Wichtiger Hinweis:
Nassverglasung

Grundlage der Verglasungstabelle sind die Nennmasse der Profile und Füllelemente. Bedingt durch verschiedene Toleranzen (Profile, Glasleisten, Anordnung Befestigungsknöpfe und Glaselemente) empfehlen wir, die Wahl der inneren Distanzbänder vorgängig an einem Element zu prüfen.
Gegebenenfalls kommtdie nächst kleinere oder grössere Glasleiste/ Distanzband zur Anwendung.

Die Masse entsprechen ungefähr einer rahmenbündigen Glasleisten-Montage.

Wir empfehlen, die Glasleisten nur auf der Raumseite anzuwenden.

Remarque importante:
Vitrage à mastic

Les cotes nominales des profilés et des éléments de remplissage sont la base du tableau de vitrage. A cause des différentes tolérances (profilés, parcloses, disposition boutons de fixation et éléments vitrés) nous recommandons d'effectuer un essai préalable avec la bande d'écartement choisie sur un élément. Le cas échéant, utiliser la parclose / la bande d'écartement de la taille inférieure ou supérieure.

Les distances correspondent à peu près au montage des parcloses à fleur du cadre.

Nous recommandons de n'utiliser les parcloses que du côté intérieur.

Important notice:
Glazing with sealing

The glazing table is based on the nominal dimensions of the profiles and infill panels. Owing to variations in the tolerances (profiled sections, glazing beads, layout of fastening studs and glazing) it is advisable to check your choice of inside spacing tapes on an infill panel beforehand. If necessary the next smaller or larger size glazing bead/packing tape can be used.

Distances correspond approximately to glazing beads mounted flush to the frame.

We recommend fitting the glazing beads on the room-side only.

Betreffend Fugendimensionierung und Fugenausbildung verweisen wir auf die DIN-Normen 18545, resp. auf die Richtlinien der Glashersteller.

En ce qui concerne le dimensionnement et la formation des joints nous renvoyons au norme DIN 18545, respectivement aux directives du fabricant de verre.

Referring to joint dimensioning and joint form we refer you to DIN standard 18545, respectively to the guidelines of glass manufacturer.

Lüftungsgitter **Grille de ventilation** **Ventilation grille**		
Lüftungsgitter LG-F60-ABS Grille de ventilation LG-F60-ABS Ventilation grille LG-F60-ABS	bxh 600 mm x 300 mm	Einbaulage oberhalb unterem Querteil des Türflügels Position de montage au-dessus de la partie transversale inférieure du vantail de porte Installation position above bottom horizontal part of the door leaf
Lüftungsgitter Fireblock Ultra Grille de ventilation Fireblock Ultra Ventilation grille Fireblock Ultra		
Lüftungsgitter Incendo 464 Grille de ventilation Incendo 464 Ventilation grille Incendo 464		

Profilverbreiterungen **Élargissements de profilé** **Profile extensions**	
Anzahl 3 Profile Nombre 3 profilés Quantity 3 profiles  	Einbaulage am Türflügel sowie Blendrahmen umlaufend, keine Einschränkung der Profilkombinationen Schrauben- / Schweiss-Abstand ≤ 300 mm Position de montage sur le vantail de porte, ainsi que sur le cadre dormant périphérique, pas de restrictions des combinaisons de profilés Distance vis / soudure ≤ 300 mm Installation position on the door leaf as well as on the outer frame, continuous, no profile combination restrictions Distance between screws / welds ≤ 300 mm

Profilverbreiterungen **Élargissements de profilé** **Profile extensions**	
Anzahl 2 Profile Nombre 2 profilés Quantity 2 profiles  	Einbaulage am Türflügel sowie Blendrahmen umlaufend, keine Einschränkung der Profilkombinationen Schrauben- / Schweiss-Abstand ≤ 300 mm Position de montage sur le vantail de porte, ainsi que sur le cadre dormant périphérique, pas de restrictions des combinaisons de profilés Distance vis / soudure ≤ 300 mm Installation position on the door leaf as well as on the outer frame, continuous, no profile combination restrictions Distance between screws / welds ≤ 300 mm

Sprossen vertikal (lichte Glasöffnung) **Meneaux verticales (ouverture de verre intérieure)** **Vertical sash bars (clear glass opening)**		**Sprossen horizontal (lichte Glasöffnung)** **Meneaux horizontales (ouverture de verre intérieure)** **Horizontal sash bars (clear glass opening)**
Abstand zu schliessseitigem Flügelrahmenprofil Distance par rapport au profilé de cadre de vantail côté fermeture Distance from lock side of vent frame profile		Abstand horizontal Distance horizontale Distance, horizontal
Stahl Acier Steel Rostfrei > 368 mm	**60/70** > 220 mm	**Stahl Acier Steel** Rostfrei **60/70** > 250 mm (Mindestglasmass)
Anzahl der Sprossen horizontal und vertikal nicht beschränkt Nombre non limité de meneaux horizontaux et verticaux No restriction on number of horizontal and vertical sash bars		

Anschlüsse an Tragkonstruktionen	Raccords à des constructions portantes	Attachments to load-bearing structures
Befestigung an Massivbauwänden mit einer Wanddicke ≥ 115 mm und einer Rohdichte ≥ 900 kg/m^3 mit einer Wanddicke ≥ 140 mm und einer Rohdichte ≥ 500 kg/m^3	Fixation à des murs de construction massifs avec une épaisseur de mur ≥ 115 mm et une densité apparente ≥ 900 kg/m^3 avec une épaisseur de mur ≥ 140 mm et une densité apparente ≥ 500 kg/m^3	Fixing to solid construction walls With a wall thickness ≥ 115 mm and an apparent density ≥ 900 kg/m^3 With a wall thickness ≥ 140 mm and an apparent density ≥ 500 kg/m^3
Befestigung an Leichtbauwänden Einbau in Wände in Leichtbauweise mit Metall- / Holzständern (je nach statischen Erfordernissen) der Tiefe ≥ 75 mm, beidseitig beplankt, mindestens EI 30, ohne oder mit Wärmedämmung aus Mineralwolle, Brandverhalten A1, Schmelzpunkt >1000°C, Ständer z.B. UA oder Rechteckrohr	Fixation à des parois de construction légères Pose dans des murs en construction légère avec des supports en métal/bois (selon les exigences statiques) d'une profondeur ≥ 75 mm, panneautage des deux côtés, au moins EI 30, avec ou sans isolation thermique en laine minérale, comportement au feu A1, point de fusion >1 000°C, support, par ex. UA ou tube rectangulaire	Fixing to lightweight block walls Installation in lightweight construction walls with metal/timber supports (depending on structural requirements) with depth ≥ 75 mm, covered on both sides, at least EI30 with or without thermal insulation made from mineral wool, fire reaction class A1, melting point > 1000°C, supports e.g. UA or rectangular tube

Nicht normierte Tragkonstruktion	Construction portante non normalisée	Non-standardised load-bearing structure
mindestens EI30 Brandschutzverglasung «Jansen Janisol 2» mindestens EI30 Brandschutzfassade «Jansen VISS Fire» EI 30 Stossfugenverglasung Vetrotech «Contraflam CF Structure 30“» oder «EI 60 Contraflam Structure 60» (nur vertikale Stoßfugen und nicht oberhalb des Feuerschutzabschlusses)	au moins vitrage coupe-feu EI30 «Jansen Janisol 2» au moins façade coupe-feu EI30 «Jansen VISS Fire» Vitrage à joints verticaux EI 30 Vetrotech «Contraflam CF Structure 30» ou «EI 60 Contraflam Structure 60» (seulement joints verticaux, et pas au-dessus de la cloison coupe-feu)	At least «Jansen Janisol 2» EI30 fire-resistant glazing At least «Jansen VISS Fire» EI30 fire-resistant façade EI 30 Vetrotech butt joint glazing «Contraglam CF Structure 30» or «EI 60 Contraflam Structure 60» (For vertical butt joints only and not above the fire protection barrier)
Profile R48 mit einer Dicke von 6/10 mm, zusätzliche senkrechte Profile M48 mit einer Dicke von 6/10 mm in die oberen und unteren Profile eingeführt und in einem Abstand von 600 mm angebracht beplankt mit: je Seite 2 Stück «BA 13 KS» Knauf Gips KG, d = 12,5 mm	Profilés R48 d'une épaisseur de 6/10 mm, avec des profilés verticaux M48 supplémentaires d'une épaisseur de 6/10 mm insérés dans les profilés supérieurs et inférieurs et montés avec un espacement de 600 mm panneautage: par côté, 2 «BA 13 KS» Knauf Gips KG, d = 12,5 mm	R48 profiles with a thickness of 6/10 mm, additional horizontal M48 profiles with a thickness of 6/10 mm, inserted in the top and bottom profiles and attached with a spacing of 600 mm Covered with: 2 x «BA 13 KS» Knauf Gips KG on each side, d = 12.5 mm
Profile U 70 50 mm x 70 mm mit einer Dicke von 6/10 mm beplankt mit: je Seite 2 Stück «BA 13 KF» Knauf Gips KG, d = 12,5 mm	Profilés U 70 50 mm x 70 mm d'une épaisseur de 6/10 mm panneautage: par côté, 2 «BA 13 KF» Knauf Gips KG, d = 12,5 mm	U-shaped profiles, 70 50 mm x 70 mm with a thickness of 6/10 mm Covered with: 2 x «BA 13 KF» Knauf Gips KG on each side, d = 12.5 mm
zwei ineinander geschobene U-Profile 48 mm x 48 mm, t = 0,6 mm beplankt mit: seitlich je 2 Stück und an der Stirnseite je 1 Stück: Gipskarton-Feuerschutzplatte d = 12,5 mm	deux profilés U emboîtés l'un dans l'autre de 48 mm x 48 mm, t = 0,6 mm panneautage: par côté respectivement 2 unités et sur la face frontale respectivement 1 unité: panneau placoplâtre coupe-feu d = 12,5 mm	Two telescoped U-shaped profiles, 48 mm x 48 mm, t = 0.6 mm Covered with fire-resistant plasterboard: 2 on each side and 1 at each end d = 12.5 mm

Zwängungsfreies Öffnen
Bestimmung min. Flügelbreite
Einflügelige Türe
(Türen in Panik-Ausführung)

Ouvertures sans collision des vantaux
Détermination largeur du vantail min.
Porte à un vantail
(Portes en version panique)

Door alignment when opening
Determining min. leaf width
Single-leaf door
(Doors with emergency function)

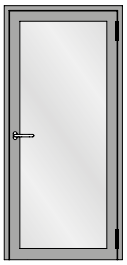





Schloss bestimmen ❶
Déterminer la serrure
Determine lock

Bänder bestimmen ❷
Déterminer les paumelles
Determine hinges

Beschlag bestimmen ❸
Déterminer la ferrure
Determine fitting

Aufgesetzter Türschliesser
Ferme-porte plaqué
Surface-mounted door closers

Min. FB gemäss **A1/A2/A3** relevant
FB min. selon **A1/A2/A3** pertinent
Min. FB as per **A1/A2/A3** relevant

Integrierter Türschliesser
Ferme-porte intégré
Integrated door closer

Min. FB gemäss **A1/A2/A3** bestimmen
Déterminer min. FB selon **A1/A2/A3**
Determine min. FB as per **A1/A2/A3**

Min. FB gemäss **B** bestimmen
Déterminer min. FB selon **B**
Determine min. FB as per **B**

Min. FB gemäss **A1/A2/A3** > min. FB gemäss **B**
Min. FB selon **A1/A2/A3** > min. FB selon **B**
Min. FB as per **A1/A2/A3** > min. FB as per **B**

Ja
Qui
Yes

Min. FB gemäss **A1/A2/A3** relevant
FB min. selon **A1/A2/A3** pertinent
Min. FB as per **A1/A2/A3** relevant

Nein
Non
No

Min. FB gemäss **B** relevant
FB min. selon **B** pertinent
Min. FB as per **B** relevant

FB = Flügelbreite

FB = **L**argeur du vantail

FB = Leaf width

Zwängungsfreies Öffnen
Ouvertures sans collision des vantaux
Door alignment when opening

A1

Schloss **Serrure** **Lock** **1**	**Band** **Paumelle** **Hinge** **2**	Drehpunktabstand Distance à l'axe de rotation Center axis of hinge	**Beschlag** **Ferrure** **Fitting** **3**						
			ohne Drücker sans poignée without handle	Drücker Poignée Handle 555.586/ 555.579/ 555.588	Stangengriff Barre panique Push-bar 555.500 / 555.501	Druckstange Barre à pousser Touch-bar 555.860	Druckstange Barre à pousser Touch-bar 555.696/ 555.697/ 555.698/ 555.699	Druckstange Barre à pousser Touch-bar 597.251/ 597.252	Vertikal-Druckstange Barre à pousser verticale Vertical touch bar 556.034/ 556.035/ 556.036/ 556.037
			FB	FB	FB	FB	FB	FB	FB
Fallenriegel-Schloss / Fallenriegel-Schloss mit Obenverriegelung (mit Einschweiss-Plättchen) **Serrure à mortaiser / Serrure à mortaiser avec verrouillage supérieur (avec plaque à souder)** **Latch and bolt lock / Latch and bolt lock with top locking point (with weld-in face plate)**	Anschweissband Paumelle à souder Weld-on hinge 550.229/550.238/550.276/ 555.226/555.227/555.260/ 555.261/555.267/555.268	13.5	350	350	440	364	755	864	350
	Anschraubband Paumelle à visser Screw-on hinge 555.570/555.571/555.572/ 555.573/555.536/555.537/ 555.538/555.539	13	350	350	440	364	755	864	350
	Edelstahl-Rollentürband Paumelle à galet en acier Inox Stainless steel barrel hinge 555.345	14.5	370	370	440	364	755	864	370
	Anschraubband Paumelle à visser Screw-on hinge 550.250/550.286	16.5x19	350	350	440	364	755	864	350
	Anschraubband / Zapfenband Paumelle à visser / Pivot du haut Screw-on hinge / Pivot hinge 555.656/555.657/555.658/ 555.659/550.396/550.397/ 550.398/550.399	36	530	530	530	530	755	864	530
	Verdeckt liegendes 3D Anschraubband Paumelle à visser non apparente 3D 3D Concealed screw-on hinge 555.024/555.025	-13.5x16.5	210	210	440	364	755	864	230
	Fingerschutztüre Porte anti-pince-doigts Anti-finger-trap door 555.888/555.887/555.886/ 550.674/550.675	-30x-41	210	210	440	364	755	864	230

FB = Flügelbreite **FB** = **L**argeur du vanta **FB** = Leaf width

ift Rosenheim
Notifizierte Produktzertifizierungsstelle
13-003089-PR02
17.07.2020
Notified Body 0757

A2

Schloss **Serrure** **Lock** 1	**Band** **Paumelle** **Hinge** 2	Drehpunktabstand Distance à l'axe de rotation Center axis of hinge	**Beschlag** **Ferrure** **Fitting** 3						
			ohne Drücker sans poignée without handle	Drücker Poignée Handle 555.586/ 555.579/ 555.588	Stangengriff Barre panique Push-bar 555.500 / 555.501	Druckstange Barre à pousser Touch-bar 555.860	Druckstange Barre à pousser Touch-bar 555.696/ 555.697/ 555.698/ 555.699	Druckstange Barre à pousser Touch-bar 597.251/ 597.252	Vertikal-Druckstange Barre à pousser verticale Vertical touch bar 556.034/ 556.035/ 556.036/ 556.037
			FB	FB	FB	FB	FB	FB	FB
Fallenriegel-Schloss / Fallenriegel-Schloss mit Obenverriegelung (mit Stulp-Adapter) **Serrure à mortaiser / Serrure à mortaiser avec verrouillage supérieur (avec adaptateur de tétière)** **Latch and bolt lock / Latch and bolt lock with top locking point (with face plate adapter)**	Anschweissband Paumelle à souder Weld-on hinge 550.229/550.238/550.276/ 555.226/555.227/555.260/ 555.261/555.267/555.268	13.5	490	490	490	490	755	864	490
	Anschraubband Paumelle à visser Screw-on hinge 555.570/555.571/555.572/ 555.573/555.536/555.537/ 555.538/555.539	13	470	470	470	470	755	864	470
	Edelstahl-Rollentürband Paumelle à galet en acier Inox Stainless steel barrel hinge 555.345	14.5	490	490	490	490	755	864	490
	Anschraubband Paumelle à visser Screw-on hinge 550.250/550.286	16.5x19	490	490	490	490	755	864	490
	Anschraubband / Zapfenband Paumelle à visser / Pivot du haut Screw-on hinge / Pivot hinge 555.656/555.657/555.658/ 555.659/550.396/550.397/ 550.398/550.399	36	730	730	730	730	755	864	730
	Verdeckt liegendes 3D Anschraubband Paumelle à visser non apparente 3D 3D Concealed screw-on hinge 555.024/555.025	-13.5x16.5	210	210	440	364	755	864	230
	Fingerschutztüre Porte anti-pince-doigts Anti-finger-trap door 555.888/555.887/555.886/ 550.674/550.675	-30x-41	210	210	440	364	755	864	230

FB = Flügelbreite **FB** = Largeur du **FB** = Leaf width

Zwängungsfreies Öffnen
Ouvertures sans collision des vantaux
Door alignment when opening

A3

Schloss **Serrure** **Lock** ❶	**Band** **Paumelle** **Hinge** ❷	Drehpunktabstand Distance à l'axe de rotation Center axis of hinge	**Beschlag** **Ferrure** **Fitting** ❸						
			ohne Drücker sans poignée without handle	Drücker Poignée Handle 555.586/ 555.579/ 555.588	Stangengriff Barre panique Push-bar 555.500 / 555.501	Druckstange Barre à pousser Touch-bar 555.860	Druckstange Barre à pousser Touch-bar 555.696/ 555.697/ 555.698/ 555.699	Druckstange Barre à pousser Touch-bar 597.251/ 597.252	Vertikal-Druckstange Barre à pousser verticale Vertical touch bar 556.034/ 556.035/ 556.036/ 556.037
			FB	FB	FB	FB	FB	FB	FB
Mehrfachverriegelungs-Schloss **Serrure à verrouillage multiple** **Multipoint lock**	Anschweissband Paumelle à souder Weld-on hinge 550.229/550.238/550.276/ 555.226/555.227/555.260/ 555.261/555.267/555.268	13.5	470	470	550	470	749	858	470
	Anschraubband Paumelle à visser Screw-on hinge 555.570/555.571/555.572/ 555.573/555.536/555.537/ 555.538/555.539	13	470	470	550	470	749	858	470
	Edelstahl-Rollentürband Paumelle à galet en acier Inox Stainless steel barrel hinge 555.345	14.5	490	490	570	490	749	858	490
	Anschraubband Paumelle à visser Screw-on hinge 550.250/550.286	16.5x19	490	490	550	490	749	858	490
	Anschraubband / Zapfenband Paumelle à visser / Pivot du haut Screw-on hinge / Pivot hinge 555.656/555.657/555.658/ 555.659/550.396/550.397/ 550.398/550.399	36	750	750	750	750	749	858	750
	Verdeckt liegendes 3D Anschraubband Paumelle à visser non apparente 3D 3D Concealed screw-on hinge 555.024/555.025	-13.5x16.5	210	210	425	358	749	858	310
	Fingerschutztüre Porte anti-pince-doigts Anti-finger-trap door 555.888/555.887/555.886/ 550.674/550.675	-30x-41	210	230	425	358	749	858	290

FB = Flügelbreite **FB** = Largeur du vant **FB** = Leaf width

ift Rosenheim
Notifizierte Produktzertifizierungsstelle
13-003089-PR02
17.07.2020
Notified Body 0757

B

Integrierter Türschliesser **Ferme-porte intégré** **Integrated door closer**	**FB**
555.239 Dorma ITS 96 (2-4)	580 [1]
550.380 / 550.667 Dorma ITS 96 (3-6)	580 [1]
555.239 Dorma ITS 96 (2-4)	650 [2] (720 [3])
555.380 / 550.667 Dorma ITS 96 (3-6)	650 [2] (720 [3])
555.670 GEZE Boxer (2-4)	530 [1]
555.672 GEZE Boxer (3-6)	530 [1]
597.534 GEZE Boxer (4-6)	
555.670 GEZE Boxer (2-4)	600 [2] (670 [3])
555.672 GEZE Boxer (3-6)	600 [2] (670 [3])
597.534 GEZE Boxer (4-6)	

[1] Fallenriegel-Schloss/ Mehrfachverriegelungs-Schloss
[2] Fallenriegel-Schloss mit Obenverriegelung
[3] optional mit Elektro-Türöffner

[1] Serrure à mortaiser/ Serrure à verrouillage multiple
[2] Serrure à mortaiser avec verrouillage supérieur
[3] en option avec gâche électrique

[1] Latch and bolt lock / Multipoint lock
[2] Latch and bolt lock with top locking point
[3] optional with electric strike

Hinweis:
Die ermittelten Masse basieren auf folgenden Grundlagen:
- Mindestbetätigungslänge von 60% bei Panik-Stangengriff/ Panik-Druckstange gemäss EN 1125 berücksichtigt

Wenn es um die Fähigkeit zur Freigabe geht darf die Falzluft schlossseitig keine Minustoleranzen aufweisen, sondern ausschliesslich plus (+2,0 mm / -0 mm).

Remarque:
Les dimensions mesurées sont basées sur les principes suivants:
- La longueur minimale d'actionnement de 60% de la poignée à barre antipanique/barre panique à pousser selon EN 1125 est prise en compte

Concernant l›homologabilité, le jeu de joint côté serrure ne doit pas présenter de tolérances négatives, seulement des tolérances positives (+2,0 mm / -0 mm).

Note:
The dimensions provided are calculated on the following basis:
- Minimum activation length of 60% for the panic push-bar or panic touch-bar as per EN 1125 is taken into account

As far as the ability release is concerned, the rebate space on the lock side must not have minus tolerances; only plus tolerances are allowed (+2,0 mm / -0 mm).

FB = Flügelbreite

FB = **L**argeur du

FB = Leaf width

Zwängungsfreies Öffnen
Bestimmung min. Flügelbreite
Zweiflügelige Türe symmetrisch
(Türen in Panik-Ausführung)

Ouvertures sans collision des vantaux
Détermination largeur du vantail min.
Porte à deux vantaux symétrique
(Portes en version panique)

Door alignment when opening
Determining min. leaf width
Double-leaf door symmetrical
(Doors with emergency function)

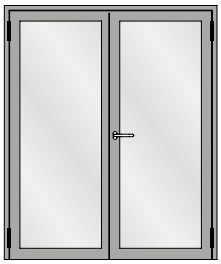





Schloss bestimmen ❶
Déterminer la serrure
Determine lock

Bänder bestimmen ❷
Déterminer les paumelles
Determine hinges

Beschlag bestimmen ❸
Déterminer la ferrure
Determine fitting

Aufgesetzter Türschliesser
Ferme-porte plaqué
Surface-mounted door closers

Min. GF-B / SF-B gemäss **C1/C2/C3** relevant
GF-B / SF-B min. selon **C1/C2/C3** pertinent
Min. GF-B / SF-B as per **C1/C2/C3** relevant

Integrierter Türschliesser
Ferme-porte intégré
Integrated door closer

Min. GF-B / SF-B gemäss **C1/C2/C3** bestimmen
Déterminer min. GF-B / SF-B selon **C1/C2/C3**
Determine min. GF-B / SF-B as per **C1/C2/C3**

Min. GF-B / SF-B gemäss **D** bestimmen
Déterminer min. GF-B / SF-B selon **D**
Determine min. GF-B / SF-B as per **D**

Min. GF-B / SF-B gemäss **C1/C2/C3** > min. GF-B / SF-B gemäss **D**
Min. GF-B / SF-B selon **C1/C2/C3** > min. GF-B / SF-B selon **D**
Min. GF-B / SF-B as per **C1/C2/C3** > min. GF-B / SF-B as per **D**

Ja
Qui
Yes

Min. GF-B / SF-B gemäss **C1/C2/C3** relevant
GF-B / SF-B min. selon **C1/C2/C3** pertinent
Min. GF-B / SF-B as per **C1/C2/C3** relevant

Nein
Non
No

Min. GF-B / SF-B gemäss **D** relevant
GF-B / SF-B min. selon **D** pertinent
Min. GF-B / SF-B as per **D** relevant

GF-B = Gangflügel-Breite
SF-B = Standflügel-Breite

GF-B = Largeur du vantail de service
SF-B = Largeur du vantail semi-fixe

GF-B = Access leaf width
SF-B = Secondary leaf width

C1

Schloss **Serrure** **Lock** 1	**Band** **Paumelle** **Hinge** 2	Drehpunktabstand Distance à l'axe de rotation Center axis of hinge	**Beschlag** **Ferrure** **Fitting** 3						
			Mitnehmerklappe 550.387 / Verdeckt liegender Mitnehmerhaken 555.890/555.891/555.892/555.893 **Doigt d'entraînement 550.387 / Crochet d'entraîneur non apparent 555.890/555.891/555.892/555.893** **Selector bar 550.387 / Concealed carry bar 555.890/555.891/555.892/555.893**						
			ohne Drücker sans poignée without handle	Drücker Poignée Handle 555.586/ 555.579/ 555.588	Stangengriff Barre panique Push-bar 555.500 / 555.501	Druckstange Barre à pousser Touch-bar 555.860	Druckstange Barre à pousser Touch-bar 555.696/ 555.697/ 555.698/ 555.699	Druckstange Barre à pousser Touch-bar 597.251/ 597.252	Vertikal-Druckstange Barre à pousser verticale Vertical touch bar 556.034/ 556.035/ 556.036/ 556.037
			GF-B & SF-B	GF-B & SF-B	GF-B & SF-B	GF-B & SF-B	GF-B & SF-B	GF-B & SF-B	GF-B & SF-B
Fallenriegel-Schloss / Fallenriegel-Schloss mit Obenverriegelung (mit Einschweiss-Plättchen) **Serrure à mortaiser / Serrure à mortaiser avec verrouillage supérieur (avec plaque à souder)** **Latch and bolt lock / Latch and bolt lock with top locking point (with weld-in face plate)**	Anschweissband Paumelle à souder Weld-on hinge 550.229/550.238/550.276/555.226/ 555.227/555.260/555.261/555.267/ 555.268	13.5	590	590	910	650	755	864	730
	Anschraubband Paumelle à visser Screw-on hinge 555.570/555.571/555.572/555.573/ 555.536/555.537/555.538/555.539	13	570	570	890	650	755	864	710
	Edelstahl-Rollentürband Paumelle à galet en acier Inox Stainless steel barrel hinge 555.345	14.5	630	630	930	670	755	864	750
	Anschraubband Paumelle à visser Screw-on hinge 550.250/550.286	16.5x19	670	670	950	690	755	864	770
	Anschraubband / Zapfenband Paumelle à visser / Pivot du haut Screw-on hinge / Pivot hinge 555.656/555.657/555.658/555.659/ 550.396/ 550.397/550.398/550.399	36	[1]	[1]	[2]	[2]	[1]	[1]	[1]
	Verdeckt liegendes 3D Anschraubband Paumelle à visser non apparente 3D 3D Concealed screw-on hinge 555.024/555.025	-13.5x16.5	330	330	445	364	755	864	330
	Fingerschutztüre Porte anti-pince-doigts Anti-finger-trap door 555.888/555.887/555.886/ 550.674/550.675	-30x-41	330	330	445	364	755	864	330

[1] min. FB übersteigt die Systemgrenze
[2] min. FB übersteigt die Grenze des Panikbeschlags

[1] FB min. dépasse la limite de la limite du système
[2] FB min. dépasse la limite de la ferrure antipanique

[1] min. FB exceeds the limit of the system boundary
[2] min. FB exceeds the limit of the panic fitting

GF-B = Gangflügel-Breite
SF-B = Standflügel-Breite

GF-B = Largeur du
SF-B = Largeur du

GF-B = Access leaf width
SF-B = Secondary leaf width

Zwängungsfreies Öffnen
Ouvertures sans collision des vantaux
Door alignment when opening

C2

Schloss **Serrure** **Lock** **1**	**Band** **Paumelle** **Hinge** **2**	Drehpunktabstand Distance à l'axe de rotation Center axis of hinge	**Beschlag** **Ferrure** **Fitting** **3**						
			Mitnehmerklappe 550.387 / Verdeckt liegender Mitnehmerhaken 555.890/555.891/555.892/555.893 **Doigt d'entraînement 550.387 / Crochet d'entraîneur non apparent 555.890/555.891/555.892/555.893** **Selector bar 550.387 / Concealed carry bar 555.890/555.891/555.892/555.893**						
			ohne Drücker sans poignée without handle	Drücker Poignée Handle 555.586/ 555.579/ 555.588	Stangengriff Barre panique Push-bar 555.500 / 555.501	Druckstange Barre à pousser Touch-bar 555.860	Druckstange Barre à pousser Touch-bar 555.696/ 555.697/ 555.698/ 555.699	Druckstange Barre à pousser Touch-bar 597.251/ 597.252	Vertikal-Druckstange Barre à pousser verticale Vertical touch bar 556.034/ 556.035/ 556.036/ 556.037
			GF-B & SF-B	GF-B & SF-B	GF-B & SF-B	GF-B & SF-B	GF-B & SF-B	GF-B & SF-B	GF-B & SF-B
Fallenriegel-Schloss / Fallenriegel-Schloss mit Obenverriegelung (mit Stulp-Adapter) **Serrure à mortaiser / Serrure à mortaiser avec verrouillage supérieur (avec adaptateur de tête)** **Latch and bolt lock / Latch and bolt lock with top locking point (with face plate adapter)**	Anschweissband Paumelle à souder Weld-on hinge 550.229/550.238/550.276/555.226/ 555.227/555.260/555.261/555.267/ 555.268	13.5	750	750	910	750	755	864	750
	Anschraubband Paumelle à visser Screw-on hinge 555.570/555.571/555.572/555.573/ 555.536/555.537/555.538/555.539	13	730	730	890	730	755	864	730
	Edelstahl-Rollentürband Paumelle à galet en acier Inox Stainless steel barrel hinge 555.345	14.5	770	770	930	770	770	864	770
	Anschraubband Paumelle à visser Screw-on hinge 550.250/550.286	16.5x19	830	830	950	830	830	864	830
	Anschraubband / Zapfenband Paumelle à visser / Pivot du haut Screw-on hinge / Pivot hinge 555.656/555.657/555.658/555.659/ 550.396/ 550.397/550.398/550.399	36	[1]	[1]	[2]	[2]	[2]	[2]	[1]
	Verdeckt liegendes 3D Anschraubband Paumelle à visser non apparente 3D 3D Concealed screw-on hinge 555.024/555.025	-13.5x16.5	330	330	445	364	755	864	330
	Fingerschutztüre Porte anti-pince-doigts Anti-finger-trap door 555.888/555.887/555.886/ 550.674/550.675	-30x-41	330	330	445	364	755	864	300

[1] min. FB übersteigt die Systemgrenze
[2] min. FB übersteigt die Grenze des Panikbeschlags

[1] FB min. dépasse la limite de la limite du système
[2] FB min. dépasse la limite de la ferrure antipanique

[1] min. FB exceeds the limit of the system boundary
[2] min. FB exceeds the limit of the panic fitting

GF-B = Gangflügel-Breite
SF-B = Standflügel-Breite

GF-B = Largeur du vanta[illegible]
SF-B = Largeur du vanta[illegible]

GF-B = Access leaf width
SF-B = Secondary leaf width

ift Rosenheim
Notifizierte Produktzertifizierungsstelle
13-003089-PR02
17.07.2020
Notified Body 0757

C3

Schloss **Serrure** **Lock** 1	**Band** **Paumelle** **Hinge** 2	Drehpunktabstand Distance à l'axe de rotation Center axis of hinge	**Beschlag** **Ferrure** **Fitting** 3						
			Mitnehmerklappe 550.387 / Verdeckt liegender Mitnehmerhaken 555.890/555.891/555.892/555.893 **Doigt d'entraînement 550.387 / Crochet d'entraîneur non apparent 555.890/555.891/555.892/555.893** **Selector bar 550.387 / Concealed carry bar 555.890/555.891/555.892/555.893**						
			ohne Drücker sans poignée without handle	Drücker Poignée Handle 555.586/ 555.579/ 555.588	Stangengriff Barre panique Push-bar 555.500 / 555.501	Druckstange Barre à pousser Touch-bar 555.860	Druckstange Barre à pousser Touch-bar 555.696/ 555.697/ 555.698/ 555.699	Druckstange Barre à pousser Touch-bar 597.251/ 597.252	Vertikal-Druckstange Barre à pousser verticale Vertical touch bar 556.034/ 556.035/ 556.036/ 556.037
			GF-B & SF-B	GF-B & SF-B	GF-B & SF-B	GF-B & SF-B	GF-B & SF-B	GF-B & SF-B	GF-B & SF-B
Mehrfachverriegelungs-Schloss **Serrure à verrouillage multiple** **Multipoint lock**	Anschweissband Paumelle à souder Weld-on hinge 550.229/550.238/550.276/555.226/ 555.227/555.260/555.261/555.267/ 555.268	13.5	410	570	1270	1010	759	868	1130
	Anschraubband Paumelle à visser Screw-on hinge 555.570/555.571/555.572/555.573/ 555.536/555.537/555.538/555.539	13	410	570	1270	990	759	868	1110
	Edelstahl-Rollentürband Paumelle à galet en acier Inox Stainless steel barrel hinge 555.345	14.5	450	610	1290	1030	759	868	1150
	Anschraubband Paumelle à visser Screw-on hinge 550.250/550.286	16.5x19	490	610	1330	1050	759	868	1170
	Anschraubband / Zapfenband Paumelle à visser / Pivot du haut Screw-on hinge / Pivot hinge 555.656/555.657/555.658/555.659/ 550.396/ 550.397/550.398/550.399	36	[1]	[1]	[2]	[2]	[2]	[2]	[1]
	Verdeckt liegendes 3D Anschraubband Paumelle à visser non apparente 3D 3D Concealed screw-on hinge 555.024/555.025	-13.5x16.5	330	330	690	450	759	868	510
	Fingerschutztüre Porte anti-pince-doigts Anti-finger-trap door 555.888/555.887/555.886/ 550.674/550.675	-30x-41	330	330	430	368	759	868	330

[1] min. FB übersteigt die Systemgrenze
[2] min. FB übersteigt die Grenze des Panikbeschlags

[1] FB min. dépasse la limite de la limite du système
[2] FB min. dépasse la limite de la ferrure antipanique

[1] min. FB exceeds the limit of the system boundary
[2] min. FB exceeds the limit of the panic fitting

GF-B = Gangflügel-Breite
SF-B = Standflügel-Breite

GF-B = Largeur du
SF-B = Largeur du

GF-B = Access leaf width
SF-B = Secondary leaf width

Zwängungsfreies Öffnen
Ouvertures sans collision des vantaux
Door alignment when opening

D

Integrierter Türschliesser **Ferme-porte intégré** **Integrated door closer**	**Mitnehmerklappe** **Doigt d'entraînement** **Selector bar** **550.387**		**Verdeckt liegender Mitnehmerhaken*** **Crochet d'entraîneur non apparent*** **Concealed carry bar*** **555.890/555.891/555.892/555.893**	
	GF-B	SF-B	GF-B	SF-B
555.239 Dorma ITS 96 (2-4)	710 [1]	620 [1]	850 [1]	620 [1]
550.380 / 550.667 Dorma ITS 96 (3-6)	7210 [1]	620	850 [1]	620 [1]
555.239 Dorma ITS 96 (2-4)	780 [2] (810 [3])	680 [2] (750 [3])	850 [2] (850 [3])	680 [2] (740 [3])
555.380 / 550.667 Dorma ITS 96 (3-6)	780 [2] (810 [3])	680 [2] (750 [3])	850 [2] (850 [3])	680 [2] (740 [3])
555.670 GEZE Boxer (2-4)	710 [1]	570 [1]	800 [1]	580 [1]
555.672 GEZE Boxer (3-6)	710 [1]	570 [1]	800 [1]	580 [1]
597.534 GEZE Boxer (4-6)				
555.670 GEZE Boxer (2-4)	760 [2] (820 [3])	630 [2] (690 [3])	800 [2] (820 [3])	630 [2] (690 [3])
555.672 GEZE Boxer (3-6)	760 [2] (820 [3])	630 [2] (690 [3])	800 [2] (820 [3])	630 [2] (690 [3])
597.534 GEZE Boxer (4-6)				

* Grösse 1 (Grösse 2 + 80 mm)

[1] Fallenriegel-Schloss/
Mehrfachverriegelungs-Schloss

[2] Fallenriegel-Schloss mit Obenverriegelung
[3] optional mit Elektro-Türöffner

Hinweis:
Die ermittelten Masse basieren auf folgenden Grundlagen:
- Mindestbetätigungslänge von 60% bei Panik-Stangengriff/ Panik-Druckstange gemäss EN 1125 berücksichtigt
- Rolle der Mitnehmerklappe 550.387 ganz ausgefahren

Wenn es um die Fähigkeit zur Freigabe geht darf die Falzluft schlossseitig keine Minustoleranzen aufweisen, sondern ausschliesslich plus (+2,0 mm / -0 mm).

GF-B = Gangflügel-Breite
SF-B = Standflügel-Breite

* Taille 1 (Taille 2 + 80 mm)

[1] Serrure à mortaiser/
Serrure à verrouillage multiple

[2] Serrure à mortaiser avec verrouillage supérieur
[3] en option avec gâche électrique

Remarque:
Les dimensions mesurées sont basées sur les principes suivants:
- La longueur minimale d'actionnement de 60% de la poignée à barre antipanique/barre panique à pousser selon EN 1125 est prise en compte
- Le galet du doigt d'entraînement 550.387 est entièrement sorti

Concernant l›homologabilité, le jeu de joint côté serrure ne doit pas présenter de tolérances négatives, seulement des tolérances positives (+2,0 mm / -0 mm).

GF-B = Largeur du vanta[illegible]
SF-B = Largeur du vanta[illegible]

* Size 1 (Size 2 + 80 mm)

[1] Latch and bolt lock /
Multipoint lock

[2] Latch and bolt lock with top locking point
[3] optional with electric strike

Note:
The dimensions provided are calculated on the following basis:
- Minimum activation length of 60% for the panic push-bar or panic touch-bar as per EN 1125 is taken into account
- Roller for selector bar 550.387 fully extended

As far as the ability release is concerned, the rebate space on the lock side must not have minus tolerances; only plus tolerances are allowed (+2,0 mm / -0 mm).

GF-B = Access leaf width
SF-B = Secondary leaf width

ift Rosenheim
Notifizierte Produktzertifizierungsstelle
13-003089-PR02
17.07.2020
Notified Body 0757

Zwängungsfreies Öffnen
Bestimmung min. Flügelbreite
Zweiflügelige Türe asymmetrisch
(Türen in Panik-Ausführung)

Ouvertures sans collision des vantaux
Détermination largeur du vantail min.
Porte à deux vantaux asymétrique
(Portes en version panique)

Door alignment when opening
Determining min. leaf width
Double-leaf door asymmetrical
(Doors with emergency function)

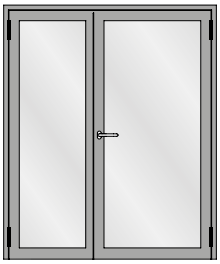





Schloss bestimmen ❶
Déterminer la serrure
Determine lock

Bänder bestimmen ❷
Déterminer les paumelles
Determine hinges

Beschlag bestimmen ❸
Déterminer la ferrure
Determine fitting

Aufgesetzter Türschliesser
Ferme-porte plaqué
Surface-mounted door closers

Min. GF-B / SF-B gemäss **E1/E2/E3** relevant
GF-B / SF-B min. selon **E1/E2/E3** pertinent
Min. GF-B / SF-B as per **E1/E2/E3** relevant

Integrierter Türschliesser
Ferme-porte intégré
Integrated door closer

Min. GF-B / SF-B gemäss **E1/E2/E3** bestimmen
Déterminer min. GF-B / SF-B selon **E1/E2/E3**
Determine min. GF-B / SF-B as per **E1/E2/E3**

Min. GF-B / SF-B gemäss **F** bestimmen
Déterminer min. GF-B / SF-B selon **F**
Determine min. GF-B / SF-B as per **F**

Min. GF-B / SF-B gemäss **E1/E2/E3** > min. GF-B / SF-B gemäss **F**
Min. GF-B / SF-B selon **E1/E2/E3** > min. GF-B / SF-B selon **F**
Min. GF-B / SF-B as per **E1/E2/E3** > min. GF-B / SF-B as per **F**

Ja
Qui
Yes

Nein
Non
No

Min. GF-B / SF-B gemäss **E1/E2/E3** relevant
GF-B / SF-B min. selon **E1/E2/E3** pertinent
Min. GF-B / SF-B as per **E1/E2/E3** relevant

Min. GF-B / SF-B gemäss **F** relevant
GF-B / SF-B min. selon **F** pertinent
Min. GF-B / SF-B as per **F** relevant

GF-B = Gangflügel-Breite
SF-B = Standflügel-Breite

GF-B = Largeur du vantail de service
SF-B = Largeur du vantail semi-fixe

GF-B = Access leaf width
SF-B = Secondary leaf width

Zwängungsfreies Öffnen
Ouvertures sans collision des vantaux
Door alignment when opening

E1

Schloss **Serrure** **Lock** ❶	**Band** **Paumelle** **Hinge** ❷	Drehpunktabstand Distance à l'axe de rotation Center axis of hinge	**Beschlag** **Ferrure** **Fitting** ❸ **Mitnehmerklappe 550.387 / Verdeckt liegender Mitnehmerhaken 555.890/555.891/555.892/555.893** **Doigt d'entraînement 550.387 / Crochet d'entraîneur non apparent 555.890/555.891/555.892/555.893** **Selector bar 550.387 / Concealed carry bar 555.890/555.891/555.892/555.893**													
			ohne Drücker sans poignée without handle		Drücker Poignée Handle 555.586/ 555.579/ 555.588		Stangengriff Barre panique Push-bar 555.500 / 555.501		Druckstange Barre à pousser Touch-bar 555.860		Druckstange Barre à pousser Touch-bar 555.696/ 555.697/ 555.698/ 555.699		Druckstange Barre à pousser Touch-bar 597.251/ 597.252		Vertikal-Druckstange Barre à pousser verticale Vertical touch bar 556.034/ 556.035/ 556.036/ 556.037	
			GF-B	SF-B	GF-B	SF-B	GF-B	SF-B	GF-B	SF-B	GF-B	SF-B	GF-B	SF-B	GF-B	SF-B
Fallenriegel-Schloss / Fallenriegel-Schloss mit Obenverriegelung (mit Einschweiss-Plättchen) **Serrure à mortaiser / Serrure à mortaiser avec verrouillage supérieur (avec plaque à souder)** **Latch and bolt lock / Latch and bolt lock with top locking point (with weld-in face plate)**	Anschweissband Paumelle à souder Weld-on hinge 550.229/550.238/550.276/555.226/ 555.227/555.260/555.261/555.267/ 555.268	13.5	670	350	670	350	1354	450	770	364	755	755	864	864	950	350
	3Anschraubband Paumelle à visser Screw-on hinge 555.570/555.571/555.572/555.573/ 555.536/555.537/555.538/555.539	13	650	350	650	350	1310	445	750	364	755	755	864	864	930	350
	Edelstahl-Rollentürband Paumelle à galet en acier Inox Stainless steel barrel hinge 555.345	14.5	710	370	710	370	1354	470	810	364	755	755	864	864	970	370
	Anschraubband Paumelle à visser Screw-on hinge 550.250/550.286	16.5x19	810	350	810	350	1354	510	870	364	755	755	864	864	1090	350
	Anschraubband / Zapfenband Paumelle à visser / Pivot du haut Screw-on hinge / Pivot hinge 555.656/555.657/555.658/555.659/ 550.396/ 550.397/550.398/550.399	36	[1]	[1]	[1]	[1]	[2]	[2]	[2]	[2]	[1]	[1]	[1]	[1]	[1]	[1]
	Verdeckt liegendes 3D Anschraubband Paumelle à visser non apparente 3D 3D Concealed screw-on hinge 555.024/555.025	-13.5x16.5	330	210	330	210	440	445	366	364	755	755	864	864	330	230
	Fingerschutztüre Porte anti-pince-doigts Anti-finger-trap door 555.888/555.887/555.886/ 550.674/550.675	-30x-41	330	210	330	210	440	445	366	364	755	755	864	864	330	230

[1] min. FB übersteigt die Systemgrenze
[2] min. FB übersteigt die Grenze des Panikbeschlags

[1] FB min. dépasse la limite de la limite du système
[2] FB min. dépasse la limite de la ferrure antipanique

[1] min. FB exceeds the limit of the system boundary
[2] min. FB exceeds the limit of the panic fitting

GF-B = Gangflügel-Breite
SF-B = Standflügel-Breite

GF-B = Largeur du vantail de service
SF-B = Largeur du vanta

GF-B = Access leaf width
SF-B = Secondary leaf width

ift Rosenheim
Notifizierte Produktzertifizierungsstelle
13-003089-PR02
17.07.2020
Notified Body 0757

E2

Schloss **Serrure** **Lock** ❶	**Band** **Paumelle** **Hinge** ❷	Dreh-punkt-abstand Distance à l'axe de rotation Center axis of hinge	**Beschlag** **Ferrure** **Fitting** **Mitnehmerklappe 550.387 / Verdeckt liegender Mitnehmerhaken 555.890/555.891/555.892/555.893** **Doigt d'entraînement 550.387 / Crochet d'entraîneur non apparent 555.890/555.891/555.892/555.893** **Selector bar 550.387 / Concealed carry bar 555.890/555.891/555.892/555.893**													
			ohne Drücker sans poignée without handle		Drücker Poignée Handle 555.586/ 555.579/ 555.588		Stangengriff Barre panique Push-bar 555.500 / 555.501		Druckstange Barre à pousser Touch-bar 555.860		Druckstange Barre à pousser Touch-bar 555.696/ 555.697/ 555.698/ 555.699		Druckstange Barre à pousser Touch-bar 597.251/ 597.252		Vertikal-Druckstange Barre à pousser verticale Vertical touch bar 556.034/ 556.035/ 556.036/ 556.037	
			GF-B	SF-B	GF-B	SF-B	GF-B	SF-B	GF-B	SF-B	GF-B	SF-B	GF-B	SF-B	GF-B	SF-B
Fallenriegel-Schloss / Fallenriegel-Schloss mit Obenverriegelung (mit Stulp-Adapter) **Serrure à mortaiser / Serrure à mortaiser avec verrouillage supérieur (avec adaptateur de têtière)** **Latch and bolt lock / Latch and bolt lock with top locking point (with face plate adapter)**	Anschweissband Paumelle à souder Weld-on hinge 550.229/550.238/550.276/555.226/ 555.227/555.260/555.261/555.267/ 555.268	13.5	850	490	850	490	1250	490	850	490	755	755	864	864	850	490
	Anschraubband Paumelle à visser Screw-on hinge 555.570/555.571/555.572/555.573/ 555.536/555.537/555.538/555.539	13	850	470	850	470	1250	470	850	470	755	755	864	864	850	470
	Edelstahl-Rollentürband Paumelle à galet en acier Inox Stainless steel barrel hinge 555.345	14.5	930	490	930	490	1310	490	930	490	790	755	864	864	930	490
	Anschraubband Paumelle à visser Screw-on hinge 550.250/550.286	16.5x19	1030	490	1030	490	1354	510	1030	490	850	755	864	864	1030	490
	Anschraubband / Zapfenband Paumelle à visser / Pivot du haut Screw-on hinge / Pivot hinge 555.656/555.657/555.658/555.659/ 550.396/ 550.397/550.398/550.399	36	[1]	[1]	[1]	[1]	[2]	[2]	[2]	[2]	[2]	[2]	[2]	[2]	[1]	[1]
	Verdeckt liegendes 3D Anschraubband Paumelle à visser non apparente 3D 3D Concealed screw-on hinge 555.024/555.025	-13.5x16.5	330	210	330	210	440	445	364	364	755	755	864	864	330	230
	Fingerschutztüre Porte anti-pince-doigts Anti-finger-trap door 555.888/555.887/555.886/ 550.674/550.675	-30x-41	330	210	330	210	440	445	364	364	755	755	864	864	330	230

[1] min. FB übersteigt die Systemgrenze
[2] min. FB übersteigt die Grenze des Panikbeschlags

[1] FB min. dépasse la limite de la limite du système
[2] FB min. dépasse la limite de la ferrure antipanique

[1] min. FB exceeds the limit of the system boundary
[2] min. FB exceeds the limit of the panic fitting

GF-B = Gangflügel-Breite
SF-B = Standflügel-Breite

GF-B = Largeur du vantail de service
SF-B = Largeur du

GF-B = Access leaf width
SF-B = Secondary leaf width

ift Rosenheim
Notifizierte Produktzertifizierungsstelle
13-003089-PR02
17.07.2020
Notified Body 0757

E3

Schloss **Serrure** **Lock** ❶	**Band** **Paumelle** **Hinge** ❷	Dreh-punkt-abstand Distance à l'axe de rotation Center axis of hinge	**Beschlag** **Ferrure** **Fitting** **Mitnehmerklappe 550.387 / Verdeckt liegender Mitnehmerhaken 555.890/555.891/555.892/555.893** **Doigt d'entraînement 550.387 / Crochet d'entraîneur non apparent 555.890/555.891/555.892/555.893** **Selector bar 550.387 / Concealed carry bar 555.890/555.891/555.892/555.893**													
			ohne Drücker sans poignée without handle		Drücker Poignée Handle 555.586/ 555.579/ 555.588		Stangengriff Barre panique Push-bar 555.500 / 555.501		Druckstange Barre à pousser Touch-bar 555.860		Druckstange Barre à pousser Touch-bar 555.696/ 555.697/ 555.698/ 555.699		Druckstange Barre à pousser Touch-bar 597.251/ 597.252		Vertikal-Druckstange Barre à pousser verticale Vertical touch bar 556.034/ 556.035/ 556.036/ 556.037	
			GF-B	SF-B	GF-B	SF-B	GF-B	SF-B	GF-B	SF-B	GF-B	SF-B	GF-B	SF-B	GF-B	SF-B
Mehrfachverriegelungs-Schloss **Serrure à verrouillage multiple** **Multipoint lock**	Anschweissband Paumelle à souder Weld-on hinge 550.229/550.238/550.276/555.226/ 555.227/555.260/555.261/555.267/ 555.268	13.5	410	410	610	470	1348	1130	1362	590	749	759	858	868	1400	750
	Anschraubband Paumelle à visser Screw-on hinge 555.570/555.571/555.572/555.573/ 555.536/555.537/555.538/555.539	13	410	410	590	470	1348	1090	1362	570	749	759	858	868	1400	730
	Edelstahl-Rollentürband Paumelle à galet en acier Inox Stainless steel barrel hinge 555.345	14.5	450	450	630	490	1348	1190	1362	630	749	759	858	868	1400	790
	Anschraubband Paumelle à visser Screw-on hinge 550.250/550.286	16.5x19	490	490	650	490	1348	1250	1362	670	749	759	858	868	1400	850
	Anschraubband / Zapfenband Paumelle à visser / Pivot du haut Screw-on hinge / Pivot hinge 555.656/555.657/555.658/555.659/ 550.396/ 550.397/550.398/550.399	36	[1]	[1]	[1]	[1]	[2]	[2]	[2]	[2]	[2]	[2]	[2]	[2]	[1]	[1]
	Verdeckt liegendes 3D Anschraubband Paumelle à visser non apparente 3D 3D Concealed screw-on hinge 555.024/555.025	-13.5x16.5	330	210	330	210	770	450	450	368	749	759	858	868	550	310
	Fingerschutztüre Porte anti-pince-doigts Anti-finger-trap door 555.888/555.887/555.886/ 550.674/550.675	-30x-41	330	210	330	210	425	450	358	368	749	759	858	868	330	290

[1] min. FB übersteigt die Systemgrenze
[2] min. FB übersteigt die Grenze des Panikbeschlags

[1] FB min. dépasse la limite de la limite du système
[2] FB min. dépasse la limite de la ferrure antipanique

[1] min. FB exceeds the limit of the system boundary
[2] min. FB exceeds the limit of the panic fitting

GF-B = Gangflügel-Breite
SF-B = Standflügel-Breite

GF-B = Largeur du vantail de service
SF-B = Largeur du vanta

GF-B = Access leaf width
SF-B = Secondary leaf width

Zwängungsfreies Öffnen
Ouvertures sans collision des vantaux
Door alignment when opening

F

Integrierter Türschliesser **Ferme-porte intégré** **Integrated door closer**	**Mitnehmerklappe** **Doigt d'entraînement** **Selector bar** **550.387**		**Verdeckt liegender Mitnehmerhaken*** **Crochet d'entraîneur non apparent*** **Concealed carry bar*** **555.890/555.891/555.892/555.893**	
	GF-B	SF-B	GF-B	SF-B
555.239 Dorma ITS 96 (2-4)	710 [1]	620 [1]	850 [1]	620 [1]
550.380 / 550.667 Dorma ITS 96 (3-6)	7210 [1]	620	850 [1]	620 [1]
555.239 Dorma ITS 96 (2-4)	780 [2] (810 [3])	680 [2] (750 [3])	850 [2] (850 [3])	680 [2] (740 [3])
555.380 / 550.667 Dorma ITS 96 (3-6)	780 [2] (810 [3])	680 [2] (750 [3])	850 [2] (850 [3])	680 [2] (740 [3])
555.670 GEZE Boxer (2-4)	710 [1]	570 [1]	800 [1]	580 [1]
555.672 GEZE Boxer (3-6)	710 [1]	570 [1]	800 [1]	580 [1]
597.534 GEZE Boxer (4-6)				
555.670 GEZE Boxer (2-4)	760 [2] (820 [3])	630 [2] (690 [3])	800 [2] (820 [3])	630 [2] (690 [3])
555.672 GEZE Boxer (3-6)	760 [2] (820 [3])	630 [2] (690 [3])	800 [2] (820 [3])	630 [2] (690 [3])
597.534 GEZE Boxer (4-6)				

* Grösse 1 (Grösse 2 + 80 mm)

[1] Fallenriegel-Schloss/
Mehrfachverriegelungs-Schloss

[2] Fallenriegel-Schloss mit Obenverriegelung
[3] optional mit Elektro-Türöffner

Hinweis:
Die ermittelten Masse basieren auf folgenden Grundlagen:
- Mindestbetätigungslänge von 60% bei Panik-Stangengriff/ Panik-Druckstange gemäss EN 1125 berücksichtigt
- Rolle der Mitnehmerklappe 550.387 ganz ausgefahren

Zweiflügelige Türen asymmetrisch:
Durch die Änderung des Verhältnisses zwischen GF-B und SF-B sind ggf. auch kleinere Flügel möglich.
Diese sind im Objektfall individuell zu ermitteln.
Wenden Sie sich hierzu an die Technische Beratung.

Wenn es um die Fähigkeit zur Freigabe geht darf die Falzluft schlossseitig keine Minustoleranzen aufweisen, sondern ausschliesslich plus (+2,0 mm / -0 mm).

GF-B = Gangflügel-Breite
SF-B = Standflügel-Breite

* Taille 1 (Taille 2 + 80 mm)

[1] Serrure à mortaiser/
Serrure à verrouillage multiple

[2] Serrure à mortaiser avec verrouillage supérieur
[3] en option avec gâche électrique

Remarque:
Les dimensions mesurées sont basées sur les principes suivants:
- La longueur minimale d'actionnement de 60% de la poignée à barre antipanique/barre panique à pousser selon EN 1125 est prise en compte
- Le galet du doigt d'entraînement 550.387 est entièrement sorti

Portes à deux vantaux asymétriques:
Grâce à la modification des proportions entre GF-B et SF-B, des vantaux plus petits sont également possibles.
Ils devront être déterminés individuellement, au cas par cas.
Pour cela, adressez-vous aux conseillers techniques.

Concernant l›homologabilité, le jeu de joint côté serrure ne doit pas présenter de tolérances négatives, seulement des tolérances positives (+2,0 mm / -0 mm).

GF-B = Largeur du vantail de service
SF-B = Largeur du

* Size 1 (Size 2 + 80 mm)

[1] Latch and bolt lock /
Multipoint lock

[2] Latch and bolt lock with top locking point
[3] optional with electric strike

Note:
The dimensions provided are calculated on the following basis:
- Minimum activation length of 60% for the panic push-bar or panic touch-bar as per EN 1125 is taken into account
- Roller for selector bar 550.387 fully extended

Double-leaf doors asymmetrical:
Smaller leaves can be created where necessary by changing the GF-B to SF-B ratio. These calculations should be made on a case-by-case basis. Please refer to the technical advice.

As far as the ability release is concerned, the rebate space on the lock side must not have minus tolerances; only plus tolerances are allowed (+2,0 mm / -0 mm).

GF-B = Access leaf width
SF-B = Secondary leaf width

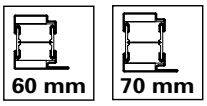

Empfehlung Türflügelgewichte

Einleitung

Türen werden je nach Einsatzbereich, Türgeometrie und Türgewicht unterschiedlich stark beansprucht.

Die in den nachstehenden Tabellen aufgeführten maximalen Türgewichte in Abhängigkeit der Auswahl, Anzahl und Anordnung der Türbänder sowie Türgrössen beruhen auf internen Versuchen und gelten nur bei Verwendung unserer qualitativ hochwertigen Jansen-Türbänder.

Eine systemkonform konstruierte und fachtechnisch einwandfreie Verarbeitung und Montage der Türanlagen wird vorausgesetzt. Dies gilt im besonderen Masse für die Montage resp. Befestigung der Türbänder.

Beanspruchung

Bei den nachfolgenden Tabellen-angaben wird von einer mittleren Beanspruchung der Türen ausgegangen (z.B. öffentliche Gebäude, Türen mit Türschliesser, etc.). Bei hochfrequentierten Türen und/oder Türanlagen mit anderen besonderen Beanspruchungen sind die Tabellenwerte zu reduzieren.

Recommandation des poids du vantail

Introduction

Les portes sont plus ou moins sollicitées selon leur lieu d'utilisation, leur géométrie et leur poids.

Les poids maximum des portes indiqués sur les tableaux suivants, fonction du choix, du nombre et de la disposition des paumelles ainsi que des dimensions des portes, se basent sur des essais internes et ne sont valables qu'avec utilisation de nos paumelles Jansen de grande qualité.

Une condition préalable réside dans la qualité technique parfaite de la transformation et du montage conforme au système des installations de porte. Cela vaut particulièrement pour le montage et la fixation des paumelles.

Sollicitation

Les indications fournies sur les tableaux suivants se basent sur une sollicitation moyenne des portes, (ex: bâtiments publics, portes avec ferme-porte, etc.). Il convient de réduire les valeurs des tableaux pour les portes et/ou les installations de porte fortement fréquentées et particulièrement sollicitées.

Recommendation leaf weight

Introduction

Doors are differently stressed depending on area of application, door geometry and door weight.

The maximum door weights listed in the following table, subject to selection, quantity and arrangement of the hinges, as well as door sizes, are based on in-house tests and are only valid with the use of our high-quality Jansen hinges.

Manufacture and installation of door systems that conform to system construction and proper technical requirements are a must. This particularly applies to installation concerning the fastening of hinges.

Stress

In the following information in the table, a medium stress of doors is assumed (e.g. Public buildings, doors with door closers etc.). The table values are to be reduced in the case of very frequently used doors and/or door units with other special stresses.

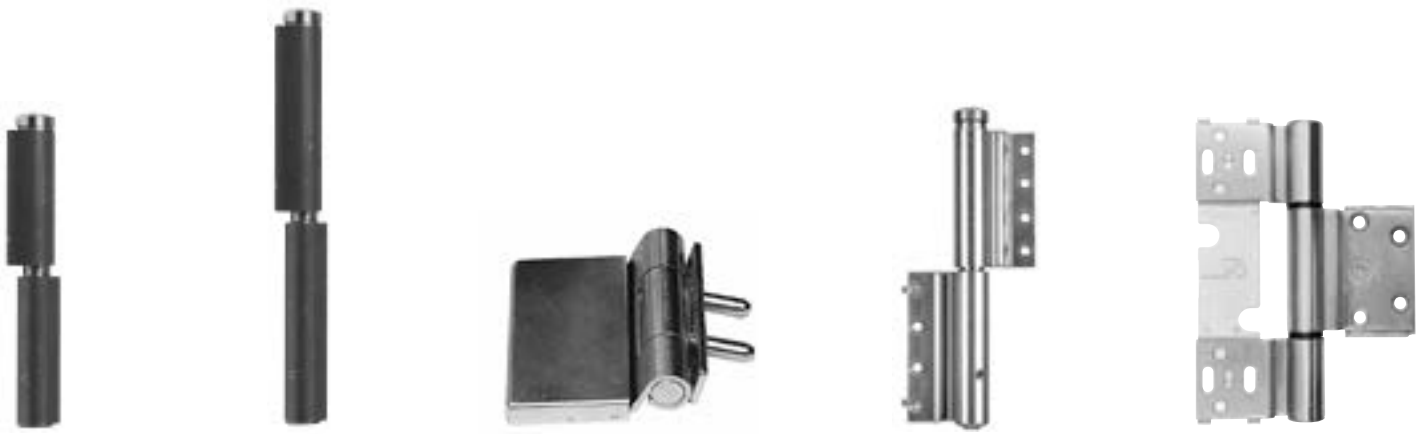

Empfehlung Türflügelgewichte

Anordnung der Türbänder

Für eine optimale Lastabtragung müssen die Bänder in einem möglichst grossen Abstand angeordnet werden. Allgemein hat sich die Bandanordnung auf Unter- resp. Oberkante Glaslicht beim Türflügel bewährt. Grundsätzlich sind auch andere Bandanordnungen möglich, allerdings können hierfür die max. Gewichte gemäss Tabelle nicht übernommen werden.

Die in den nachfolgenden Tabellen aufgeführten maximalen Gewichtsangaben basieren auf Bandanordnungen gemäss untenstehenden Abbildungen. Geringfügige Abweichungen der Bandpositionen von max. ± 20 mm haben noch keinen wesentlichen Einfluss auf die Tabellenwerte.

Recommandation des poids du vantail

Disposition des paumelles

Les paumelles doivent être disposées à l'écart le plus grand possible pour la répartition optimale de la charge. Généralement, la disposition des paumelles sur le bord supérieur et le bord inférieur de l'imposte du vantail a fait ses preuves. D'autres dispositions sont également possibles; cependant, les poids maximum indiqués sur le tableau ne peuvent pas être adoptés.

Les indications de poids maximum fournies dans les tableaux suivants se basent sur les dispositions des paumelles comme indiquées sur les schémas ci-dessous. De faibles différences de max. ± 20 mm dans les positions des paumelles n'ont pas d'influence importante sur les valeurs indiquées dans les tableaux.

Recommendation leaf weight

Arrangement of the hinges

For optimal load transfer the hinges must be arranged with the greatest possible distance between them. Generally, the hinge arrangement proved itself on the bottom edge and top edge glass light on the leaf. Fundamentally, other hinge arrangements are also possible but in this case the maximum weights according to the table cannot be assumed.

The maximum weight information listed in the following tables is based on hinge arrangements according to the illustrations below. Marginal deviations in hinge positions of ± 20 mm still have no significant impact on the table values.

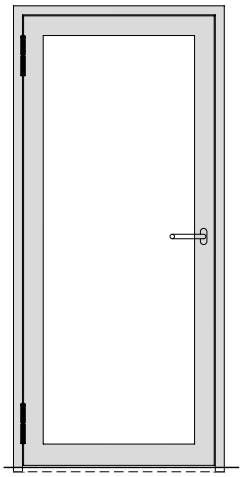

Anschweissbänder
Paumelles à souder
Weld-on hinges

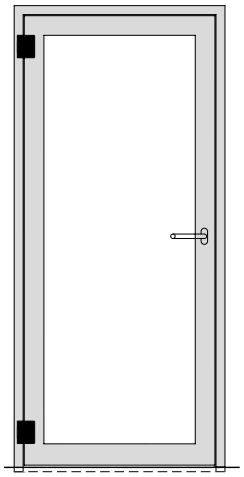

Anschraubbänder
Paumelles à visser
Screw-on hinges

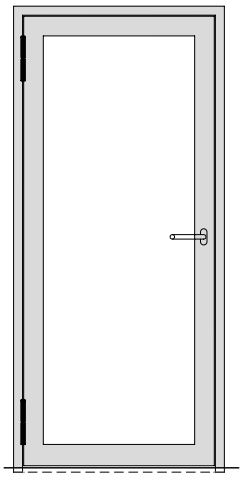

Rollentürbänder
Paumelles à galet
Barrel hinges

Empfehlung Türflügelgewichte

Türflügelgrössen

Die Gewichtstabellen sind serienübergreifend und beziehen sich lediglich auf das Tragverhalten der Türbänder in Verbindung mit den Bandbefestigungen.

Recommandation des poids du vantail

Dimensions des vantaux

Les tableaux des poids sont valables pour différentes séries et se réfèrent uniquement au comportement porteur des paumelles en liaison avec les fixations des paumelles.

Recommendation leaf weight

Leaf sizes

The weight tables are series comprehensive and merely refer to the load bearing capacity of the hinges in connection with the hinge fastenings.

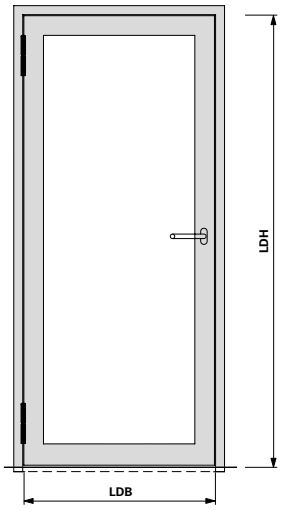

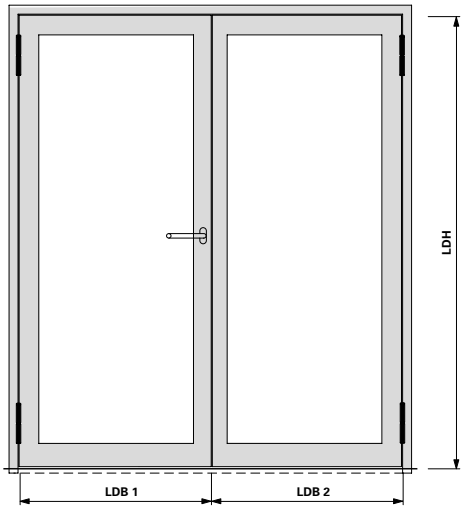

LDB =
Lichte Durchgangsbreite
Largeur intérieure de passage
Inside width

LDH =
Lichte Durchgangshöhe
Largeur hauteur de passage
Inside height

LDB 1/2 =
Lichte Durchgangsbreite Flügel 1/2
Largeur intérieure de passage vantail 1/2
Inside width leaf 1/2

Empfehlung Türflügelgewichte

2 Anschweissbänder
550.229/550.238/550.276/
555.226/555.227/555.260/555.261

2 3D-Anschraubbänder
555.570/555.571/555.572/555.573
555.656/555.657/555.658/555.659
555.574/555.575/555.576/555.577
555.660/555.661

2 Höhenverstellbares Anschraubbänder
555.536/555.537/555.538/555.539

2 Anschraubbänder
550.250 und 550.286

Recommandation des poids du vantail

2 paumelles à souder
550.229/550.238/550.276/
555.226/555.227/555.260/555.261

2 Paumelles à visser 3D
555.570/555.571/555.572/555.573
555.656/555.657/555.658/555.659
555.574/555.575/555.576/555.577
555.660/555.661

2 Paumelles à visse à hauteur réglable
555.536/555.537/555.538/555.539

2 Paumelles à visser
550.250 et 550.286

Recommendation leaf weight

2 weld-on hinges
550.229/550.238/550.276/
555.226/555.227/555.260/555.261

2 3D screw-on hinges
555.570/555.571/555.572/555.573
555.656/555.657/555.658/555.659
555.574/555.575/555.576/555.577
555.660/555.661

2 Height-adjustable screw-on hinge
555.536/555.537/555.538/555.539

2 Screw-on hinges
550.250 and 550.286

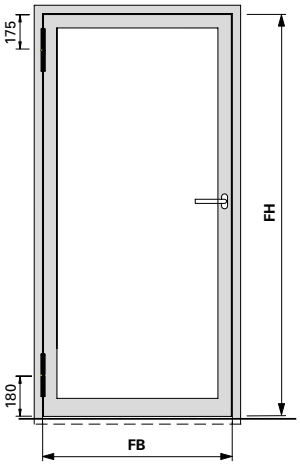

550.250 / 550.286

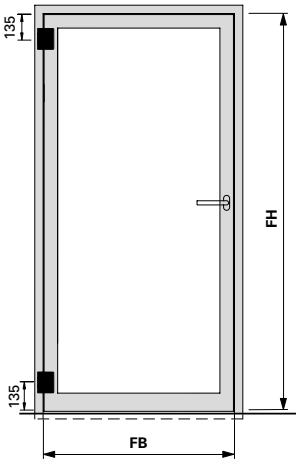

Maximale Türflügelgewichte in **kg**
Max. poids du vantail en **kg**
Max leaf weight in **kg**

Flügelhöhe **FH** in mm / Hauteur de vantail **FH** en mm / Leaf height **FH** in mm	800	900	1000	1100	1200	1300	1400
3000	195	195	195	195	195	195	195
2900	195	195	195	195	195	195	195
2800	195	195	195	195	195	195	195
2700	195	195	195	195	195	195	195
2600	195	195	195	195	195	195	190
2500	195	195	195	195	195	190	180
2400	195	195	195	195	195	185	170
2300	195	195	195	195	190	175	160
2200	195	195	195	195	180	165	155
2100	195	195	195	185	170	155	145
2000	195	195	195	175	160	150	140
1900	195	195	180	165	150	140	130
	800	**900**	**1000**	**1100**	**1200**	**1300**	**1400**

Flügelbreite **FB** in mm
Largeur de vantail **FB** en mm
Leaf width **FB** in mm

Hinweis:
Bei Drehtürautomaten müssen oben immer 2 Bänder angebracht werden

Remarque:
En présence de mécanismes automatiques pour portes, il faut toujours monter 2 paume

Note:
For automatic door mechanisms, 2 hinges must always be fitted at the top

60 mm | 70 mm

Empfehlung Türflügelgewichte

2 Anschweissbänder
555.267 oder 555.268

Recommandation des poids du vantail

2 paumelles à souder
555.267 ou 555.268

Recommendation leaf weight

2 weld-on hinges
555.267 or 555.268

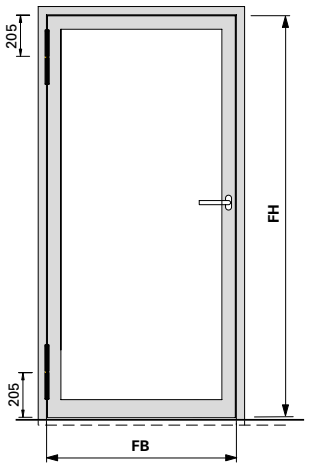

Flügelhöhe **FH** in mm Hauteur de vantail **FH** en mm Leaf height **FH** in mm	Maximale Türflügelgewichte in **kg** Max. poids du vantail en **kg** Max leaf weight in **kg**						
3000	230	230	230	230	230	230	230
2900	230	230	230	230	230	230	230
2800	230	230	230	230	230	230	230
2700	230	230	230	230	230	230	225
2600	230	230	230	230	230	230	215
2500	230	230	230	230	230	220	205
2400	230	230	230	230	230	210	195
2300	230	230	230	230	215	200	185
2200	230	230	230	220	205	190	175
2100	230	230	230	210	190	175	165
2000	230	225	215	195	180	165	155
1900	230	220	200	180	170	155	145
	800	**900**	**1000**	**1100**	**1200**	**1300**	**1400**
	Flügelbreite **FB** in mm Largeur de vantail **FB** en mm Leaf width **FB** in mm						

Hinweis:
Bei Drehtürautomaten müssen oben immer 2 Bänder angebracht werden

Remarque:
En présence de mécanismes automatiques pour portes il faut toujours monter 2 paumelles

Note:
For automatic door mechanisms, 2 hinges must always be fitted at the top

ift Rosenheim
Notifizierte Produktzertifizierungsstelle
13-003089-PR02
17.07.2020
Notified Body 0757

Empfehlung Türflügelgewichte

2 Rollentürbänder
555.345

Recommandation des poids du vantail

2 Paumelles à galet
555.345

Recommendation leaf weight

2 barrel hinges
555.345

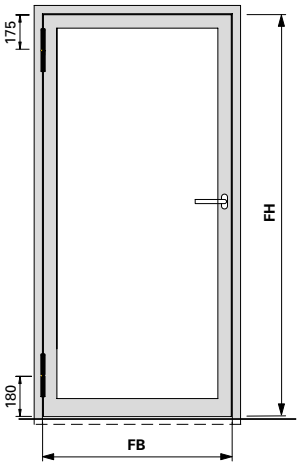

Maximale Türflügelgewichte in **kg**
Max. poids du vantail en **kg**
Max leaf weight in **kg**

Flügelhöhe **FH** in mm Hauteur de vantail **FH** en mm Leaf height **FH** in mm								
	3000	180	180	180	180	165	150	145
	2900	180	180	180	170	160	145	140
	2800	180	180	180	165	155	140	135
	2700	180	180	180	160	150	135	130
	2600	180	180	170	155	145	130	125
	2500	180	180	165	150	135	125	120
	2400	180	175	160	145	130	120	115
	2300	180	170	150	135	125	115	110
	2200	180	160	145	130	120	110	105
	2100	175	155	140	125	115	105	100
	2000	165	145	130	120	110	100	–
	1900	150	140	125	110	105	–	–
		800	**900**	**1000**	**1100**	**1200**	**1300**	**1400**

Flügelbreite **FB** in mm
Largeur de vantail **FB** en mm
Leaf width **FB** in mm

Hinweis:
Bei Drehtürautomaten müssen oben immer 2 Bänder angebracht werden

Remarque:
En présence de mécanismes automatiques pour portes, il faut toujours monter 2 paumelles en haut

Note:
For automatic door mechanisms, 2 hinges must always be fitted at the top

Empfehlung Türflügelgewichte

3 Anschweissbänder
Oben: 2 x 550.229 oder 2 x 550.276
Unten: 1 x 555.268

3 3D-Anschraubbänder
555.570/555.571/555.572/555.573
555.656/555.657/555.658/555.659
555.574/555.575/555.576/555.577
555.660/555.661

3 Höhenverstellbares Anschraubbänder
555.536/555.537/555.538/555.539

3 Anschraubbänder
550.250 und 550.286

Recommandation des poids du vantail

3 paumelles à souder
En haut: 2 x 550.229 ou 2 x 550.276
En bas: 1 x 555.268

3 Paumelles à visser 3D
555.570/555.571/555.572/555.573
555.656/555.657/555.658/555.659
555.574/555.575/555.576/555.577
555.660/555.661

3 Paumelles à visser à hauteur réglable
555.536/555.537/555.538/555.539

3 Paumelles à visser
550.250 et 550.286

Recommendation leaf weight

3 weld-on hinges
Top: 2 x 550.229 or 2 x 550.276
Bottom: 1 x 555.268

3 3D screw-on hinges
555.570/555.571/555.572/555.573
555.656/555.657/555.658/555.659
555.574/555.575/555.576/555.577
555.660/555.661

3 Height-adjustable screw-on hinge
555.536/555.537/555.538/555.539

3 Screw-on hinges
550.250 and 550.286

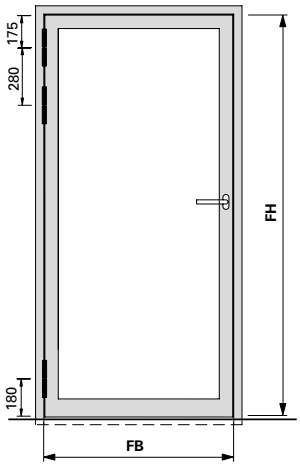

550.250 / 550.286

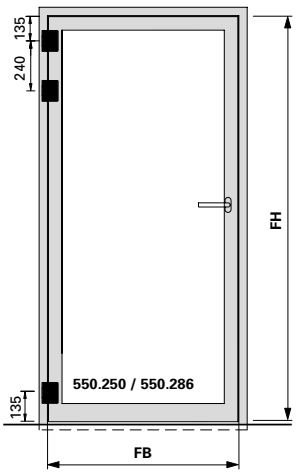

Flügelhöhe **FH** in mm Hauteur de vantail **FH** en mm Leaf height **FH** in mm	Maximale Türflügelgewichte in **kg** Max. poids du vantail en **kg** Max leaf weight in **kg**							
3000	230	230	230	230	230	230	230
2900	230	230	230	230	230	230	230
2800	230	230	230	230	230	230	230
2700	230	230	230	230	230	230	225
2600	230	230	230	230	230	230	215
2500	230	230	230	230	230	220	205
2400	230	230	230	230	230	210	195
2300	230	230	230	230	215	200	185
2200	230	230	230	220	205	190	175
2100	230	230	230	210	190	175	165
2000	230	225	215	195	180	165	155
1900	230	220	200	180	170	155	145
	800	**900**	**1000**	**1100**	**1200**	**1300**	**1400**
	Flügelbreite **FB** in mm Largeur de vantail **FB** en mm Leaf width **FB** in mm						

Empfehlung Türflügelgewichte

3 3D-Anschraubbänder
555.570/555.571/555.572/555.573

3 Höhenverstellbares Anschraubbänder
555.536/555.537/555.538/555.539

Recommandation des poids du vantail

3 Paumelles à visser 3D
555.570/555.571/555.572/555.573

3 Paumelles à visser à hauteur réglable
555.536/555.537/555.538/555.539

Recommendation leaf weight

3 3D screw-on hinges
555.570/555.571/555.572/555.573

3 Height-adjustable screw-on hinge
555.536/555.537/555.538/555.539

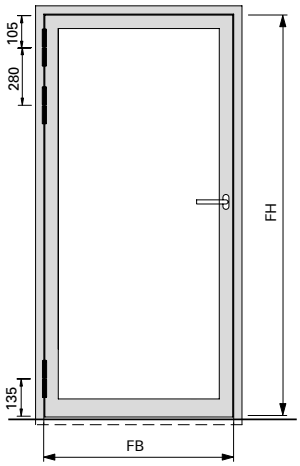

Maximale Türflügelgewichte in **kg**
Max. poids du vantail en **kg**
Max leaf weight in **kg**

Flügelhöhe **FH** in mm / Hauteur de vantail **FH** en mm / Leaf height **FH** in mm								
	3000	340	340	340	340	340	340	339
	2900	340	340	340	340	340	340	327
	2800	340	340	340	340	340	339	314
	2700	340	340	340	340	340	325	302
	2600	340	340	340	340	338	312	290
	2500	340	340	340	340	324	299	278
	2400	340	340	340	337	309	286	265
	2300	340	340	340	322	295	272	253
	2200	340	340	337	306	281	259	241
	2100	340	340	320	291	266	246	228
	2000	340	336	302	275	252	233	216
	1900	340	317	285	259	238	219	204
		800	**900**	**1000**	**1100**	**1200**	**1300**	**1400**

Flügelbreite **FB** in mm
Largeur de vantail **FB** en mm
Leaf width **FB** in mm

ift Rosenheim
Notifizierte Produktzertifizierungsstelle
13-003089-PR02
17.07.2020
Notified Body 0757

Empfehlung Türflügelgewichte

3 Rollentürbänder
555.345

Recommandation des poids du vantail

3 Paumelles à galet
555.345

Recommendation leaf weight

3 barrel hinges
555.345

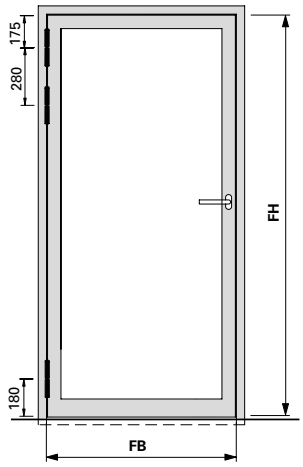

Flügelhöhe **FH** in mm Hauteur de vantail **FH** en mm Leaf height **FH** in mm	Maximale Türflügelgewichte in **kg** Max. poids du vantail en **kg** Max leaf weight in **kg**						
3000	180	180	180	180	180	180	180
2900	180	180	180	180	180	180	180
2800	180	180	180	180	180	180	180
2700	180	180	180	180	180	180	180
2600	180	180	180	180	180	180	170
2500	180	180	180	180	180	170	160
2400	180	180	180	180	170	160	150
2300	180	180	180	170	160	150	140
2200	180	180	180	160	150	140	130
2100	180	180	170	150	140	130	120
2000	180	180	160	140	130	120	–
1900	180	160	140	130	120	–	–
	800	**900**	**1000**	**1100**	**1200**	**1300**	**1400**
	Flügelbreite **FB** in mm Largeur de vantail **FB** en mm Leaf width **FB** in mm						

Empfehlung Türflügelgewichte
Recommandation des poids du vantail
Recommendation leaf weight

60 mm | 70 mm

Empfehlung Türflügelgewichte

2 Verdeckt liegende 3D Anschraubbänder
555.024/555.025

3 Verdeckt liegende 3D Anschraubbänder
555.024/555.025

Recommandation des poids du vantail

2 Paumelles à visser 3D non apparente
555.024/555.025

3 Paumelles à visser 3D non apparente
555.024/555.025

Recommendation leaf weight

2 Concealed 3D screw-on hinges
555.024/555.025

3 Concealed 3D screw-on hinges
555.024/555.025

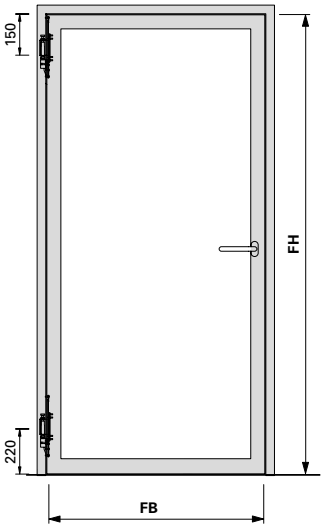

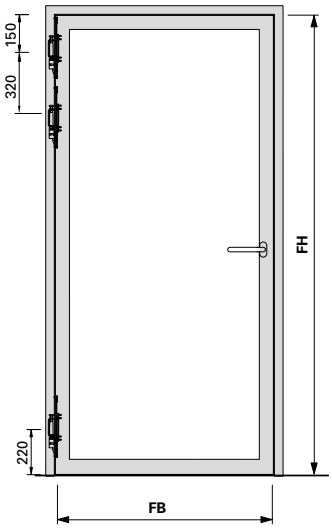

Flügelhöhe **FH** in mm Hauteur de vantail **FH** en mm Leaf height **FH** in mm	Maximale Türflügelgewichte in **kg** Max. poids du vantail en **kg** Max leaf weight in **kg**							
	3000	195	195	195	195	195	195	195
	2900	195	195	195	195	195	195	195
	2800	195	195	195	195	195	195	195
	2700	195	195	195	195	195	195	195
	2600	195	195	195	195	195	195	190
	2500	195	195	195	195	195	180	190
	2400	195	195	195	195	195	185	170
	2300	195	195	195	195	190	175	160
	2200	195	195	195	195	180	165	155
	2100	195	195	195	185	170	155	145
	2000	195	195	195	175	160	150	140
	1900	195	195	180	165	150	140	130
		800	**900**	**1000**	**1100**	**1200**	**1300**	**1400**
	Flügelbreite **FB** in mm Largeur de vantail **FB** en mm Leaf width **FB** in mm							

Hinweis:
Bei Drehtürautomaten müssen oben immer 2 Bänder angebracht werden

Remarque:
En présence de mécanismes automatiques pour portes [illegible] monter 2 paumelles [illegible]

Note:
For automatic door mechanisms, 2 hinges must always be fitted at the top

ift Rosenheim
Notifizierte Produktzertifizierungsstelle
13-003089-PR02
17.07.2020
Notified Body 0757

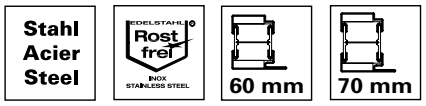

Leistungserklärung gemäss EN 1935

Déclaration de performance selon EN 1935

Declaration of Performance in accordance with EN 1935

	Gebrauchsklasse Classe d'utilisation Category of use	Dauerbetrieb Fonctionnement permanent Continuous operation	Masse der Prüftür Dimensions de la porte à tester Dimensions of test door	Feuerbeständigkeit Résistance au feu Fire resistance	Sicherheit Sécurité Security	Korrosionsbeständigkeit Résistance à la corrosion Corrosion resistance	Einbruchschutz Protection anti-effraction Burglar resistance	Bandklasse Classe de paumelle Hinge class
550.229	4	7	7	1	1	*	1	14
550.238	4	7	7	1	1	*	1	14
550.276	4	7	7	1	1	*	1	14
550.250	4	7	5	1	1	*	1	12
550.286	4	7	5	1	1	*	1	12
555.024	4	7	7	1	1	3	1	14
555.025	4	7	7	1	1	3	1	14
555.574	4	7	7	1	1	*	1	14
555.575	4	7	7	1	1	*	1	14
555.576	4	7	7	1	1	*	1	14
555.577	4	7	7	1	1	*	1	14
555.226	4	7	7	1	1	*	1	14
555.227	4	7	7	1	1	*	1	14
555.260	4	7	7	1	1	*	1	14
555.261	4	7	7	1	1	*	1	14
555.267	4	7	7	1	1	*	1	14
555.268	4	7	7	1	1	*	1	14
555.660	4	7	7	1	1	*	1	14
555.661	4	7	7	1	1	*	1	14

* Korrosionsbeständigkeit für Bänder in Abhängigkeit der Oberflächen.

* Résistance à la corrosion pour les paumelles en fonction des surfaces.

* Corrosion resistance for hinges depends on the surface finishes.





Leistungserklärung gemäss EN 1935

Déclaration de performance selon EN 1935

Declaration of Performance in accordance with EN 1935

	Grundmaterial Matériau de base Base material	Oberflächenbeschichtung des Bandes Revêtement de la surface de la paumelle Surface finish on the hinge	Klasse nach Korrosionsbeständigkeit nach EN 1670-1998 Classe d'après la résistance à la corrosion selon EN 1670-1998 Corrosion resistance class in accordance with EN 1670-1998
1	Stahl roh Acier brut Steel, mill finish	2-K Emaillack (Nasslack) einschichtig Vernis-émail à 2 composants (vernis liquide), une couche 2K enamel (wet paint), single layer	**2**
	Stahl roh Acier brut Steel, mill finish	1 x Polyester-Pulverlack (nur Decklack) 1 x vernis en poudre polyester (seulement vernis couvrant) 1 x polyester powder coating (top coat only)	**4**
	Stahl roh Acier brut Steel, mill finish	2 x Pulver: Polyestergrund und Polyester-Pulverlack 2 x poudre: couche de fond polyester et vernis en poudre polyester 2 x powder: polyester base and polyester powder coating	**4**
2	Stahl phosphatiert Acier phosphaté Steel, phosphatised	unbeschichtet sans revêtement uncoated	**1**
	Stahl phosphatiert Acier phosphaté Steel, phosphatised	1 x Polyester-Pulverlack (nur Decklack) 1 x vernis en poudre polyester (seulement vernis couvrant) 1 x polyester powder coating (top coat only)	**4**
3	1.4307	unbeschichtet sans revêtement uncoated	**4**
	1.4307	1 x Polyester-Pulverlack (nur Decklack) 1 x vernis en poudre polyester (seulement vernis couvrant) 1 x polyester powder coating (top coat only)	**4**
4	1.4435	unbeschichtet sans revêtement uncoated	**4**
5	Stahl galvanisch verzinkt Acier galvanisé Steel, galvanised	unbeschichtet sans revêtement uncoated	**3**
6	Stahl galvanisch verzinkt und blau passiviert Acier galvanisé et bleu passivé Steel, galvanised and blue passivated	2-K Emaillack (Nasslack) einschichtig Vernis-émail à 2 composants (vernis liquide), une couche 2K enamel (wet paint), single layer	**4**
		1 x Polyester-Pulverlack (nur Decklack) 1 x vernis en poudre polyester (seulement vernis couvrant) 1 x polyester powder coating (top coat only)	**4**

ift Rosenheim
Notifizierte Produktzertifizierungsstelle
13-003089-PR02
17.07.2020
Notified Body 0757

Einflügelige Türen, auswärts öffnend, Flügelbreite < 900 mm Flügelhöhe < 2200 mm

Porte à un vantail, ouvrant vers l'extérieur, largeur du vantail < 900 mm hauteur du vantail < 2200 mm

Single leaf door, outward opening, leaf width < 900 mm leaf height < 2200 mm

Variante	Beschlag Ferrure Fitting	EN 12207		EN 12208		EN 12210 Verglasung Vitrage Glazing ESG[3]		EN 12210 Verglasung Vitrage Glazing MIG[4]		EN 12210 Verblecht Tôlé Sheet metal	
		Stahl Acier Steel	Rost frei	Stahl Acier Steel	Rost frei	Stahl Acier Steel	Rost frei	Stahl Acier Steel	Rost frei	Stahl Acier Steel	Rost frei
Doppelanschlag Butée double Double rebate seal	❶	4	3	4A[2]	3A[2]	C3	C2	C4	C3	C3	C3
	❷	4	4	4A[2]	3A[2]	C3	C2	C4	C3	C3	C3
	❸	4	4	7A[2]	6A[2]	C4	C3	C5	C4	C3	C3
Doppelanschlag Butée double Double rebate seal	❶	4	3	4A[2]	3A[2]	C3	C2	C4	C3	C3	C3
	❷	4	4	4A[2]	3A[2]	C3	C2	C4	C3	C3	C3
	❸	4	4	7A[2]	6A[2]	C4	C3	C5	C4	C3	C3
Anschlagdichtung Joint de butée Rebate gasket	❶	2	2	0	0	C3	C2	C4	C3	C3	C3
	❷	2	2	0	0	C3	C2	C4	C3	C3	C3
	❸	2	2	0	0	C4	C3	C5	C4	C3	C3

[1] Wetterschenkel nur unten
[2] Wetterschenkel oben und unten
[3] Einscheibenglas
[4] Mehrscheibenisolierglas

[1] Renvoi d'eau uniquement en bas
[2] Renvoi d'eau en haut et en bas
[3] Vitrage simple
[4] Vitrage isolant multi-vitres

[1] Bottom drip bar only
[2] Top and bottom drip bar
[3] Single glazing
[4] Multiple pane insulating glass

❶ Fallenriegel-Schloss
Serrure à mortaiser
Latch and bolt lock

❷ Schloss mit Obenverriegelung
Serrure avec ve
Lock with top lo

❸ Mehrfachverriegelungs-Schloss
Serrrure à verrouillage multiple
Multipoint lock

ift Rosenheim
Notifizierte Produktzertifizierungsstelle
13-003089-PR02
17.07.2020
Notified Body 0757

Leistungseigenschaften nach EN 14351-1
Caractéristiques de performance selon EN 14351-1
Performance characteristics according to EN 14351-1

Stahl Acier Steel | Rost frei | 60 mm | 70 mm

Einflügelige Türen, auswärts öffnend, Flügelbreite < 900 mm Flügelhöhe < 2200 mm

Porte à un vantail, ouvrant vers l'extérieur, largeur du vantail < 900 mm hauteur du vantail < 2200 mm

Single leaf door, outward opening, leaf width < 900 mm leaf height < 2200 mm

Variante 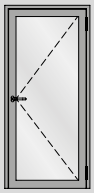	Beschlag Ferrure Fitting	EN 12207		EN 12208		EN 12210 Verglasung Vitrage Glazing ESG[3]		EN 12210 Verglasung Vitrage Glazing MIG[4]		EN 12210 Verblecht Tôlé Sheet metal	
		Stahl Acier Steel	Rost frei	Stahl Acier Steel	Rost frei	Stahl Acier Steel	Rost frei	Stahl Acier Steel	Rost frei	Stahl Acier Steel	Rost frei
Senkdichtung mit Türschwellenprofil Joint seuil avec profilé pour seuil de porte Drop seal with door threshold profile 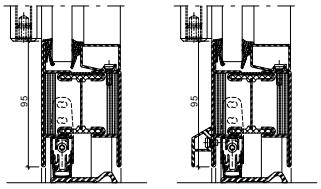	❶	2	2	1A	1A	C3	C2	C4	C3	C3	C3
	❷	2	2	2A	2A	C3	C2	C4	C3	C3	C3
	❸	3	3	2A	2A	C4	C3	C5	C4	C3	C3
Senkdichtung ohne Türschwellenprofil Joint seuil sans profilé pour seuil de porte Drop seal without door threshold profile 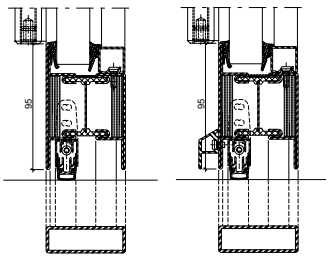	❶	2	2	1A	1A	C3	C2	C4	C3	C3	C3
	❷	2	2	2A	2A	C3	C2	C4	C3	C3	C3
	❸	3	3	2A	2A	C4	C3	C5	C4	C3	C3
Senkdichtung ohne Türschwellenprofil Joint seuil sans profilé pour seuil de porte Drop seal without door threshold profile 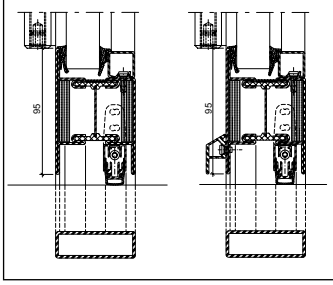	❶	2	2	1A	1A	C3	C2	C4	C3	C3	C3
	❷	2	2	2A	2A	C3	C2	C4	C3	C3	C3
	❸	3	3	2A	2A	C4	C3	C5	C4	C3	C3

[3] Einscheibenglas
[4] Mehrscheibenisolierglas

[3] Vitrage simple
[4] Vitrage isolant multi-vitre

[3] Single glazing
[4] Multiple pane insulating glass

ift Rosenheim Notifizierte Produktzertifizierungsstelle 13-003089-PR02 17.07.2020 Notified Body 0757

Einflügelige Türen,
auswärts öffnend,
Flügelbreite < 900 mm
Flügelhöhe < 2200 mm

Porte à un vantail,
ouvrant vers l'extérieur,
largeur du vantail < 900 mm
hauteur du vantail < 2200 mm

Single leaf door,
outward opening,
leaf width < 900 mm
leaf height < 2200 mm

Variante 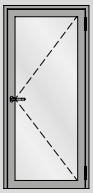	Beschlag Ferrure Fitting	EN 12207		EN 12208		EN 12210 Verglasung Vitrage Glazing ESG[3]		EN 12210 Verglasung Vitrage Glazing MIG[4]		EN 12210 Verblecht Tôlé Sheet metal	
		Stahl Acier Steel	Rost frei	Stahl Acier Steel	Rost frei	Stahl Acier Steel	Rost frei	Stahl Acier Steel	Rost frei	Stahl Acier Steel	Rost frei
2 Senkdichtungen ohne Türschwellenprofil 2 joint seuil sans profilé pour seuil de porte 2 drop seals door without threshold profile 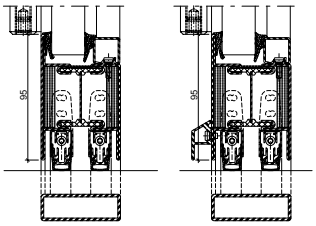	❶	2	2	1A	1A	C3	C2	C4	C3	C3	C3
	❷	2	2	2A	2A	C3	C2	C4	C3	C3	C3
	❸	3	3	2A	2A	C4	C3	C5	C4	C3	C3
Auflaufdichtung Joint de contact Ramp seal 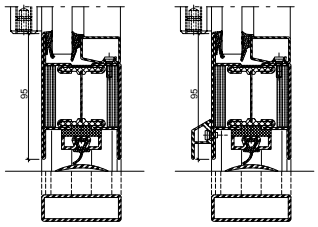	❶	2	2	0	0	C3	C2	C4	C3	C3	C3
	❷	2	2	0	0	C3	C2	C4	C3	C3	C3
	❸	2	2	0	0	C4	C3	C5	C4	C3	C3
Senkdichtung Fingerschutztüre Joint seuil porte anti-pince-doigts Drop seal anti-finger-trap doors 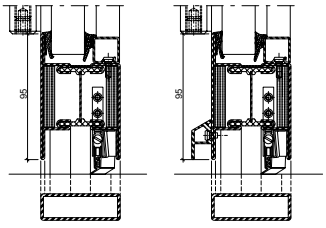	❶	2	2	0	0	B2	B2	B2	B2	B2	B2
	❷	2	2	0	0	B2	B2	B2	B2	B2	B2
	❸	2	2	0	0	B2	B2	B2	B2	B2	B2

❶ Fallenriegel-Schloss
Serrure à mortaiser
Latch and bolt lock

❷ Schloss mit Obenverriegelung
Serrure avec ve
Lock with top lc

❸ Mehrfachverriegelungs-Schloss
Serrrure à verrouillage multiple
Multipoint lock

ift Rosenheim
Notifizierte Produktzertifizierungsstelle
13-003089-PR02
17.07.2020
Notified Body 0757

Leistungseigenschaften nach EN 14351-1
Caractéristiques de performance selon EN 14351-1
Performance characteristics according to EN 14351-1

Stahl Acier Steel | Rostfrei | 60 mm | 70 mm

Einflügelige Türen, auswärts öffnend, Flügelbreite < 1450 mm Flügelhöhe < 2800 mm

Porte à un vantail, ouvrant vers l'extérieur, largeur du vantail < 1450 mm hauteur du vantail < 2800 mm

Single leaf door, outward opening, leaf width < 1450 mm leaf height < 2800 mm

Variante 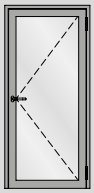	Beschlag Ferrure Fitting	EN 12207		EN 12208		EN 12210 Verglasung Vitrage Glazing **ESG**[3]		EN 12210 Verglasung Vitrage Glazing **MIG**[4]		EN 12210 Verblecht Tôlé Sheet metal	
		Stahl Acier Steel	Rostfrei	Stahl Acier Steel	Rostfrei	Stahl Acier Steel	Rostfrei	Stahl Acier Steel	Rostfrei	Stahl Acier Steel	Rostfrei
Doppelanschlag Butée double Double rebate seal 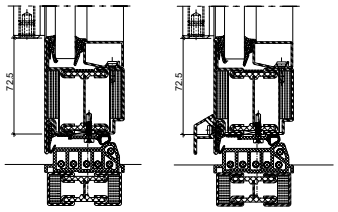	❶	2	2	2A[2]	2A[2]	C2	C2	C2	C2	C2	C2
	❷	3	3	3A[2]	3A[2]	C2	C2	C2	C2	C2	C2
	❸	4	4	3A[2]	3A[2]	C3	C3	C3	C3	C3	C3
Doppelanschlag Butée double Double rebate seal 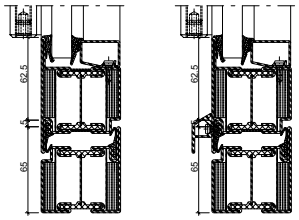	❶	2	2	2A[2]	2A[2]	C2	C2	C2	C2	C2	C2
	❷	3	3	3A[2]	3A[2]	C2	C2	C2	C2	C2	C2
	❸	4	4	3A[2]	3A[2]	C3	C3	C3	C3	C3	C3
Anschlagdichtung Joint de butée Rebate gasket 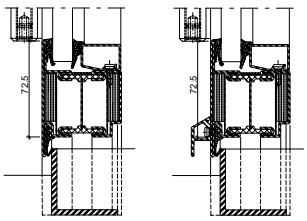	❶	1	1	0	0	C2	C2	C2	C2	C2	C2
	❷	1	1	0	0	C2	C2	C2	C2	C2	C2
	❸	2	2	0	0	C3	C3	C3	C3	C3	C3

[1] Wetterschenkel nur unten
[2] Wetterschenkel oben und unten
[3] Einscheibenglas
[4] Mehrscheibenisolierglas

[1] Renvoi d'eau uniquement en bas
[2] Renvoi d'eau en haut et en bas
[3] Vitrage simple
[4] Vitrage isolant multi-vitres

[1] Bottom drip bar only
[2] Top and bottom drip bar
[3] Single glazing
[4] Multiple pane insulating glass

❶ Fallenriegel-Schloss
Serrure à mortaiser
Latch and bolt lock

❷ Schloss mit Obenverriegelung
Serrure avec verrouil
Lock with top locking

❸ Mehrfachverriegelungs-Schloss
Serrrure à verrouillage multiple
Multipoint lock

ift Rosenheim
Notifizierte Produktzertifizierungsstelle
13-003089-PR02
17.07.2020
Notified Body 0757

Einflügelige Türen, auswärts öffnend, Flügelbreite < 1450 mm Flügelhöhe < 2800 mm

Porte à un vantail, ouvrant vers l'extérieur, largeur du vantail < 1450 mm hauteur du vantail < 2800 mm

Single leaf door, outward opening, leaf width < 1450 mm leaf height < 2800 mm

Variante	Beschlag Ferrure Fitting	EN 12207		EN 12208		EN 12210 Verglasung Vitrage Glazing ESG[3]		EN 12210 Verglasung Vitrage Glazing MIG[4]		EN 12210 Verblecht Tôlé Sheet metal	
		Stahl Acier Steel	Rost frei	Stahl Acier Steel	Rost frei	Stahl Acier Steel	Rost frei	Stahl Acier Steel	Rost frei	Stahl Acier Steel	Rost frei
Senkdichtung mit Türschwellenprofil Joint seuil avec profilé pour seuil de porte Drop seal with door threshold profile	❶	2	2	0	0	C2	C2	C2	C2	C2	C2
	❷	2	2	1A	1A	C2	C2	C2	C2	C2	C2
	❸	2	2	1A	1A	C3	C3	C3	C3	C3	C3
Senkdichtung ohne Türschwellenprofil Joint seuil sans profilé pour seuil de porte Drop seal without door threshold profile	❶	2	2	0	0	C2	C2	C2	C2	C2	C2
	❷	2	2	1A	1A	C2	C2	C2	C2	C2	C2
	❸	2	2	1A	1A	C3	C3	C3	C3	C3	C3
Senkdichtung ohne Türschwellenprofil Joint seuil sans profilé pour seuil de porte Drop seal without door threshold profile	❶	2	2	0	0	C2	C2	C2	C2	C2	C2
	❷	2	2	1A	1A	C2	C2	C2	C2	C2	C2
	❸	2	2	1A	1A	C3	C3	C3	C3	C3	C3

[3] Einscheibenglas
[4] Mehrscheibenisolierglas

[3] Vitrage simple
[4] Vitrage isolant multi

[3] Single glazing
[4] Multiple pane insulating glass

ift Rosenheim – Notifizierte Produktzertifizierungsstelle – 13-003089-PR02 17.07.2020 – Notified Body 0757

Leistungseigenschaften nach EN 14351-1
Caractéristiques de performance selon EN 14351-1
Performance characteristics according to EN 14351-1

Stahl Acier Steel | Rostfrei | 60 mm | 70 mm

Einflügelige Türen, auswärts öffnend, Flügelbreite < 1450 mm Flügelhöhe < 2800 mm

Porte à un vantail, ouvrant vers l'extérieur, largeur du vantail < 1450 mm hauteur du vantail < 2800 mm

Single leaf door, outward opening, leaf width < 1450 mm leaf height < 2800 mm

Variante	Beschlag Ferrure Fitting	EN 12207		EN 12208		EN 12210 Verglasung Vitrage Glazing ESG[3]		EN 12210 Verglasung Vitrage Glazing MIG[4]		EN 12210 Verblecht Tôlé Sheet metal	
		Stahl Acier Steel	Rostfrei	Stahl Acier Steel	Rostfrei	Stahl Acier Steel	Rostfrei	Stahl Acier Steel	Rostfrei	Stahl Acier Steel	Rostfrei
2 Senkdichtungen ohne Türschwellenprofil 2 joint seuil sans profilé pour seuil de porte 2 drop seals door without threshold profile	❶	2	2	0	0	C2	C2	C2	C2	C2	C2
	❷	2	2	1A	1A	C2	C2	C2	C2	C2	C2
	❸	2	2	1A	1A	C3	C3	C3	C3	C3	C3
Auflaufdichtung Joint de contact Ramp seal	❶	1	1	0	0	C2	C2	C2	C2	C2	C2
	❷	1	1	0	0	C2	C2	C2	C2	C2	C2
	❸	2	2	0	0	C3	C3	C3	C3	C3	C3
Senkdichtung Fingerschutztüre Joint seuil porte anti-pince-doigts Drop seal anti-finger-trap doors	❶	1	1	0	0	C2	C2	C2	C2	C2	C2
	❷	1	1	0	0	C2	C2	C2	C2	C2	C2
	❸	1	1	0	0	C3	C3	C3	C3	C3	C3

❶ Fallenriegel-Schloss
Serrure à mortaiser
Latch and bolt lock

❷ Schloss mit Obenverriegelung
Serrure avec verrouil
Lock with top locking

❸ Mehrfachverriegelungs-Schloss
Serrrure à verrouillage multiple
Multipoint lock

ift Rosenheim
Notifizierte Produktzertifizierungsstelle
13-003089-PR02
17.07.2020
Notified Body 0757

Leistungseigenschaften nach EN 14351-1
Caractéristiques de performance selon EN 14351-1
Performance characteristics according to EN 14351-1

Stahl Acier Steel | Rostfrei | 60 mm | 70 mm

Einflügelige Türen, auswärts öffnend, Flügelbreite < 1465 mm Flügelhöhe < 3000 mm

Porte à un vantail, ouvrant vers l'extérieur, largeur du vantail < 1465 mm hauteur du vantail < 3000 mm

Single leaf door, outward opening, leaf width < 1465 mm leaf height < 3000 mm

Variante	Beschlag Ferrure Fitting	EN 12207		EN 12208		EN 12210 Verglasung Vitrage Glazing ESG[3]		EN 12210 Verglasung Vitrage Glazing MIG[4]		EN 12210 Verblecht Tôlé Sheet metal	
		Stahl Acier Steel	Rostfrei	Stahl Acier Steel	Rostfrei	Stahl Acier Steel	Rostfrei	Stahl Acier Steel	Rostfrei	Stahl Acier Steel	Rostfrei
Doppelanschlag Butée double Double rebate seal	❶	1	1	1A[2]	1A[2]	C1	C1	C1	C1	C1	C1
	❷	3	3	1A[2]	1A[2]	C1	C1	C2	C2	C2	C2
	❸	4	4	2A[2]	2A[2]	C2	C2	C3	C3	C3	C3
Doppelanschlag Butée double Double rebate seal	❶	1	1	1A[2]	1A[2]	C1	C1	C1	C1	C1	C1
	❷	3	3	1A[2]	1A[2]	C1	C1	C2	C2	C2	C2
	❸	4	4	2A[2]	2A[2]	C2	C2	C3	C3	C3	C3
Anschlagdichtung Joint de butée Rebate gasket	❶	0	0	0	0	C1	C1	C1	C1	C1	C1
	❷	0	0	0	0	C1	C1	C2	C2	C2	C2
	❸	1	1	0	0	C2	C2	C3	C3	C3	C3

[1] Wetterschenkel nur unten
[2] Wetterschenkel oben und unten
[3] Einscheibenglas
[4] Mehrscheibenisolierglas

[1] Renvoi d'eau uniquement en bas
[2] Renvoi d'eau en haut et en bas
[3] Vitrage simple
[4] Vitrage isolant multi-vitres

[1] Bottom drip bar only
[2] Top and bottom drip bar
[3] Single glazing
[4] Multiple pane insulating glass

❶ Fallenriegel-Schloss
Serrure à mortaiser
Latch and bolt lock

❷ Schloss mit Obenverriegelung
Serrure avec ve
Lock with top lc

❸ Mehrfachverriegelungs-Schloss
Serrrure à verrouillage multiple
Multipoint lock

ift Rosenheim
Notifizierte Produktzertifizierungsstelle
13-003089-PR02
17.07.2020
Notified Body 0757

Leistungseigenschaften nach EN 14351-1
Caractéristiques de performance selon EN 14351-1
Performance characteristics according to EN 14351-1

Stahl Acier Steel | Rost frei | 60 mm | 70 mm

Einflügelige Türen, auswärts öffnend, Flügelbreite < 1465 mm Flügelhöhe < 3000 mm

Porte à un vantail, ouvrant vers l'extérieur, largeur du vantail < 1465 mm hauteur du vantail < 3000 mm

Single leaf door, outward opening, leaf width < 1465 mm leaf height < 3000 mm

Variante	Beschlag Ferrure Fitting	EN 12207		EN 12208		EN 12210 Verglasung Vitrage Glazing ESG[3]		EN 12210 Verglasung Vitrage Glazing MIG[4]		EN 12210 Verblecht Tôlé Sheet metal	
		Stahl Acier Steel	Rost frei	Stahl Acier Steel	Rost frei	Stahl Acier Steel	Rost frei	Stahl Acier Steel	Rost frei	Stahl Acier Steel	Rost frei
Senkdichtung mit Türschwellenprofil Joint seuil avec profilé pour seuil de porte Drop seal with door threshold profile 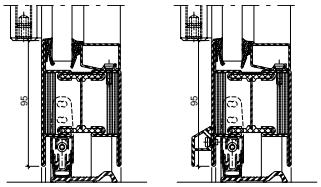	❶	1	1	0	0	C1	C1	C1	C1	C1	C1
	❷	1	1	0	0	C1	C1	C2	C2	C2	C2
	❸	1	1	0	0	C2	C2	C3	C3	C3	C3
Senkdichtung ohne TürschwellenprofilJoint seuil sans profilé pour seuil de porte Drop seal without door threshold profile 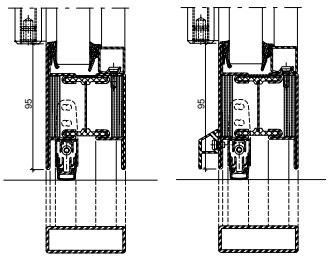	❶	1	1	0	0	C1	C1	C1	C1	C1	C1
	❷	1	1	0	0	C1	C1	C2	C2	C2	C2
	❸	1	1	0	0	C2	C2	C3	C3	C3	C3
Senkdichtung ohne Türschwellenprofil Joint seuil sans profilé pour seuil de porte Drop seal without door threshold profile 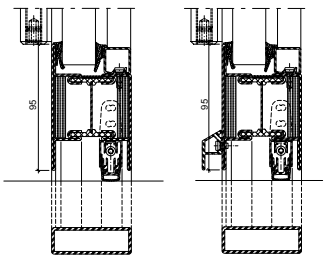	❶	1	1	0	0	C1	C1	C1	C1	C1	C1
	❷	1	1	0	0	C1	C1	C2	C2	C2	C2
	❸	1	1	0	0	C2	C2	C3	C3	C3	C3

[3] Einscheibenglas
[4] Mehrscheibenisolierglas

[3] Vitrage simple
[4] Vitrage isolant multi-vitre

[3] Single glazing
[4] Multiple pane insulating glass

ift Rosenheim – Notifizierte Produktzertifizierungsstelle – 13-003089-PR02 17.07.2020 – Notified Body 0757

Einflügelige Türen, auswärts öffnend, Flügelbreite < 1465 mm Flügelhöhe < 3000 mm

Porte à un vantail, ouvrant vers l'extérieur, largeur du vantail < 1465 mm hauteur du vantail < 3000 mm

Single leaf door, outward opening, leaf width < 1465 mm leaf height < 3000 mm

Variante 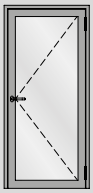	Beschlag Ferrure Fitting	EN 12207		EN 12208		EN 12210 Verglasung Vitrage Glazing ESG[3]		EN 12210 Verglasung Vitrage Glazing MIG[4]		EN 12210 Verblecht Tôlé Sheet metal	
		Stahl Acier Steel	Rost frei	Stahl Acier Steel	Rost frei	Stahl Acier Steel	Rost frei	Stahl Acier Steel	Rost frei	Stahl Acier Steel	Rost frei
2 Senkdichtungen ohne Türschwellenprofil 2 joint seuil sans profilé pour seuil de porte 2 drop seals door without threshold profile	❶	1	1	0	0	C1	C1	C1	C1	C1	C1
	❷	1	1	0	0	C1	C1	C2	C2	C2	C2
	❸	1	1	0	0	C2	C2	C3	C3	C3	C3
Auflaufdichtung Joint de contact Ramp seal	❶	0	0	0	0	C1	C1	C1	C1	C1	C1
	❷	0	0	0	0	C1	C1	C2	C2	C2	C2
	❸	1	1	0	0	C2	C2	C3	C3	C3	C3
Senkdichtung Fingerschutztüre Joint seuil porte anti-pince-doigts Drop seal anti-finger-trap doors	❶	1	1	npd	npd	C1	C1	C1	C1	C1	C1
	❷	1	1	npd	npd	C1	C1	C2	C2	C2	C2
	❸	1	1	npd	npd	C2	C2	C3	C3	C3	C3

❶ Fallenriegel-Schloss
Serrure à mortaiser
Latch and bolt lock

❷ Schloss mit Obenverriegelung
Serrure avec ve
Lock with top lo

❸ Mehrfachverriegelungs-Schloss
Serrrure à verrouillage multiple
Multipoint lock

ift Rosenheim
Notifizierte Produktzertifizierungsstelle
13-003089-PR02
17.07.2020
Notified Body 0757

Leistungseigenschaften nach EN 14351-1
Caractéristiques de performance selon EN 14351-1
Performance characteristics according to EN 14351-1

Stahl Acier Steel | Rostfrei | 60 mm | 70 mm

Einflügelige Türen,
einwärts öffnend,
Flügelbreite < 900 mm
Flügelhöhe < 2200 mm

Porte à un vantail,
ouvrant vers l'intérieur,
largeur du vantail < 900 mm
hauteur du vantail < 2200 mm

Single leaf door,
inward opening,
leaf width < 900 mm
leaf height < 2200 mm

Variante 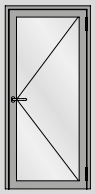	Beschlag Ferrure Fitting	EN 12207		EN 12208		EN 12210 Verglasung Vitrage Glazing ESG[3]		EN 12210 Verglasung Vitrage Glazing MIG[4]		EN 12210 Verblecht Tôlé Sheet metal	
		Stahl Acier Steel	Rostfrei	Stahl Acier Steel	Rostfrei	Stahl Acier Steel	Rostfrei	Stahl Acier Steel	Rostfrei	Stahl Acier Steel	Rostfrei
Doppelanschlag Butée double Double rebate seal 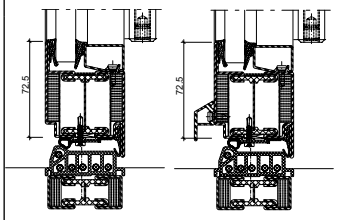	❶	4	3	0	0	C3	C2	C4	C3	C3	C3
	❷	4	4	3A[2]	3A[2]	C3	C2	C4	C3	C3	C3
	❸	4	4	3A[2]	3A[2]	C4	C3	C5	C4	C3	C3
Doppelanschlag Butée double Double rebate seal 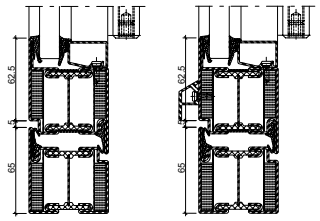	❶	4	3	0	0	C3	C2	C4	C3	C3	C3
	❷	4	4	3A[2]	3A[2]	C3	C2	C4	C3	C3	C3
	❸	4	4	3A[2]	3A[2]	C4	C3	C5	C4	C3	C3
Anschlagdichtung Joint de butée Rebate gasket 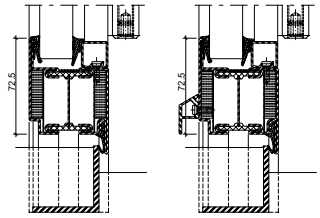	❶	2	2	0	0	C3	C2	C4	C3	C3	C3
	❷	2	2	0	0	C3	C2	C4	C3	C3	C3
	❸	2	2	0	0	C4	C3	C5	C4	C3	C3

[1] Wetterschenkel nur unten
[2] Wetterschenkel oben und unten
[3] Einscheibenglas
[4] Mehrscheibenisolierglas

[1] Renvoi d'eau uniquement en bas
[2] Renvoi d'eau en haut et en bas
[3] Vitrage simple
[4] Vitrage isolant multi-vitres

[1] Bottom drip bar only
[2] Top and bottom drip bar
[3] Single glazing
[4] Multiple pane insulating glass

❶ Fallenriegel-Schloss
Serrure à mortaiser
Latch and bolt lock

❷ Schloss mit Obenverriegelung
Serrure avec verrouil
Lock with top locking

❸ Mehrfachverriegelungs-Schloss
Serrrure à verrouillage multiple
Multipoint lock

ift Rosenheim Notifizierte Produktzertifizierungsstelle 13-003089-PR02 17.07.2020 Notified Body 0757

Einflügelige Türen, einwärts öffnend, Flügelbreite < 900 mm Flügelhöhe < 2200 mm

Porte à un vantail, ouvrant vers l'intérieur, largeur du vantail < 900 mm hauteur du vantail < 2200 mm

Single leaf door, inward opening, leaf width < 900 mm leaf height < 2200 mm

Variante 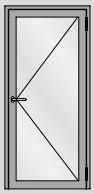	Beschlag Ferrure Fitting	EN 12207		EN 12208		EN 12210 Verglasung Vitrage Glazing ESG[3]		EN 12210 Verglasung Vitrage Glazing MIG[4]		EN 12210 Verblecht Tôlé Sheet metal	
		Stahl Acier Steel	Rostfrei	Stahl Acier Steel	Rostfrei	Stahl Acier Steel	Rostfrei	Stahl Acier Steel	Rostfrei	Stahl Acier Steel	Rostfrei
Senkdichtung mit Türschwellenprofil Joint seuil avec profilé pour seuil de porte Drop seal with door threshold profile 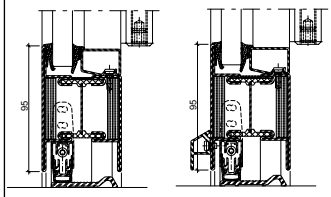	❶	2	2	0	0	C3	C2	C4	C3	C3	C3
	❷	2	2	0	0	C3	C2	C4	C3	C3	C3
	❸	3	3	1A	1A	C4	C3	C5	C4	C3	C3
Senkdichtung ohne Türschwellenprofil Joint seuil sans profilé pour seuil de porte Drop seal without door threshold profile 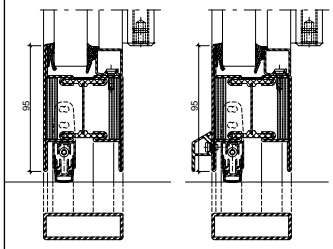	❶	2	2	0	0	C3	C2	C4	C3	C3	C3
	❷	2	2	0	0	C3	C2	C4	C3	C3	C3
	❸	3	3	1A	1A	C4	C3	C5	C4	C3	C3
Senkdichtung ohne Türschwellenprofil Joint seuil sans profilé pour seuil de porte Drop seal without door threshold profile 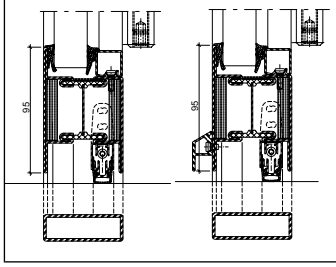	❶	2	2	0	0	C3	C2	C4	C3	C3	C3
	❷	2	2	0	0	C3	C2	C4	C3	C3	C3
	❸	3	3	1A	1A	C4	C3	C5	C4	C3	C3

[3] Einscheibenglas
[4] Mehrscheibenisolierglas

[3] Vitrage simple
[4] Vitrage isolant multi

[3] Single glazing
[4] Multiple pane insulating glass

Leistungseigenschaften nach EN 14351-1
Caractéristiques de performance selon EN 14351-1
Performance characteristics according to EN 14351-1

Stahl Acier Steel | Rostfrei | 60 mm | 70 mm

Einflügelige Türen,
einwärts öffnend,
Flügelbreite < 900 mm
Flügelhöhe < 2200 mm

Porte à un vantail,
ouvrant vers l'intérieur,
largeur du vantail < 900 mm
hauteur du vantail < 2200 mm

Single leaf door,
inward opening,
leaf width < 900 mm
leaf height < 2200 mm

Variante	Beschlag Ferrure Fitting	EN 12207		EN 12208		EN 12210 Verglasung Vitrage Glazing ESG[3]		EN 12210 Verglasung Vitrage Glazing MIG[4]		EN 12210 Verblecht Tôlé Sheet metal	
		Stahl Acier Steel	Rostfrei	Stahl Acier Steel	Rostfrei	Stahl Acier Steel	Rostfrei	Stahl Acier Steel	Rostfrei	Stahl Acier Steel	Rostfrei
2 Senkdichtungen ohne Türschwellenprofil 2 joint seuil sans profilé pour seuil de porte 2 drop seals door without threshold profile	❶	2	2	0	0	C3	C2	C4	C3	C3	C3
	❷	2	2	0	0	C3	C2	C4	C3	C3	C3
	❸	3	3	1A	1A	C4	C3	C5	C4	C3	C3
Auflaufdichtung Joint de contact Ramp seal	❶	2	2	0	0	C3	C2	C4	C3	C3	C3
	❷	2	2	0	0	C3	C2	C4	C3	C3	C3
	❸	2	2	0	0	C4	C3	C5	C4	C3	C3
Senkdichtung Fingerschutztüre Joint seuil porte anti-pince-doigts Drop seal anti-finger-trap doors	❶	2	2	0	0	B2	B2	B2	B2	B2	B2
	❷	2	2	0	0	B2	B2	B2	B2	B2	B2
	❸	2	2	0	0	B2	B2	B2	B2	B2	B2

❶ Fallenriegel-Schloss
Serrure à mortaiser
Latch and bolt lock

❷ Schloss mit Obenverriegelung
Serrure avec verrouil
Lock with top locking

❸ Mehrfachverriegelungs-Schloss
Serrrure à verrouillage multiple
Multipoint lock

ift Rosenheim
Notifizierte Produktzertifizierungsstelle
13-003089-PR02
17.07.2020
Notified Body 0757

Einflügelige Türen, einwärts öffnend, Flügelbreite < 1450 mm Flügelhöhe < 2800 mm

Porte à un vantail, ouvrant vers l'intérieur, largeur du vantail < 1450 mm hauteur du vantail < 2800 mm

Single leaf door, inward opening, leaf width < 1450 mm leaf height < 2800 mm

Variante	Beschlag Ferrure Fitting	EN 12207		EN 12208		EN 12210 Verglasung Vitrage Glazing ESG[3]		EN 12210 Verglasung Vitrage Glazing MIG[4]		EN 12210 Verblecht Tôlé Sheet metal	
		Stahl Acier Steel	Rostfrei	Stahl Acier Steel	Rostfrei	Stahl Acier Steel	Rostfrei	Stahl Acier Steel	Rostfrei	Stahl Acier Steel	Rostfrei
Doppelanschlag Butée double Double rebate seal	❶	2	2	0	0	C2	C2	C2	C2	C2	C2
	❷	3	3	3A[2]	3A[2]	C2	C2	C2	C2	C2	C2
	❸	4	4	3A[2]	3A[2]	C3	C3	C3	C3	C3	C3
Doppelanschlag Butée double Double rebate seal	❶	2	2	0	0	C2	C2	C2	C2	C2	C2
	❷	3	3	3A[2]	3A[2]	C2	C2	C2	C2	C2	C2
	❸	4	4	3A[2]	3A[2]	C3	C3	C3	C3	C3	C3
Anschlagdichtung Joint de butée Rebate gasket	❶	1	1	0	0	C2	C2	C2	C2	C2	C2
	❷	1	1	0	0	C2	C2	C2	C2	C2	C2
	❸	2	2	0	0	C3	C3	C3	C3	C3	C3

[1] Wetterschenkel nur unten
[2] Wetterschenkel oben und unten
[3] Einscheibenglas
[4] Mehrscheibenisolierglas

[1] Renvoi d'eau uniquement en bas
[2] Renvoi d'eau en haut et en bas
[3] Vitrage simple
[4] Vitrage isolant multi-vitres

[1] Bottom drip bar only
[2] Top and bottom drip bar
[3] Single glazing
[4] Multiple pane insulating glass

❶ Fallenriegel-Schloss
Serrure à mortaiser
Latch and bolt lock

❷ Schloss mit Obenverriegelung
Serrure avec ver...
Lock with top lo...

❸ Mehrfachverriegelungs-Schloss
Serrrure à verrouillage multiple
Multipoint lock

ift Rosenheim
Notifizierte Produktzertifizierungsstelle
13-003089-PR02
17.07.2020
Notified Body 0757

Leistungseigenschaften nach EN 14351-1
Caractéristiques de performance selon EN 14351-1
Performance characteristics according to EN 14351-1

Stahl Acier Steel | Rostfrei | 60 mm | 70 mm

Einflügelige Türen, einwärts öffnend, Flügelbreite < 1450 mm Flügelhöhe < 2800 mm

Porte à un vantail, ouvrant vers l'intérieur, largeur du vantail < 1450 mm hauteur du vantail < 2800 mm

Single leaf door, inward opening, leaf width < 1450 mm leaf height < 2800 mm

Variante	Beschlag Ferrure Fitting	EN 12207		EN 12208		EN 12210 Verglasung Vitrage Glazing ESG[3]		EN 12210 Verglasung Vitrage Glazing MIG[4]		EN 12210 Verblecht Tôlé Sheet metal	
		Stahl Acier Steel	Rostfrei	Stahl Acier Steel	Rostfrei	Stahl Acier Steel	Rostfrei	Stahl Acier Steel	Rostfrei	Stahl Acier Steel	Rostfrei
Senkdichtung mit Türschwellenprofil Joint seuil avec profilé pour seuil de porte Drop seal with door threshold profile 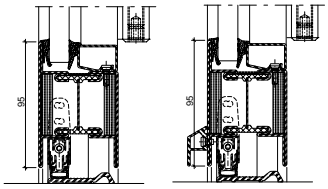	❶	2	2	0	0	C2	C2	C2	C2	C2	C2
	❷	2	2	0	0	C2	C2	C2	C2	C2	C2
	❸	2	2	0	0	C3	C3	C3	C3	C3	C3
Senkdichtung ohne Türschwellenprofil Joint seuil sans profilé pour seuil de porte Drop seal without door threshold profile 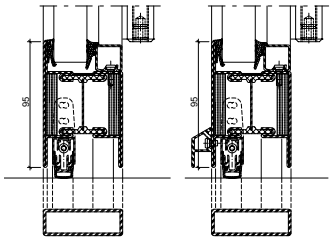	❶	2	2	0	0	C2	C2	C2	C2	C2	C2
	❷	2	2	0	0	C2	C2	C2	C2	C2	C2
	❸	2	2	0	0	C3	C3	C3	C3	C3	C3
Senkdichtung ohne Türschwellenprofil Joint seuil sans profilé pour seuil de porte Drop seal without door threshold profile 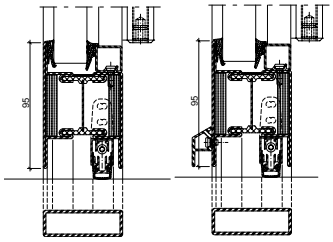	❶	2	2	0	0	C2	C2	C2	C2	C2	C2
	❷	2	2	0	0	C2	C2	C2	C2	C2	C2
	❸	2	2	0	0	C3	C3	C3	C3	C3	C3

[3] Einscheibenglas
[4] Mehrscheibenisolierglas

[3] Vitrage simple
[4] Vitrage isolant multi-vitre

[3] Single glazing
[4] Multiple pane insulating glass

ift Rosenheim – Notifizierte Produktzertifizierungsstelle – 13-003089-PR02 17.07.2020 – Notified Body 0757

Einflügelige Türen, einwärts öffnend, Flügelbreite < 1450 mm Flügelhöhe < 2800 mm

Porte à un vantail, ouvrant vers l'intérieur, largeur du vantail < 1450 mm hauteur du vantail < 2800 mm

Single leaf door, inward opening, leaf width < 1450 mm leaf height < 2800 mm

Variante	Beschlag Ferrure Fitting	EN 12207		EN 12208		EN 12210 Verglasung Vitrage Glazing ESG[3]		EN 12210 Verglasung Vitrage Glazing MIG[4]		EN 12210 Verblecht Tôlé Sheet metal	
		Stahl Acier Steel	Rostfrei	Stahl Acier Steel	Rostfrei	Stahl Acier Steel	Rostfrei	Stahl Acier Steel	Rostfrei	Stahl Acier Steel	Rostfrei
2 Senkdichtungen ohne Türschwellenprofil 2 joint seuil sans profilé pour seuil de porte 2 drop seals door without threshold profile 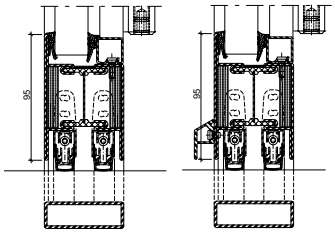	❶	2	2	0	0	C2	C2	C2	C2	C2	C2
	❷	2	2	0	0	C2	C2	C2	C2	C2	C2
	❸	2	2	0	0	C3	C3	C3	C3	C3	C3
Auflaufdichtung Joint de contact Ramp seal 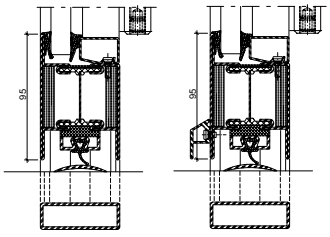	❶	1	1	0	0	C2	C2	C2	C2	C2	C2
	❷	1	1	0	0	C2	C2	C2	C2	C2	C2
	❸	2	2	0	0	C3	C3	C3	C3	C3	C3
Senkdichtung Fingerschutztüre Joint seuil porte anti-pince-doigts Drop seal anti-finger-trap doors 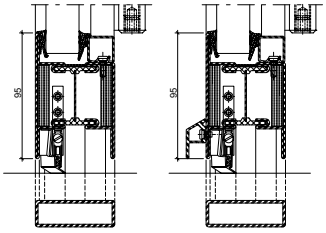	❶	1	1	0	0	C2	C2	C2	C2	C2	C2
	❷	1	1	0	0	C2	C2	C2	C2	C2	C2
	❸	1	1	0	0	C3	C3	C3	C3	C3	C3

❶ Fallenriegel-Schloss
Serrure à mortaiser
Latch and bolt lock

❷ Schloss mit Obenverriegelung
Serrure avec ver[illegible]
Lock with top lo[illegible]

❸ Mehrfachverriegelungs-Schloss
Serrrure à verrouillage multiple
Multipoint lock

ift Rosenheim
Notifizierte Produktzertifizierungsstelle
13-003089-PR02
17.07.2020
Notified Body 0757

Leistungseigenschaften nach EN 14351-1
Caractéristiques de performance selon EN 14351-1
Performance characteristics according to EN 14351-1

Stahl Acier Steel | Rostfrei | 60 mm | 70 mm

Einflügelige Türen, einwärts öffnend, Flügelbreite < 1465 mm Flügelhöhe < 3000 mm

Porte à un vantail, ouvrant vers l'intérieur, largeur du vantail < 1465 mm hauteur du vantail < 3000 mm

Single leaf door, inward opening, leaf width < 1465 mm leaf height < 3000 mm

Variante 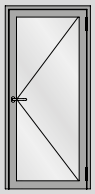	Beschlag Ferrure Fitting	EN 12207		EN 12208		EN 12210 Verglasung Vitrage Glazing ESG[3]		EN 12210 Verglasung Vitrage Glazing MIG[4]		EN 12210 Verblecht Tôlé Sheet metal	
		Stahl Acier Steel	Rostfrei	Stahl Acier Steel	Rostfrei	Stahl Acier Steel	Rostfrei	Stahl Acier Steel	Rostfrei	Stahl Acier Steel	Rostfrei
Doppelanschlag Butée double Double rebate seal 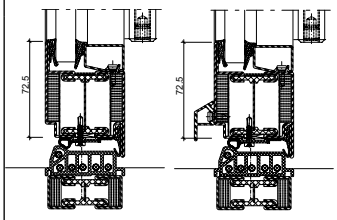	❶	1	1	npd	npd	C1	C1	C1	C1	C1	C1
	❷	3	3	3A[2]	3A[2]	C1	C1	C2	C2	C2	C2
	❸	4	4	3A[2]	3A[2]	C2	C2	C3	C3	C3	C3
Doppelanschlag Butée double Double rebate seal 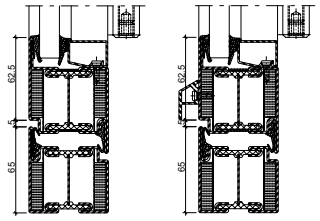	❶	1	1	npd	npd	C1	C1	C1	C1	C1	C1
	❷	3	3	3A[2]	3A[2]	C1	C1	C2	C2	C2	C2
	❸	4	4	3A[2]	3A[2]	C2	C2	C3	C3	C3	C3
Anschlagdichtung Joint de butée Rebate gasket 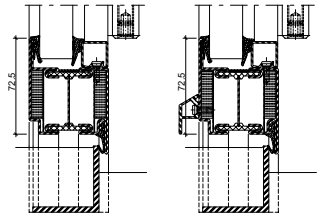	❶	0	0	0	0	C1	C1	C1	C1	C1	C1
	❷	0	0	0	0	C1	C1	C2	C2	C2	C2
	❸	1	1	0	0	C2	C2	C3	C3	C3	C3

[1] Wetterschenkel nur unten
[2] Wetterschenkel oben und unten
[3] Einscheibenglas
[4] Mehrscheibenisolierglas

❶ Fallenriegel-Schloss
Serrure à mortaiser
Latch and bolt lock

[1] Renvoi d'eau uniquement en bas
[2] Renvoi d'eau en haut et en bas
[3] Vitrage simple
[4] Vitrage isolant multi-vitres

❷ Schloss mit Obenverriegelung
Serrure avec verrouil
Lock with top locking

[1] Bottom drip bar only
[2] Top and bottom drip bar
[3] Single glazing
[4] Multiple pane insulating glass

❸ Mehrfachverriegelungs-Schloss
Serrrure à verrouillage multiple
Multipoint lock

ift Rosenheim Notifizierte Produktzertifizierungsstelle 13-003089-PR02 17.07.2020 Notified Body 0757

Einflügelige Türen,
einwärts öffnend,
Flügelbreite < 1465 mm
Flügelhöhe < 3000 mm

Porte à un vantail,
ouvrant vers l'intérieur,
largeur du vantail < 1465 mm
hauteur du vantail < 3000 mm

Single leaf door,
inward opening,
leaf width < 1465 mm
leaf height < 3000 mm

Variante 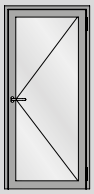	Beschlag Ferrure Fitting	EN 12207		EN 12208		EN 12210 Verglasung Vitrage Glazing ESG[3]		EN 12210 Verglasung Vitrage Glazing MIG[4]		EN 12210 Verblecht Tôlé Sheet metal	
		Stahl Acier Steel	Rost frei	Stahl Acier Steel	Rost frei	Stahl Acier Steel	Rost frei	Stahl Acier Steel	Rost frei	Stahl Acier Steel	Rost frei
Senkdichtung mit Türschwellenprofil Joint seuil avec profilé pour seuil de porte Drop seal with door threshold profile 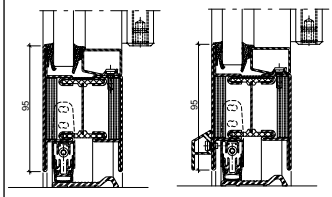	❶	1	1	0	0	C1	C1	C1	C1	C1	C1
	❷	1	1	0	0	C1	C1	C2	C2	C2	C2
	❸	1	1	0	0	C2	C2	C3	C3	C3	C3
Senkdichtung ohne Türschwellenprofil Joint seuil sans profilé pour seuil de porte Drop seal without door threshold profile 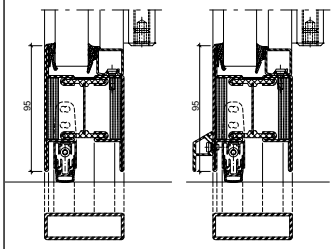	❶	1	1	0	0	C1	C1	C1	C1	C1	C1
	❷	1	1	0	0	C1	C1	C2	C2	C2	C2
	❸	1	1	0	0	C2	C2	C3	C3	C3	C3
Senkdichtung ohne Türschwellenprofil Joint seuil sans profilé pour seuil de porte Drop seal without door threshold profile 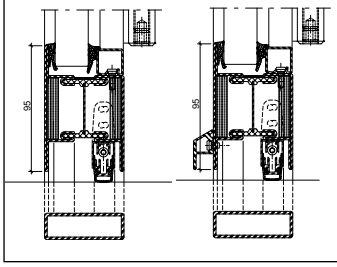	❶	1	1	0	0	C1	C1	C1	C1	C1	C1
	❷	1	1	0	0	C1	C1	C2	C2	C2	C2
	❸	1	1	0	0	C2	C2	C3	C3	C3	C3

[3] Einscheibenglas
[4] Mehrscheibenisolierglas

[3] Vitrage simple
[4] Vitrage isolant multi

[3] Single glazing
[4] Multiple pane insulating glass

Leistungseigenschaften nach EN 14351-1
Caractéristiques de performance selon EN 14351-1
Performance characteristics according to EN 14351-1

Stahl Acier Steel | Rostfrei | 60 mm | 70 mm

Einflügelige Türen, einwärts öffnend, Flügelbreite < 1465 mm Flügelhöhe < 3000 mm

Porte à un vantail, ouvrant vers l'intérieur, largeur du vantail < 1465 mm hauteur du vantail < 3000 mm

Single leaf door, inward opening, leaf width < 1465 mm leaf height < 3000 mm

Variante 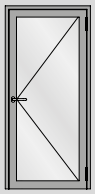	Beschlag Ferrure Fitting	EN 12207		EN 12208		EN 12210 Verglasung Vitrage Glazing ESG[3]		EN 12210 Verglasung Vitrage Glazing MIG[4]		EN 12210 Verblecht Tôlé Sheet metal	
		Stahl Acier Steel	Rostfrei	Stahl Acier Steel	Rostfrei	Stahl Acier Steel	Rostfrei	Stahl Acier Steel	Rostfrei	Stahl Acier Steel	Rostfrei
2 Senkdichtungen ohne Türschwellenprofil 2 joint seuil sans profilé pour seuil de porte 2 drop seals door without threshold profile 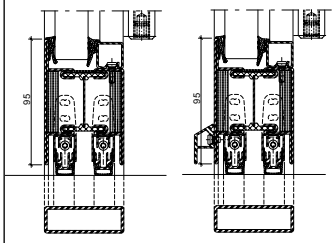	❶	1	1	0	0	C1	C1	C1	C1	C1	C1
	❷	1	1	0	0	C1	C1	C2	C2	C2	C2
	❸	1	1	0	0	C2	C2	C3	C3	C3	C3
Auflaufdichtung Joint de contact Ramp seal 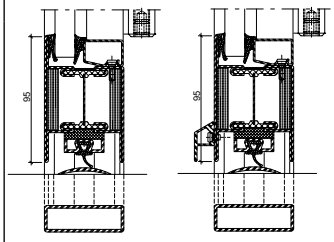	❶	0	0	0	0	C1	C1	C1	C1	C1	C1
	❷	0	0	0	0	C1	C1	C2	C2	C2	C2
	❸	1	1	0	0	C2	C2	C3	C3	C3	C3
Senkdichtung Fingerschutztüre Joint seuil porte anti-pince-doigts Drop seal anti-finger-trap doors 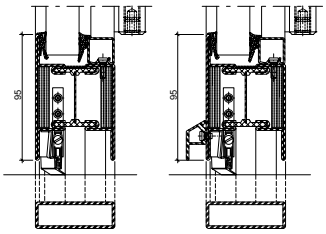	❶	1	1	npd	npd	C1	C1	C1	C1	C1	C1
	❷	1	1	npd	npd	C1	C1	C2	C2	C2	C2
	❸	1	1	npd	npd	C2	C2	C3	C3	C3	C3

❶ Fallenriegel-Schloss
Serrure à mortaiser
Latch and bolt lock

❷ Schloss mit Obenverriegelung
Serrure avec verrouil[illegible]
Lock with top locking

❸ Mehrfachverriegelungs-Schloss
Serrrure à verrouillage multiple
Multipoint lock

ift Rosenheim
Notifizierte Produktzertifizierungsstelle
13-003089-PR02
17.07.2020
Notified Body 0757

Zweiflügelige Türen, auswärts öffnend, Flügelbreite < 900 mm Flügelhöhe < 2200 mm

Porte à deux vantaux, ouvrant vers l'extérieur, largeur du vantail < 900 mm hauteur du vantail < 2200 mm

Double leaf door, outward opening, leaf width < 900 mm leaf height < 2200 mm

Variante	Beschlag Ferrure Fitting	EN 12207		EN 12208		EN 12210 Verglasung Vitrage Glazing ESG[3]		EN 12210 Verglasung Vitrage Glazing MIG[4]		EN 12210 Verblecht Tôlé Sheet metal	
		Stahl Acier Steel	Rost frei	Stahl Acier Steel	Rost frei	Stahl Acier Steel	Rost frei	Stahl Acier Steel	Rost frei	Stahl Acier Steel	Rost frei
Doppelanschlag Butée double Double rebate seal	❶	2	2	2A[1]	2A[1]	C2	C2	C2	C2	C2	C2
	❷	2	2	3A[1]	3A[1]	C2	C2	C2	C2	C2	C2
	❸	2	2	4A[1]	4A[1]	C3	C3	C3	C3	C3	C3
Doppelanschlag Butée double Double rebate seal	❶	2	2	2A[1]	2A[1]	C2	C2	C2	C2	C2	C2
	❷	2	2	3A[1]	3A[1]	C2	C2	C2	C2	C2	C2
	❸	2	2	4A[1]	4A[1]	C3	C3	C3	C3	C3	C3
Anschlagdichtung Joint de butée Rebate gasket	❶	2	2	0	0	C2	C2	C2	C2	C2	C2
	❷	2	2	0	0	C2	C2	C2	C2	C2	C2
	❸	2	2	0	0	C3	C3	C3	C3	C3	C3

[1] Wetterschenkel nur unten
[2] Wetterschenkel oben und unten
[3] Einscheibenglas
[4] Mehrscheibenisolierglas

❶ Fallenriegel-Schloss
Serrure à mortaiser
Latch and bolt lock

[1] Renvoi d'eau uniquement en bas
[2] Renvoi d'eau en haut et en bas
[3] Vitrage simple
[4] Vitrage isolant multi-vitres

❷ Schloss mit Obenverriegelung
Serrure avec ve
Lock with top lc

[1] Bottom drip bar only
[2] Top and bottom drip bar
[3] Single glazing
[4] Multiple pane insulating glass

❸ Mehrfachverriegelungs-Schloss
Serrrure à verrouillage multiple
Multipoint lock

ift Rosenheim Notifizierte Produktzertifizierungsstelle 13-003089-PR02 17.07.2020 Notified Body 0757

Leistungseigenschaften nach EN 14351-1
Caractéristiques de performance selon EN 14351-1
Performance characteristics according to EN 14351-1

Stahl Acier Steel | Rost frei | 60 mm | 70 mm

Zweiflügelige Türen, auswärts öffnend, Flügelbreite < 900 mm Flügelhöhe < 2200 mm

Porte à deux vantaux, ouvrant vers l'extérieur, largeur du vantail < 900 mm hauteur du vantail < 2200 mm

Double leaf door, outward opening, leaf width < 900 mm leaf height < 2200 mm

Variante 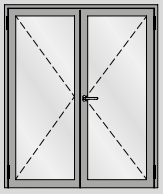	Beschlag Ferrure Fitting	EN 12207		EN 12208		EN 12210 Verglasung Vitrage Glazing ESG[3]		EN 12210 Verglasung Vitrage Glazing MIG[4]		EN 12210 Verblecht Tôlé Sheet metal	
		Stahl Acier Steel	Rost frei	Stahl Acier Steel	Rost frei	Stahl Acier Steel	Rost frei	Stahl Acier Steel	Rost frei	Stahl Acier Steel	Rost frei
Senkdichtung mit Türschwellenprofil Joint seuil avec profilé pour seuil de porte Drop seal with door threshold profile 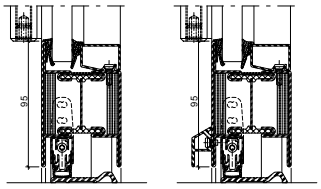	❶	2	2	1A	0	C2	C2	C2	C2	C2	C2
	❷	2	2	2A	0	C2	C2	C2	C2	C2	C2
	❸	2	2	2A	1A	C3	C3	C3	C3	C3	C3
Senkdichtung ohne Türschwellenprofil Joint seuil sans profilé pour seuil de porte Drop seal without door threshold profile 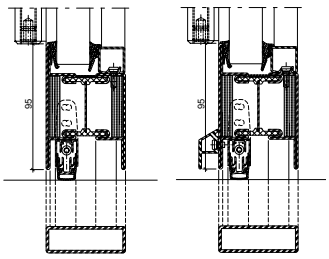	❶	2	2	1A	0	C2	C2	C2	C2	C2	C2
	❷	2	2	2A	0	C2	C2	C2	C2	C2	C2
	❸	2	2	2A	1A	C3	C3	C3	C3	C3	C3
Senkdichtung ohne Türschwellenprofil Joint seuil sans profilé pour seuil de porte Drop seal without door threshold profile 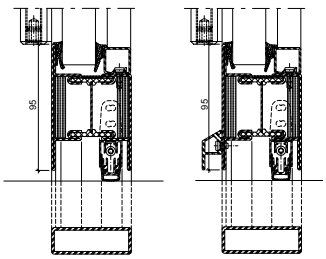	❶	2	2	1A	0	C2	C2	C2	C2	C2	C2
	❷	2	2	2A	0	C2	C2	C2	C2	C2	C2
	❸	2	2	2A	1A	C3	C3	C3	C3	C3	C3

[3] Einscheibenglas
[4] Mehrscheibenisolierglas

[3] Vitrage simple
[4] Vitrage isolant multi-vitre

[3] Single glazing
[4] Multiple pane insulating glass

ift Rosenheim Notifizierte Produktzertifizierungsstelle 13-003089-PR02 17.07.2020 Notified Body 0757

Zweiflügelige Türen, auswärts öffnend, Flügelbreite < 900 mm Flügelhöhe < 2200 mm

Porte à deux vantaux, ouvrant vers l'extérieur, largeur du vantail < 900 mm hauteur du vantail < 2200 mm

Double leaf door, outward opening, leaf width < 900 mm leaf height < 2200 mm

Variante 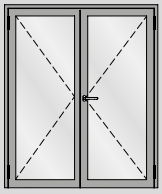	Beschlag Ferrure Fitting	EN 12207		EN 12208		EN 12210 Verglasung Vitrage Glazing ESG[3]		EN 12210 Verglasung Vitrage Glazing MIG[4]		EN 12210 Verblecht Tôlé Sheet metal	
		Stahl Acier Steel	Rost frei	Stahl Acier Steel	Rost frei	Stahl Acier Steel	Rost frei	Stahl Acier Steel	Rost frei	Stahl Acier Steel	Rost frei
2 Senkdichtungen ohne Türschwellenprofil 2 joint seuil sans profilé pour seuil de porte 2 drop seals door without threshold profile 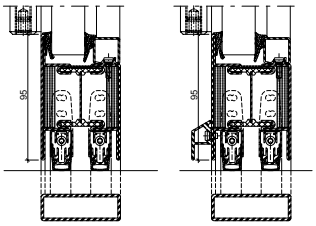	❶	2	2	1A	0	C2	C2	C2	C2	C2	C2
	❷	2	2	2A	0	C2	C2	C2	C2	C2	C2
	❸	2	2	2A	1A	C3	C3	C3	C3	C3	C3
Auflaufdichtung Joint de contact Ramp seal 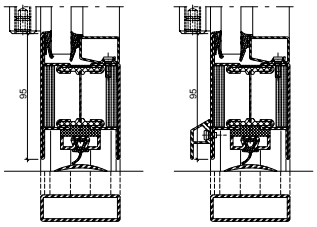	❶	2	2	0	0	C2	C2	C2	C2	C2	C2
	❷	2	2	0	0	C2	C2	C2	C2	C2	C2
	❸	2	2	0	0	C3	C3	C3	C3	C3	C3
Senkdichtung Fingerschutztüre Joint seuil porte anti-pince-doigts Drop seal anti-finger-trap doors 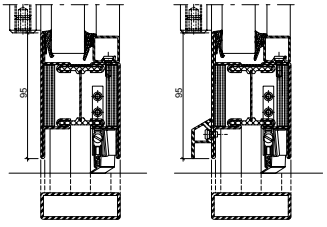	❶	2	2	0	0	C2	C2	C2	C2	C2	C2
	❷	2	2	0	0	C2	C2	C2	C2	C2	C2
	❸	2	2	0	0	C3	C3	C3	C3	C3	C3

❶ Fallenriegel-Schloss
Serrure à mortaiser
Latch and bolt lock

❷ Schloss mit Obenverriegelung
Serrure avec ve[illegible]
Lock with top lo[illegible]

❸ Mehrfachverriegelungs-Schloss
Serrrure à verrouillage multiple
Multipoint lock

ift Rosenheim
Notifizierte Produktzertifizierungsstelle
13-003089-PR02
17.07.2020
Notified Body 0757

Leistungseigenschaften nach EN 14351-1
Caractéristiques de performance selon EN 14351-1
Performance characteristics according to EN 14351-1

Stahl Acier Steel | Rostfrei | 60 mm | 70 mm

Zweiflügelige Türen, auswärts öffnend, Flügelbreite < 1450 mm Flügelhöhe < 2800 mm

Porte à deux vantaux, ouvrant vers l'extérieur, largeur du vantail < 1450 mm hauteur du vantail < 2800 mm

Double leaf door, outward opening, leaf width < 1450 mm leaf height < 2800 mm

Variante	Beschlag Ferrure Fitting	EN 12207		EN 12208		EN 12210 Verglasung Vitrage Glazing ESG[3]		EN 12210 Verglasung Vitrage Glazing MIG[4]		EN 12210 Verblecht Tôlé Sheet metal	
		Stahl Acier Steel	Rostfrei	Stahl Acier Steel	Rostfrei	Stahl Acier Steel	Rostfrei	Stahl Acier Steel	Rostfrei	Stahl Acier Steel	Rostfrei
Doppelanschlag Butée double Double rebate seal	1	2	2	2A[1]	2A[1]	C2	C2	C2	C2	C2	C2
	2	2	2	3A[1]	3A[1]	C2	C2	C2	C2	C2	C2
	3	2	2	3A[1]	3A[1]	C2	C2	C2	C2	C2	C2
Doppelanschlag Butée double Double rebate seal	1	2	2	2A[1]	2A[1]	C2	C2	C2	C2	C2	C2
	2	2	2	3A[1]	3A[1]	C2	C2	C2	C2	C2	C2
	3	2	2	3A[1]	3A[1]	C2	C2	C2	C2	C2	C2
Anschlagdichtung Joint de butée Rebate gasket	1	1	1	0	0	C2	C2	C2	C2	C2	C2
	2	1	1	0	0	C2	C2	C2	C2	C2	C2
	3	1	1	0	0	C2	C2	C2	C2	C2	C2

[1] Wetterschenkel nur unten
[2] Wetterschenkel oben und unten
[3] Einscheibenglas
[4] Mehrscheibenisolierglas

[1] Renvoi d'eau uniquement en bas
[2] Renvoi d'eau en haut et en bas
[3] Vitrage simple
[4] Vitrage isolant multi-vitres

[1] Bottom drip bar only
[2] Top and bottom drip bar
[3] Single glazing
[4] Multiple pane insulating glass

1 Fallenriegel-Schloss
Serrure à mortaiser
Latch and bolt lock

2 Schloss mit Obenverriegelung
Serrure avec verrouil
Lock with top locking

3 Mehrfachverriegelungs-Schloss
Serrrure à verrouillage multiple
Multipoint lock

ift Rosenheim
Notifizierte Produktzertifizierungsstelle
13-003089-PR02
17.07.2020
Notified Body 0757

Zweiflügelige Türen, auswärts öffnend, Flügelbreite < 1450 mm Flügelhöhe < 2800 mm

Porte à deux vantaux, ouvrant vers l'extérieur, largeur du vantail < 1450 mm hauteur du vantail < 2800 mm

Double leaf door, outward opening, leaf width < 1450 mm leaf height < 2800 mm

Variante 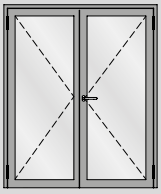	Beschlag Ferrure Fitting	EN 12207		EN 12208		EN 12210 Verglasung Vitrage Glazing ESG[3]		EN 12210 Verglasung Vitrage Glazing MIG[4]		EN 12210 Verblecht Tôlé Sheet metal	
		Stahl Acier Steel	Rost frei	Stahl Acier Steel	Rost frei	Stahl Acier Steel	Rost frei	Stahl Acier Steel	Rost frei	Stahl Acier Steel	Rost frei
Senkdichtung mit Türschwellenprofil Joint seuil avec profilé pour seuil de porte Drop seal with door threshold profile 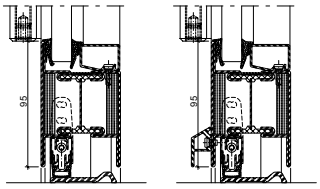	❶	1	1	0	0	C2	C2	C2	C2	C2	C2
	❷	1	1	1A	0	C2	C2	C2	C2	C2	C2
	❸	2	2	2A	1A	C2	C2	C2	C2	C2	C2
Senkdichtung ohne Türschwellenprofil Joint seuil sans profilé pour seuil de porte Drop seal without door threshold profile 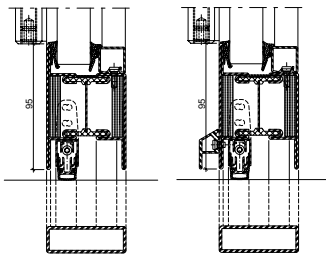	❶	1	1	0	0	C2	C2	C2	C2	C2	C2
	❷	1	1	1A	0	C2	C2	C2	C2	C2	C2
	❸	2	2	2A	1A	C2	C2	C2	C2	C2	C2
Senkdichtung ohne Türschwellenprofil Joint seuil sans profilé pour seuil de porte Drop seal without door threshold profile 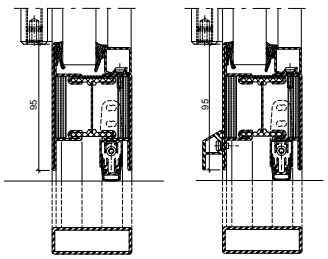	❶	1	1	0	0	C2	C2	C2	C2	C2	C2
	❷	1	1	1A	0	C2	C2	C2	C2	C2	C2
	❸	2	2	2A	1A	C2	C2	C2	C2	C2	C2

[3] Einscheibenglas
[4] Mehrscheibenisolierglas

[3] Vitrage simple
[4] Vitrage isolant multi

[3] Single glazing
[4] Multiple pane insulating glass

ift Rosenheim Notifizierte Produktzertifizierungsstelle 13-003089-PR02 17.07.2020 Notified Body 0757

Leistungseigenschaften nach EN 14351-1
Caractéristiques de performance selon EN 14351-1
Performance characteristics according to EN 14351-1

Stahl Acier Steel | Rostfrei | 60 mm | 70 mm

Zweiflügelige Türen, auswärts öffnend, Flügelbreite < 1450 mm Flügelhöhe < 2800 mm

Porte à deux vantaux, ouvrant vers l'extérieur, largeur du vantail < 1450 mm hauteur du vantail < 2800 mm

Double leaf door, outward opening, leaf width < 1450 mm leaf height < 2800 mm

Variante	Beschlag Ferrure Fitting	EN 12207		EN 12208		EN 12210 Verglasung Vitrage Glazing ESG[3]		EN 12210 Verglasung Vitrage Glazing MIG[4]		EN 12210 Verblecht Tôlé Sheet metal	
		Stahl Acier Steel	Rostfrei	Stahl Acier Steel	Rostfrei	Stahl Acier Steel	Rostfrei	Stahl Acier Steel	Rostfrei	Stahl Acier Steel	Rostfrei
2 Senkdichtungen ohne Türschwellenprofil 2 joint seuil sans profilé pour seuil de porte 2 drop seals door without threshold profile	❶	1	1	0	0	C2	C2	C2	C2	C2	C2
	❷	1	1	1A	0	C2	C2	C2	C2	C2	C2
	❸	2	2	2A	1A	C2	C2	C2	C2	C2	C2
Auflaufdichtung Joint de contact Ramp seal	❶	1	1	0	0	C2	C2	C2	C2	C2	C2
	❷	1	1	0	0	C2	C2	C2	C2	C2	C2
	❸	1	1	0	0	C2	C2	C2	C2	C2	C2
Senkdichtung Fingerschutztüre Joint seuil porte anti-pince-doigts Drop seal anti-finger-trap doors	❶	1	1	0	0	C2	C2	C2	C2	C2	C2
	❷	1	1	0	0	C2	C2	C2	C2	C2	C2
	❸	1	1	0	0	C2	C2	C2	C2	C2	C2

❶ Fallenriegel-Schloss
Serrure à mortaiser
Latch and bolt lock

❷ Schloss mit Obenverriegelung
Serrure avec verrouil
Lock with top locking

❸ Mehrfachverriegelungs-Schloss
Serrrure à verrouillage multiple
Multipoint lock

ift Rosenheim
Notifizierte Produktzertifizierungsstelle
13-003089-PR02
17.07.2020
Notified Body 0757

Zweiflügelige Türen, auswärts öffnend, Flügelbreite < 1465 mm Flügelhöhe < 3000 mm

Porte à deux vantaux, ouvrant vers l'extérieur, largeur du vantail < 1465 mm hauteur du vantail < 3000 mm

Double leaf door, outward opening, leaf width < 1465 mm leaf height < 3000 mm

Variante	Beschlag Ferrure Fitting	EN 12207		EN 12208		EN 12210 Verglasung Vitrage Glazing ESG[3]		EN 12210 Verglasung Vitrage Glazing MIG[4]		EN 12210 Verblecht Tôlé Sheet metal	
		Stahl Acier Steel	Rostfrei	Stahl Acier Steel	Rostfrei	Stahl Acier Steel	Rostfrei	Stahl Acier Steel	Rostfrei	Stahl Acier Steel	Rostfrei
Doppelanschlag Butée double Double rebate seal 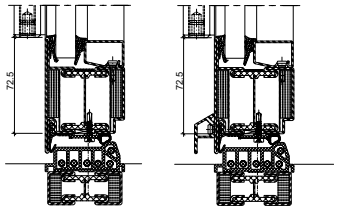	❶	1	1	0	0	C1	C1	C1	C1	C1	C1
	❷	3	3	0	0	C1	C1	C1	C1	C1	C1
	❸	4	4	1A[1]	1A[1]	C2	C2	C2	C2	C2	C2
Doppelanschlag Butée double Double rebate seal 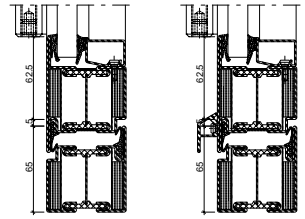	❶	1	1	0	0	C1	C1	C1	C1	C1	C1
	❷	3	3	0	0	C1	C1	C1	C1	C1	C1
	❸	4	4	1A[1]	1A[1]	C2	C2	C2	C2	C2	C2
Anschlagdichtung Joint de butée Rebate gasket 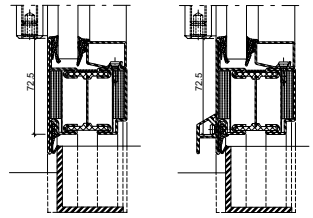	❶	0	0	0	0	C1	C1	C1	C1	C1	C1
	❷	0	0	0	0	C1	C1	C1	C1	C1	C1
	❸	1	1	0	1A	C2	C2	C2	C2	C2	C2

[1] Wetterschenkel nur unten
[2] Wetterschenkel oben und unten
[3] Einscheibenglas
[4] Mehrscheibenisolierglas

[1] Renvoi d'eau uniquement en bas
[2] Renvoi d'eau en haut et en bas
[3] Vitrage simple
[4] Vitrage isolant multi-vitres

[1] Bottom drip bar only
[2] Top and bottom drip bar
[3] Single glazing
[4] Multiple pane insulating glass

❶ Fallenriegel-Schloss
Serrure à mortaiser
Latch and bolt lock

❷ Schloss mit Obenverriegelung
Serrure avec ve
Lock with top lc

❸ Mehrfachverriegelungs-Schloss
Serrrure à verrouillage multiple
Multipoint lock

ift Rosenheim Notifizierte Produktzertifizierungsstelle 13-003089-PR02 17.07.2020 Notified Body 0757

Leistungseigenschaften nach EN 14351-1
Caractéristiques de performance selon EN 14351-1
Performance characteristics according to EN 14351-1

Stahl Acier Steel | Rostfrei | 60 mm | 70 mm

Zweiflügelige Türen, auswärts öffnend, Flügelbreite < 1465 mm Flügelhöhe < 3000 mm

Porte à deux vantaux, ouvrant vers l'extérieur, largeur du vantail < 1465 mm hauteur du vantail < 3000 mm

Double leaf door, outward opening, leaf width < 1465 mm leaf height < 3000 mm

Variante	Beschlag Ferrure Fitting	EN 12207		EN 12208		EN 12210 Verglasung Vitrage Glazing ESG[3]		EN 12210 Verglasung Vitrage Glazing MIG[4]		EN 12210 Verblecht Tôlé Sheet metal	
		Stahl Acier Steel	Rostfrei	Stahl Acier Steel	Rostfrei	Stahl Acier Steel	Rostfrei	Stahl Acier Steel	Rostfrei	Stahl Acier Steel	Rostfrei
Senkdichtung mit Türschwellenprofil Joint seuil avec profilé pour seuil de porte Drop seal with door threshold profile	1	1	1	0	0	C1	C1	C1	C1	C1	C1
	2	1	1	0	0	C1	C1	C1	C1	C1	C1
	3	1	1	0	1A	C2	C2	C2	C2	C2	C2
Senkdichtung ohne Türschwellenprofil Joint seuil sans profilé pour seuil de porte Drop seal without door threshold profile	1	1	1	0	0	C1	C1	C1	C1	C1	C1
	2	1	1	0	0	C1	C1	C1	C1	C1	C1
	3	1	1	0	1A	C2	C2	C2	C2	C2	C2
Senkdichtung ohne Türschwellenprofil Joint seuil sans profilé pour seuil de porte Drop seal without door threshold profile	1	1	1	0	0	C1	C1	C1	C1	C1	C1
	2	1	1	0	0	C1	C1	C1	C1	C1	C1
	3	1	1	0	1A	C2	C2	C2	C2	C2	C2

[3] Einscheibenglas
[4] Mehrscheibenisolierglas

[3] Vitrage simple
[4] Vitrage isolant multi-vitre

[3] Single glazing
[4] Multiple pane insulating glass

ift Rosenheim – Notifizierte Produktzertifizierungsstelle – 13-003089-PR02 17.07.2020 – Notified Body 0757

Leistungseigenschaften nach EN 14351-1
Caractéristiques de performance selon EN 14351-1
Performance characteristics according to EN 14351-1

Stahl Acier Steel | Rostfrei | 60 mm | 70 mm

Zweiflügelige Türen, auswärts öffnend, Flügelbreite < 1465 mm Flügelhöhe < 3000 mm

Porte à deux vantaux, ouvrant vers l'extérieur, largeur du vantail < 1465 mm hauteur du vantail < 3000 mm

Double leaf door, outward opening, leaf width < 1465 mm leaf height < 3000 mm

Variante 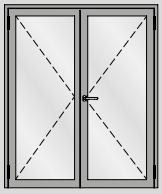	Beschlag Ferrure Fitting	EN 12207		EN 12208		EN 12210 Verglasung Vitrage Glazing ESG[3]		EN 12210 Verglasung Vitrage Glazing MIG[4]		EN 12210 Verblecht Tôlé Sheet metal	
		Stahl Acier Steel	Rostfrei	Stahl Acier Steel	Rostfrei	Stahl Acier Steel	Rostfrei	Stahl Acier Steel	Rostfrei	Stahl Acier Steel	Rostfrei
2 Senkdichtungen ohne Türschwellenprofil 2 joint seuil sans profilé pour seuil de porte 2 drop seals door without threshold profile 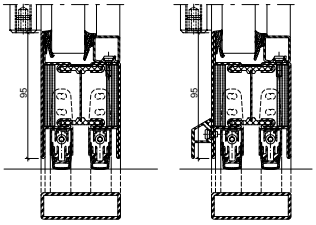	❶	1	1	0	0	C1	C1	C1	C1	C1	C1
	❷	1	1	0	0	C1	C1	C1	C1	C1	C1
	❸	1	1	0	1A	C2	C2	C2	C2	C2	C2
Auflaufdichtung Joint de contact Ramp seal 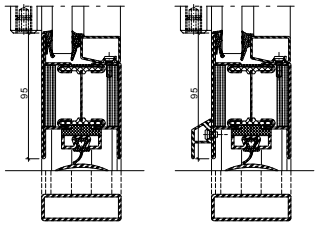	❶	0	0	0	0	C1	C1	C1	C1	C1	C1
	❷	0	0	0	0	C1	C1	C1	C1	C1	C1
	❸	1	1	0	1A	C2	C2	C2	C2	C2	C2
Senkdichtung Fingerschutztüre Joint seuil porte anti-pince-doigts Drop seal anti-finger-trap doors 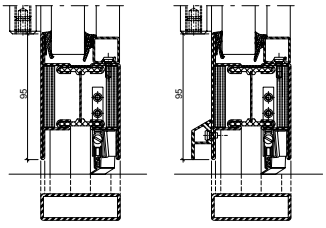	❶	1	1	0	0	C1	C1	C1	C1	C1	C1
	❷	1	1	0	0	C1	C1	C1	C1	C1	C1
	❸	1	1	0	0	C2	C2	C2	C2	C2	C2

❶ Fallenriegel-Schloss
Serrure à mortaiser
Latch and bolt lock

❷ Schloss mit Obenverriegelung
Serrure avec ve
Lock with top lo

❸ Mehrfachverriegelungs-Schloss
Serrrure à verrouillage multiple
Multipoint lock

ift Rosenheim
Notifizierte Produktzertifizierungsstelle
13-003089-PR02
17.07.2020
Notified Body 0757

Leistungseigenschaften nach EN 14351-1
Caractéristiques de performance selon EN 14351-1
Performance characteristics according to EN 14351-1

Stahl Acier Steel | Rost frei | 60 mm | 70 mm

Zweiflügelige Türen, einwärts öffnend, Flügelbreite < 900 mm Flügelhöhe < 2200 mm

Porte à deux vantaux, ouvrant vers l'intérieur, largeur du vantail < 900 mm hauteur du vantail < 2200 mm

Double leaf door, inward opening, leaf width < 900 mm leaf height < 2200 mm

Variante 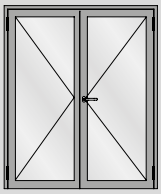	Beschlag Ferrure Fitting	EN 12207		EN 12208		EN 12210 Verglasung Vitrage Glazing ESG[3]		EN 12210 Verglasung Vitrage Glazing MIG[4]		EN 12210 Verblecht Tôlé Sheet metal	
		Stahl Acier Steel	Rost frei	Stahl Acier Steel	Rost frei	Stahl Acier Steel	Rost frei	Stahl Acier Steel	Rost frei	Stahl Acier Steel	Rost frei
Doppelanschlag Butée double Double rebate seal 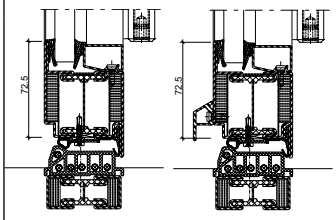	❶	2	2	0	0	C2	C2	C2	C2	C2	C2
	❷	2	2	0	0	C2	C2	C2	C2	C2	C2
	❸	2	2	0	0	C3	C3	C3	C3	C3	C3
Doppelanschlag Butée double Double rebate seal 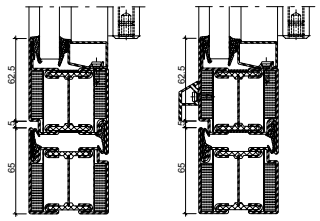	❶	2	2	0	0	C2	C2	C2	C2	C2	C2
	❷	2	2	0	0	C2	C2	C2	C2	C2	C2
	❸	2	2	0	0	C3	C3	C3	C3	C3	C3
Anschlagdichtung Joint de butée Rebate gasket 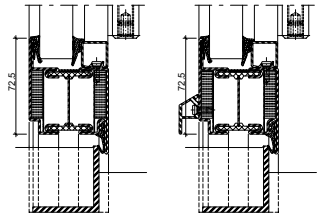	❶	2	2	0	0	C2	C2	C2	C2	C2	C2
	❷	2	2	0	0	C2	C2	C2	C2	C2	C2
	❸	2	2	0	0	C3	C3	C3	C3	C3	C3

[1] Wetterschenkel nur unten
[2] Wetterschenkel oben und unten
[3] Einscheibenglas
[4] Mehrscheibenisolierglas

[1] Renvoi d'eau uniquement en bas
[2] Renvoi d'eau en haut et en bas
[3] Vitrage simple
[4] Vitrage isolant multi-vitres

[1] Bottom drip bar only
[2] Top and bottom drip bar
[3] Single glazing
[4] Multiple pane insulating glass

❶ Fallenriegel-Schloss
Serrure à mortaiser
Latch and bolt lock

❷ Schloss mit Obenverriegelung
Serrure avec verrouil
Lock with top locking

❸ Mehrfachverriegelungs-Schloss
Serrrure à verrouillage multiple
Multipoint lock

ift Rosenheim
Notifizierte Produktzertifizierungsstelle
13-003089-PR02
17.07.2020
Notified Body 0757

Leistungseigenschaften nach EN 14351-1
Caractéristiques de performance selon EN 14351-1
Performance characteristics according to EN 14351-1

Stahl Acier Steel | Rostfrei | 60 mm | 70 mm

Zweiflügelige Türen,
einwärts öffnend,
Flügelbreite < 900 mm
Flügelhöhe < 2200 mm

Porte à deux vantaux,
ouvrant vers l'intérieur,
largeur du vantail < 900 mm
hauteur du vantail < 2200 mm

Double leaf door,
inward opening,
leaf width < 900 mm
leaf height < 2200 mm

Variante 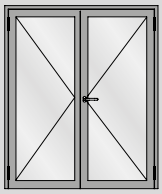	Beschlag Ferrure Fitting	EN 12207		EN 12208		EN 12210 Verglasung Vitrage Glazing ESG[3]		EN 12210 Verglasung Vitrage Glazing MIG[4]		EN 12210 Verblecht Tôlé Sheet metal	
		Stahl Acier Steel	Rostfrei	Stahl Acier Steel	Rostfrei	Stahl Acier Steel	Rostfrei	Stahl Acier Steel	Rostfrei	Stahl Acier Steel	Rostfrei
Senkdichtung mit Türschwellenprofil Joint seuil avec profilé pour seuil de porte Drop seal with door threshold profile 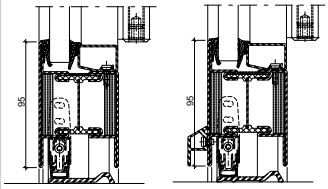	❶	2	2	0	0	C2	C2	C2	C2	C2	C2
	❷	2	2	0	0	C2	C2	C2	C2	C2	C2
	❸	2	2	0	0	C3	C3	C3	C3	C3	C3
Senkdichtung ohne Türschwellenprofil Joint seuil sans profilé pour seuil de porte Drop seal without door threshold profile 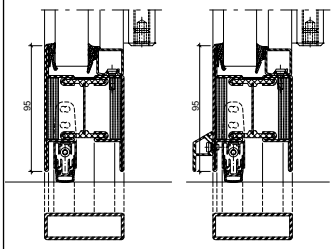	❶	2	2	0	0	C2	C2	C2	C2	C2	C2
	❷	2	2	0	0	C2	C2	C2	C2	C2	C2
	❸	2	2	0	0	C3	C3	C3	C3	C3	C3
Senkdichtung ohne Türschwellenprofil Joint seuil sans profilé pour seuil de porte Drop seal without door threshold profile 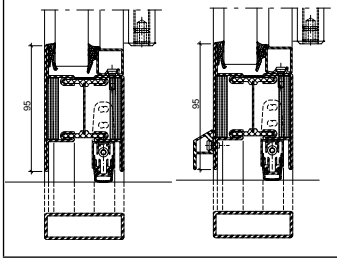	❶	2	2	0	0	C2	C2	C2	C2	C2	C2
	❷	2	2	0	0	C2	C2	C2	C2	C2	C2
	❸	2	2	0	0	C3	C3	C3	C3	C3	C3

[3] Einscheibenglas
[4] Mehrscheibenisolierglas

[3] Vitrage simple
[4] Vitrage isolant multi

[3] Single glazing
[4] Multiple pane insulating glass

Leistungseigenschaften nach EN 14351-1
Caractéristiques de performance selon EN 14351-1
Performance characteristics according to EN 14351-1

Stahl Acier Steel | Rostfrei | 60 mm | 70 mm

Zweiflügelige Türen, einwärts öffnend, Flügelbreite < 900 mm Flügelhöhe < 2200 mm

Porte à deux vantaux, ouvrant vers l'intérieur, largeur du vantail < 900 mm hauteur du vantail < 2200 mm

Double leaf door, inward opening, leaf width < 900 mm leaf height < 2200 mm

Variante 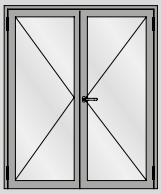	Beschlag Ferrure Fitting	EN 12207		EN 12208		EN 12210 Verglasung Vitrage Glazing ESG[3]		EN 12210 Verglasung Vitrage Glazing MIG[4]		EN 12210 Verblecht Tôlé Sheet metal	
		Stahl Acier Steel	Rostfrei	Stahl Acier Steel	Rostfrei	Stahl Acier Steel	Rostfrei	Stahl Acier Steel	Rostfrei	Stahl Acier Steel	Rostfrei
2 Senkdichtungen ohne Türschwellenprofil 2 joint seuil sans profilé pour seuil de porte 2 drop seals door without threshold profile 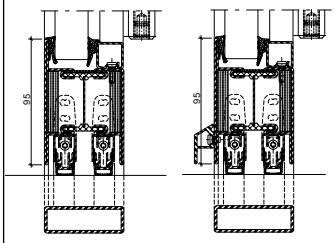	❶	2	2	0	0	C2	C2	C2	C2	C2	C2
	❷	2	2	0	0	C2	C2	C2	C2	C2	C2
	❸	2	2	0	0	C3	C3	C3	C3	C3	C3
Auflaufdichtung Joint de contact Ramp seal 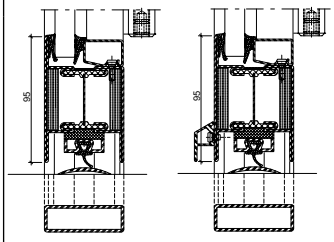	❶	2	2	0	0	C2	C2	C2	C2	C2	C2
	❷	2	2	0	0	C2	C2	C2	C2	C2	C2
	❸	2	2	0	0	C3	C3	C3	C3	C3	C3
Senkdichtung Fingerschutztüre Joint seuil porte anti-pince-doigts Drop seal anti-finger-trap doors 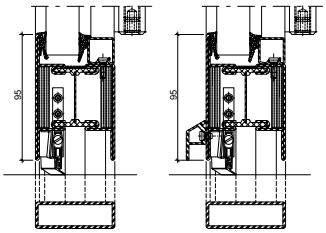	❶	2	2	0	0	C2	C2	C2	C2	C2	C2
	❷	2	2	0	0	C2	C2	C2	C2	C2	C2
	❸	2	2	0	0	C3	C3	C3	C3	C3	C3

❶ Fallenriegel-Schloss
Serrure à mortaiser
Latch and bolt lock

❷ Schloss mit Obenverriegelung
Serrure avec verrouil[illegible]
Lock with top locking

❸ Mehrfachverriegelungs-Schloss
Serrrure à verrouillage multiple
Multipoint lock

ift Rosenheim
Notifizierte Produktzertifizierungsstelle
13-003089-PR02
17.07.2020
Notified Body 0757

Leistungseigenschaften nach EN 14351-1
Caractéristiques de performance selon EN 14351-1
Performance characteristics according to EN 14351-1

Stahl Acier Steel | Rost frei | 60 mm | 70 mm

Zweiflügelige Türen, einwärts öffnend, Flügelbreite < 1450 mm Flügelhöhe < 2800 mm

Porte à deux vantaux, ouvrant vers l'intérieur, largeur du vantail < 1450 mm hauteur du vantail < 2800 mm

Double leaf door, inward opening, leaf width < 1450 mm leaf height < 2800 mm

Variante	Beschlag Ferrure Fitting	EN 12207		EN 12208		EN 12210 Verglasung Vitrage Glazing ESG[3]		EN 12210 Verglasung Vitrage Glazing MIG[4]		EN 12210 Verblecht Tôlé Sheet metal	
		Stahl Acier Steel	Rost frei	Stahl Acier Steel	Rost frei	Stahl Acier Steel	Rost frei	Stahl Acier Steel	Rost frei	Stahl Acier Steel	Rost frei
Doppelanschlag Butée double Double rebate seal 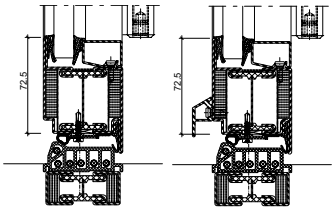	❶	2	2	0	0	C2	C2	C2	C2	C2	C2
	❷	2	2	0	0	C2	C2	C2	C2	C2	C2
	❸	2	2	0	0	C2	C2	C2	C2	C2	C2
Doppelanschlag Butée double Double rebate seal 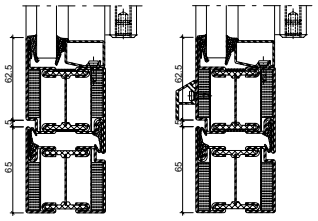	❶	2	2	0	0	C2	C2	C2	C2	C2	C2
	❷	2	2	0	0	C2	C2	C2	C2	C2	C2
	❸	2	2	0	0	C2	C2	C2	C2	C2	C2
Anschlagdichtung Joint de butée Rebate gasket 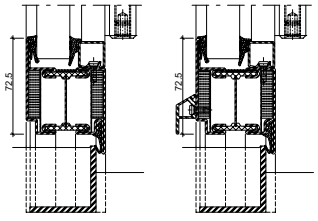	❶	1	1	0	0	C2	C2	C2	C2	C2	C2
	❷	1	1	0	0	C2	C2	C2	C2	C2	C2
	❸	1	1	0	0	C2	C2	C2	C2	C2	C2

[1] Wetterschenkel nur unten
[2] Wetterschenkel oben und unten
[3] Einscheibenglas
[4] Mehrscheibenisolierglas

[1] Renvoi d'eau uniquement en bas
[2] Renvoi d'eau en haut et en bas
[3] Vitrage simple
[4] Vitrage isolant multi-vitres

[1] Bottom drip bar only
[2] Top and bottom drip bar
[3] Single glazing
[4] Multiple pane insulating glass

❶ Fallenriegel-Schloss
Serrure à mortaiser
Latch and bolt lock

❷ Schloss mit Obenverriegelung
Serrure avec ve
Lock with top lc

❸ Mehrfachverriegelungs-Schloss
Serrrure à verrouillage multiple
Multipoint lock

ift Rosenheim Notifizierte Produktzertifizierungsstelle 13-003089-PR02 17.07.2020 Notified Body 0757

Leistungseigenschaften nach EN 14351-1
Caractéristiques de performance selon EN 14351-1
Performance characteristics according to EN 14351-1

Stahl Acier Steel | Rostfrei | 60 mm | 70 mm

Zweiflügelige Türen, einwärts öffnend, Flügelbreite < 1450 mm Flügelhöhe < 2800 mm

Porte à deux vantaux, ouvrant vers l'intérieur, largeur du vantail < 1450 mm hauteur du vantail < 2800 mm

Double leaf door, inward opening, leaf width < 1450 mm leaf height < 2800 mm

Variante	Beschlag Ferrure Fitting	EN 12207		EN 12208		EN 12210 Verglasung Vitrage Glazing ESG[3]		EN 12210 Verglasung Vitrage Glazing MIG[4]		EN 12210 Verblecht Tôlé Sheet metal	
		Stahl Acier Steel	Rostfrei	Stahl Acier Steel	Rostfrei	Stahl Acier Steel	Rostfrei	Stahl Acier Steel	Rostfrei	Stahl Acier Steel	Rostfrei
Senkdichtung mit Türschwellenprofil Joint seuil avec profilé pour seuil de porte Drop seal with door threshold profile	1	1	1	0	0	C2	C2	C2	C2	C2	C2
	2	1	1	0	0	C2	C2	C2	C2	C2	C2
	3	2	2	0	0	C2	C2	C2	C2	C2	C2
Senkdichtung ohne Türschwellenprofil Joint seuil sans profilé pour seuil de porte Drop seal without door threshold profile	1	1	1	0	0	C2	C2	C2	C2	C2	C2
	2	1	1	0	0	C2	C2	C2	C2	C2	C2
	3	2	2	0	0	C2	C2	C2	C2	C2	C2
Senkdichtung ohne Türschwellenprofil Joint seuil sans profilé pour seuil de porte Drop seal without door threshold profile	1	1	1	0	0	C2	C2	C2	C2	C2	C2
	2	1	1	0	0	C2	C2	C2	C2	C2	C2
	3	2	2	0	0	C2	C2	C2	C2	C2	C2

[3] Einscheibenglas
[4] Mehrscheibenisolierglas

[3] Vitrage simple
[4] Vitrage isolant multi-vitre

[3] Single glazing
[4] Multiple pane insulating glass

ift Rosenheim – Notifizierte Produktzertifizierungsstelle – 13-003089-PR02 17.07.2020 – Notified Body 0757

Leistungseigenschaften nach EN 14351-1
Caractéristiques de performance selon EN 14351-1
Performance characteristics according to EN 14351-1

Stahl Acier Steel | Rost frei | 60 mm | 70 mm

Zweiflügelige Türen, einwärts öffnend, Flügelbreite < 1450 mm Flügelhöhe < 2800 mm

Porte à deux vantaux, ouvrant vers l'intérieur, largeur du vantail < 1450 mm hauteur du vantail < 2800 mm

Double leaf door, inward opening, leaf width < 1450 mm leaf height < 2800 mm

Variante	Beschlag Ferrure Fitting	EN 12207		EN 12208		EN 12210 Verglasung Vitrage Glazing ESG[3]		EN 12210 Verglasung Vitrage Glazing MIG[4]		EN 12210 Verblecht Tôlé Sheet metal	
		Stahl Acier Steel	Rost frei	Stahl Acier Steel	Rost frei	Stahl Acier Steel	Rost frei	Stahl Acier Steel	Rost frei	Stahl Acier Steel	Rost frei
2 Senkdichtungen ohne Türschwellenprofil 2 joint seuil sans profilé pour seuil de porte 2 drop seals door without threshold profile	❶	1	1	0	0	C2	C2	C2	C2	C2	C2
	❷	1	1	0	0	C2	C2	C2	C2	C2	C2
	❸	2	2	0	0	C2	C2	C2	C2	C2	C2
Auflaufdichtung Joint de contact Ramp seal	❶	1	1	0	0	C2	C2	C2	C2	C2	C2
	❷	1	1	0	0	C2	C2	C2	C2	C2	C2
	❸	1	1	0	0	C2	C2	C2	C2	C2	C2
Senkdichtung Fingerschutztüre Joint seuil porte anti-pince-doigts Drop seal anti-finger-trap doors	❶	1	1	0	0	C2	C2	C2	C2	C2	C2
	❷	1	1	0	0	C2	C2	C2	C2	C2	C2
	❸	1	1	0	0	C2	C2	C2	C2	C2	C2

❶ Fallenriegel-Schloss
Serrure à mortaiser
Latch and bolt lock

❷ Schloss mit Obenverriegelung
Serrure avec ve
Lock with top lo

❸ Mehrfachverriegelungs-Schloss
Serrrure à verrouillage multiple
Multipoint lock

ift Rosenheim
Notifizierte Produktzertifizierungsstelle
13-003089-PR02
17.07.2020
Notified Body 0757

Leistungseigenschaften nach EN 14351-1
Caractéristiques de performance selon EN 14351-1
Performance characteristics according to EN 14351-1

Stahl Acier Steel | Rost frei | 60 mm | 70 mm

Zweiflügelige Türen, einwärts öffnend, Flügelbreite < 1465 mm Flügelhöhe < 3000 mm

Porte à deux vantaux, ouvrant vers l'intérieur, largeur du vantail < 1465 mm hauteur du vantail < 3000 mm

Double leaf door, inward opening, leaf width < 1465 mm leaf height < 3000 mm

Variante 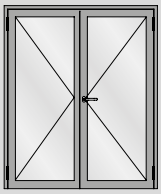	Beschlag Ferrure Fitting	EN 12207		EN 12208		EN 12210 Verglasung Vitrage Glazing ESG[3]		EN 12210 Verglasung Vitrage Glazing MIG[4]		EN 12210 Verblecht Tôlé Sheet metal	
		Stahl Acier Steel	Rost frei	Stahl Acier Steel	Rost frei	Stahl Acier Steel	Rost frei	Stahl Acier Steel	Rost frei	Stahl Acier Steel	Rost frei
Doppelanschlag Butée double Double rebate seal 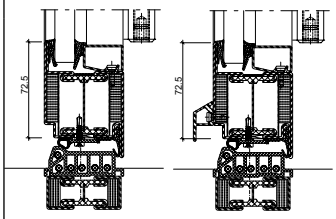	❶	1	1	0	0	C1	C1	C1	C1	C1	C1
	❷	3	3	0	0	C1	C1	C1	C1	C1	C1
	❸	4	4	0	0	C2	C2	C2	C2	C2	C2
Doppelanschlag Butée double Double rebate seal 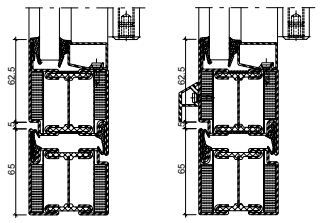	❶	1	1	0	0	C1	C1	C1	C1	C1	C1
	❷	3	3	0	0	C1	C1	C1	C1	C1	C1
	❸	4	4	0	0	C2	C2	C2	C2	C2	C2
Anschlagdichtung Joint de butée Rebate gasket 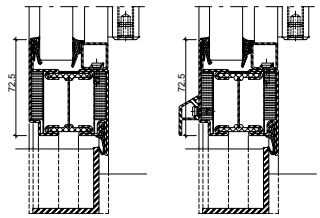	❶	0	0	0	0	C1	C1	C1	C1	C1	C1
	❷	0	0	0	0	C1	C1	C1	C1	C1	C1
	❸	1	1	0	0	C2	C2	C2	C2	C2	C2

[1] Wetterschenkel nur unten
[2] Wetterschenkel oben und unten
[3] Einscheibenglas
[4] Mehrscheibenisolierglas

[1] Renvoi d'eau uniquement en bas
[2] Renvoi d'eau en haut et en bas
[3] Vitrage simple
[4] Vitrage isolant multi-vitres

[1] Bottom drip bar only
[2] Top and bottom drip bar
[3] Single glazing
[4] Multiple pane insulating glass

❶ Fallenriegel-Schloss
Serrure à mortaiser
Latch and bolt lock

❷ Schloss mit Obenverriegelung
Serrure avec verrouil
Lock with top locking

❸ Mehrfachverriegelungs-Schloss
Serrrure à verrouillage multiple
Multipoint lock

ift Rosenheim
Notifizierte Produktzertifizierungsstelle
13-003089-PR02
17.07.2020
Notified Body 0757

Zweiflügelige Türen, einwärts öffnend, Flügelbreite < 1465 mm Flügelhöhe < 3000 mm

Porte à deux vantaux, ouvrant vers l'intérieur, largeur du vantail < 1465 mm hauteur du vantail < 3000 mm

Double leaf door, inward opening, leaf width < 1465 mm leaf height < 3000 mm

Variante	Beschlag Ferrure Fitting	EN 12207		EN 12208		EN 12210 Verglasung Vitrage Glazing ESG[3]		EN 12210 Verglasung Vitrage Glazing MIG[4]		EN 12210 Verblecht Tôlé Sheet metal	
		Stahl Acier Steel	Rost frei	Stahl Acier Steel	Rost frei	Stahl Acier Steel	Rost frei	Stahl Acier Steel	Rost frei	Stahl Acier Steel	Rost frei
Senkdichtung mit Türschwellenprofil Joint seuil avec profilé pour seuil de porte Drop seal with door threshold profile	❶	1	1	0	0	C1	C1	C1	C1	C1	C1
	❷	1	1	0	0	C1	C1	C1	C1	C1	C1
	❸	1	1	0	0	C2	C2	C2	C2	C2	C2
Senkdichtung ohne Türschwellenprofil Joint seuil sans profilé pour seuil de porte Drop seal without door threshold profile	❶	1	1	0	0	C1	C1	C1	C1	C1	C1
	❷	1	1	0	0	C1	C1	C1	C1	C1	C1
	❸	1	1	0	0	C2	C2	C2	C2	C2	C2
Senkdichtung ohne Türschwellenprofil Joint seuil sans profilé pour seuil de porte Drop seal without door threshold profile	❶	1	1	0	0	C1	C1	C1	C1	C1	C1
	❷	1	1	0	0	C1	C1	C1	C1	C1	C1
	❸	1	1	0	0	C2	C2	C2	C2	C2	C2

[3] Einscheibenglas
[4] Mehrscheibenisolierglas

[3] Vitrage simple
[4] Vitrage isolant multi

[3] Single glazing
[4] Multiple pane insulating glass

Leistungseigenschaften nach EN 14351-1
Caractéristiques de performance selon EN 14351-1
Performance characteristics according to EN 14351-1

Stahl Acier Steel | Rostfrei | 60 mm | 70 mm

Zweiflügelige Türen, einwärts öffnend, Flügelbreite < 1465 mm Flügelhöhe < 3000 mm

Porte à deux vantaux, ouvrant vers l'intérieur, largeur du vantail < 1465 mm hauteur du vantail < 3000 mm

Double leaf door, inward opening, leaf width < 1465 mm leaf height < 3000 mm

Variante 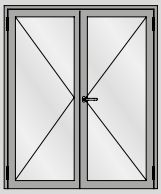	Beschlag Ferrure Fitting	EN 12207		EN 12208		EN 12210 Verglasung Vitrage Glazing ESG[3]		EN 12210 Verglasung Vitrage Glazing MIG[4]		EN 12210 Verblecht Tôlé Sheet metal	
		Stahl Acier Steel	Rostfrei	Stahl Acier Steel	Rostfrei	Stahl Acier Steel	Rostfrei	Stahl Acier Steel	Rostfrei	Stahl Acier Steel	Rostfrei
2 Senkdichtungen ohne Türschwellenprofil 2 joint seuil sans profilé pour seuil de porte 2 drop seals door without threshold profile 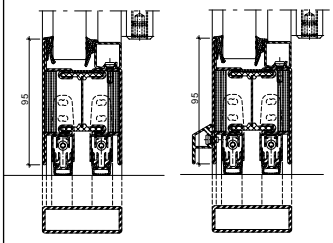	❶	1	1	0	0	C1	C1	C1	C1	C1	C1
	❷	1	1	0	0	C1	C1	C1	C1	C1	C1
	❸	1	1	0	0	C2	C2	C2	C2	C2	C2
Auflaufdichtung Joint de contact Ramp seal 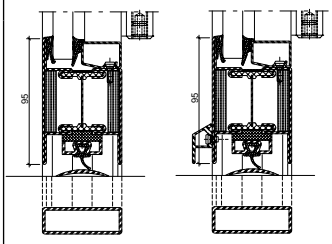	❶	0	0	0	0	C1	C1	C1	C1	C1	C1
	❷	0	0	0	0	C1	C1	C1	C1	C1	C1
	❸	1	1	0	0	C2	C2	C2	C2	C2	C2
Senkdichtung Fingerschutztüre Joint seuil porte anti-pince-doigts Drop seal anti-finger-trap doors 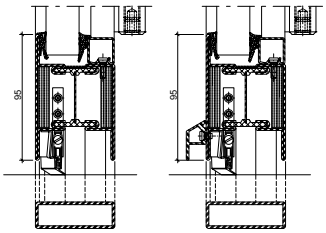	❶	1	1	0	0	C1	C1	C1	C1	C1	C1
	❷	1	1	0	0	C1	C1	C1	C1	C1	C1
	❸	1	1	0	0	C2	C2	C2	C2	C2	C2

❶ Fallenriegel-Schloss
Serrure à mortaiser
Latch and bolt lock

❷ Schloss mit Obenverriegelung
Serrure avec verrouil
Lock with top locking

❸ Mehrfachverriegelungs-Schloss
Serrrure à verrouillage multiple
Multipoint lock

ift Rosenheim
Notifizierte Produktzertifizierungsstelle
13-003089-PR02
17.07.2020
Notified Body 0757

U_f-Werte
(nach EN ISO 10077-2:2018-01)

Valeurs U_f
(selon EN ISO 10077-2:2018-01)

U_f values
(according to EN ISO 10077-2:2018-01)

	Füllelementstärken Elements de remplissages Infill elements	
	≥ 28 mm	**< 28 mm**
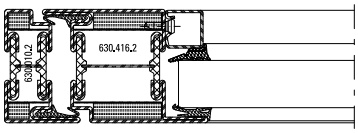	**2,6 W/m²K**	**2,8 W/m²K**
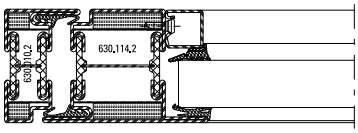	**2,6 W/m²K**	**2,8 W/m²K**
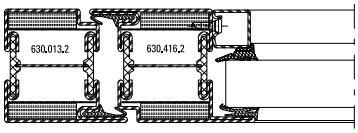	**2,4 W/m²K**	**2,6 W/m²K**
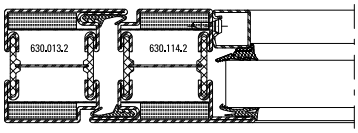	**2,4 W/m²K**	**2,6 W/m²K**
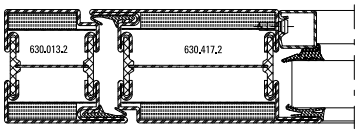	**2,1 W/m²K**	**2,3 W/m²K**
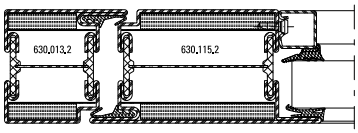	**2,1 W/m²K**	**2,3 W/m²K**
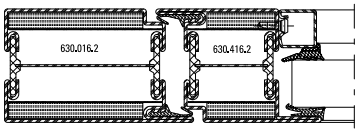	**2,2 W/m²K**	**2,3 W/m²K**
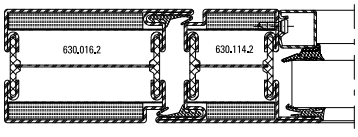	**2,2 W/m²K**	**2,3 W/m²K**

	Füllelementstärken Elements de remplissages Infill elements	
	≥ 28 mm	**< 28 mm**
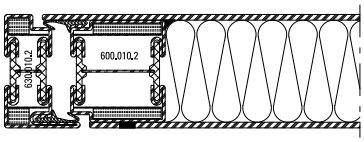	**2,8 W/m²K**	**2,8 W/m²K**
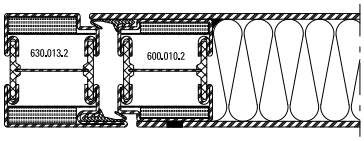	**2,5 W/m²K**	**2,5 W/m²K**
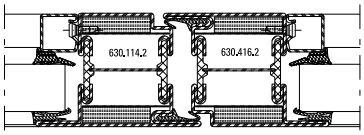	**2,4 W/m²K**	**2,6 W/m²K**
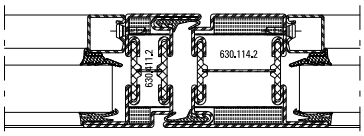	**2,6 W/m²K**	**2,9 W/m²K**
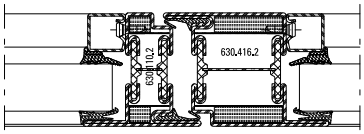	**2,6 W/m²K**	**2,9 W/m²K**
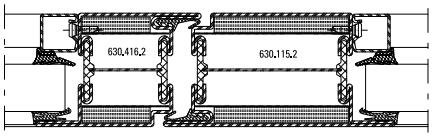	**2,1 W/m²K**	**2,3 W/m²K**
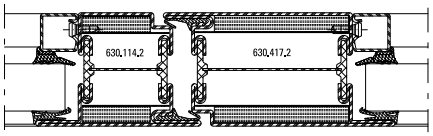	**2,1 W/m²K**	**2,3 W/m²K**
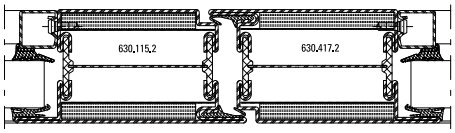	**2,0 W/m²K**	**2,2 W/m²K**

U_f-Werte
(nach EN ISO 10077-2:2018-01)

Valeurs U_f
(selon EN ISO 10077-2:2018-01)

U_f values
(according to EN ISO 10077-2:2018-01)

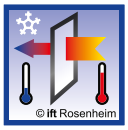	Füllelementstärken Elements de remplissages Infill elements	
	≥ 28 mm	**< 28 mm**
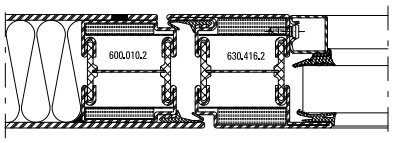	**2,6 W/m²K**	**2,6 W/m²K**
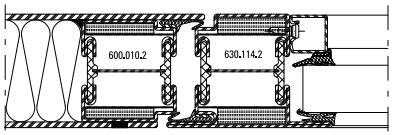	**2,6 W/m²K**	**2,6 W/m²K**
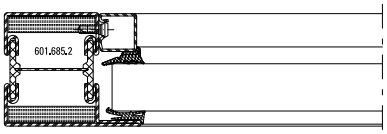	**2,3 W/m²K**	**2,5 W/m²K**
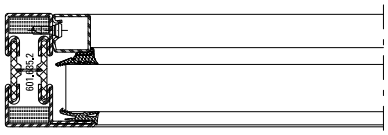	**2,8 W/m²K**	**3,2 W/m²K**
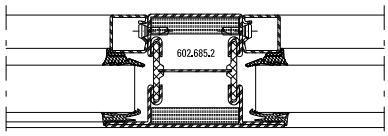	**2,2 W/m²K**	**2,6 W/m²K**
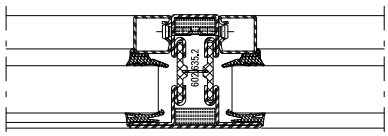	**2,5 W/m²K**	**3,1 W/m²K**

Die Werte gelten für Trocken- und Nassverglasung.
Les valeurs sont valable pour vitrage à sec et vitrage à mastic.
The values are valid for dry glazing and glazing with sealing.

U_f-Werte
(nach EN ISO 10077-2:2018-01)

Valeurs U_f
(selon EN ISO 10077-2:2018-01)

U_f values
(according to EN ISO 10077-2:2018-01)

© ift Rosenheim	Füllelementstärken Elements de remplissages Infill elements	
	≥ 28 mm	**< 28 mm**
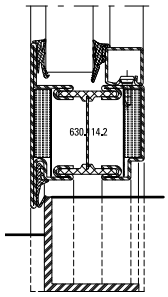	**3,6 W/m²K**	**3,8 W/m²K**
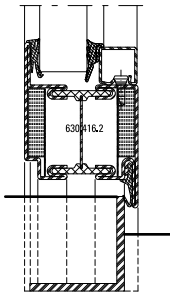	**3,0 W/m²K**	**3,2 W/m²K**
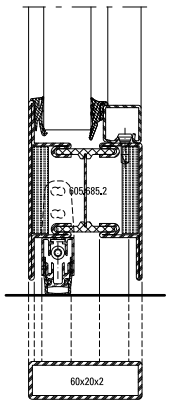	**3,1 W/m²K**	**3,2 W/m²K**

© ift Rosenheim	Füllelementstärken Elements de remplissages Infill elements	
	≥ 28 mm	**< 28 mm**
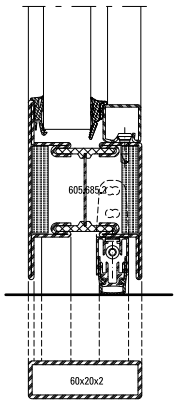	**2,7 W/m²K**	**2,8 W/m²K**
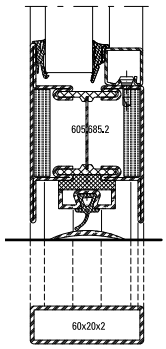	**3,4 W/m²K**	**3,6 W/m²K**
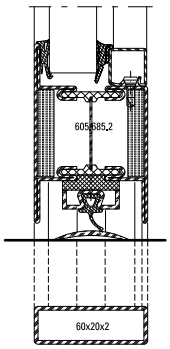	**3,4 W/m²K**	**3,6 W/m²K**

U_f-Werte
(nach EN ISO 10077-2:2018-01)

Valeurs U_f
(selon EN ISO 10077-2:2018-01)

U_f values
(according to EN ISO 10077-2:2018-01)

	Füllelementstärken Elements de remplissages Infill elements	
	≥ 28 mm	**< 28 mm**
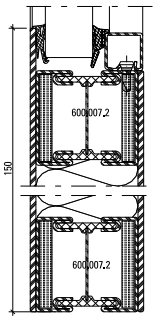	**2,1 W/m²K**	**2,3 W/m²K**
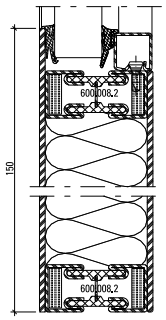	**2,2 W/m²K**	**2,3 W/m²K**

	Füllelementstärken Elements de remplissages Infill elements	
	≥ 28 mm	**< 28 mm**
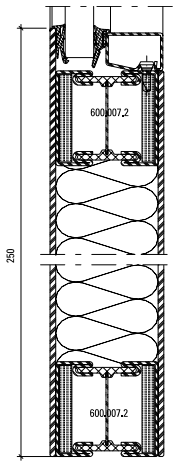	**1,6 W/m²K**	**1,7 W/m²K**
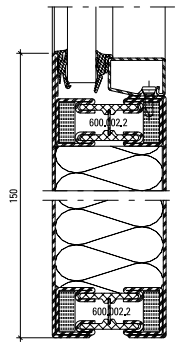	**2,0 W/m²K**	**2,1 W/m²K**
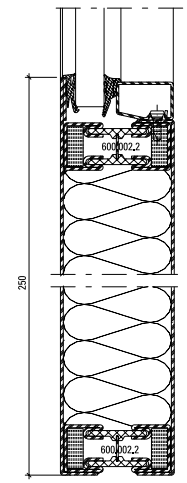	**1,5 W/m²K**	**1,6 W/m²K**

U_f-Werte
(nach EN ISO 10077-2:2018-01)

Valeurs U_f
(selon EN ISO 10077-2:2018-01)

U_f values
(according to EN ISO 10077-2:2018-01)

	Füllelementstärken Elements de remplissages Infill elements	
	≥ 28 mm	**< 28 mm**
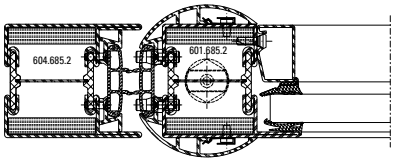	**2,6 W/m²K**	**2,7 W/m²K**
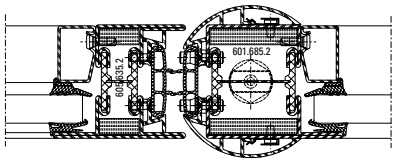	**2,7 W/m²K**	**3,0 W/m²K**
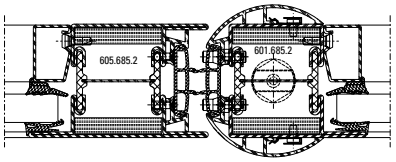	**2,5 W/m²K**	**2,8 W/m²K**

Die Werte gelten für Trocken- und Nassverglasung.
Les valeurs sont valable pour vitrage à sec et vitrage à mastic.
The values are valid for dry glazing and glazing with sealing.

Leistungseigenschaften nach EN 14351-1
Caractéristiques de performance selon EN 14351-1
Performance characteristics according to EN 14351-1

60 mm

U_f-Werte
(nach EN ISO 10077-2:2018-01)

Valeurs U_f
(selon EN ISO 10077-2:2018-01)

U_f values
(according to EN ISO 10077-2:2018-01)

	Füllelementstärken Elements de remplissages Infill elements	
	≥ 28 mm	**< 28 mm**
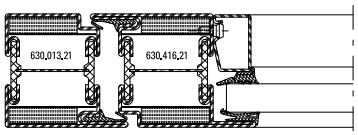	**2,3 W/m²K**	**2,4 W/m²K**
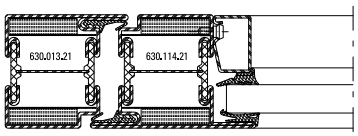	**2,3 W/m²K**	**2,4 W/m²K**
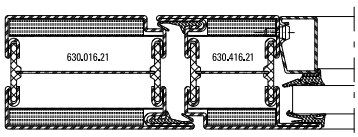	**2,0 W/m²K**	**2,2 W/m²K**
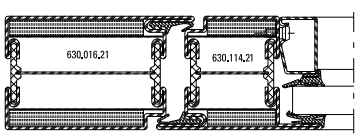	**2,0 W/m²K**	**2,1 W/m²K**
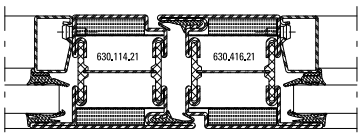	**2,3 W/m²K**	**2,5 W/m²K**
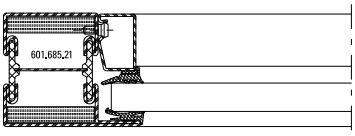	**2,2 W/m²K**	**2,4 W/m²K**
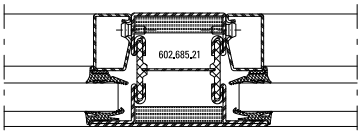	**2,1 W/m²K**	**2,5 W/m²K**

	Füllelementstärken Elements de remplissages Infill elements	
	≥ 28 mm	**< 28 mm**
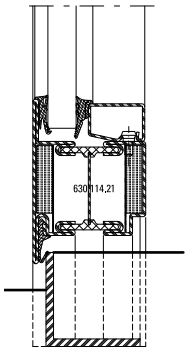	**3,4 W/m²K**	**3,6 W/m²K**
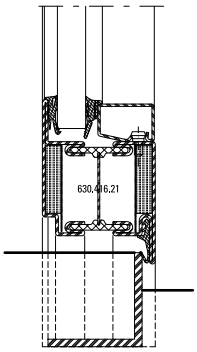	**2,9 W/m²K**	**3,1 W/m²K**
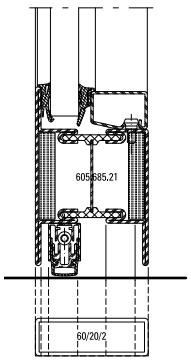	**3,0 W/m²K**	**3,1 W/m²K**

Die Werte gelten für Trocken- und Nassverglasung.
Les valeurs sont valable pour vitrage à sec et vitrage à mastic.
The values are valid for dry glazing and glazing with sealing.

U_f-Werte
(nach EN ISO 10077-2:2018-01)

Valeurs U_f
(selon EN ISO 10077-2:2018-01)

U_f values
(according to EN ISO 10077-2:2018-01)

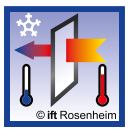	Füllelementstärken Elements de remplissages Infill elements	
	≥ 28 mm	**< 28 mm**
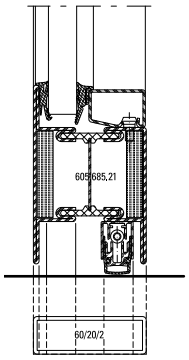	**2,6 W/m²K**	**2,7 W/m²K**
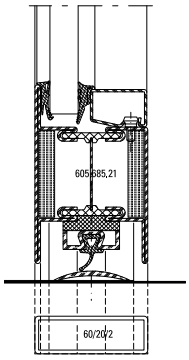	**3,2 W/m²K**	**3,4 W/m²K**
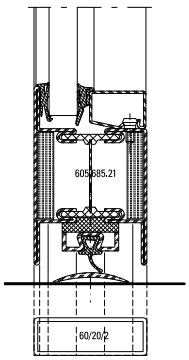	**3,2 W/m²K**	**3,4 W/m²K**

Leistungseigenschaften nach EN 14351-1
Caractéristiques de performance selon EN 14351-1
Performance characteristics according to EN 14351-1

Stahl
Acier
Steel

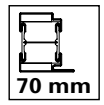

U_f-Werte
(nach EN ISO 10077-2:2018-01)

Valeurs U_f
(selon EN ISO 10077-2:2018-01)

U_f values
(according to EN ISO 10077-2:2018-01)

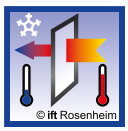	Füllelementstärken Elements de remplissages Infill elements	
	≥ 28 mm	**< 28 mm**
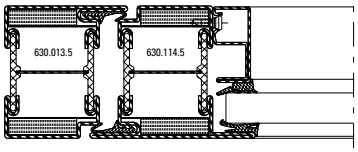	**2,0 W/m²K**	**2,3 W/m²K**
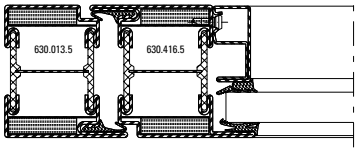	**2,0 W/m²K**	**2,3 W/m²K**
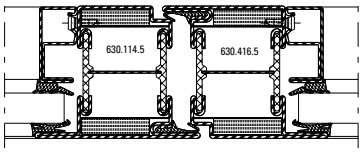	**2,0 W/m²K**	**2,4 W/m²K**
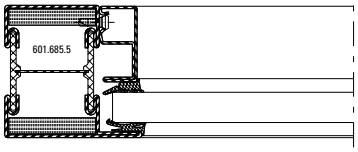	**1,9 W/m²K**	**2,4 W/m²K**
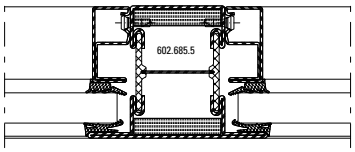	**1,9 W/m²K**	**2,6 W/m²K**
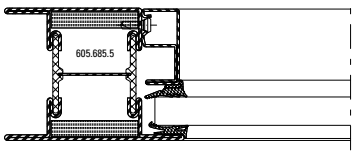	**2,2 W/m²K**	**2,6 W/m²K**
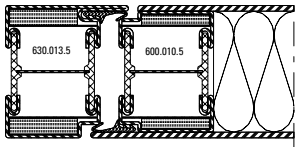	**2,0 W/m²K**	**2,2 W/m²K**

	Füllelementstärken Elements de remplissages Infill elements	
	≥ 28 mm	**< 28 mm**
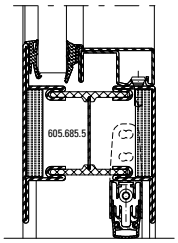	**2,3 W/m²K**	**2,8 W/m²K**
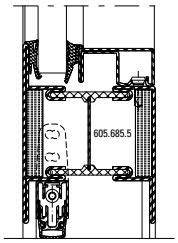	**2,7 W/m²K**	**3,1 W/m²K**
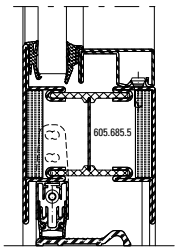	**4,2 W/m²K**	**4,5 W/m²K**
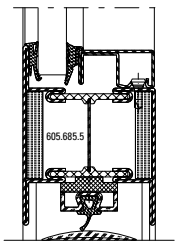	**2,8 W/m²K**	**3,2 W/m²K**

Die Werte gelten für Trocken- und Nassverglasung.
Les valeurs sont valable pour vitrage à sec et vitrage à mastic.
The values are valid for dry glazing and glazing with sealing.



Schallschutz

Ausführungsvarianten
Die nachfolgende Typenübersicht ergibt einen Überblick über die beurteilten Varianten.

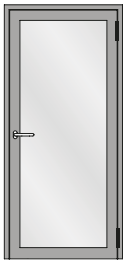

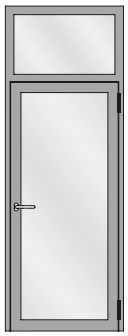

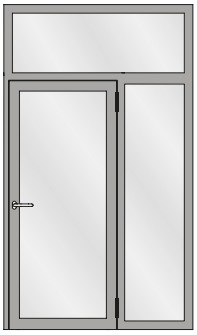

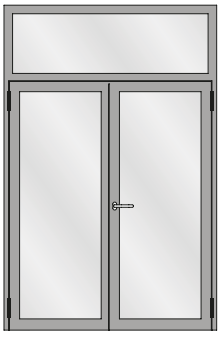



Isolation phonique

Modèles
L'aperçu des types suivant fournit une vue d'ensemble des variantes examinées.

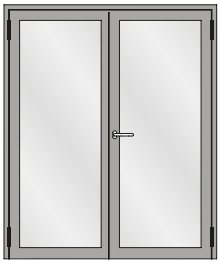

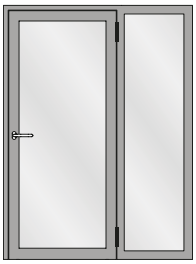

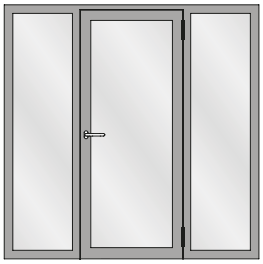

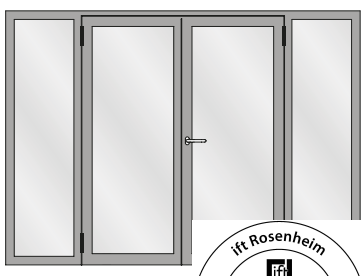



Sound insulation

Design range
The following overview of types provides an overview of the evaluated designs.

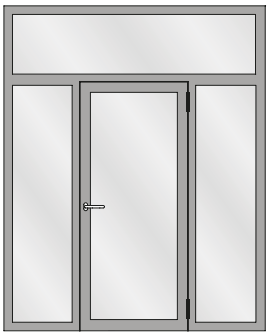

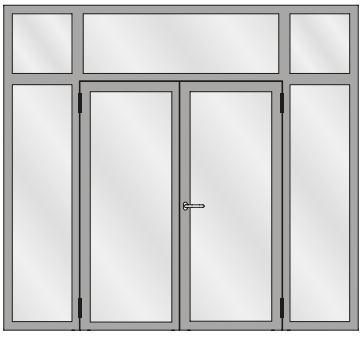

Tabelle A1
Korrekturtabelle für Janisol 2 EI30-Türen mit Mehrscheiben-Isolierglas

Tableau A1
Tableau de correction pour les portes Janisol 2 EI30 avec vitrage isolant multi-vitres

Table A1
Correction table for Janisol 2 EI30 doors with multi-pane insulating glass

	1	2	3	4	5	6	7	8	9	10	11	12
	Türe 0,99 x 2,12 m mit zwei absenkbaren Bodendichtungen **Porte 0,99 x 2,12 m** avec deux joint seuil automatique **Door 0,99 x 2,12 m** with two threshold gaskets that can be lowered	**Glas Verre Glass**	**Korrekturen Corrections Corrections**									
	$R_{W\ (C,\ Ctr)}$ dB	**$R_{W,\ P,\ Glas}$ dB**	**K_S dB**	**K_{FV} dB**	**K_{Nass} dB**	**K_{1aB} dB**	**$K_{W/B-1}$ dB**	**$K_{W/B-2}$ dB**	**$K_{G\ 0,4}$ dB**	**$K_{G\ 1,8}$ dB**	**$K_{G\ 2,6}$ dB**	**$K_{G\ 3,2}$ dB**
1	**32 (-1; -3)**	32	0	-1	0	-1	0	0	0	-1	-2	-3
2	**33 (-1; -3)**	33	0	-1	0	-1	0	0	0	-1	-2	-3
3	**35 (-1; -3)**	35	0	-1	0	-1	0	0	0	-1	-2	-3
4	**36 (-1; -3)**	36	0	-1	-1	-1	0	0	0	-1	-2	-3
5	**38 (-1; -4)**	38	0	0	-1	-2	0	-1	0	-1	-2	-3
6	**38 (-1; -4)**	40	0	0	-1	-2	0	-1	0	-1	-2	-3
7	**39 (-1; -4)**	41	0	0	-1	-2	0	-1	0	-1	-2	-3
8	**40 (-2; -5)**	42	0	0	-1	-2	0	-1	-1	-1	-2	-3
9	**41 (-2; -5)**	43	0	0	-1	-2	0	-1	-2	-1	-2	-3
10	**42 (-2; -5)**	44	-1	0	-1	-2	0	-1	-2	-1	-2	-3
11	**42 (-2; -5)**	45	-1	0	-1	-2	0	-2	-2	-1	-2	-3
12	**43 (-2; -5)**	46	-1	0	-1	-3	-1	-2	-3	-1	-2	-3

K_{1aB} **$K_{W/S-1}$**

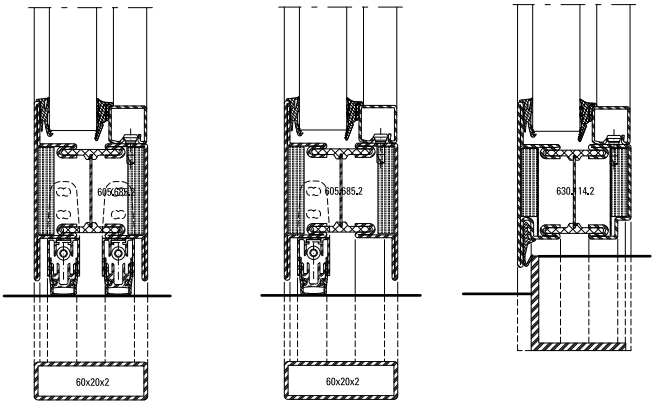

Der aus der Tabelle A1 abzulesende Wert für die Schalldämmung $R_{W, Tür}$ beträgt:

La valeur à relever sur le tableau A1 concernant l'isolement contre les sons aériens $R_{W, Porte}$ est la suivante:

The value taken from table A1 for the sound insulation $R_{W, Door}$ is:

$$R_{W, Tür} = R_W + K_S + K_{FV} + K_{Nass} + K_{1aB} + K_{AW-S} + K_{G\,0,4} + K_{G\,1,8} + K_{G\,2,6} + K_{G\,3,2}\ dB$$

K_S Korrekturwert für zweiflügelige Türen

K_{FV} Korrekturwert für Festverglasungen mit erhöhtem Scheibenanteil

K_{Nass} Korrekturwert für Nassverglasung

K_{1aB} Korrekturwert für Türen mit einer absenkbaren Bodendichtung

$K_{W/B-1}$ Korrekturwert für einflügelige Türen mit einem Anschlagwinkel oder einer Anschlagschwelle

$K_{W/B-2}$ Korrekturwert für zweiflügelige Türen mit einer Anschlagschwelle

$K_{G\,0,4}$ Korrekturwert für Einzelscheiben mit einer Glasfläche ≤ 0,4 m². Die Korrektur gilt auch für Konstruktionen mit glasteilenden Sprossen.

$K_{G\,1,8}$ Korrekturwert für Einzelscheiben mit einer Glasfläche ≥ 1,8 m²

$K_{G\,2,6}$ Korrekturwert für Einzelscheiben mit einer Glasfläche ≥ 2,6 m²

$K_{G\,3,2}$ Korrekturwert für Einzelscheiben mit einer Glasfläche ≥ 3,2 m²

R_W bewertetes Schalldämm-Mass der Türe in Abhängigkeit von der Schalldämmung $R_{W,P,\ Glas}$

$R_{W,P,\ Glas}$ bewertetes Schalldämm-Mass (Prüfwert) der Isolierverglasung. Die Werte müssen über eine Prüfung nach ISO 140-3 an einem Prüfmuster im Format 1230 x 1480 mm ermittelt und durch einen Prüfbericht einer anerkannten Prüfstelle nachgewiesen werden. Alternativ können generische Daten nach DIN EN 12758 verwendet werden.

K_S Valeur de correction pour portes à deux vantaux

K_{FV} Valeur de correction pour vitrages fixes à fort pourcentage de vitre

K_{Nass} Valeur de correction pour vitrage avec mastic

K_{1aB} Valeur de correction pour portes avec un joint seuil automatique

$K_{W/S-1}$ Valeur de correction pour portes à un vantail avec une équerre de butée ou un seuil de butée

$K_{W/S-2}$ Valeur de correction pour portes à deux vantaux avec un seuil de butée

$K_{G\,0,4}$ Valeur de correction pour vitres individuelles avec une surface vitrée ≤ 0,4 m². La correction s'applique aussi aux constructions à meneaux séparant les vitres.

$K_{G\,1,8}$ Valeur de correction pour vitres individuelles avec surface vitrée ≥ 1,8 m²

$K_{G\,2,6}$ Valeur de correction pour vitres individuelles avec surface vitrée ≥ 2,6 m²

$K_{G\,3,2}$ Valeur de correction pour vitres individuelles avec surface vitrée ≥ 3,2 m²

R_W Mesure d'isolement contre les sons aériens des portes évaluée suivant l'isolement phonique $R_{W,P,\ vitrage}$

$R_{W,P,\ vitrage}$ Mesure d'isolement contre les sons aériens (valeur d'essai) du vitrage isolant évaluée. Les valeurs doivent être déterminées par un essai suivant ISO 140-3 sur un spécimen de format 1230 x 1480 mm et attestées par le procès-verbal d'un bureau de vérification homologué. Alternativement, il est possible d'utiliser des données génériques suiv 58.

K_S Correction value for double-leaf doors

K_{FV} Correction value for fixed glazing with increased proportion of pane

K_{Nass} Correction value for glazing with sealing

K_{1aB} Correction value for doors with a threshold gasket that can be lowered

$K_{W/S-1}$ Correction value for single-leaf doors with an angle bracket or a rebate threshold

$K_{W/S-2}$ Correction value for double-leaf doors with a rebate threshold

$K_{G\,0,4}$ Correction value for single panes with a glass area ≤ 0,4 m². The correction also applies to buildings with glazing bars

$K_{G\,1,8}$ Correction value for single panes with a glass area ≥ 1,8 m²

$K_{G\,2,6}$ Correction value for single panes with a glass area ≥ 2,6 m²

$K_{G\,3,2}$ Correction value for single panes with a glass area ≥ 3,2 m²

R_W Airborne sound reduction index of doors depending on the sound insulation $R_{W,P,\ glazing}$

$R_{W,P,\ glazing}$ Airborne sound reduction index (test value) of insulating glazing. The values must be calculated using a test conducted in accordance with ISO 140-3 for a specimen with the dimensions 1230 x 1480 mm and confirmed by a test report of a recognised test centre. Alternatively, generic data can be used in accordance with DIN EN 12758.

ift Rosenheim
Notifizierte Produktzertifizierungsstelle
13-003089-PR02
17.07.2020
Notified Body 0757

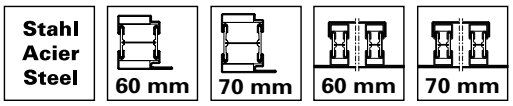

Verhalten zwischen unterschiedlichen Klimaten nach EN 12219 und EN 1121

Bedienungskräfte nach EN 12217 und EN 12046-2

Comportement entre différents climats selon EN 12219 et EN 1121

Forces de manoeuvre selon EN 12217 et EN 12046-2

Behaviour between different climates in accordance with EN 12219 and EN 1121

Operating forces in accordance with EN 12217 and EN 12046-2

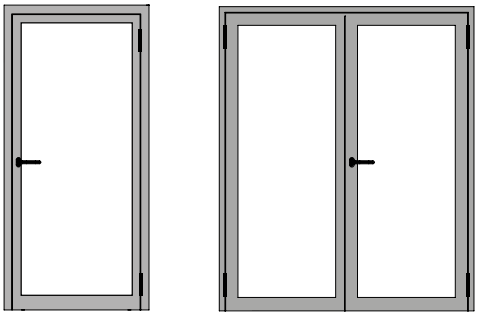

Ausführung:
Ein- und zweiflügelige Türe verglast

Flügelmasse:
Breite: 1400 mm / Höhe: 2955 mm

Material:
Stahl

Exécution:
Porte à un et deux vantaux vitrée

Dimensions du vantail
Largeur: 1400 mm / Hauteur: 2955 mm

Matériau:
Acier

Execution:
Single and double leaf door glazed

Leaf dimensions
Width: 1400 mm / Height: 2955 mm

Material:
Steel

Norm	Eigenschaft Caractéristique Characteristic	Fallenriegelschloss Serrure à mortaiser Latch and bolt lock	Fallenriegelschloss mit Obenverriegelung Serrure à mortaiser avec verrouillage supérieur Latch and bolt lock with top locking point
 **EN 12217/ EN 12046-2**	**Bedienungskräfte Forces de manœuvre Operating forces**	1	1
 **EN 12219/ EN 12217**	**Klima a Climat a Climate a**	B3/C3 (2 mm / 1 mm)*	B3/C3 (2 mm / 1 mm)*
	Klima b Climat b Climate b	B3/C3 (2 mm / 1 mm)*	B3/C3 (2 mm / 1 mm)*
	Klima c Climat c Climate c	B3/C3 (2 mm / 1 mm)*	B3/C3 (2 mm / 1 mm)*
	Klima d Climat d Climate d	B2/C3 (4 mm / 1 mm)*	B2/C3 (4 mm / 1 mm)*
	Klima e Climat e Climate e	B2/C3 (4 mm / 1 mm)*	B2/C3 (4 mm / 1 mm)*

* max. zulässige Verformung: (Längskrümmung/Querkrümmung)

* Déformation max. admissible: (courbure en long/e

* Max. permissible deformation: (longitudinal curvature/transverse curvature)

Verhalten zwischen unterschiedlichen Klimaten nach EN 12219 und EN 1121

Bedienungskräfte nach EN 12217 und EN 12046-2

Comportement entre différents climats selon EN 12219 et EN 1121

Forces de manoeuvre selon EN 12217 et EN 12046-2

Behaviour between different climates in accordance with EN 12219 and EN 1121

Operating forces in accordance with EN 12217 and EN 12046-2

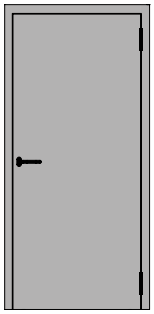

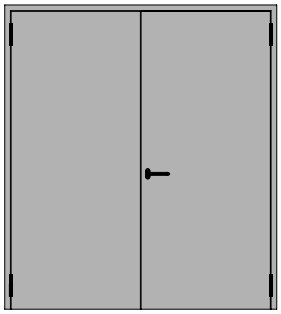

Ausführung:
Ein- und zweiflügelige Türe verblecht

Flügelmasse:
Breite: 1400 mm / Höhe: 2955 mm

Material:
Stahl

Exécution:
Porte à un et deux vantaux tôlée

Dimensions du vantail
Largeur: 1400 mm / Hauteur: 2955 mm

Matériau:
Acier

Execution:
Single and double leaf door sheet metal

Leaf dimensions
Width: 1400 mm / Height: 2955 mm

Material:
Steel

Norm	Eigenschaft Caractéristique Characteristic	Fallenriegelschloss Serrure à mortaiser Latch and bolt lock	Fallenriegelschloss mit Obenverriegelung Serrure à mortaiser avec verrouillage supérieur Latch and bolt lock with top locking point
 **EN 12217/ EN 12046-2**	**Bedienungskräfte** **Forces de manœuvre** **Operating forces**	2	2
 **EN 12219/ EN 12217**	**Klima a** **Climat a** **Climate a**	B3/C3 (2 mm / 1 mm)*	B3/C3 (2 mm / 1 mm)*
	Klima b **Climat b** **Climate b**	B3/C3 (2 mm / 1 mm)*	B3/C3 (2 mm / 1 mm)*
	Klima c **Climat c** **Climate c**	B3/C3 (2 mm / 1 mm)*	B3/C3 (2 mm / 1 mm)*
	Klima d **Climat d** **Climate d**	B2/C3 (4 mm / 1mm)*	B1/C3 (4 mm / 1 mm)*
	Klima e **Climat e** **Climate e**	B0/C2 (- / 2 mm)*	B0/C1 (- / 4 mm)*

* max. zulässige Verformung: (Längskrümmung/Querkrümmung)

* Déformation max. admissible: (courbure en lo

* Max. permissible deformation: (longitudinal curvature/transverse curvature)

ift Rosenheim
Notifizierte Produktzertifizierungsstelle
13-003089-PR02
17.07.2020
Notified Body 0757

Legende **Légends** **Key**

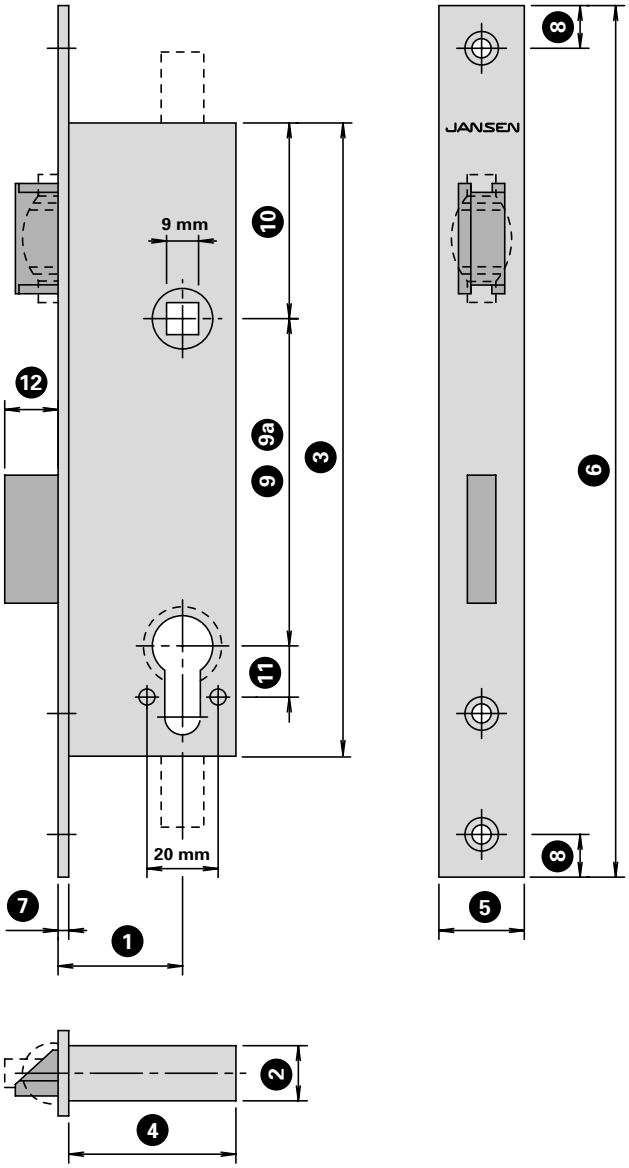

1	Dornmass Axe canon/têtière Backset
2	Kasten-Breite Largeur du boîtier Width of casing
3	Kasten-Höhe *(Klammermass: Gesamthöhe, wenn Überwachungs- oder/und Obenverriegelungsfunktion vorhanden)* Hauteur du boîtier *(Dimension de l'attache : hauteur totale en présence de la fonction de surveillance et/ou de verrouillage supérieur)* Height of casing *(Dimensions in brackets: overall height if monitoring and/or top locking function is present)*
4	Kasten-Tiefe Profondeur du boîtier Depth of casing
5	Stulp-Breite Largeur de la têtière Width of face plate
6	Stulp-Höhe Hauteur de la têtière Height of face plate
7	Stulp-Dicke Epaisseur de la têtière Thickness of face plate
8	Randabstand Stulpbohrungen Distance périmétrique des perçages dans la têtière Distance of face plate drill holes from edge
9	Entfernung Drücker - Zylinder ø 22 mm Distance entre poignée – cylindre ø 22 mm Distance between handle and cylinder ø 22 mm
9a	Entfernung Drücker - Zylinder ø 17 mm Distance entre poignée – cylindre ø 17 mm Distance between handle and cylinder ø 17 mm
10	Entfernung OK Kasten - Drücker Distance bord supérieur boîtier – poignée Distance from top edge of casing to handle
11	Entfernung Zylinder - Bohrung Sicherheitsrosette Distance cylindre perçage rosette de sécurité Distance between cylinder and hole for safety rosette
12	Riegel-Ausschluss Course de pêne Bolt travel

Schlösser **Serrures** **Locks**

	1	2	3	4	5	6	7	8	9	9a	10	11	12
555.380	35	16	165	47	28	235	3	13	-	-	-	-	-
555.394	35	18	210	47	28	295	3	13	-	-	110	-	-
555.800	35	15.5	202	47	28	270	3	13	94		80.5	15	20
555.801	35	15.5	202	47	28	270	3	13		92	80.5	15	20
555.802	35	15.5	202	47	28	270	3	13	94		80.5	15	20
555.804	35	15.5	202	47	28	270	3	13		92	80.5	15	20
555.806	35	15.5	202	47	28	270	3	13	94		80.5	15	20
555.807	35	15.5	202	47	28	270	3	13		92	80.5	15	20
555.808	35	15.5	202	47	28	270	3	13	94		80.5	15	20
555.810	35	15.5	202	47	28	270	3	13		92	80.5	15	20
555.812	35	15.5	202	47	28	270	3	13	94		80.5	15	20
555.813	35	15.5	202	47	28	270	3	13		92	80.5	15	20
555.814	35	15.5	202 *(237)*	47	28	320	3	13	94		80.5	15	20
555.815	35	15.5	202 *(237)*	47	28	320	3	13		92	80.5	15	20
555.816	35	15.5	202 *(237)*	47	28	320	3	13	94		80.5	15	20
555.818	35	15.5	202 *(237)*	47	28	320	3	13		92	80.5	15	20
555.820	35	15.5	202 *(237)*	47	28	320	3	13	94		80.5	15	20
555.821	35	15.5	202 *(237)*	47	28	320	3	13		92	80.5	15	20
555.822	35	15.5	202 *(237)*	47	28	320	3	13	94		80.5	15	20
555.824	35	15.5	202 *(237)*	47	28	320	3	13		92	80.5	15	20
555.826	35	15.5	202 *(237)*	47	28	320	3	13	94		80.5	15	20
555.827	35	15.5	202 *(237)*	47	28	320	3	13		92	80.5	15	20
597.100	35	15.5	202 *(240.5)*	47	28	270	3	13	94		80.5	15	20
597.101	35	15.5	202	47	28	270	3	13	94		80.5	15	20
597.102	35	15.5	202 *(240.5)*	47	28	270	3	13	94		80.5	15	20
597.103	35	15.5	202	47	28	270	3	13		92	80.5	15	20
597.105	35	15.5	202 *(240.5)*	47	28	270	3	13	94		80.5	15	20
597.106	35	15.5	202	47	28	270	3	13	94		80.5	15	20
597.111	35	15.5	202 *(240.5)*	47	28	270	3	13		92	80.5	15	20
597.112	35	15.5	202	47	28	270	3	13		92	80.5	15	20
597.116	35	15.5	202 *(240.5)*	47	28	270	3	13	94		80.5	15	20
597.117	35	15.5	202	47	28	270	3	13	94		80.5	15	20
597.118	35	15.5	202 *(240.5)*	47	28	270	3	13		92	80.5	15	20
597.119	35	15.5	202	47	28	270	3	13		92	80.5	15	20
597.121	35	15.5	202 *(240.5)*	47	28	270	3	13	94		80.5	15	20
597.122	35	15.5	202	47	28	270	3	13	94		80.5	15	20
597.127	35	15.5	202 *(240.5)*	47	28	270	3	13		92	80.5	15	20
597.128	35	15.5	202	47	28	270	3	13		92	80.5	15	20
597.132	35	15.5	202 *(240.5)*	47	28	270	3	13	94		80.5	15	20

Schlösser **Serrures** **Locks**

	1	2	3	4	5	6	7	8	9	9a	10	11	12
597.133	35	15.5	202	47	28	270	3	13	94		80.5	15	20
597.134	35	15.5	202 *(240.5)*	47	28	270	3	13		92	80.5	15	20
597.135	35	15.5	202	47	28	270	3	13		92	80.5	15	20
597.136	35	15.5	202 *(275.5)*	47	28	320	3	13	94		80.5	15	20
597.137	35	15.5	202	47	28	320	3	13	94		80.5	15	20
597.138	35	15.5	202 *(275.5)*	47	28	320	3	13		92	80.5	15	20
597.139	35	15.5	202	47	28	320	3	13		92	80.5	15	20
597.141	35	15.5	202 *(275.5)*	47	28	320	3	13	94		80.5	15	20
597.142	35	15.5	202	47	28	320	3	13	94		80.5	15	20
597.147	35	15.5	202 *(275.5)*	47	28	320	3	13		92	80.5	15	20
597.148	35	15.5	202	47	28	320	3	13		92	80.5	15	20
597.152	35	15.5	202 *(275.5)*	47	28	320	3	13	94		80.5	15	20
597.153	35	15.5	202	47	28	320	3	13	94		80.5	15	20
597.154	35	15.5	202 *(275.5)*	47	28	320	3	13		92	80.5	15	20
597.155	35	15.5	202	47	28	320	3	13		92	80.5	15	20
597.157	35	15.5	202 *(275.5)*	47	28	320	3	13	94		80.5	15	20
597.161	35	15.5	202 *(275.5)*	47	28	320	3	13		92	80.5	15	20
597.164	35	15.5	202 *(275.5)*	47	28	320	3	13	94		80.5	15	20
597.165	35	15.5	202	47	28	320	3	13	94		80.5	15	20
597.166	35	15.5	202 *(275.5)*	47	28	320	3	13		92	80.5	15	20
597.167	35	15.5	202	47	28	320	3	13		92	80.5	15	20
597.168	35	15.5	202	47	28	320	3	13	94		80.5	15	20
597.170	35	15.5	202	47	28	320	3	13		92	80.5	15	20
597.180	35	15.5	202	47	28	270	3	13	94		80.5	15	-
597.181	35	15.5	202 *(240.5)*	47	28	270	3	13	94		80.5	15	-
597.182	35	15.5	202	47	28	270	3	13		92	80.5	15	-
597.183	35	15.5	202 *(240.5)*	47	28	270	3	13		92	80.5	15	-
597.184	35	15.5	202	47	28	270	3	13	94		80.5	15	-
597.185	35	15.5	202 *(240.5)*	47	28	270	3	13	94		80.5	15	-
597.186	35	15.5	202	47	28	270	3	13	94		80.5	15	-
597.187	35	15.5	202	47	28	270	3	13		92	80.5	15	-
597.188	35	15.5	202 *(240.5)*	47	28	270	3	13		92	80.5	15	-
597.189	35	15.5	202	47	28	270	3	13		92	80.5	15	-
597.190	35	15.5	202	47	28	270	3	13	94		80.5	15	-
597.191	35	15.5	202 *(240.5)*	47	28	270	3	13	94		80.5	15	-
597.192	35	15.5	202	47	28	270	3	13		92	80.5	15	-
597.193	35	15.5	202 *(240.5)*	47	28	270	3	13		92	80.5	15	-
597.194	35	15.5	202	47	28	270	3	13	94		80.5	15	-
597.195	35	15.5	202 *(240.5)*	47	28	270	3	13	94		80.5	15	-
597.196	35	15.5	202	47	28	270	3	13	94		80.5	15	-
597.197	35	15.5	202	47	28	270	3	13		92	80.5	15	-
597.198	35	15.5	202 *(240.5)*	47	28	270	3	13		92	80.5	15	-
597.199	35	15.5	202	47	28	270	3	13		92	80.5	15	-

ift Rosenheim
Notifizierte Produkt-zertifizierungsstelle
13-003089-PR02
17.07.2020
Notified Body 0757

Panikgegenkästen **Contre-bascules panique** **Opposite locks with emergency function**

	1	2	3	4	5	6	7	8	9	9a	10	11	12
555.789	35	15.3	270	47	24	270	3	13	-	-	121	-	-
555.828	35	18	240	47	28	270	3	13	-	-	121	-	-
555.850	35	18	240	47	28	310	3	13	-	-	121	-	-
555.851	35	18	240	47	28	310	3	13	-	-	121	-	-
597.176	35	15.3	340	47	28	410	3	13	-	-	219	-	-
597.521	35	15.3	270	47	24	270	3	13	-	-	121	-	-

Falztreibriegel **Bascule à mortaiser** **Rebate shoot bolt**

	1	2	3	4	5	6	7	8	9	9a	10	11	12
555.380	35	16	165	47	28	235	3	13	-	-	-	-	-

Legende

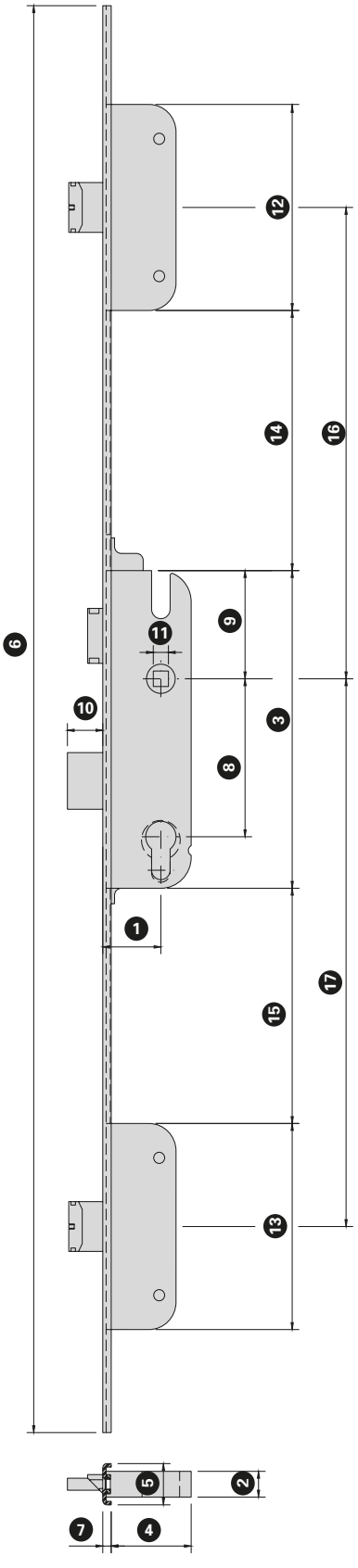

Légends

1	Dornmass Axe canon/têtière Backset
2	Kasten-Breite Largeur du boîtier Width of casing
3	Kasten-Höhe Hauptschloss Hauteur du boîtier serrure principale Height of casing main lock
4	Kasten-Tiefe Hauptschloss Profondeur du boîtier serrure principale Depth of casing main lock
5	Stulp-Breite Largeur de la têtière Width of face plate
6	Stulp-Höhe Hauteur de la têtière Heigth of face plate
7	Stulp-Dicke Epaisseur de la têtière Thickness of face plate
8	Entfernung Drücker Distance entre poignée Distance handle
9	Entfernung OK Kasten - Drücker Distance bord supérieur boîtier – poignée Distance from top edge of casing to handle
10	Riegel-Ausschluss Course de pêne Bolt travel

Key

11	Nuss Fouillot Spindle
12	Kastenhöhe Zusatzverriegelung oben Hauteur de coffre verrouillage supplémentaire en haut Case height of top locking point
13	Kastenhöhe Zusatzverriegelung unten Hauteur de coffre verrouillage supplémentaire en bas Case height of bottom locking point
14	Entfernung Hauptschloss - Zusatzverriegelung oben Distance serrure principale - verrouillage supplémentaire en haut Distance from main lock to additional locking point at top
15	Entfernung Hauptschloss - Zusatzverriegelung unten Distance serrure principale - verrouillage supplémentaire en bas Distance from main lock to additional locking point at bottom
16	Achse Nuss - Kasten Zusatzverriegelung oben Axe fouillot - coffre verrouillage supplémentaire en haut Axis from spindle to case of additional locking point at top
17	Achse Nuss - Kasten Zusatzverriegelung unten Axe fouillot - coffre verrouillage supplémentaire en bas Axis from spindle to case of additional locking point at bottom

Schlösser — Serrures — Locks

	1	2	3	4	5	6	7	8	9	10	11	12	13	14	15	16	17
597.209	34	15	202	44	24	1750	5	94	81	-	9	120	120	590	579	730	760
597.210	34	15	202	44	24	1750	5	94	81	-	9	120	120	590	579	730	760
597.213	34	15	202	44	24	2285	5	94	81	-	9	120	120	980	579	1120	760
597.214	34	15	202	44	24	2285	5	94	81	-	9	120	120	980	579	1120	760
597.217	34	15	202	44	24	1750	5	92	81	-	9	120	120	590	579	730	760
597.218	34	15	202	44	24	1750	5	92	81	-	9	120	120	590	579	730	760
597.221	34	15	202	44	24	2285	5	92	81	-	9	120	120	980	579	1120	760
597.222	34	15	202	44	24	2285	5	92	81	-	9	120	120	980	579	1120	760
597.234	34	15	202	44	24	1750	5	94	81	-	9	120	120	590	579	730	760
597.238	34	15	202	44	24	2285	5	94	81	-	9	120	120	980	579	1120	760
597.242	34	15	202	44	24	1750	5	92	81	-	9	120	120	590	579	730	760
597.246	34	15	202	44	24	2285	5	92	81	-	9	120	120	980	579	1120	760
555.600	35	15	185	48	24	2285	5	94	63	21	9	120	120	607	578	730	760
555.601	35	15	185	48	24	2285	5	94	63	21	9	120	120	997	578	1120	760
555.602	35	15	185	48	24	2285	5	92	63	21	9	120	120	607	578	730	760
555.603	35	15	185	48	24	2285	5	92	63	21	9	120	120	997	578	1120	760
555.604	35	15	185	48	24	2800	5	94	63	21	9	120	120	1397	578	1520	760
555.605	35	15	185	48	24	2800	5	92	63	21	9	120	120	1397	578	1520	760
555.606	34	15	202	44	24	1750	5	94	81	20	9	120	120	590	579	730	760
555.608	34	15	202	44	24	2285	5	94	81	20	9	120	120	980	579	1120	760
555.610	34	15	202	44	24	1750	5	92	81	20	9	120	120	590	579	730	760
555.612	34	15	202	44	24	2285	5	92	81	20	9	120	120	980	579	1120	760
555.614	34	15	202	44	24	1750	5	94	81	20	9	120	120	590	579	730	760
555.616	34	15	202	44	24	2285	5	94	81	20	9	120	120	980	579	1120	760
555.618	34	15	202	44	24	1750	5	92	81	20	9	120	120	590	579	730	760
555.620	34	15	202	44	24	2285	5	92	81	20	9	120	120	980	579	1120	760
555.622	34	15	202	44	24	1750	5	94	81	20	9	120	120	590	579	730	760
555.624	34	15	202	44	24	2285	5	94	81	20	9	120	120	980	579	1120	760
555.626	34	15	202	44	24	1750	5	92	81	20	9	120	120	590	579	730	760
555.628	34	15	202	44	24	2285	5	92	81	20	9	120	120	980	579	1120	760
555.630	34	15	202	44	24	1750	5	94	81	20	9	120	120	590	579	730	760
555.632	34	15	202	44	24	2285	5	94	81	20	9	120	120	980	579	1120	760
555.634	34	15	202	44	24	1750	5	92	81	20	9	120	120	590	579	730	760
555.636	34	15	202	44	24	2285	5	92	81	20	9	120	120	980	579	1120	760

Panikgegenkästen — Contre-bascules panique — Opposite locks with emergency function

	1	2	3	4	5	6	7	8	9	10	11	12	13	14	15	16	17
597.520	35	18	240	47	28	270	3		121	-	-	-	-	-	-	-	-
555.640	35	18	240	47	28	270	3		121	-	-	-	-	-	-	-	-

ift Rosenheim
Notifizierte Produktzertifizierungsstelle
13-003089-PR02
17.07.2020
Notified Body 0757

Massbezeichnungen — Dimensions cotées — Measurement descriptions

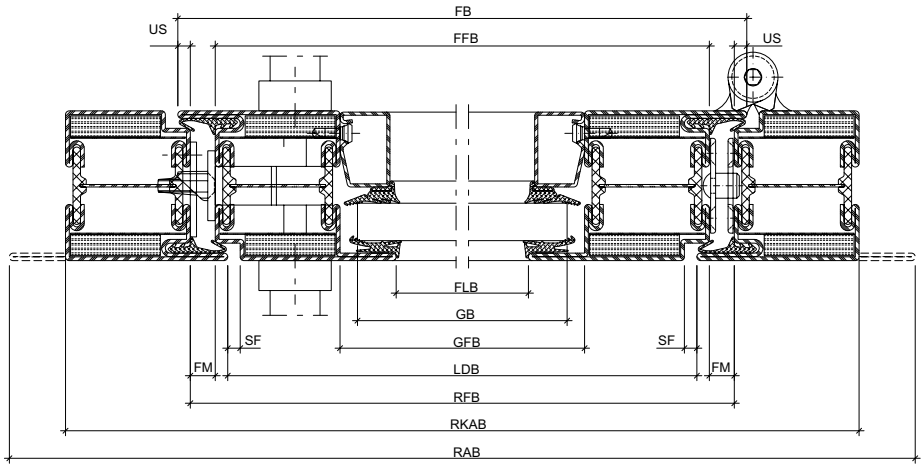

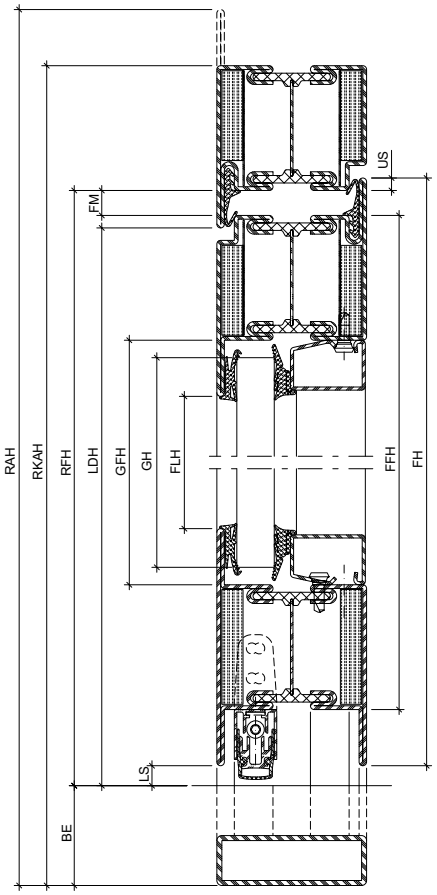

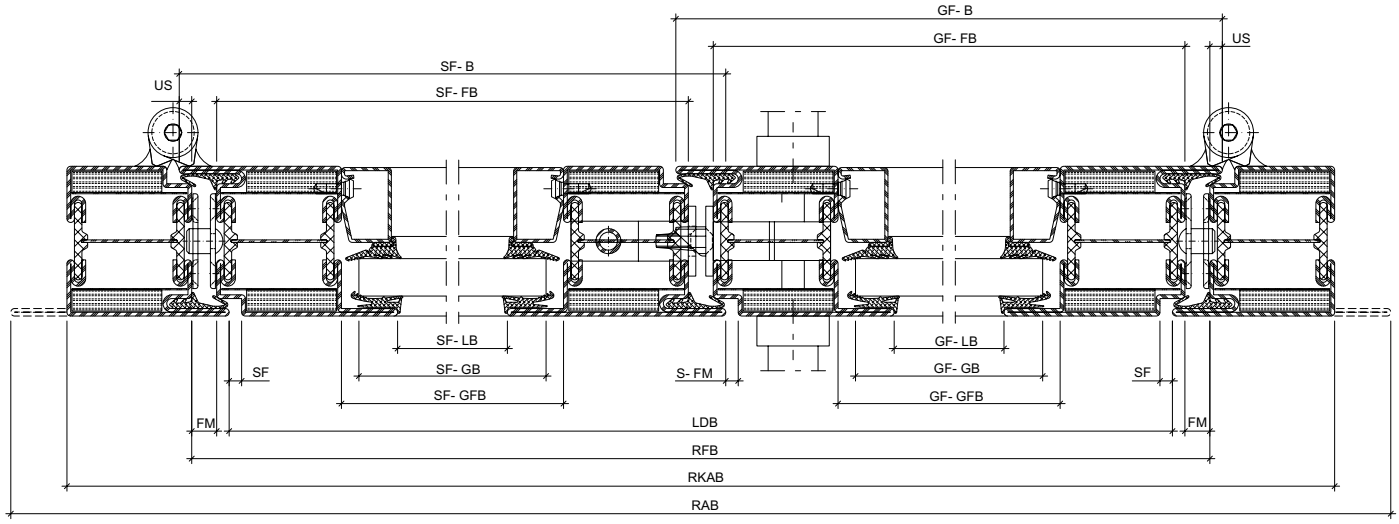

Massbezeichnungen	
US	Überschlag
FM	Falzmass
SF	Schattenfuge
LS	Luftspalt
BE	Bodeneinstand
FH	Flügelhöhe
FFH	Flügelfalzhöhe
FLH	Flügel-Lichtmasshöhe
FB	Flügelbreite
FFB	Flügelfalzbreite
FLB	Flügel-Lichtmassbreite
GH	Glashöhe
GFH	Glasfalzhöhe
GB	Glasbreite
GFB	Glasfalzbreite
LDH	Lichte Durchgangshöhe
RFH	Rahmenfalzhöhe
RAH	Rahmenaussenhöhe
LDB	Lichte Durchgangsbreite
RFB	Rahmenfalzbreite
RAB	Rahmenaussenbreite
GF-B	Gangflügel-Breite
GF-FB	Gangflügel-Falzbreite
GF-LB	Gangflügel-Lichtmassbreite
GF-GB	Gangflügel-Glasbreite
GF-GFB	Gangflügel-Glasfalzbreite
SF-B	Standflügel-Breite
SF-FB	Standflügel-Falzbreite
SF-LB	Standflügel-Lichtmassbreite
SF-GB	Standflügel-Glasbreite
SF-GFB	Standflügel-Glasfalzbreite
S-FM	Stulpflügel-Falzmass

Dimensions cotées	
US	Recouvrement
FM	Dimension de la feuillure
SF	Joint négatif
LS	Vide d'air au sol du vantail
BE	Encastrement au sol
FH	Hauteur du vantail
FFH	Hauteur de feuillure du vantail
FLH	Hauteur vide lumière du vantail
FB	Largeur du vantail
FFB	Largeur de feuillure du vantail
FLB	Largeur vide lumière du vantail
GH	Hauteur du verre
GFH	Hauteur de feuillure du verre
GB	Largeur du verre
GFB	Largeur de feuillure du verre
LDH	Hauteur vide lumière
RFH	Hauteur de feuillure du dormant
RAH	Hauteur extérieur du dormant
LDB	Largeur vide lumière
RFB	Largeur de feuillure du dormant
RAB	Largeur extérieur du dormant
GF-B	Largeur du vantail de service
GF-FB	Largeur de feuillure du vantail de service
GF-LB	Vide lumière du vantail de service
GF-GB	Largeur du verre du vantail de service
GF-GFB	Largeur de feuillure du verre du vantail de service
SF-B	Largeur du vantail semi-fixe
SF-FB	Largeur de feuillure du vantail semi-fixe
SF-LB	Vide lumière du vantail semi-fixe
SF-GB	Largeur du verre du vantail semi-fixe
SF-GFB	Largeur de feuillure du verre du vantail semi-fixe
S-FM	Dimension de la feuillure fenêtre à deux vantaux

Measurement descriptions	
US	Overlap
FM	Rebate
SF	Shadow gap
LS	Air gap
BE	Floor recess
FH	Leaf height
FFH	Leaf rebate height
FLH	Clear height dimension of leaf
FB	Leaf width
FFB	Leaf rebate width
FLB	Clear width dimension of leaf
GH	Glass height
GFH	Glazing rebate height
GB	Glass width
GFB	Glazing rebate width
LDH	Clear opening height
RFH	Frame rebate height
RAH	External frame height
LDB	Clear opening width
RFB	Frame rebate width
RAB	External frame width
GF-B	Access leaf width
GF-FB	Access leaf rebate width
GF-LB	Clear width dimension of access leaf
GF-GB	Glass width of access leaf
GF-GFB	Glazing rebate width of access leaf
SF-B	Secondary leaf width
SF-FB	Rebate width of secondary leaf
SF-LB	Clear width dimension of secondary leaf
SF-GB	Glass width of secondary leaf
SF-GFB	Glazing rebate width of secondary leaf
S-FM	Double leaf rebate

ift Rosenheim
Notifizierte Produktzertifizierungsstelle
13-003089-PR02
17.07.2020
Notified Body 0757

Schnittpunkte und Anwendungsbeispiele
Coupe de détails et exemples d'application
Section details and examples of application

Brandschutztüren aus Stahl und Edelstahl	**Portes coupe-feu en acier et acier Inox**	**Steel and stainless steel fire doors**	**3-1**
Rauchschutztüren	**Portes coupe-fumée**	**Smoke proof doors**	**3-67**
Türen Bautiefe 70 mm	**Portes profondeur 70 mm**	**Doors basic depth of 70 mm**	**3-81**
Verblechte Türen Bautiefe 60 mm	**Portes tôlées profondeur 60 mm**	**Sheet metal clad doors basic depth 60 mm**	**3-113**
Verblechte Türen Bautiefe 70 mm	**Portes tôlées profondeur 70 mm**	**Sheet metal clad doors basic depth 70 mm**	**3-151**
Einbruchhemmende Türen RC3	**Portes anti-effraction RC3**	**Burglar resistance doors RC3**	**3-179**
Fingerschutztüren	**Portes anti-pince-doigts**	**Anti-finger-trap doors**	**3-219**
Türe ohne Falle	**Porte sans bec de cane**	**Unlatched door**	**3-245**
Pendeltüren	**Portes va-et-vient**	**Double action doors**	**3-259**

Dieses Dokument referenziert auf:
KB 13-003089-PR01
EXAP 13-003089-PR02
KB 319052207-A
EXAP 319052207-1
EXAP 319052207-2

Ce document se réfère au:
RC 13-003089-PR01
EXAP 13-003089-PR02
RC 319052207-A
EXAP 319052207-1
EXAP 319052207-2

This document references at:
CR 13-003089-PR01
EXAP 13-003089-PR02
CR 319052207-A
EXAP 319052207-1
EXAP 319052207-2

ift Rosenheim
Notifizierte Produktzertifizierungsstelle
13-003089-PR02
17.07.2020
Notified Body 0757

Icons
Icônes
Icons

Die folgenden Icons sind auf den Seiten des Dokuments zur Kennzeichnung der unterschiedlichen Anwendungen und Einsatzbereiche aufgeführt.

Les icônes suivantes sont indiquées sur les pages du document pour identifier les différents domaines d'application et applications.

The following icons are displayed on the pages of the document to identify the different applications and areas of use.

Stahl
Acier
Steel

Werkstoff Stahl blank, Stahl verzinkt
Matériau acier brut, acier zinguée
Material steel bright, steel galvanised

Rostfrei
INOX
STAINLESS STEEL

Werkstoff Edelstahl 1.4401
Matériau acier Inox 1.4401
Material stainless steel 1.4401

EI30

Brandschutz $EI_1$30 und $EI_2$30
Protection incendie $EI_1$30 et $EI_2$30
Fire protection $EI_1$30 and $EI_2$30

EI60

Brandschutz $EI_1$60 und $EI_2$60
Protection incendie $EI_1$60 et $EI_2$60
Fire protection $EI_1$60 and $EI_2$60

EI90

Brandschutz $EI_2$90
Protection incendie $EI_2$90
Fire protection $EI_2$90

EW30

Brandschutz EW30
Protection incendie EW30
Fire protection EW30

EW45

Brandschutz EW45
Protection incendie EW45
Fire protection EW45

S_{200}

Rauchschutz S_{200}
Coupe-fumée S_{200}
Smoke doors S_{200}

S_a

Rauchschutz S_a
Coupe-fumée S_a
Smoke doors S_a

EN 179

Notausgangsverschluss nach EN 179
Fermetures d'issues de secours selon la norme EN 179
Emergency exit locks in accordance with EN 179

EN 1125

Notausgangsverschluss nach EN 1125
Fermetures d'issues de secours selon la norme EN 1125
Emergency exit locks in accordance with EN 1125

60 mm

Verblechte Anwendung 60 mm
Application tôlée 60 mm
Sheet metal application 60 mm

70 mm

Verblechte Anwendung 70 mm
Application tôlée 70 mm
Sheet metal application 70 mm

Einbruchhemmung RC1-3
Anti-effraction RC1-3
Burglar resistance RC1-3

Einbruchhemmung RC1-3 mit Antipanik
Anti-effraction RC1-3 avec panique
Burglar resistance RC1-3 with panic

Fingerschutz
Anti-pince-doigts
Anti-finger-trap

60 mm

Bautiefe 60 mm
Profondeur 60 mm
Basic depth 60 mm

70 mm

Bautiefe 70 mm
Profondeur 70 mm
Basic depth 70 mm

ift Rosenheim
ROSENHEIM
Notifizierte Produktzertifizierungsstelle
13-003089-PR02
17.07.2020
Notified Body 0757

JANSEN

Icons
Icônes
Icons

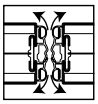
Pendeltüre
Porte va-et-vient
Double action door

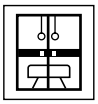
Turnhallentüre
Porte salle de sport
Gym door

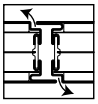
Standard- oder Gegentakttüre
Porte Standard ou à pousser/tire
Standard or push-pull door

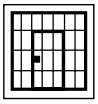
Zellentüre
Porte de cellule
Cell door

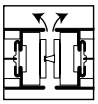
Türe ohne Falle
Porte sans bec de cane
Unlatched door

«Grafische Planungsdaten wie z.B. Anwendungsbeispiele, Konstruktionsdetails, Anschlüsse am Bau, die in unseren physischen oder elektronischen Dokumentationsunterlagen enthalten sind, sind schematische Darstellungen. Gleiches gilt für digitale Medien wie CAD Dateien oder BIM Modelle.
Sie sollen den ausführenden Metallbauer und/oder Fachplaner bei der Planung und Ausführung eines Projektes unterstützen. Sie sind im konkreten Anwendungsfall durch den ausführenden Metallbauer und/oder Fachplaner auf die Verwendbarkeit im konkreten betroffenen Projekt hinsichtlich rechtlichen/regulatorischen aber auch technischen objektspezifischen Anforderungen zu überprüfen und ggfs. eigenverantwortlich anzupassen.
Bei der Überprüfung, der spezifischen Planung und der Umsetzung sind die objektspezifischen Rahmenbedingungen (Material der Bausubstanz, Dimension des Einbauelements, Farbe, Exposition, Lasteinwirkung, etc.) sowie der geltende Stand der Technik einschliesslich aller anwendbaren Normen und technischen Richtlinien eigenverantwortlich zu beachten.»

«Les données de planification graphiques, comme les exemples d'application, détails de construction et raccordements au bâtiment, fournies dans notre documentation physique et numérique sont des représentations schématiques. Il en va de même pour les médias numériques comme les fichiers CAD ou modèles BIM.
Leur but est de faciliter la planification et réalisation d'un projet par les constructeurs métalliques et/ou concepteurs. Concrètement, elles doivent être vérifiées par le constructeur métallique et/ou le concepteur et, le cas échéant, modifiées de son propre chef pour s'assurer qu'elles concordent avec le projet concerné et qu'elles répondent aux exigences techniques spécifiques ainsi qu'aux dispositions légales et réglementaires.
Lors de la vérification, de la planification spécifique et de la mise en œuvre, il y a lieu de tenir compte des conditions spécifiques à l'objet (matériaux du bâtiment, dimension de l'élément d'insert, couleur, exposition, effet de charge, etc.) ainsi que de l'état actuel de la technique, y compris toutes les normes et directives techniques applicables.»

«Graphical planning data such as application examples, construction details, connections on site that are contained in our physical or electronic documentation components are schematic representations. The same applies to digital media such as CAD files or BIM models.
They are intended to support the metal worker and/or design engineer in planning and executing projects. In the specific case of application they are to be checked by the metal worker and/or design engineer in terms of their usability in the specific project concerned with regard to legal/regulatory and technical property-specific requirements and adjusted if necessary at the latter's own responsibility.
The property-specific underlying conditions (construction material, dimensions of installation element, colour, exposure, load effect etc.) and current state of the art including all applicable norms and technical guidelines are to be taken into consideration at the metal worker and/or design engineer's own responsibility during the review, specific planning and implementation.»

Falls das vorliegende Dokument Differenzen zur aktuellen deutschen Version aufweist, gilt in jedem Fall der deutsche Originaltext in der jeweils geltenden Fassung im Jansen Docu Center.

En cas de divergence entre le présent document et la version allemande, c'est dans tous les cas le texte original allemand qui prévaut dans sa version actuelle disponible dans le Jansen Docu Center.

If there are any differences between this document and the current German version, the latest version of the original German text in the Jansen Docu Center shall prevail.

Alle Ausführungen dieser Dokumentation haben wir sorgfältig und nach bestem Wissen zusammengestellt. Wir können aber keine Verantwortung für die Benutzung der vermittelten Vorschläge und Daten übernehmen.
Wir behalten uns technische Änderungen ohne Vorankündigung vor.

Nous avons apporté le plus grand soin à l'élaboration de cette documentation.
Cependant, nous déclinons toute responsabilité pour l'utilisation faite de nos propositions et de nos données.
Nous nous réservons le droit de procéder à des modifications techniques sans préavis.

All the information contained in this documentation is given to the best of our knowledge and ability. However, we decline all responsibility for the use made of these suggestions and data.
We reserve the right to effect technical modifications without prior warning.

ift Rosenheim
Notifizierte Produktzertifizierungsstelle
13-003089-PR02
17.07.2020
Notified Body 0757


ift Rosenheim
ROSENHEIM
Notifizierte Produkt-
zertifizierungsstelle
13-003089-PR02
17.07.2020
Notified Body 0757

JANSEN

Leistungseigenschaften	**Caractéristiques de performance**	**Performance characteristics**	**3-2**
Schnittpunkte	**Coupes de détail**	**Section details**	**3-4**
Anwendungsbeispiele	**Exemples d'application**	**Examples of application**	**3-26**
Konstruktionsdetails	**Détails de construction**	**Construction details**	**3-42**
Glasleisten-Varianten	**Variantes de parcloses**	**Glazing bead options**	**3-63**

ift Rosenheim
Notifizierte Produktzertifizierungsstelle
13-003089-PR02
17.07.2020
Notified Body 0757

Norm	Eigenschaft Caractéristique Characteristic	Klassifizierung/Wert Classification / Valeur Classification / Value									
EN 12210	**Widerstandsfähigkeit bei Windlast** **Résistance à la pression du vent** **Resistance to wind load**	npd	1 (400)	2 (800)	3 (1200)	4 (1600)	5 (2000)	Exxx (>2000)			
EN 12208	**Schlagregendichtheit** **Etanchéité à la pluie battante** **Watertightness**	npd	1A (0)	2A (50)	3A (100)	4A (150)	5A (200)	6A (250)	7A (300)	8A (450	9A (600)	Exxx (>750
EN ISO 10140	**Schalldämmung** R_w (C, C_{tr}) (dB) **Isolation phonique** R_w (C, C_{tr}) (dB) **Sound insulation** R_w (C, C_{tr}) (dB)	npd	bis R_w 43 dB (-2; -5) jusqu'à R_w 43 dB (-2; -5) up to R_w 43 dB (-2; -5)									
EN ISO 10077-2	**Wärmedurchgangskoeffizient** U_f (W/(m²·K)) **Transmission thermique** U_f (W/(m²·K)) **Thermal production** U_f (W/(m²·K))	npd	ab 1.5 W/m²K à partir de 1.5 W/m²K from 1.5 W/m²K									
EN 12207	**Luftdurchlässigkeit** **Perméabilité à l'air** **Air permeability**	npd	1 (150)	2 (300)	3 (600)	4 (600)						
EN 1192	**Klassifizierung der Festigkeitsanforderungen** **Classification des exigences de résistance méc.** **Classification of strength requirements**	npd	1	2	3	4						
EN 12219	**Differenzklimaverhalten** **Résistance aux changements de température** **Resistance to change in temperature**	npd	bis / jusqu›à / up to 3(d) / 3(e) Technische Hinweise / Conseils techniques / Technical data: «Verhalten zwischen unterschiedlichen Klimaten nach EN 1121» «Comportement entre différents climats selon EN 1121» «Behaviour between different climates in accordance with EN 1121»									
EN 1627	**Einbruchhemmung** **Anti-effraction** **Burglar resistance**	npd	1	2	3	4	5	6				
EN 14024	**Metallprofile mit thermischer Trennung** **Profilés en métal. avec rupture de pont thermique** **Metal profiles with thermal barrier**		CW / TC2									
EN 1191 EN 1603	**Dauerfunktionsprüfung** **Durabilité mécanique** **Mechanical durability**		D	1 5'000	2 10'000	3 20'000	4 50'000	5 100'000	6 200'000	7 500'000	8 1'000'000	

ift Rosenheim
Notifizierte Produkt-zertifizierungsstelle
13-003089-PR02
17.07.2020
Notified Body 0757

Norm	Eigenschaft Caractéristique Characteristic	Klassifizierung/Wert Classification / Valeur Classification / Value					
 EN 13115	**Bedienkräfte** **Forces de manœuvre** **Operating forces**	npd	0	1	2		
 EN 179 EN 1125	**Fähigkeit zur Freigabe** **Capacité au déclenchement** **Ability to release**		Anforderung erfüllt Exigence remplie Requirement fulfilled				
 DIN 18040	**Barrierefreiheit** **Absence d›entrave au passage** **Barrier-free**		Schwellenlose Ausführung Exécution sans seuil Execution without threshold				
 EN 1634-1 EN 13501-2	**Brandschutz** **Résistance aux feu** **Fire resistance**		$EI_2 30$ / $EI_1 30$				
 EN 1634-3 EN 13501-2	**Rauchschutz** **Etanchéité à la fumée** **Smoke control**		S_a / S_{200}				
 EN 16034 EN 13501-2	**Selbstschliessung** **Fermeture automatique** **Self-closing**		C				
 EN 13049	**Stossfestigkeit** **Résistance aux chocs** **Impact resistance**	npd	1	2	3	4	5
 EN 16034	**Dauerhaftigkeit der Selbstschliessung gegenüber Alterung (Korrosion)** **Endurance de la fermeture automatique contre le vieillissement (corrosion)** **Durability of self-closing against ageing (corrosion)**		erzielt atteinte achieved				

Schnittpunkte im Massstab 1:1
Coupe de détails à l'échelle 1:1
Section details on scale 1:1

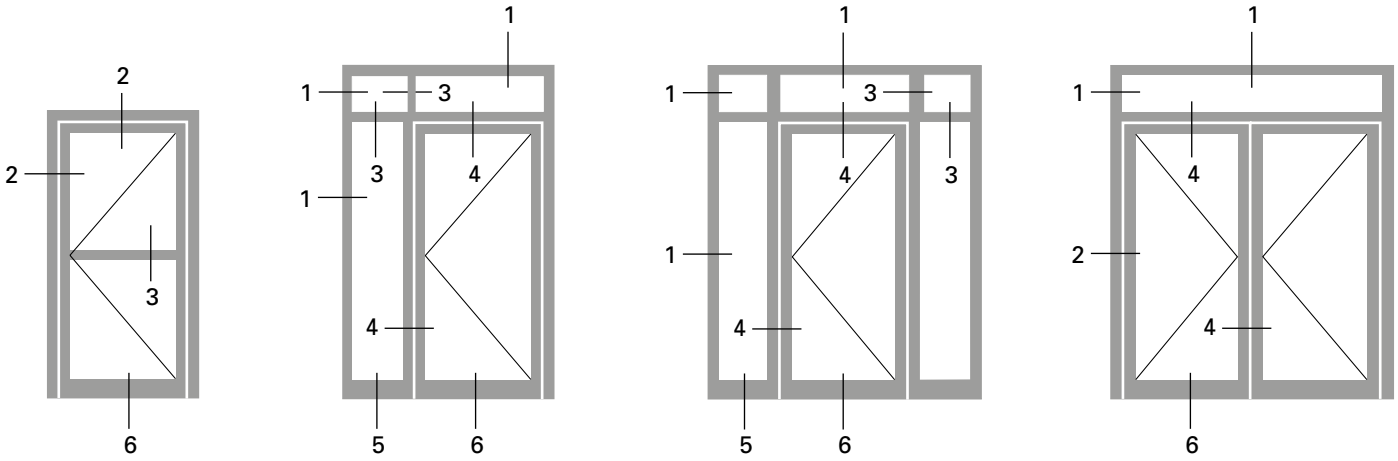

ift Rosenheim
Notifizierte Produkt-zertifizierungsstelle
13-003089-PR02
17.07.2020
Notified Body 0757

Schnittpunkte im Massstab 1:1
Coupe de détails à l'échelle 1:1
Section details on scale 1:1

2.0

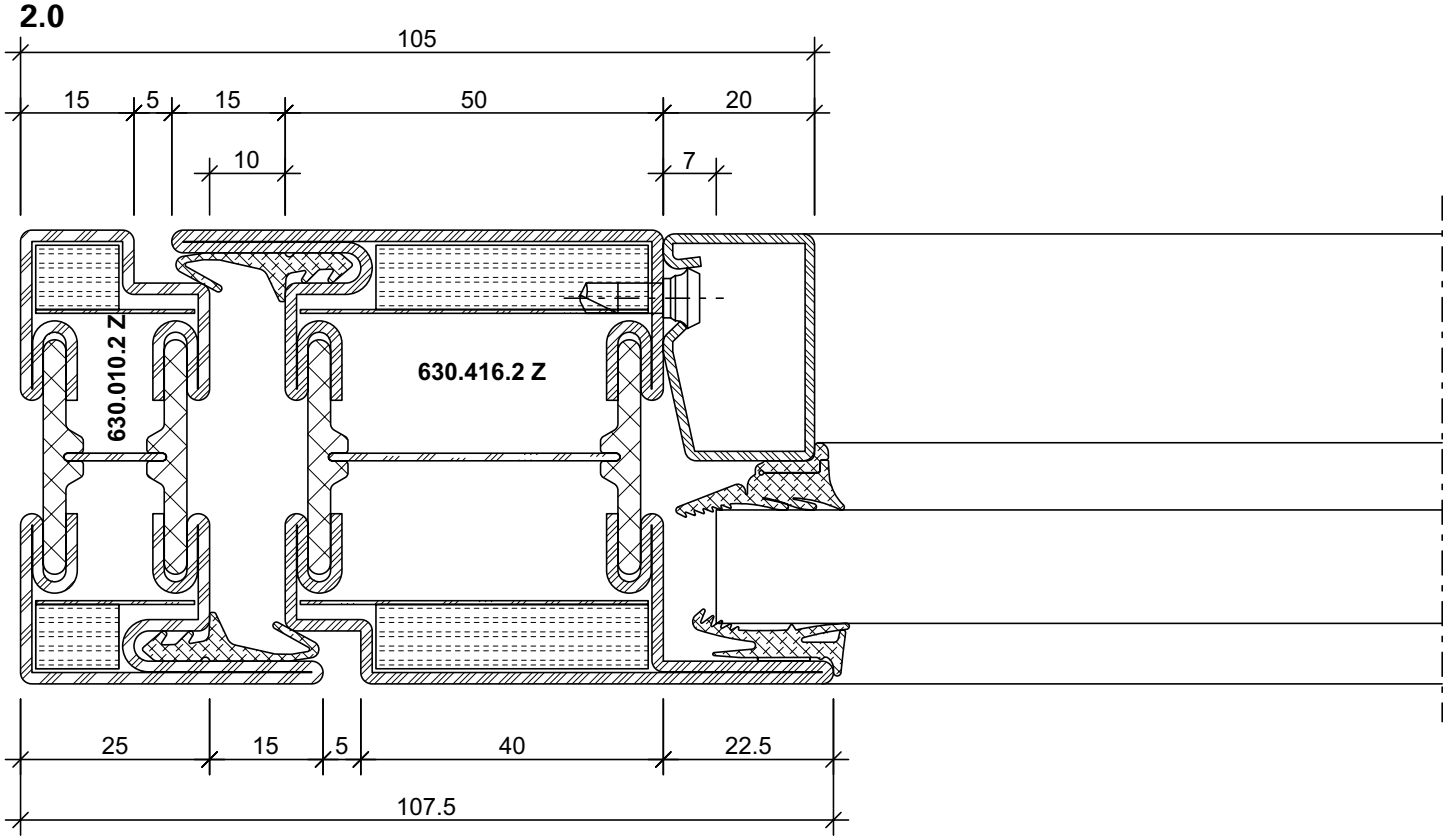

DXF **DWG** *31-0101-C-033 Stahl / Acier / Steel*

2.1

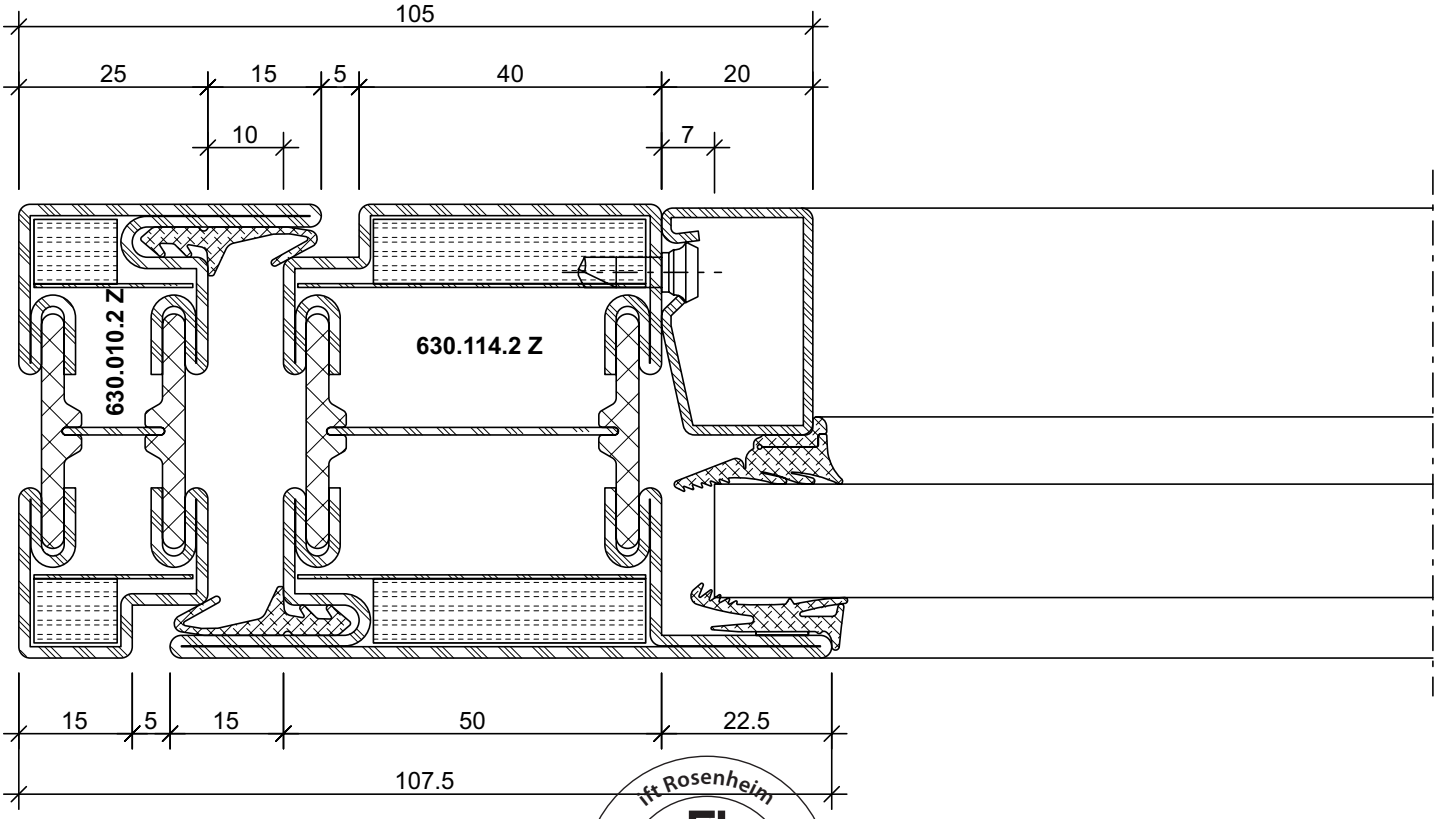

DXF **DWG** *31-0101-C-034 Stahl / Acier / Steel*

ift Rosenheim
Notifizierte Produktzertifizierungsstelle
13-003089-PR02
17.07.2020
Notified Body 0757

Schnittpunkte im Massstab 1:1
Coupe de détails à l'échelle 1:1
Section details on scale 1:1

2.2

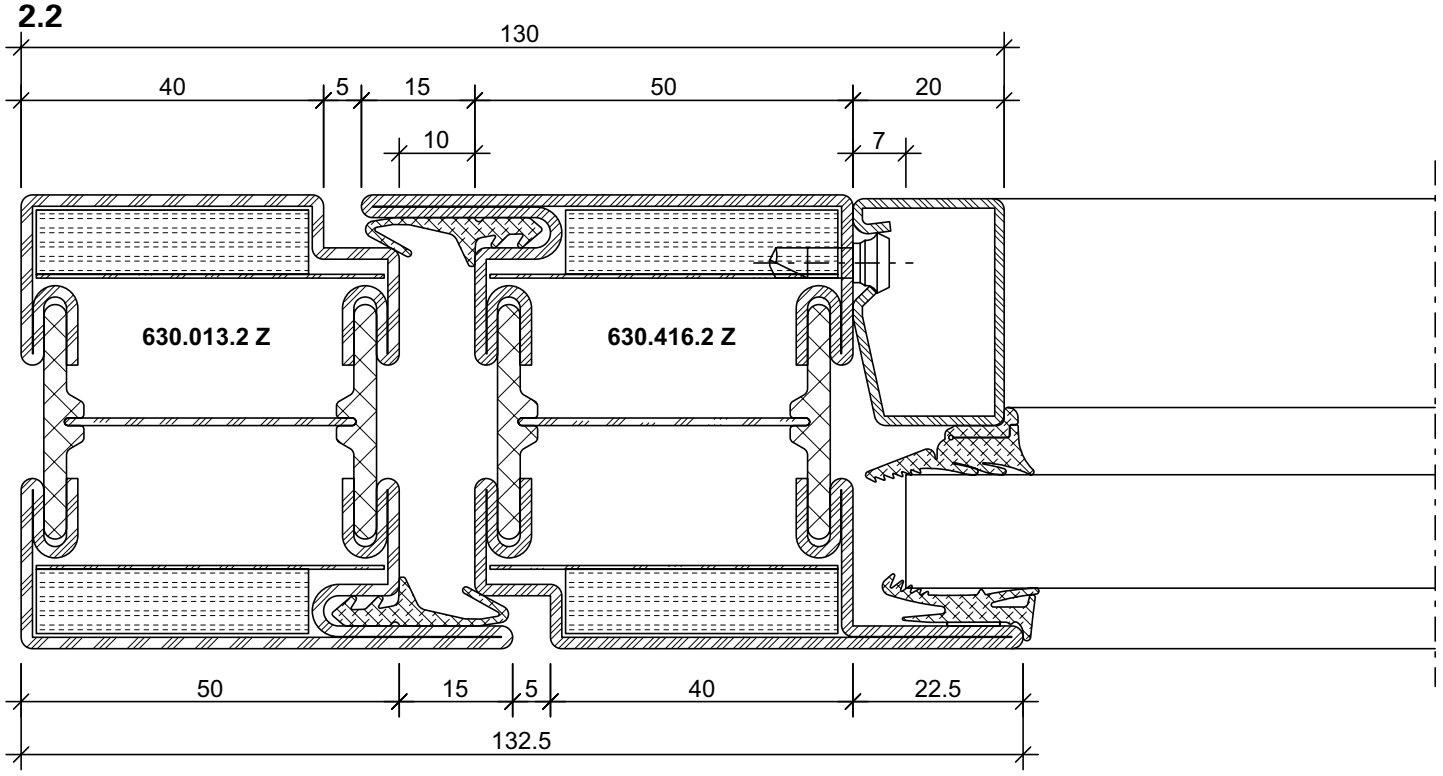

DXF DWG *31-0101-C-010 Stahl / Acier / Steel*

DXF DWG *31-0201-C-003 Rostfrei / Inox / Stainless*

2.3

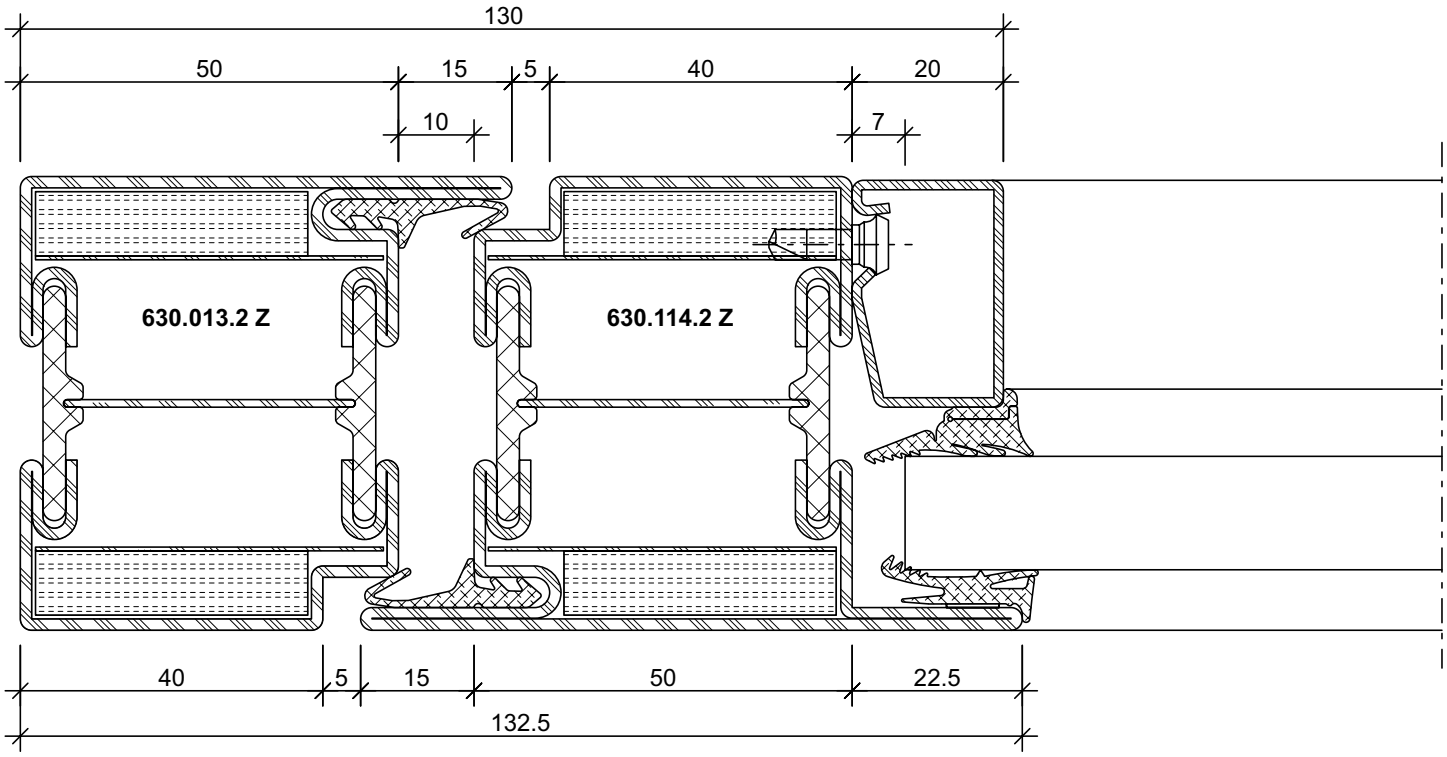

DXF DWG *31-0101-C-009 Stahl / Acier / Steel*

DXF DWG *31-0201-C-005 Rostfrei / Inox / Stainless*

ift Rosenheim
Notifizierte Produkt-zertifizierungsstelle
13-003089-PR02
17.07.2020
Notified Body 0757

Schnittpunkte im Massstab 1:1
Coupe de détails à l'échelle 1:1
Section details on scale 1:1

2.4

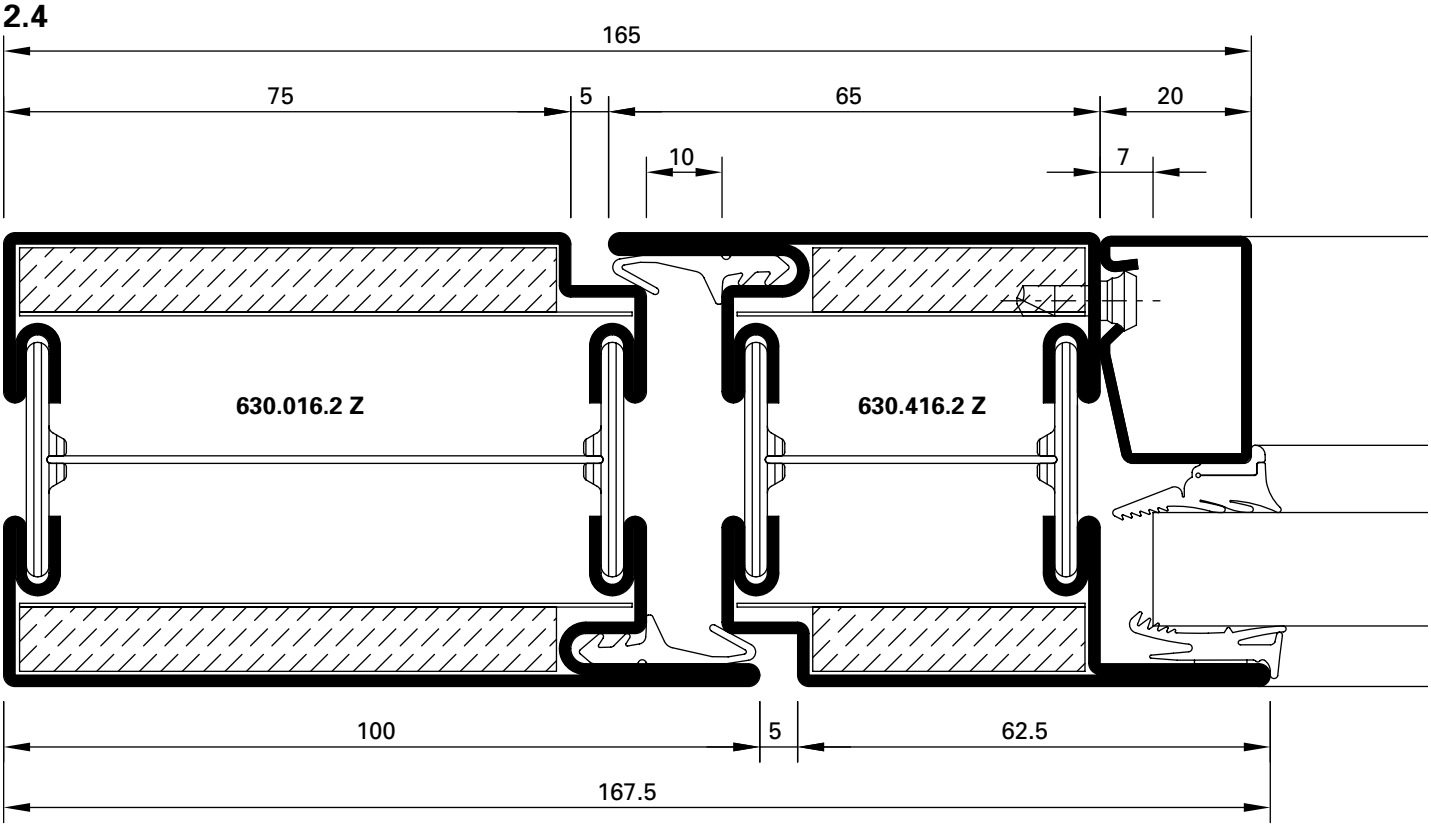

DXF **DWG** *31-0101-C-029* *Stahl / Acier / Steel*

4.0

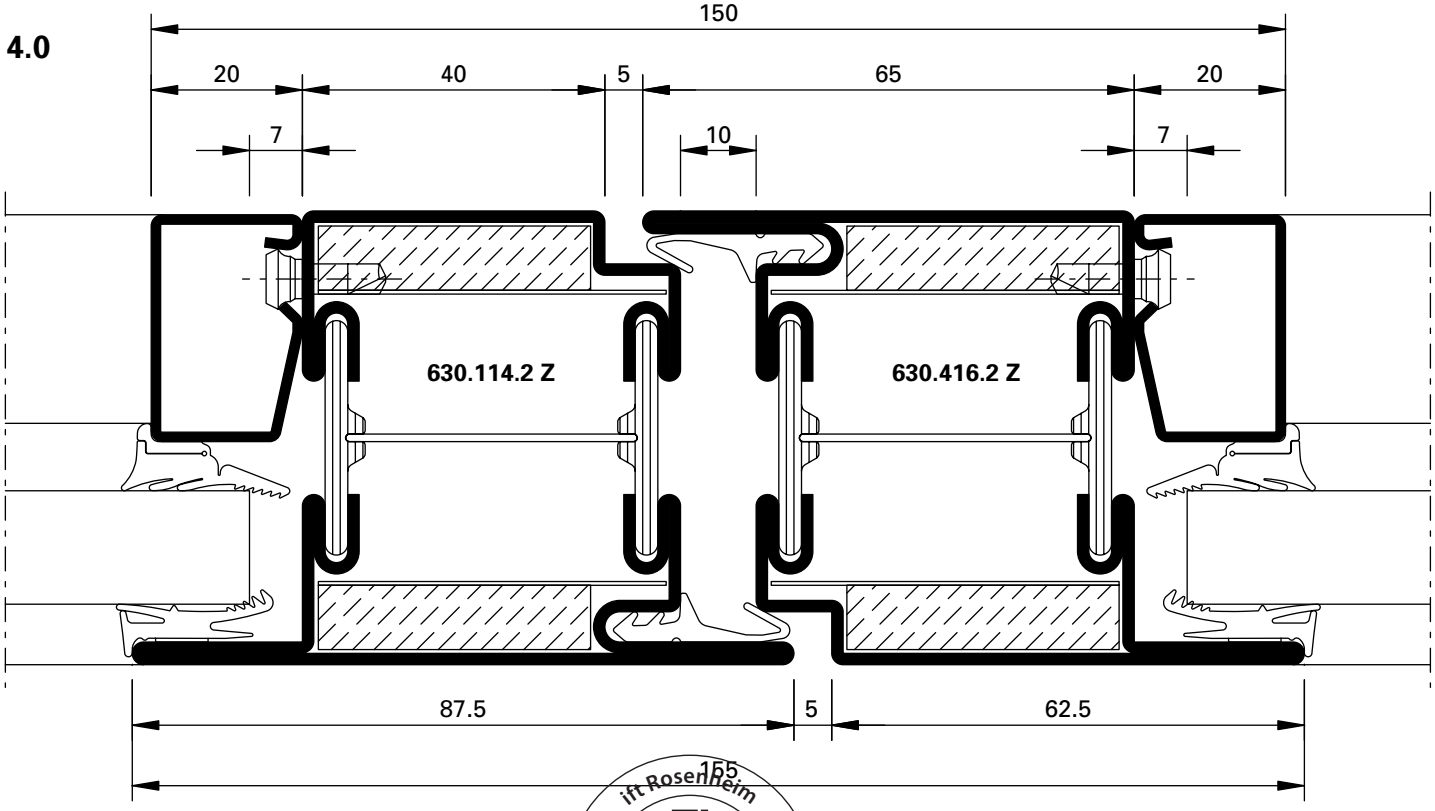

DXF **DWG** *31-0101-C-001* *Stahl / Acier / Steel*

DXF **DWG** *31-0201-C-004* *Rostfrei / Inox / Stainless*

ift Rosenheim
Notifizierte Produktzertifizierungsstelle
13-003089-PR02
17.07.2020
Notified Body 0757

Schnittpunkte im Massstab 1:1
Coupe de détails à l'échelle 1:1
Section details on scale 1:1

3.0

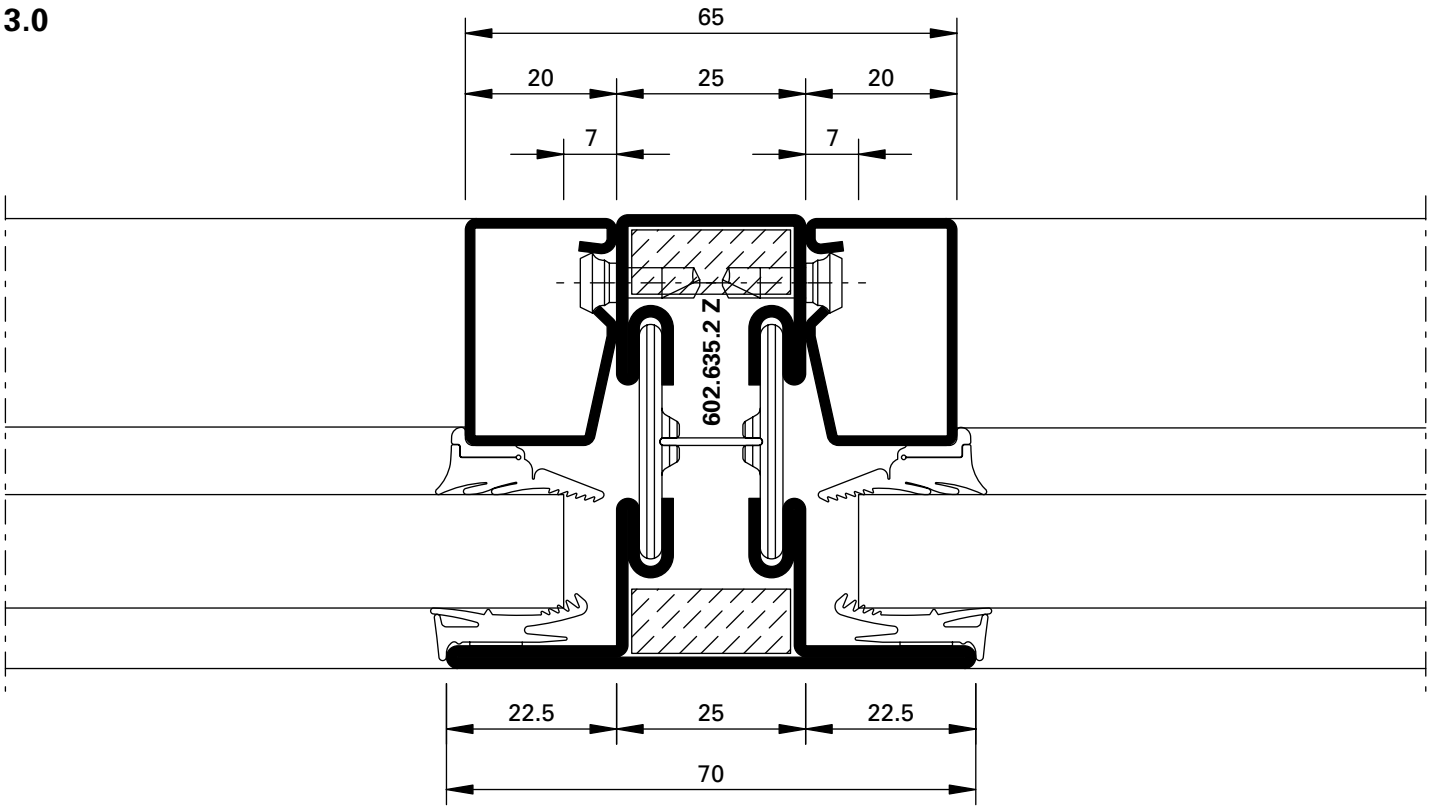

DXF **DWG** *31-0101-C-006 Stahl / Acier / Steel*

ift Rosenheim
Notifizierte Produkt-zertifizierungsstelle
13-003089-PR02
17.07.2020
Notified Body 0752

Schnittpunkte im Massstab 1:1
Coupe de détails à l'échelle 1:1
Section details on scale 1:1

1.0

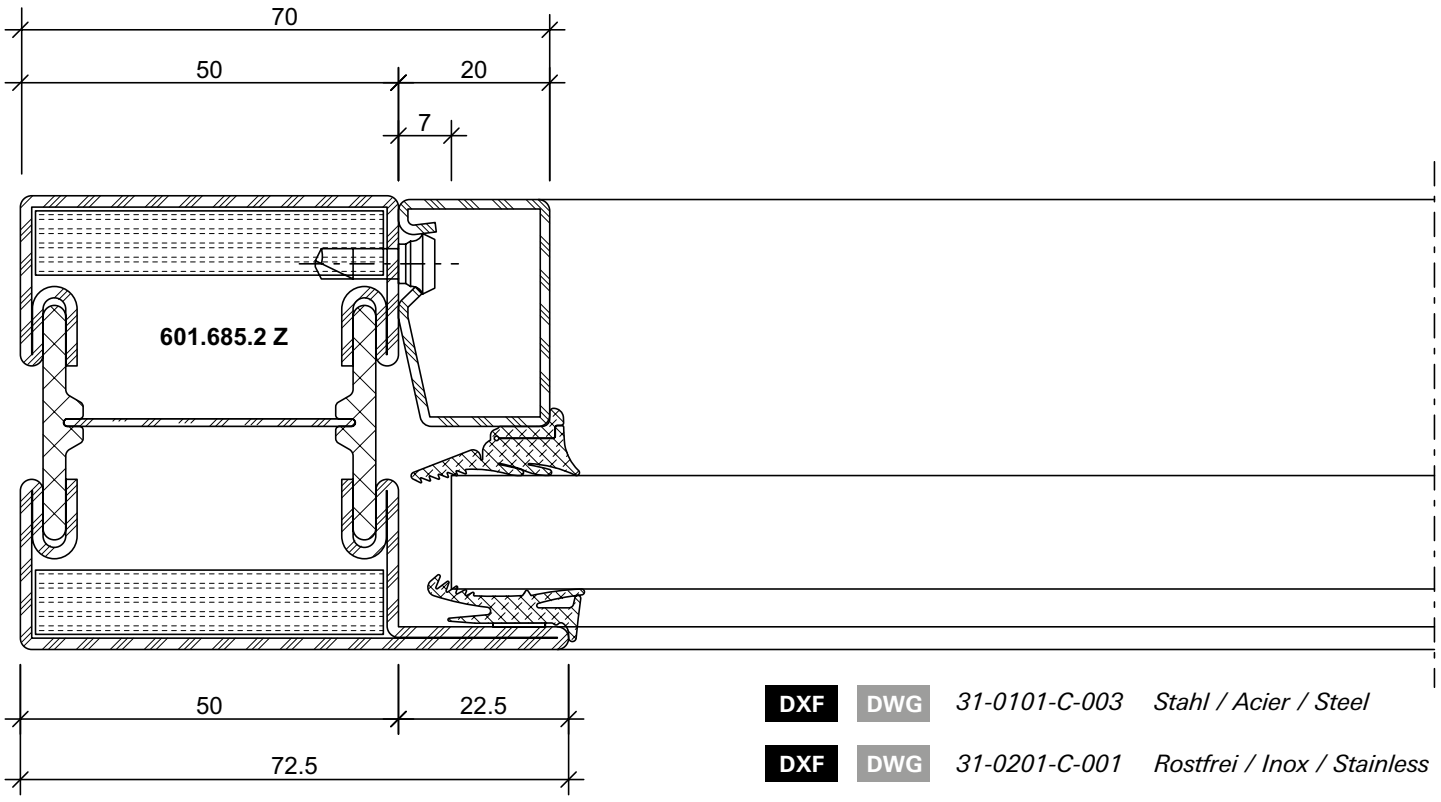

DXF DWG *31-0101-C-003 Stahl / Acier / Steel*

DXF DWG *31-0201-C-001 Rostfrei / Inox / Stainless*

3.2

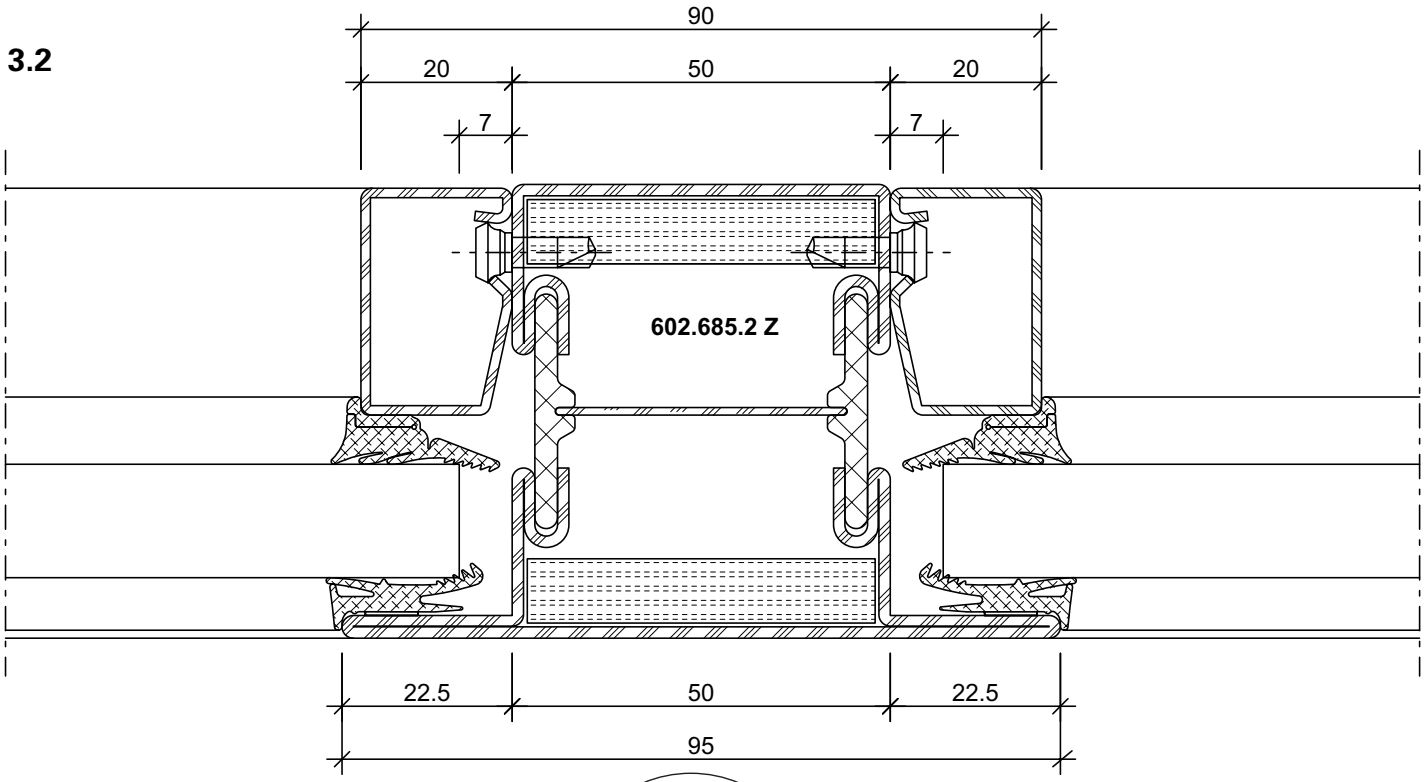

DXF DWG *31-0101-C-005 Stahl / Acier / Steel*

DXF DWG *31-0201-C-002 Rostfrei / Inox / Stainless*

ift Rosenheim
Notifizierte Produktzertifizierungsstelle
13-003089-PR02
17.07.2020
Notified Body 0757

6.0

S_a

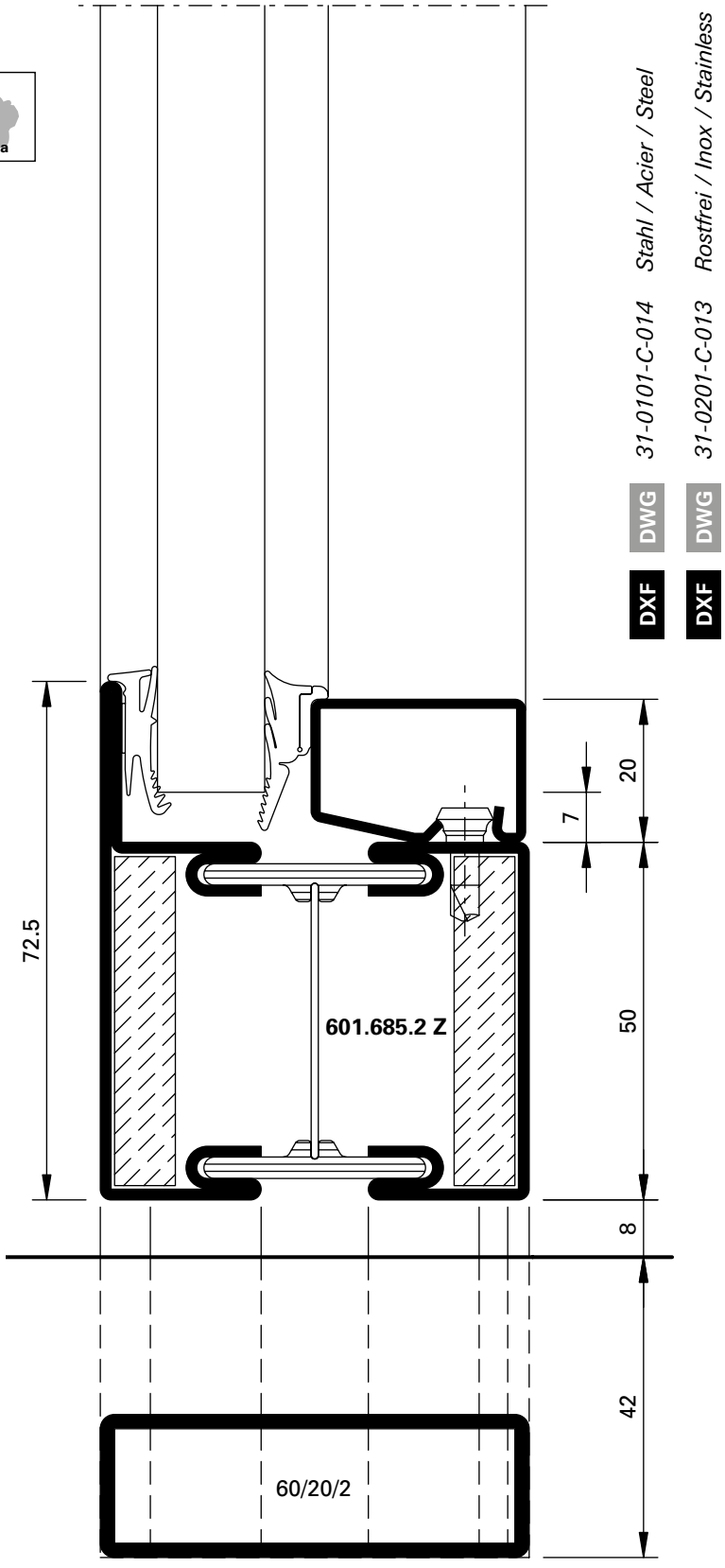

31-0101-C-014 *Stahl / Acier / Steel* DWG DXF

31-0201-C-013 *Rostfrei / Inox / Stainless* DWG DXF

ift Rosenheim
Notifizierte Produktzertifizierungsstelle
13-003089-PR02
17.07.2020
Notified Body 0757

6.1

S200

31-0101-C-024 *Stahl / Acier / Steel*

DWG DXF

31-0201-C-014 *Rostfrei / Inox / Stainless*

DWG DXF

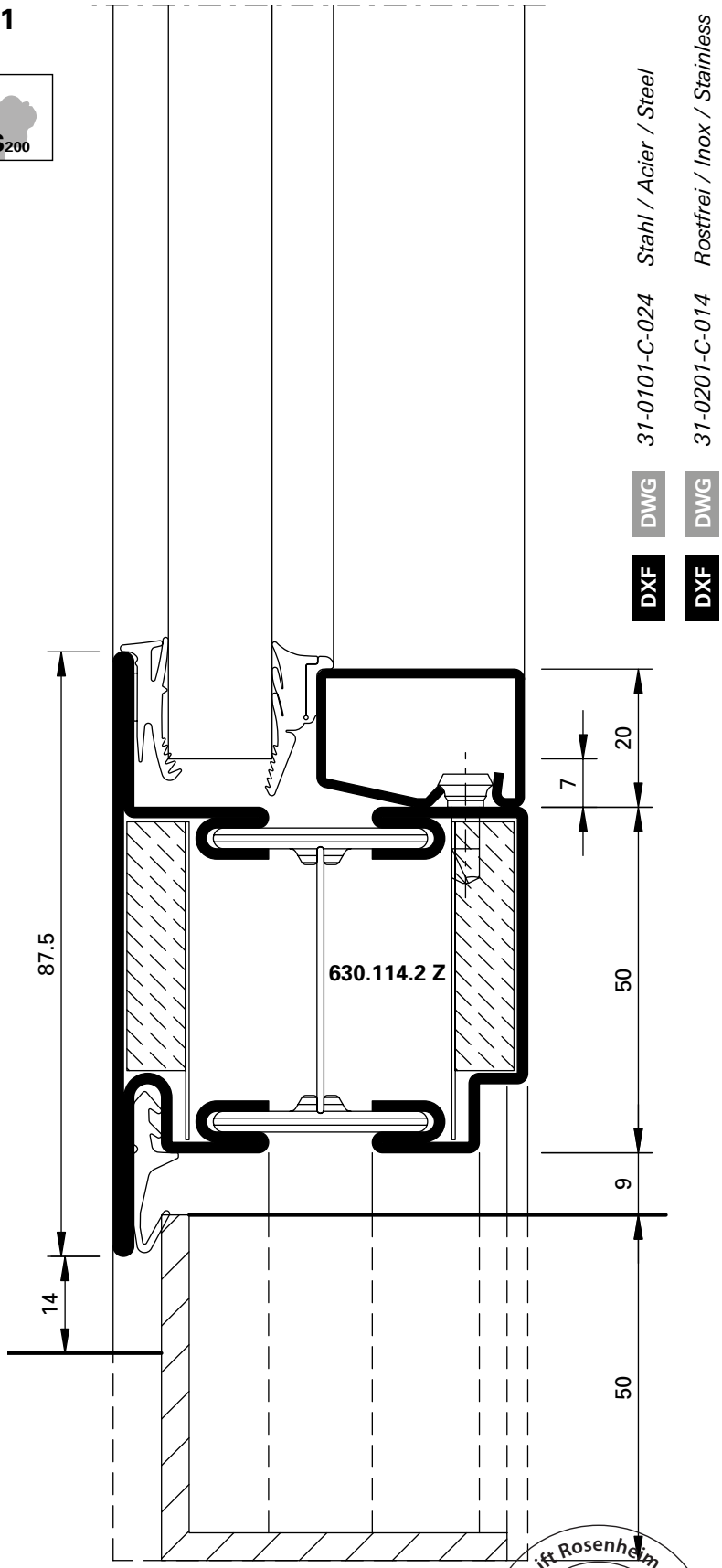

ift Rosenheim
Notifizierte Produkt-zertifizierungsstelle
13-003089-PR02
17.07.2020
Notified Body 0757

6.2



31-0101-C-051 Stahl / Acier / Steel

DWG

DXF

ift Rosenheim
Notifizierte Produktzertifizierungsstelle
13-003089-PR02
17.07.2020
Notified Body 0757

JANSEN

6.3

S_{200}

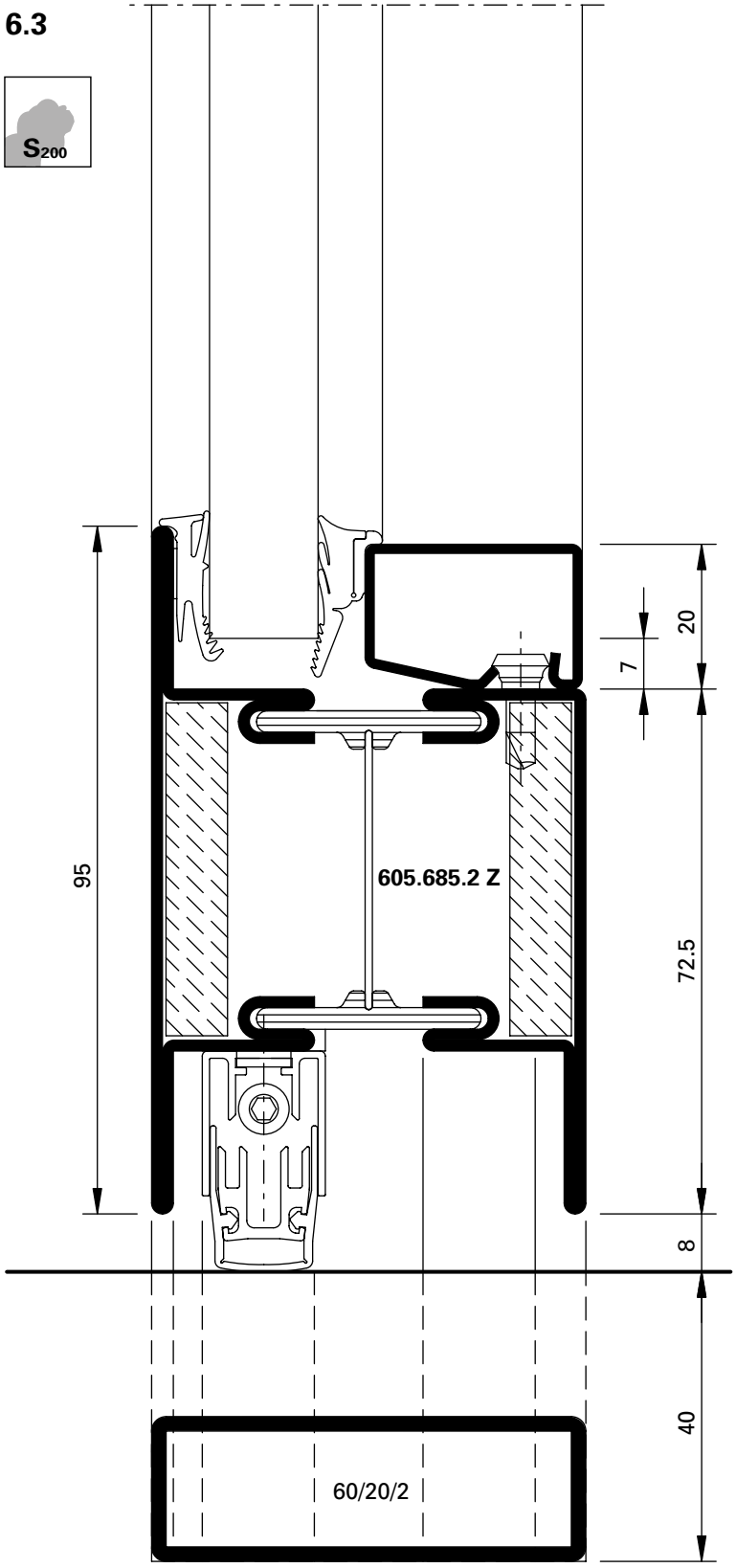

31-0101-C-017 *Stahl / Acier / Steel* DWG DXF

31-0201-C-011 *Rostfrei / Inox / Stainless* DWG DXF

ift Rosenheim
Notifizierte Produkt-zertifizierungsstelle
13-003089-PR02
17.07.2020
Notified Body 0757

Schnittpunkte im Massstab 1:2
Coupe de détails à l'échelle 1:2
Section details on scale 1:2

2.5

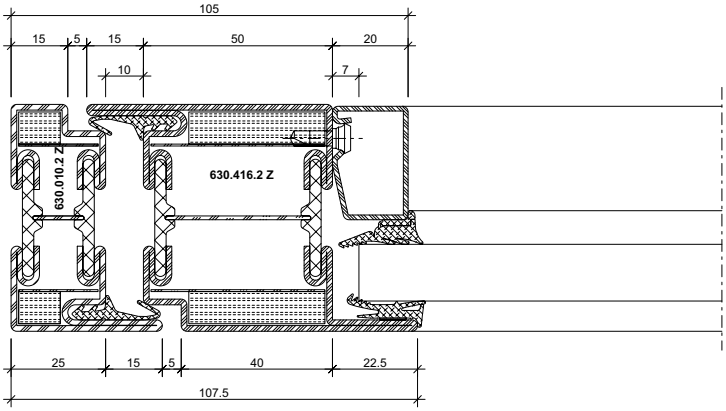

DXF **DWG** *31-0101-C-033 Stahl / Acier / Steel*

2.6

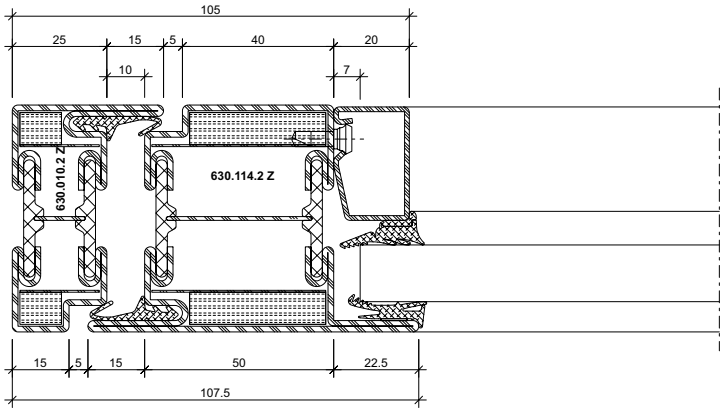

DXF **DWG** *31-0101-C-034 Stahl / Acier / Steel*

2.7

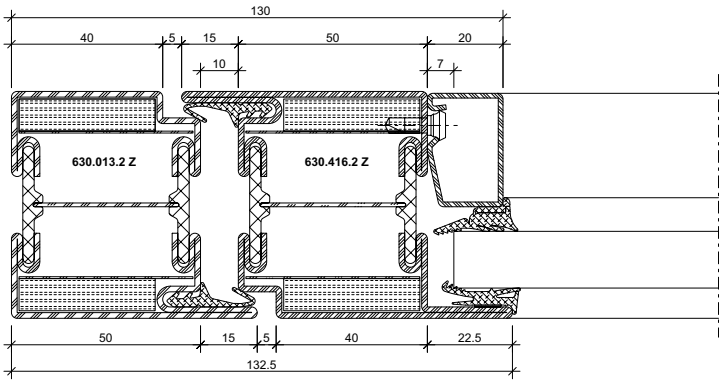

DXF **DWG** *31-0101-C-010 Stahl / Acier / Steel*

DXF **DWG** *31-0201-C-003 Rostfrei / Inox / Stainless*

2.8

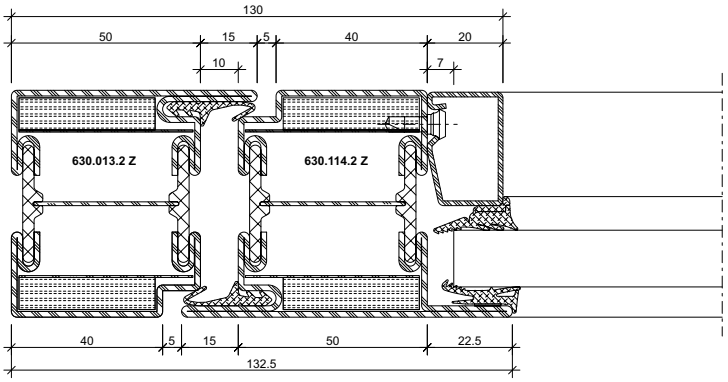

DXF **DWG** *31-0101-C-009 Stahl / Acier / Steel*

DXF **DWG** *31-0201-C-005 Rostfrei / Inox / Stainless*

ift Rosenheim
Notifizierte Produkt-zertifizierungsstelle
13-003089-PR02
17.07.2020
Notified Body 0757

Schnittpunkte im Massstab 1:2
Coupe de détails à l'échelle 1:2
Section details on scale 1:2

2.9

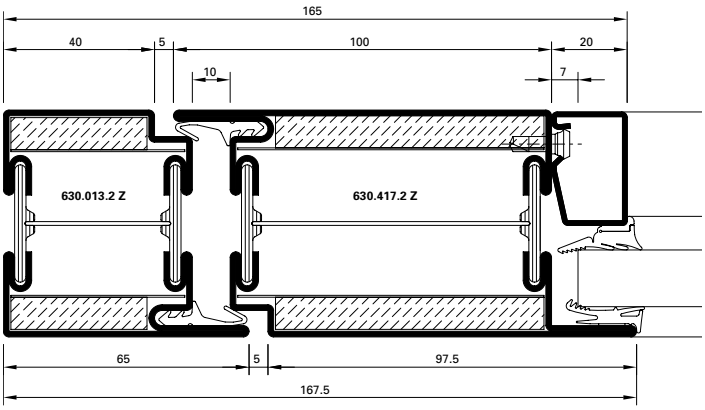

DXF **DWG** *31-0101-C-027* *Stahl / Acier / Steel*

2.10

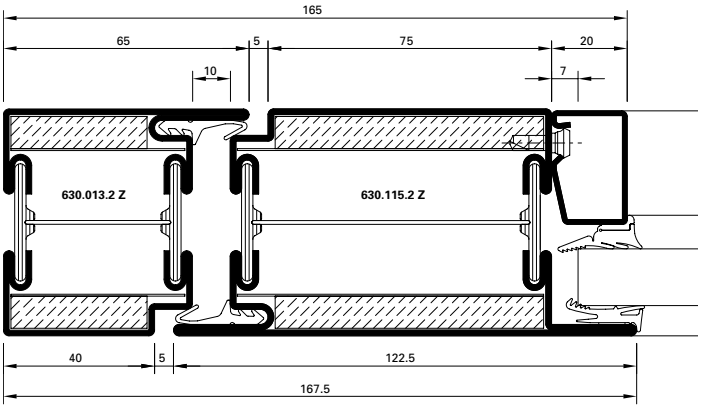

DXF **DWG** *31-0101-C-028* *Stahl / Acier / Steel*

2.11

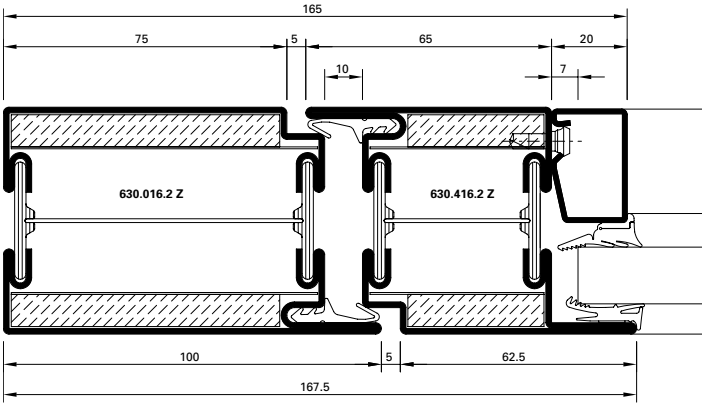

DXF **DWG** *31-0101-C-029* *Stahl / Acier / Steel*

2.12

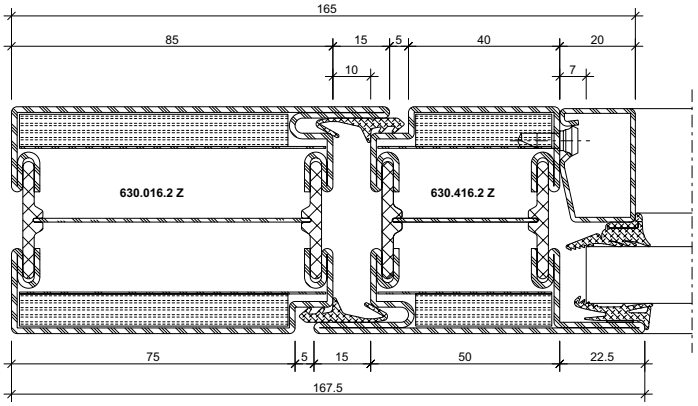

DXF **DWG** *31-0101-C-055* *Stahl / Acier / Steel*

ift Rosenheim
Notifizierte Produktzertifizierungsstelle
13-003089-PR02
17.07.2020
Notified Body 0757

Schnittpunkte im Massstab 1:2
Coupe de détails à l'échelle 1:2
Section details on scale 1:2

4.1

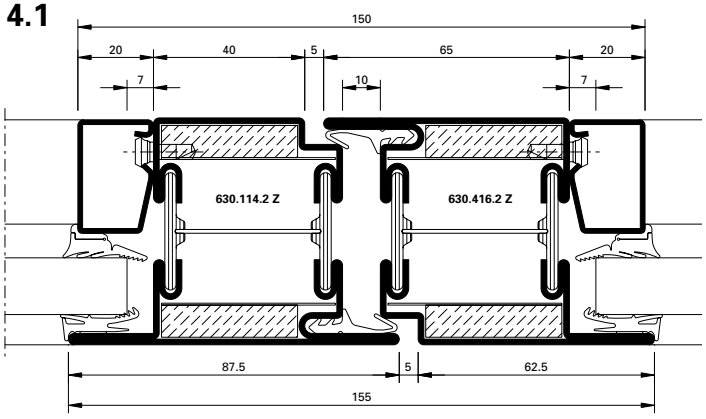

DXF **DWG** *31-0101-C-001* *Stahl / Acier / Steel*

DXF **DWG** *31-0201-C-004* *Rostfrei / Inox / Stainless*

4.2

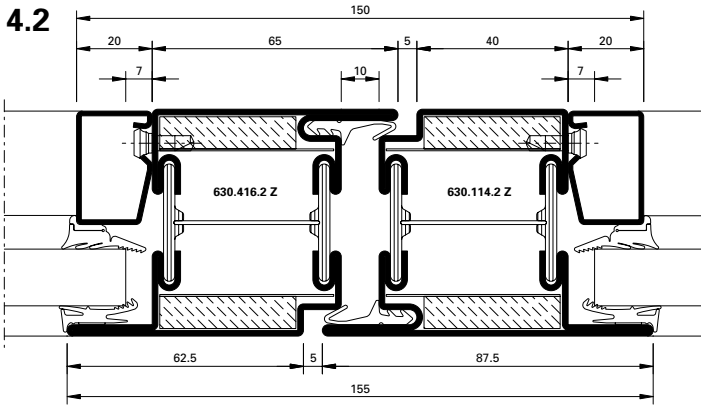

DXF **DWG** *31-0101-C-002* *Stahl / Acier / Steel*

DXF **DWG** *31-0201-C-006* *Rostfrei / Inox / Stainless*

4.3

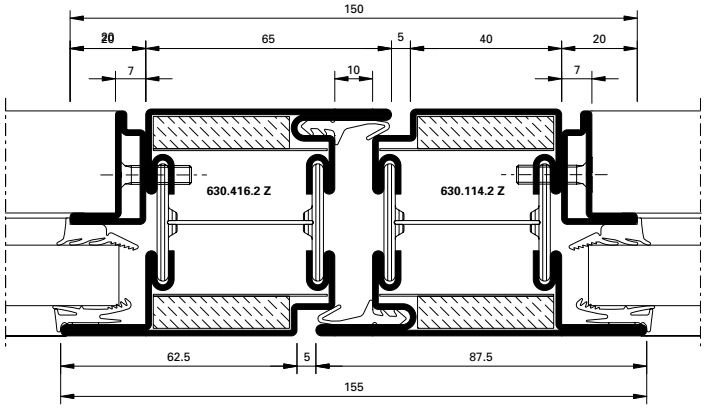

DXF **DWG** *31-0101-C-030* *Stahl / Acier / Steel*

4.4

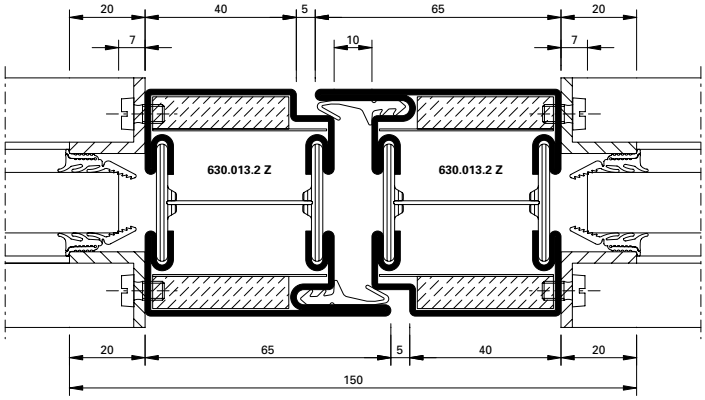

DXF **DWG** *31-0101-C-032* *Stahl / Acier / Steel*

DXF **DWG** *31-0201-C-008* *Rostfrei / Inox / Stainless*

4.5

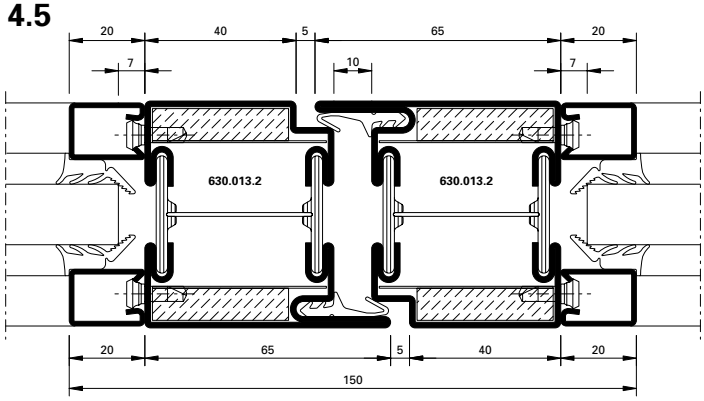

DXF **DWG** *31-0101-C-031* *Stahl / Acier / Steel*

DXF **DWG** *31-0201-C-007* *Rostfrei / Inox / Stainless*

ift Rosenheim
Notifizierte Produkt-zertifizierungsstelle
13-003089-PR02
17.07.2020
Notified Body 0732

Schnittpunkte im Massstab 1:2
Coupe de détails à l'échelle 1:2
Section details on scale 1:2

1.1

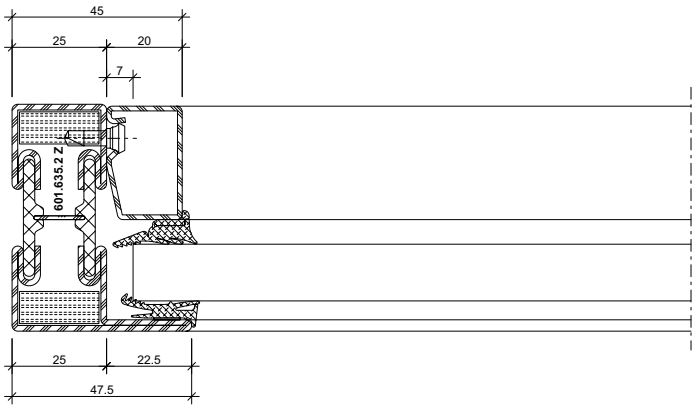

DXF DWG *31-0101-C-004 Stahl / Acier / Steel*

1.2

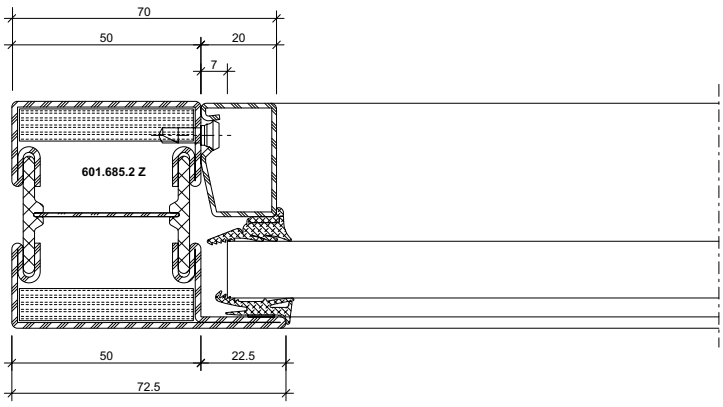

DXF DWG *31-0101-C-003 Stahl / Acier / Steel*

DXF DWG *31-0201-C-001 Rostfrei / Inox / Stainless*

1.3

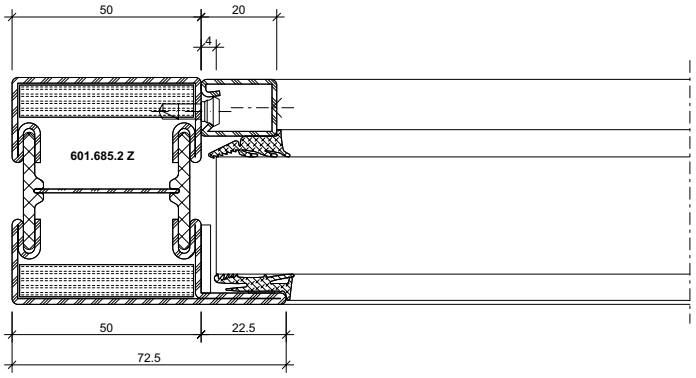

DXF DWG *31-0101-C-801 Stahl / Acier / Steel*

ift Rosenheim
Notifizierte Produktzertifizierungsstelle
13-003089-PR02
17.07.2020
Notified Body 0757

Schnittpunkte im Massstab 1:2
Coupe de détails à l'échelle 1:2
Section details on scale 1:2

3.3

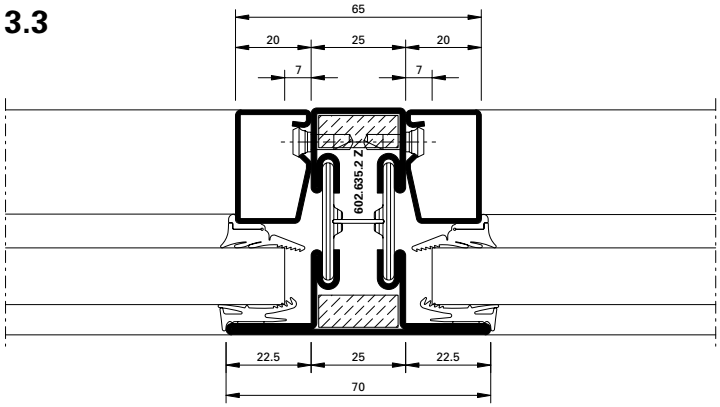

DXF **DWG** *31-0101-C-006 Stahl / Acier / Steel*

3.4

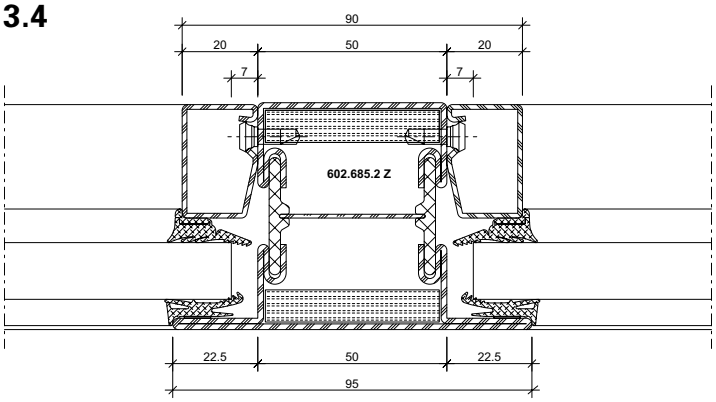

DXF **DWG** *31-0101-C-006 Stahl / Acier / Steel*

DXF **DWG** *31-0201-C-002 Rostfrei / Inox / Stainless*

3.5

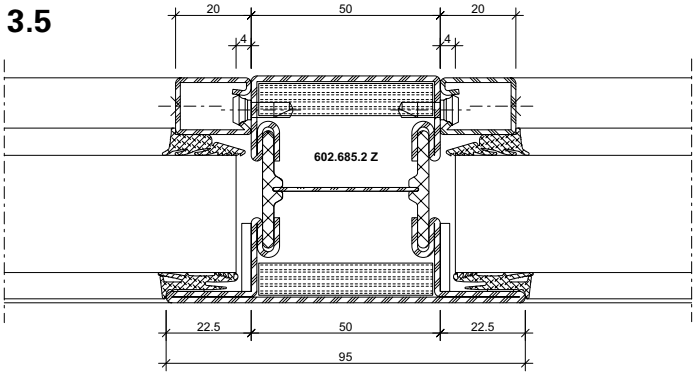

DXF **DWG** *31-0101-C-802 Stahl / Acier / Steel*

DXF **DWG** *31-0201-C-802 Rostfrei / Inox / Stainless*

3.6

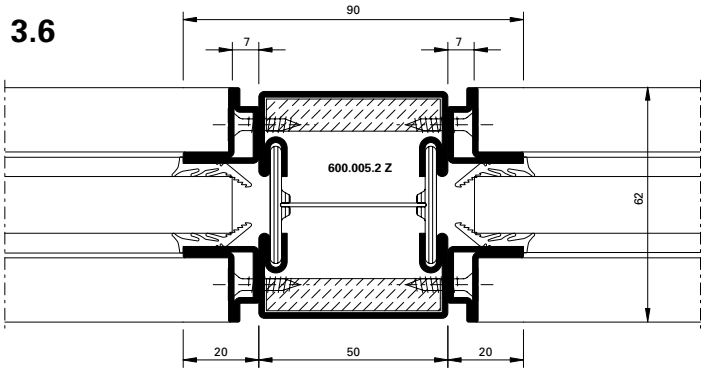

DXF **DWG** *31-0101-C-012 Stahl / Acier / Steel*

ift Rosenheim
Notifizierte Produktzertifizierungsstelle
13-003089-PR02
17.07.2020
Notified Body 0757

6.4

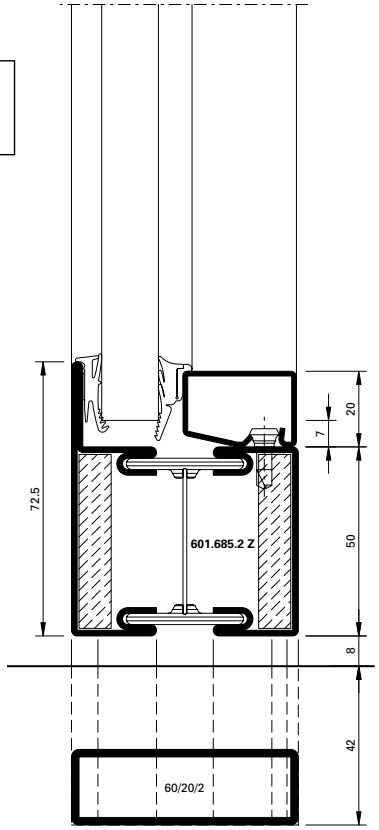

31-0101-C-014 Stahl / Acier / Steel DWG DXF

31-0201-C-013 Rostfrei / Inox / Stainless DWG DXF

6.5

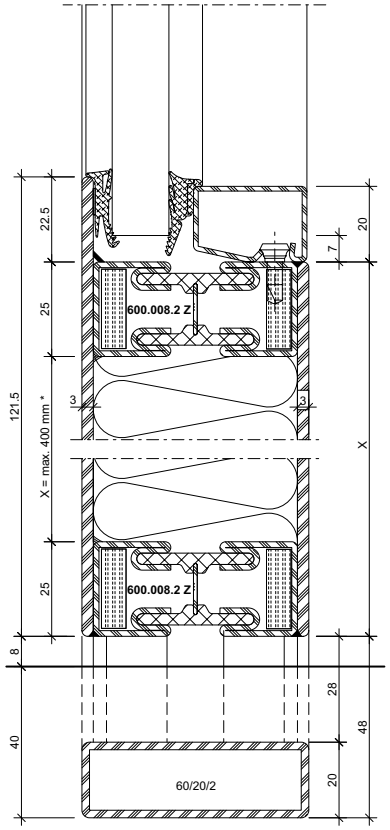

31-0101-C-049 Stahl / Acier / Steel DWG DXF

6.6

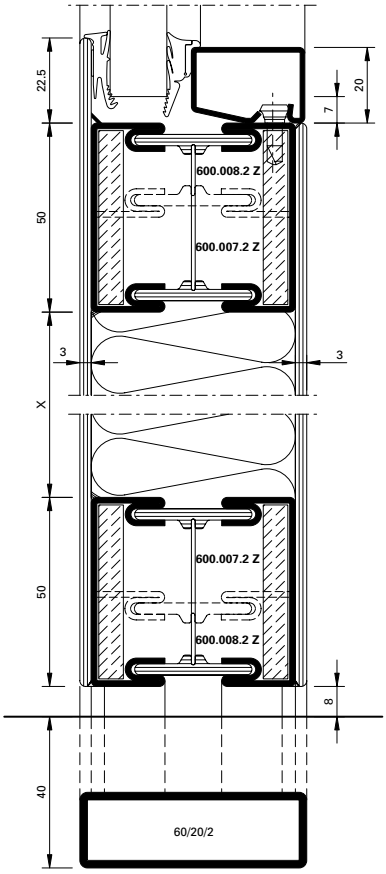

31-0101-C-020 Stahl / Acier / Steel DWG DXF

6.7

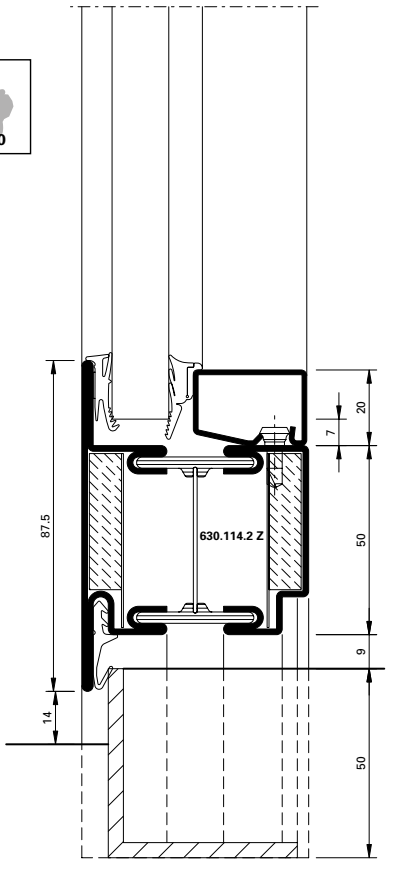

31-0101-C-024 Stahl / Acier / Steel DWG DXF

31-0201-C-014 Rostfrei / Inox / Stainless DWG DXF

ift Rosenheim
Notifizierte Produktzertifizierungsstelle
13-003089-PR02
17.07.2020
Notified Body 0757

6.8

S_a

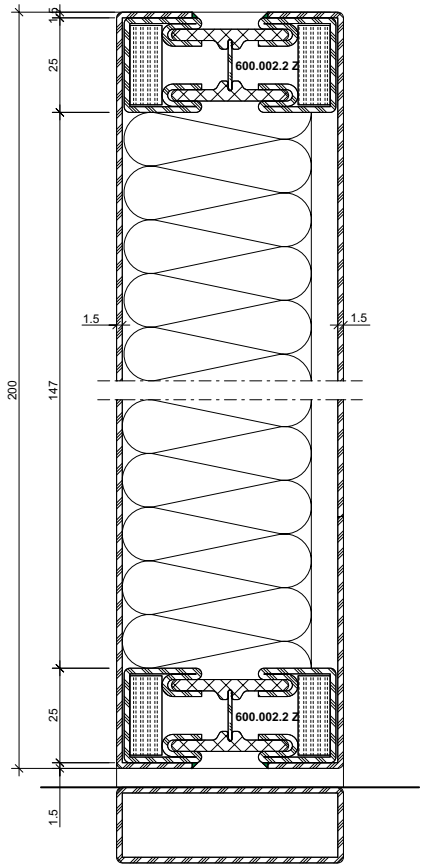

31-0101-C-037 Stahl / Acier / Steel

DWG

DXF

6.9

S_{200}

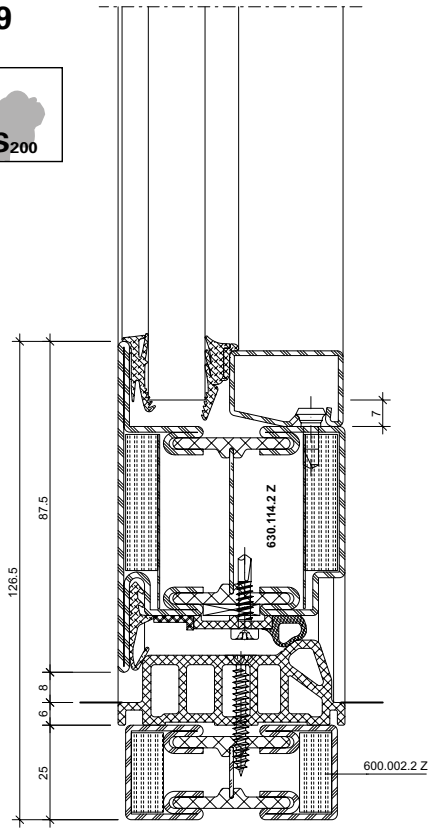

31-0101-C-052 Stahl / Acier / Steel

DWG

DXF

6.10

S_{200}

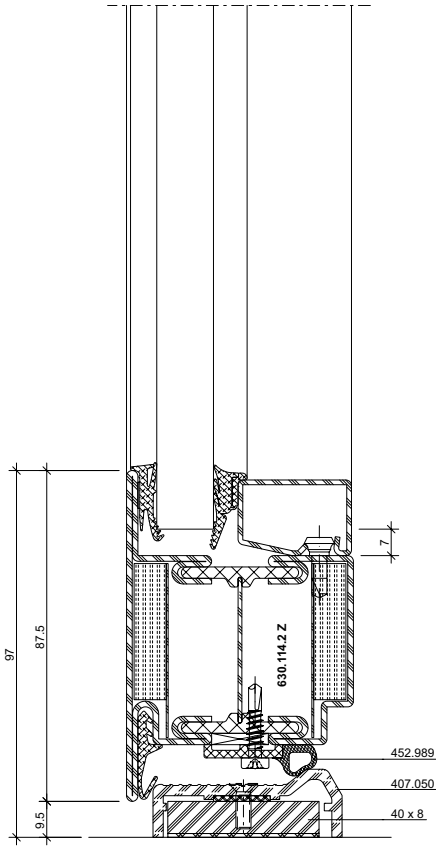

31-0101-C-061 Stahl / Acier / Steel

DWG

DXF

6.11

S_{200}

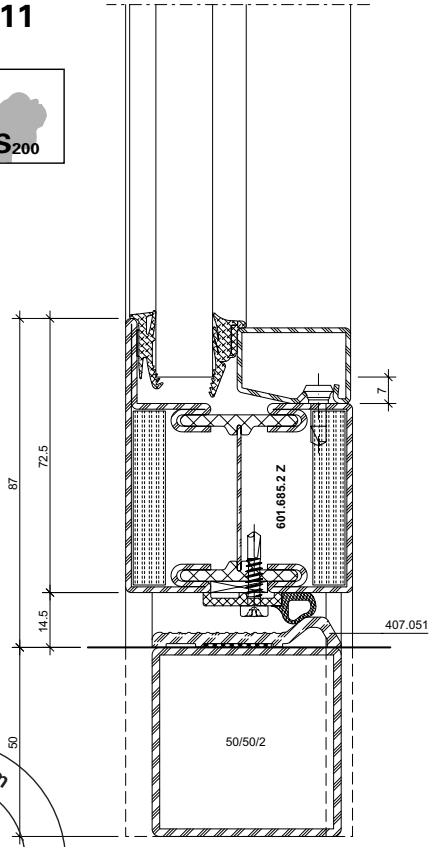

31-0101-C-062 Stahl / Acier / Steel

DWG

DXF

ift Rosenheim
Notifizierte Produktzertifizierungsstelle
13-003089-PR02
17.07.2020
Notified Body 0757

6.12

S200

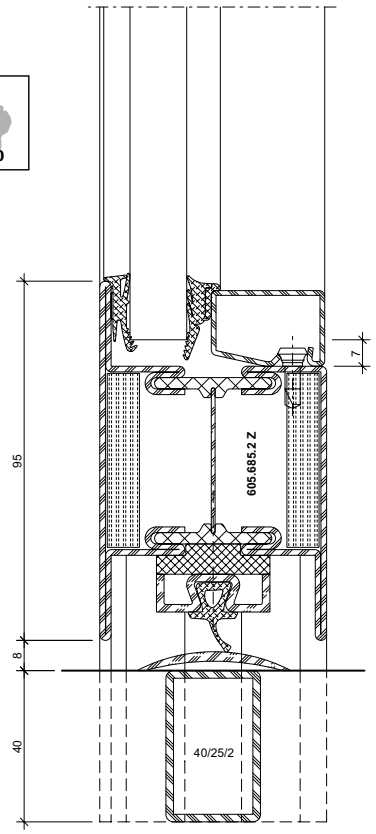

31-0101-C-023 Stahl / Acier / Steel DWG DXF

31-0201-C-012 Rostfrei / Inox / Stainless DWG DXF

6.13

S200

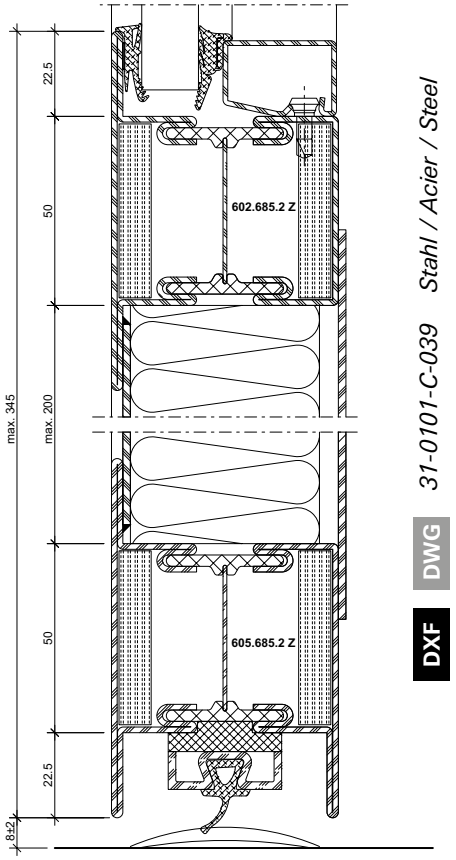

31-0101-C-039 Stahl / Acier / Steel DWG DXF

6.14

S200

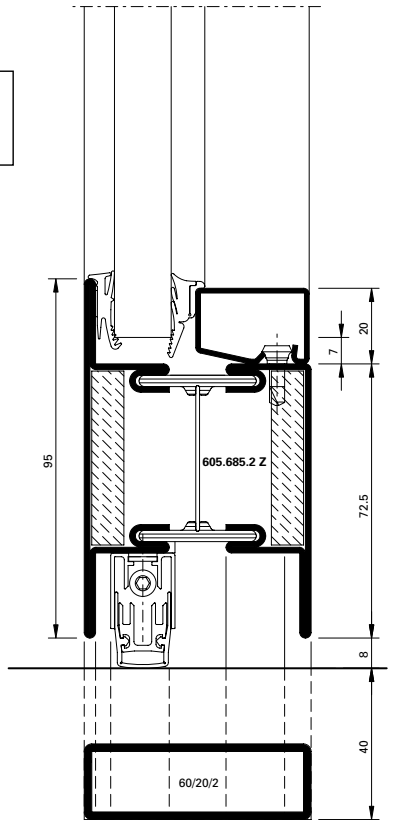

31-0101-C-017 Stahl / Acier / Steel DWG DXF

31-0201-C-011 Rostfrei / Inox / Stainless DWG DXF

6.15

S200

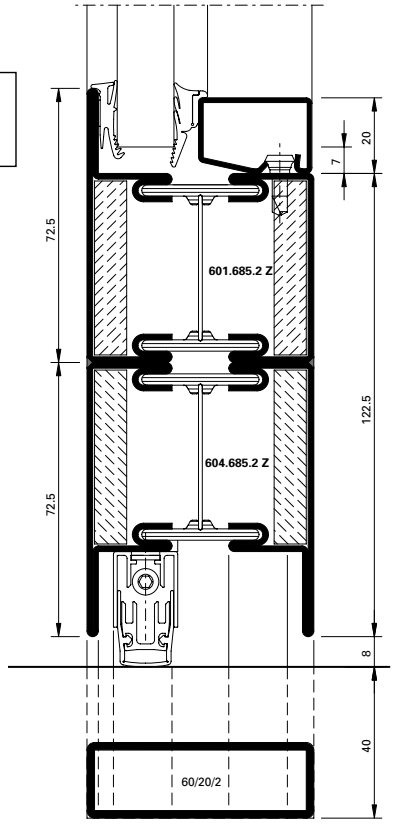

31-0101-C-015 Stahl / Acier / Steel DWG DXF

ift Rosenheim
Notifizierte Produktzertifizierungsstelle
13-003089-PR02
17.07.2020
Notified Body 0757

Schnittpunkte im Massstab 1:2
Coupe de détails à l'échelle 1:2
Section details on scale 1:2

6.16

S200

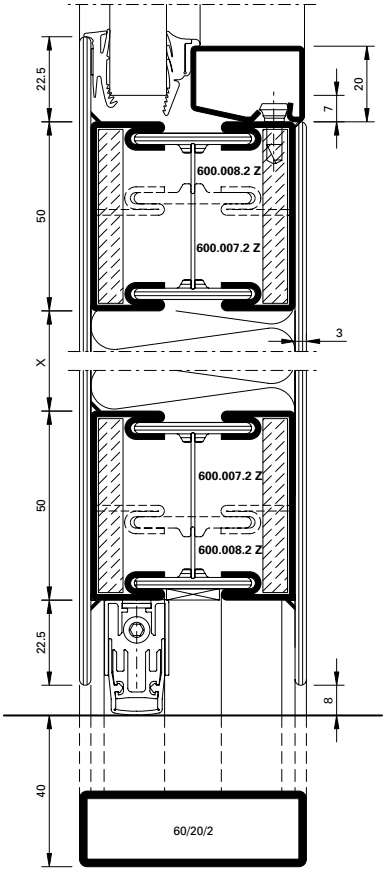

31-0101-C-021 Stahl / Acier / Steel

DWG

DXF

6.17

S200

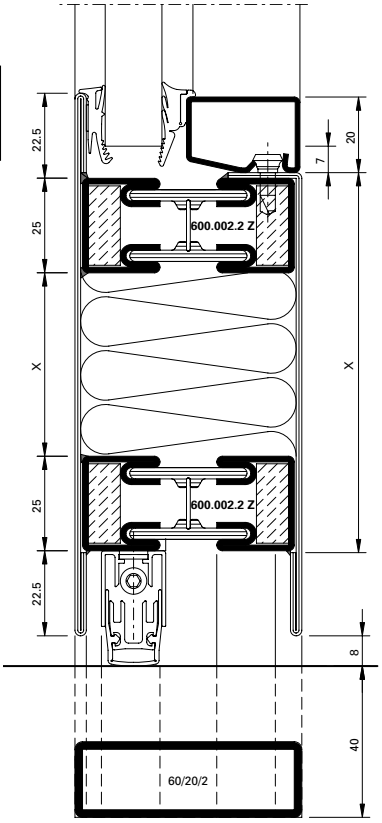

31-0101-C-018 Stahl / Acier / Steel

DWG

DXF

6.18

S200

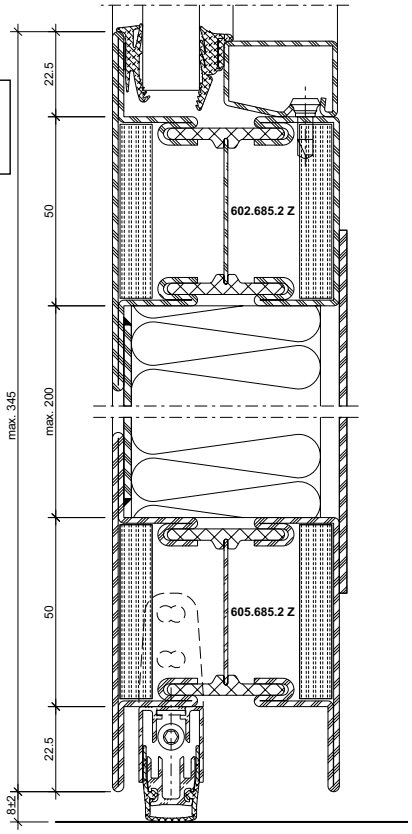

31-0101-C-038 Stahl / Acier / Steel

DWG

DXF

ift Rosenheim
Notifizierte Produktzertifizierungsstelle
13-003089-PR02
17.07.2020
Notified Body 0757

Schnittpunkte im Massstab 1:2
Coupe de détails à l'échelle 1:2
Section details on scale 1:2

5.0

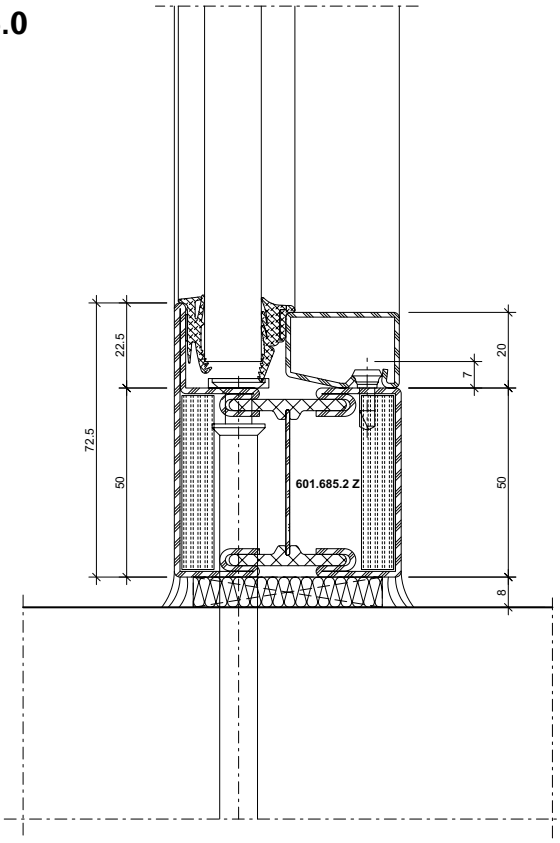

31-0101-C-043 Stahl / Acier / Steel
DWG
DXF

31-0201-C-009 Rostfrei / Inox / Stainless
DWG
DXF

5.1

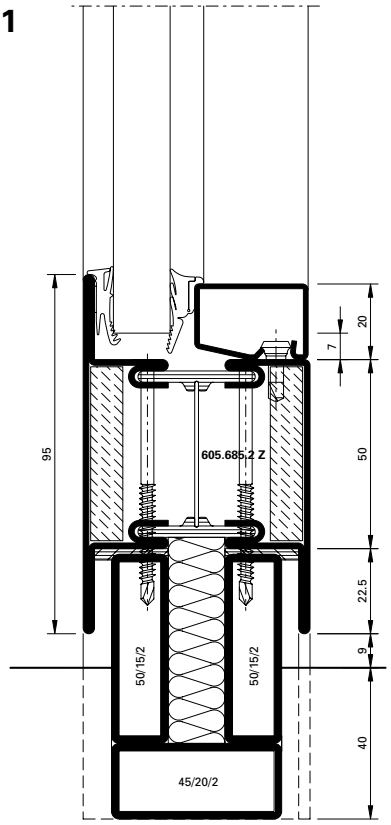

31-0101-C-022 Stahl / Acier / Steel
DWG
DXF

31-0201-C-010 Rostfrei / Inox / Stainless
DWG
DXF

5.2

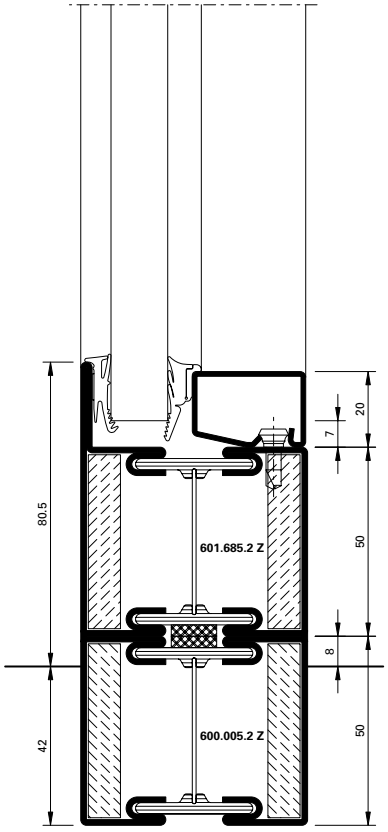

31-0101-C-013 Stahl / Acier / Steel
DWG
DXF

5.3

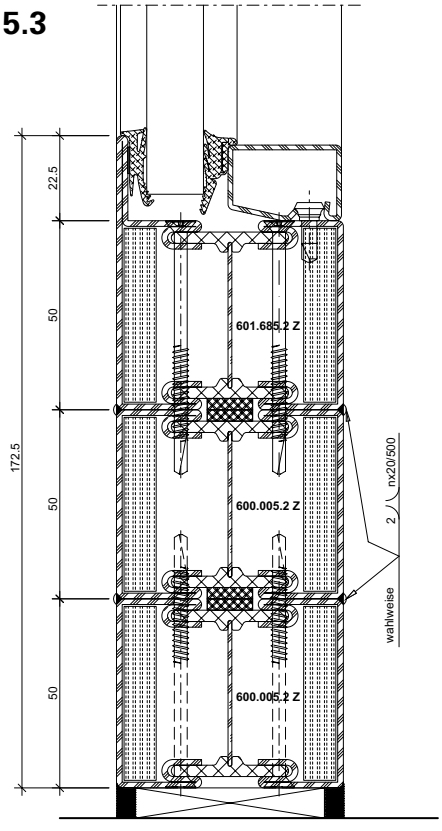

31-0101-C-014 Stahl / Acier / Steel
DWG
DXF

ift Rosenheim
Notifizierte Produktzertifizierungsstelle
13-003089-PR02
17.07.2020
Notified Body 0757

Schnittpunkte im Massstab 1:2
Coupe de détails à l'échelle 1:2
Section details on scale 1:2

5.4

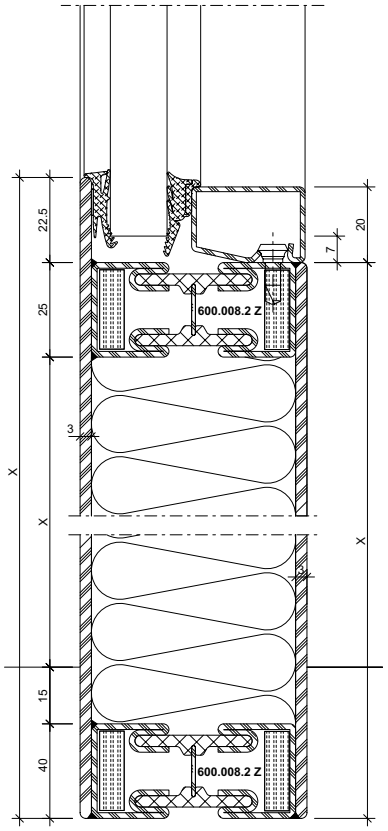

31-0101-C-048 Stahl / Acier / Steel

DWG

DXF

5.5

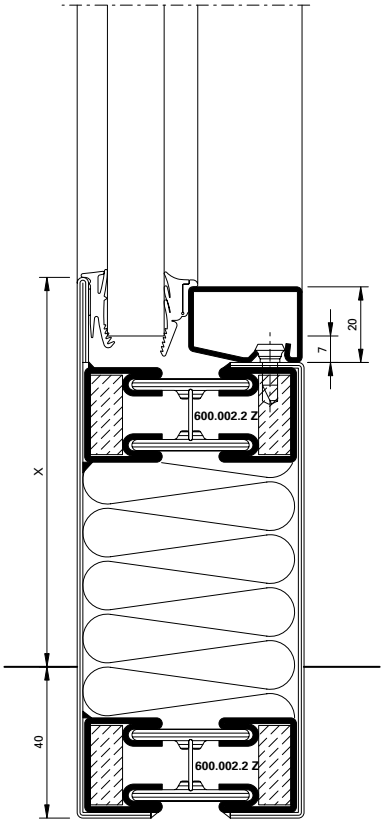

31-0101-C-016 Stahl / Acier / Steel

DWG

DXF

5.6

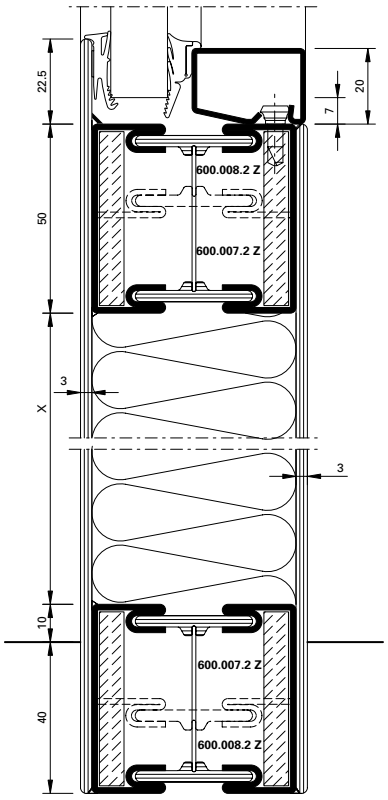

31-0101-C-019 Stahl / Acier / Steel

DWG

DXF

ift Rosenheim
Notifizierte Produkt-zertifizierungsstelle
13-003089-PR02
17.07.2020
Notified Body 0757

JANSEN

Schnittpunkte im Massstab 1:2
Coupe de détails à l'échelle 1:2
Section details on scale 1:2

5.7

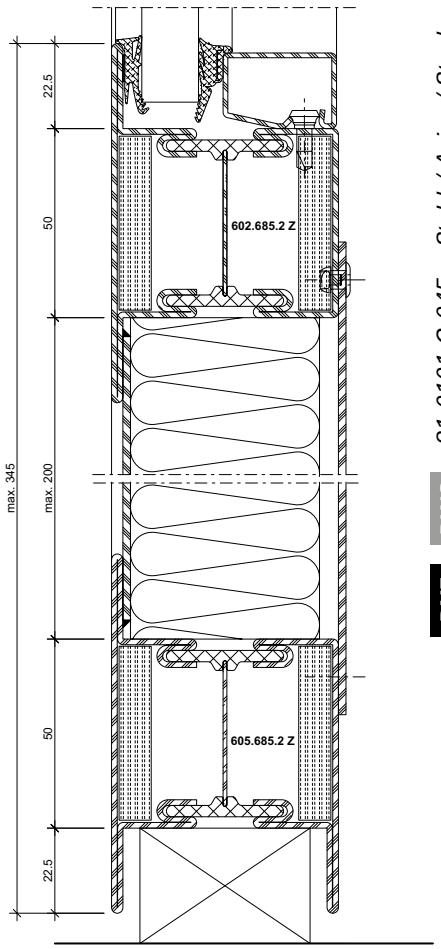

31-0101-C-045 Stahl / Acier / Steel

DWG

DXF

5.8

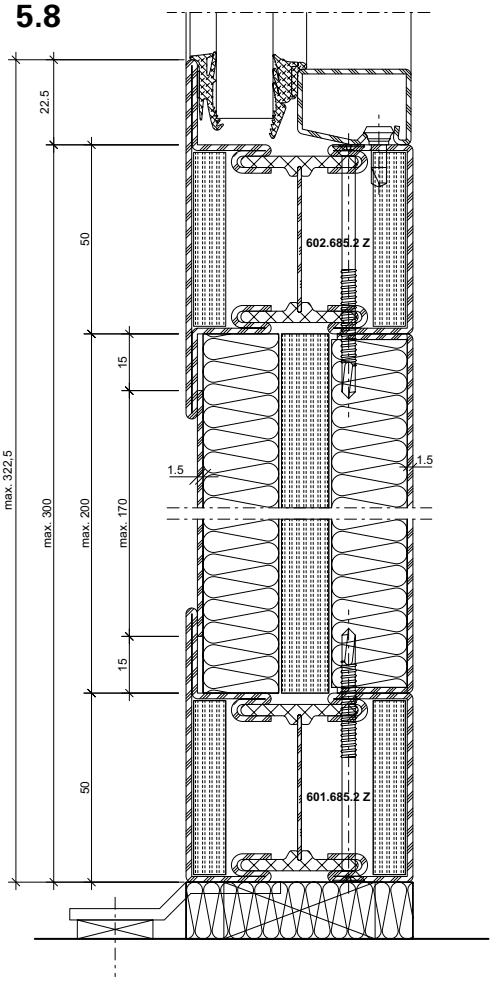

31-0101-C-046 Stahl / Acier / Steel

DWG

DXF

ift Rosenheim
Notifizierte Produkt-zertifizierungsstelle
13-003089-PR02
17.07.2020
Notified Body 0757

Einflügelige Türe mit Seitenteilen und Oberlicht

Porte à un vantail avec parties latérales et imposte

Single leaf door with side lights and top light

A-A

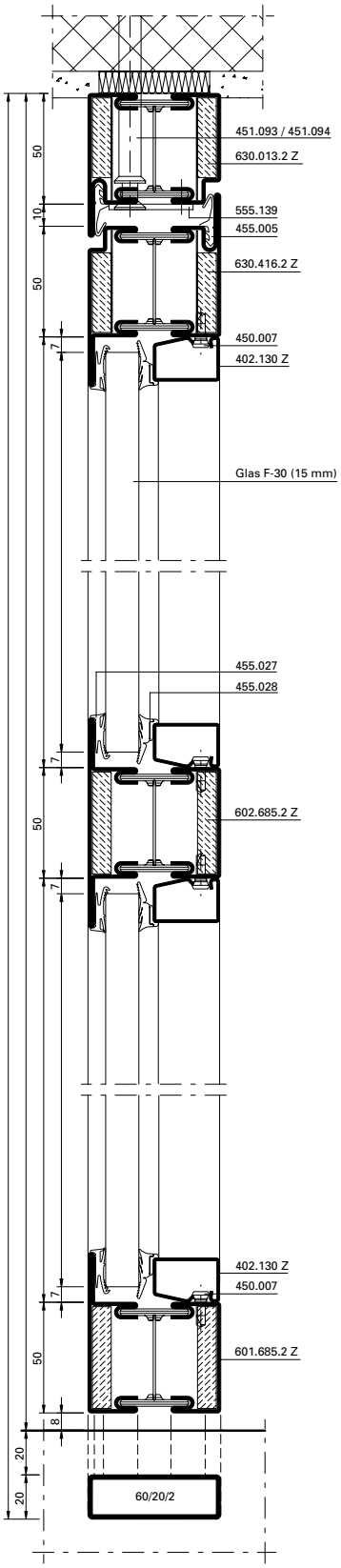

B-B

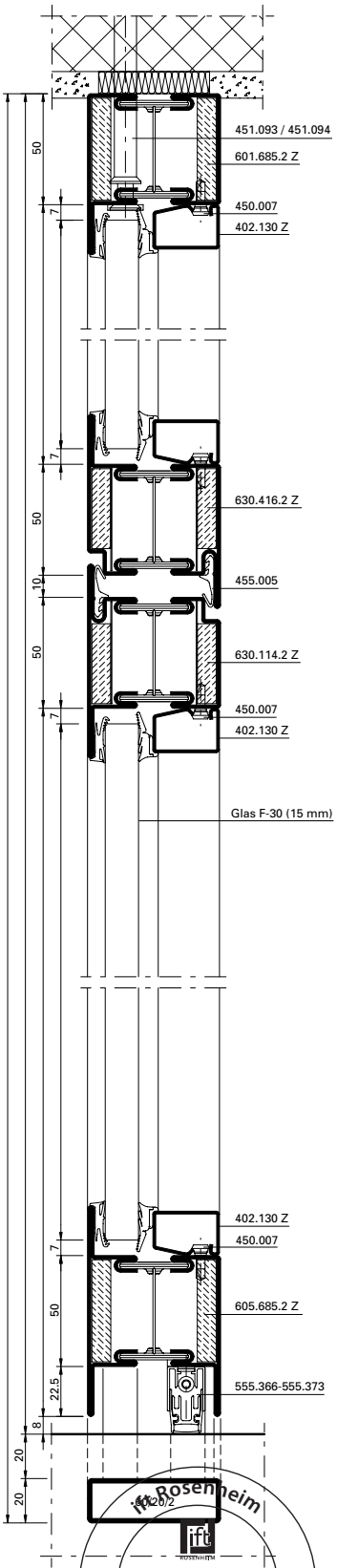

Detail E

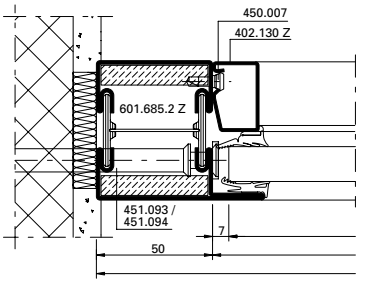

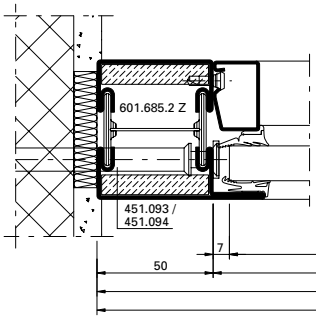

B'-B'

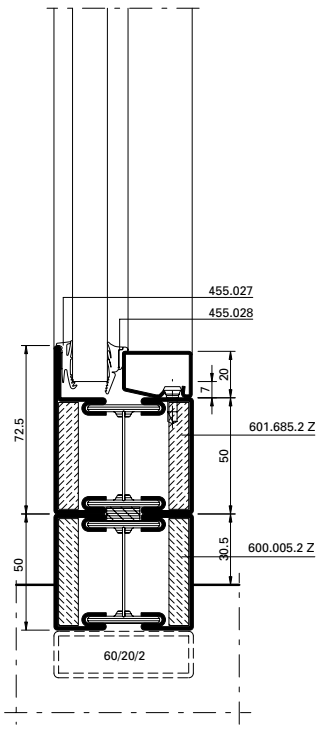

Rosenheim
ift
Notifizierte Produkt-
zertifizierungsstelle
13-003089-PR02
17.07.2020
Notified Body 0757

C-C

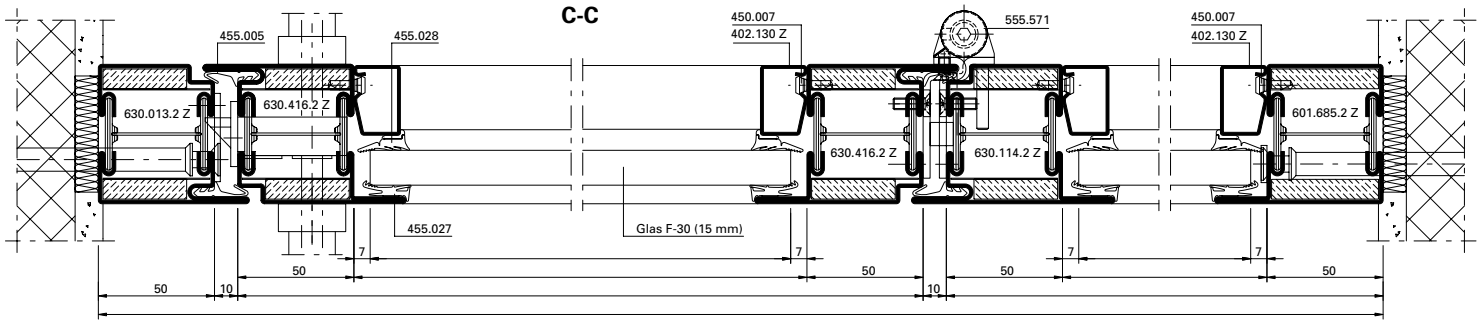

D-D

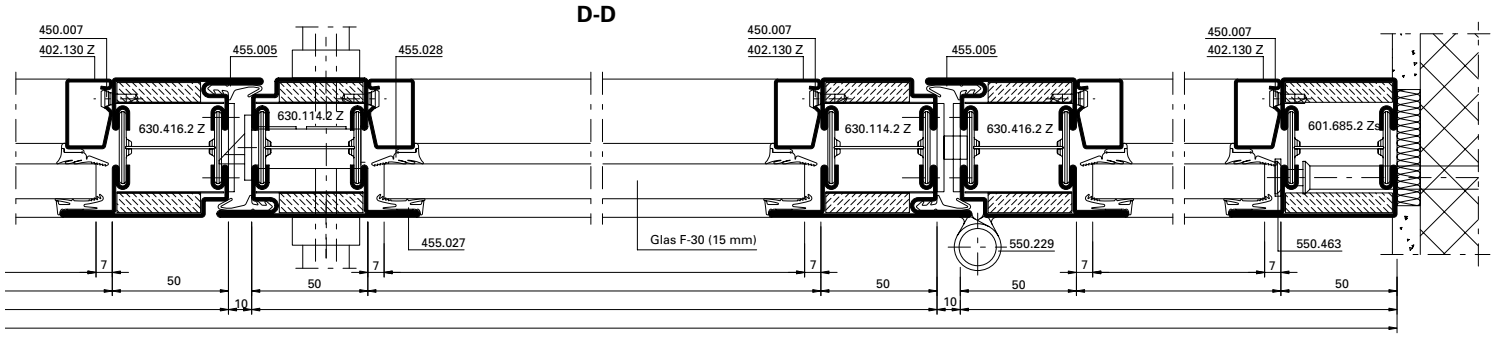

Alternative

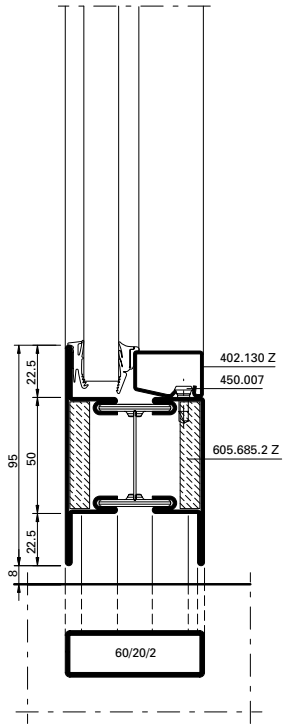

Alternative

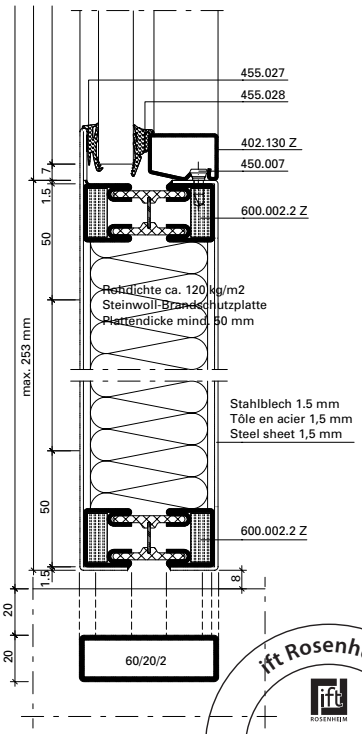

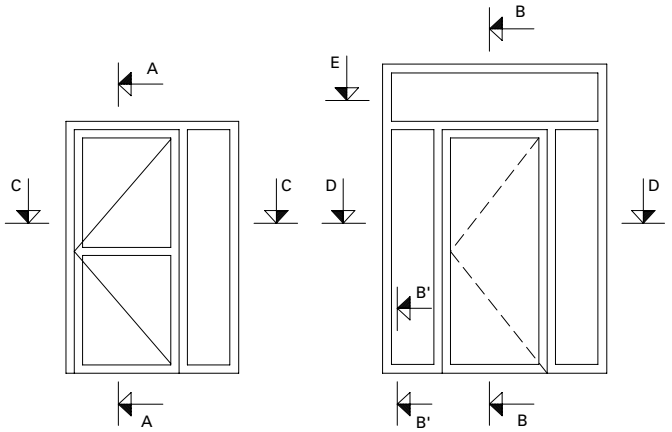



ift Rosenheim
Notifizierte Produktzertifizierungsstelle
13-003089-PR02
17.07.2020
Notified Body 0757

Zweiflügelige Türe mit Seitenteilen und Oberlicht

Porte à deux vantaux avec parties latérales et imposte

Double leaf door with side lights and top light

A-A

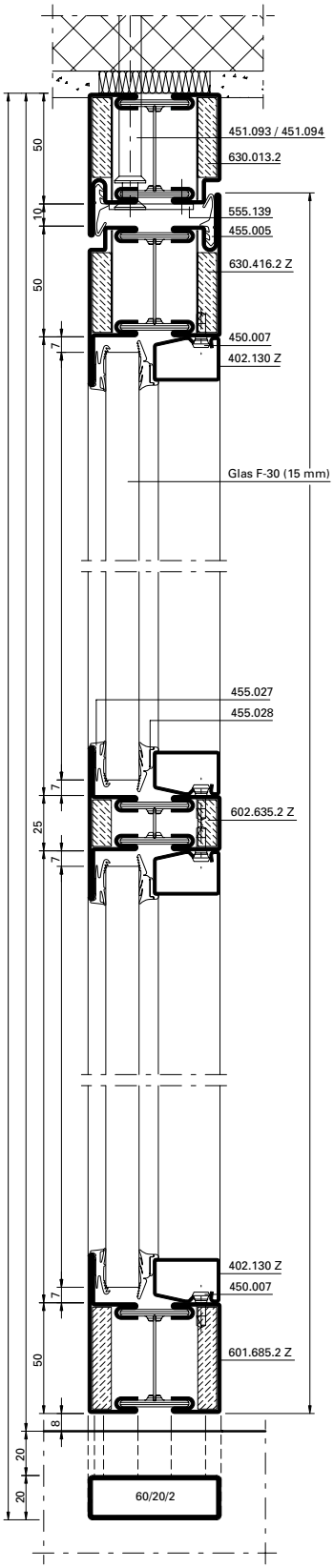

B-B

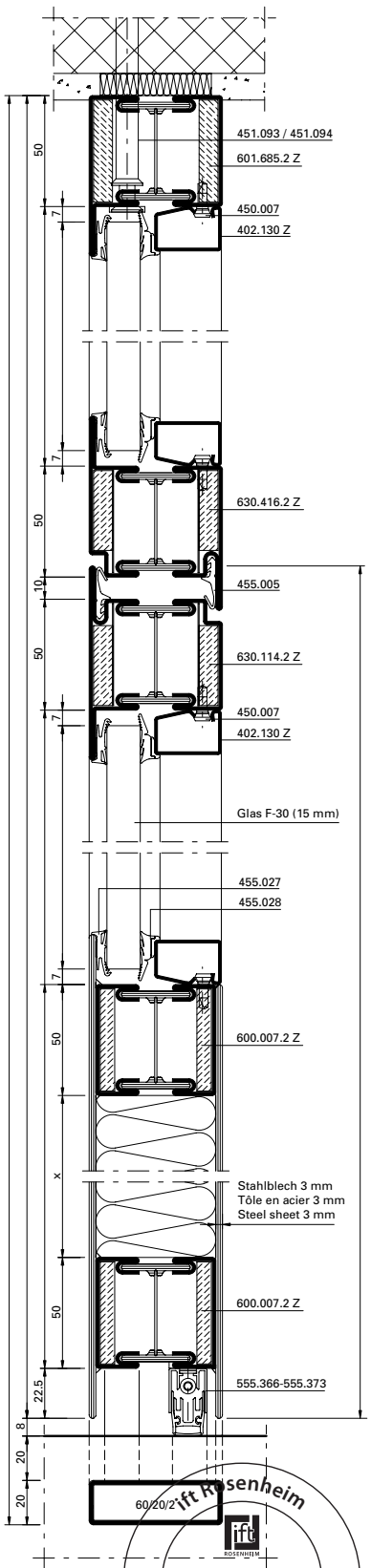

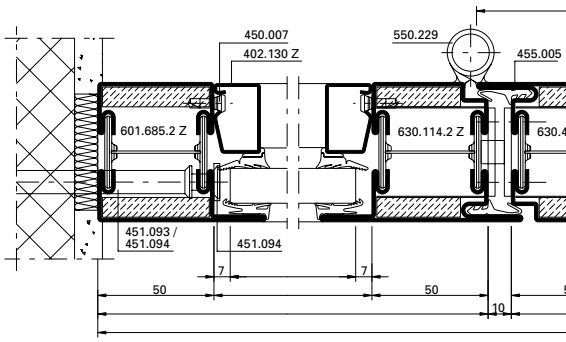

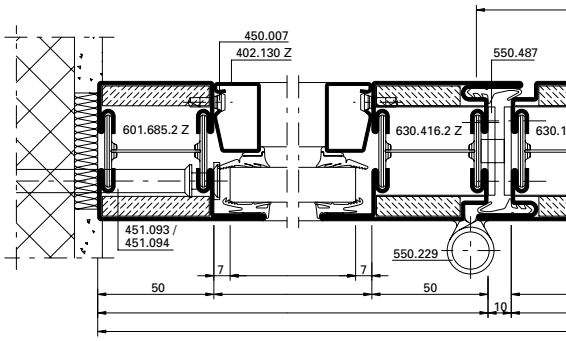

B'-B'

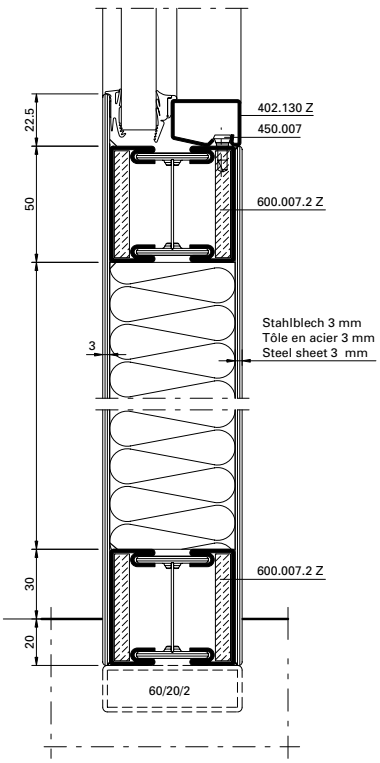

ift Rosenheim
Notifizierte Produktzertifizierungsstelle
13-003089-PR02
17.07.2020
Notified Body 0757

C-C

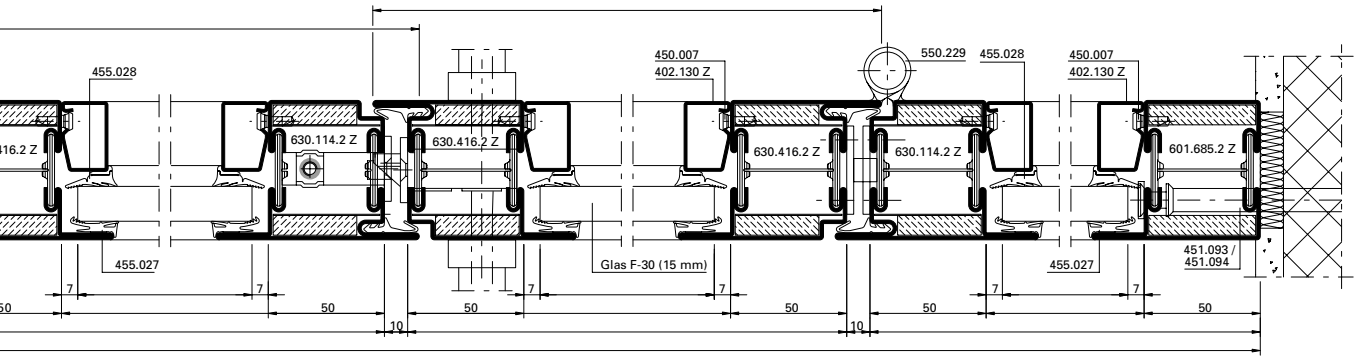

D-D

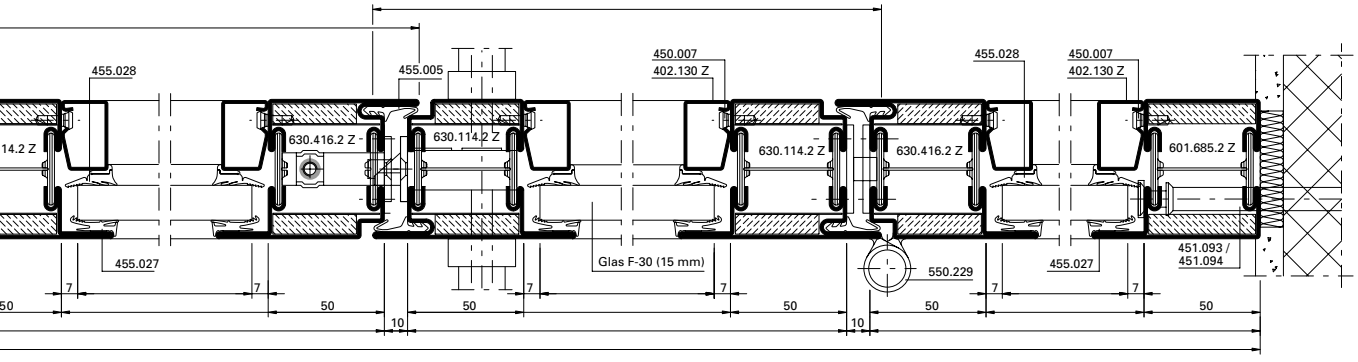

Alternative
Automatische Senkdichtung

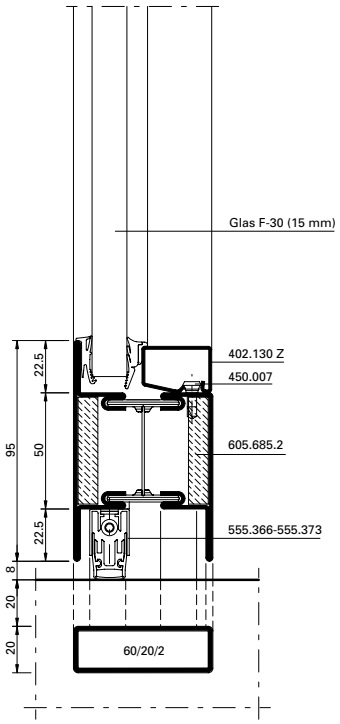

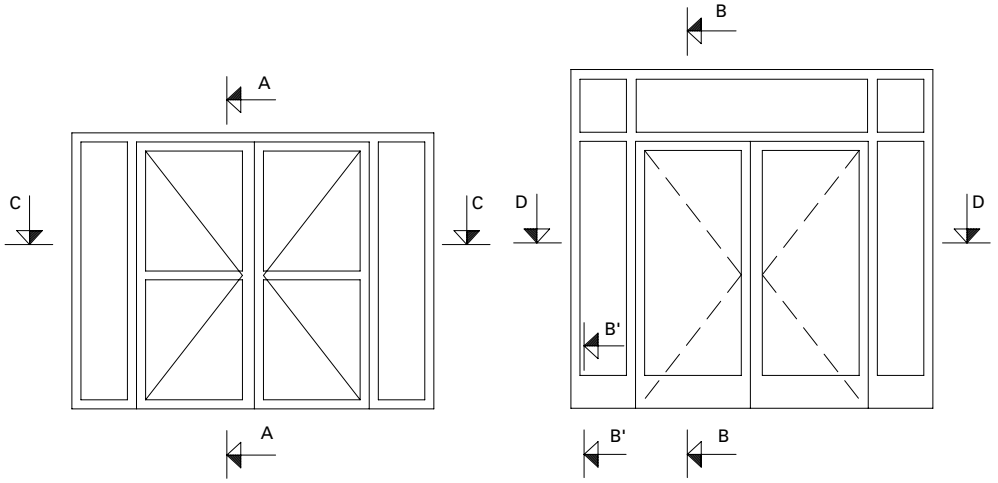

ift Rosenheim
Notifizierte Produkt-zertifizierungsstelle
13-003089-PR02
17.07.2020
Notified Body 0757

Zweiflügelige Gegentakttüre **Porte à pousser/tire à deux vantaux** **Double leaf push-pull door**

A - A

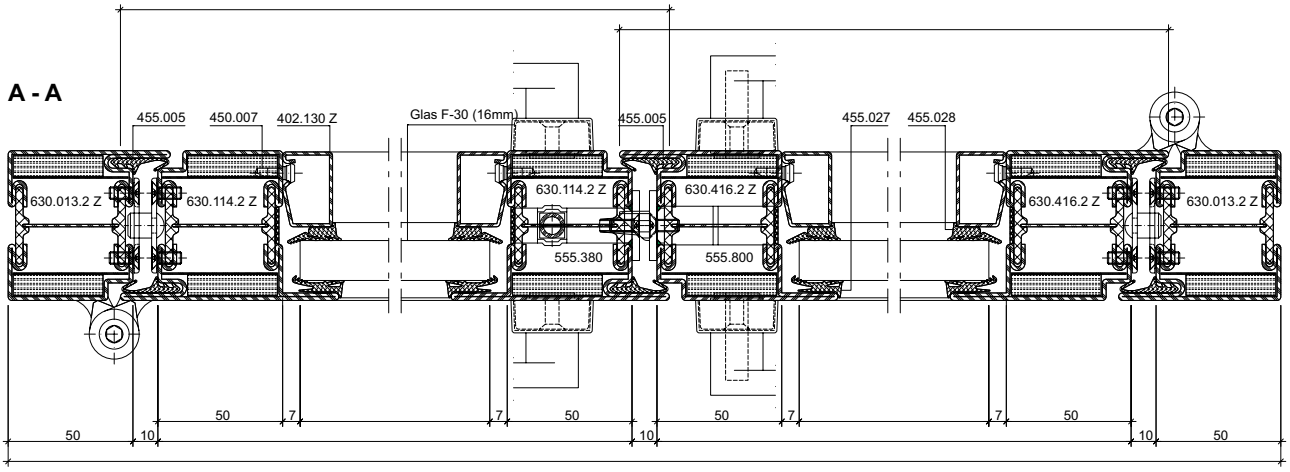

B - B

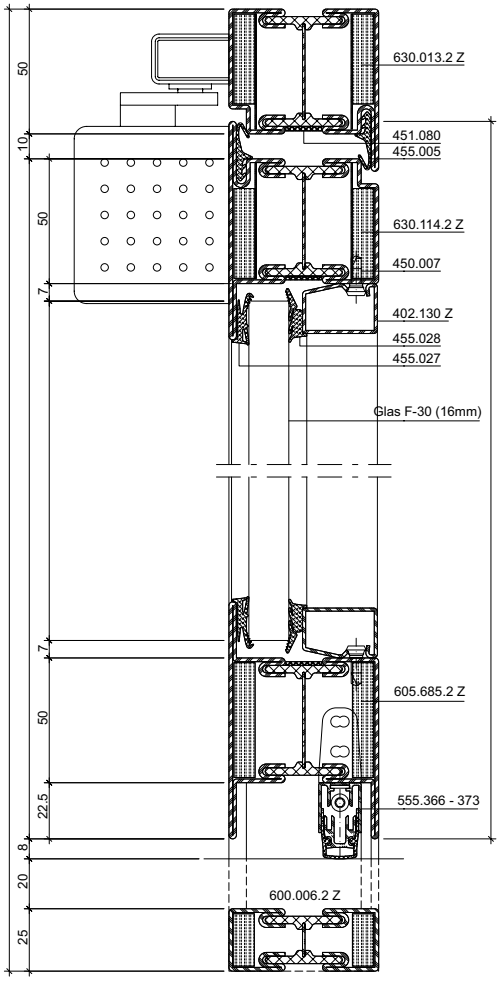

C - C

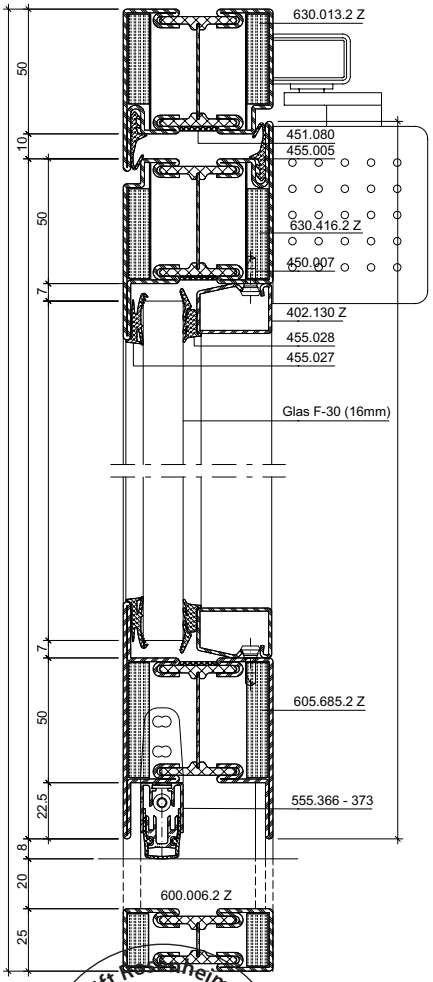

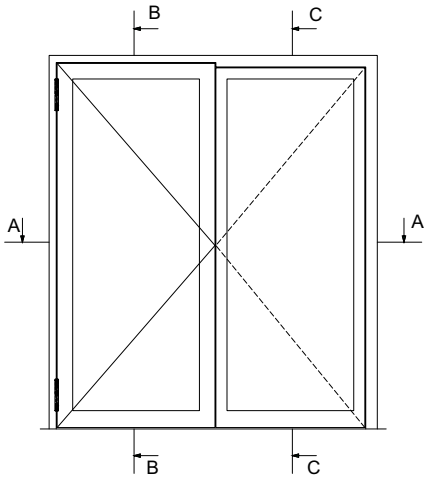

ift Rosenheim
Notifizierte Produkt-zertifizierungsstelle
13-003089-PR02
17.07.2020
Notified Body 0757

ift Rosenheim
Notifizierte Produkt-
zertifizierungsstelle
13-003089-PR02
17.07.2020
Notified Body 0757

Trennwand

Cloison

Partition wall

A-A

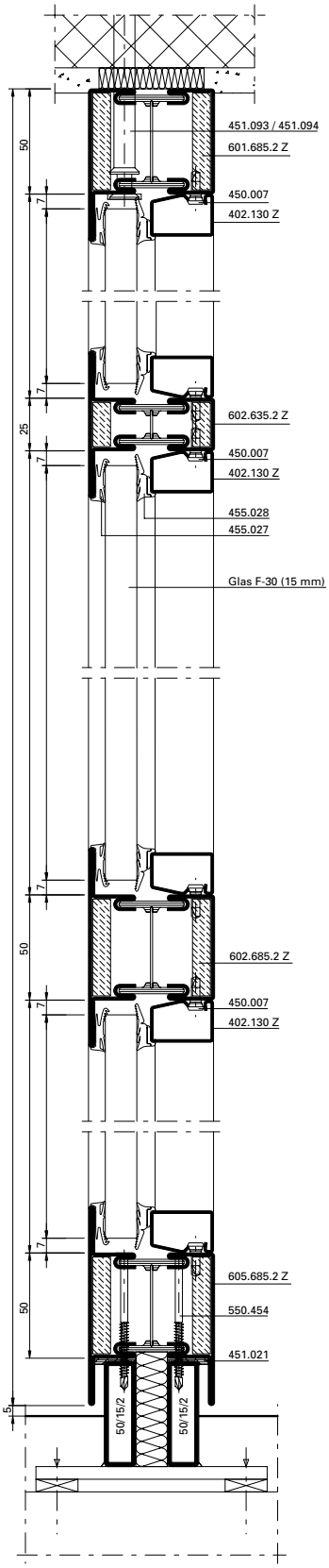

B-B

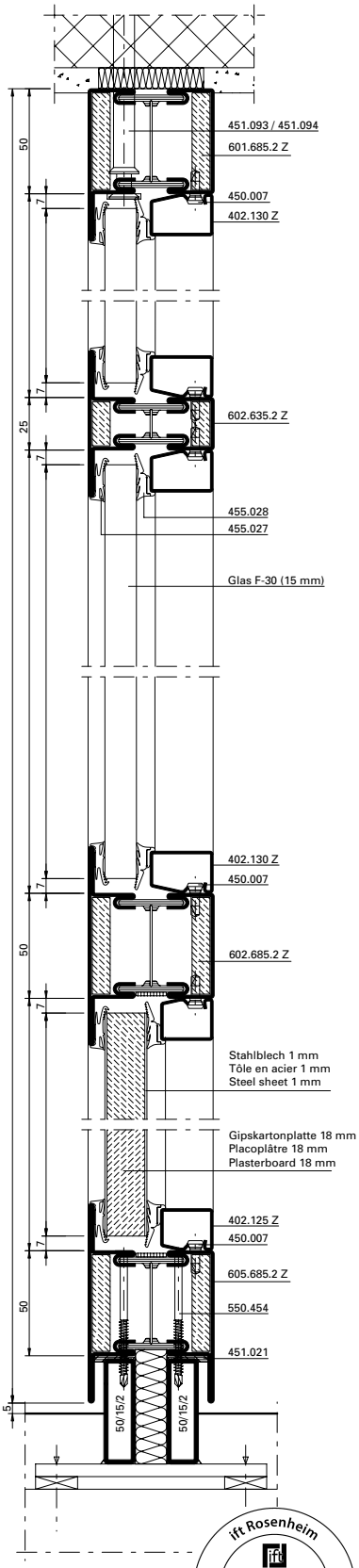

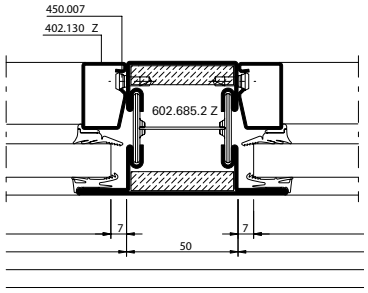

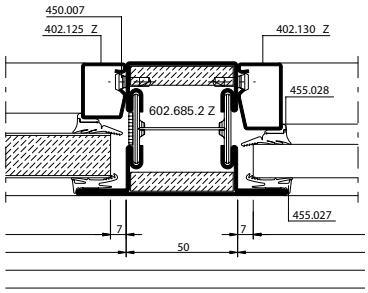

Alternative

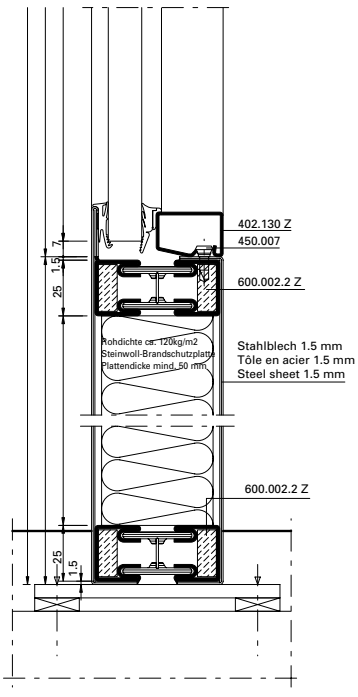

ift Rosenheim
Notifizierte Produkt-zertifizierungsstelle
13-003089-PR02
17.07.2020
Notified Body 0757

C-C

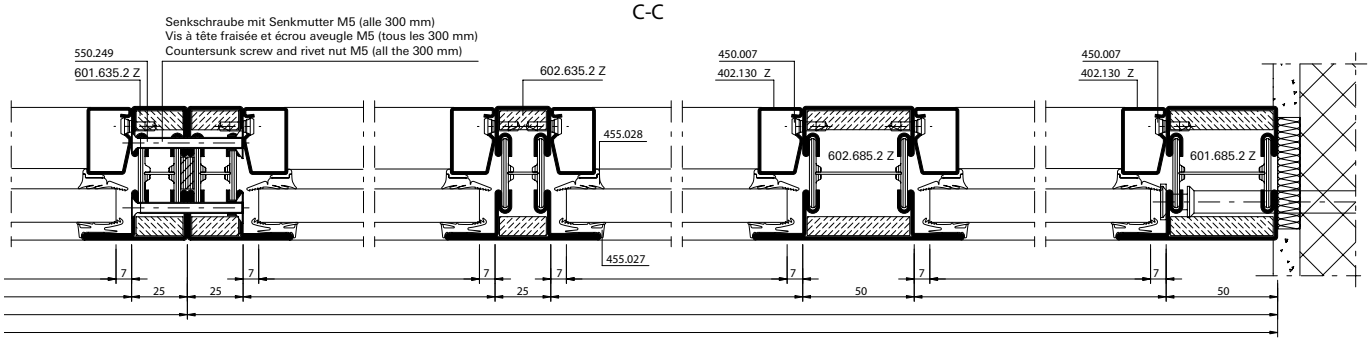

D-D

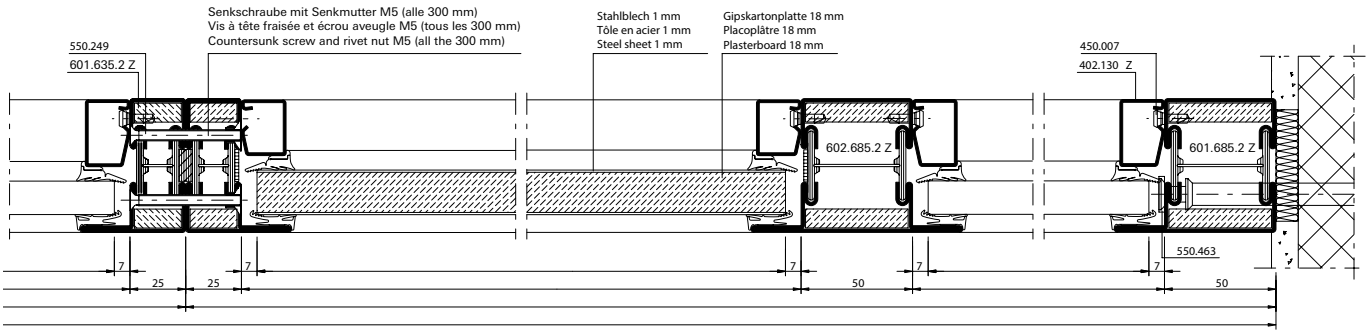

Alternative

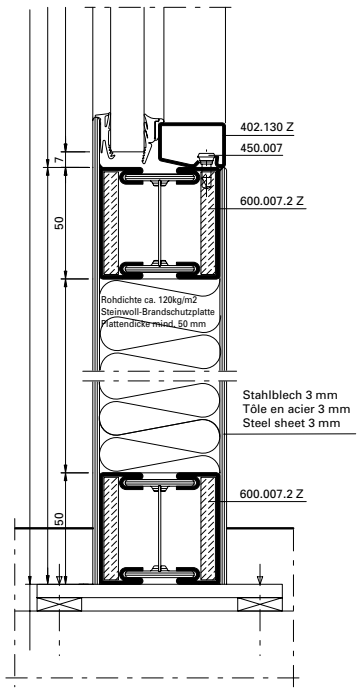

Alternative

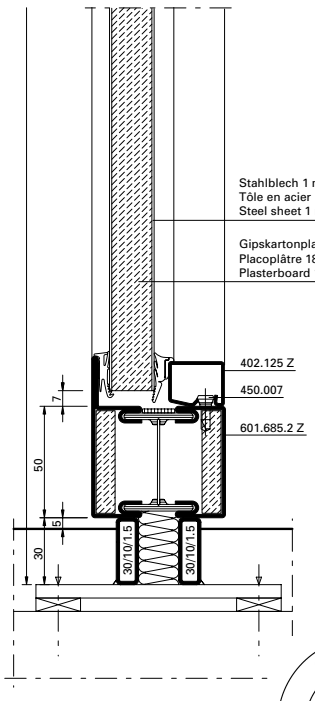

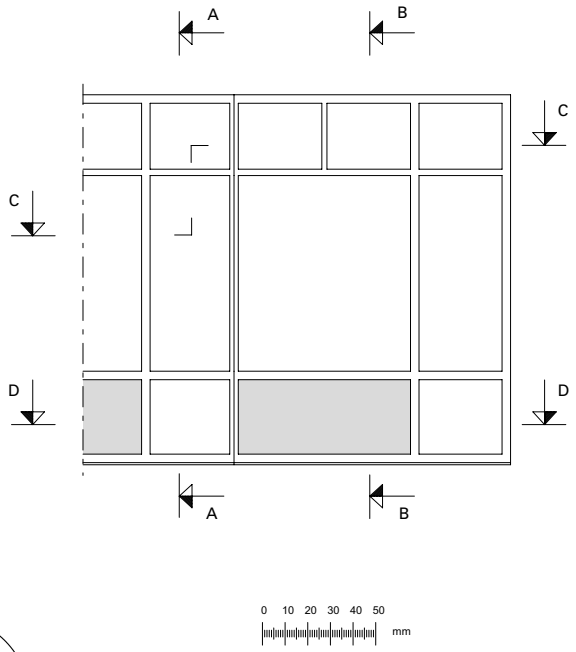

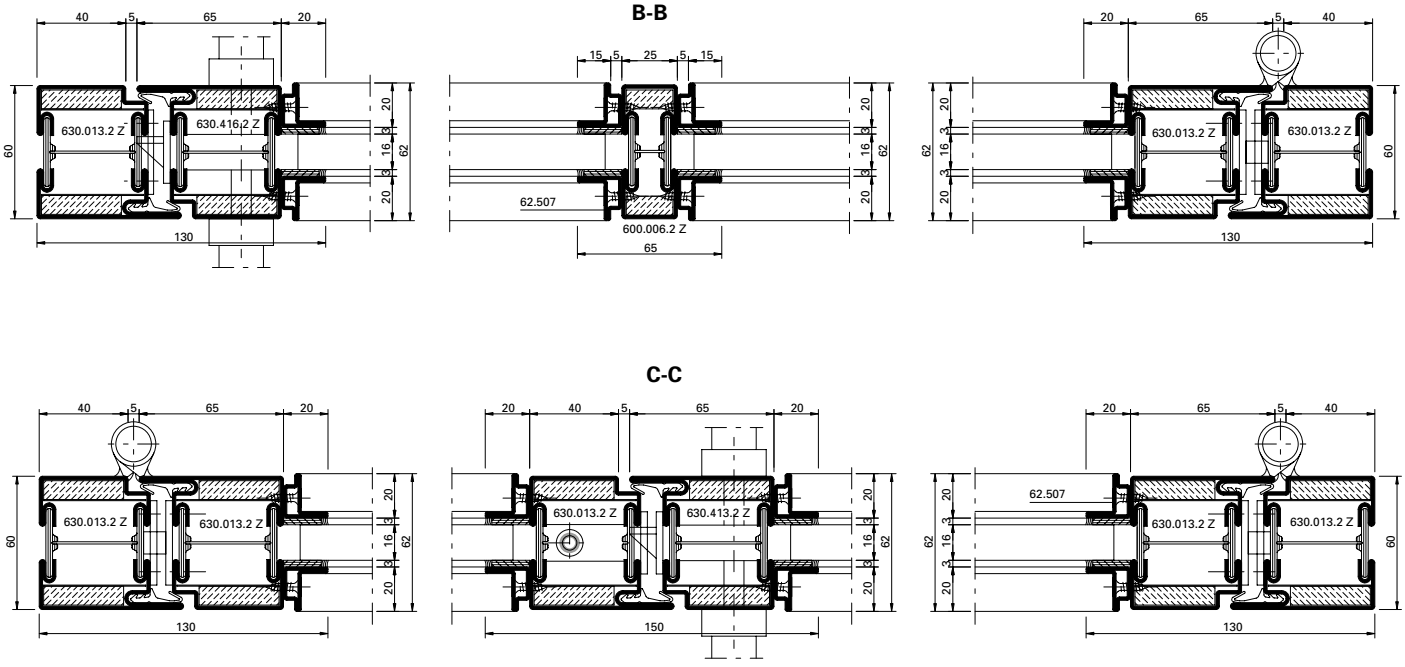
B-B
C-C
630.013.2 Z
630.416.2 Z
630.413.2 Z
62.507
600.006.2 Z

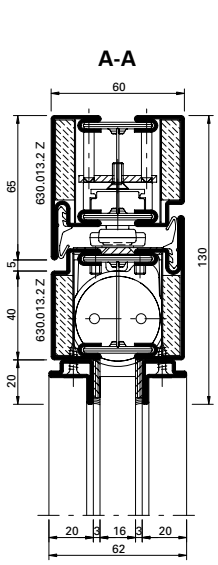
A-A
630.013.2 Z
630.013.2 Z

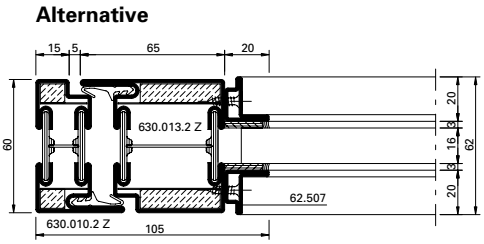
Alternative
630.013.2 Z
62.507
630.010.2 Z

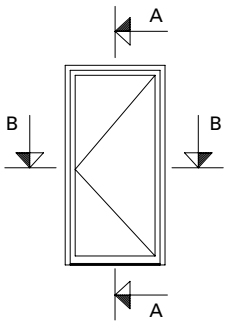
A
B
B
A

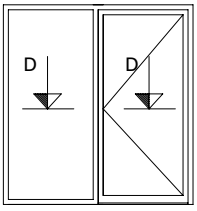
D
D

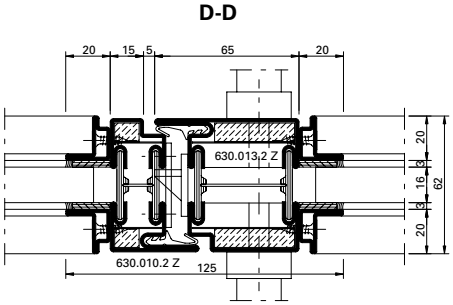
D-D
630.013.2 Z
630.010.2 Z

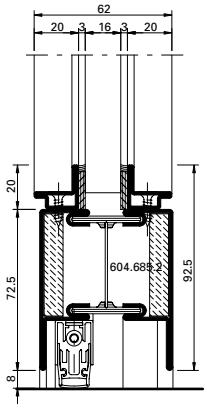
604.688.2

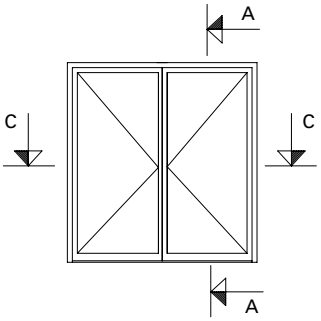
A
C
C
A

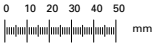
0 10 20 30 40 50
mm


ift Rosenheim
Notifizierte Produkt-
zertifizierungsstelle
13-003089-PR02
17.07.2020
Notified Body 0757

ift Rosenheim
Notifizierte Produkt-
zertifizierungsstelle
13-003089-PR02
17.07.2020
Notified Body 0757

Einflügelige Türe mit Seitenteilen und Oberlicht

Porte à un vantail avec parties latérales et imposte

Single leaf door with side lights and top light

A-A

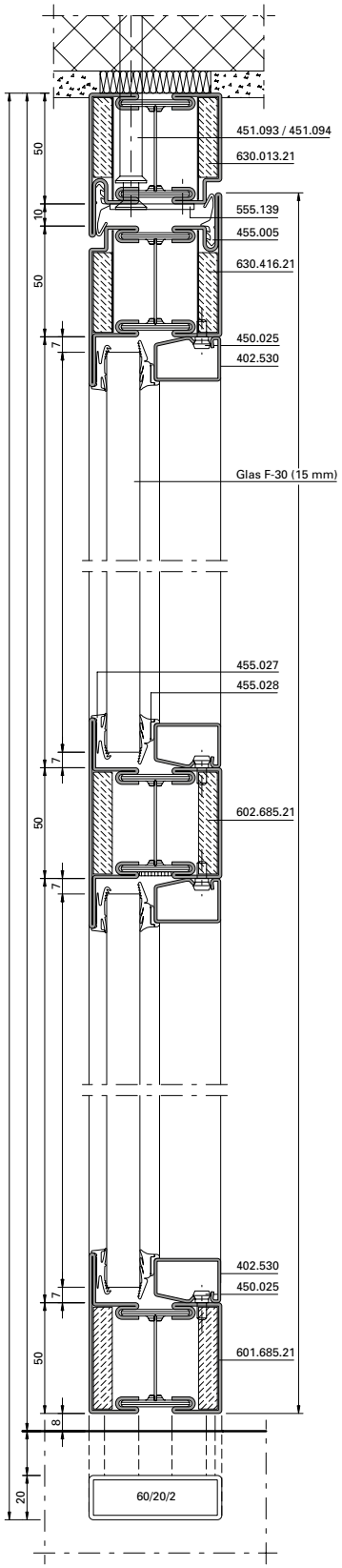

B-B

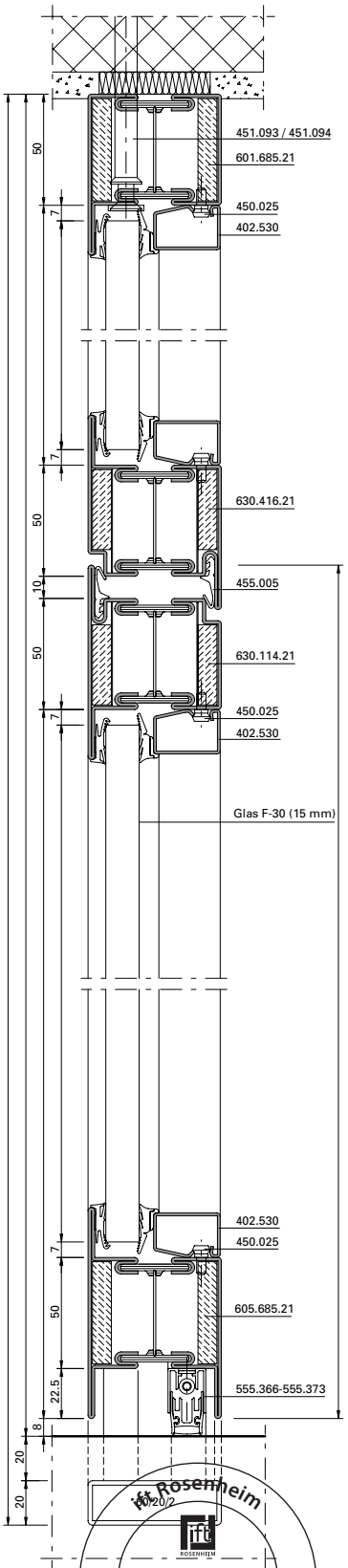

Edelstahl-Rollentürband
Paumelle à galet en acier Inox
Stainless steel barrel hinge

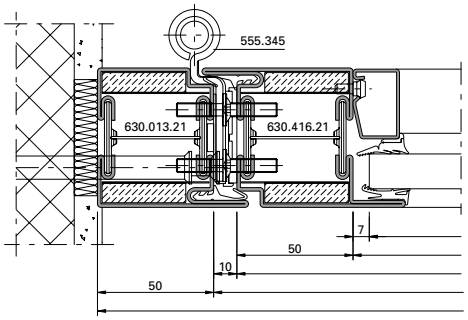

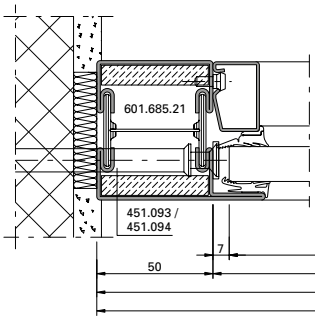

B'-B'

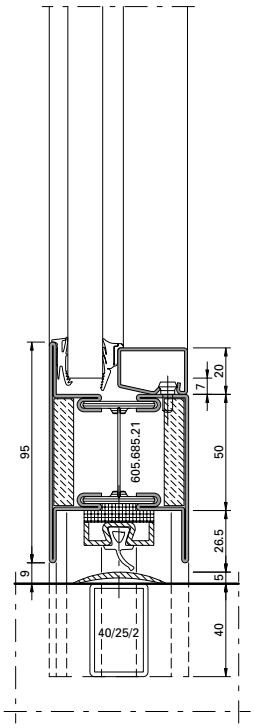

ift Rosenheim
Notifizierte Produktzertifizierungsstelle
13-003089-PR02
17.07.2020
Notified Body 0757

C-C

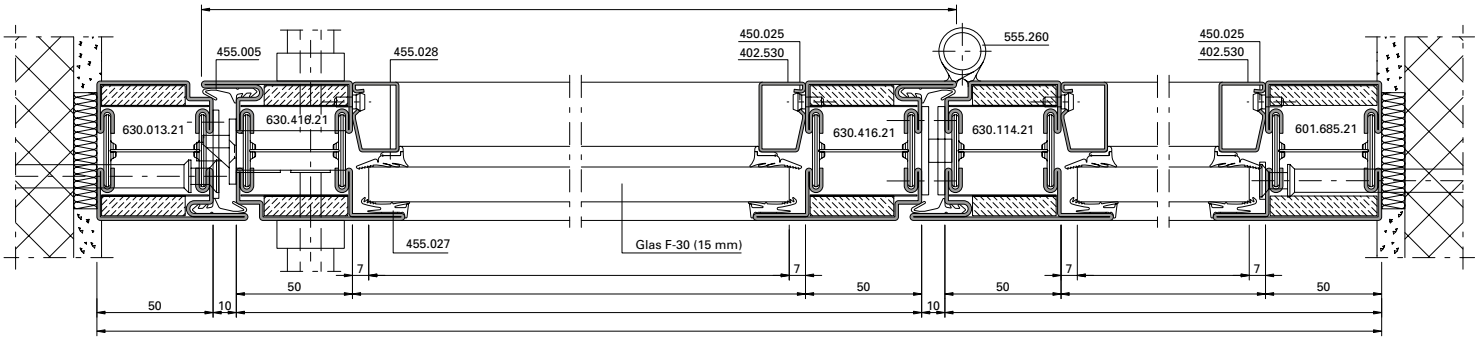

D-D

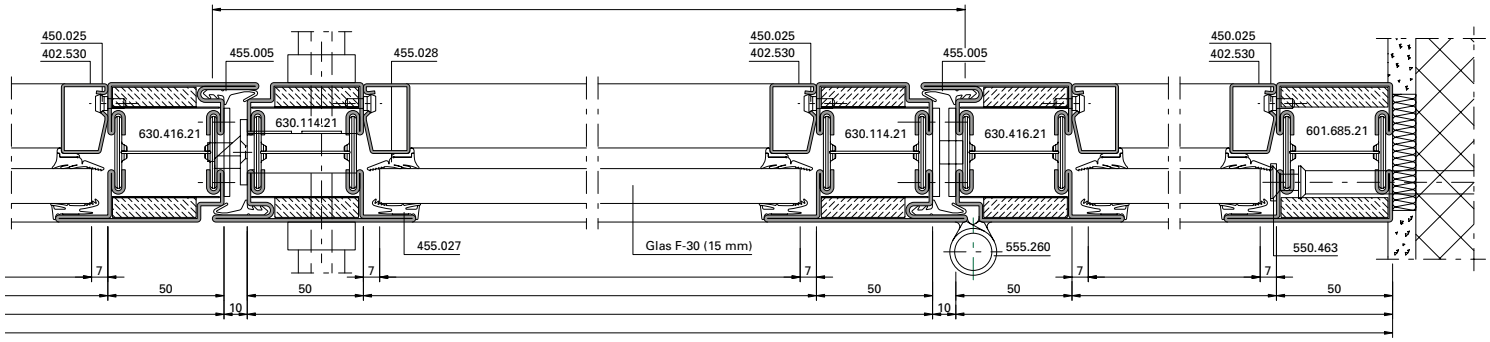

Alternative B'-B'

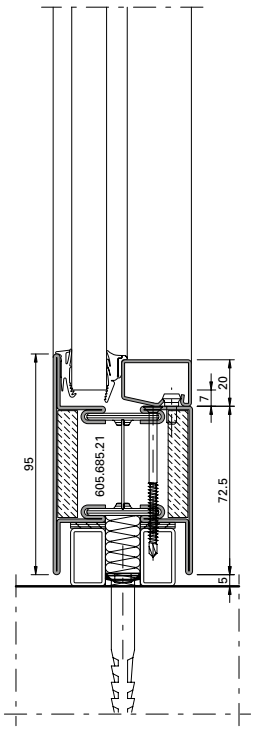

Alternative B'-B'

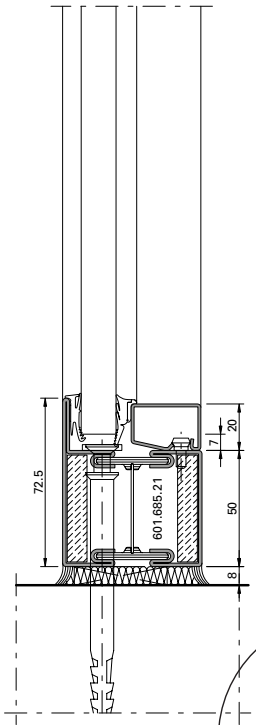

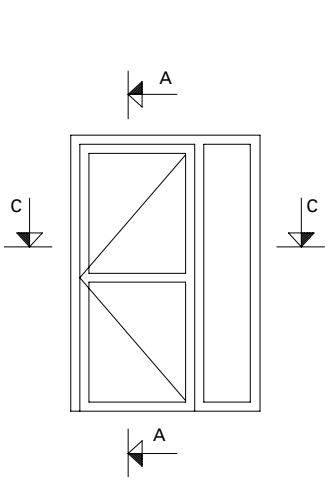

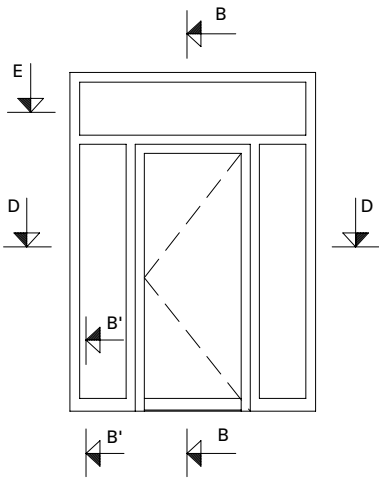

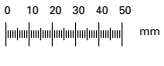

ift Rosenheim
Notifizierte Produkt-zertifizierungsstelle
13-003089-PR02
17.07.2020
Notified Body 0757

Anwendungsbeispiele (31-0201-S-002)
Exemples d'application (31-0201-S-002)
Example of application (31-0201-S-002)

DXF DWG

Zweiflügelige Türe mit Seitenteilen und Oberlicht

A-A

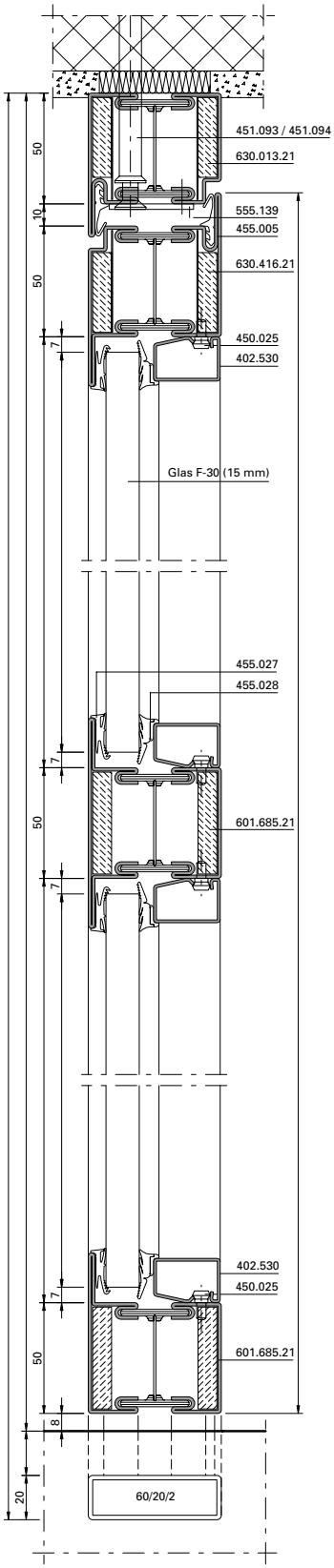

Porte à deux vantaux avec parties latérales et imposte

B-B

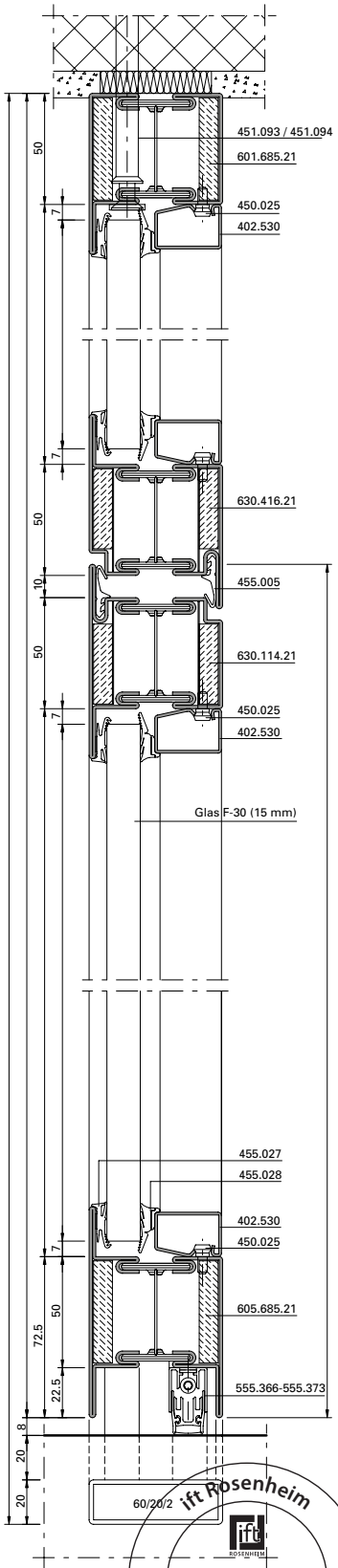

Double leaf door with side lights and top light

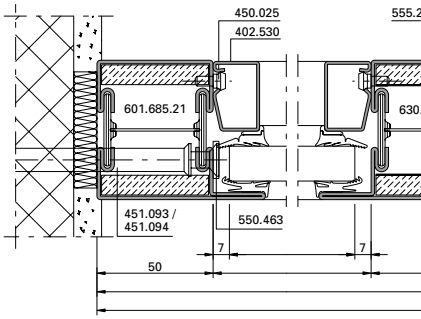

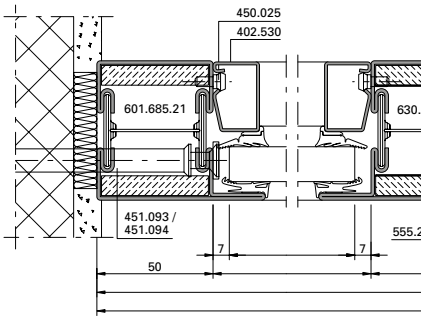

Edelstahl-Rollentürband
Paumelle à galet en acier Inox
Stainless steel barrel hinge

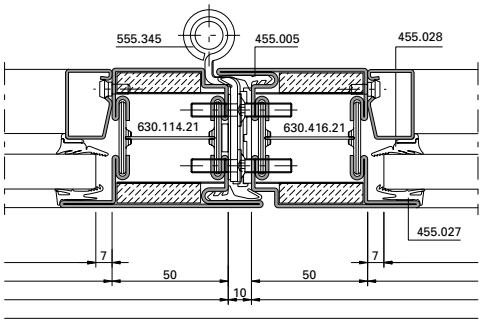

ift Rosenheim
Notifizierte Produkt-zertifizierungsstelle
13-003089-PR02
17.07.2020
Notified Body 0757

C-C

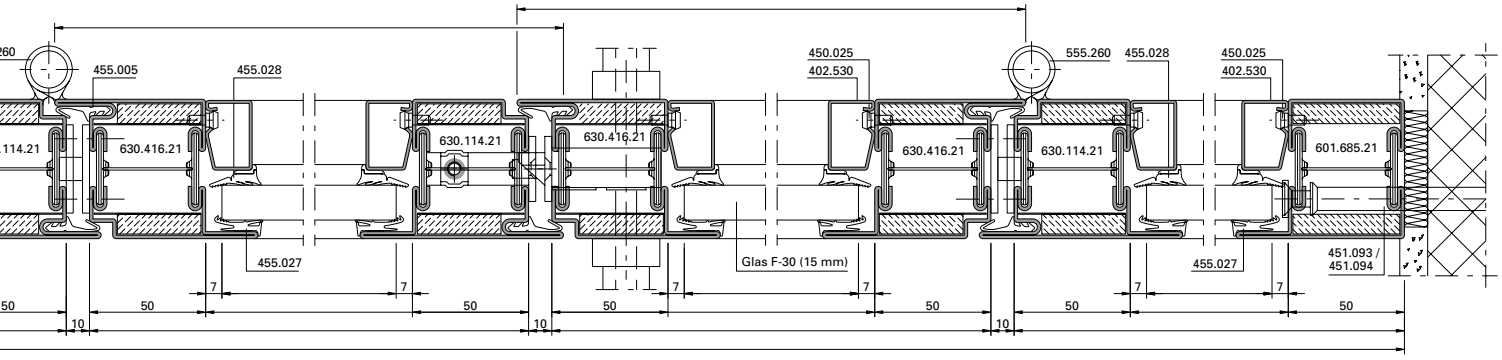

D-D

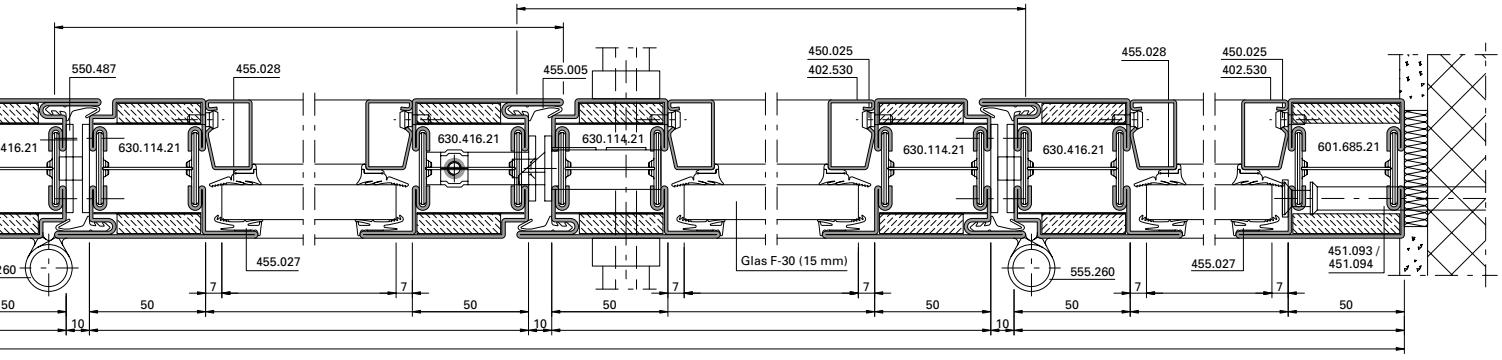

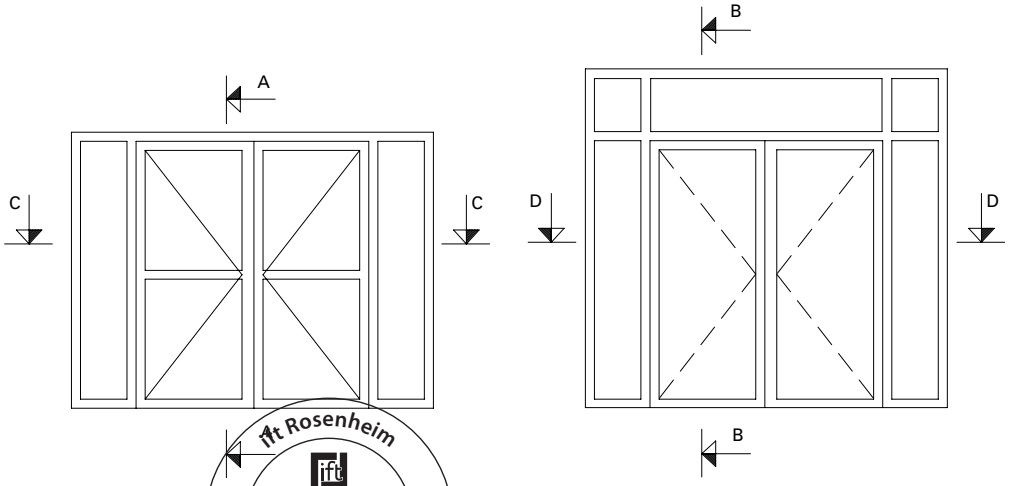

0 10 20 30 40 50 mm

ift Rosenheim
Notifizierte Produkt-zertifizierungsstelle
13-003089-PR02
17.07.2020
Notified Body 0757

Anwendungsbeispiele (31-0201-S-003)
Exemples d'application (31-0201-S-003)
Example of application (31-0201-S-003)

DXF DWG

Trennwand

A-A

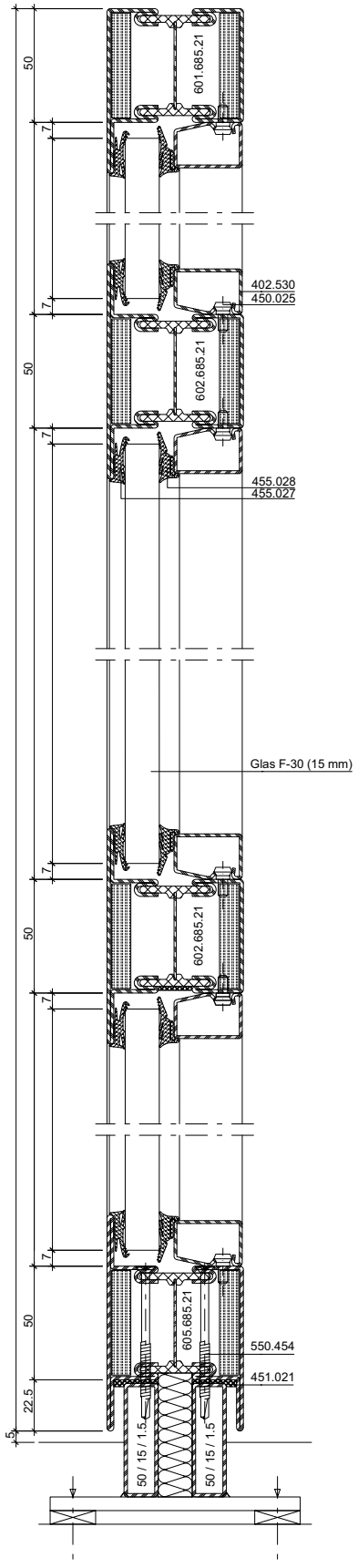

Cloison

B-B

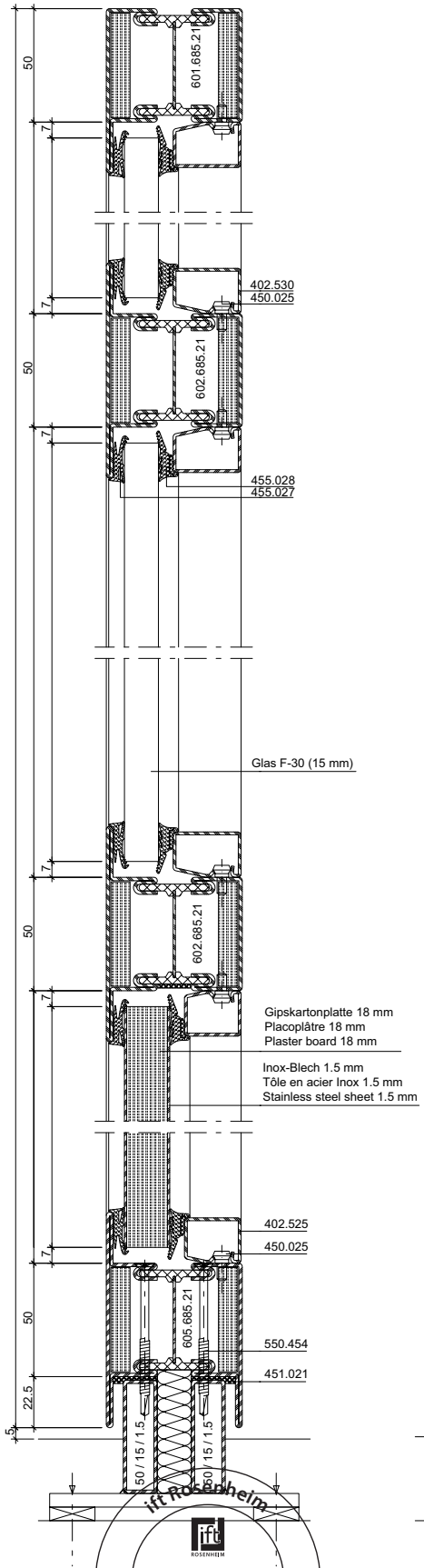

Partition wall

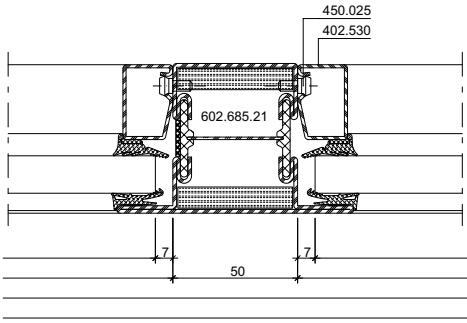

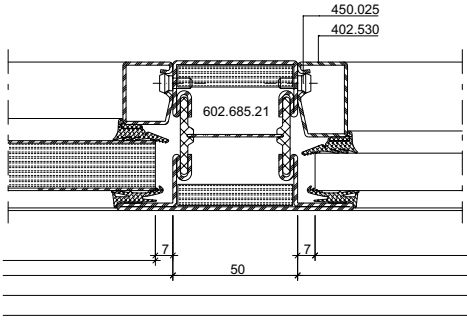

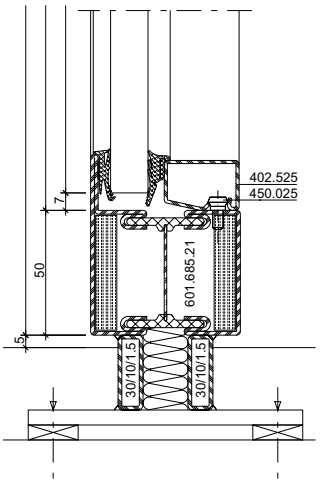

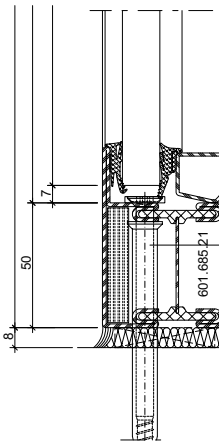

ift Rosenheim
Notifizierte Produkt-zertifizierungsstelle
13-003089-PR02
17.07.2020
Notified Body 0732

C-C

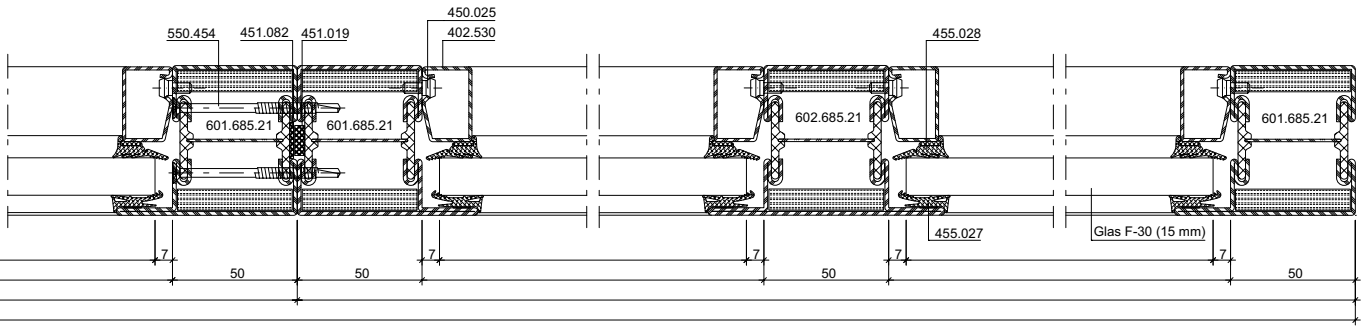

D-D

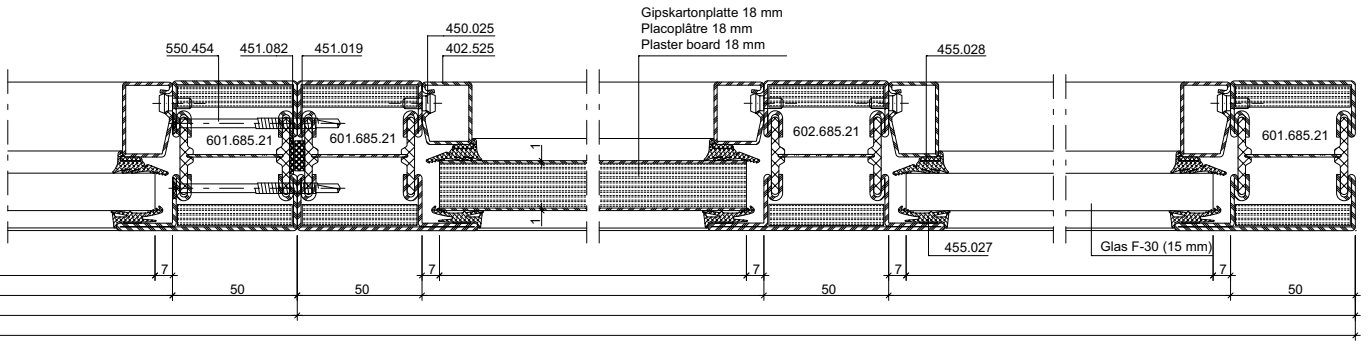

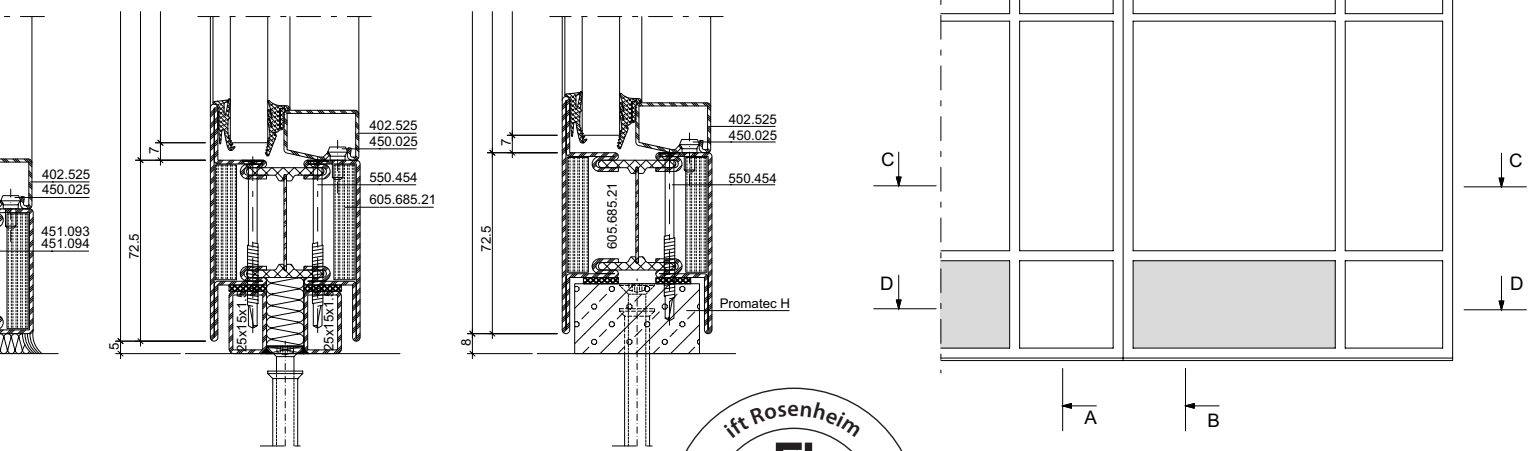

ift Rosenheim
Notifizierte Produkt-zertifizierungsstelle
13-003089-PR02
17.07.2020
Notified Body 0757

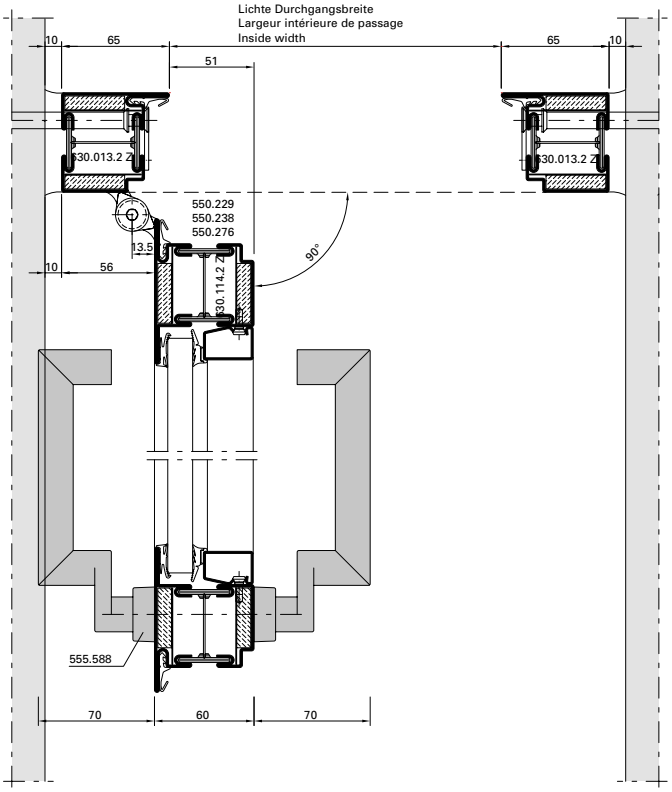

DXF **DWG** *31-0101-E-013*

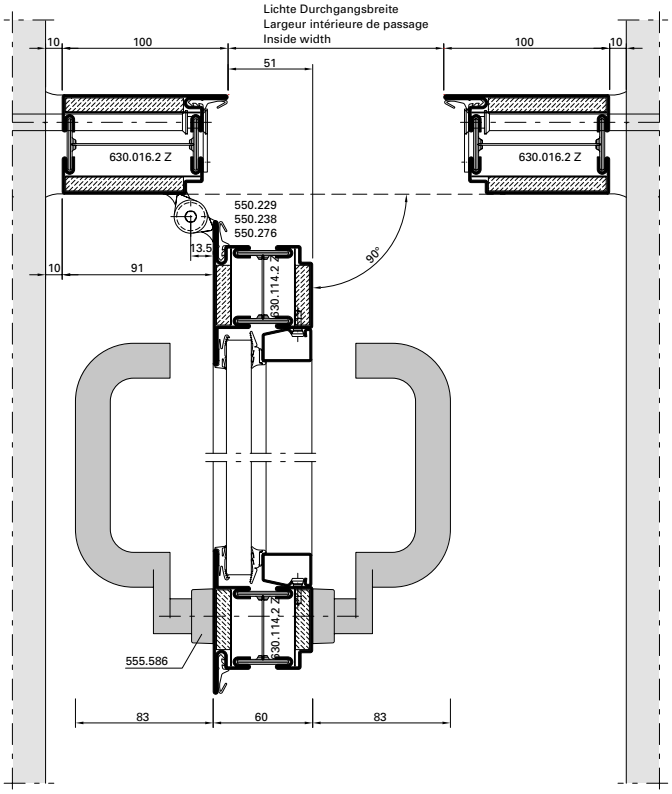

DXF **DWG** *31-0101-E-014*

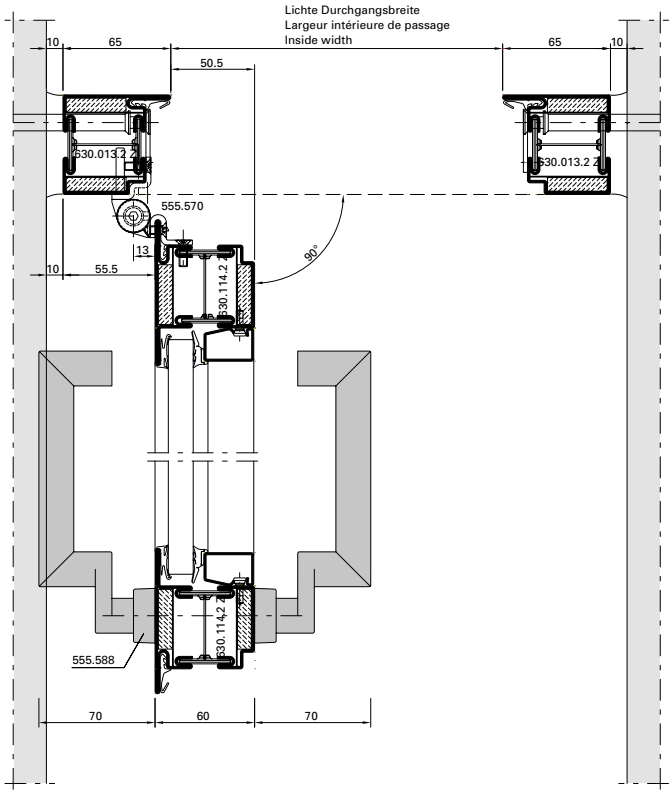

DXF **DWG** *31-0101-E-018*

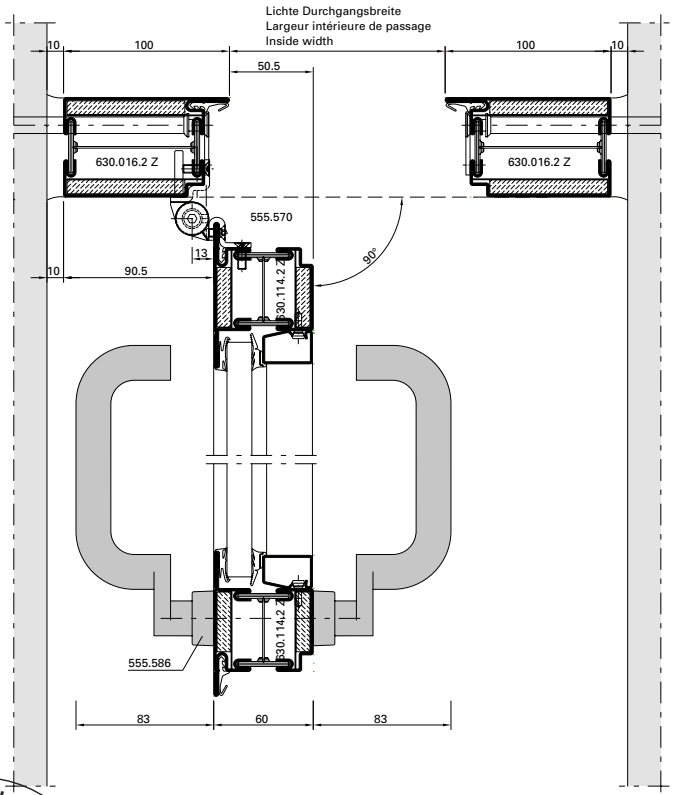

DXF **DWG** *31-0101-E-019*

ift Rosenheim
ROSENHEIM
Notifizierte Produkt-
zertifizierungsstelle
13-003089-PR02
17.07.2020
Notified Body 0757

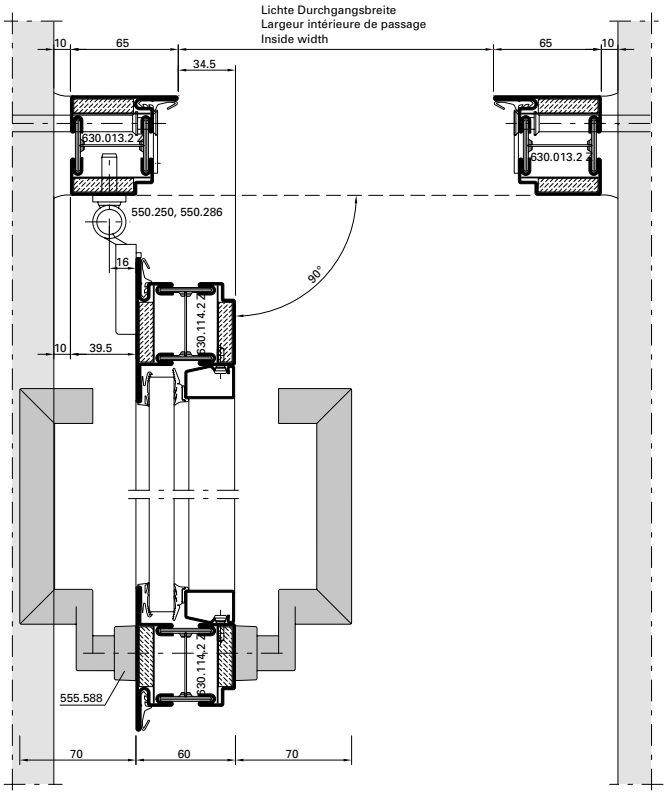

DXF **DWG** *31-0101-E-015*

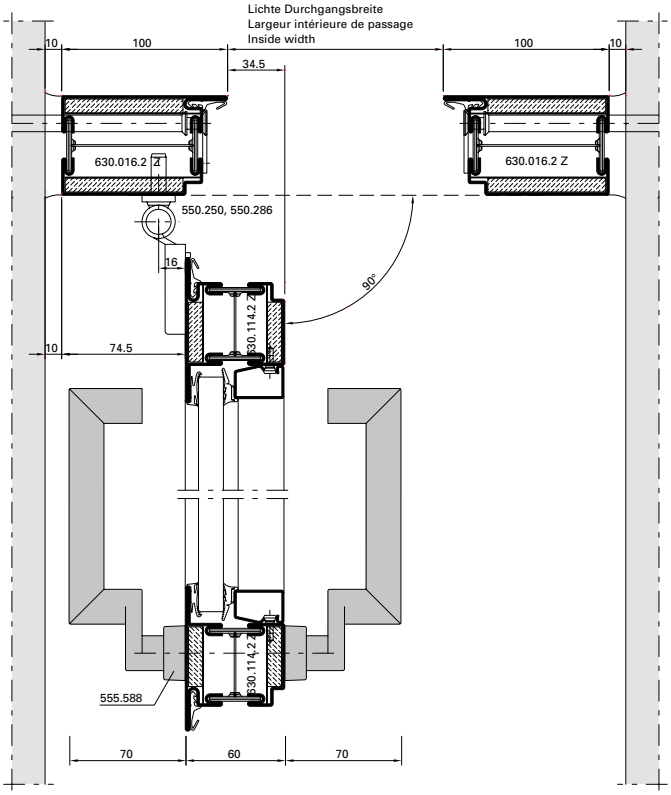

DXF **DWG** *31-0101-E-016*

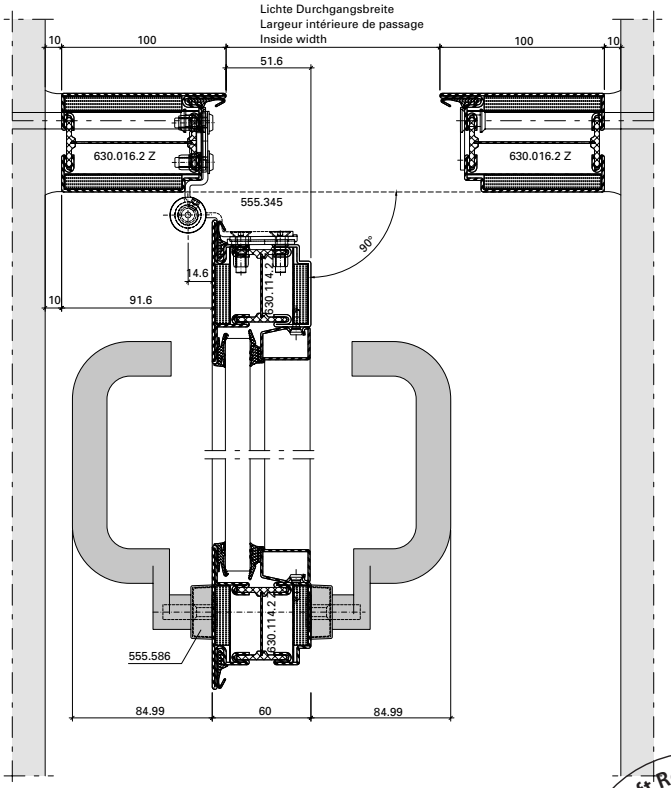

DXF **DWG** *31-0101-E-168*

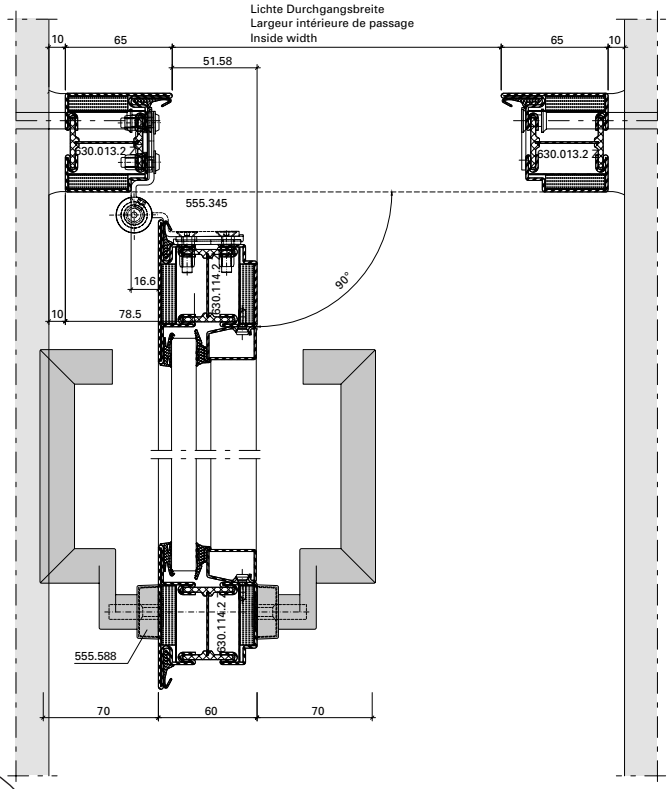

DXF **DWG** *31-0101-E-169*

ift Rosenheim
ift ROSENHEIM
Notifizierte Produkt-zertifizierungsstelle
13-003089-PR02
17.07.2020
Notified Body 0757

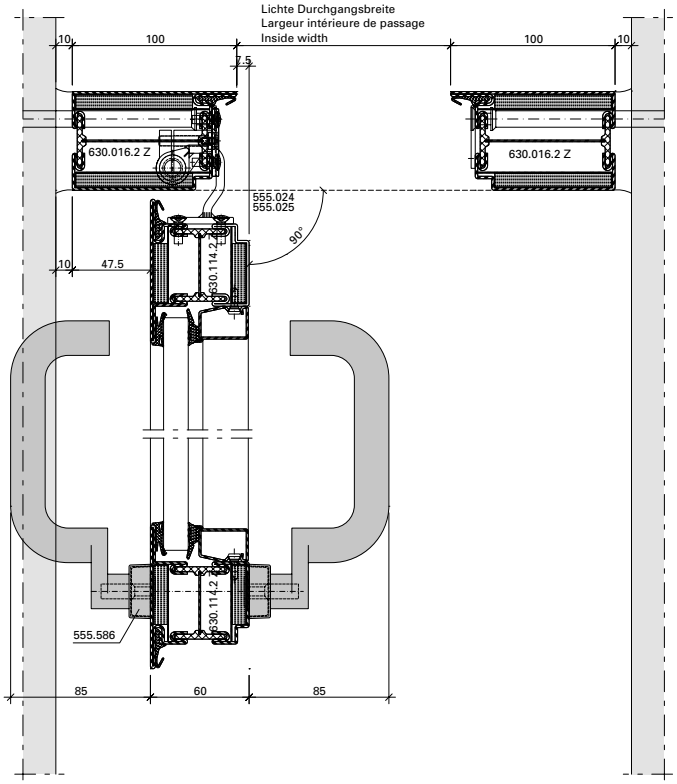

DXF **DWG** *31-0101-E-159*

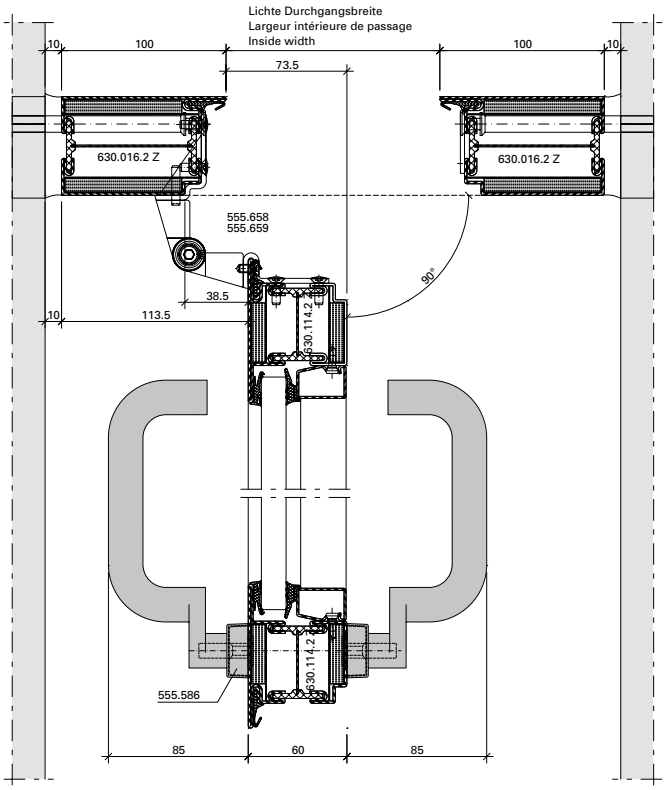

DXF **DWG** *31-0101-E-160*

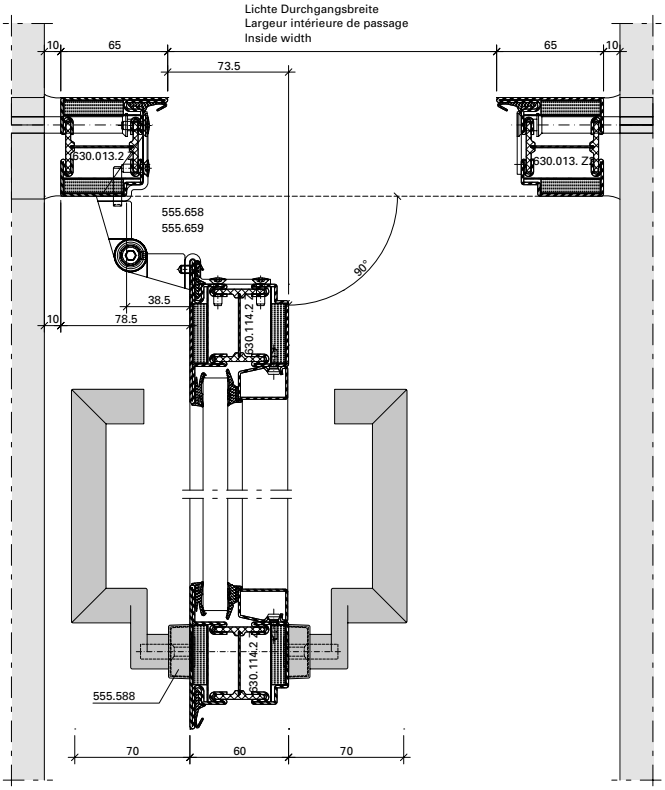

DXF **DWG** *31-0101-E-161*

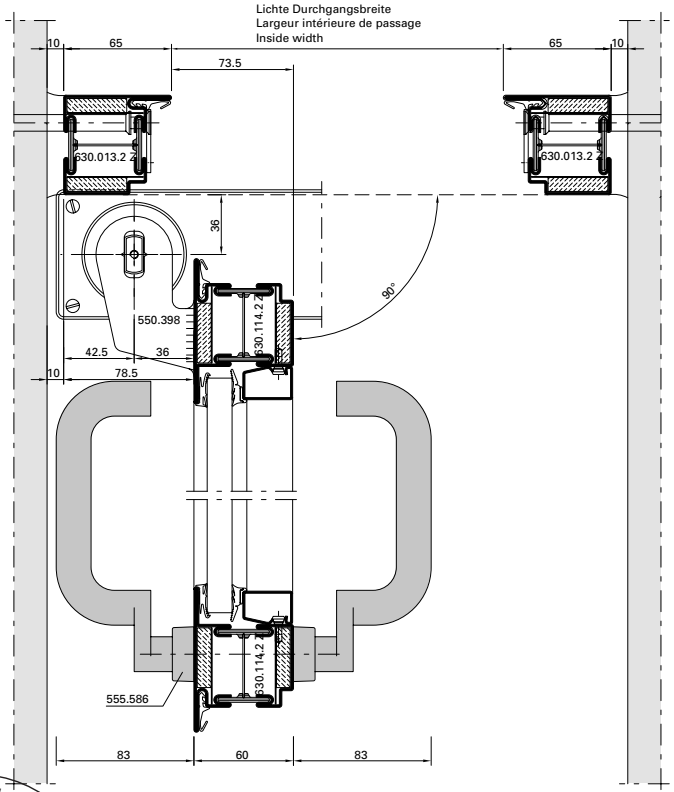

DXF **DWG** *31-0101-E-017*

ift Rosenheim
ROSENHEIM
Notifizierte Produkt-zertifizierungsstelle
13-003089-PR02
17.07.2020
Notified Body 0757

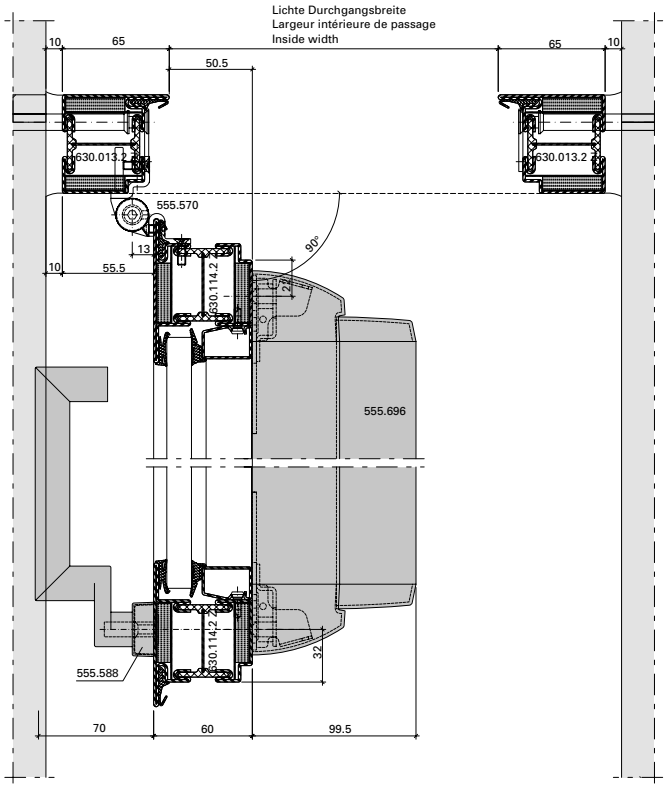

DXF **DWG** *31-0101-E-188*

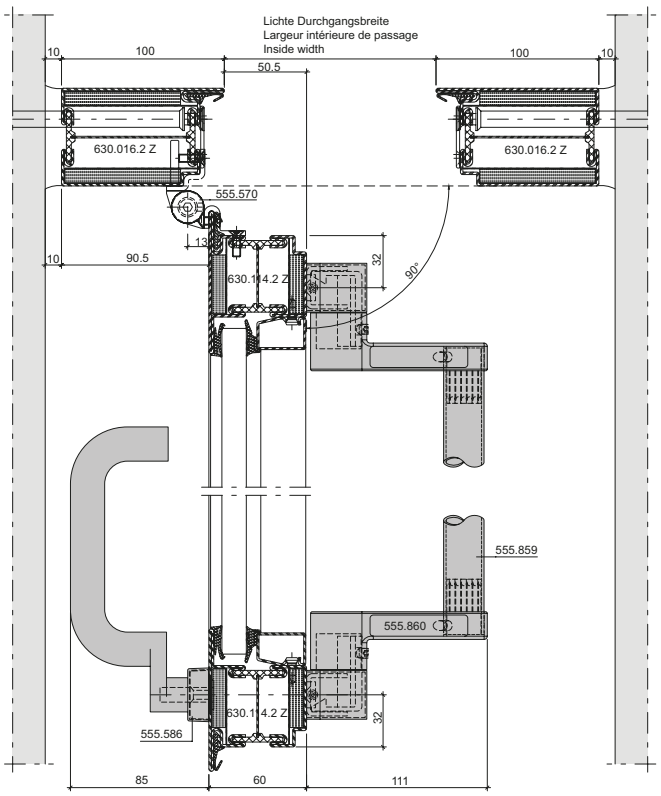

DXF **DWG** *31-0101-E-189*

ift Rosenheim
Notifizierte Produkt-zertifizierungsstelle
13-003089-PR02
17.07.2020
Notified Body 0757

Konstruktionsdetails im Massstab 1:2
Détails de construction à l'échelle 1:2
Construction details on scale 1:2

Detail Rahmen-Verbreiterung

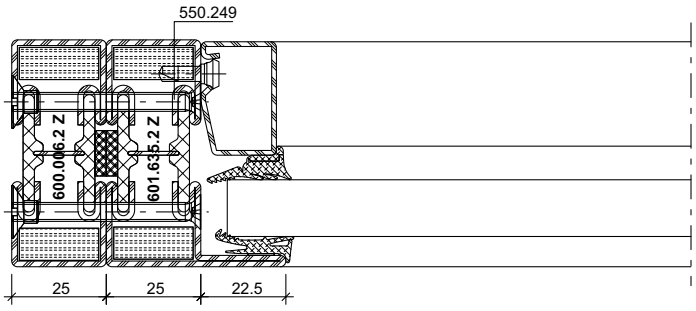

DXF **DWG** *31-0101-K-049 Stahl / Acier / Steel*

Détail élargissement du cadre

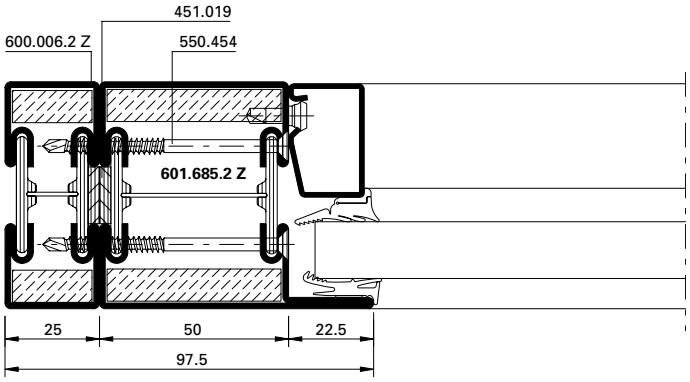

DXF **DWG** *31-0101-K-002 Stahl / Acier / Steel*

Detail enlargement of frame

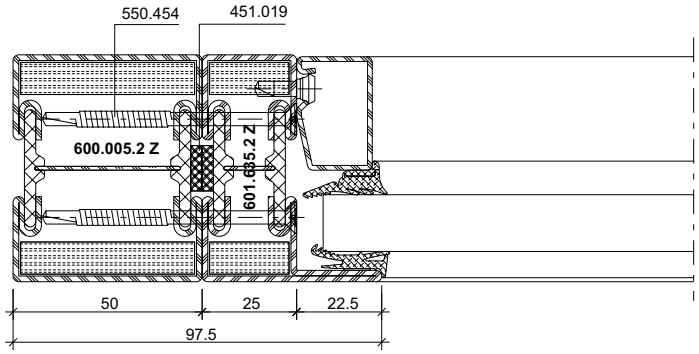

DXF **DWG** *31-0101-K-048 Stahl / Acier / Steel*

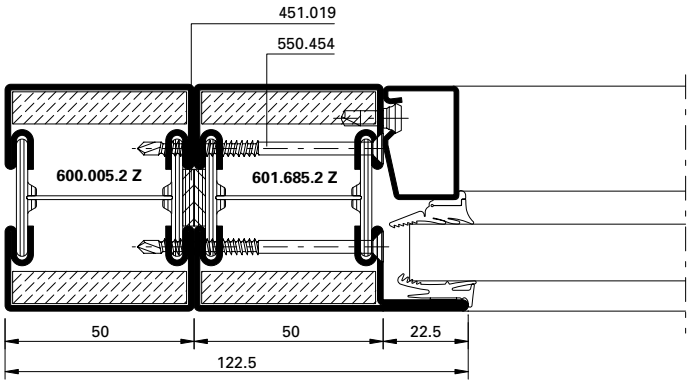

DXF **DWG** *31-0101-K-001 Stahl / Acier / Steel*

DXF **DWG** *31-0201-K-001 Rostfrei / Inox / Stainless*

ift Rosenheim
Notifizierte Produkt-zertifizierungsstelle
13-003089-PR02
17.07.2020
Notified Body 0757

Detail Türrahmen-Verbreiterung

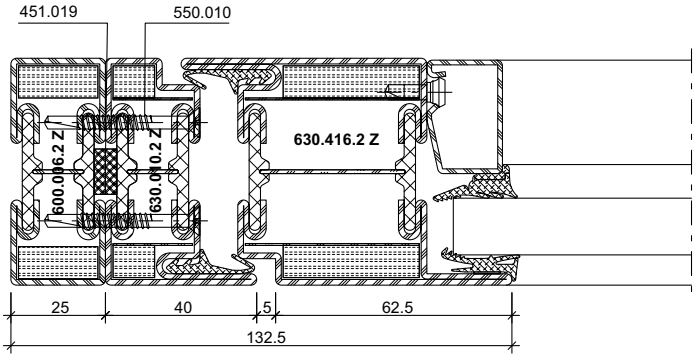

DXF **DWG** *31-0101-K-033 Stahl / Acier / Steel*

Détail élargissement du cadre de la porte

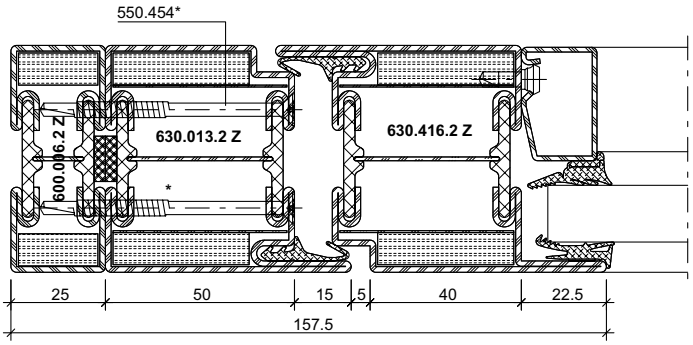

DXF **DWG** *31-0101-K-031 Stahl / Acier / Steel*

Detail of enlargement of door frame

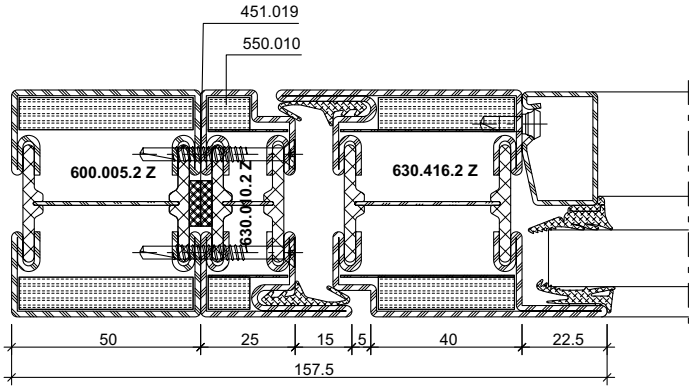

DXF **DWG** *31-0101-K-032 Stahl / Acier / Steel*

* Schrauben-Abstand ≤ 300 mm

* Distance des vis ≤ 3

* Screw distance ≤ 300 mm

Konstruktionsdetails im Massstab 1:2
Détails de construction à l'échelle 1:2
Construction details on scale 1:2

Detail Türrahmen-Verbreiterung

Détail élargissement du cadre de la porte

Detail of enlargement of door frame

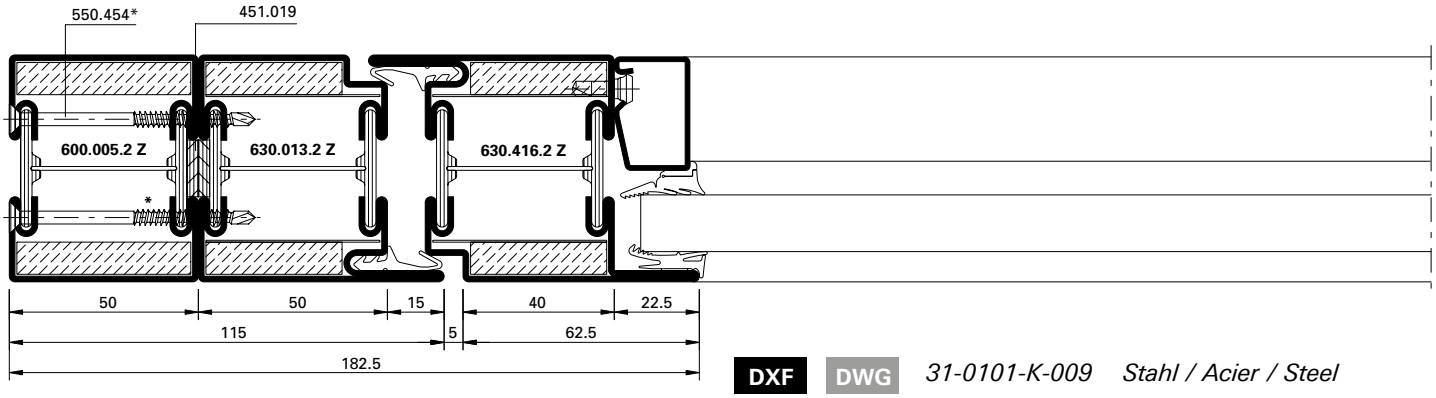

DXF **DWG** *31-0101-K-009 Stahl / Acier / Steel*

DXF **DWG** *31-0201-K-003 Rostfrei / Inox / Stainless*

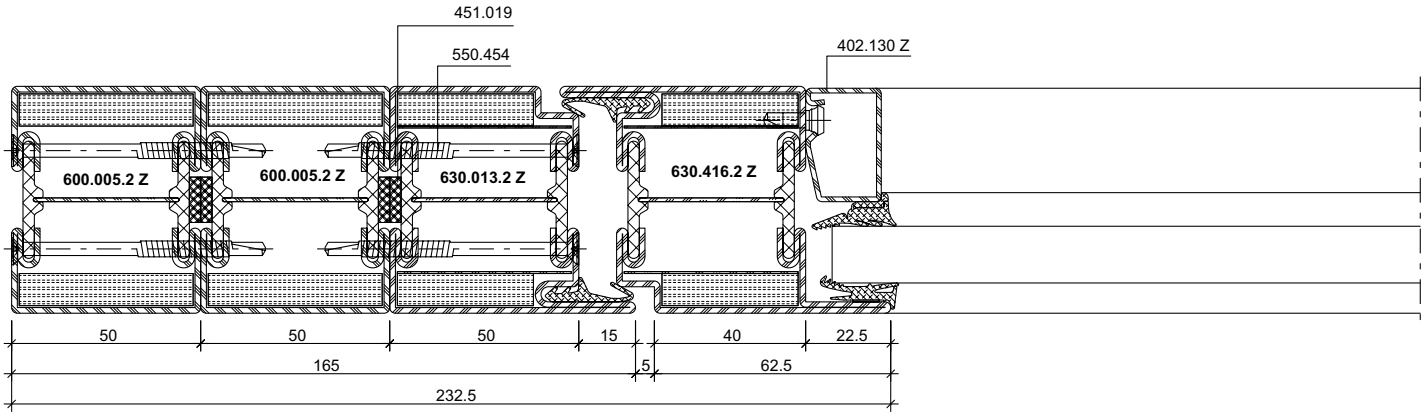

DXF **DWG** *31-0101-K-034 Stahl / Acier / Steel*

* Schrauben-Abstand ≤ 300 mm

* Distance des vis ≤ 300 m

* Screw distance ≤ 300 mm

ift Rosenheim
Notifizierte Produktzertifizierungsstelle
13-003089-PR02
17.07.2020
Notified Body 0757

JANSEN

Konstruktionsdetails im Massstab 1:2
Détails de construction à l'échelle 1:2
Construction details on scale 1:2

Detail Türrahmen-Verbreiterung

Détail élargissement du cadre de la porte

Detail of enlargement of door frame

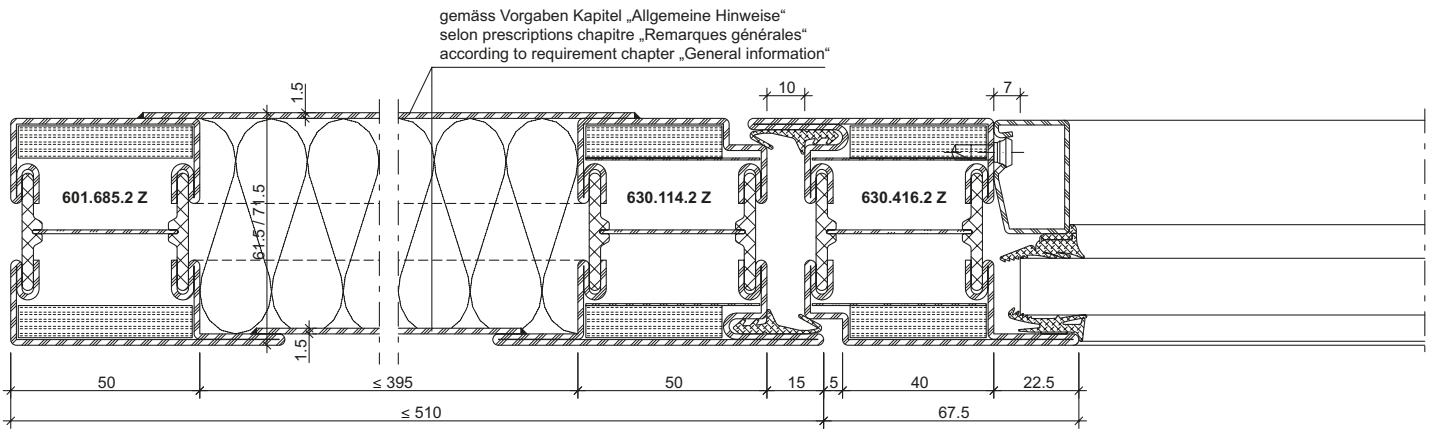

DXF **DWG** *31-0101-K-035 Stahl / Acier / Steel*

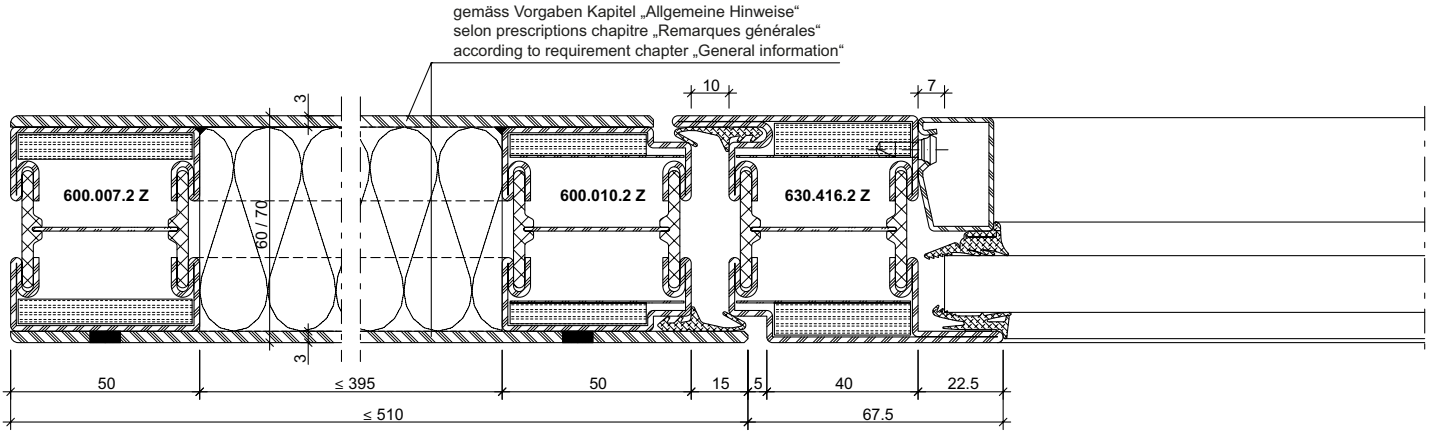

DXF **DWG** *31-0101-K-038 Stahl / Acier / Steel*

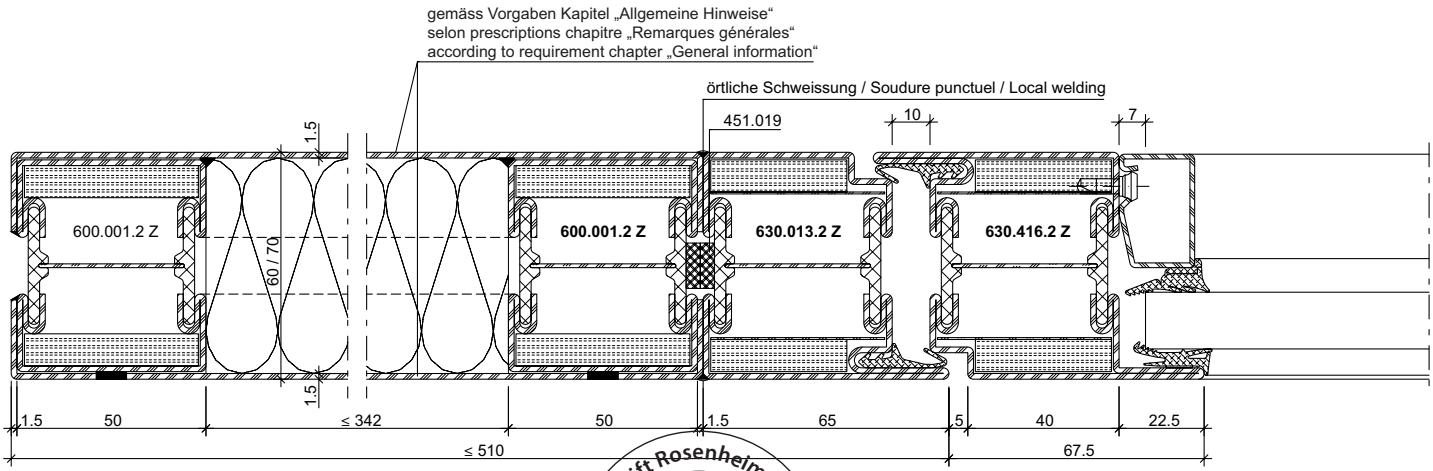

DXF **DWG** *31-0101-K-036 Stahl / Acier / Steel*

ift Rosenheim
Notifizierte Produktzertifizierungsstelle
13-003089-PR02
17.07.2020
Notified Body 0757

Konstruktionsdetails im Massstab 1:2
Détails de construction à l'échelle 1:2
Construction details on scale 1:2

Detail Türrahmen-Verbreiterung

Détail élargissement du cadre de la porte

Detail of enlargement of door frame

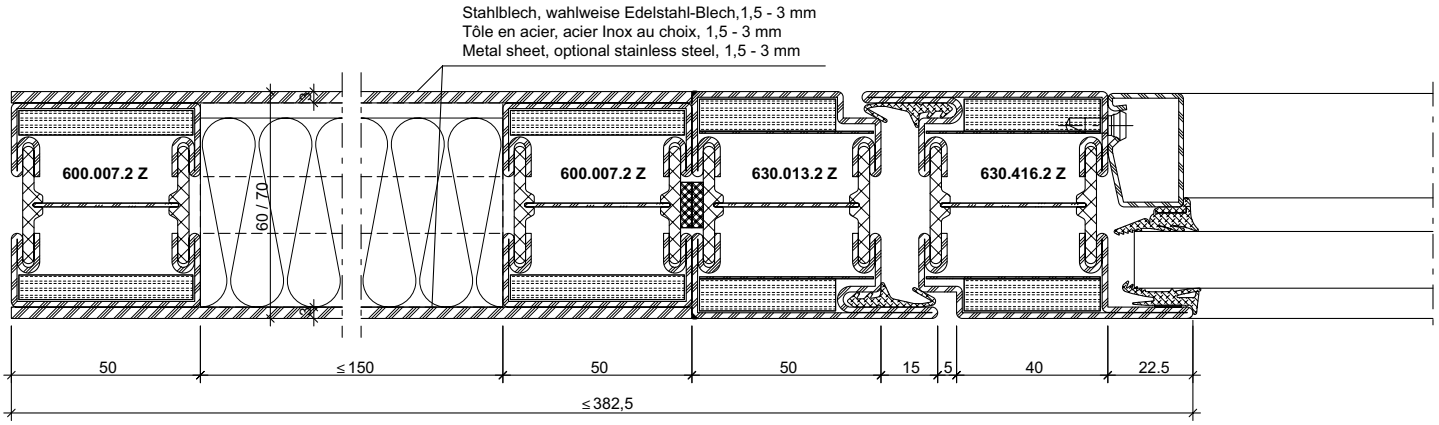

DXF DWG *31-0101-K-037 Stahl / Acier / Steel*

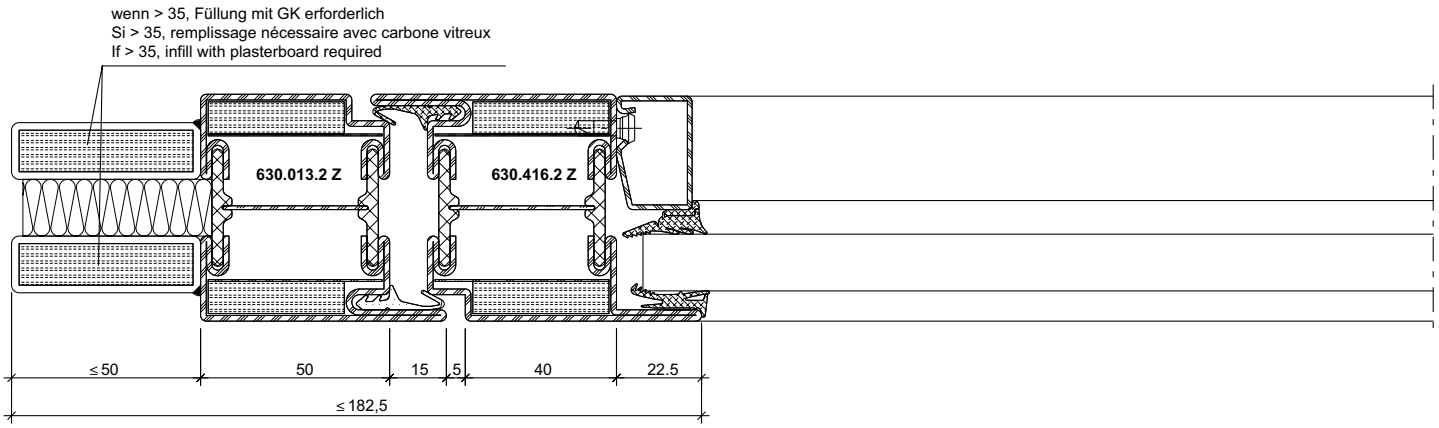

DXF DWG *31-0101-K-039 Stahl / Acier / Steel*

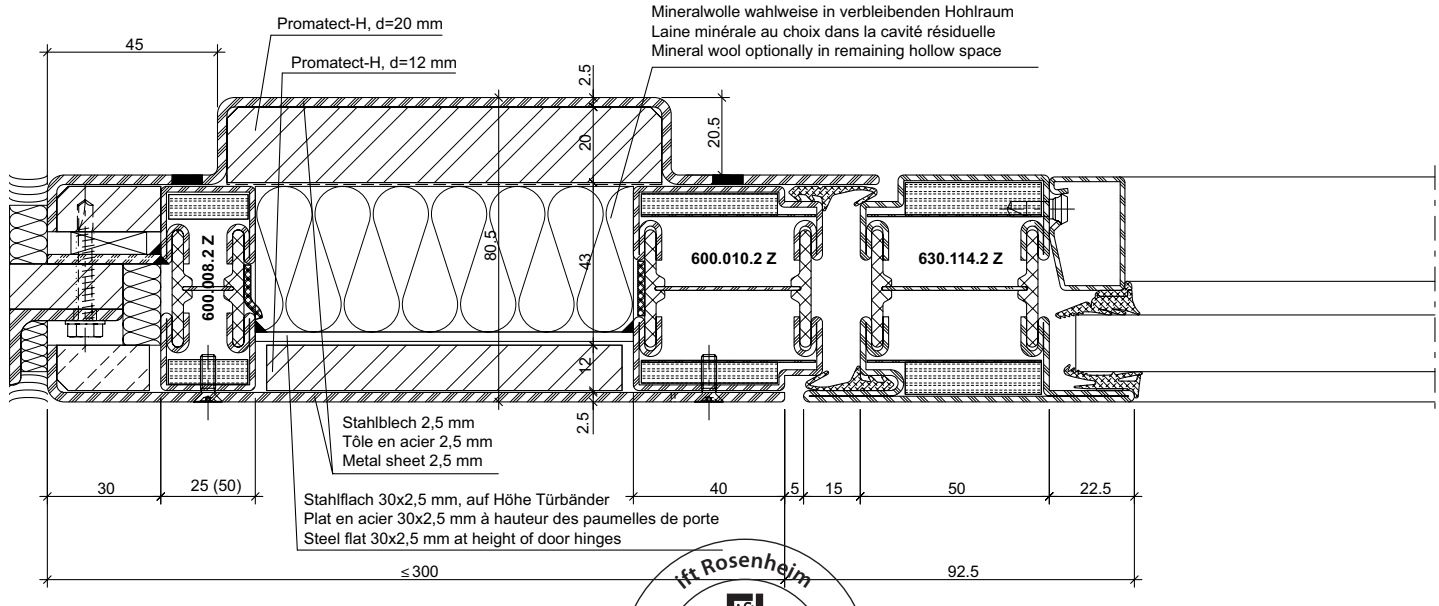

DXF DWG *31-0101-K-040 Stahl / Acier / Steel*

ift Rosenheim
Notifizierte Produktzertifizierungsstelle
13-003089-PR02
17.07.2020
Notified Body 0757

Detail Flügel-Verbreiterung
Schrauben-/Schweiss-Abstand ≤ 300 mm

Détail élargissement du vantail de la porte
Distance des vis/soudage ≤ 300 mm

Detail of enlargement of door leaf
Screw/welding distance ≤ 300 mm

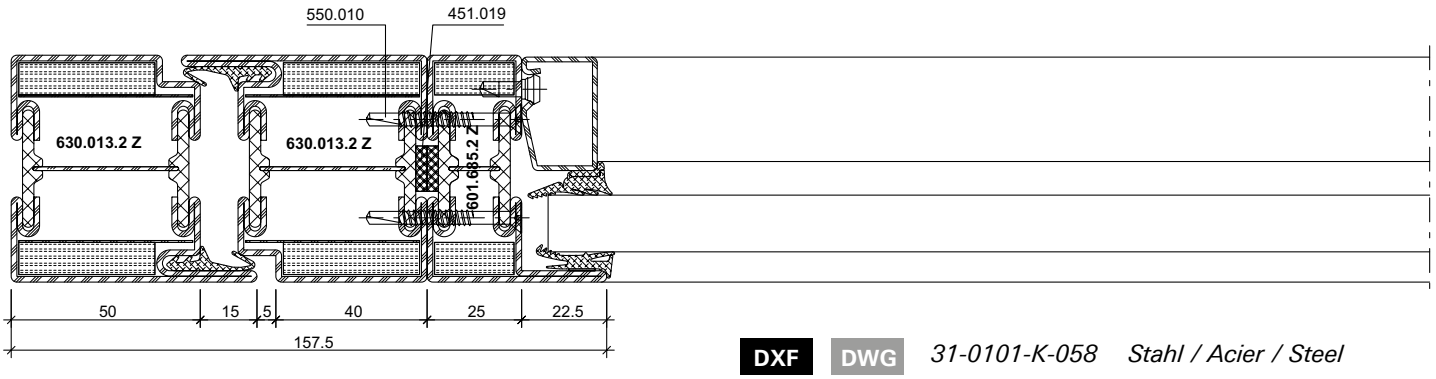

DXF **DWG** *31-0101-K-058 Stahl / Acier / Steel*

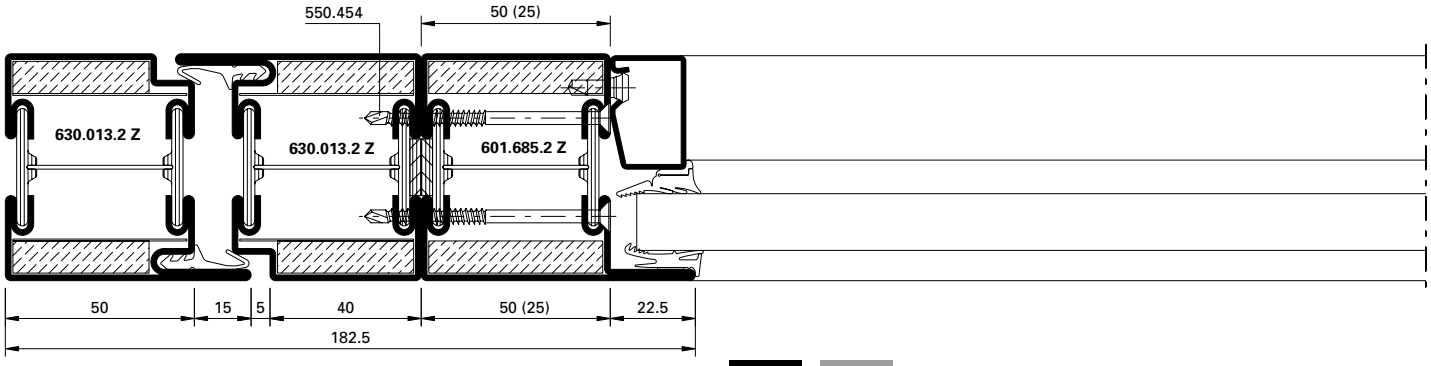

DXF **DWG** *31-0101-K-030 Stahl / Acier / Steel*

DXF **DWG** *31-0201-K-017 Rostfrei / Inox / Stainless*

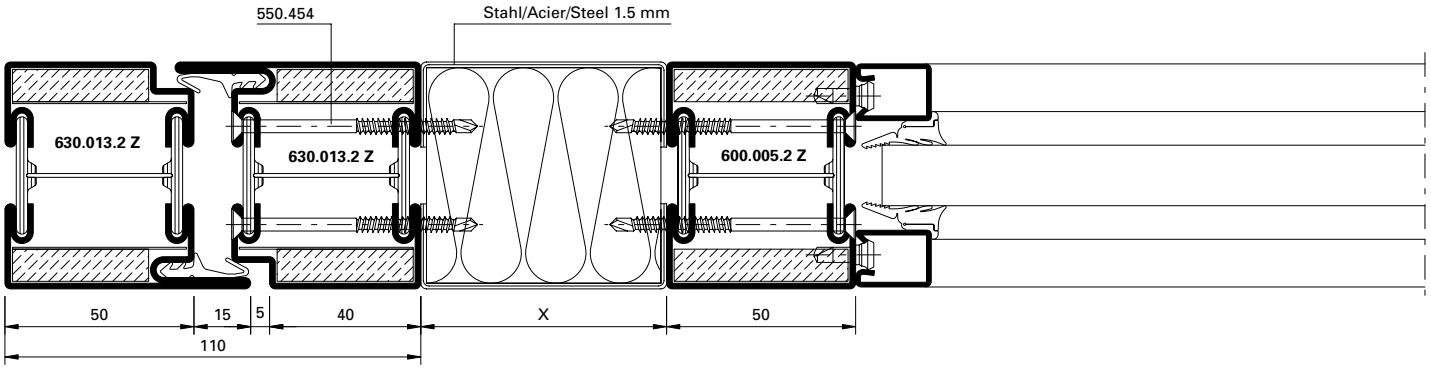

DXF **DWG** *31-0101-K-029 Stahl / Acier / Steel*

DXF **DWG** *31-0201-K-016 Rostfrei / Inox / Stainless*

Detail Pfosten-Verbreiterung
Schrauben-/Schweiss-Abstand ≤ 300 mm

Détail élargissement du montant
Distance des vis/soudage ≤ 300 mm

Detail enlargement of mullion
Screw/welding distance ≤ 300 mm

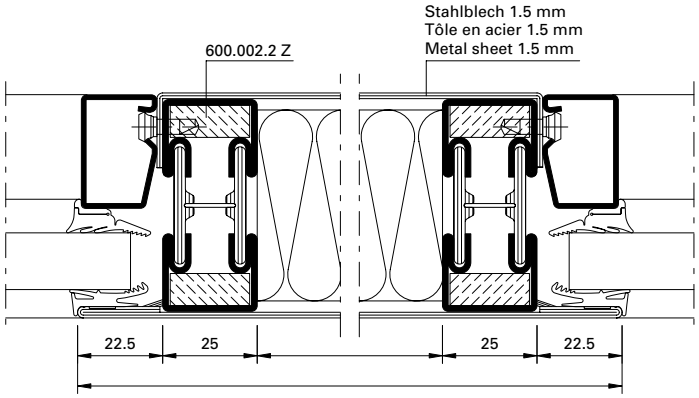

DXF **DWG** *31-0101-K-004* *Stahl / Acier / Steel*

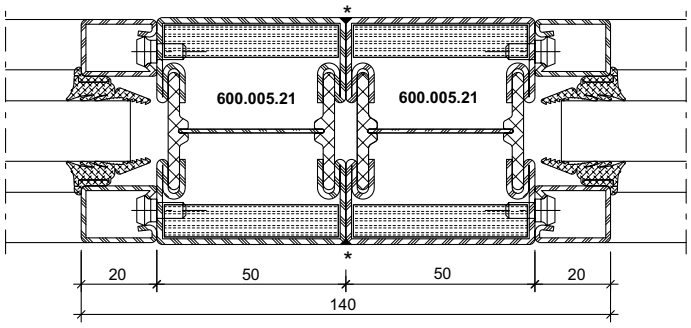

DXF **DWG** *31-0101-K-023* *Stahl / Acier / Steel*

DXF **DWG** *31-0201-K-011* *Rostfrei / Inox / Stainless*

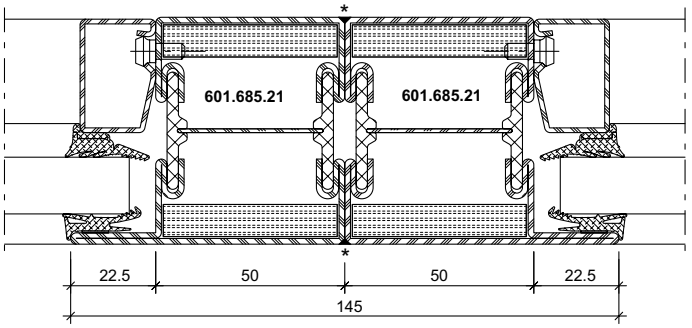

DXF **DWG** *31-0101-K-022* *Stahl / Acier / Steel*

DXF **DWG** *31-0201-K-010* *Rostfrei / Inox / Stainless*

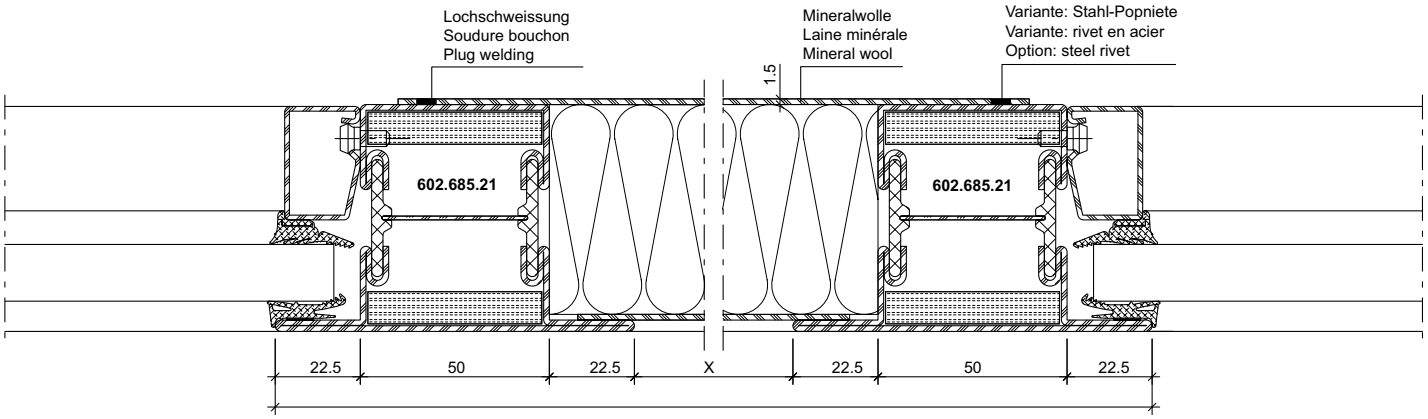

DXF **DWG** *31-0101-K-060* *Stahl / Acier / Steel*

DXF **DWG** *31-0201-K-009* *Rostfrei / Inox / Stainless*

* Durchgehende Laserschweissung

* Soudage au laser en con

* Continuous laser welding

Elementstoss Türe – Festverglasung
Schrauben-Abstand ≤ 300 mm

Détail jonction porte – vitrage fixe
Distance des vis ≤ 300 mm

Junction detail door – fixed glazing
Screw distance ≤ 300 mm

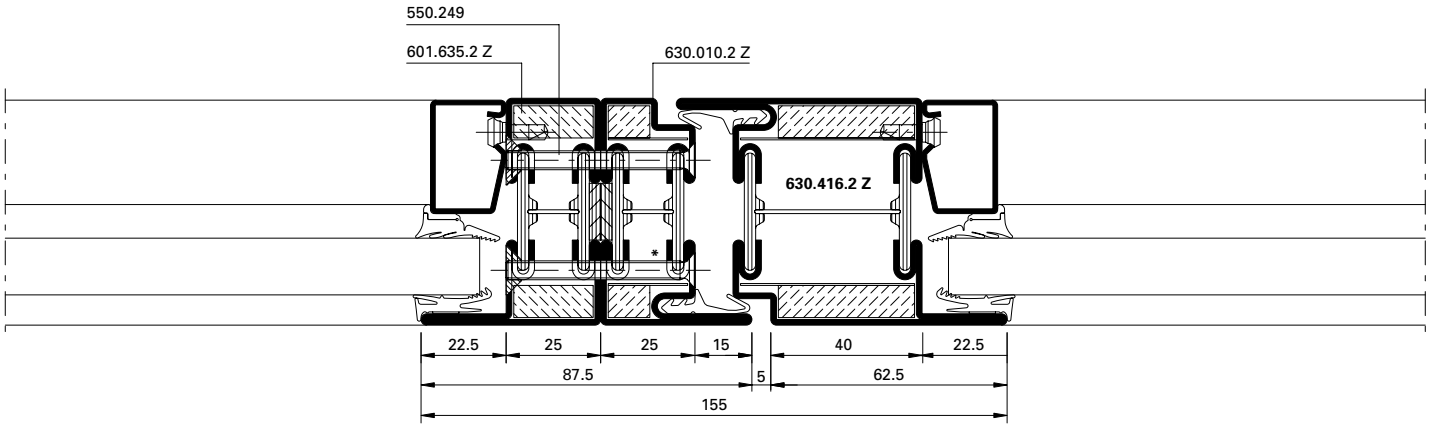

DXF **DWG** *31-0101-K-007 Stahl / Acier / Steel*

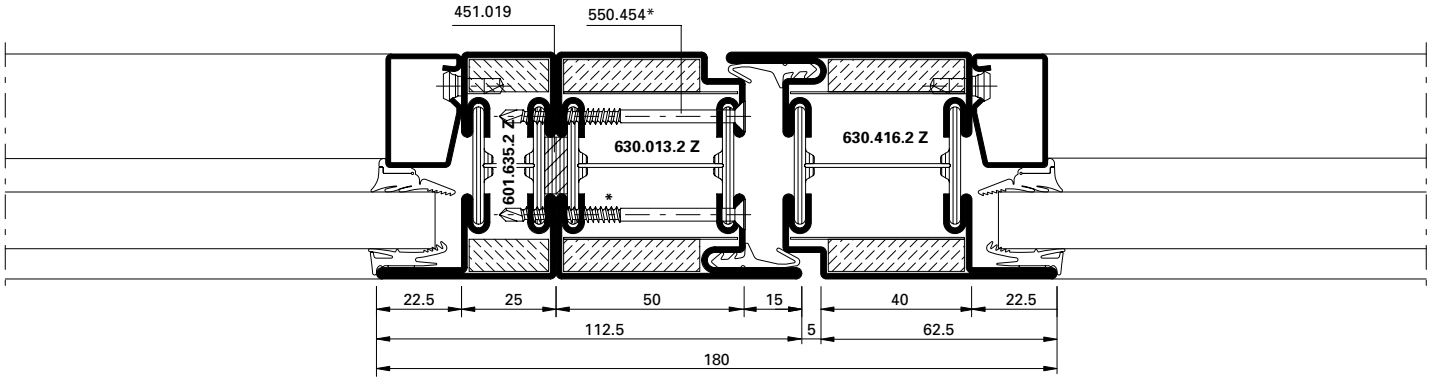

DXF **DWG** *31-0101-K-008 Stahl / Acier / Steel*

Konstruktionsdetails im Massstab 1:2
Détails de construction à l'échelle 1:2
Construction details on scale 1:2

Elementstoss Türe – Festverglasung
Schrauben-/Schweiss-Abstand ≤ 300 mm

Détail jonction porte – vitrage fixe
Distance des vis/soudage ≤ 300 mm

Junction detail door – fixed glazing
Screw/welding distance ≤ 300 mm

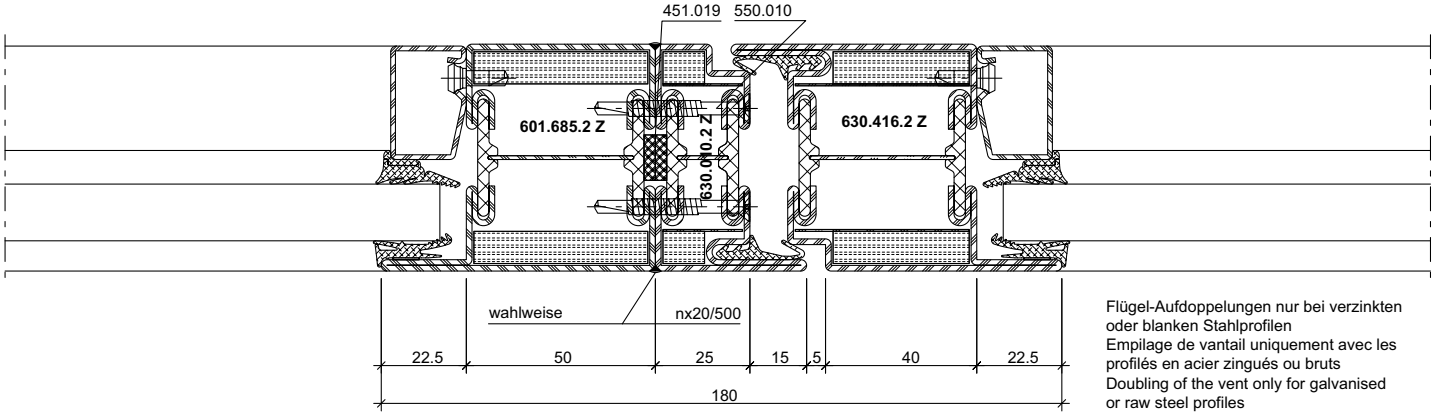

Flügel-Aufdoppelungen nur bei verzinkten oder blanken Stahlprofilen
Empilage de vantail uniquement avec les profilés en acier zingués ou bruts
Doubling of the vent only for galvanised or raw steel profiles

DXF **DWG** *31-0101-K-041 Stahl / Acier / Steel*

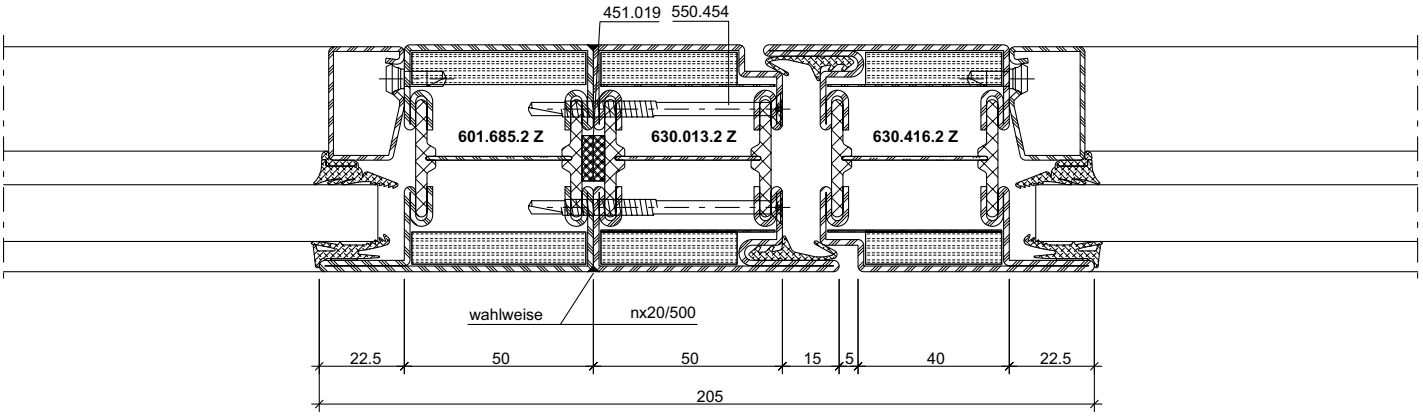

DXF **DWG** *31-0101-K-042 Stahl / Acier / Steel*

DXF **DWG** *31-0201-K-012 Rostfrei / Inox / Stainless*

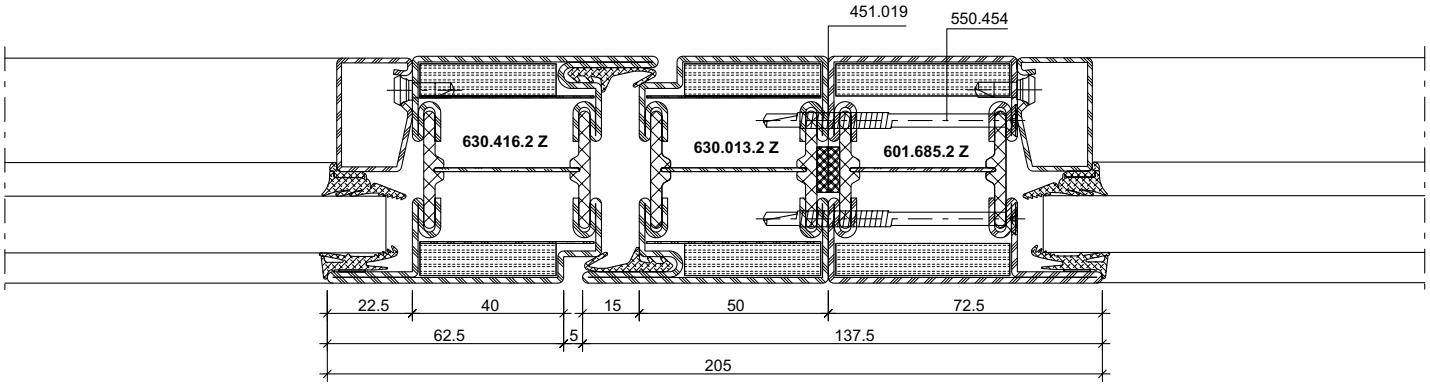

31-0101-K-043 Stahl / Acier / Steel

ift Rosenheim
Notifizierte Produktzertifizierungsstelle
13-003089-PR02
17.07.2020
Notified Body 0757

Detail Elementstoss
Festverglasung - Festverglasung
Schrauben-/Schweiss-Abstand ≤ 300 mm

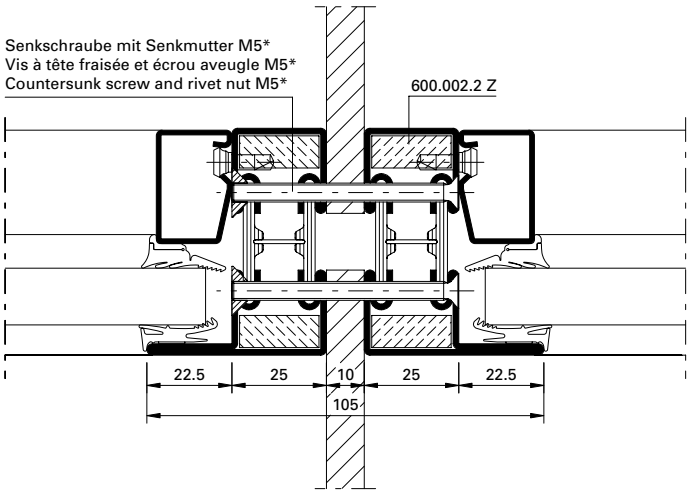

DXF **DWG** *31-0101-K-006 Stahl / Acier / Steel*

Détail jonction des éléments
Vitrage fixe - vitrage fixe
Distance des vis/soudage ≤ 300 mm

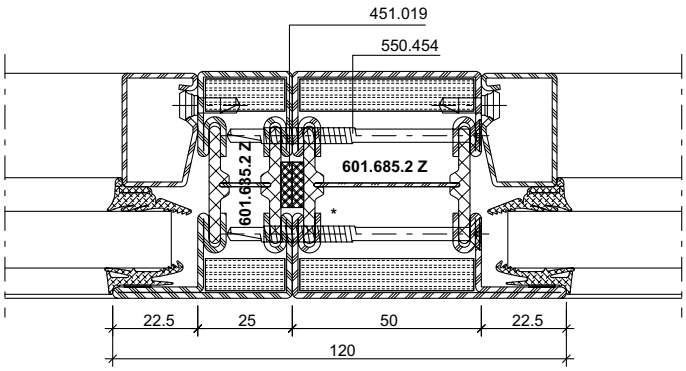

DXF **DWG** *31-0101-K-050 Stahl / Acier / Steel*

Junction detail
Fixed glazing - fixed glazing
Screw/welding distance ≤ 300 mm

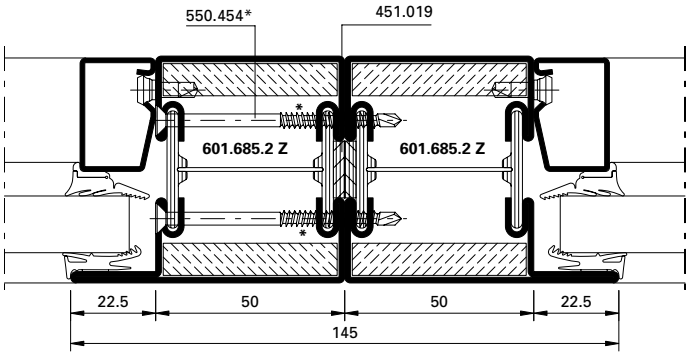

DXF **DWG** *31-0101-K-005 Stahl / Acier / Steel*

DXF **DWG** *31-0201-K-002 Rostfrei / Inox / Stainless*

* Schrauben-Abstand ≤ 500 mm

* Distance des vis ≤ 5

* Screw distance ≤ 500 mm

Konstruktionsdetails im Massstab 1:2
Détails de construction à l'échelle 1:2
Construction details on scale 1:2

Eckausbildung 90°

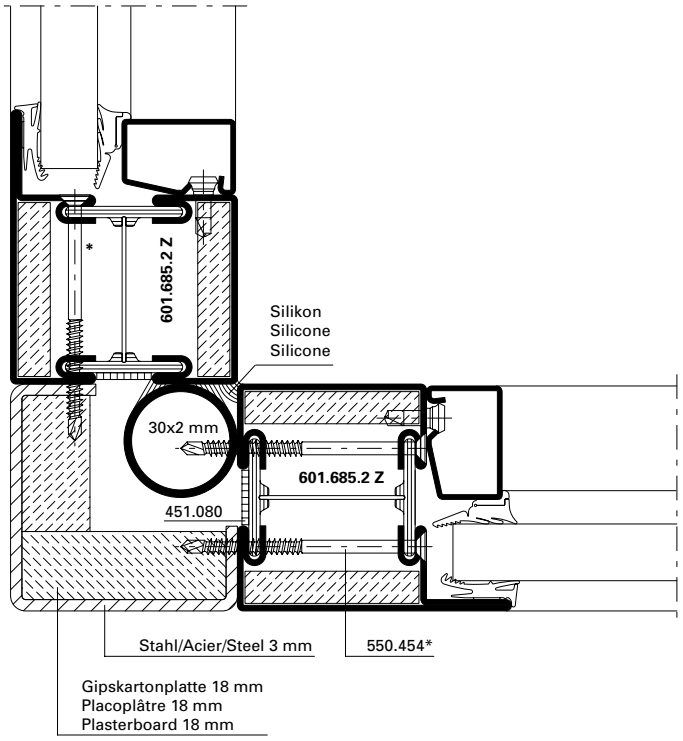

DXF **DWG** *31-0101-K-024* *Stahl / Acier / Steel*

DXF **DWG** *31-0201-K-013* *Rostfrei / Inox / Stainless*

Formation d'angle 90°

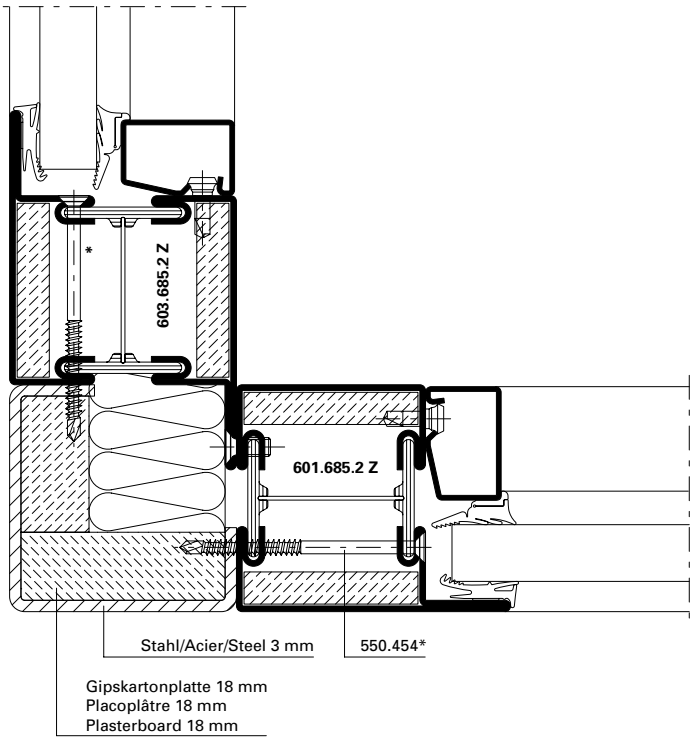

DXF **DWG** *31-0101-K-025* *Stahl / Acier / Steel*

DXF **DWG** *31-0201-K-014* *Rostfrei / Inox / Stainless*

90° corner construction

* Schrauben-Abstand ≤ 300 mm

* Distance des vis ≤ 300 mm

* Screw distance ≤ 300 mm

ift Rosenheim
Notifizierte Produktzertifizierungsstelle
13-003089-PR02
17.07.2020
Notified Body 0757

JANSEN

Konstruktionsdetails im Massstab 1:2
Détails de construction à l'échelle 1:2
Construction details on scale 1:2

Eckausbildung

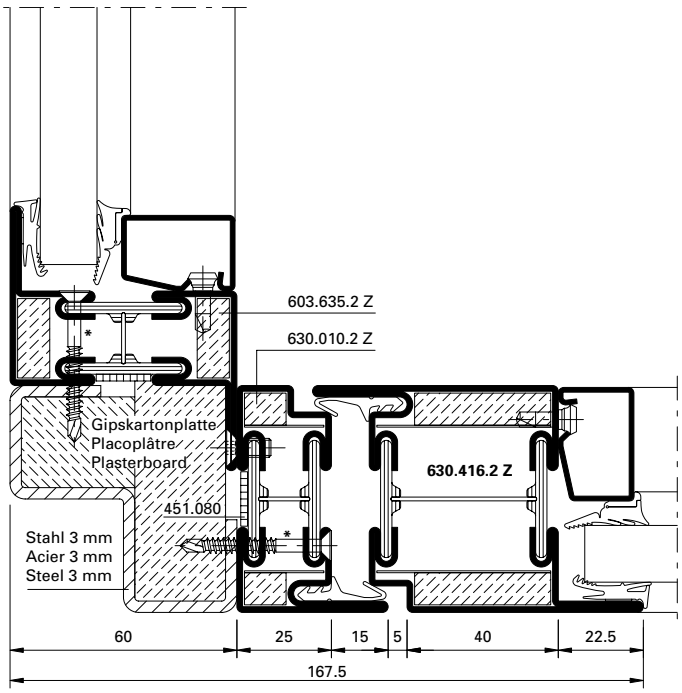

DXF DWG *31-0101-K-026 Stahl / Acier / Steel*

DXF DWG *31-0201-K-015 Rostfrei / Inox / Stainless*

Formation d'angle

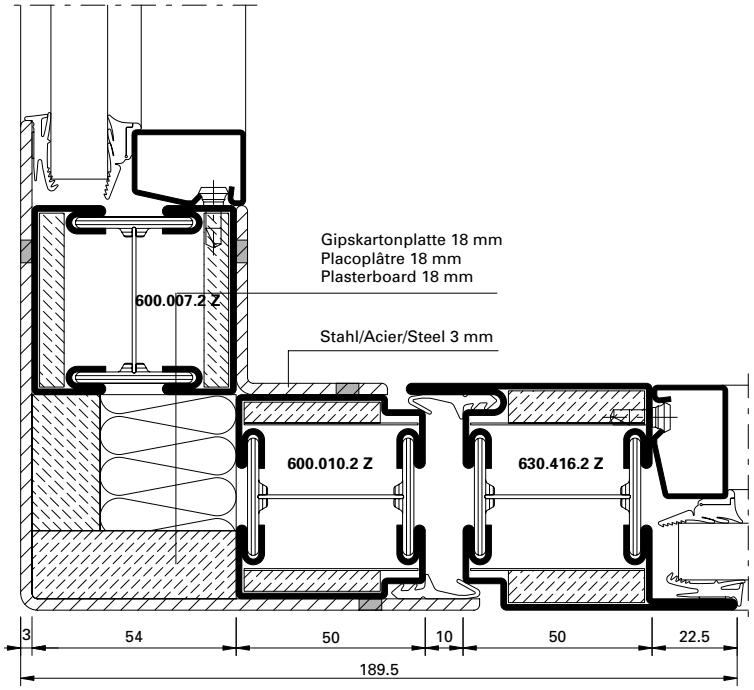

DXF DWG *31-0101-K-027 Stahl / Acier / Steel*

Corner construction

Eckausbildung variabel

Formation d'angle variable

Corner construction variable

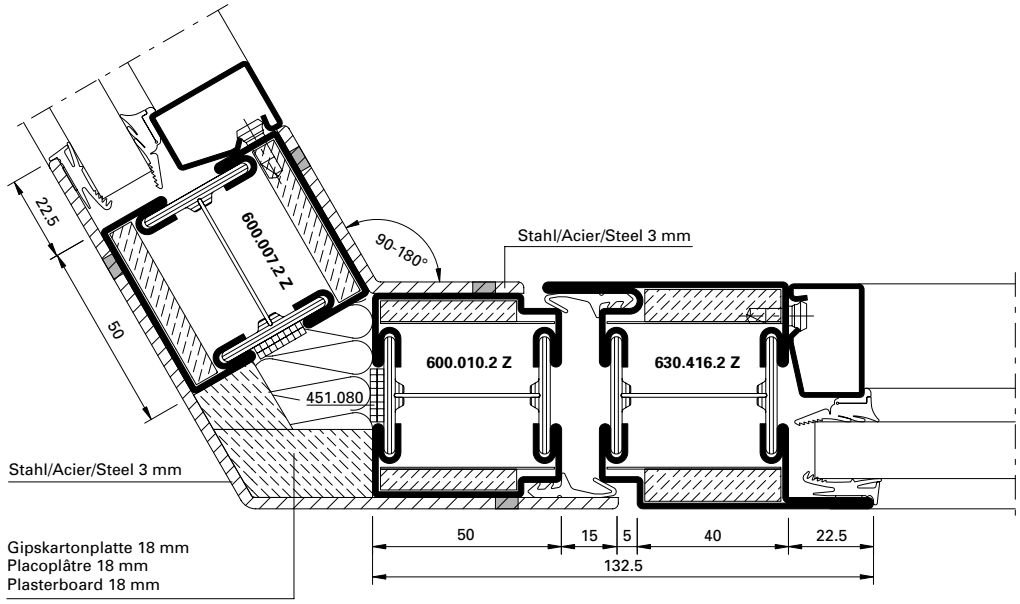

DXF DWG *31-0101-K-028 Stahl / Acier / Steel*

* Schrauben-Abstand ≤ 300 mm

* Distance des vis ≤ 300 mm

* Screw distance ≤ 300 mm

ift Rosenheim
Notifizierte Produktzertifizierungsstelle
13-003089-PR02
17.07.2020
Notified Body 0757

Konstruktionsdetails im Massstab 1:2
Détails de construction à l'échelle 1:2
Construction details on scale 1:2

Statische Berechnung bei Verstärkungen erforderlich. Verstärkungsprofile: Ix < 180 cm⁴

Calcul statique nécessaire en cas de montage de renforts. Profilés de renforcement: Ix < 180 cm⁴

Structural calculation required for reinforcements. Reinforcing profiles: Ix < 180 cm⁴

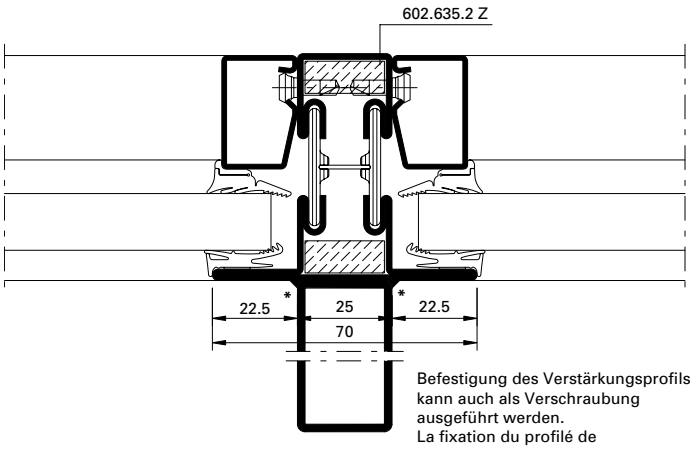

Befestigung des Verstärkungsprofils kann auch als Verschraubung ausgeführt werden.
La fixation du profilé de renforcement peut aussi être exécutée comme vissage.
Screws can also be used to fix the reinforcing profile

DXF **DWG** *31-0101-K-012 Stahl / Acier / Steel*

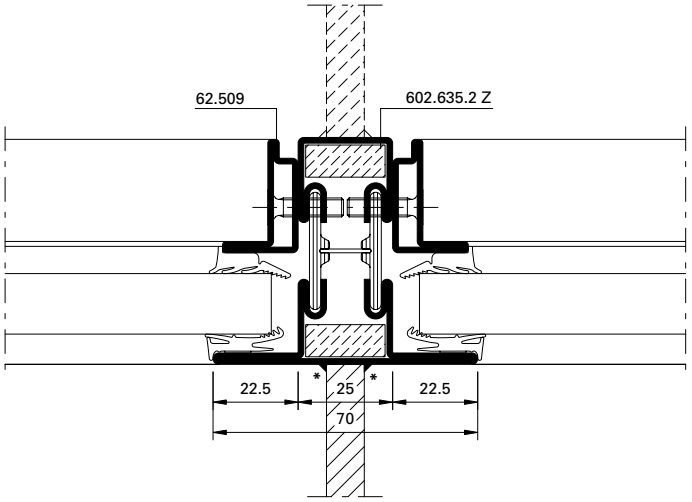

DXF **DWG** *31-0101-K-010 Stahl / Acier / Steel*

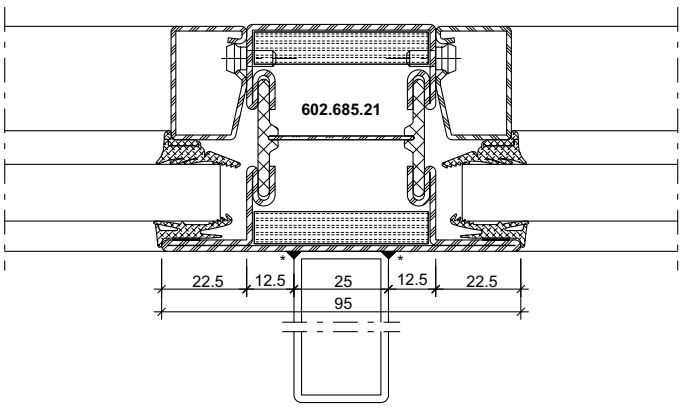

DXF **DWG** *31-0101-K-062 Stahl / Acier / Steel*

DXF **DWG** *31-0201-K-005 Rostfrei / Inox / Stainless*

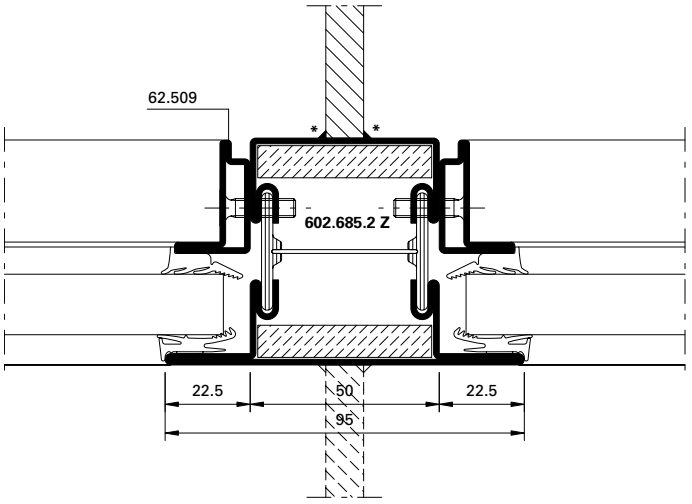

DXF **DWG** *31-0101-K-011 Stahl / Acier / Steel*

* wahlweise örtliche Schweissung oder durchgehende Laserschweissung

* Au choix, soudage local sur place ou soudage au laser en continu

* Optionally, local weld or continuous laser welding

ift Rosenheim
Notifizierte Produktzertifizierungsstelle
13-003089-PR02
17.07.2020
Notified Body 0757

Statische Berechnung bei Verstärkungen erforderlich. Verstärkungsprofile: Ix < 180 cm⁴

Calcul statique nécessaire en cas de montage de renforts. Profilés de renforcement: Ix < 180 cm⁴

Structural calculation required for reinforcements. Reinforcing profiles: Ix < 180 cm⁴

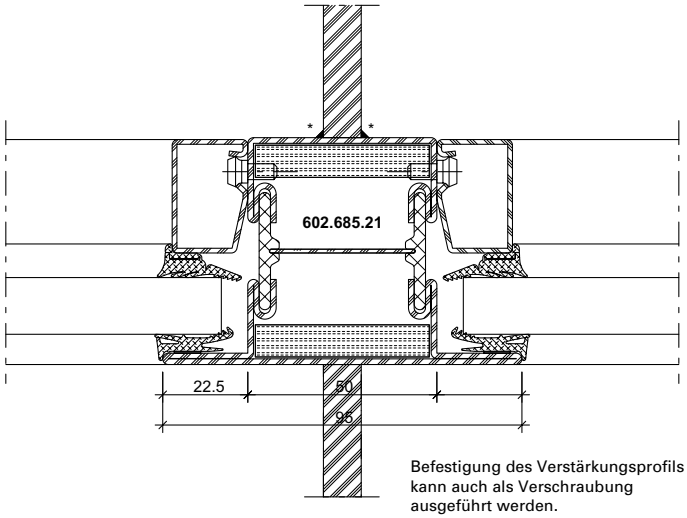

Befestigung des Verstärkungsprofils kann auch als Verschraubung ausgeführt werden.
La fixation du profilé de renforcement peut aussi être exécutée comme vissage.
Screws can also be used to fix the reinforcing profile

DXF DWG *31-0101-K-061 Stahl / Acier / Steel*

DXF DWG *31-0201-K-004 Rostfrei / Inox / Stainless*

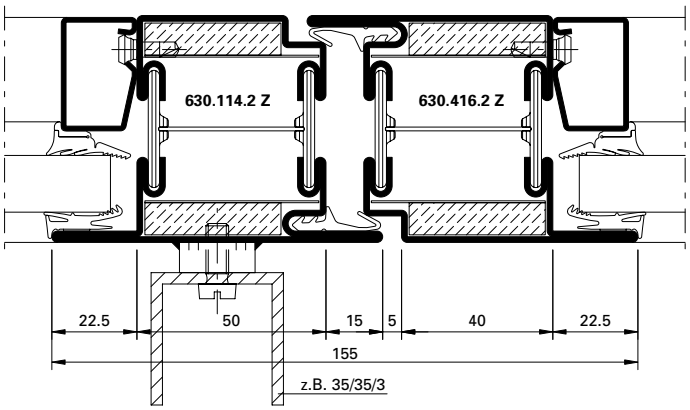

DXF DWG *31-0101-K-013 Stahl / Acier / Steel*

DXF DWG *31-0201-K-006 Rostfrei / Inox / Stainless*

* wahlweise örtliche Schweissung oder durchgehende Laserschweissung

* Au choix, soudage [illegible] soudage au laser en

* Optionally, local weld or continuous laser welding

Konstruktionsdetails im Massstab 1:2
Détails de construction à l'échelle 1:2
Construction details on scale 1:2

Detail Sockelausbildungen

Détails socles

Details of base rail

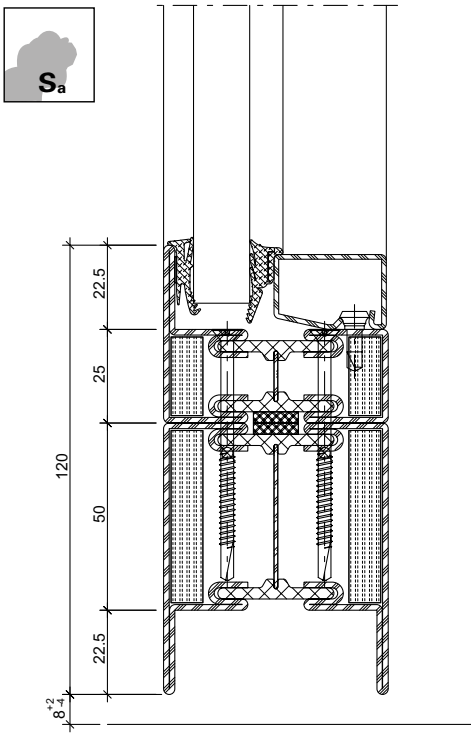

31-0101-K-046 Stahl / Acier / Steel

DWG DXF

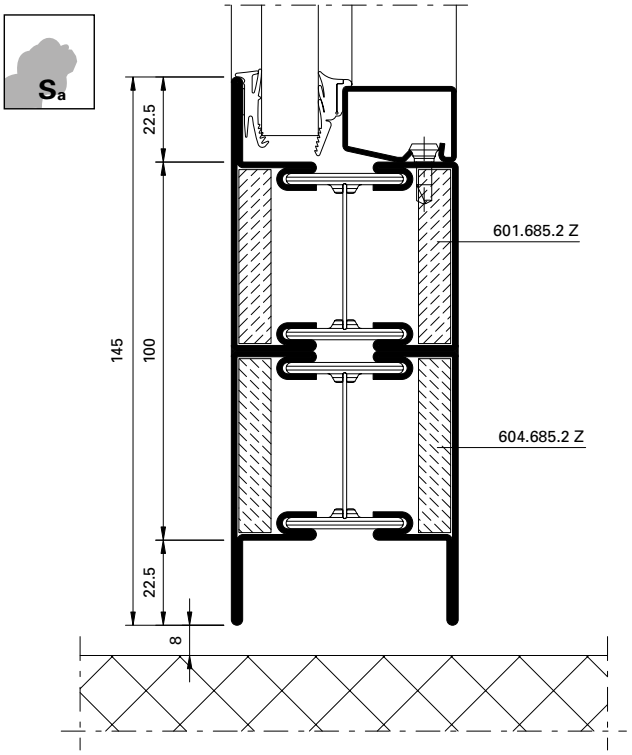

31-0101-K-018 Stahl / Acier / Steel

DWG DXF

31-0201-K-007 Rostfrei / Inox / Stainless

DWG DXF

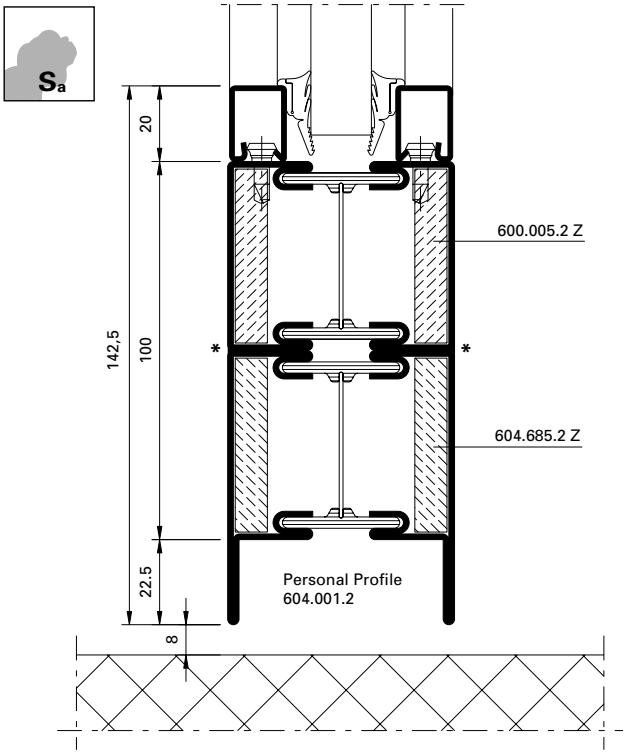

31-0101-K-019 Stahl / Acier / Steel

DWG DXF

31-0201-K-008 Rostfrei / Inox / Stainless

DWG DXF

* Durchgehende Laserschweissung

* Soudage au laser en continu

* Continuous laser welding

ift Rosenheim
Notifizierte Produktzertifizierungsstelle
13-003089-PR02
17.07.2020
Notified Body 0757

Konstruktionsdetails im Massstab 1:2
Détails de construction à l'échelle 1:2
Construction details on scale 1:2

Detail Sockelausbildungen — Détails socles — Details of base rail

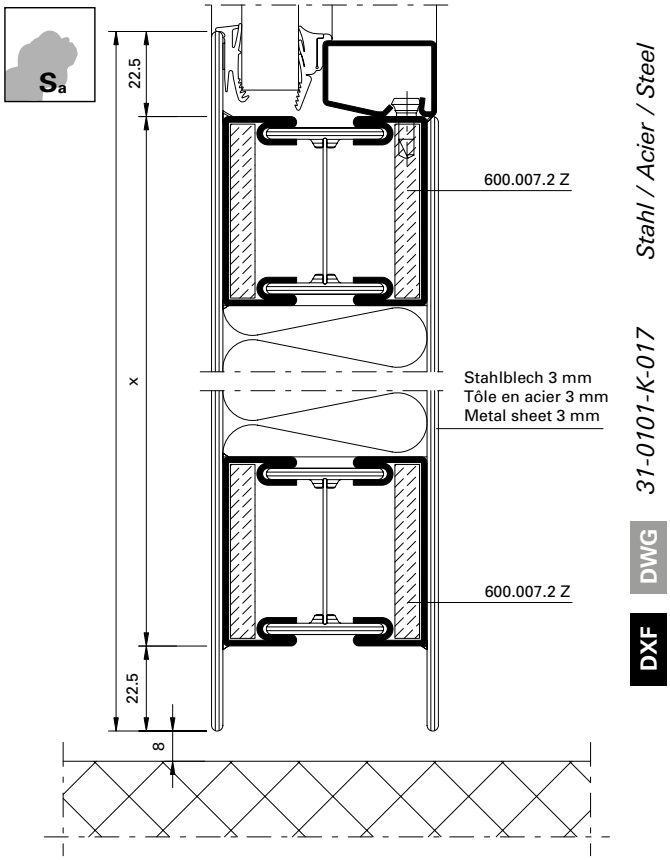

Stahl / Acier / Steel
31-0101-K-017
DWG
DXF

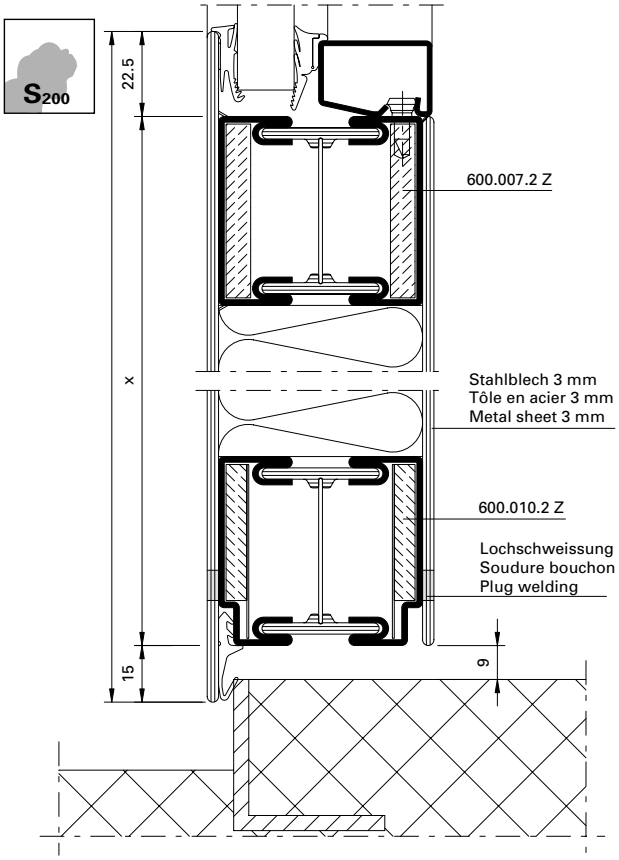

Stahl / Acier / Steel
31-0101-K-016
DWG
DXF

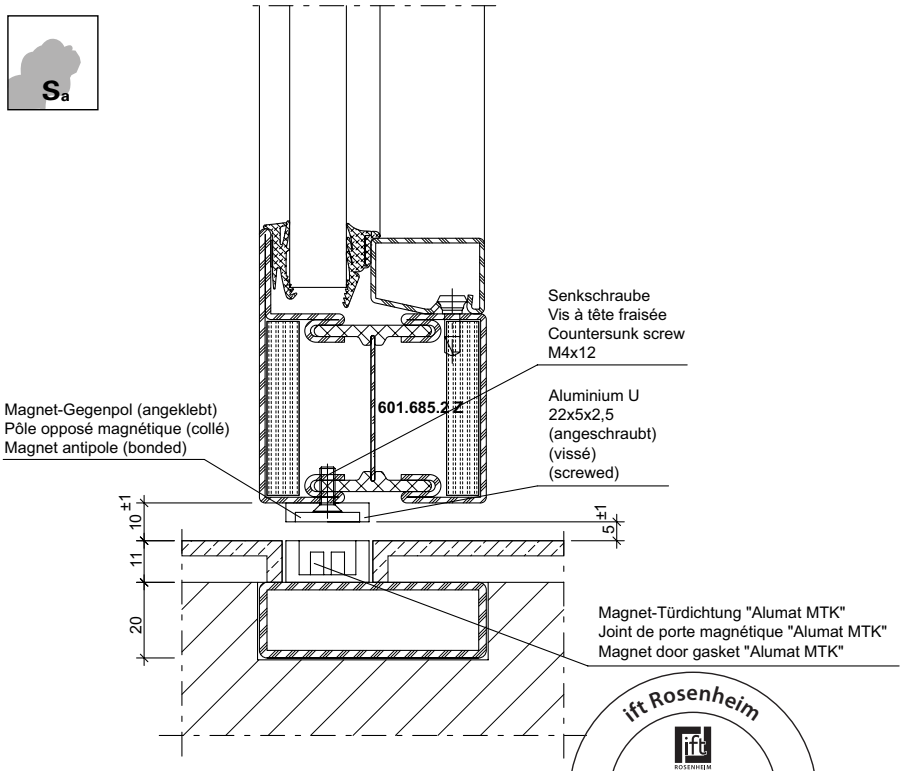

Stahl / Acier / Steel
31-0101-K-047
DWG
DXF

ift Rosenheim
Notifizierte Produktzertifizierungsstelle
13-003089-PR02
17.07.2020
Notified Body 0757

Detail Riegel- und Kämpferausbildung

Détails traverses et dormants

Details of transom and abutment construction

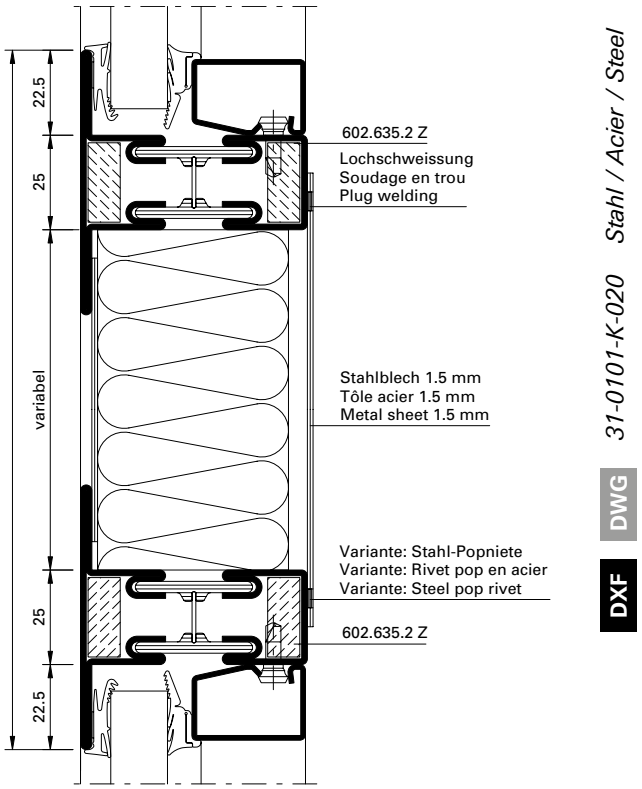

31-0101-K-020 Stahl / Acier / Steel

DWG

DXF

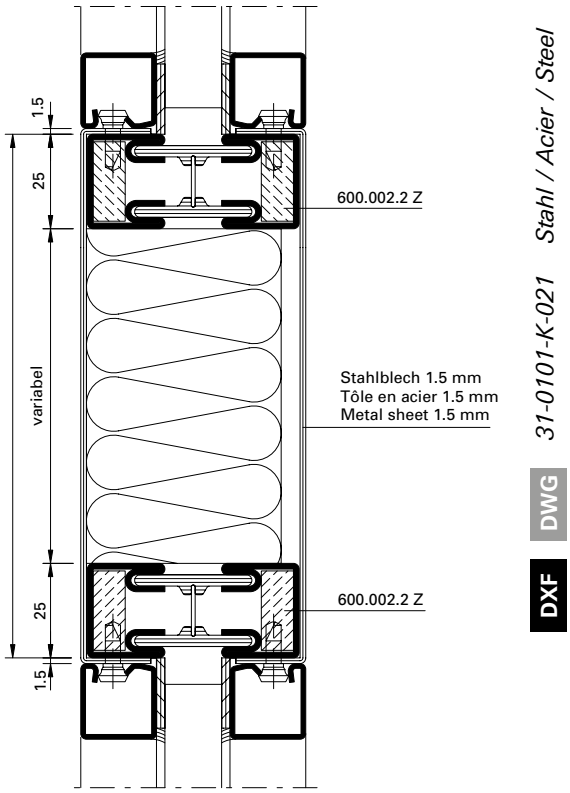

31-0101-K-021 Stahl / Acier / Steel

DWG

DXF

ift Rosenheim
Notifizierte Produktzertifizierungsstelle
13-003089-PR02
17.07.2020
Notified Body 0757

JANSEN

Glasleisten-Varianten für Gläser und Füllungen im Massstab 1:2
Variantes de parcloses pour vitrages et remplissages à l'échelle 1:2
Glazing bead options with glass and infills on scale 1:2

Stahl
Acier
Steel

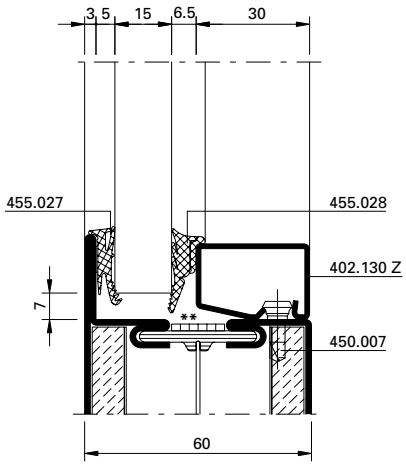

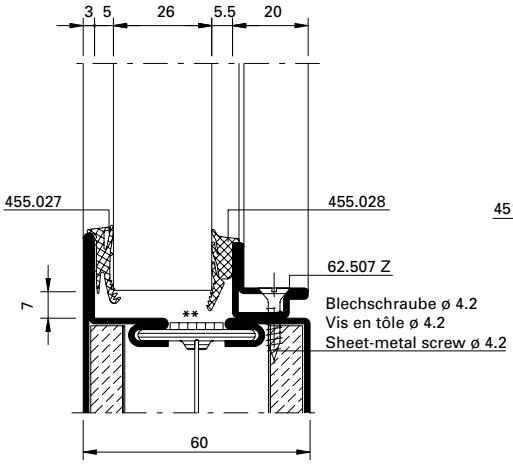

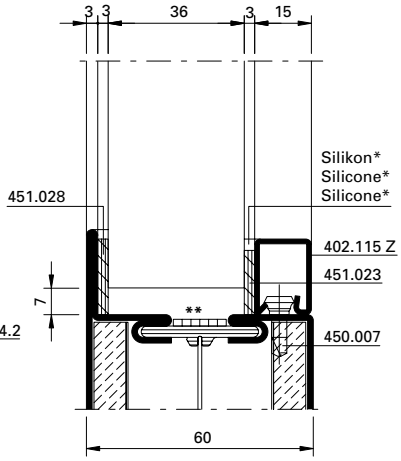

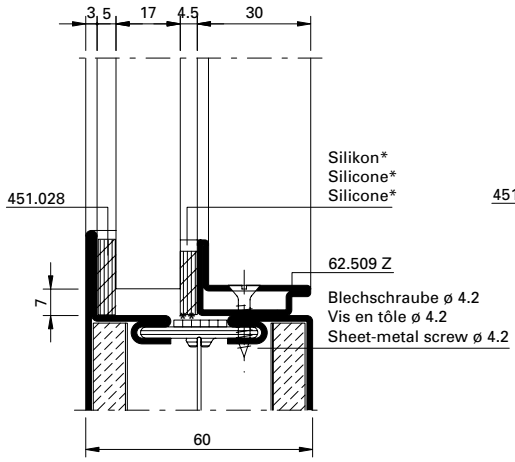

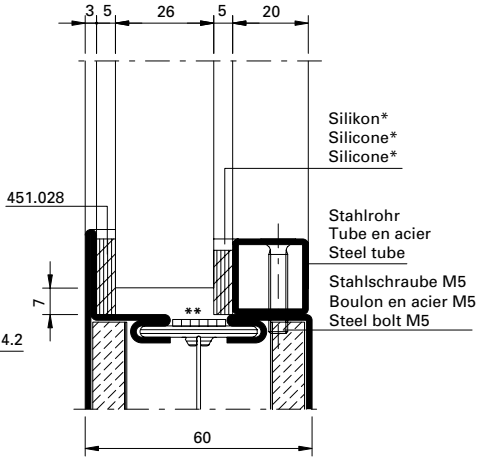

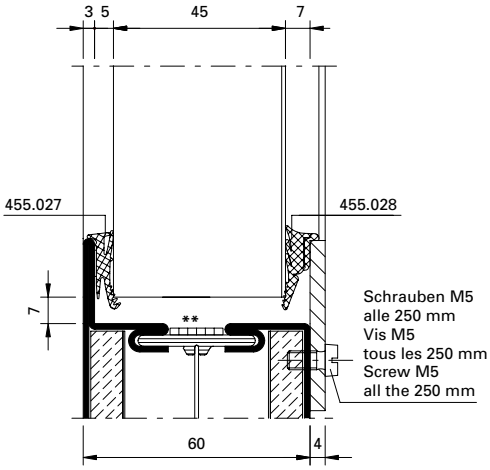

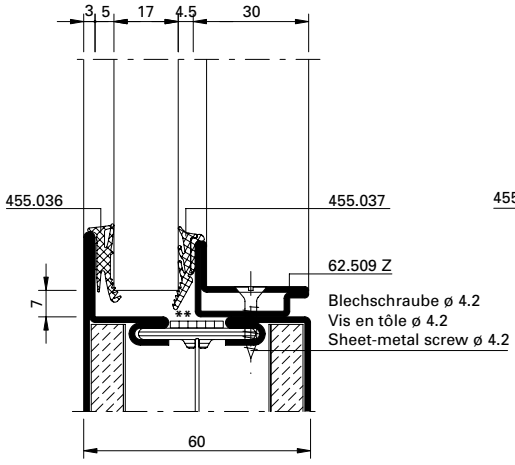

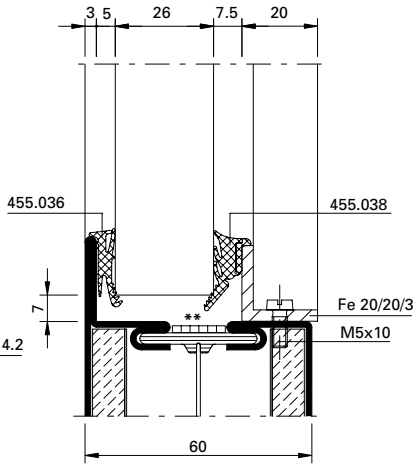

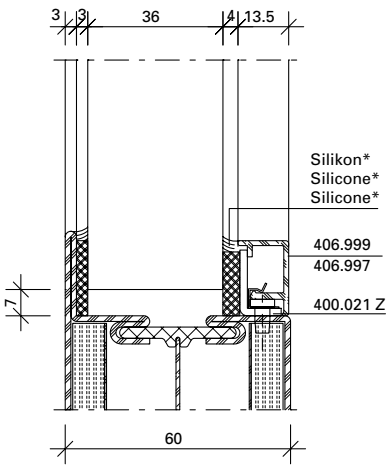

* Silikon, mindestens Brandschutzklasse E nach EN 13501-1 wahlweise

** Auf das Brandschutzlaminat kann verzichtet werden, wenn Gläser mit aufschäumendem Randverbund verwendet werden.
Siehe Glasliste im Abschnitt allgemeine Hinweise.

* Silicone, au moins classe de protection E selon EN 13501-1, au choix

** Il est possible de se passer de la bande de protection-incendie quand les vitres sont utilisées avec un scellement moussant.
Voir parclose dans la section Remarques générales.

* Silicone, at least fire resistance class E in accordance with EN 13501-1, optional

** The fire resistant laminate can be dispensed with if the glass is used with a foaming glass edge seal.
See glass list in General Information section.

Rosenheim
Notifizierte Produkt-zertifizierungsstelle
13-003089-PR02
17.07.2020
Notified Body 0757

Glasleisten-Varianten für Gläser und Füllungen im Massstab 1:2
Variantes de parcloses pour vitrages et remplissages à l'échelle 1:2
Glazing bead options with glass and infills on scale 1:2

Stahl
Acier
Steel

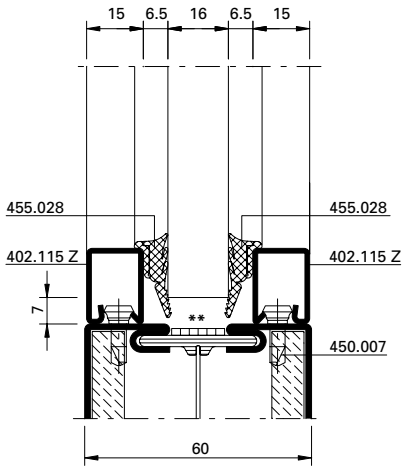

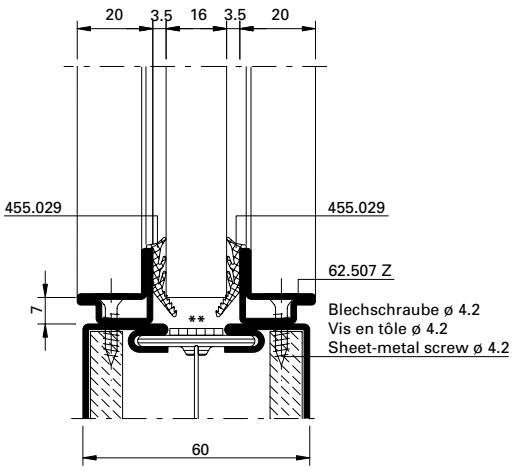

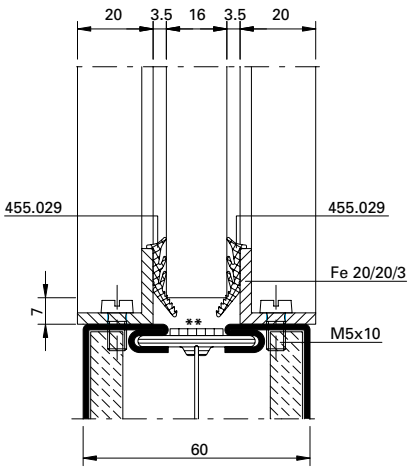

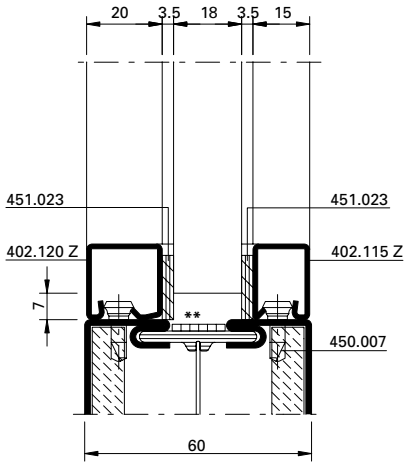

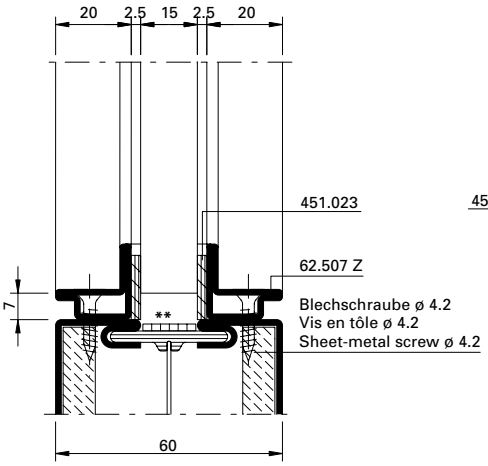

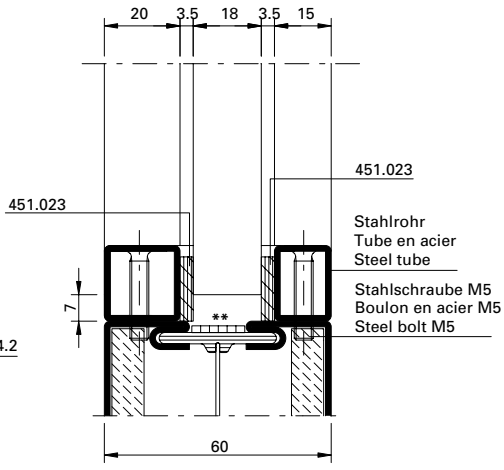

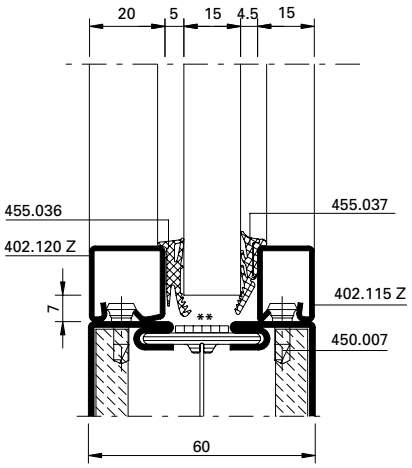

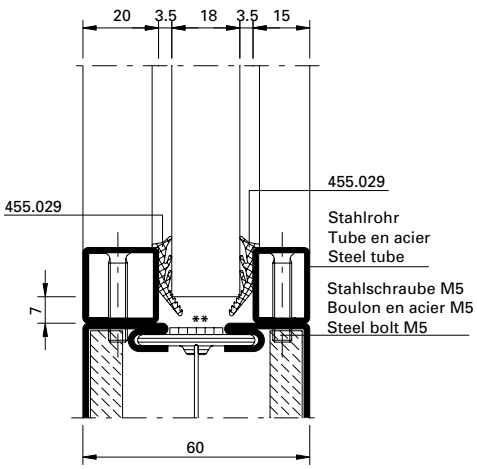

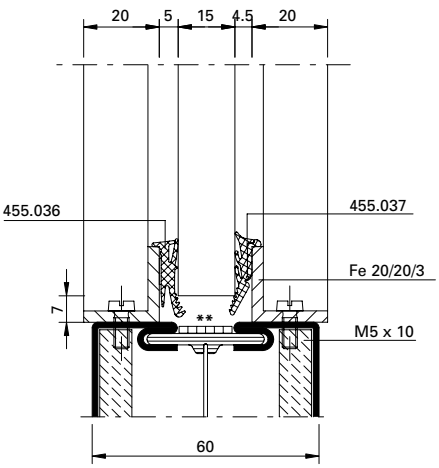

** Auf das Brandschutzlaminat kann verzichtet werden, wenn Gläser mit aufschäumendem Randverbund verwendet werden.
Siehe Glasliste im Abschnitt allgemeine Hinweise.

** Il est possible de se passer de la bande de protection-incendie quand les vitres sont utilisées avec un scellement moussant.
Voir parclose dans la section Remarques générales.

** The fire resistant laminate can be dispensed with if the glass is used with a foaming glass edge seal.
See glass list in General Information section.

ift-rosenheim.com
ift ROSENHEIM
Notifizierte Produktzertifizierungsstelle
13-003089-PR02
17.07.2020
Notified Body 0757

Glasleisten-Varianten für Gläser und Füllungen im Massstab 1:2
Variantes de parcloses pour vitrages et remplissages à l'échelle 1:2
Glazing bead options with glass and infills on scale 1:2

Stahl
Acier
Steel

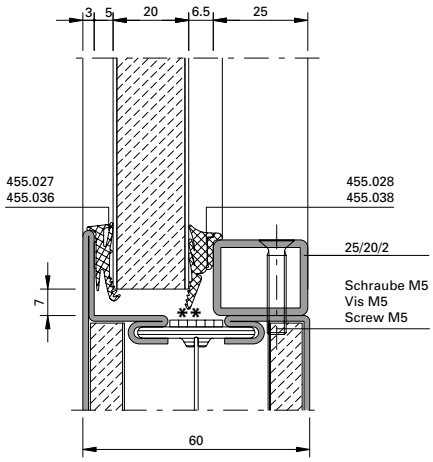

** Auf das Brandschutzlaminat kann verzichtet werden, wenn Gläser mit aufschäumendem Randverbund verwendet werden.
Siehe Glasliste im Abschnitt allgemeine Hinweise.

** Il est possible de se passer de la bande de protection-incendie quand les vitres sont utilisées avec un scellement moussant.
Voir parclose dans la section Remarques générales.

** The fire resistant laminate can be dispensed with if the glass is used with a foaming glass edge seal.
See glass list in General Information section.

Bedingt durch verschiedene Toleranzen (Profile, Glasleisten, Anordnung Befestigungsknöpfe, Glasdichtungen resp. Dichtungsbänder und Glaselemente) empfehlen wir, die Wahl der Dichtungsbänder resp. Glasdichtungen vorgängig an einem Element zu prüfen.

A cause des différentes tolérances (profilés, parcloses, disposition boutons de fixation, joints de vitrage resp. bandes d'étanchéité et éléments vitrés) nous recommandons d'effectuer un essai préalable avec la bande d'étanchéité resp. joints de vitrage choisie sur votre élément.

Owing to variations in the tolerances (profiled sections, glazing beads, layout of fastening studs, glazing weatherstrips, distance strips and glazing) it is advisible to check your choice of distance strips resp. glazing weatherstrips on an infill panel beforehand.

Rosenheim
Notifizierte Produktzertifizierungsstelle
13-003089-PR02
17.07.2020
Notified Body 0757


ift Rosenheim
Notifizierte Produkt-
zertifizierungsstelle
13-003089-PR02
17.07.2020
Notified Body 0757



Leistungseigenschaften	**Caractéristiques de performance**	**Performance characteristics**	**3-68**
Schnittpunkte	**Coupes de détail**	**Section details**	**3-71**

ift Rosenheim
ift ROSENHEIM
Notifizierte Produkt-zertifizierungsstelle
13-003089-PR02
17.07.2020
Notified Body 0757

Norm	Eigenschaft Caractéristique Characteristic	Klassifizierung/Wert Classification / Valeur Classification / Value									
EN 12210	**Widerstandsfähigkeit bei Windlast** **Résistance à la pression du vent** **Resistance to wind load**	npd	1 (400)	2 (800)	3 (1200)	4 (1600)	5 (2000)	Exxx (>2000)			
EN 12208	**Schlagregendichtheit** **Etanchéité à la pluie battante** **Watertightness**	npd	1A (0)	2A (50)	3A (100)	4A (150)	5A (200)	6A (250)	7A (300)	8A (450	9A (600)	Exxx (>750
EN ISO 10140	**Schalldämmung** R_w (C, C_{tr}) (dB) **Isolation phonique** R_w (C, C_{tr}) (dB) **Sound insulation** R_w (C, C_{tr}) (dB)	npd	bis R_w 43 dB (-2; -5) jusqu'à R_w 43 dB (-2; -5) up to R_w 43 dB (-2; -5)									
EN ISO 10077-2	**Wärmedurchgangskoeffizient** U_f (W/(m²·K)) **Transmission thermique** U_f (W/(m²·K)) **Thermal production** U_f (W/(m²·K))	npd	ab 1.5 W/m²K à partir de 1.5 W/m²K from 1.5 W/m²K									
EN 12207	**Luftdurchlässigkeit** **Perméabilité à l'air** **Air permeability**	npd	1 (150)	2 (300)	3 (600)	4 (600)						
EN 1192	**Klassifizierung der Festigkeitsanforderungen** **Classification des exigences de résistance méc.** **Classification of strength requirements**	npd	1	2	3	4						
EN 12219	**Differenzklimaverhalten** **Résistance aux changements de température** **Resistance to change in temperature**	npd	bis / jusqu›à / up to 3(d) / 3(e) Technische Hinweise / Conseils techniques / Technical data: «Verhalten zwischen unterschiedlichen Klimaten nach EN 1121» «Comportement entre différents climats selon EN 1121» «Behaviour between different climates in accordance with EN 1121»									
EN 1627	**Einbruchhemmung** **Anti-effraction** **Burglar resistance**	npd	1	2	3	4	5	6				
EN 14024	**Metallprofile mit thermischer Trennung** **Profilés en métal. avec rupture de pont thermique** **Metal profiles with thermal barrier**		CW / TC2									
EN 1191 EN 1603	**Dauerfunktionsprüfung** **Durabilité mécanique** **Mechanical durability**		D	1 5'000	2 10'000	3 20'000	4 50'000	5 100'000	6 200'000	7 500'000	8 1'000'000	

ift Rosenheim
Notifizierte Produktzertifizierungsstelle
13-003089-PR02
17.07.2020
Notified Body 0757

Norm	Eigenschaft Caractéristique Characteristic	Klassifizierung/Wert Classification / Valeur Classification / Value					
 EN 13115	**Bedienkräfte** **Forces de manœuvre** **Operating forces**	npd	0	1	2		
 EN 179 EN 1125	**Fähigkeit zur Freigabe** **Capacité au déclenchement** **Ability to release**		Anforderung erfüllt Exigence remplie Requirement fulfilled				
 DIN 18040	**Barrierefreiheit** **Absence d›entrave au passage** **Barrier-free**		Schwellenlose Ausführung Exécution sans seuil Execution without threshold				
 EN 1634-1 EN 13501-2	**Brandschutz** **Résistance aux feu** **Fire resistance**		$EI_2 30$ / $EI_1 30$				
 EN 1634-3 EN 13501-2	**Rauchschutz** **Etanchéité à la fumée** **Smoke control**		S_a / S_{200}				
 EN 16034 EN 13501-2	**Selbstschliessung** **Fermeture automatique** **Self-closing**		C				
 EN 13049	**Stossfestigkeit** **Résistance aux chocs** **Impact resistance**	npd	1	2	3	4	5
 EN 16034	**Dauerhaftigkeit der Selbstschliessung gegenüber Alterung (Korrosion)** **Endurance de la fermeture automatique contre le vieillissement (corrosion)** **Durability of self-closing against ageing (corrosion)**		erzielt atteinte achieved				

Rauchdichtheit

Die Klassifizierung der Leistungseigenschaft «Rauchdichtheit» einer Türe bei mittlerer Temperatur (S_{200}) bzw. bei Umgebungstemperatur (S_a) erfolgt nach der EN 13501-2.
Die Rauchdichtheit ist die Fähigkeit der Türe bzw. des Bauteils den Übertritt von Rauch von einer Seite der Türe auf die andere Seite zu reduzieren oder zu verhindern.
Dabei sind folgende Leistungskriterien in der EN 13501-2 definiert:
Rauchdichtheit S_{200}: wenn die grösste Leckrate, gemessen sowohl bei Umgebungstemperatur als auch bei 200°C und bis zu einem Druck von 50 Pa, für eine einflügelige Türanlage 20 m³/h und für eine zweiflügelige Anlage 30 m³/h nicht überschreitet.
Rauchdichtheit S_a: wenn die maximale Leckrate, gemessen bei Umgebungstemperatur und bis zu einem Druck von nur 25 Pa, den Wert 3 m³/h je Meter Spaltlänge zwischen den festen und beweglichem Teilen der Türeinheit (z.B. zwischen Türblatt und Türzarge) nicht überschreitet, ausgenommen der Leckage an der Schwelle.
Zur Erfüllung dieser Kriterien, welche mit den Jansen Systemen erfolgreich nach der EN 1364-3 nachgewiesen werden konnte, ist folgendes zu beachten:
Bei der Rauchdichtheit S_{200} ist eine umlaufende Dichtebene notwendig.
Bei der Rauchdichtheit Sa kann auf eine Schwellendichtung verzichtet werden.

Étanchéité à la fumée

Le classement de la caractéristique de performance «étanchéité à la fumée» d'une porte à une température moyenne (S_{200}) ou à la température ambiante (S_a) se base sur EN 13501-2.
L'étanchéité à la fumée désigne la capacité de la porte ou de l'élément de construction à réduire ou exclure la transmission de la fumée d'un côté de la porte à l'autre.
À cet égard, les critères de performance suivants sont définis dans la norme EN 13501-2:
Étanchéité à la fumée S_{200}: si le débit de fuite maximal mesuré à la température ambiante et à la température de 200°C et une pression jusqu'à 50 Pa ne dépasse pas 20 m³/h pour une porte à un vantail et 30 m³/h pour une porte à deux vantaux.
Étanchéité à la fumée S_a: si le débit de fuite maximal mesuré à la température ambiante et jusqu'à une pression de seulement 25 Pa ne dépasse pas 3 m³/h par mètre de longueur d'espace entre les parties fixes et les parties mobiles de l'unité de porte (par ex. entre le panneau et la huisserie de porte), à l'exception des fuites au niveau du seuil.
Pour satisfaire ces critères, que les systèmes Jansen remplissent de façon attestée conformément à la norme EN 1364-3, tenir compte des points suivants:
Pour l'étanchéité à la fumée S_{200}, un plan de joint périphérique est nécessaire.
Pour l'étanchéité à la fumée S_a, on peut renoncer à un joint de seuil.

Smoke protection

The «smoke protection» performance property for a door at an average temperature (S_{200}) or at an ambient temperature (S_a) is classified in accordance with EN 13501-2.
Smoke protection is the ability of the door or the component to reduce or prevent smoke from passing from one side of the door to the other side.
The following performance criteria are defined in EN 13501-2:
S_{200} smoke protection: When the maximum leak rate, measured both at an ambient temperature as well as at 200°C and up to a pressure of 50 Pa, does not exceed 20 m³/h for a single-leaf door system and 30 m³/h for a double-leaf door system.
Sa smoke protection: When the maximum leak rate, measured both at an ambient temperature and up to a pressure of just 25 Pa, does not exceed the value 3 m3/h for each metre of gap between the fixed and moving parts of the door unit (e.g. between the door leaf and door frame trim), not including the leakage on the threshold.
The following must be noted in order to meet these criteria, which can be successfully verified with Jansen systems in accordance with EN 1364-3.
A continuous sealing level is required for S_{200} smoke protection.
A threshold gasket is not required for S_a smoke protection.

Vierseitig umlaufende Dichtungsebene = S_{200}
Plan de joint périphérique sur 4 côtés = S_{200}
Continuous sealing level on four sides = S_{200}

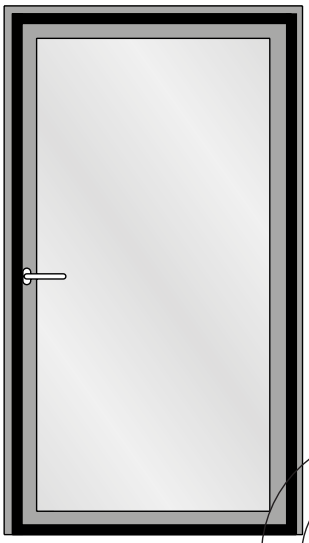

Dreiseitig umlaufende Dichtungsebene = S_a
Plan de joint périphérique sur 3 côtés = S_a
Continuous sealing level on three sides = S_a

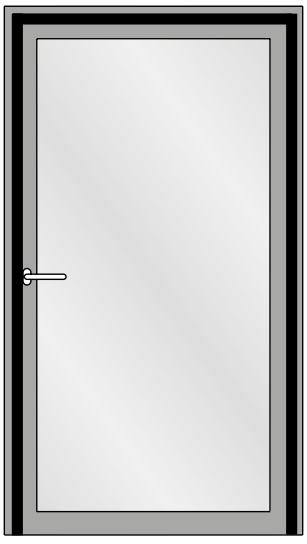

ift Rosenheim
Notifizierte Produktzertifizierungsstelle
13-003089-PR02
17.07.2020
Notified Body 0751

Schnittpunkte im Massstab 1:1
Coupe de détails à l'échelle 1:1
Section details on scale 1:1

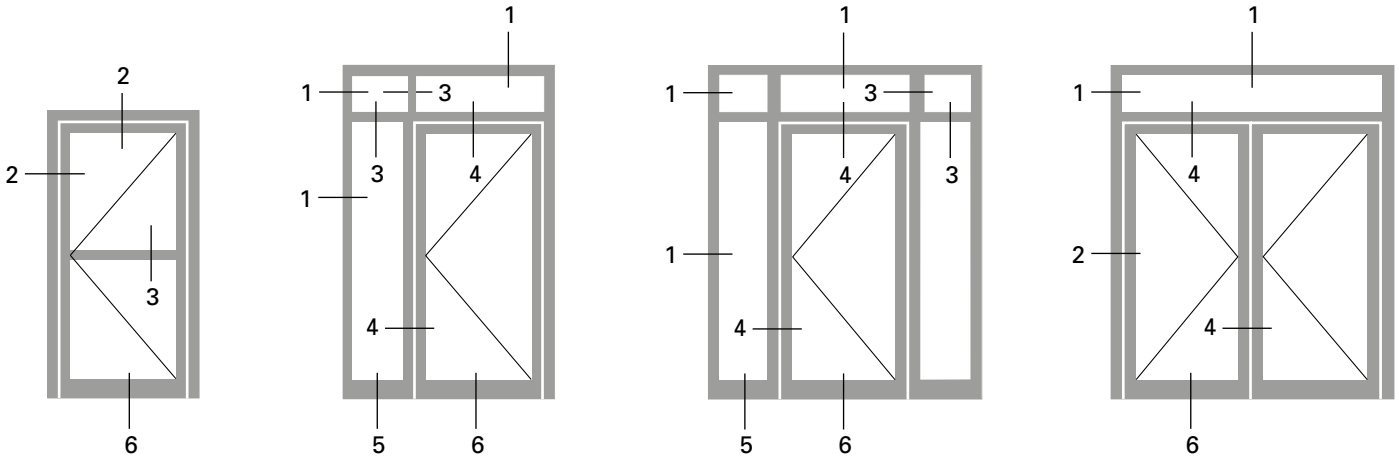

ift Rosenheim
Notifizierte Produkt-
zertifizierungsstelle
13-003089-PR02
17.07.2020
Notified Body 0757

Schwellendetail mit Leistungseigenschaft S_a
Détail de seuil avec caractéristique de performance S_a
Threshold detail with performance characteristic S_a

6.0

S_a

31-0101-C-014

DWG

DXF

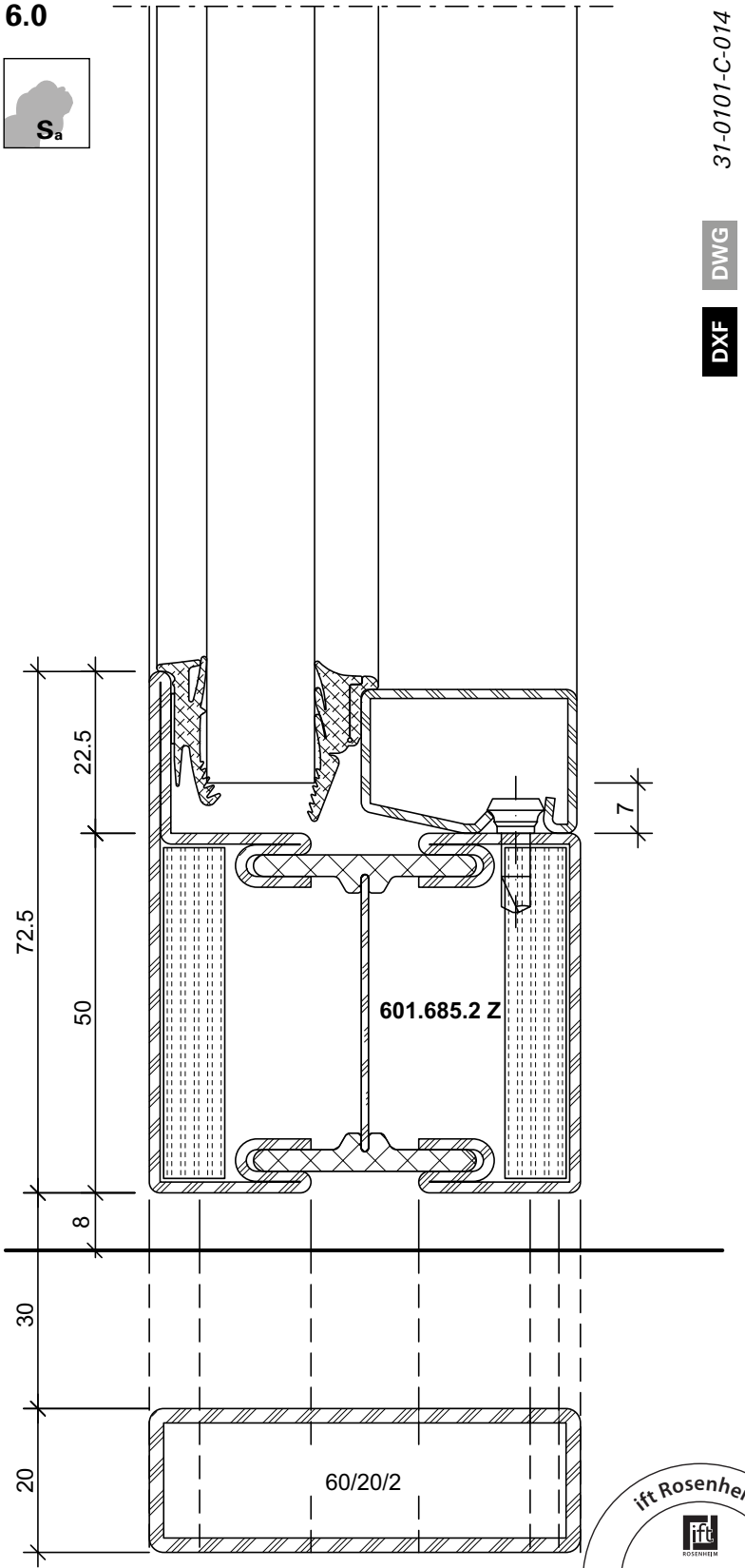

ift Rosenheim
Notifizierte Produkt-zertifizierungsstelle
13-003089-PR02
17.07.2020
Notified Body 0757

JANSEN

Schwellendetail mit Leistungseigenschaft S_a
Détail de seuil avec caractéristique de performance S_a
Threshold detail with performance characteristic S_a

6.1

S_a

31-0101-C-036

DWG

DXF

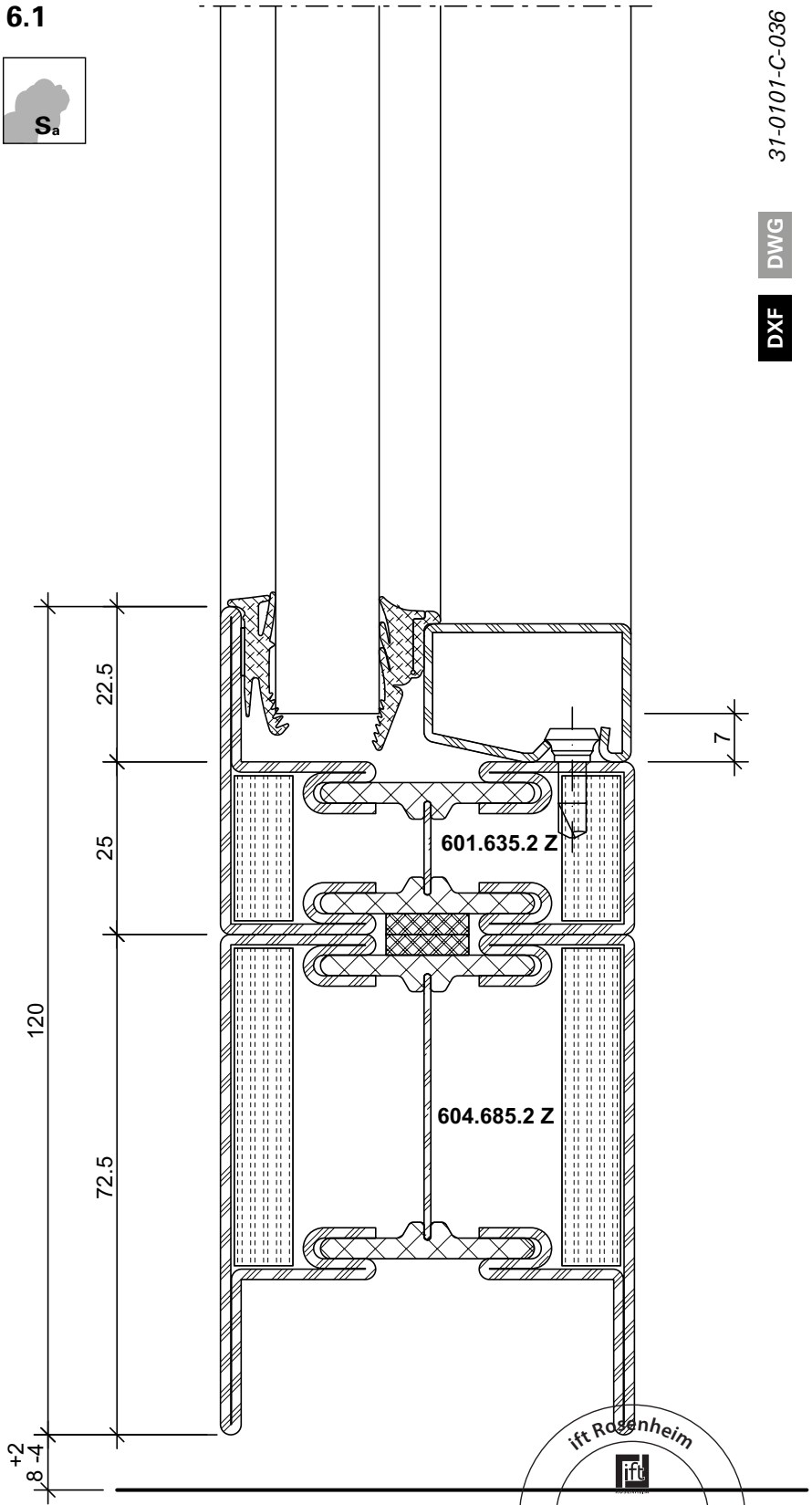

ift Rosenheim
Notifizierte Produktzertifizierungsstelle
13-003089-PR02
17.07.2020
Notified Body 0757

Schwellendetail mit Leistungseigenschaft S_{200}
Détail de seuil avec caractéristique de performance S_{200}
Threshold detail with performance characteristic S_{200}

6.2

S_{200}

31-0101-C-026

DWG

DXF

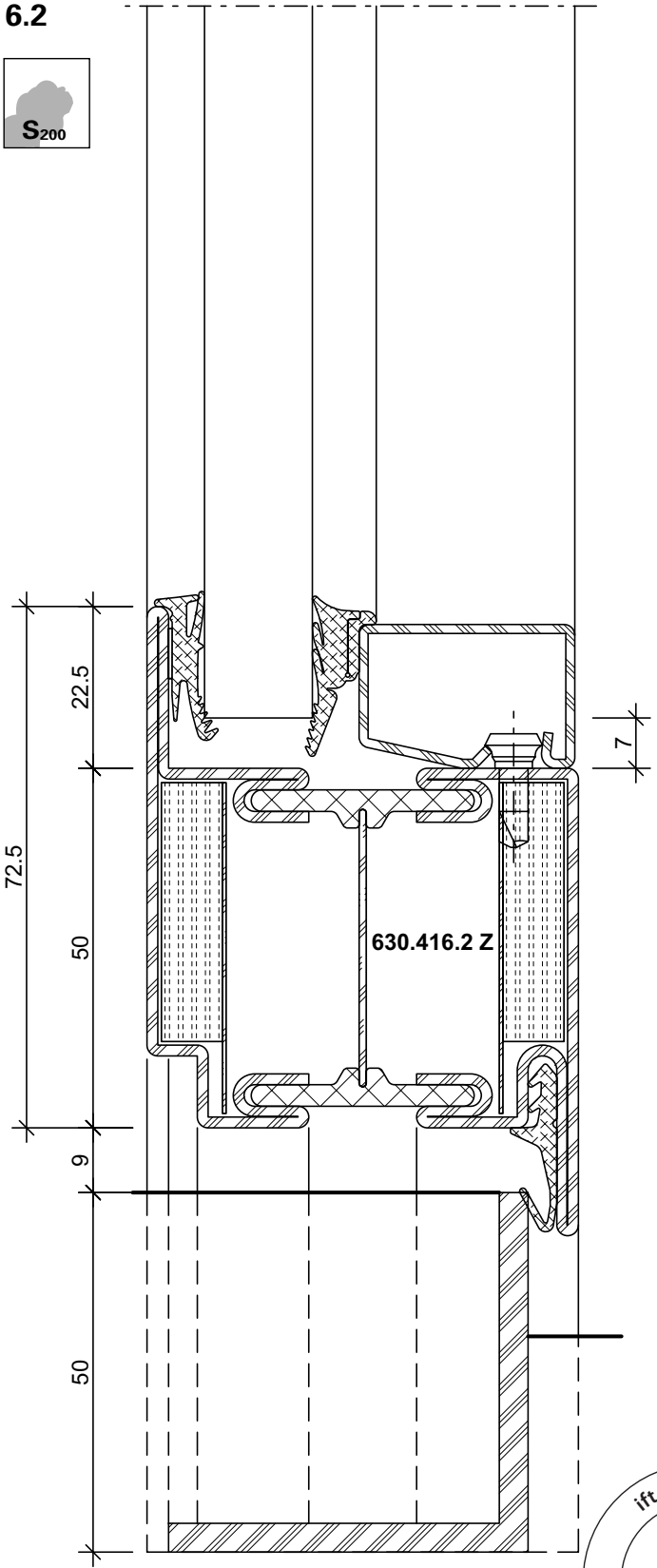

ift Rosenheim
Notifizierte Produkt-zertifizierungsstelle
13-003089-PR02
17.07.2020
Notified Body 0757

Schwellendetail mit Leistungseigenschaft S_{200}
Détail de seuil avec caractéristique de performance S_{200}
Threshold detail with performance characteristic S_{200}

6.3

S_{200}

31-0101-C-041

DWG

DXF

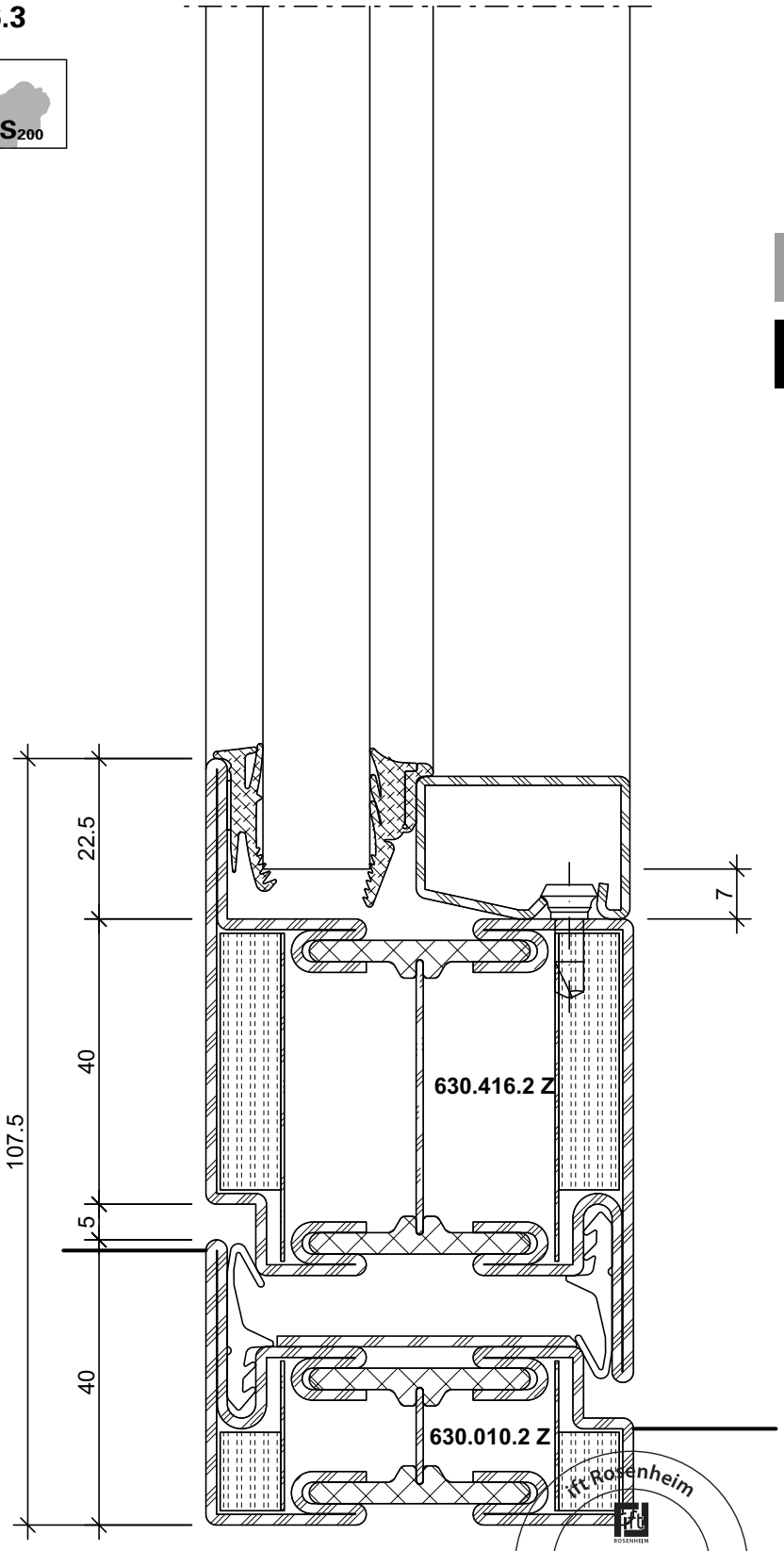

ift Rosenheim
Notifizierte Produktzertifizierungsstelle
13-003089-PR02
17.07.2020
Notified Body 0757

Schwellendetail mit Leistungseigenschaft S_{200}
Détail de seuil avec caractéristique de performance S_{200}
Threshold detail with performance characteristic S_{200}

6.4

S_{200}

31-0101-C-040

DWG

DXF

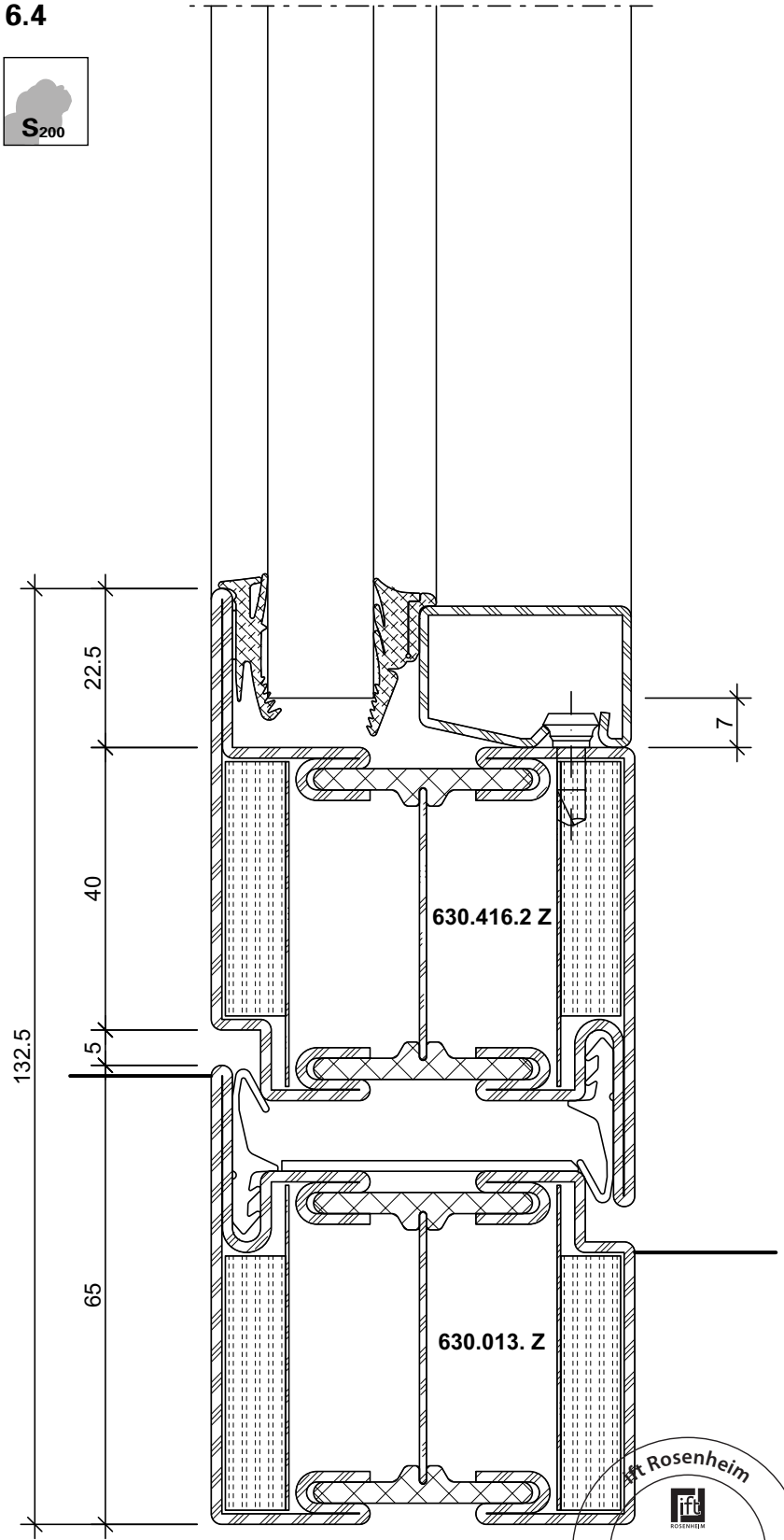

ift Rosenheim
Notifizierte Produktzertifizierungsstelle
13-003089-PR02
17.07.2020
Notified Body 0757

JANSEN

Schwellendetail mit Leistungseigenschaft S_{200}
Détail de seuil avec caractéristique de performance S_{200}
Threshold detail with performance characteristic S_{200}

6.5

S_{200}

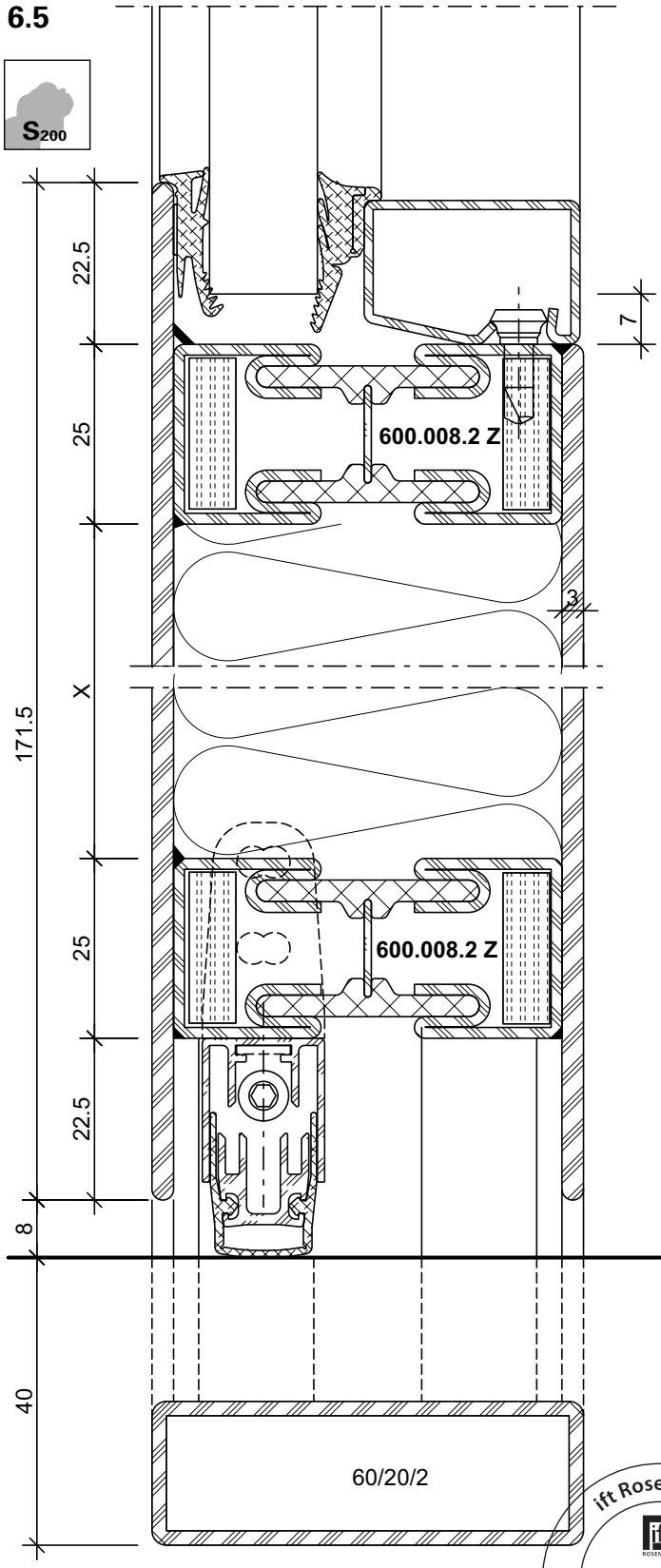

31-0101-C-050

DWG

DXF

ift Rosenheim
Notifizierte Produkt-zertifizierungsstelle
13-003089-PR02
17.07.2020
Notified Body 0757

Schwellendetail mit Leistungseigenschaft S_{200} nach innen öffnend
Détail de seuil avec caractéristique de performance S_{200}, ouvrant vers l'intérieur
Threshold detail with performance characteristic S_{200}, openeing to the inside

6.6

S_{200}

31-0102-C-005

DWG

DXF

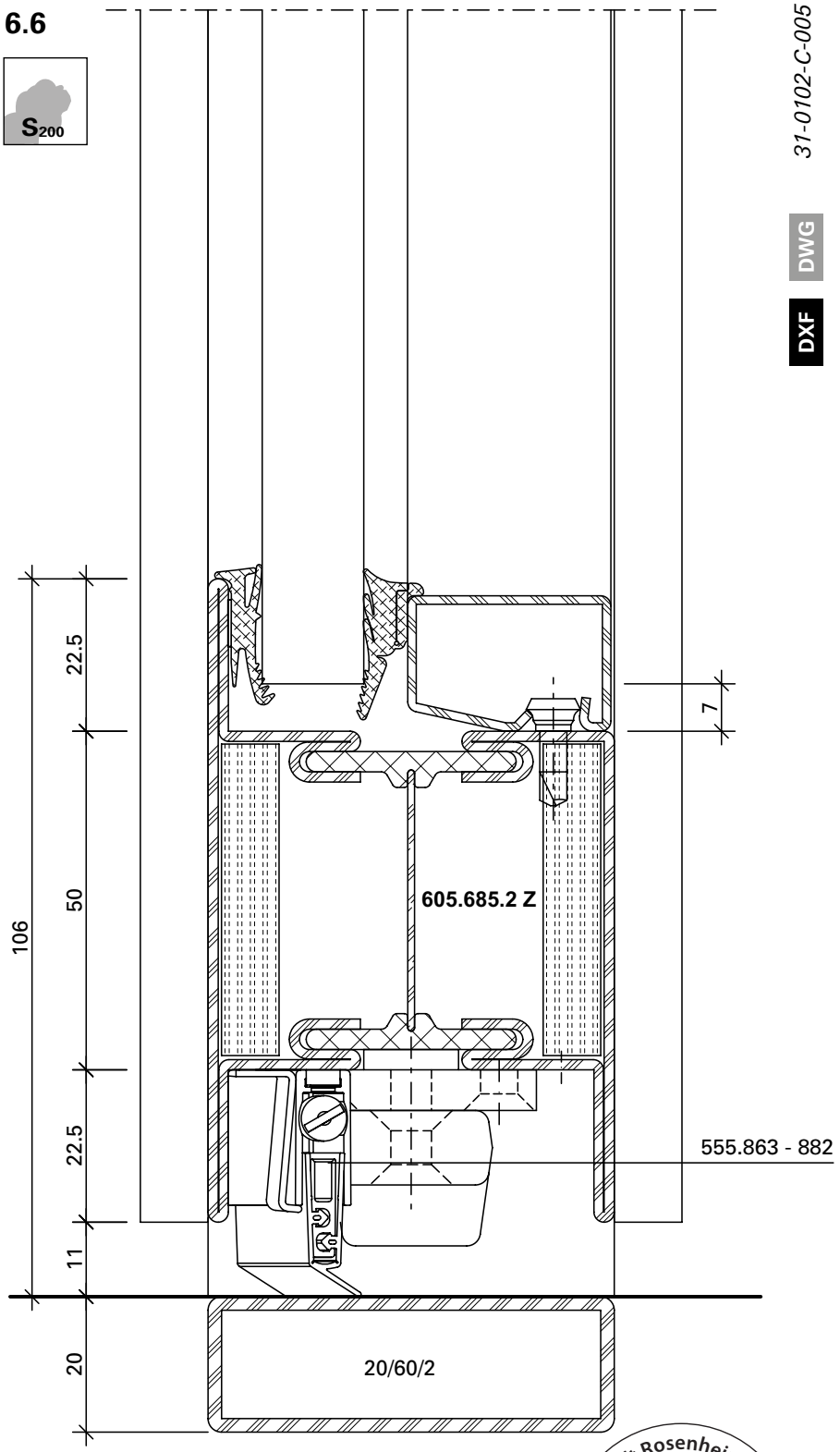

ift Rosenheim
Notifizierte Produkt-zertifizierungsstelle
13-003089-PR02
17.07.2020
Notified Body 0757

Schwellendetail mit Leistungseigenschaft S_{200} nach aussen öffnend
Détail de seuil avec caractéristique de performance S_{200}, ouvrant vers l'extérieur
Threshold detail with performance characteristic S_{200}, openeing to the outside

6.7

S_{200}

31-0102-C-004

DWG

DXF

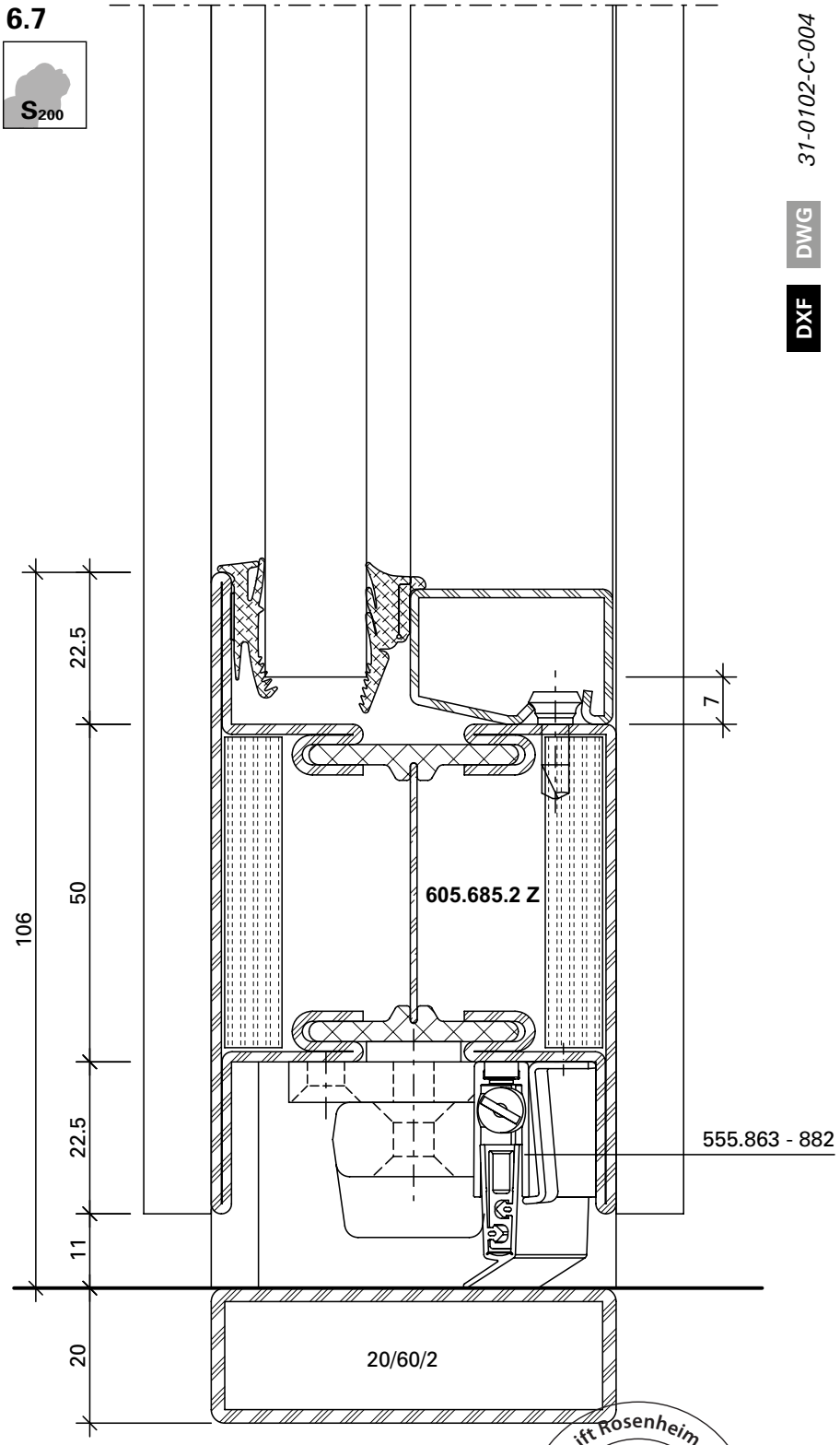

ift Rosenheim
Notifizierte Produkt-zertifizierungsstelle
13-003089-PR02
17.07.2020
Notified Body 0757

Schwellendetail mit Leistungseigenschaft S_{200}
Détail de seuil avec caractéristique de performance S_{200}
Threshold detail with performance characteristic S_{200}

6.8

S_{200}

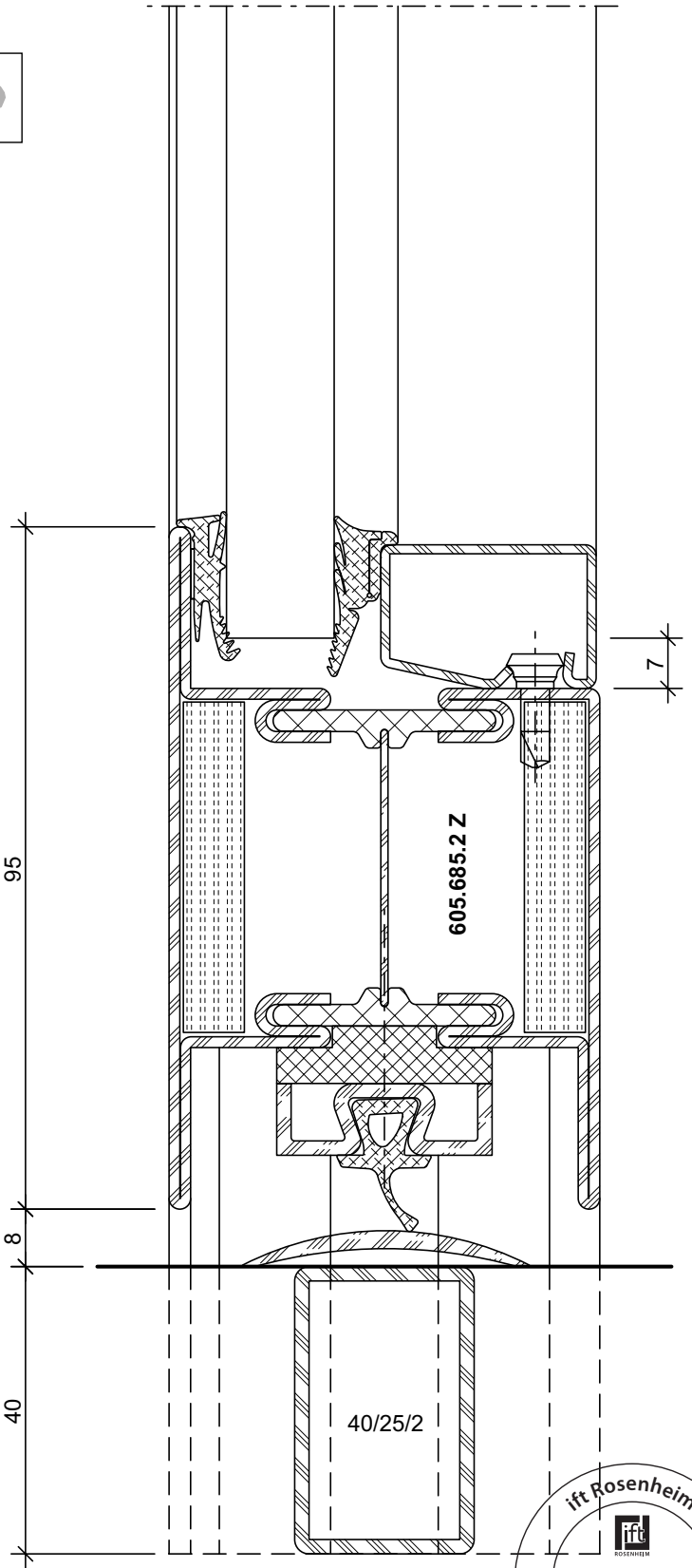

DWG 31-0101-C-023 *Stahl / Acier / Steel*
DXF
DWG 31-0201-C-012 *Rostfrei / Inox / Stainless*
DXF

ift Rosenheim
Notifizierte Produktzertifizierungsstelle
13-003089-PR02
17.07.2020
Notified Body 0757

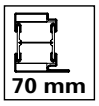

Leistungseigenschaften	**Caractéristiques de performance**	**Performance characteristics**	**3-82**
Schnittpunkte	**Coupes de détail**	**Section details**	**3-84**
Anwendungsbeispiele	**Exemples d'application**	**Examples of application**	**3-100**
Glasleisten-Varianten	**Variantes de parcloses**	**Glazing bead options**	**3-112**

ift Rosenheim
ift ROSENHEIM
Notifizierte Produkt-zertifizierungsstelle
13-003089-PR02
17.07.2020
Notified Body 0757

Norm	Eigenschaft Caractéristique Characteristic	Klassifizierung/Wert Classification / Valeur Classification / Value									
EN 12210	**Widerstandsfähigkeit bei Windlast** **Résistance à la pression du vent** **Resistance to wind load**	npd	1 (400)	2 (800)	3 (1200)	4 (1600)	5 (2000)	Exxx (>2000)			
EN 12208	**Schlagregendichtheit** **Etanchéité à la pluie battante** **Watertightness**	npd	1A (0)	2A (50)	3A (100)	4A (150)	5A (200)	6A (250)	7A (300)	8A (450	9A (600)	Exxx (>750
EN ISO 10140	**Schalldämmung** R_w (C, C_{tr}) (dB) **Isolation phonique** R_w (C, C_{tr}) (dB) **Sound insulation** R_w (C, C_{tr}) (dB)	npd	bis R_w 43 dB (-2; -5) jusqu'à R_w 43 dB (-2; -5) up to R_w 43 dB (-2; -5)									
EN ISO 10077-2	**Wärmedurchgangskoeffizient** U_f (W/(m²·K)) **Transmission thermique** U_f (W/(m²·K)) **Thermal production** U_f (W/(m²·K))	npd	ab 1.5 W/m²K à partir de 1.5 W/m²K from 1.5 W/m²K									
EN 12207	**Luftdurchlässigkeit** **Perméabilité à l'air** **Air permeability**	npd	1 (150)	2 (300)	3 (600)	4 (600)						
EN 1192	**Klassifizierung der Festigkeitsanforderungen** **Classification des exigences de résistance méc.** **Classification of strength requirements**	npd	1	2	3	4						
EN 12219	**Differenzklimaverhalten** **Résistance aux changements de température** **Resistance to change in temperature**	npd	bis / jusqu›à / up to 3(d) / 3(e) Technische Hinweise / Conseils techniques / Technical data: «Verhalten zwischen unterschiedlichen Klimaten nach EN 1121» «Comportement entre différents climats selon EN 1121» «Behaviour between different climates in accordance with EN 1121»									
EN 1627	**Einbruchhemmung** **Anti-effraction** **Burglar resistance**	npd	1	2	3	4	5	6				
EN 14024	**Metallprofile mit thermischer Trennung** **Profilés en métal. avec rupture de pont thermique** **Metal profiles with thermal barrier**		CW / TC2									
EN 1191 EN 1603	**Dauerfunktionsprüfung** **Durabilité mécanique** **Mechanical durability**		D	1 5'000	2 10'000	3 20'000	4 50'000	5 100'000	6 200'000	7 500'000	8 1'000'000	

ift Rosenheim
Notifizierte Produktzertifizierungsstelle
13-003089-PR02
17.07.2020
Notified Body 0757

Norm	Eigenschaft Caractéristique Characteristic	Klassifizierung/Wert Classification / Valeur Classification / Value					
 EN 13115	**Bedienkräfte** **Forces de manœuvre** **Operating forces**	npd	0	1	2		
 EN 179 EN 1125	**Fähigkeit zur Freigabe** **Capacité au déclenchement** **Ability to release**		Anforderung erfüllt Exigence remplie Requirement fulfilled				
 DIN 18040	**Barrierefreiheit** **Absence d›entrave au passage** **Barrier-free**		Schwellenlose Ausführung Exécution sans seuil Execution without threshold				
 EN 1634-1 EN 13501-2	**Brandschutz** **Résistance aux feu** **Fire resistance**		$EI_2 30$ / $EI_1 30$				
 EN 1634-3 EN 13501-2	**Rauchschutz** **Etanchéité à la fumée** **Smoke control**		S_a / S_{200}				
 EN 16034 EN 13501-2	**Selbstschliessung** **Fermeture automatique** **Self-closing**		C				
 EN 13049	**Stossfestigkeit** **Résistance aux chocs** **Impact resistance**	npd	1	2	3	4	5
 EN 16034	**Dauerhaftigkeit der Selbstschliessung gegenüber Alterung (Korrosion)** **Endurance de la fermeture automatique contre le vieillissement (corrosion)** **Durability of self-closing against ageing (corrosion)**		erzielt atteinte achieved				

Schnittpunkte im Massstab
Coupe de détails à l'échelle
Section details on scale

70 mm

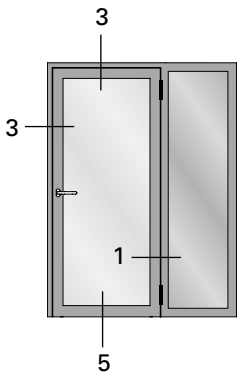

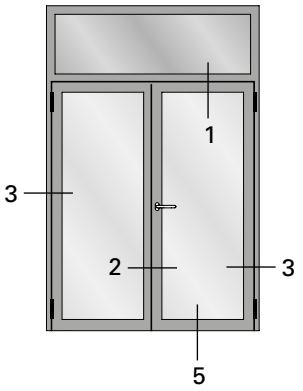

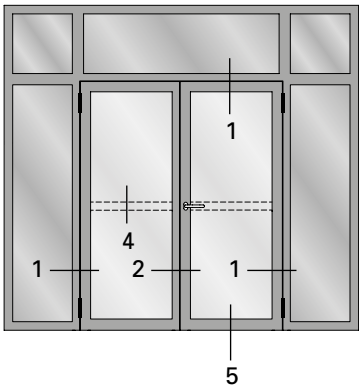

ift Rosenheim
Notifizierte Produkt-zertifizierungsstelle
13-003089-PR02
17.07.2020
Notified Body 0757

3.0

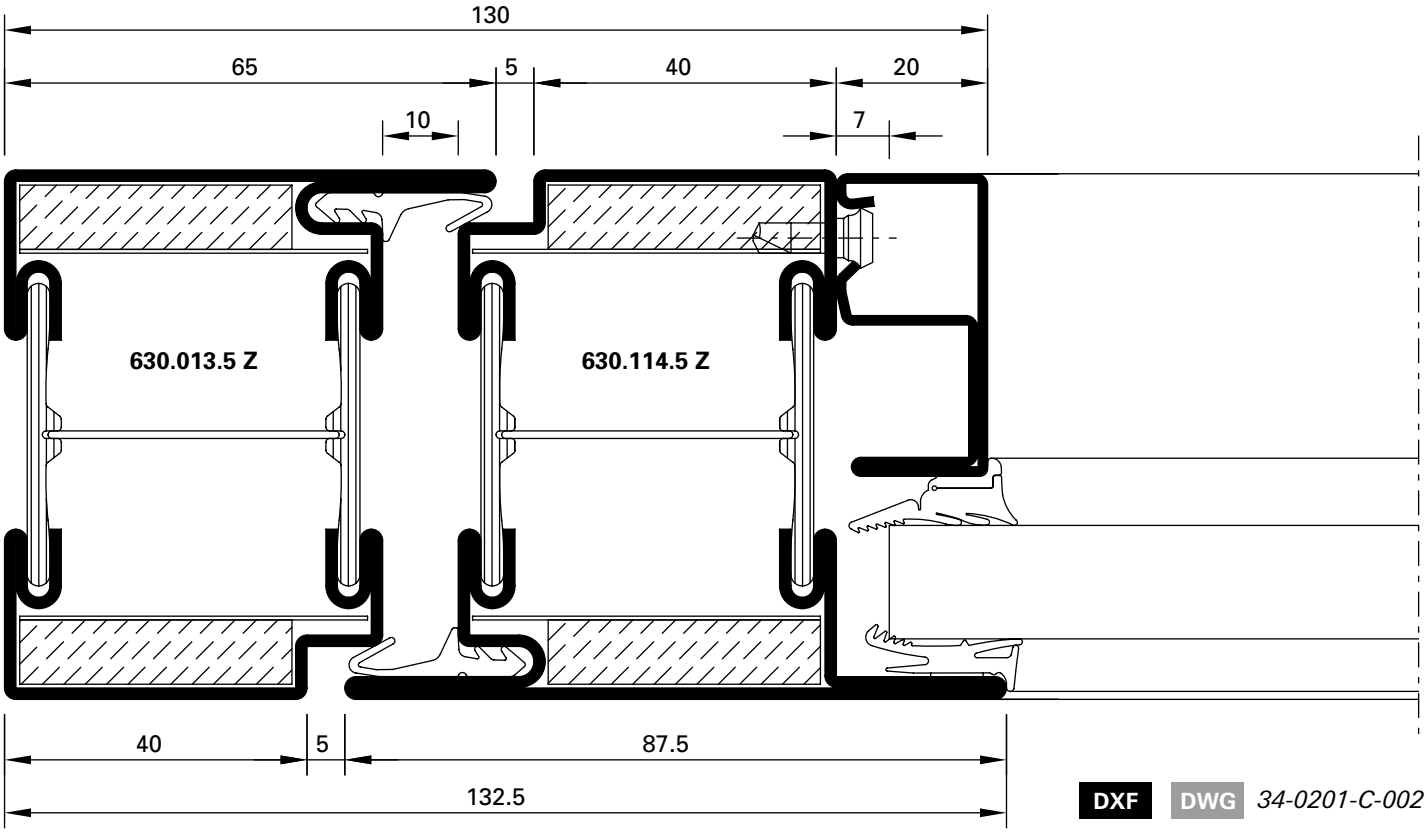

DXF DWG *34-0201-C-002*

3.1

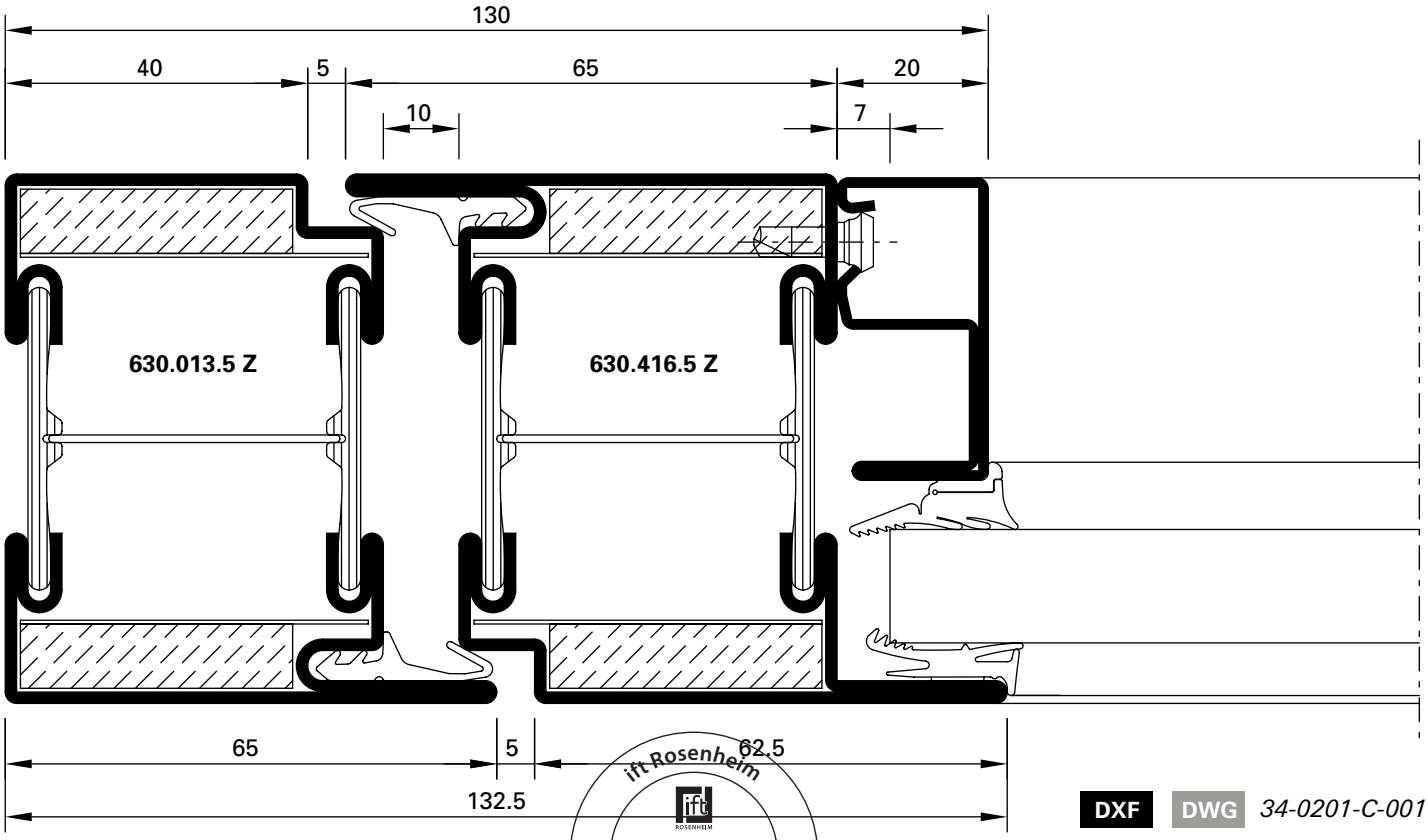

DXF DWG *34-0201-C-001*

ift Rosenheim
Notifizierte Produktzertifizierungsstelle
13-003089-PR02
17.07.2020
Notified Body 0757

Schnittpunkte im Massstab 1:1
Coupe de détails à l'échelle 1:1
Section details on scale 1:1

70 mm

1.0

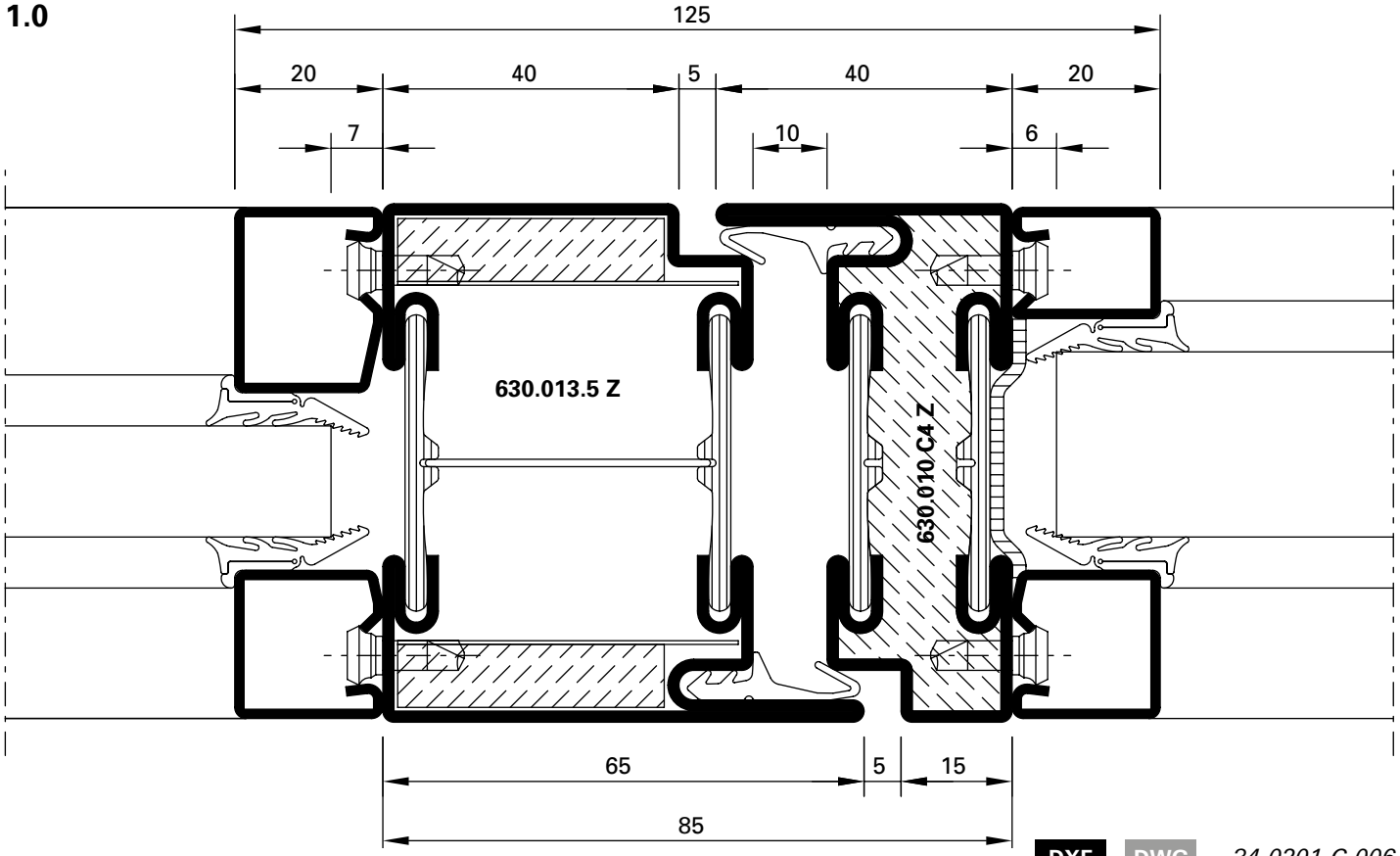

DXF DWG *34-0201-C-006*

1.1

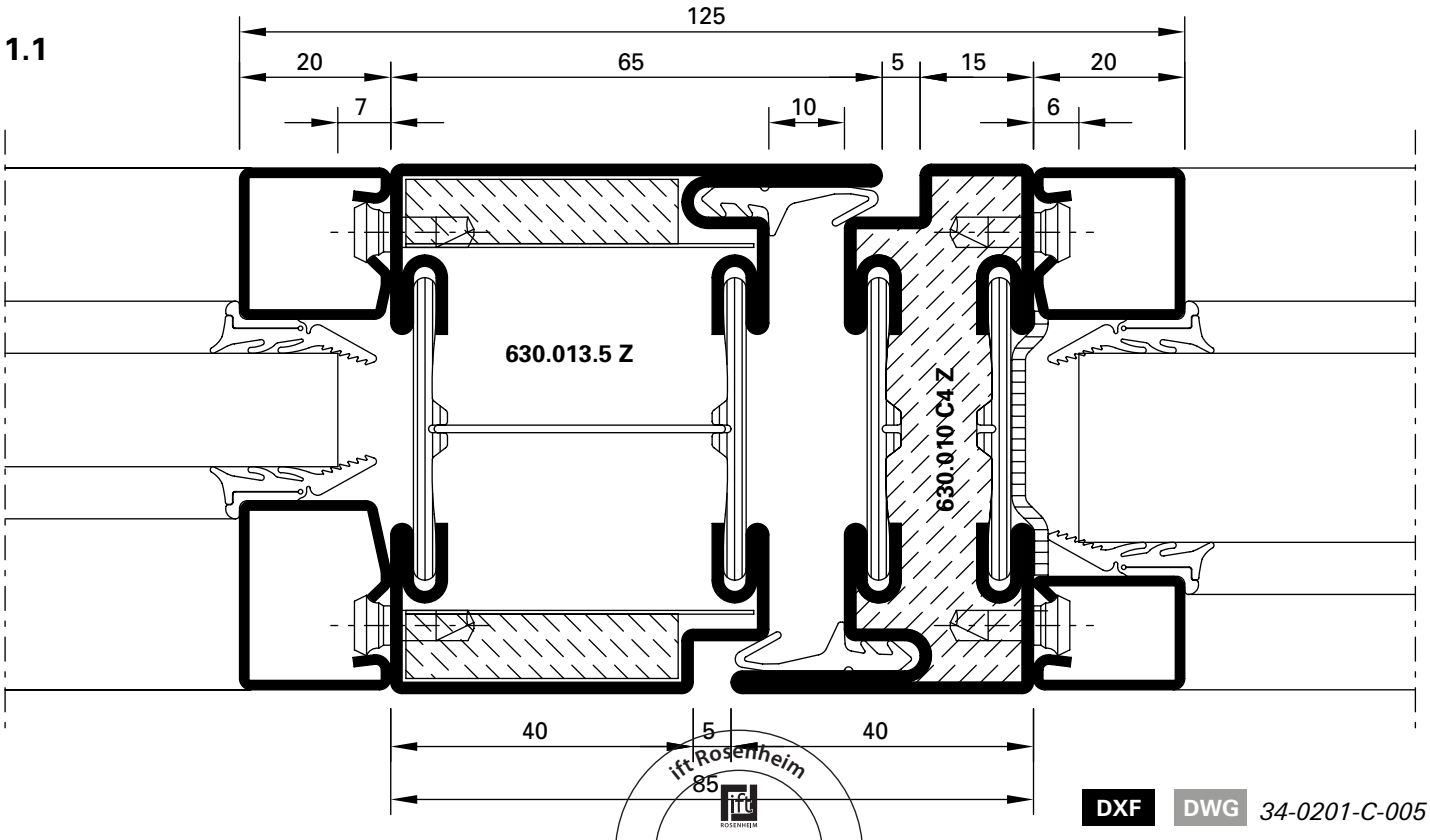

DXF DWG *34-0201-C-005*

ift Rosenheim
ift ROSENHEIM
Notifizierte Produkt-zertifizierungsstelle
13-003089-PR02
17.07.2020
Notified Body 0757

1.2

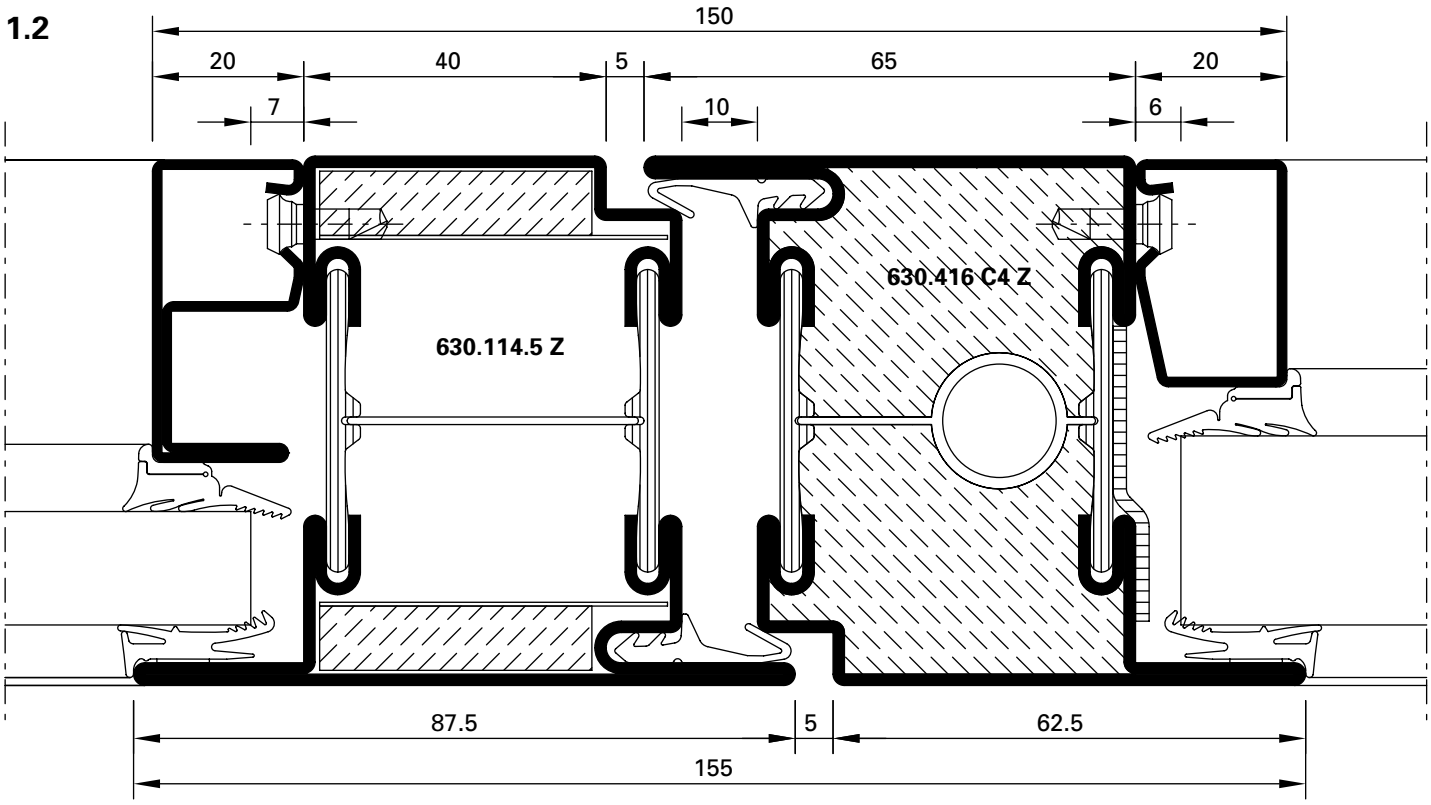

DXF DWG *34-0201-C-008*

1.3

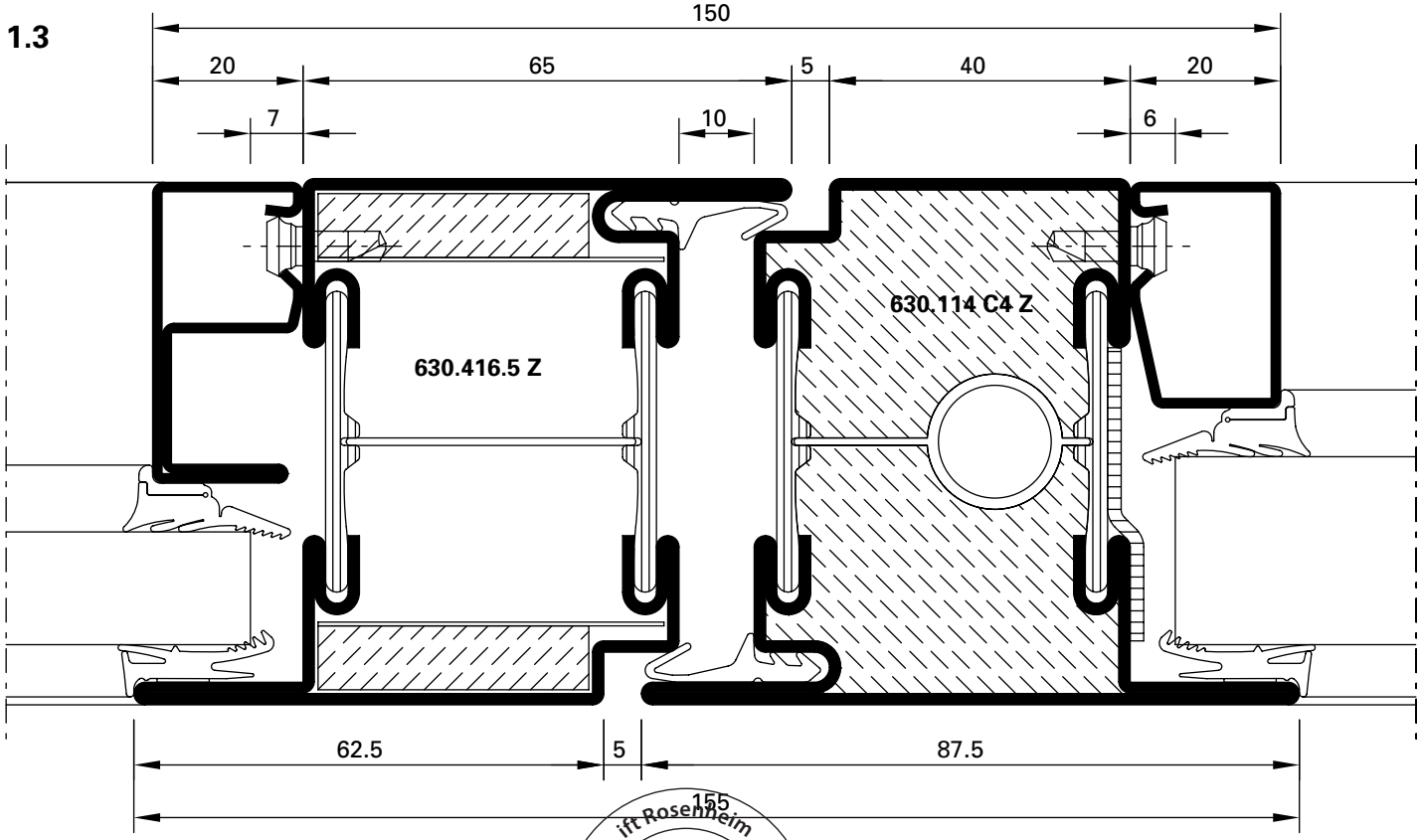

DXF DWG *34-0201-C-007*

ift Rosenheim
ift ROSENHEIM
Notifizierte Produkt-zertifizierungsstelle
13-003089-PR02
17.07.2020
Notified Body 0757

Schnittpunkte im Massstab 1:1
Coupe de détails à l'échelle 1:1
Section details on scale 1:1

70 mm

2.0

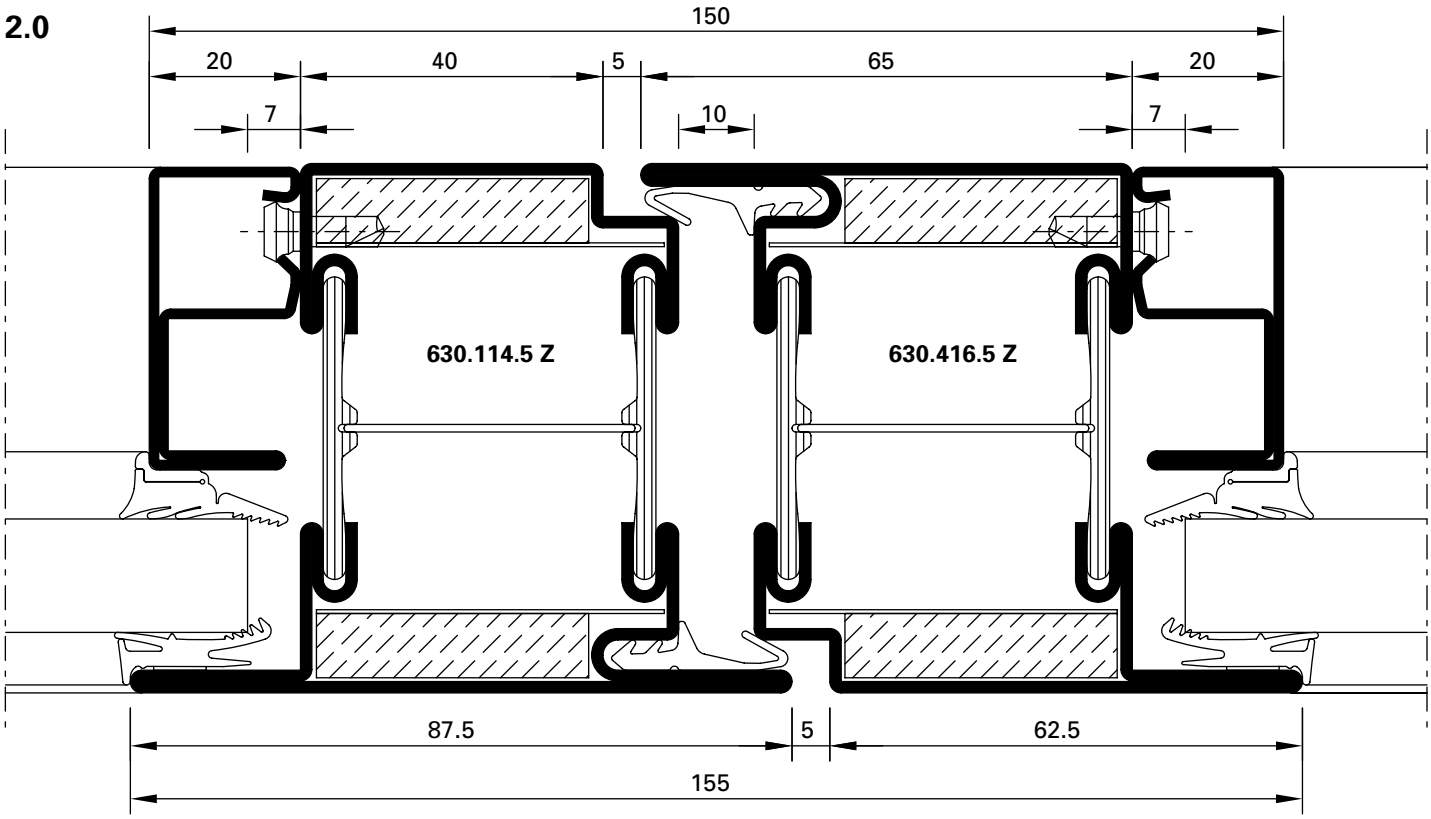

DXF DWG *34-0201-C-017*

2.1

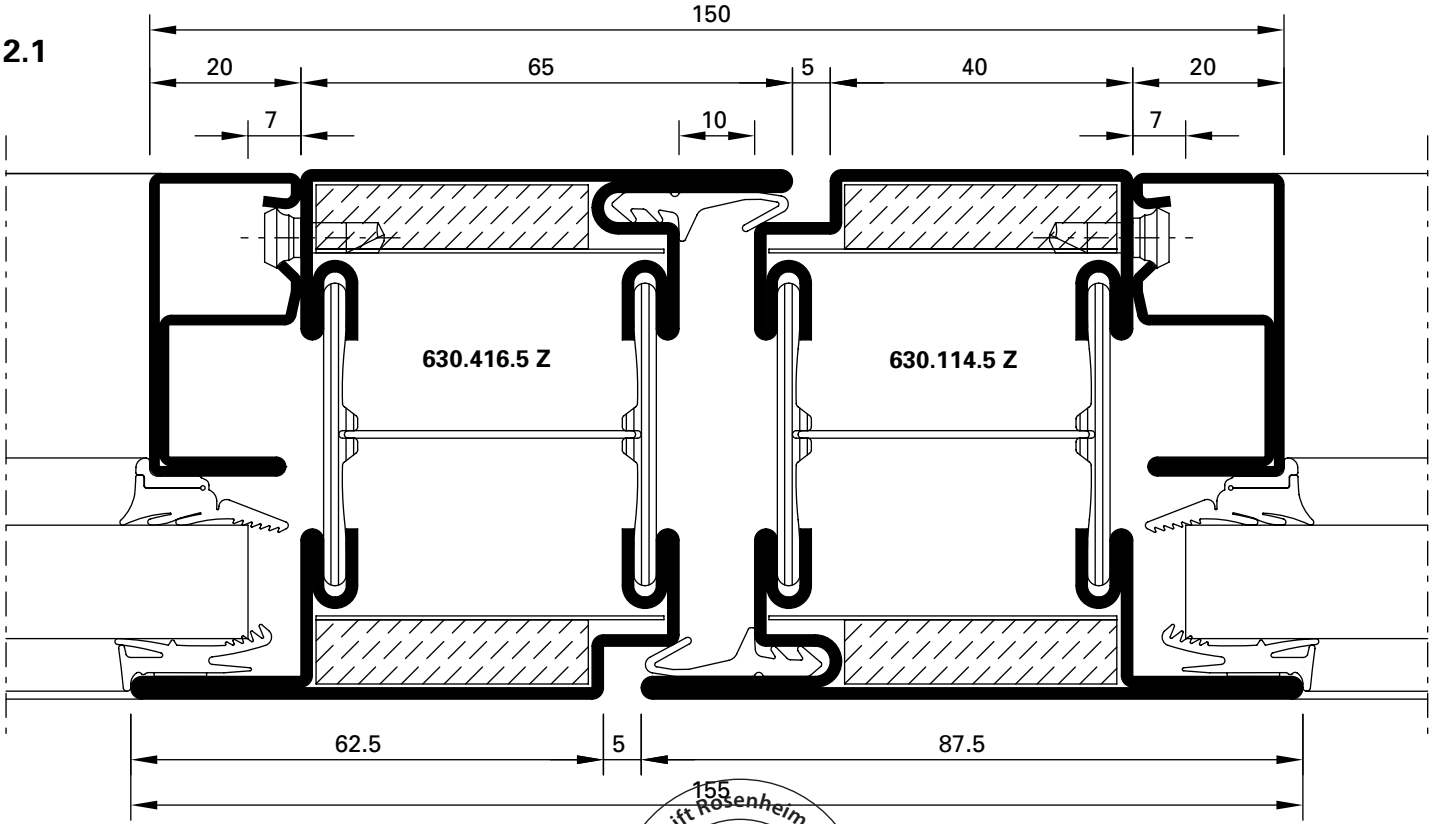

DXF DWG *34-0201-C-016*

ift Rosenheim
Notifizierte Produktzertifizierungsstelle
13-003089-PR02
17.07.2020
Notified Body 0757

JANSEN

4.0

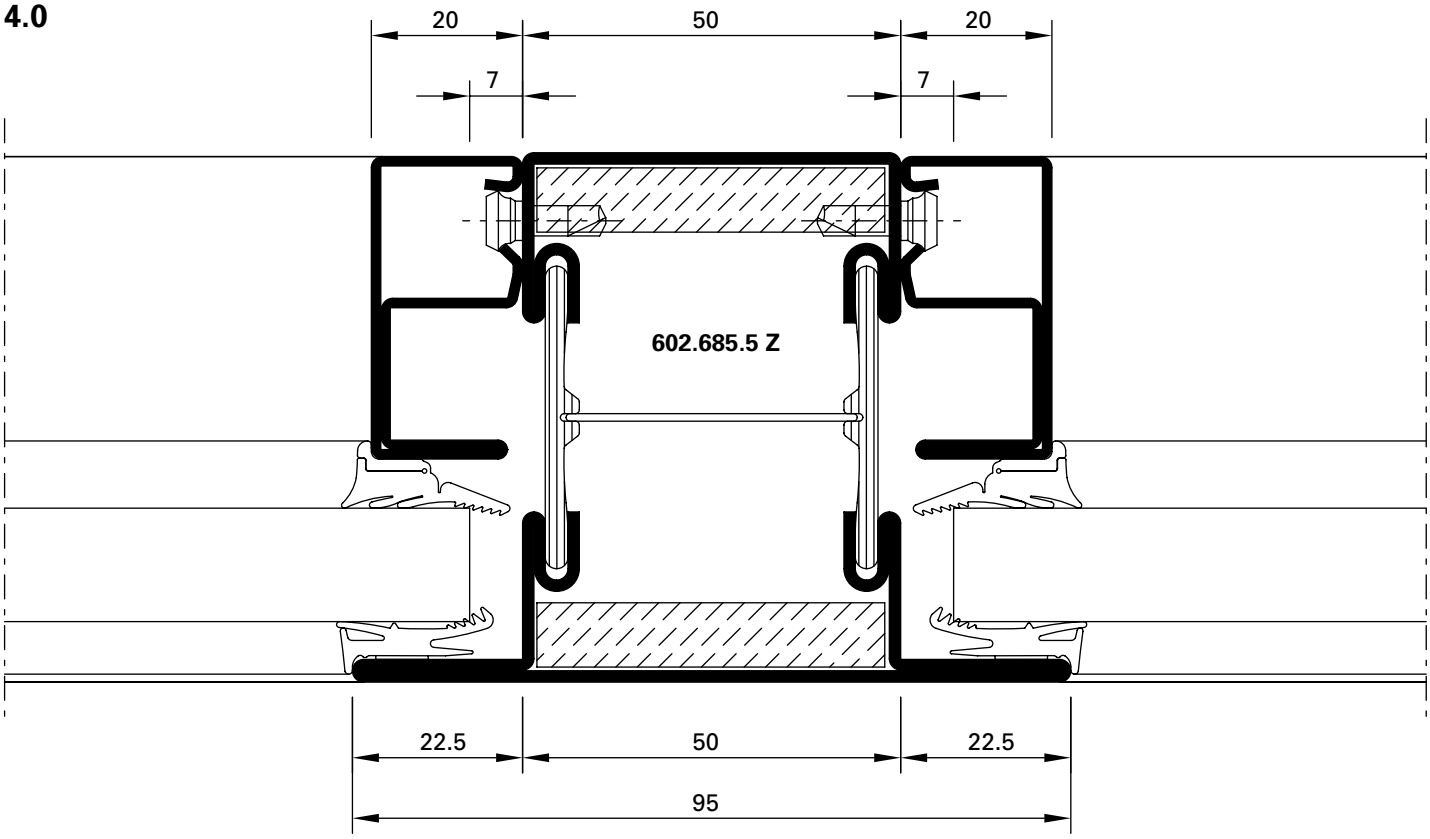

DXF **DWG** *34-0201-C-018*

ift Rosenheim
Notifizierte Produkt-zertifizierungsstelle
13-003089-PR02
17.07.2020
Notified Body 0757

Schnittpunkte im Massstab 1:1
Coupe de détails à l'échelle 1:1
Section details on scale 1:1

70 mm

5.0

S_a

34-0201-C-010

DWG

DXF

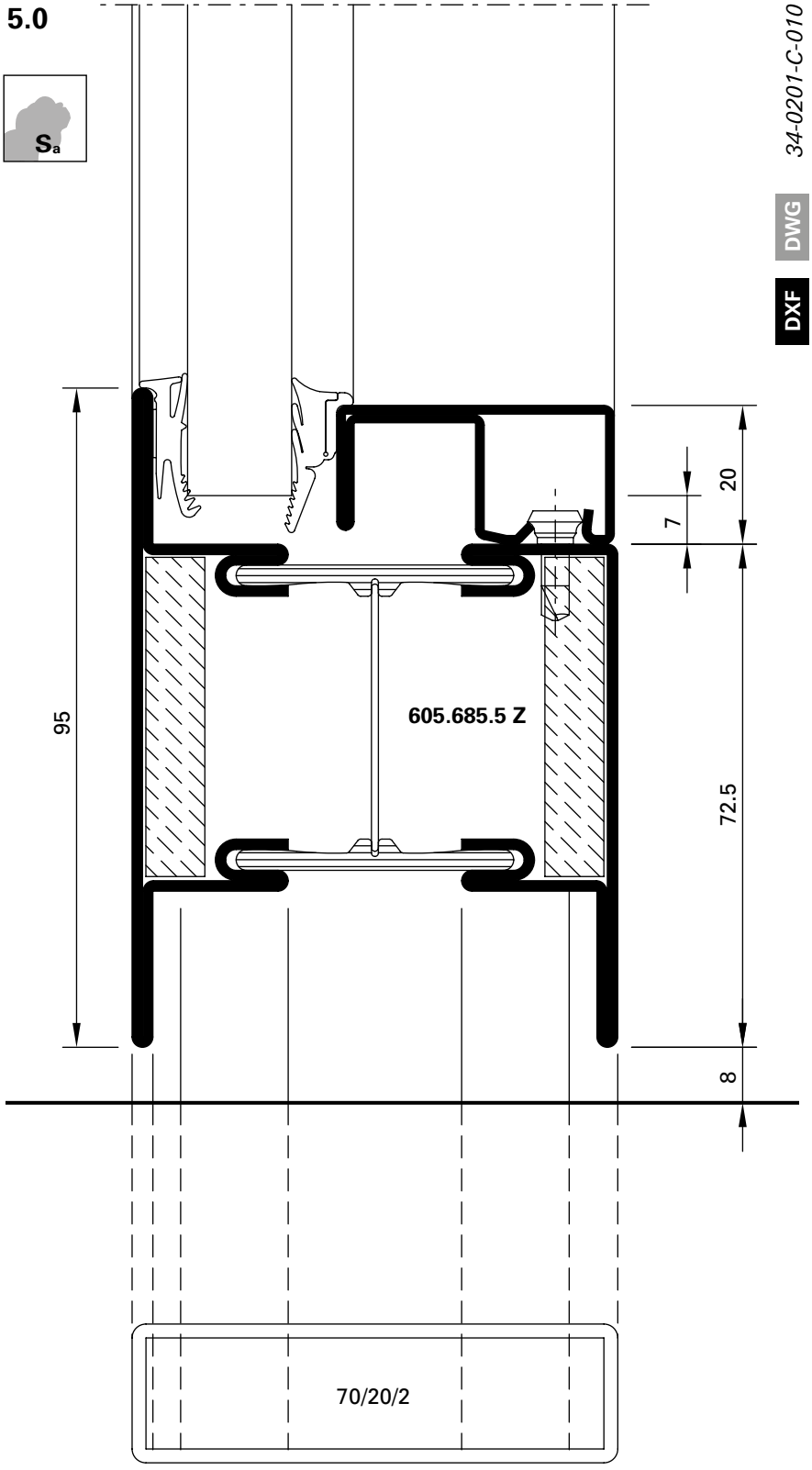

ift Rosenheim
Notifizierte Produkt-zertifizierungsstelle
13-003089-PR02
17.07.2020
Notified Body 0757

JANSEN

5.1

S_{200}

34-0201-C-011

DWG

DXF

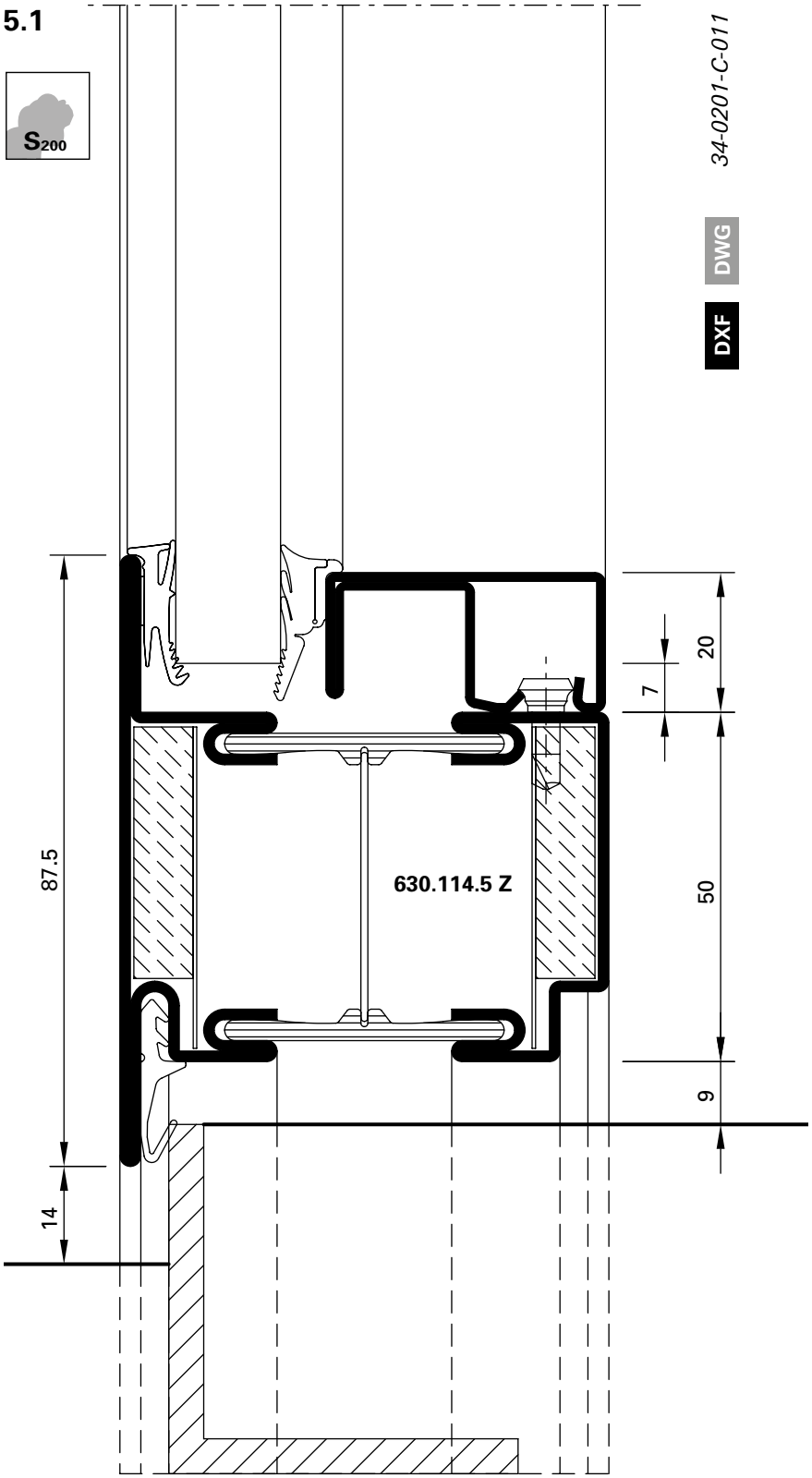

ift Rosenheim
Notifizierte Produkt-zertifizierungsstelle
13-003089-PR02
17.07.2020
Notified Body 0757

5.2

S_{200}

34-0201-C-021

DWG

DXF

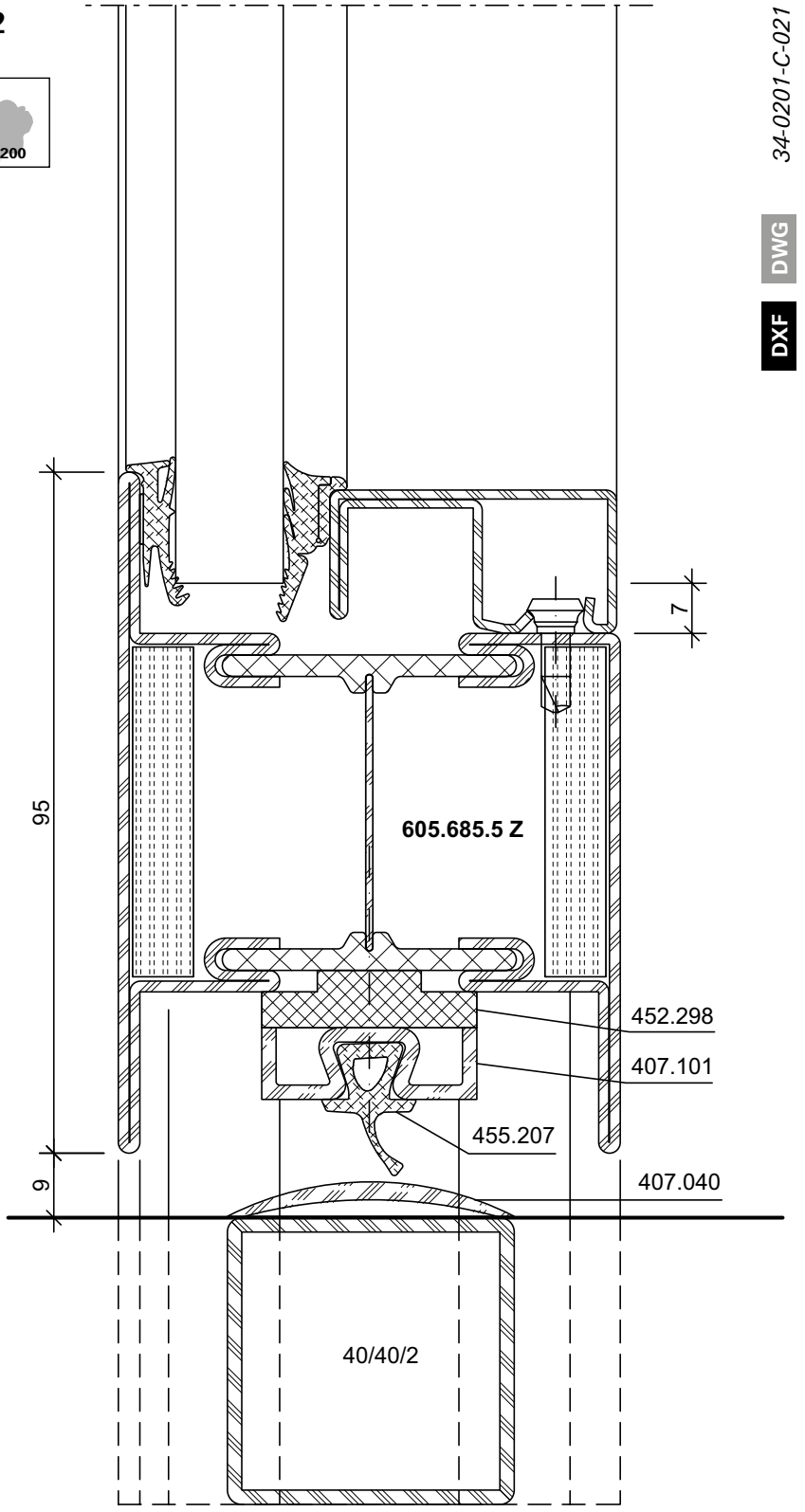

ift Rosenheim
Notifizierte Produkt-zertifizierungsstelle
13-003089-PR02
17.07.2020
Notified Body 0757

5.3

S_{200}

34-0201-C-009

DWG

DXF

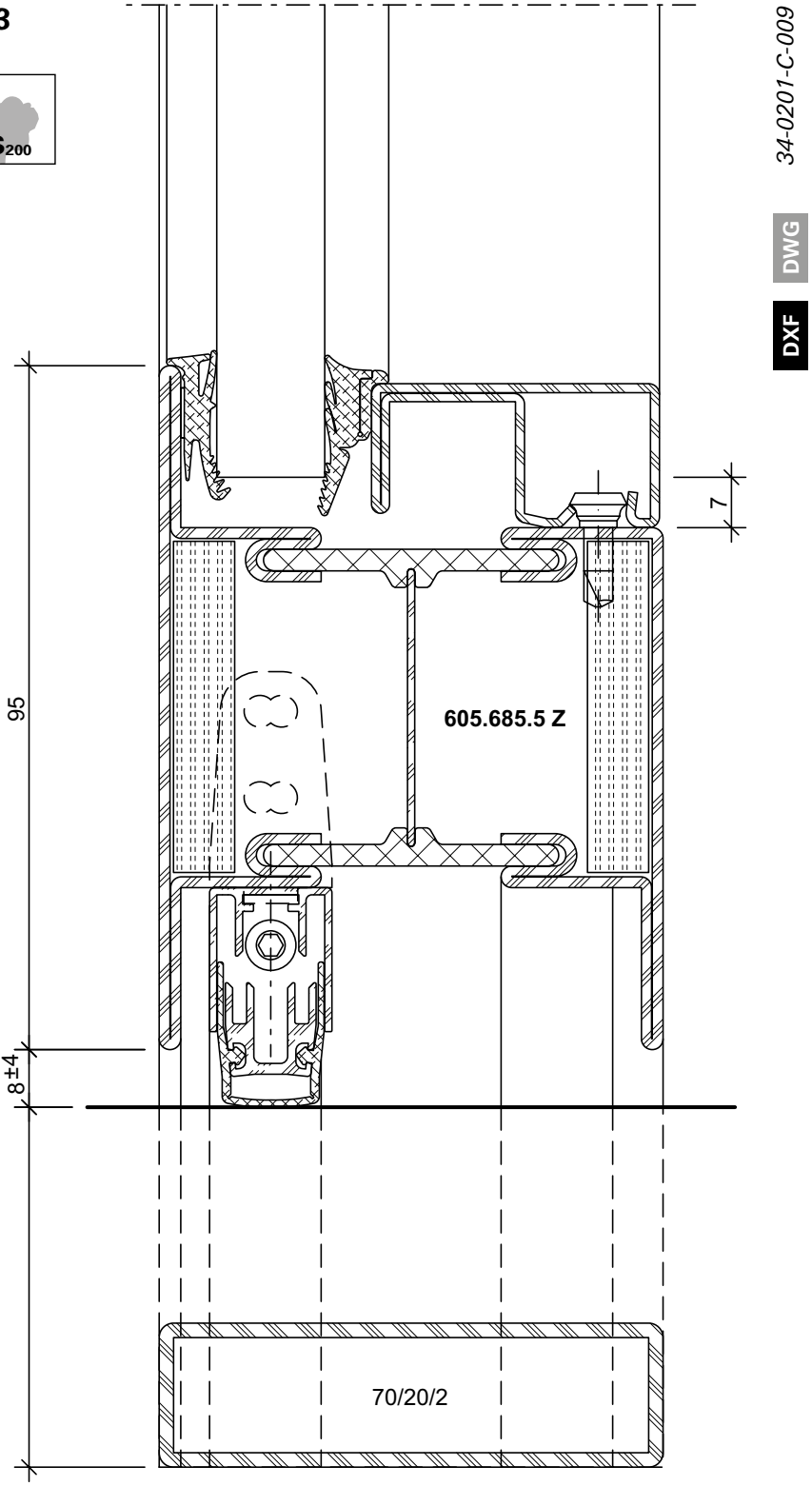

ift Rosenheim
Notifizierte Produkt-zertifizierungsstelle
13-003089-PR02
17.07.2020
Notified Body 0757

5.4

S_{200}

34-0201-C-022

DWG

DXF

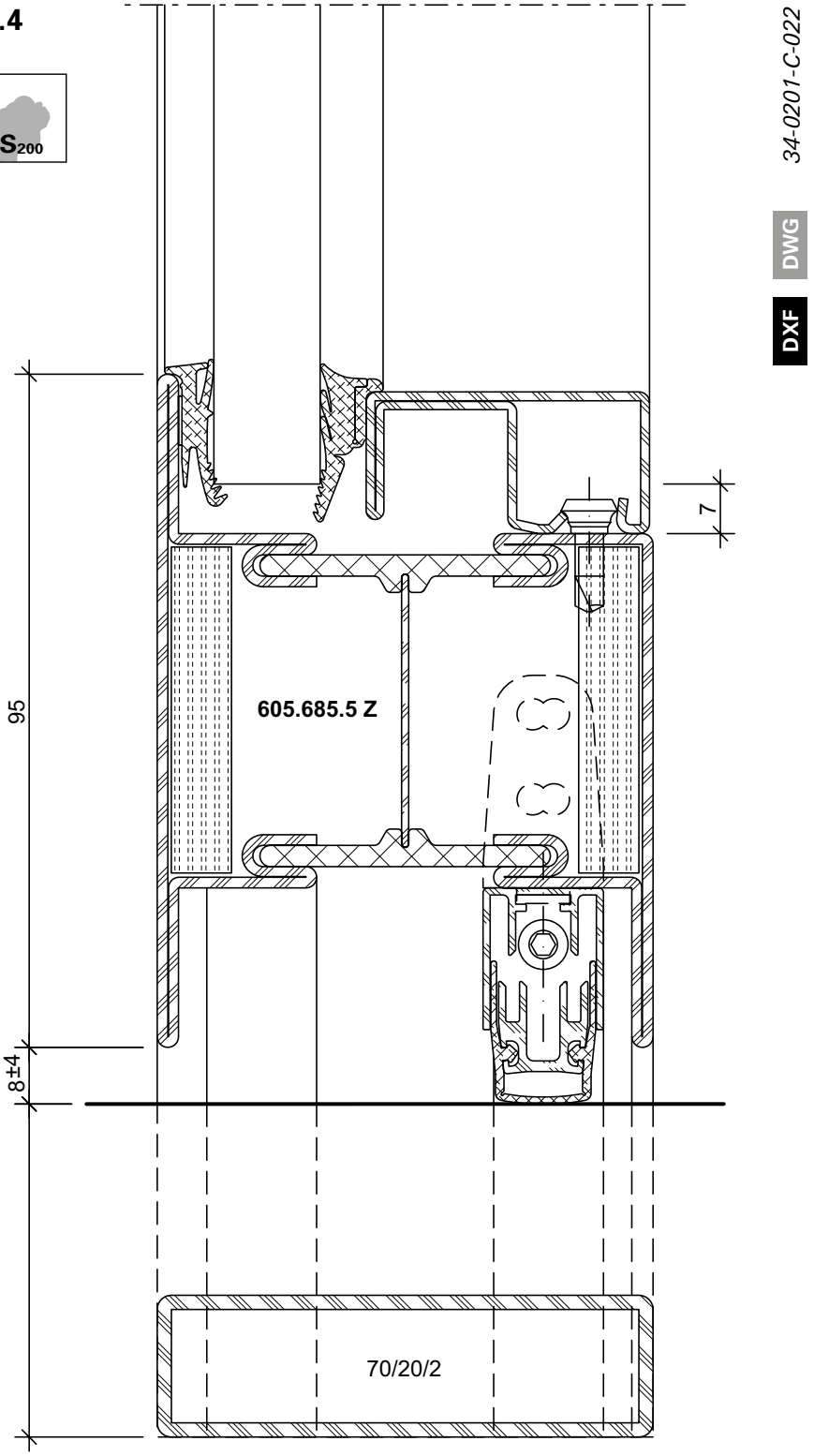

ift Rosenheim
Notifizierte Produkt-zertifizierungsstelle
13-003089-PR02
17.07.2020
Notified Body 0757

3.2

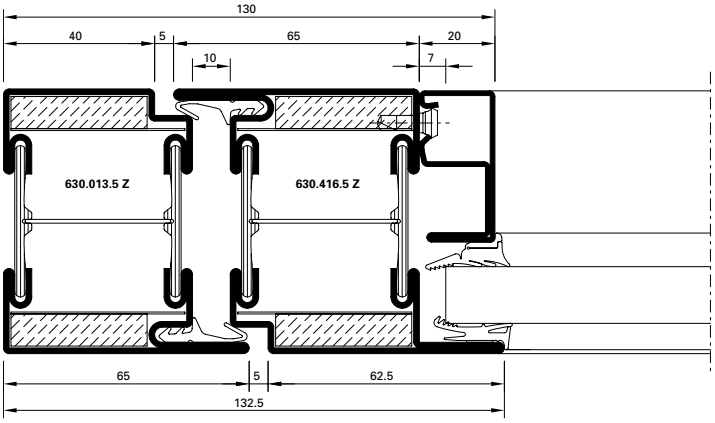

DXF DWG *34-0201-C-001*

3.3

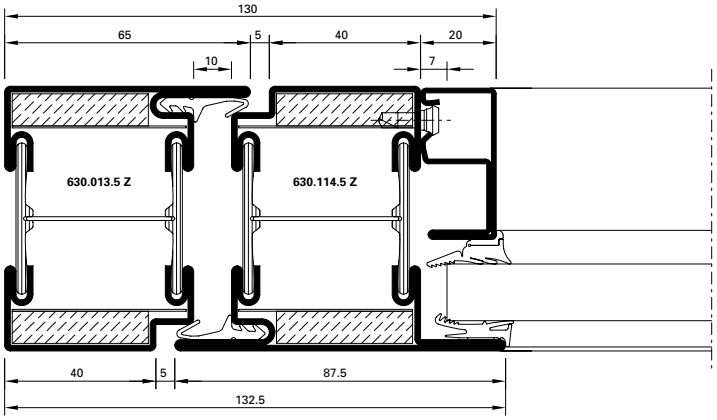

DXF DWG *34-0201-C-002*

1.4

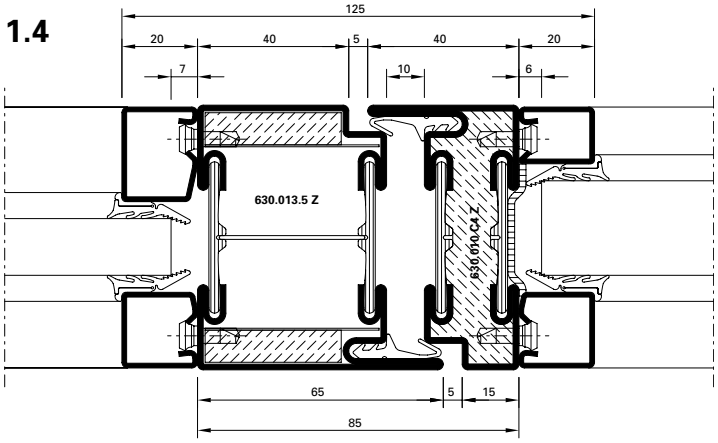

DXF DWG *34-0201-C-006*

1.5

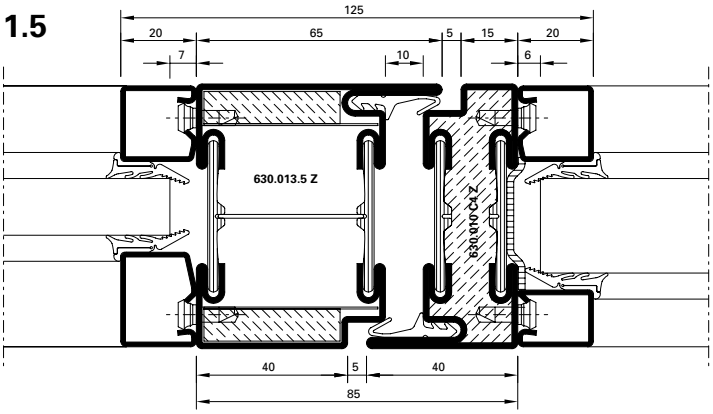

DXF DWG *34-0201-C-005*

1.6

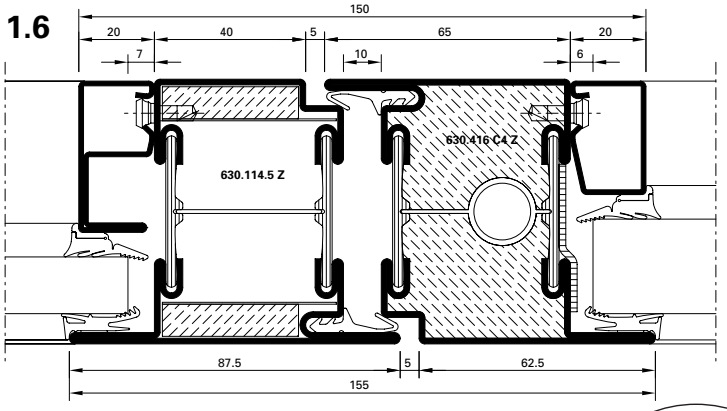

DXF DWG *34-0201-C-008*

1.7

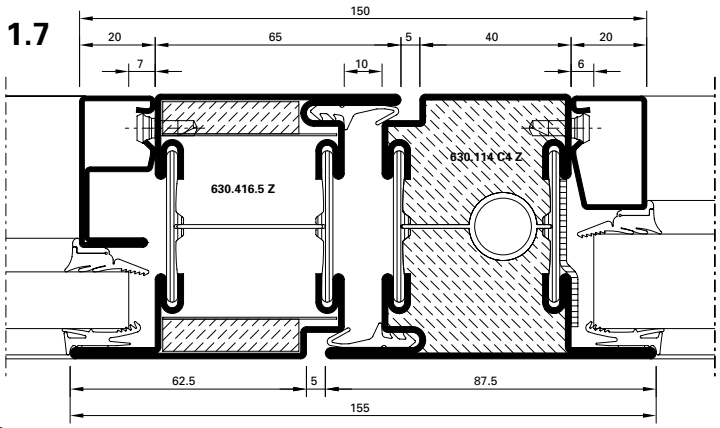

DXF DWG *34-0201-C-007*

ift Rosenheim
Notifizierte Produkt-zertifizierungsstelle
13-003089-PR02
17.07.2020
Notified Body 0757

Schnittpunkte im Massstab 1:2
Coupe de détails à l'échelle 1:2
Section details on scale 1:2

70 mm

1.8

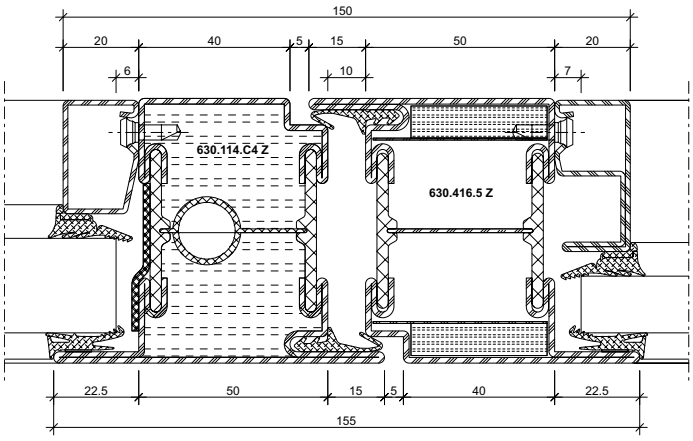

DXF DWG *34-0201-C-003*

1.9

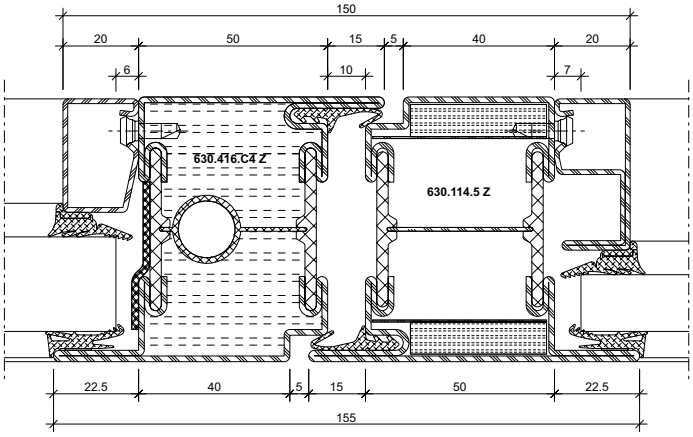

DXF DWG *34-0201-C-004*

2.2

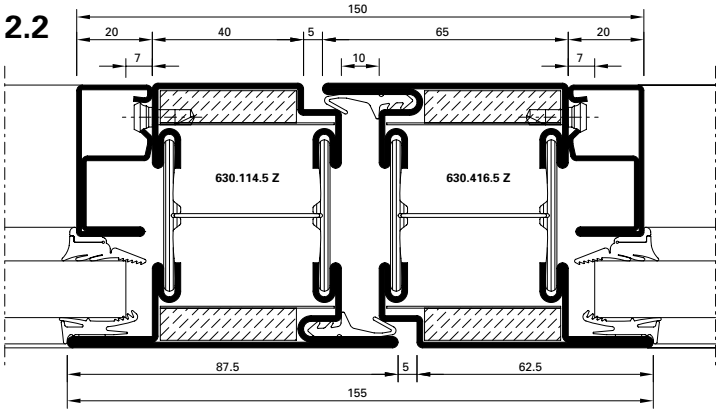

DXF DWG *34-0201-C-017*

2.3

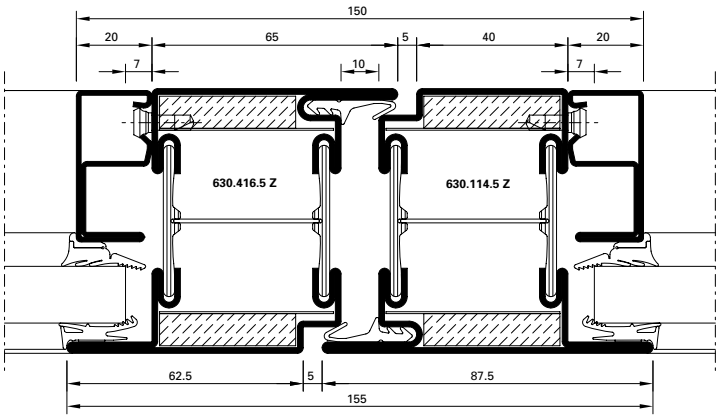

DXF DWG *34-0201-C-016*

4.1

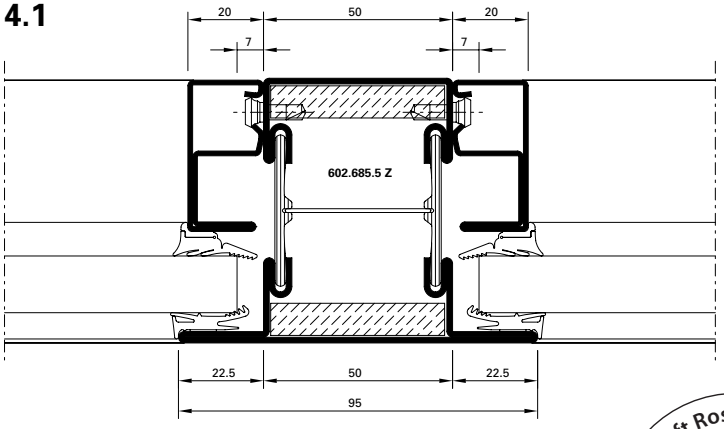

DXF DWG *34-0201-C-018*

ift Rosenheim
Notifizierte Produktzertifizierungsstelle
13-003089-PR02
17.07.2020
Notified Body 0757

JANSEN

5.3

S_a

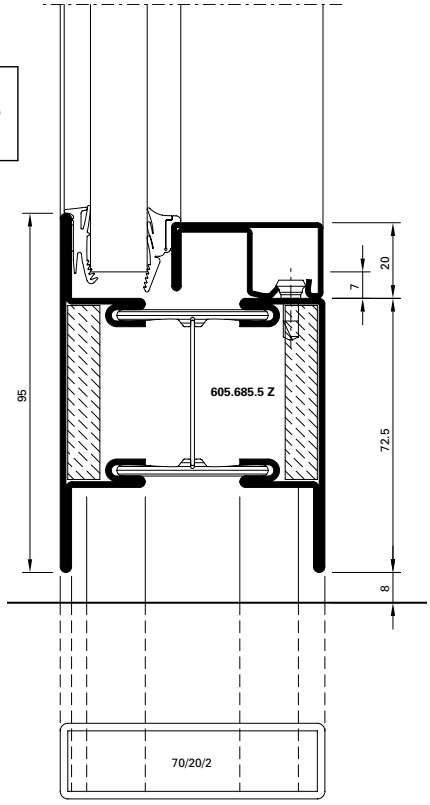

34-0201-C-010

DWG

DXF

5.4

S_{200}

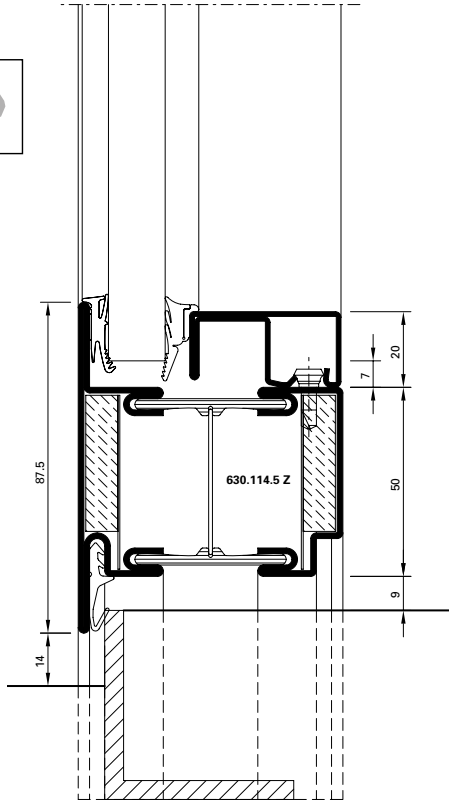

34-0201-C-011

DWG

DXF

5.5

S_{200}

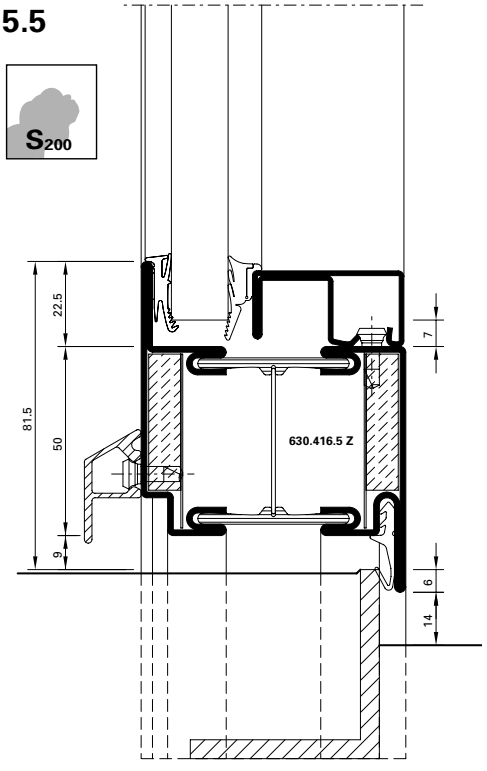

34-0201-C-019

DWG

DXF

5.6

S_{200}

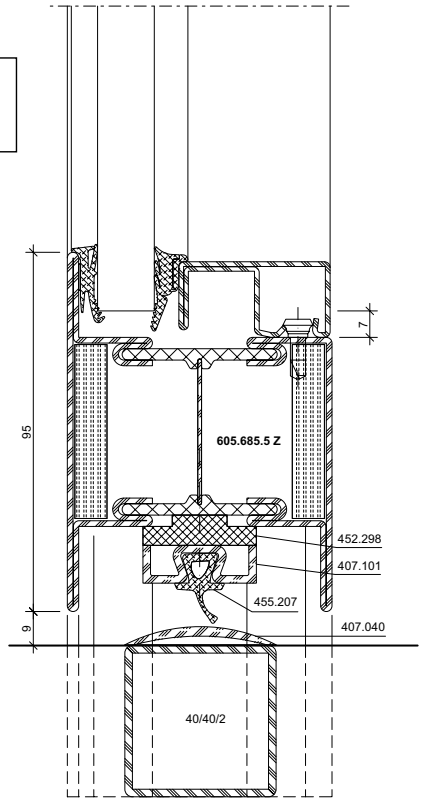

34-0201-C-021

DWG

DXF

ift Rosenheim
Notifizierte Produktzertifizierungsstelle
13-003089-PR02
17.07.2020
Notified Body 0757

5.7

S_{200}

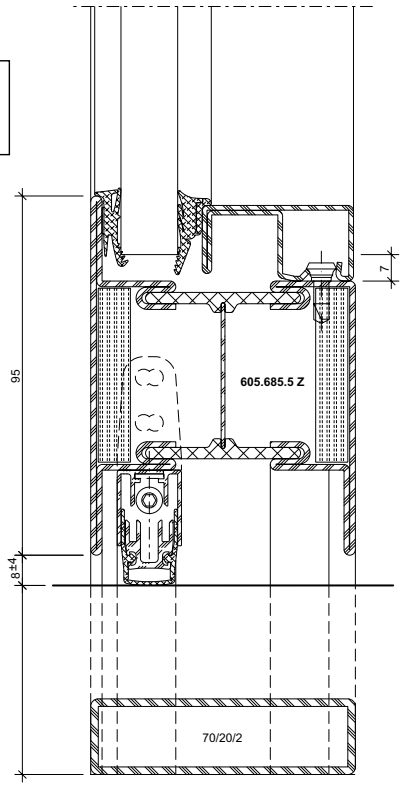

34-0401-C-009

DWG

DXF

5.8

S_{200}

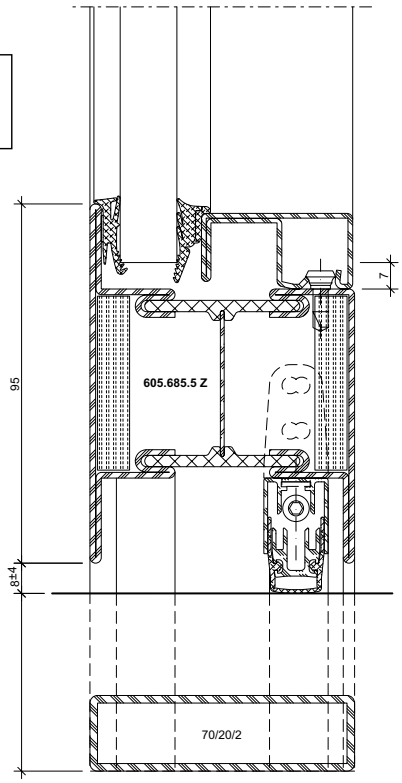

34-0201-C-022

DWG

DXF

5.9

S_{200}

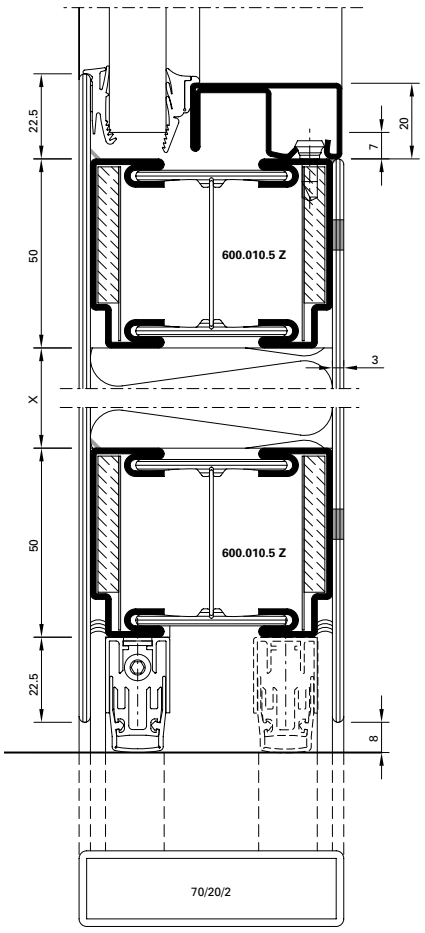

34-0201-C-015

DWG

DXF

5.10

S_a

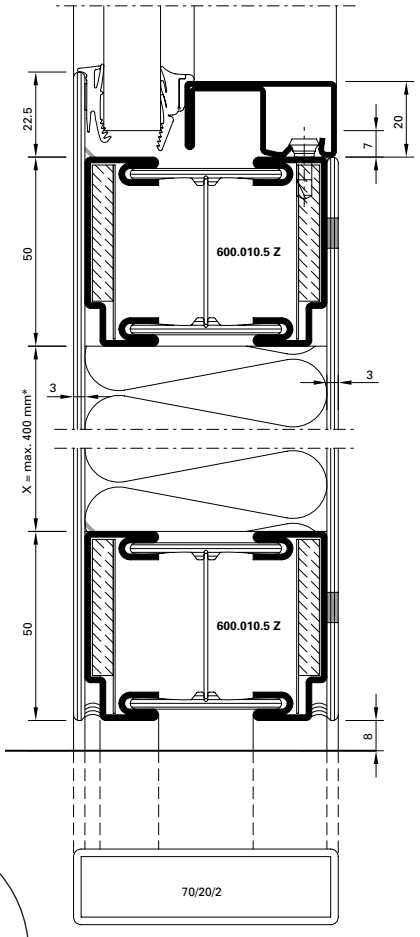

34-0201-C-014

DWG

DXF

ift Rosenheim
Notifizierte Produktzertifizierungsstelle
13-003089-PR02
17.07.2020
Notified Body 0757

5.11

S200

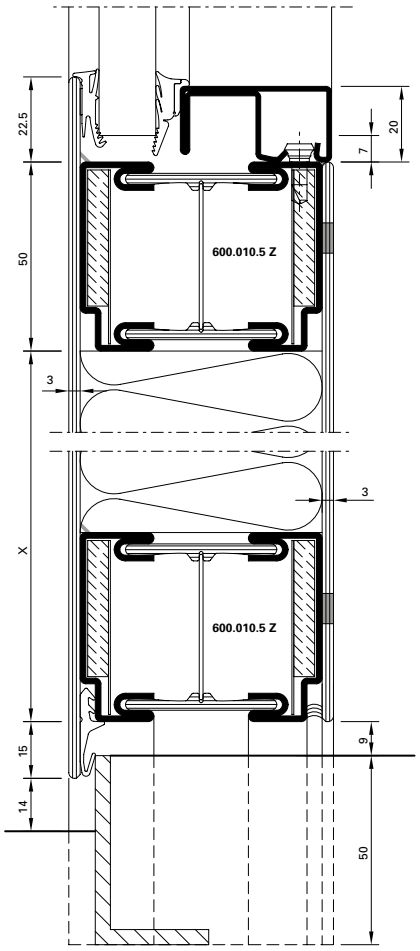

34-0201-C-013

DWG

DXF

ift Rosenheim
Notifizierte Produkt-zertifizierungsstelle
13-003089-PR02
17.07.2020
Notified Body 0757

Anwendungsbeispiele (31-0402-S-002)
Exemples d'application (31-0402-S-002)
Example of application (31-0402-S-002)

DXF DWG

70 mm

A-A

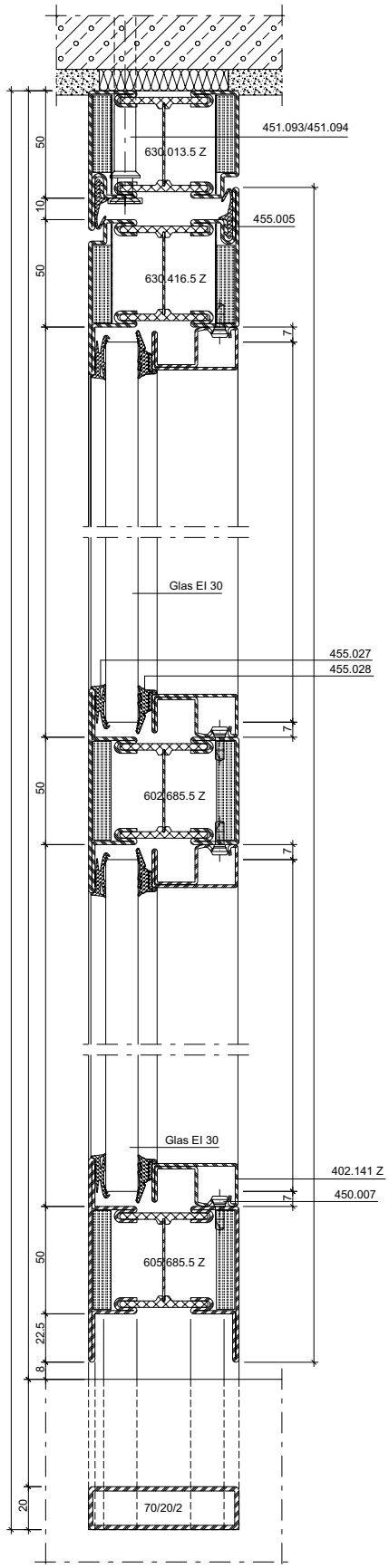

B-B

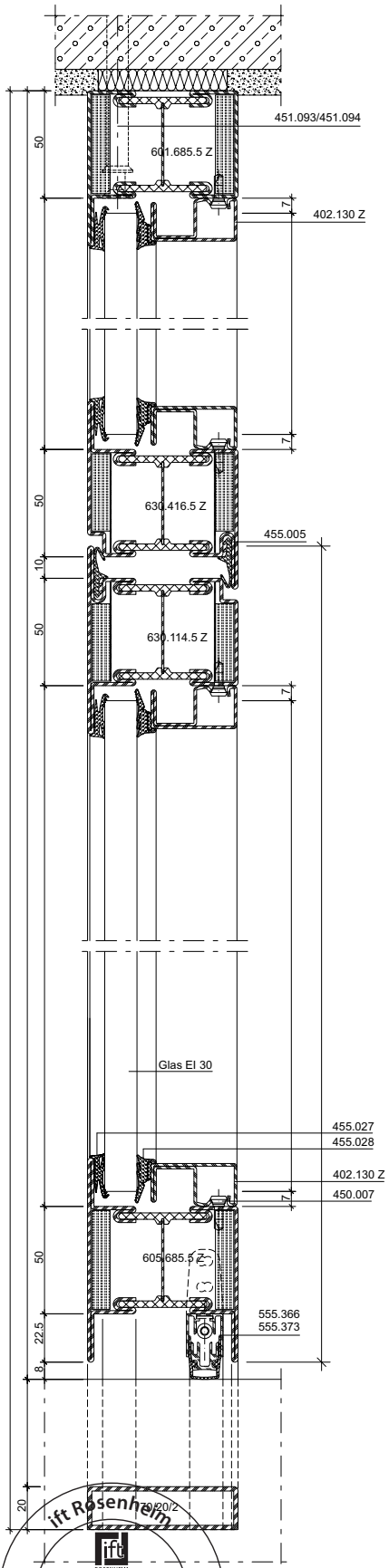

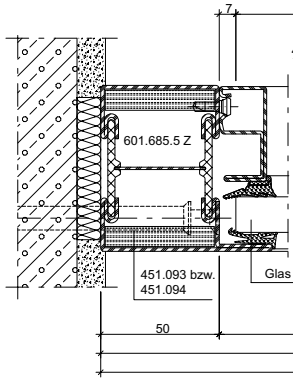

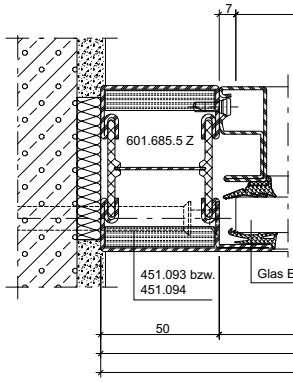

ift Rosenheim
ROSENHEIM
Notifizierte Produktzertifizierungsstelle
13-003089-PR02
17.07.2020
Notified Body 0738

JANSEN

C-C

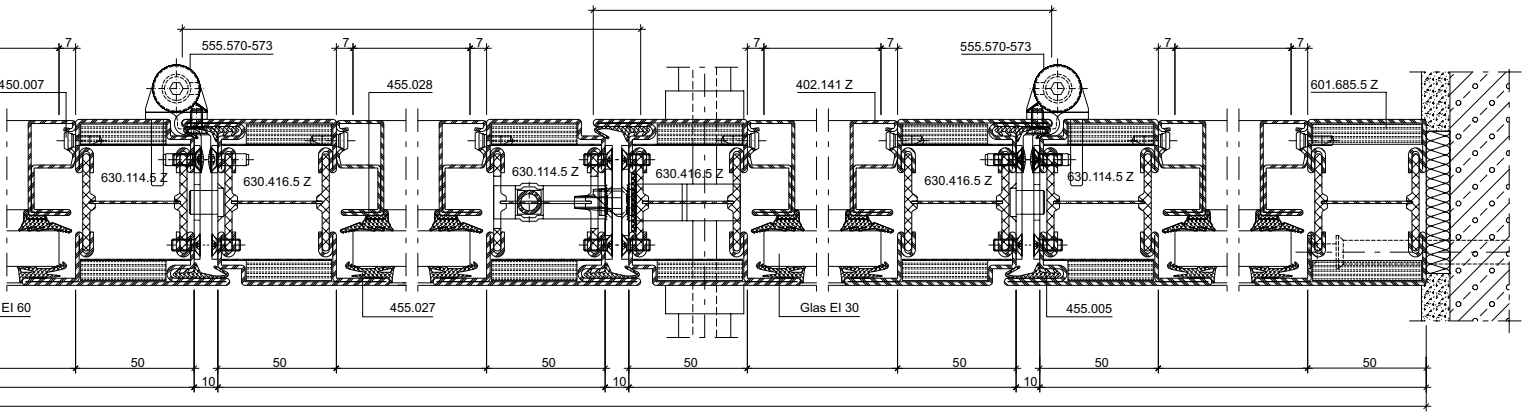

D-D

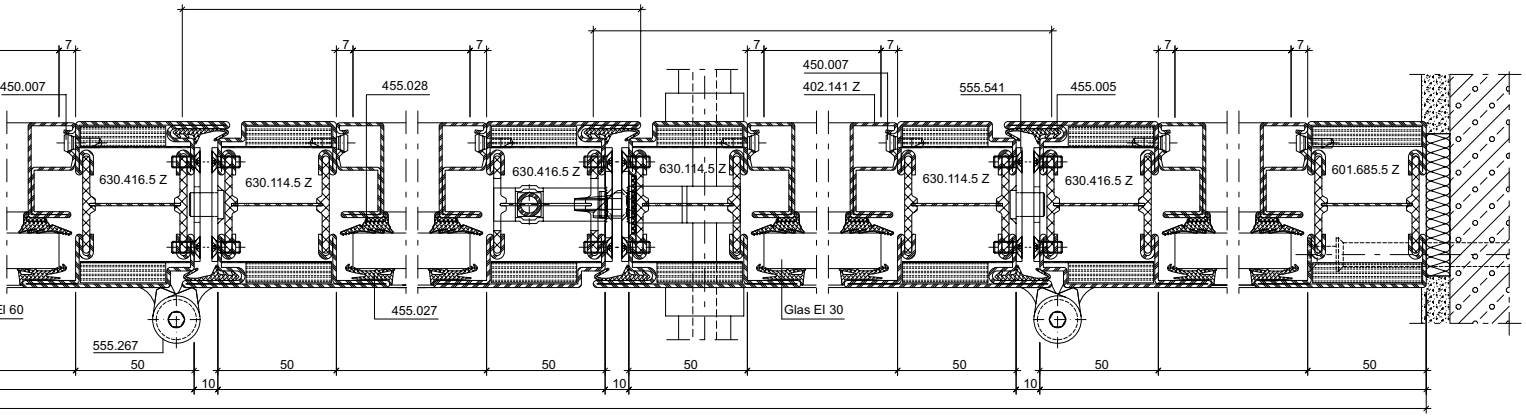

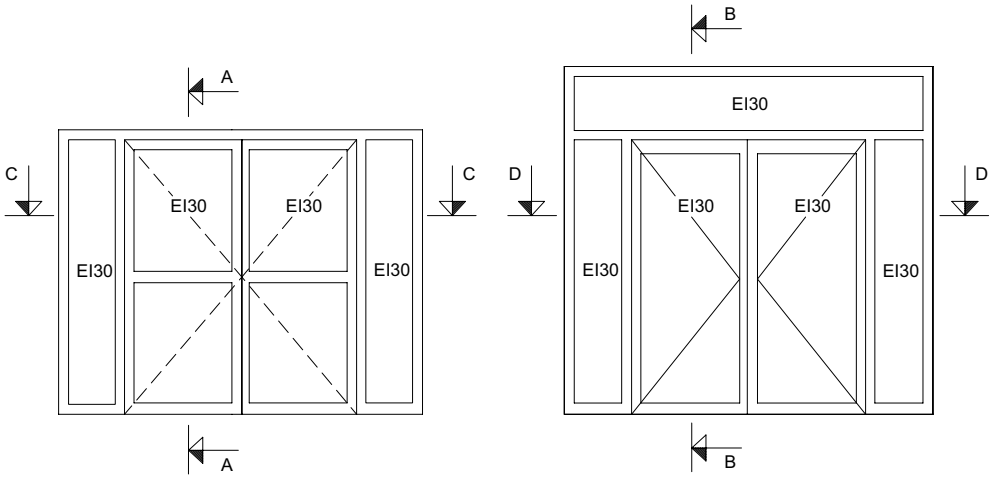

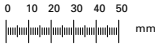

ift Rosenheim
Notifizierte Produkt-zertifizierungsstelle
13-003089-PR02
17.07.2020
Notified Body 0757

Anwendungsbeispiele (31-0402-S-003)
Exemples d'application (31-0402-S-003)
Example of application (31-0402-S-003)

DXF DWG

70 mm

A - A

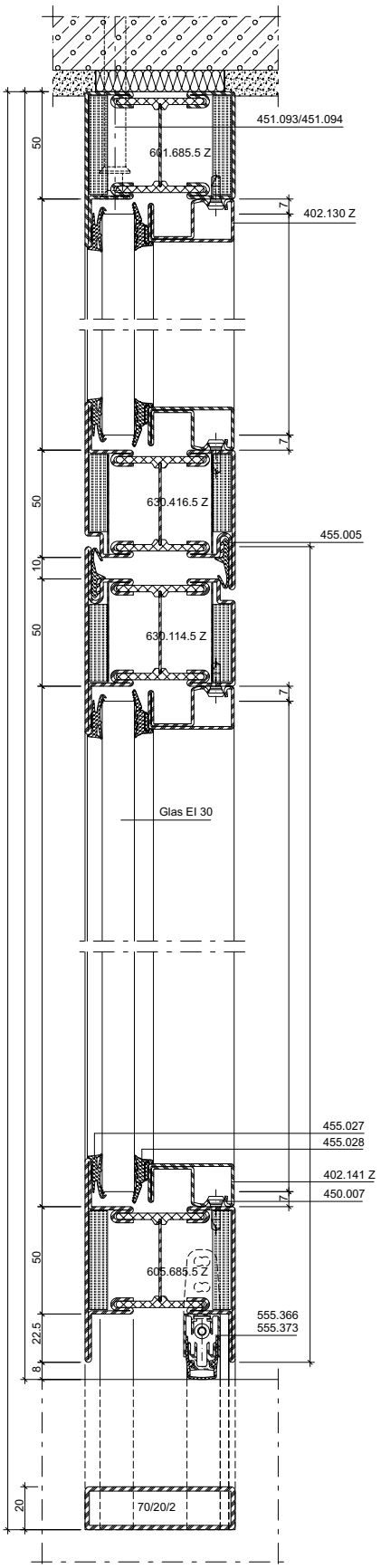

D - D

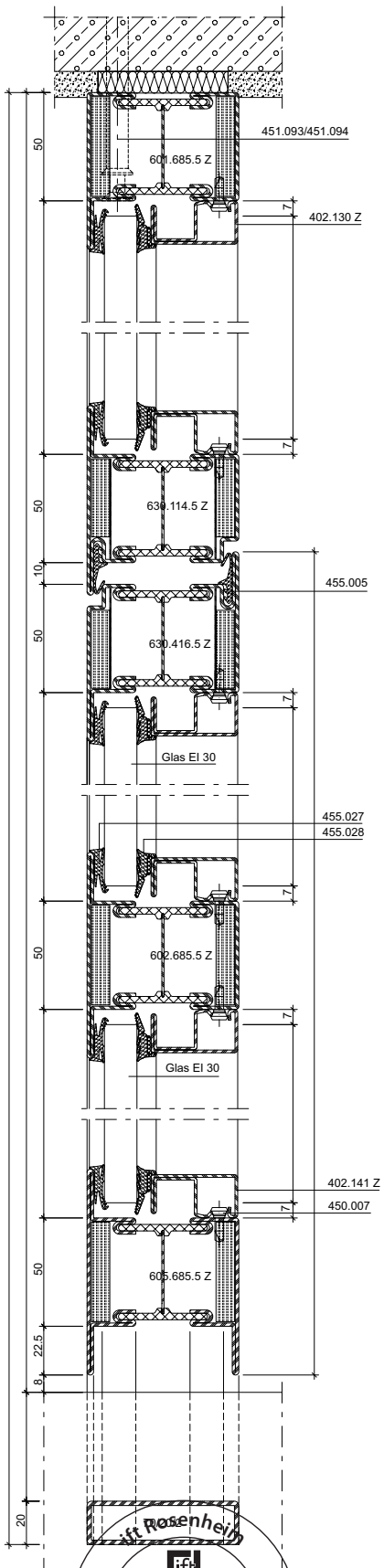

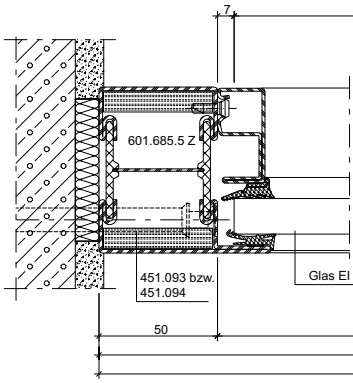

ift rosenheim
ift ROSENHEIM
Notifizierte Produkt-
zertifizierungsstelle
13-003089-PR02
17.07.2020
Notified Body 0757

JANSEN

B - B

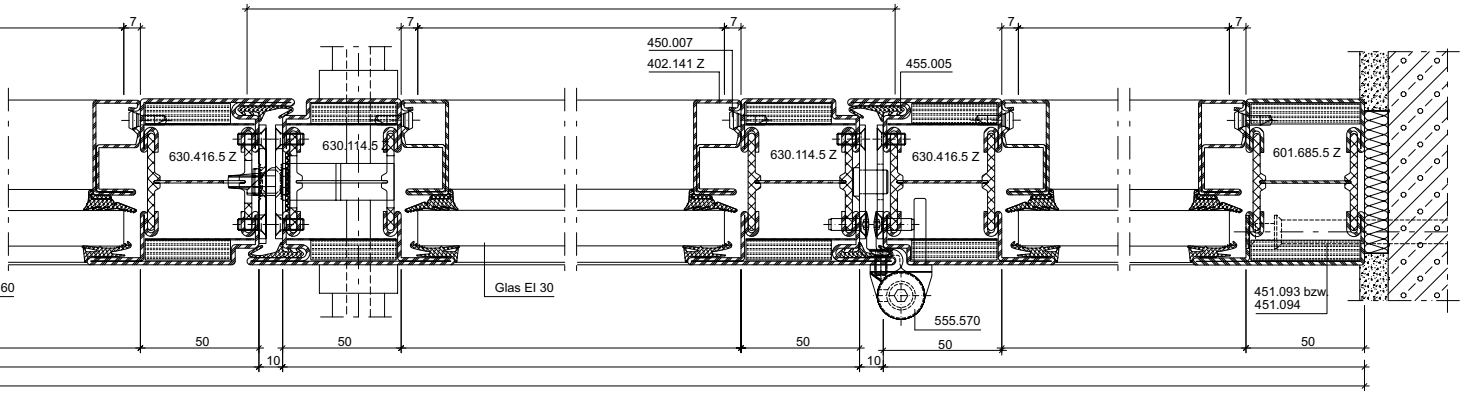

C - C

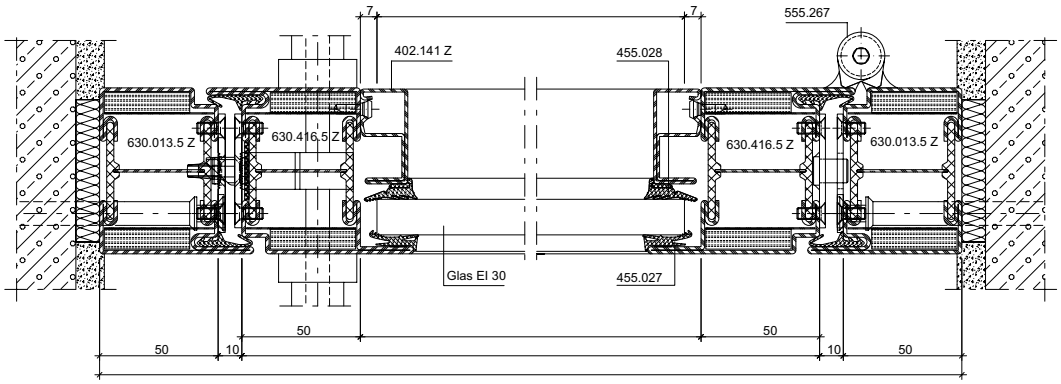

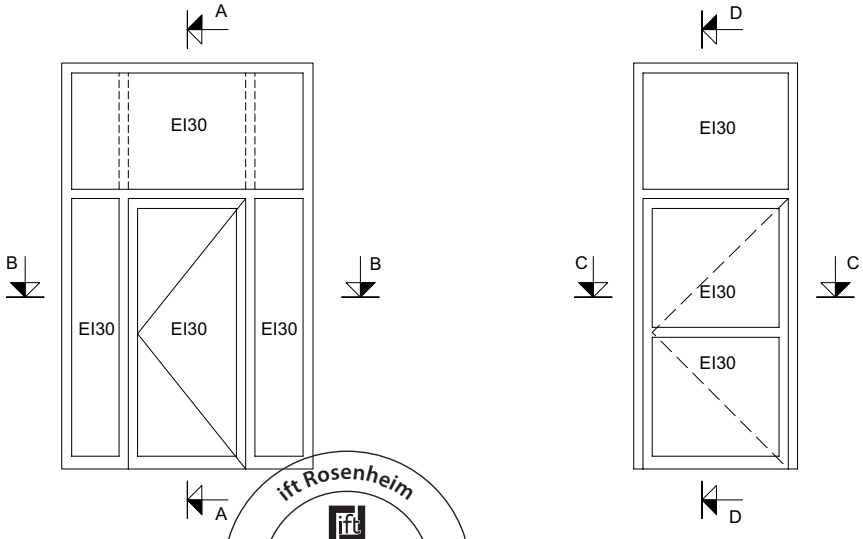

0 10 20 30 40 50 mm

ift Rosenheim
Notifizierte Produkt-zertifizierungsstelle
13-003089-PR02
17.07.2020
Notified Body 0757

Anwendungsbeispiele (34-0201-S-003)
Exemples d'application (34-0201-S-003)
Example of application (34-0201-S-003)

DXF DWG

70 mm

A - A

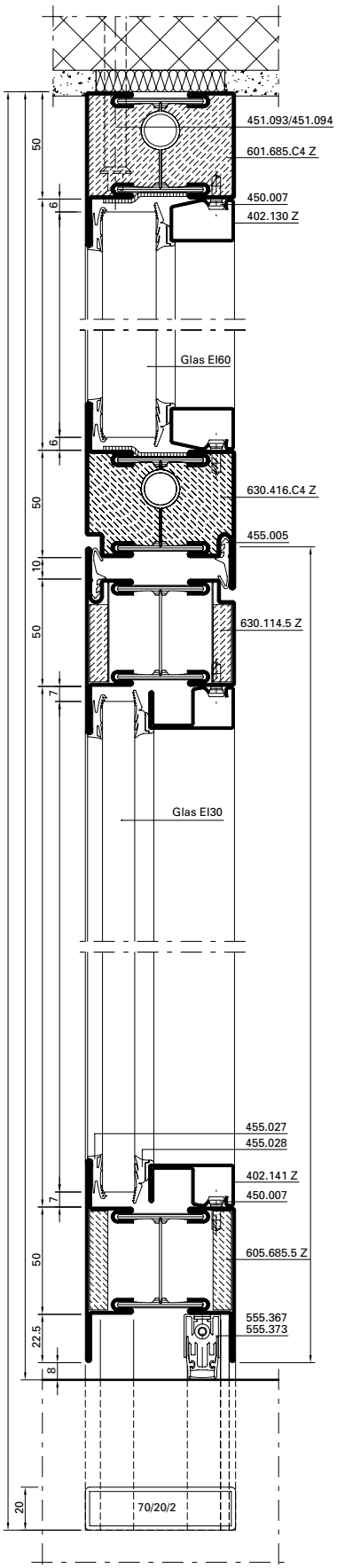

D - D

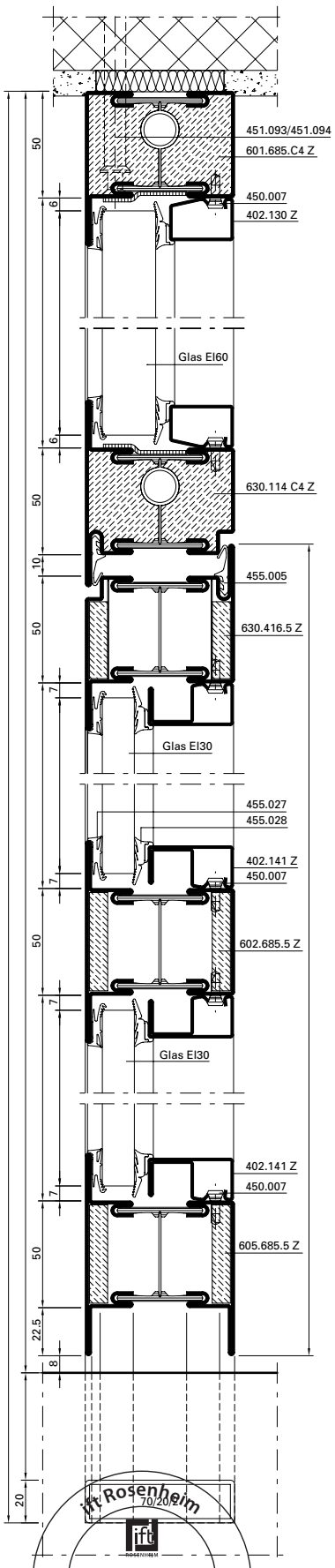

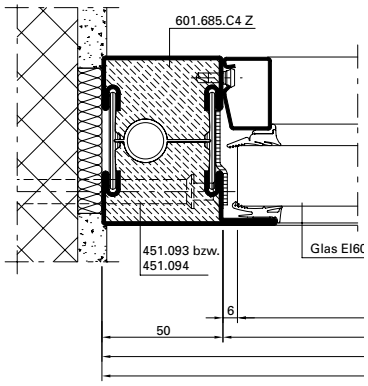

ift Rosenheim
Notifizierte Produkt-
zertifizierungsstelle
13-003089-PR02
17.07.2020
Notified Body 0757

JANSEN

B - B

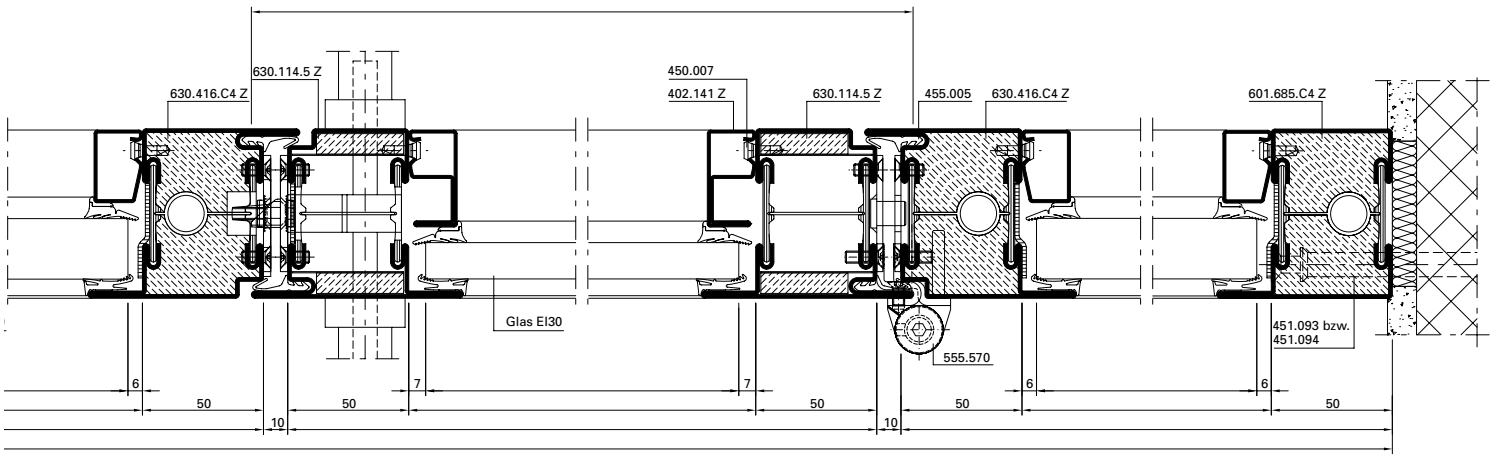

C - C

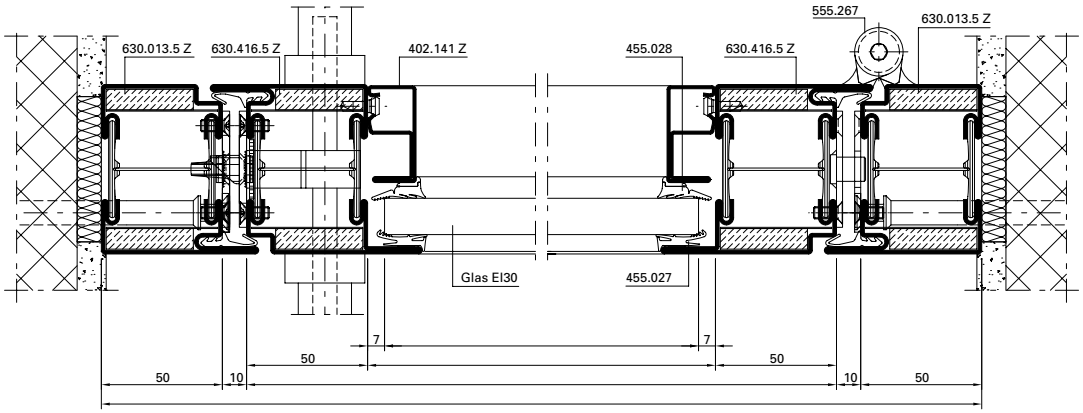

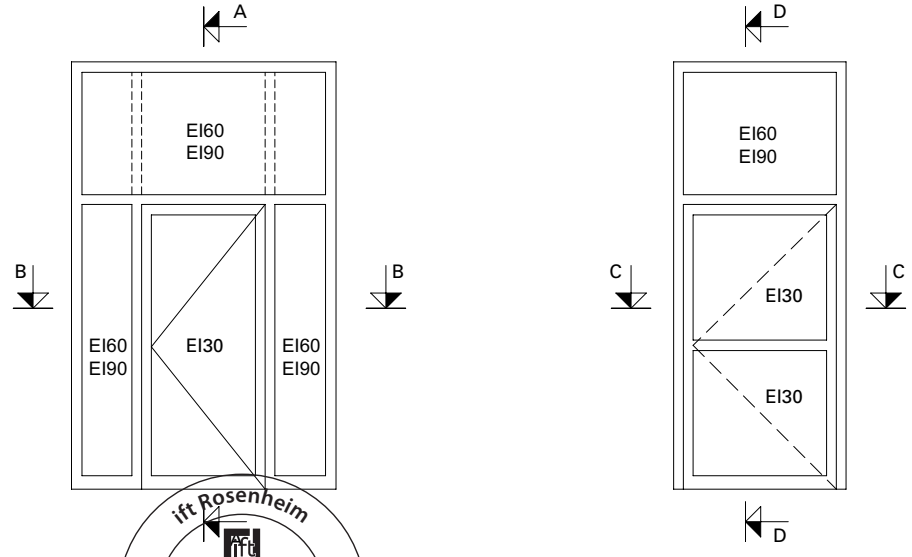

0 10 20 30 40 50 mm

ift Rosenheim
Notifizierte Produkt-
zertifizierungsstelle
13-003089-PR02
17.07.2020
Notified Body 0757

Anwendungsbeispiele (34-0201-S-002)
Exemples d'application (34-0201-S-002)
Example of application (34-0201-S-002)

DXF DWG

70 mm

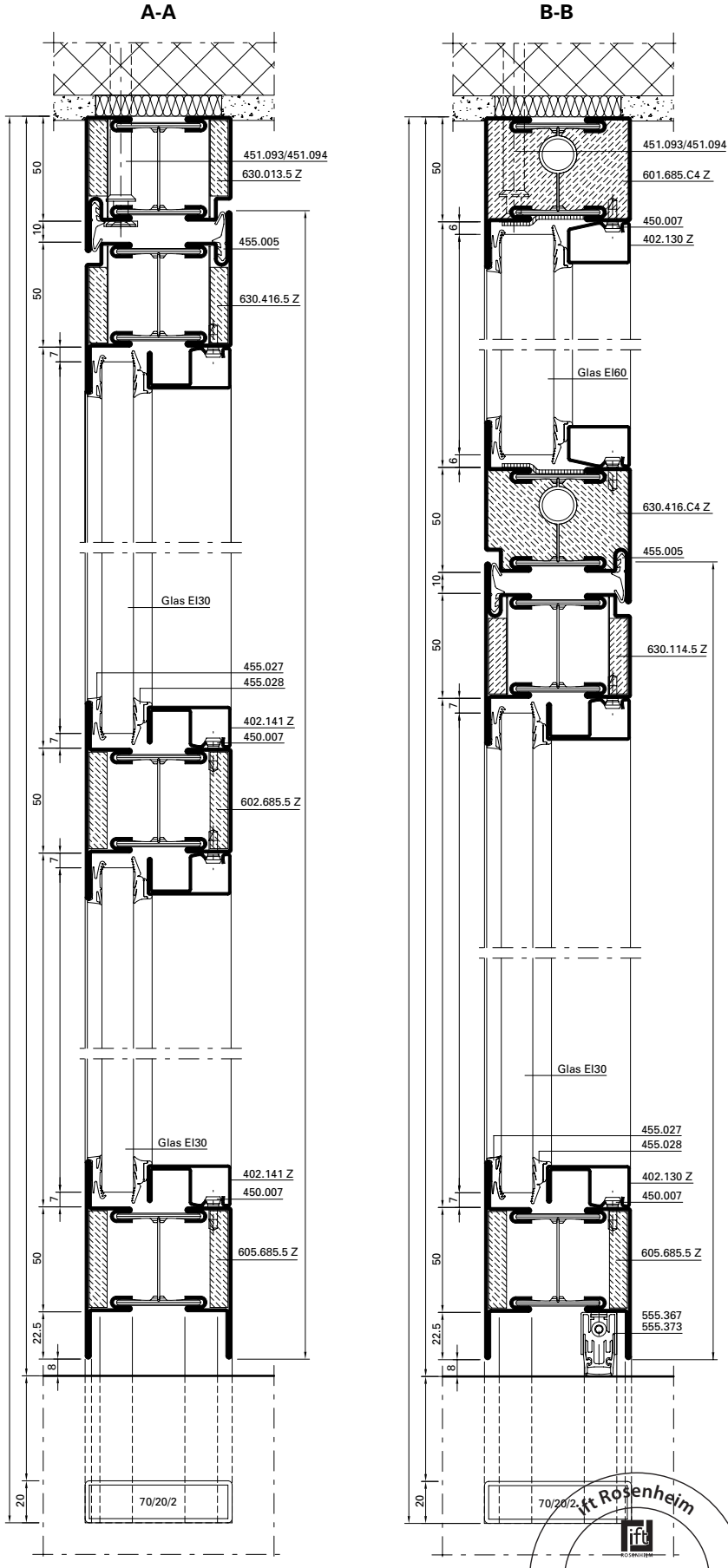

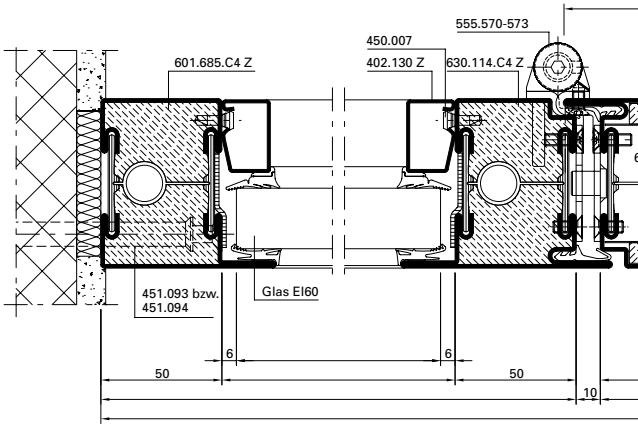

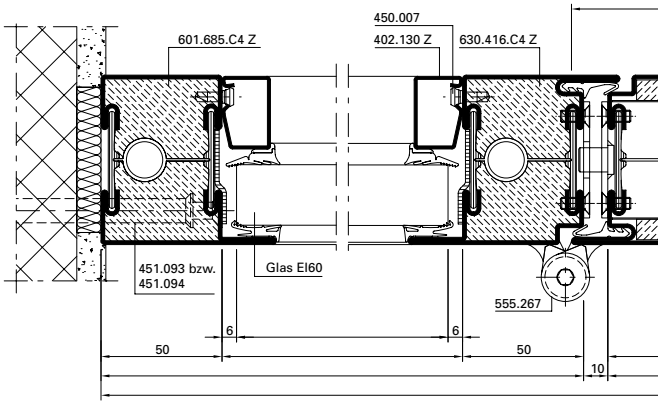

ift Rosenheim
Notifizierte Produktzertifizierungsstelle
13-003089-PR02
17.07.2020
Notified Body 0757

Anwendungsbeispiele (34-0201-S-002)
Exemples d'application (34-0201-S-002)
Example of application (34-0201-S-002)

70 mm

C-C

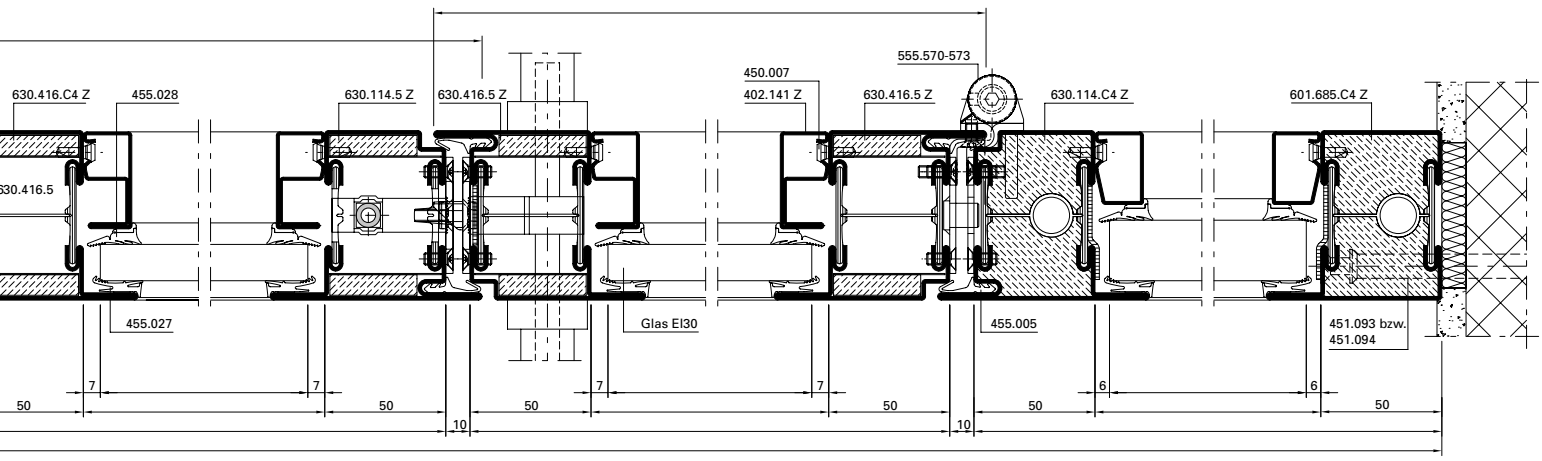

D-D

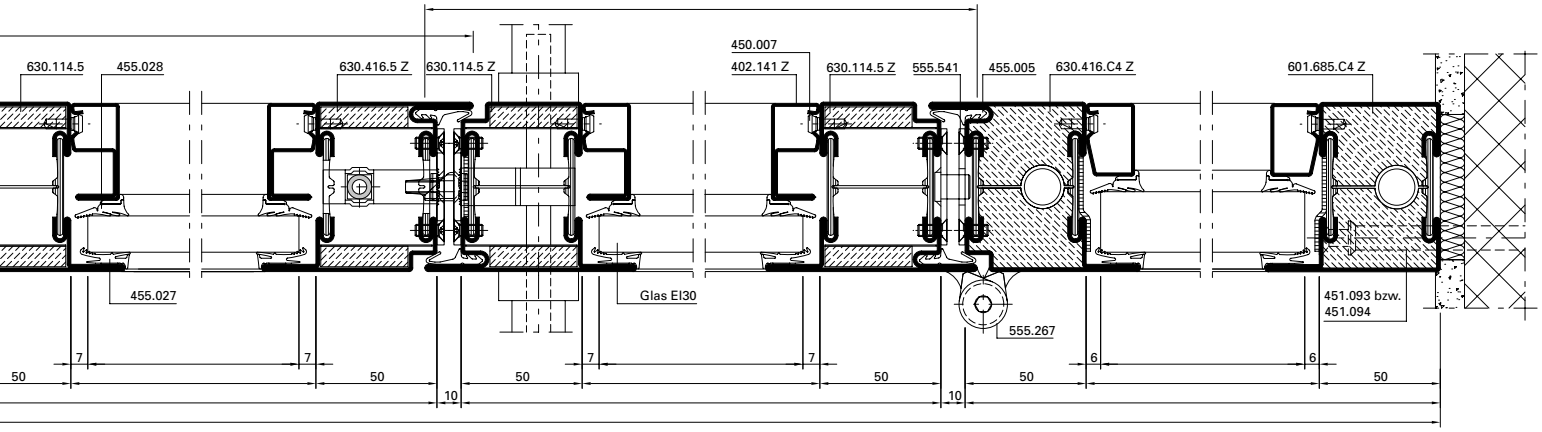

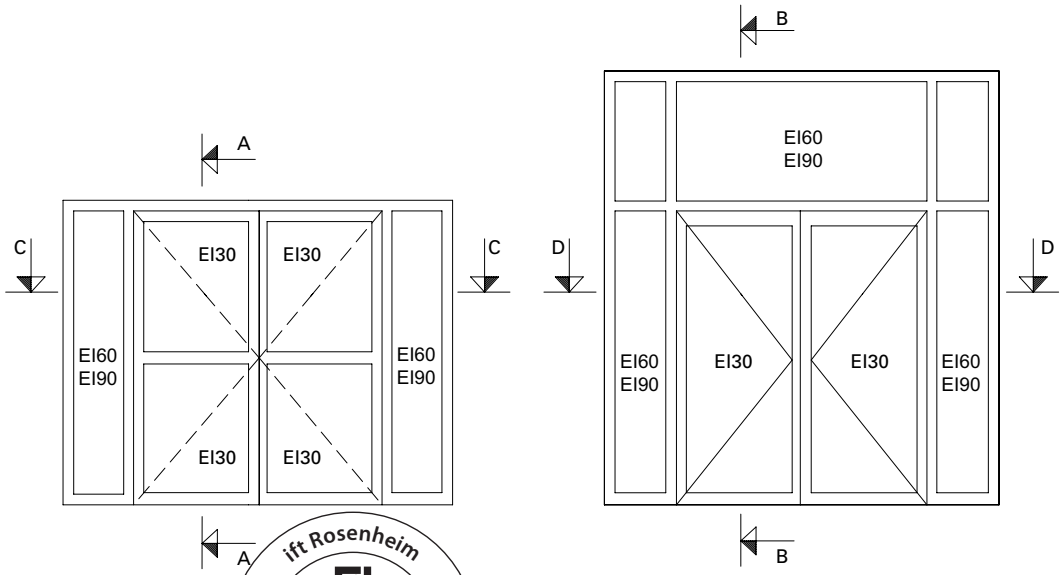

0 10 20 30 40 50
mm

ift Rosenheim
Notifizierte Produkt-
zertifizierungsstelle
13-003089-PR02
17.07.2020
Notified Body 0757

Anwendungsbeispiele (34-0201-S-007)
Exemples d'application (34-0201-S-007)
Example of application (34-0201-S-007)

DXF DWG

70 mm

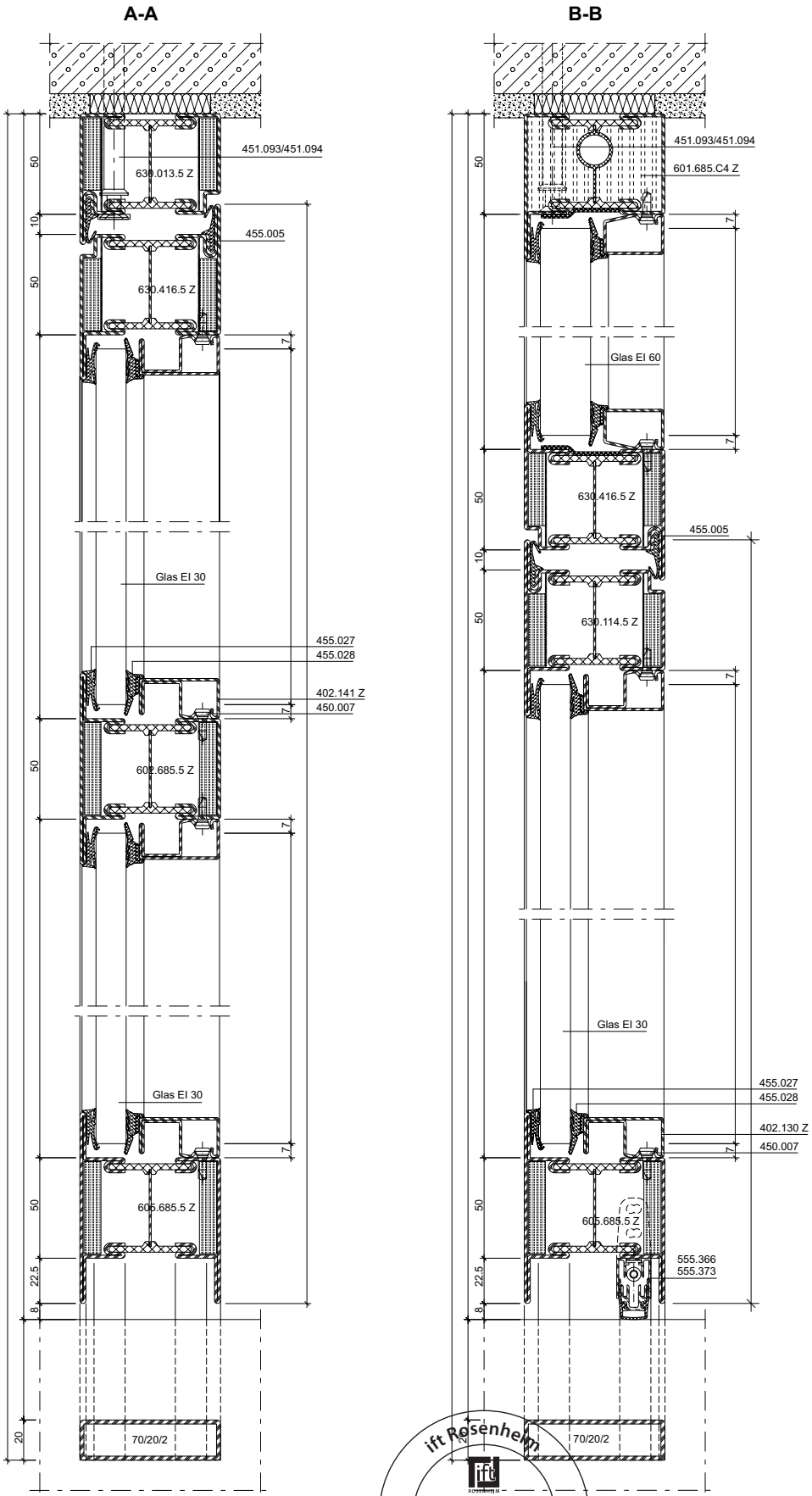

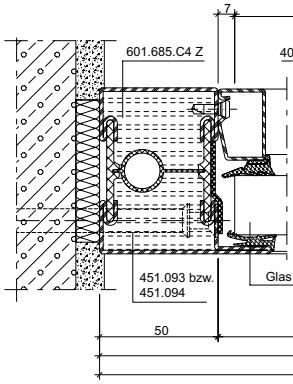

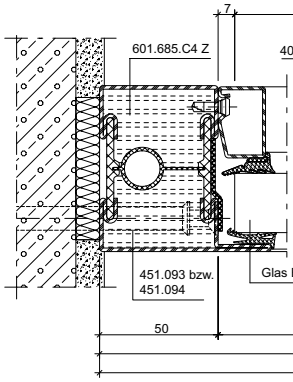

ift Rosenheim
Notifizierte Produkt-zertifizierungsstelle
13-003089-PR02
17.07.2020
Notified Body 0757

C-C

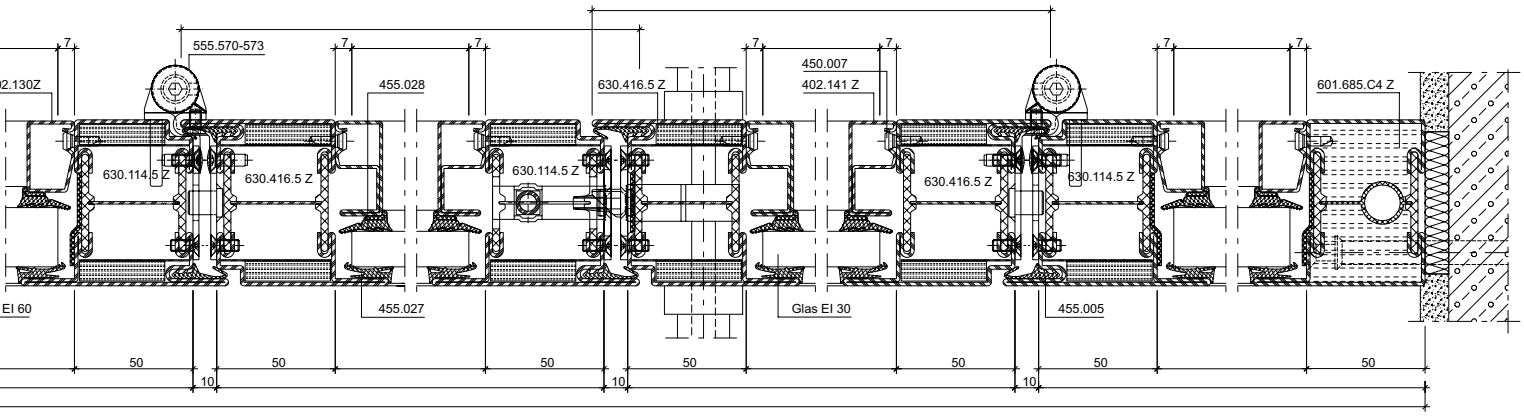

D-D

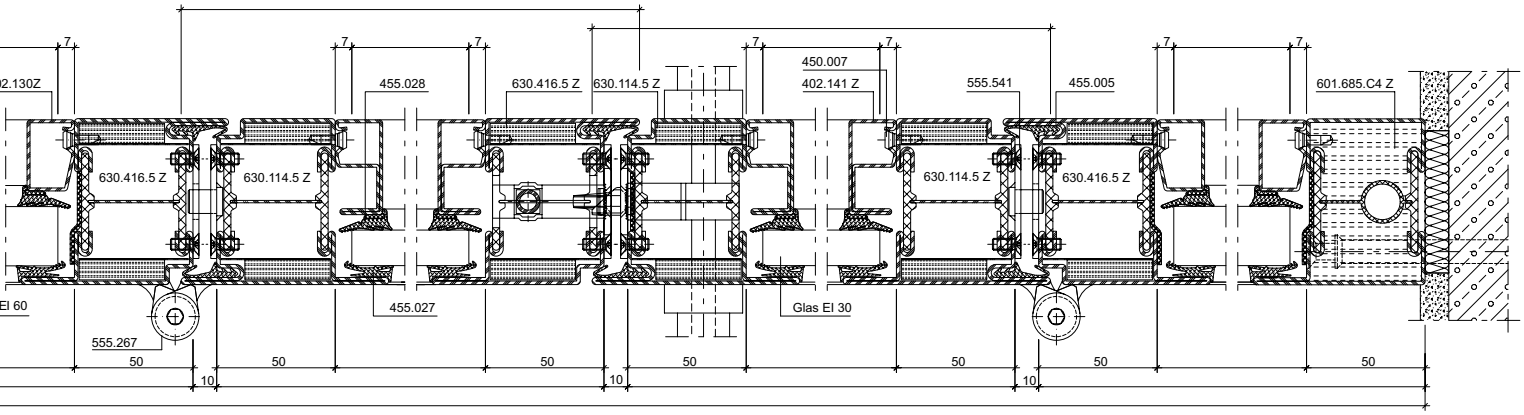

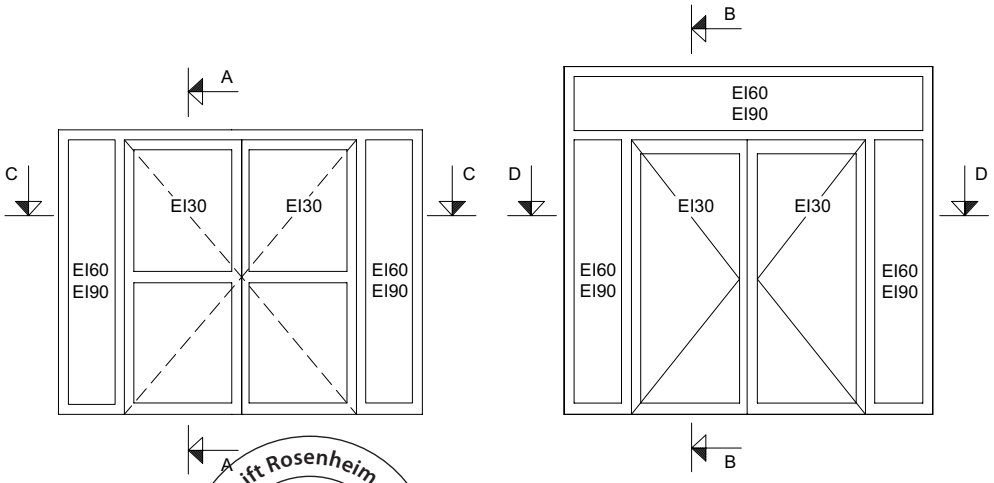

ift Rosenheim
Notifizierte Produkt-zertifizierungsstelle
13-003089-PR02
17.07.2020
Notified Body 0757

Anwendungsbeispiele (34-0201-S-008)
Exemples d'application (34-0201-S-008)
Example of application (34-0201-S-008)

DXF DWG

70 mm

A - A

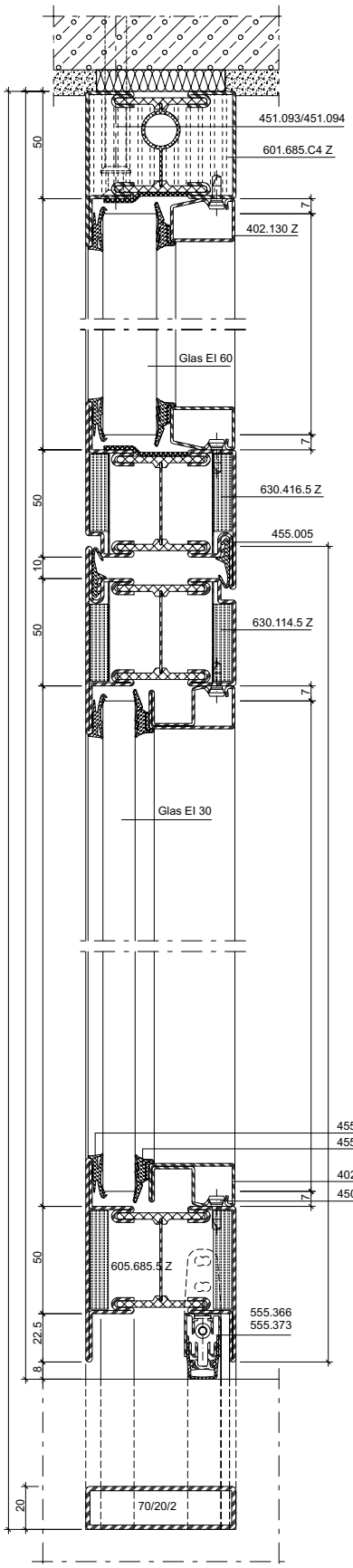

D - D

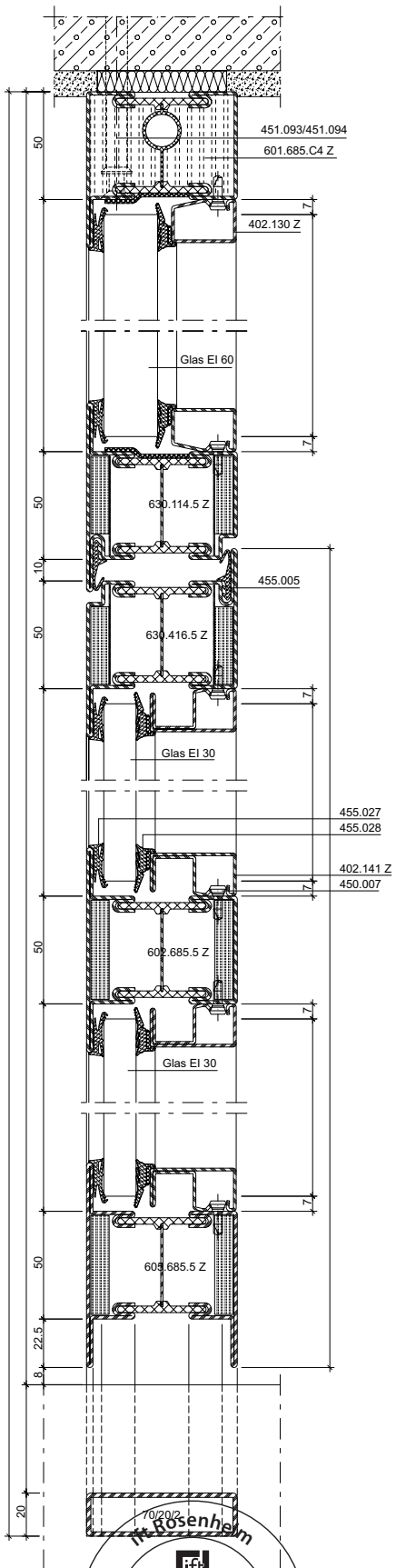

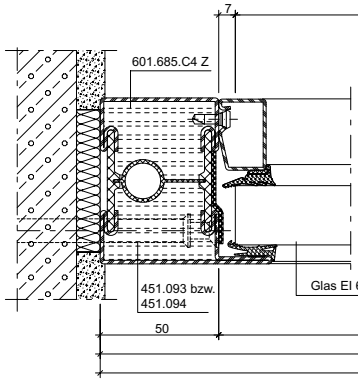

Rosenheim
ift ROSENHEIM
Notifizierte Produkt-
zertifizierungsstelle
13-003089-PR02
17.07.2020
Notified Body 0757

B - B

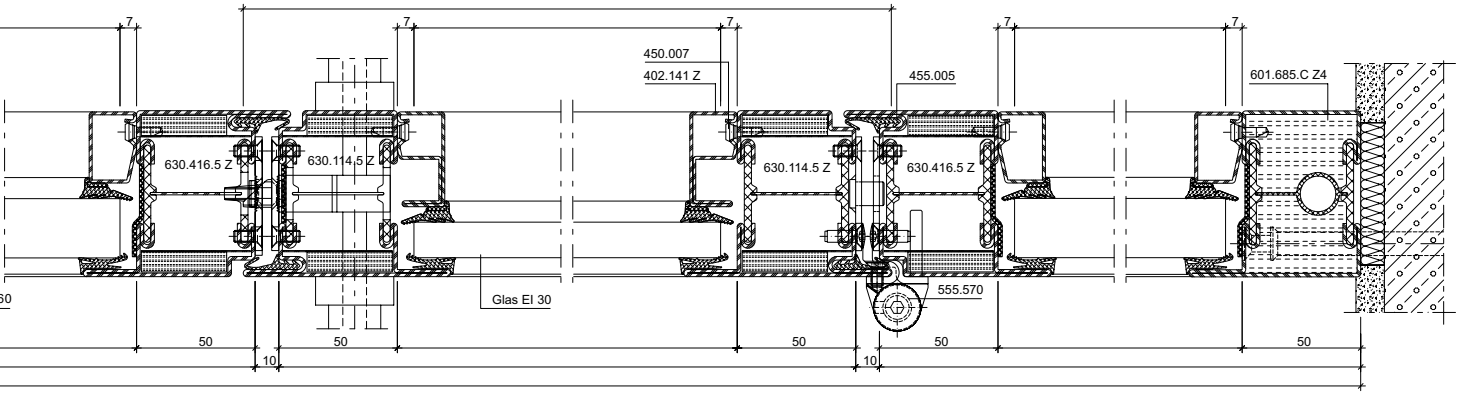

C - C

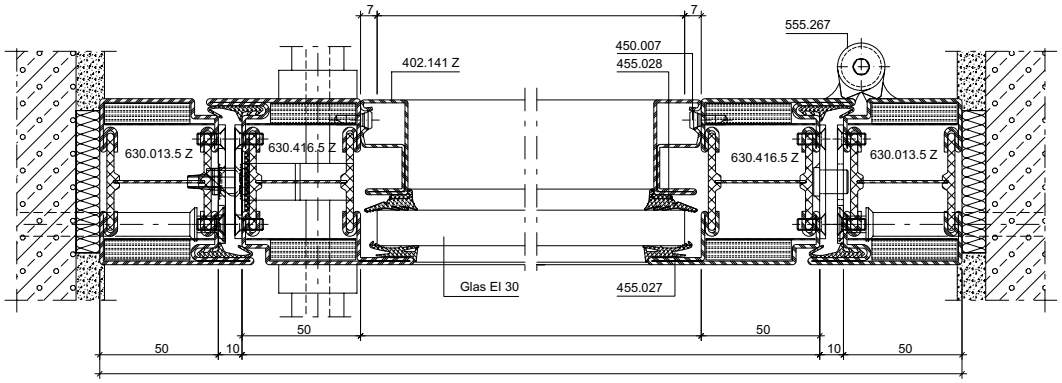

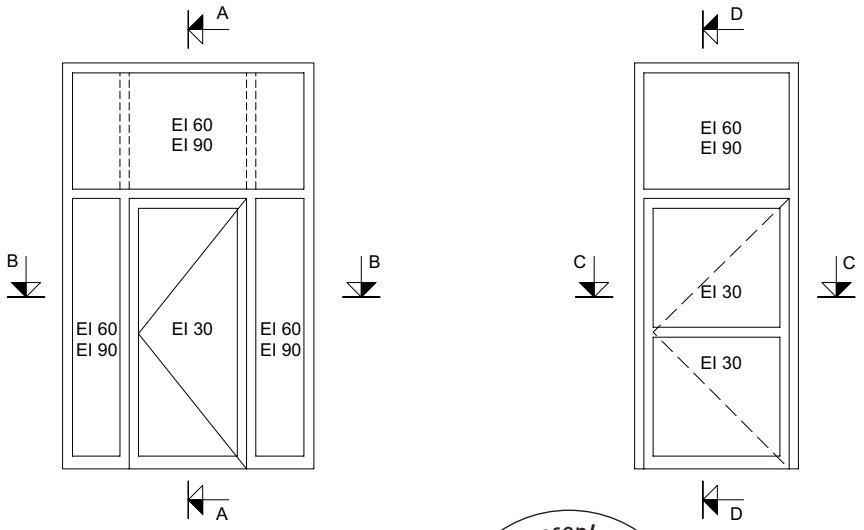

ift Rosenheim
Notifizierte Produkt-zertifizierungsstelle
13-003089-PR02
17.07.2020
Notified Body 0757

Glasleisten-Varianten für Gläser und Füllungen im Massstab 1:2
Variantes de parcloses pour vitrages et remplissages à l'échelle 1:2
Glazing bead options with glass and infills on scale 1:2

70 mm

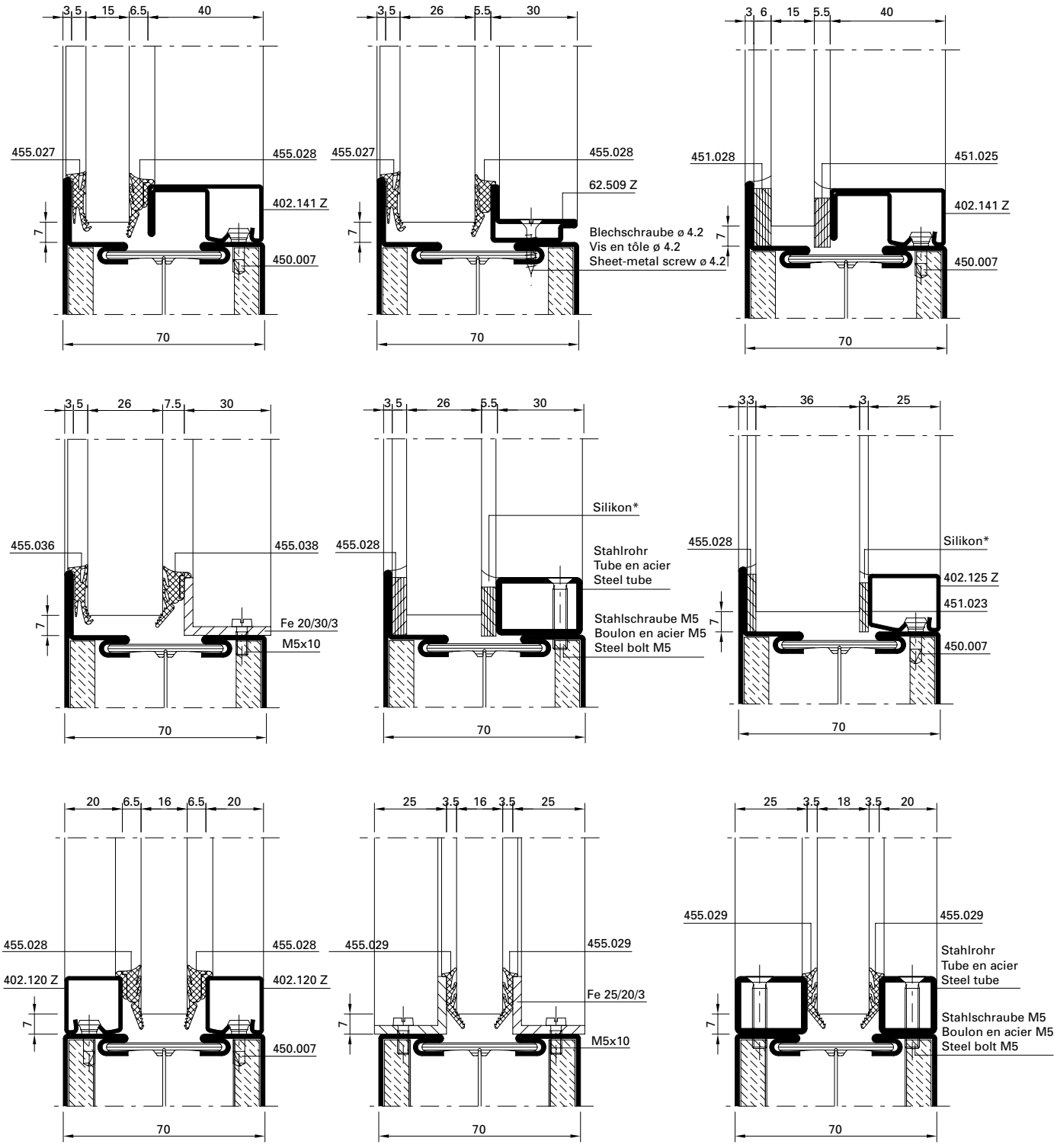

Bedingt durch verschiedene Toleranzen (Profile, Glasleisten, Anordnung Befestigungsknöpfe, Glasdichtungen resp. Papierfaserbänder und Glaselemente) empfehlen wir, die Wahl der Papierfaserbänder resp. Glasdichtungen vorgängig an einem Element zu prüfen.

A cause des différentes tolérances (profilés, parcloses, disposition boutons de fixation, joints de vitrage resp. bande de papier et éléments vitrés) nous recommandons d'effectuer un essai préalable avec la bande de fibre de papier resp. joints de vitrage choisie sur un élément.

Owing to variations in the tolerances (profiled sections, glazing beads, layout of bead studs, glazing weatherstrips, paper fibre strips and glazing) it is advisible to check your choice of paper fibre strips resp. glazing weatherstrips on an infill panel beforehand.

Notifizierte Produktzertifizierungsstelle
13-003089-PR02
17.07.2020
Notified Body 0750

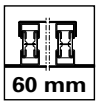

Leistungseigenschaften	**Caractéristiques de performance**	**Performance characteristics**	**3-114**
Merkmale	**Caractéristiques**	**Features**	**3-116**
Schnittpunkte	**Coupes de détail**	**Section details**	**3-120**
Anwendungsbeispiele	**Exemples d'application**	**Examples of application**	**3-140**
Konstruktionsdetails	**Détails de construction**	**Construction details**	**3-146**
Glasleisten-Varianten	**Variantes de parcloses**	**Glazing bead options**	**3-147**

ift Rosenheim
ift ROSENHEIM
Notifizierte Produkt-zertifizierungsstelle
13-003089-PR02
17.07.2020
Notified Body 0757

Norm	Eigenschaft Caractéristique Characteristic	Klassifizierung/Wert Classification / Valeur Classification / Value										
EN 12210	**Widerstandsfähigkeit bei Windlast** **Résistance à la pression du vent** **Resistance to wind load**	npd	1 (400)	2 (800)	3 (1200)	4 (1600)	5 (2000)	Exxx (>2000)				
EN 12208	**Schlagregendichtheit** **Etanchéité à la pluie battante** **Watertightness**	npd	1A (0)	2A (50)	3A (100)	4A (150)	5A (200)	6A (250)	7A (300)	8A (450	9A (600)	Exxx (>750
EN ISO 10140	**Schalldämmung** R_w (C, C_{tr}) (dB) **Isolation phonique** R_w (C, C_{tr}) (dB) **Sound insulation** R_w (C, C_{tr}) (dB)	npd	bis R_w 43 dB (-2; -5) jusqu'à R_w 43 dB (-2; -5) up to R_w 43 dB (-2; -5)									
EN ISO 10077-2	**Wärmedurchgangskoeffizient** U_f (W/(m²·K)) **Transmission thermique** U_f (W/(m²·K)) **Thermal production** U_f (W/(m²·K))	npd	ab 1.5 W/m²K à partir de 1.5 W/m²K from 1.5 W/m²K									
EN 12207	**Luftdurchlässigkeit** **Perméabilité à l'air** **Air permeability**	npd	1 (150)	2 (300)	3 (600)	4 (600)						
EN 1192	**Klassifizierung der Festigkeitsanforderungen** **Classification des exigences de résistance méc.** **Classification of strength requirements**	npd	1	2	3	4						
EN 12219	**Differenzklimaverhalten** **Résistance aux changements de température** **Resistance to change in temperature**	npd	1(x)C		2(x)C		3(x)C					
EN 1627	**Einbruchhemmung** **Anti-effraction** **Burglar resistance**	npd	1	2	3	4	5	6				
EN 14024	**Metallprofile mit thermischer Trennung** **Profilés en métal. avec rupture de pont thermique** **Metal profiles with thermal barrier**		CW / TC2									
EN 1191 EN 1603	**Dauerfunktionsprüfung** **Durabilité mécanique** **Mechanical durability**		D	1 5'000	2 10'000	3 20'000	4 50'000	5 100'000	6 200'000	7 500'000	8 1'000'000	

ift Rosenheim
Notifizierte Produkt-zertifizierungsstelle
13-003089-PR02
17.07.2020
Notified Body 0757

Norm	Eigenschaft Caractéristique Characteristic	Klassifizierung/Wert Classification / Valeur Classification / Value					
 EN 13115	**Bedienkräfte** **Forces de manœuvre** **Operating forces**	npd	0	1	2		
 EN 179 EN 1125	**Fähigkeit zur Freigabe** **Capacité au déclenchement** **Ability to release**		Anforderung erfüllt Exigence remplie Requirement fulfilled				
 DIN 18040	**Barrierefreiheit** **Absence d›entrave au passage** **Barrier-free**		Schwellenlose Ausführung Exécution sans seuil Execution without threshold				
 EN 1634-1 EN 13501-2	**Brandschutz** **Résistance aux feu** **Fire resistance**		$EI_2 30$ / $EI_1 30$				
 EN 1634-3 EN 13501-2	**Rauchschutz** **Etanchéité à la fumée** **Smoke control**		S_a / S_{200}				
 EN 16034 EN 13501-2	**Selbstschliessung** **Fermeture automatique** **Self-closing**		C				
 EN 13049	**Stossfestigkeit** **Résistance aux chocs** **Impact resistance**	npd	1	2	3	4	5
 EN 16034	**Dauerhaftigkeit der Selbstschliessung gegenüber Alterung (Korrosion)** **Endurance de la fermeture automatique contre le vieillissement (corrosion)** **Durability of self-closing against ageing (corrosion)**		erzielt atteinte achieved				

Bleche geschweisst

1. Rahmenprofil 630.013.2 (630.010.2) (Bauhöhe 60 mm)
2. Türflügelprofil 600.010.2 (Bauhöhe 54 mm)
3. Stahlblech 1,5 - 3 mm
4. Schweissung vertikal von den Flügelecken ≤ 200 mm in der Länge von 20 mm , dazwischen und in der Breite wahlweise (Bandseite)
5. Mineralwolle ≥100 kg/m³ d = 54 mm (z.B. Janroc 451.117)
6. Lochschweissung ø 8 mm vertikal von den Flügelecken ≤ 200 mm, dazwischen und in der Breite wahlweise (Bandgegenseite)
7. *Variante:* Stirnseitige Schweissung vertikal von den Flügelecken ≤ 200 mm, dazwischen und in der Breite wahlweise (Bandgegenseite)
8. Wahlweise geschraubt

Tôles soudées

1. Cadre dormant 630.013.2 (630.010.2) (hauteur de construction 60 mm)
2. Cadre ouvrant 600.010.2 (hauteur de construction 54 mm)
3. Tôle d'acier 1,5 - 3 mm
4. Soudage vertical d'une longueur de 20 mm, dans les angles de vantail ≤ 200 mm, entre ces points et en largeur au choix (côté paumelle)
5. Laine minérale ≥100 kg/m³ d = 54 mm (p.ex. Janroc 451.117)
6. Soudure bouchon ø 8 mm vertical dans les angles de vantail ≤ 200 mm, entre ces points et en largeur au choix (côté opposé à la paumelle)
7. *Variante:* Soudure sur pignon écart vertical dans les angles de vantail ≤ 200 mm, entre ces points et en largeur au choix (côté opposé à la paumelle)
8. Visser au choix

Welded sheet metal

1. Outer frame 630.013.2 (630.010.2) (construction height 60 mm)
2. Leaf frame 600.010.2 (construction height 54 mm)
3. Sheet metal 1,5 - 3 mm
4. Welding vertically from the leaf corners ≤ 200 mm, length 20 mm, optionally in between and lengthways (hinge side)
5. Mineral wool ≥100 kg/m³ d = 54 mm (e.g. Janroc 451.117)
6. Plug weld ø 8 mm vertically from the leaf corners ≤ 200 mm, optionally in between and lengthways (opposite to hinge side)
7. *Alternative:* Face side weld distance vertically from the leaf corners ≤ 200 mm, optionally in between and lengthways (opposite to hinge side)
8. Optional screwed

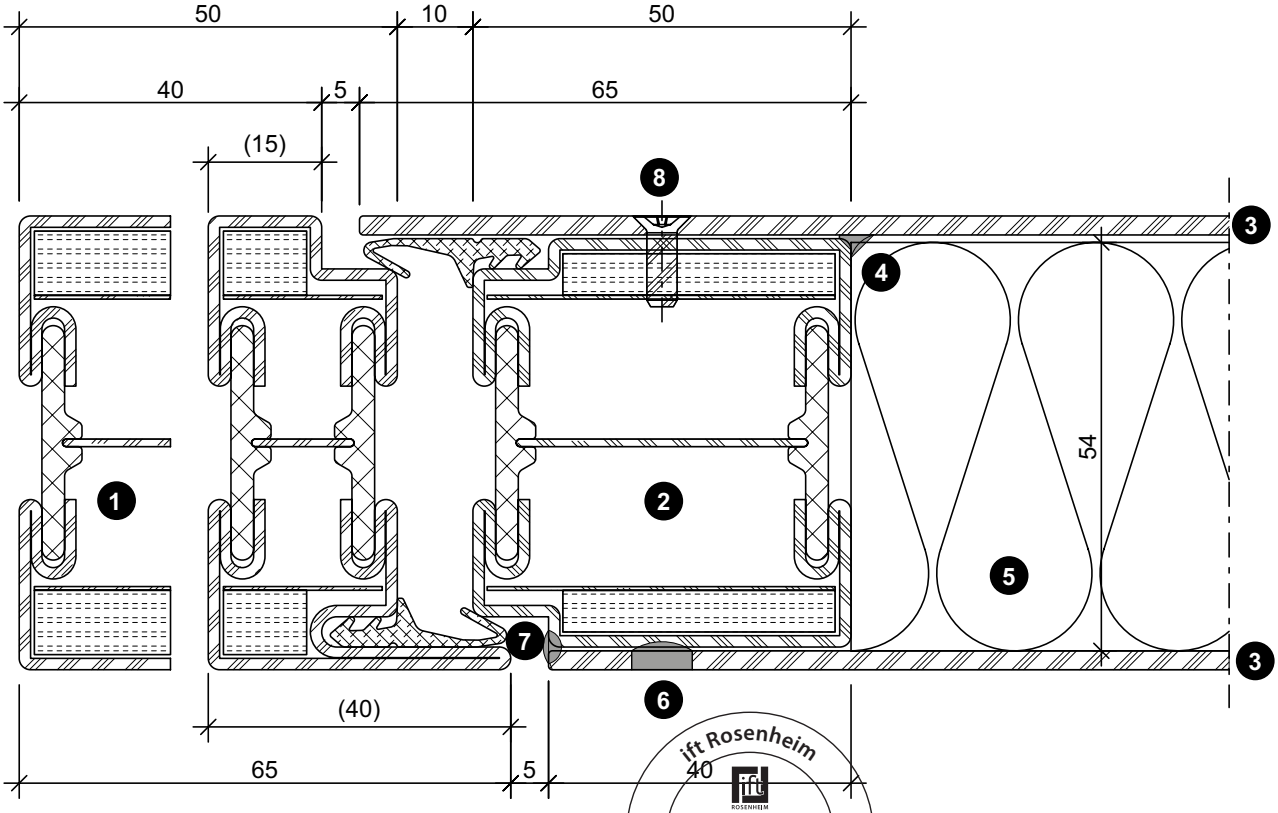

ift Rosenheim
Notifizierte Produkt-zertifizierungsstelle
13-003089-PR02
17.07.2020
Notified Body 0757

Bleche geschweisst/geklebt

1. Rahmenprofil 630.013.2 (630.010.2) (Bauhöhe 60 mm)
2. Türflügelprofil 600.010.2 (Bauhöhe 54 mm)
3. Stahlblech 1,5 - 3 mm (Bandseite)
4. Stahlblech 1,5 - 3 mm (Bandgegenseite)
5. Schweissung vertikal von den Flügelecken ≤ 200 mm in der Länge von 20 mm , dazwischen und in der Breite wahlweise (Bandseite)
6. Mineralwolle ≥100 kg/m³ d = 54 mm (z.B. Janroc 451.117)
7. Doppelklebeband 1,1 x 25 mm (z.B. 3M VHB 4611-F oder Permafix 5690 W FR)
8. Blechsicherung örtlich Winkel 20/20/3-40 mm
9. Sicherungsschraube 550.454 oder 550.010

Tôles soudées/collées

1. Cadre dormant 630.013.2 (630.010.2) (hauteur de construction 60 mm)
2. Cadre ouvrant 600.010.2 (hauteur de construction 54 mm)
3. Tôle d'acier 1,5 - 3 mm (côté paumelle)
4. Tôle d'acier 1,5 - 3 mm (côté opposé à la paumelle)
5. Soudage vertical d'une longueur de 20 mm, dans les angles de vantail ≤ 200 mm, entre ces points et en largeur au choix (côté paumelle)
6. Laine minérale ≥100 kg/m³ d = 54 mm (p.ex. Janroc 451.117)
7. Ruban adhésif double face 1,1 x 25 mm (p.ex. 3M VHB 4611-F ou Permafix 5690 E FR)
8. Plaquette locale cornière 20/20/3-40 mm
9. Vis de blocage 550.454 ou 550.010

Welded/glued sheet metal

1. Outer frame 630.013.2 (630.010.2) (construction height 60 mm)
2. Leaf frame 600.010.2 (construction height 54 mm)
3. Sheet metal 1,5 - 3 mm (hinge side)
4. Sheet metal 1,5 - 3 mm (opposite to hinge side)
5. Welding vertically from the leaf corners ≤ 200 mm, length 20 mm, optionally in between and lengthways (hinge side)
6. Mineral wool ≥100 kg/m³ d = 54 mm (e.g. Janroc 451.117)
7. Double-sided tape 1.1 x 25 mm (e.g. 3M VHB 4611-F or Permafix 5690 E FR)
8. Sheet metal fixture, local bracket 20/20/3-40 mm
9. Safety screw 550.454 or 550.010

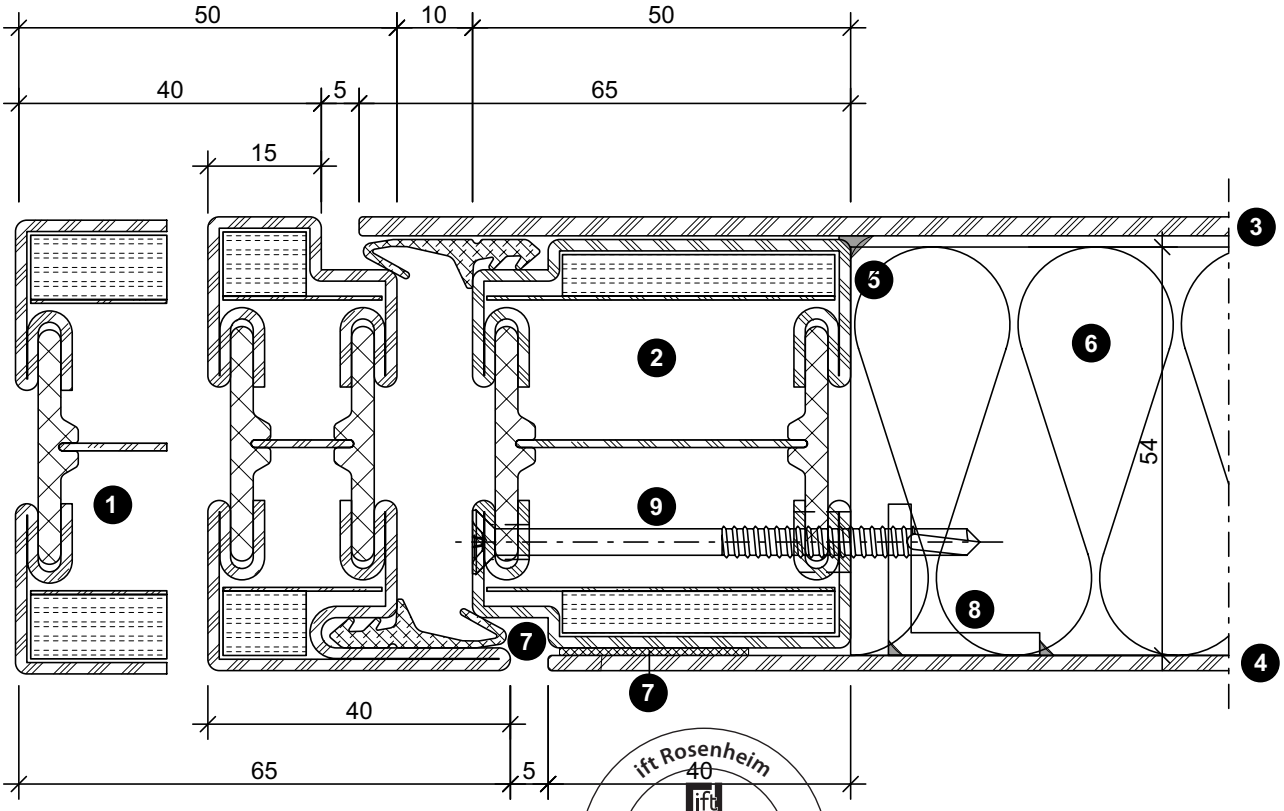

ift Rosenheim
Notifizierte Produktzertifizierungsstelle
13-003089-PR02
17.07.2020
Notified Body 0757

Bleche geklebt

(Nur möglich bei Einsatz der verdeckt liegenden Bänder)

1. Rahmenprofil 630.013.2 (630.010.2) (Bauhöhe 60 mm)
2. Türflügelprofil 600.010.2 (Bauhöhe 54 mm)
3. Stahlblech 1,5 - 3 mm
4. Mineralwolle ≥100 kg/m³ d = 54 mm (z.B. Janroc 451.117)
5. Doppelklebeband 1,1 x 25 mm (z.B. 3M VHB 4611-F oder Permafix 5690 W FR)
6. Blechsicherung örtlich Winkel 20/20/3-40 mm
7. Sicherungsschraube 550.454 oder 550.010

Tôles collées

(Seulement possible en cas d'utilisation de paumelles invisibles)

1. Cadre dormant 630.013.2 (630.010.2) (hauteur de construction 60 mm)
2. Cadre ouvrant 600.010.2 (hauteur de construction 54 mm)
3. Tôle d'acier 1,5 - 3 mm
4. Laine minérale ≥100 kg/m³ d = 54 mm (p.ex. Janroc 451.117)
5. Ruban adhésif double face 1,1 x 25 mm (p.ex. 3M VHB 4611-F ou Permafix 5690 E FR)
6. Plaquette locale cornière 20/20/3-40 mm
7. Vis de blocage 550.454 ou 550.010

Glued sheet metal

(Only possible if concealed hinges are used)

1. Outer frame 630.013.2 (630.010.2) (construction height 60 mm)
2. Leaf frame 600.010.2 (construction height 54 mm)
3. Sheet metal 1,5 - 3 mm
4. Mineral wool ≥100 kg/m³ d = 54 mm (e.g. Janroc 451.117)
5. Double-sided tape 1.1 x 25 mm (e.g. 3M VHB 4611-F or Permafix 5690 E FR)
6. Sheet metal fixture, local bracket 20/20/3-40 mm
7. Safety screw 550.454 or 550.010

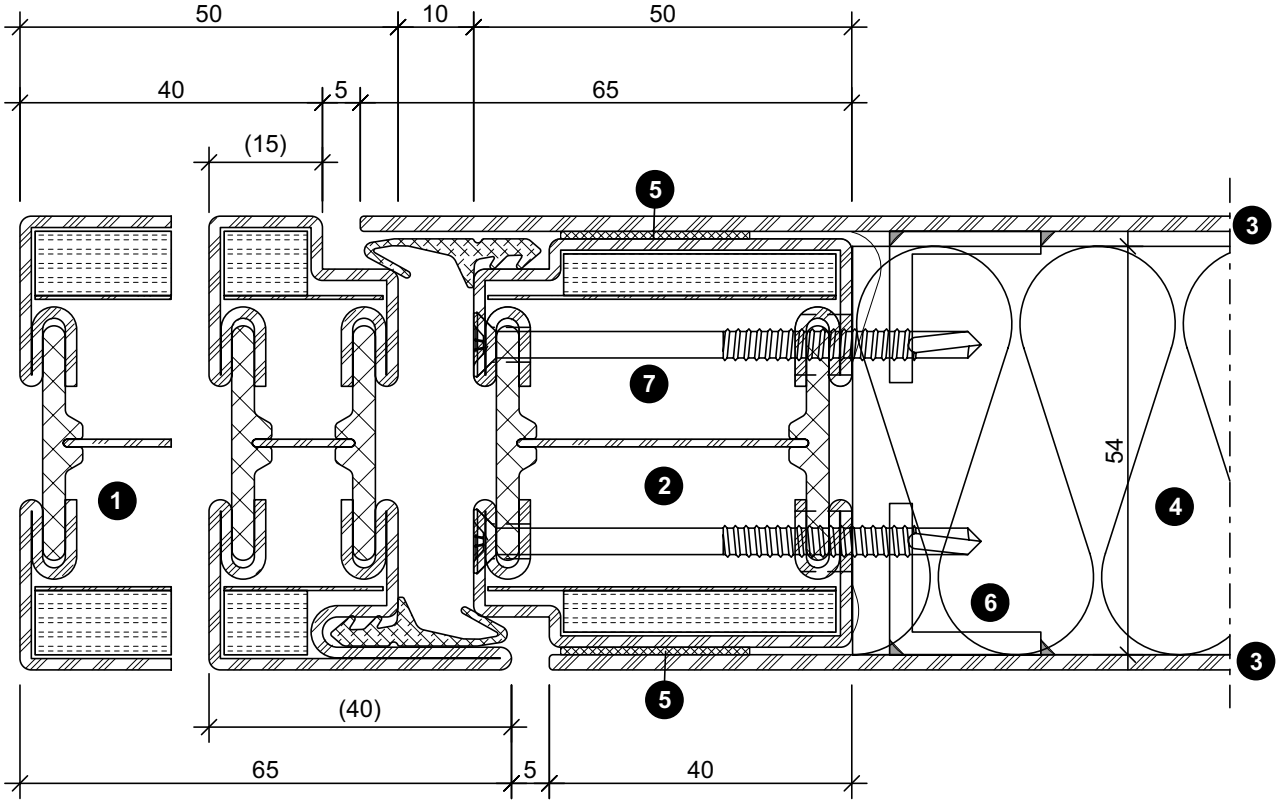

ift Rosenheim
Notifizierte Produktzertifizierungsstelle
13-003089-PR02
17.07.2020
Notified Body 0757

JANSEN

Bleche aufgesetzt

1. Rahmenprofil 630.013.2 (630.010.2) (Bauhöhe 60 mm)
2. Türflügelprofil 600.013.2 (Bauhöhe 54 mm)
3. Stahlblech aufgesetzt 1,5 - 3 mm
4. Mineralwolle ≥100 kg/m³ d = 54 mm (z.B. Janroc 451.117)
5. Niete oder Schraube min. ø 4 mm (Stahl oder Edelstahl) vertikal von den Flügelecken ≤ 200 mm in der Länge von 20 mm, dazwischen und in der Breite wahlweise

Tôles plaquées

1. Cadre dormant 630.013.2 (630.010.2) (hauteur de construction 60 mm)
2. Cadre ouvrant 600.013.2 (hauteur de construction 54 mm)
3. Tôle d'acier plaquée 1,5 - 3 mm
4. Laine minérale ≥100 kg/m³ d = 54 mm (p.ex. Janroc 451.117)
5. Rivet ou vis au moins ø 4 mm (acier ou acier Inox) vertical d'une longueur de 20 mm, dans les angles de vantail ≤ 200 mm, entre ces points et en largeur au choix

Fitted sheet metal

1. Outer frame 630.013.2 (630.010.2) (construction height 60 mm)
2. Leaf frame 600.013.2 (construction height 54 mm)
3. Fitted steel sheet 1,5 - 3 mm
4. Mineral wool ≥100 kg/m³ d = 54 mm (e.g. Janroc 451.117)
5. Rivet or screw min. ø 4 mm (steel or stainless steel) vertically from the leaf corners ≤ 200 mm, length 20 mm, optionally in between and lengthways

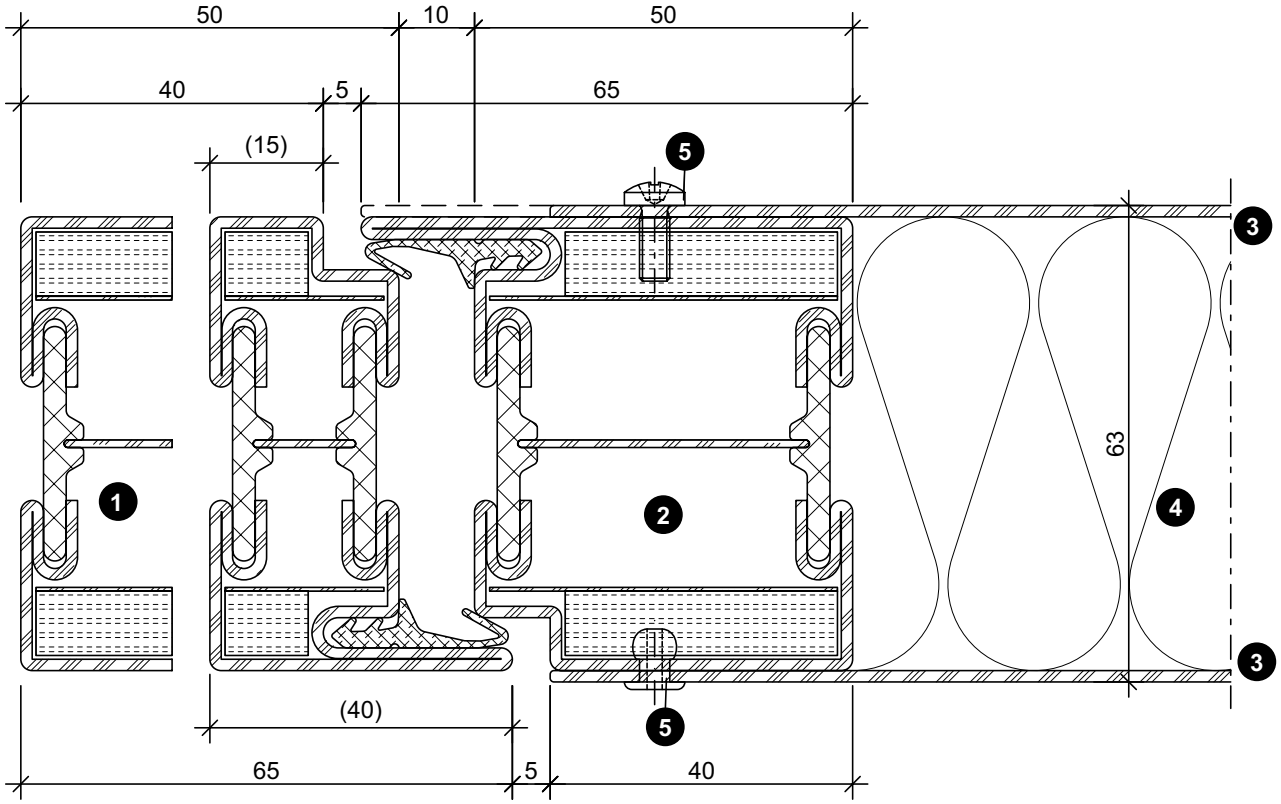

ift Rosenheim
Notifizierte Produkt-zertifizierungsstelle
13-003089-PR02
17.07.2020
Notified Body 0757

Schnittpunkte
Coupe de détails
Section details

60 mm

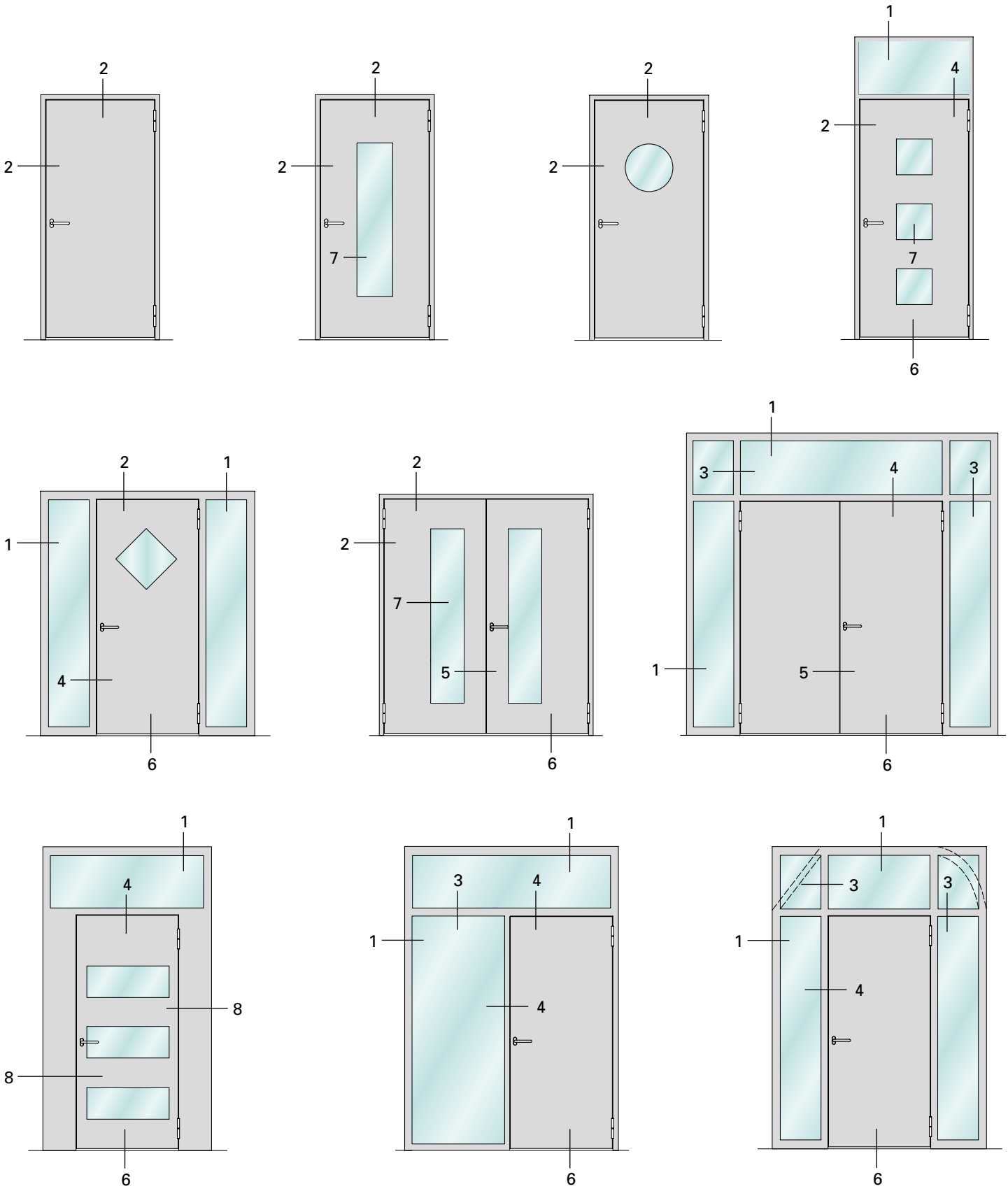

Glasausschnitte:
Anzahl, Form und Grösse frei wählbar

Panneaux en verre:
Nombre, forme et taille libres

Vision panels:
Number, shape and size subject to change

ift Rosenheim
Notifizierte Produktzertifizierungsstelle
13-003089-PR02
17.07.2020
Notified Body 0751

JANSEN

2.0

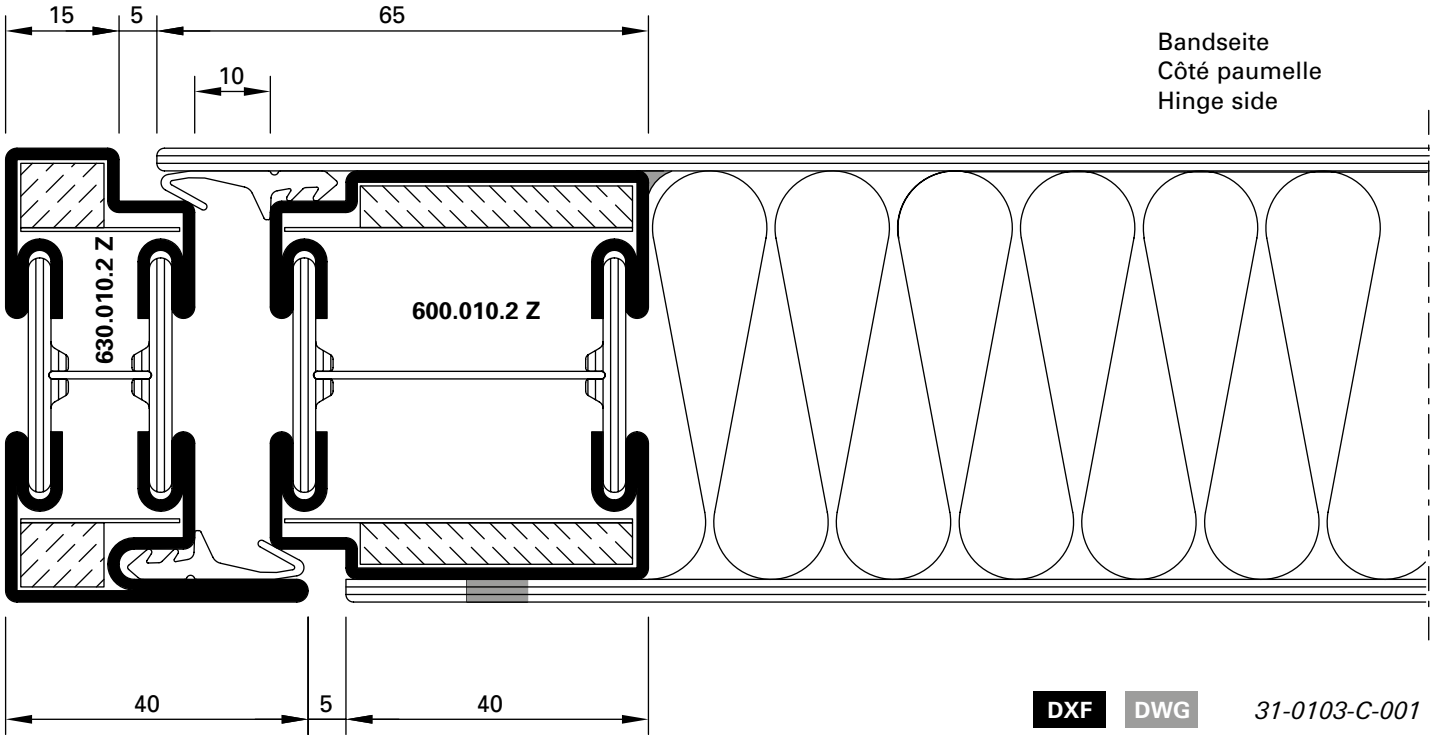

DXF DWG *31-0103-C-001*

2.1

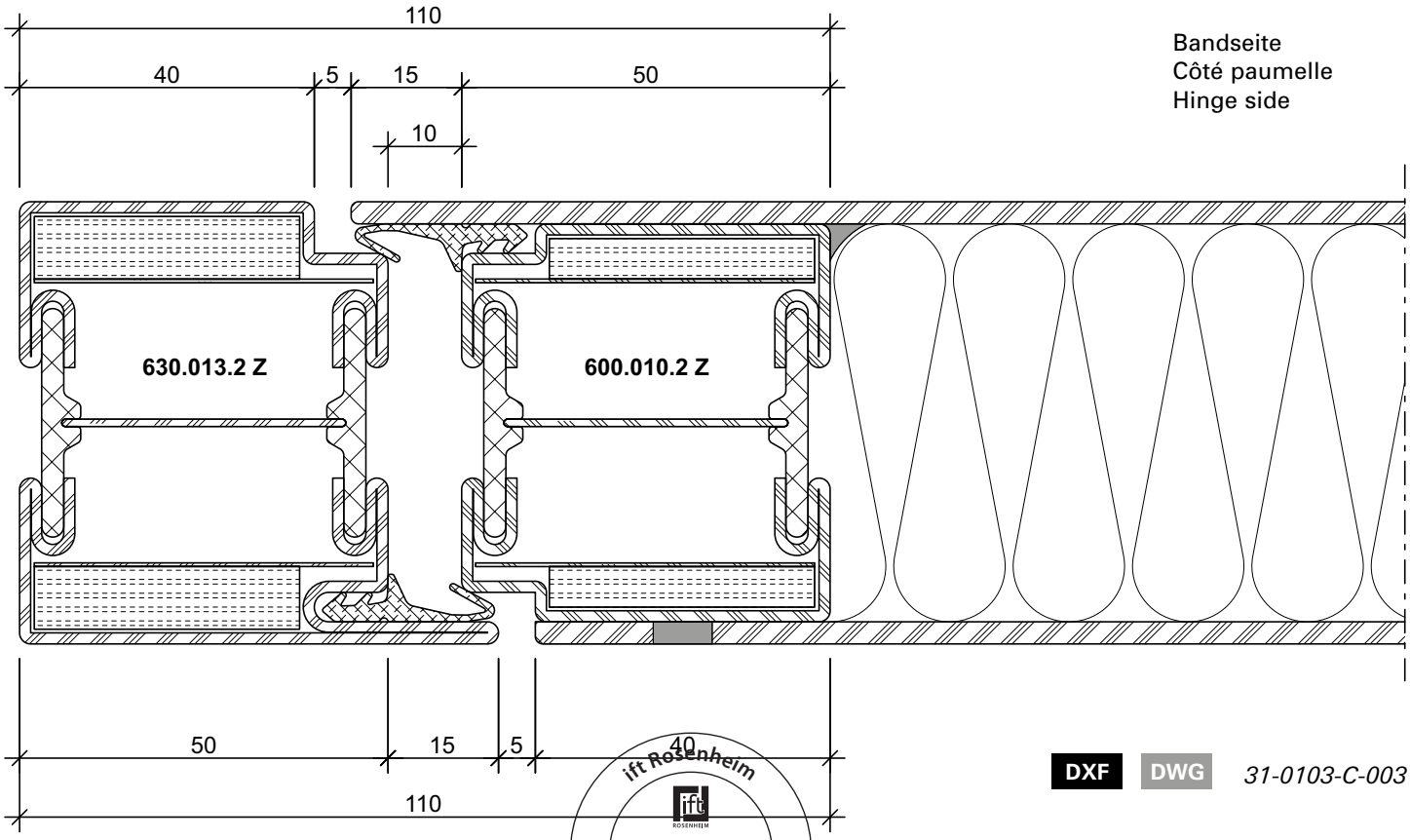

DXF DWG *31-0103-C-003*

ift Rosenheim
Notifizierte Produkt-zertifizierungsstelle
13-003089-PR02
17.07.2020
Notified Body 0757

2.2

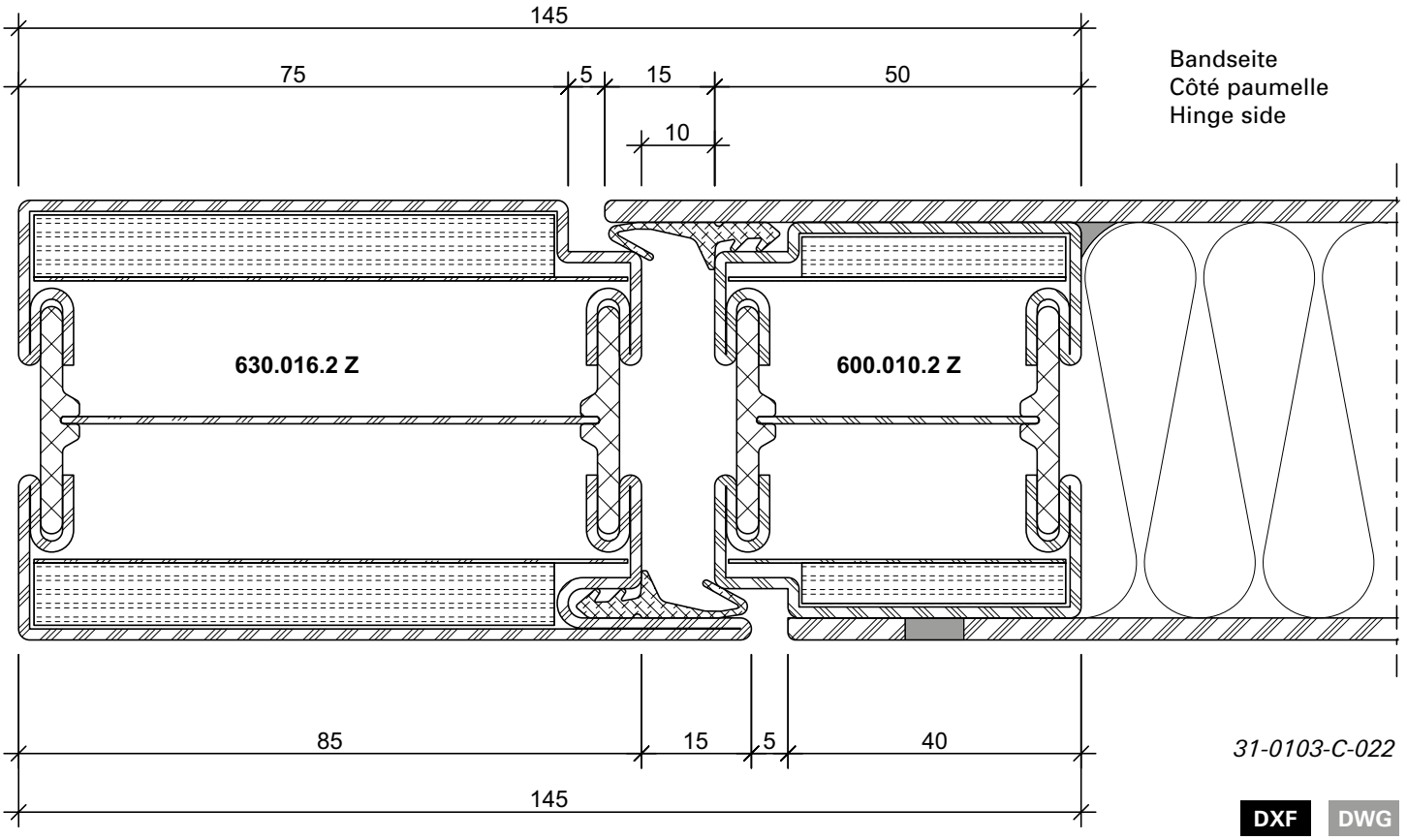

31-0103-C-022

DXF DWG

5.0

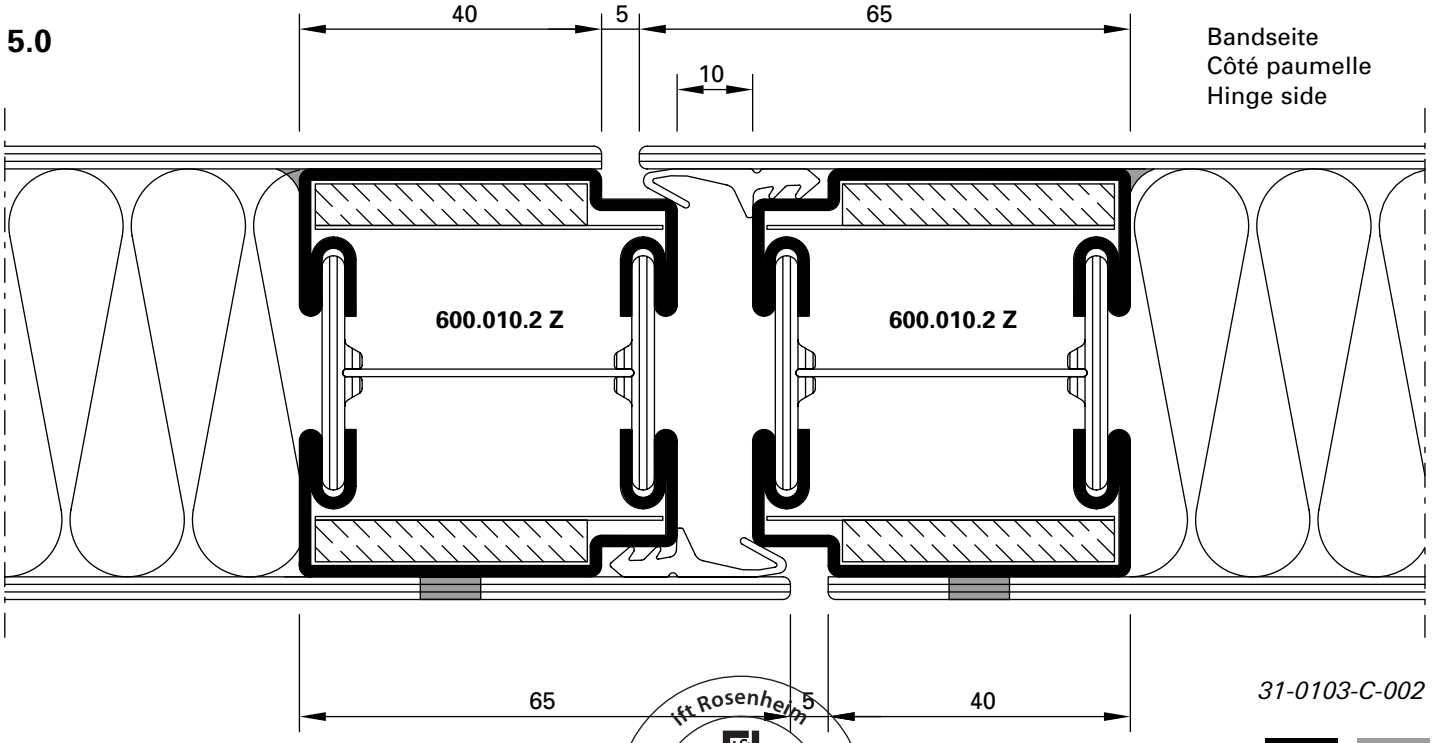

31-0103-C-002

DXF DWG

ift Rosenheim
Notifizierte Produkt-zertifizierungsstelle
13-003089-PR02
17.07.2020
Notified Body 0757

4.0

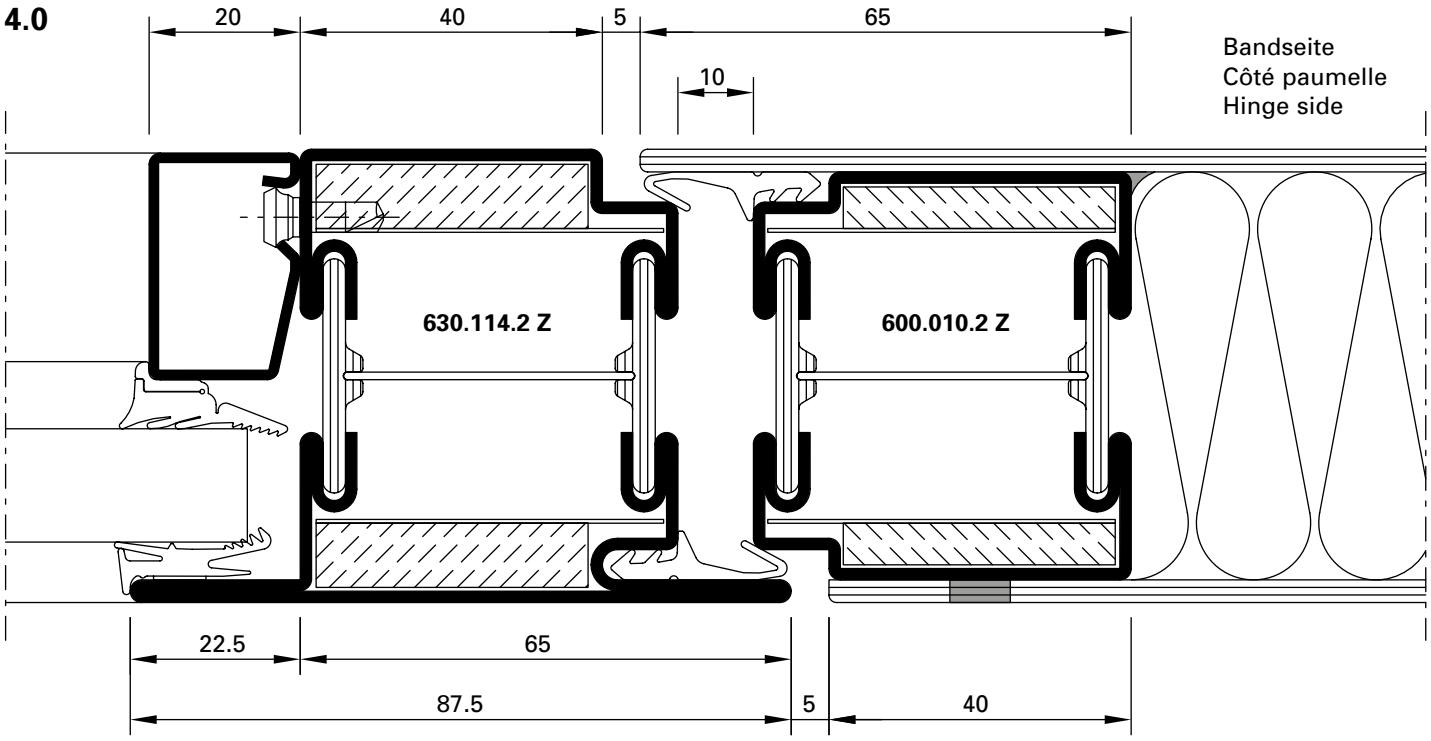

DXF **DWG** *31-0103-C-004*

7.0

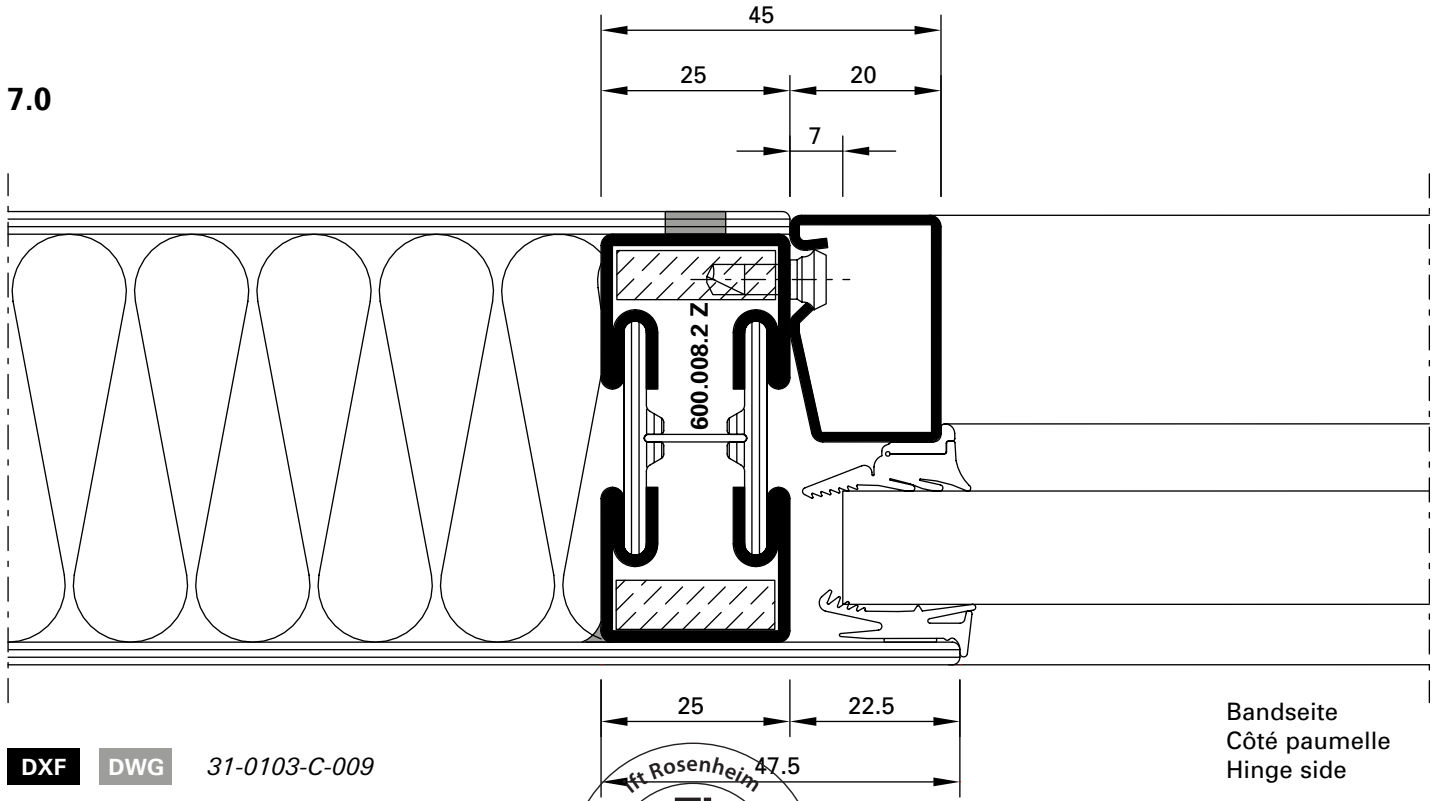

DXF **DWG** *31-0103-C-009*

ift Rosenheim
Notifizierte Produkt-zertifizierungsstelle
13-003089-PR02
17.07.2020
Notified Body 0757

6.0

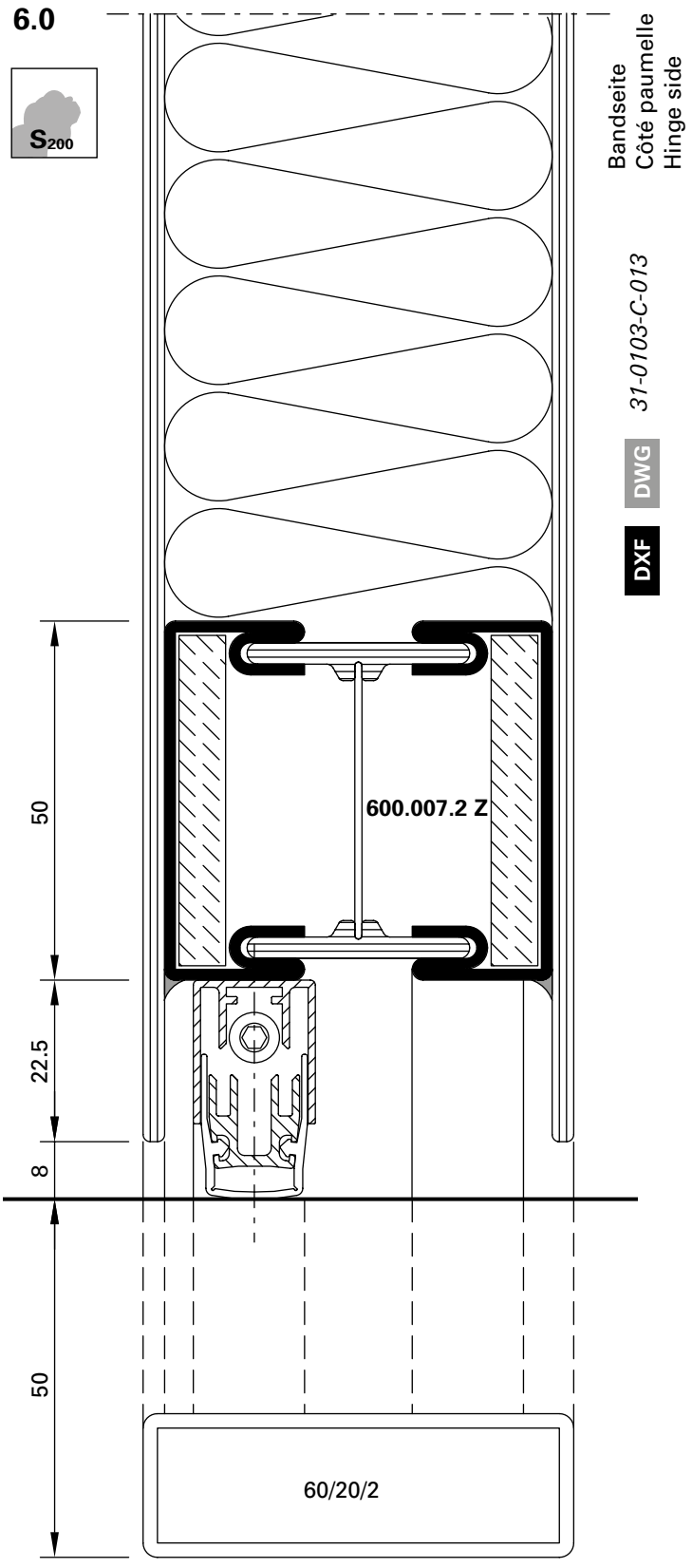

6.1

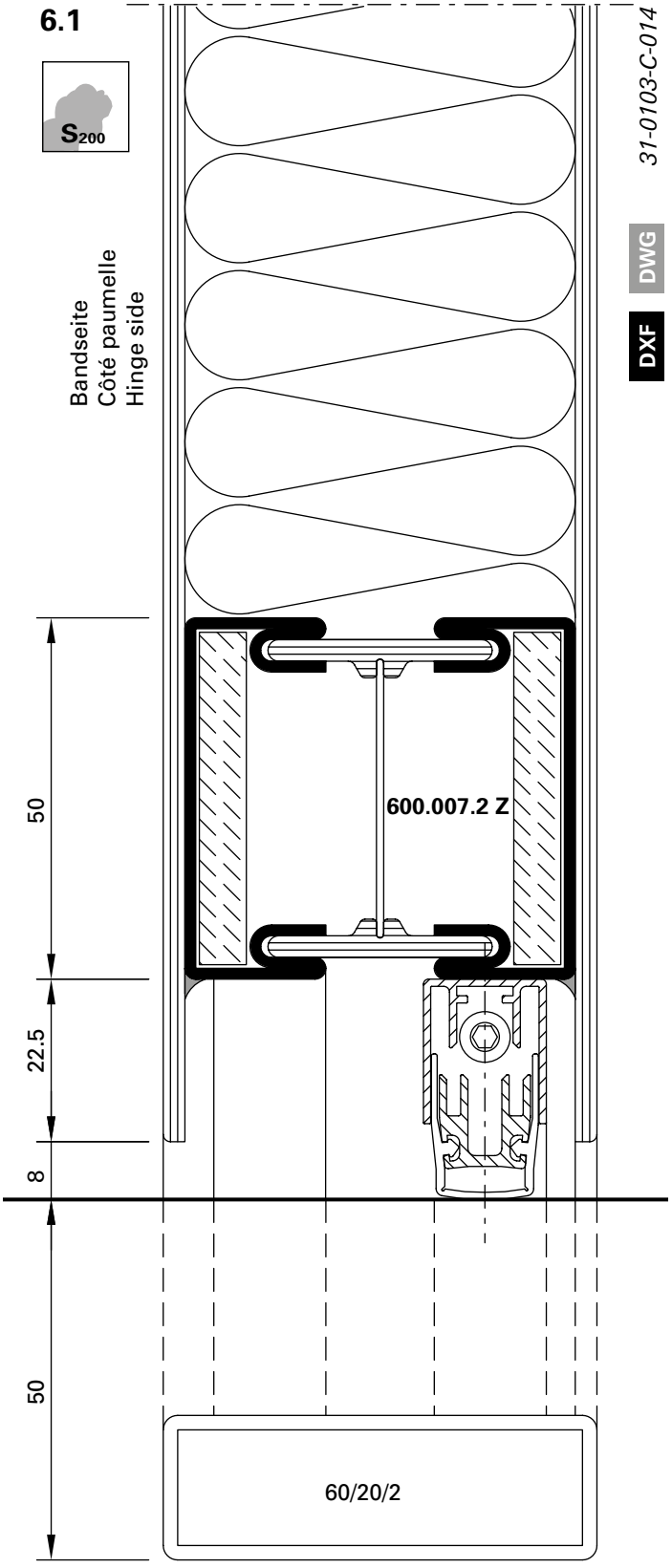

ift Rosenheim
Notifizierte Produktzertifizierungsstelle
13-003089-PR02
17.07.2020
Notified Body 0757

6.2

S_{200}

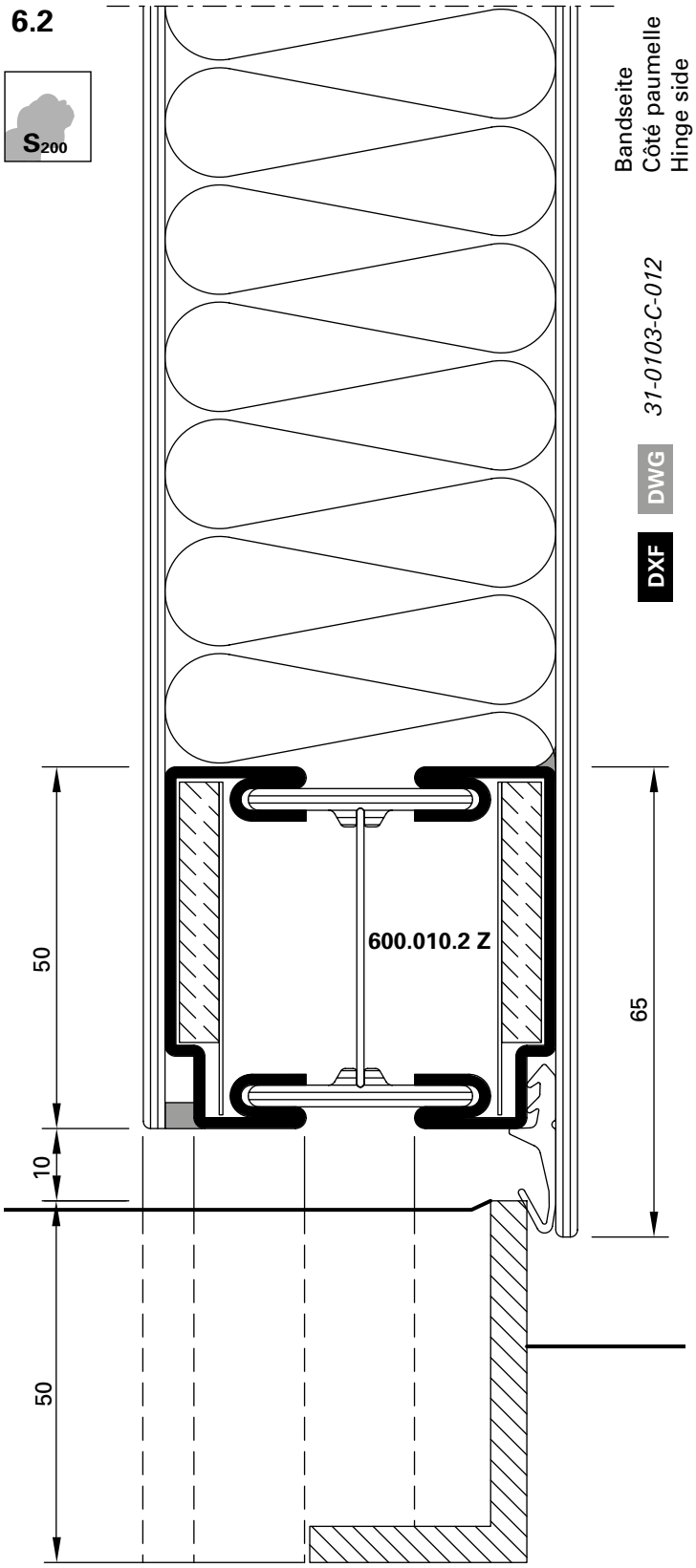

ift Rosenheim
Notifizierte Produkt-zertifizierungsstelle
13-003089-PR02
17.07.2020
Notified Body 0757

Schnittpunkte im Massstab 1:2
Coupe de détails à l'échelle 1:2
Section details on scale 1:2

60 mm

2.3

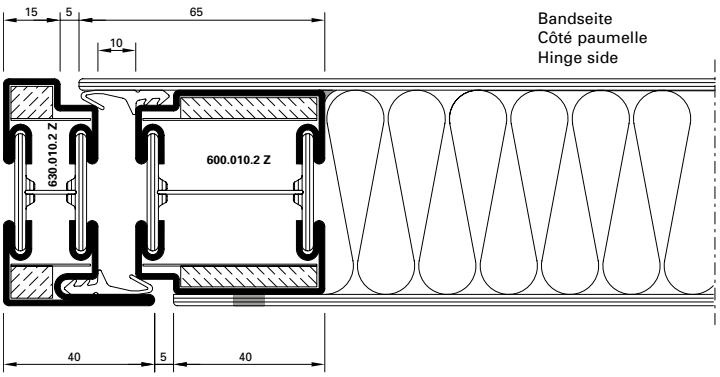

DXF DWG *31-0103-C-001*

2.4

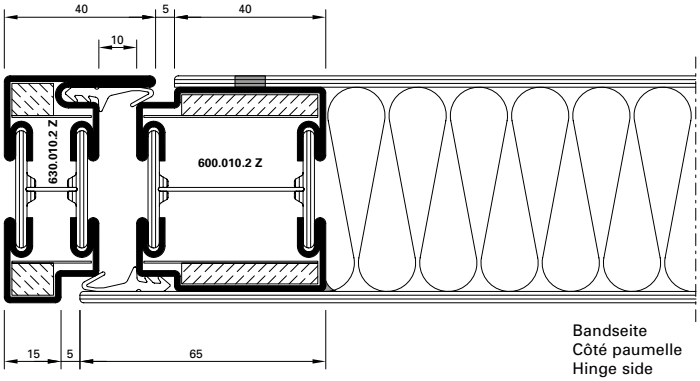

DXF DWG *31-0103-C-008*

2.5

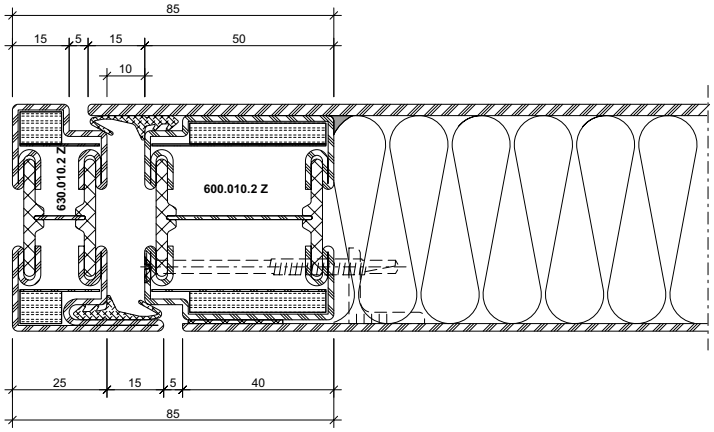

DXF DWG *31-0103-C-103*

2.6

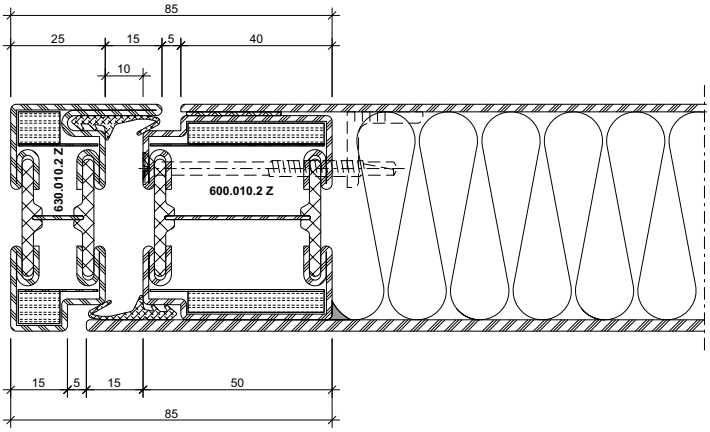

DXF DWG *31-0103-C-105*

2.7

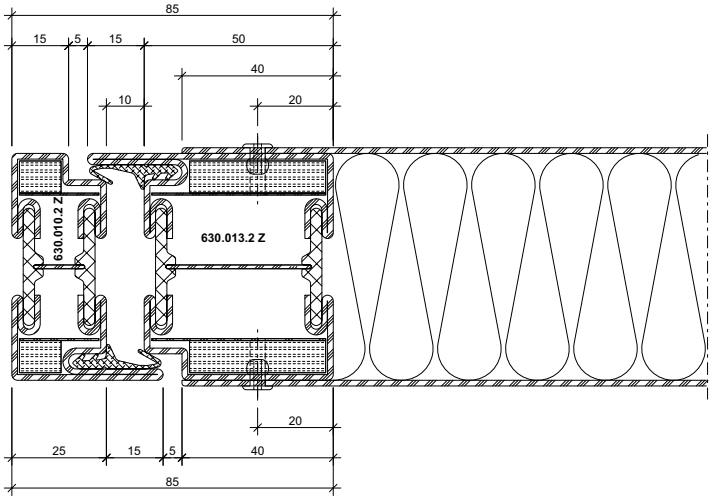

DXF DWG *31-0103-C-205*

2.8

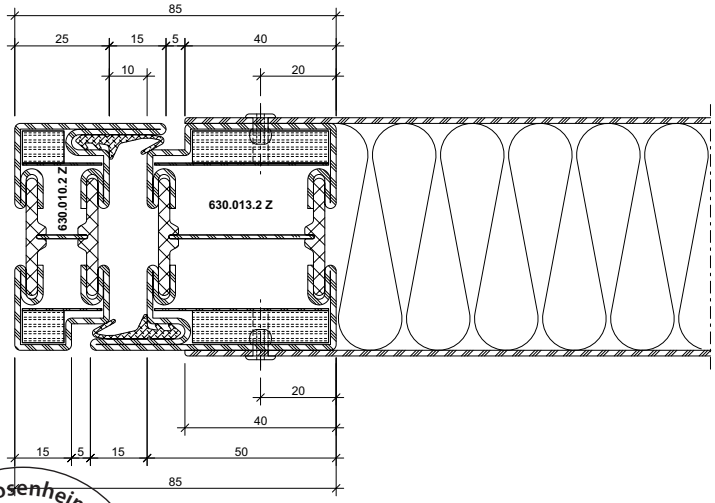

DXF DWG *31-0103-C-214*

ift Rosenheim
Notifizierte Produkt-zertifizierungsstelle
13-003089-PR02
17.07.2020
Notified Body 0757

2.9

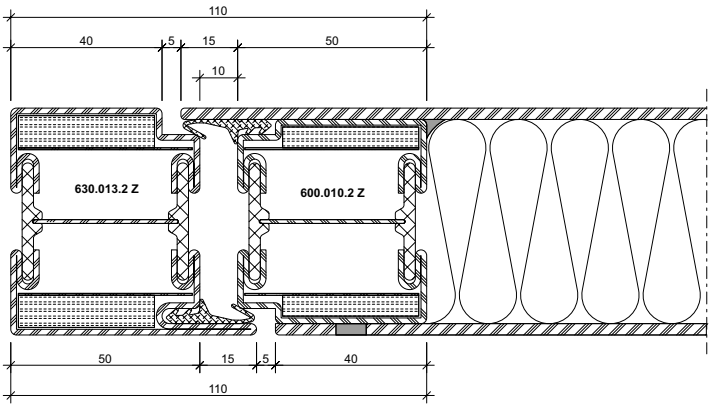

DXF DWG *31-0103-C-021*

2.10

Bandseite
Côté paumelle
Hinge side

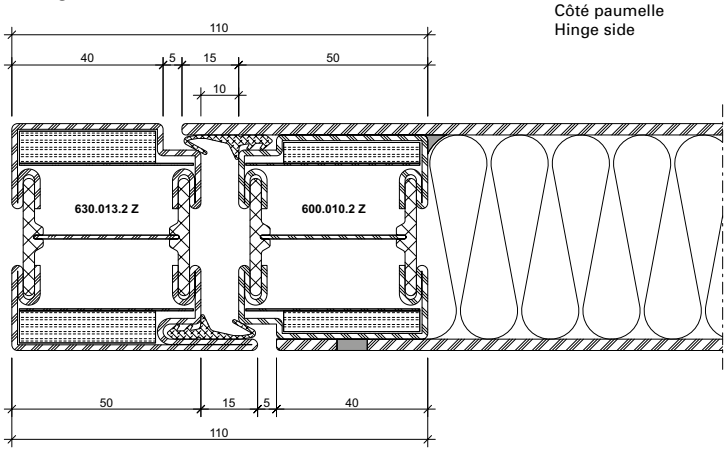

DXF DWG *31-0103-C-003*

2.11

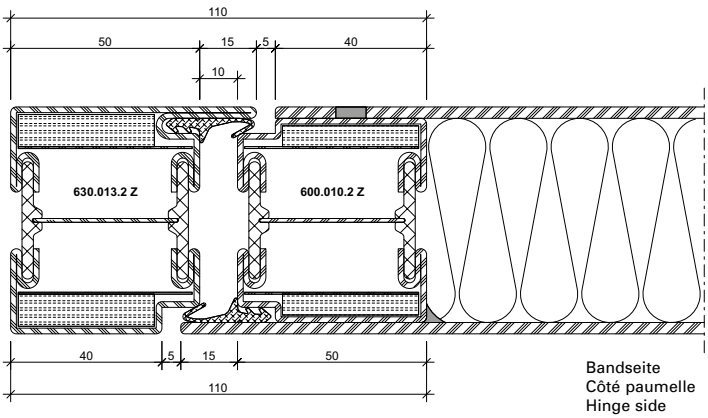

Bandseite
Côté paumelle
Hinge side

DXF DWG *31-0103-C-005*

2.12

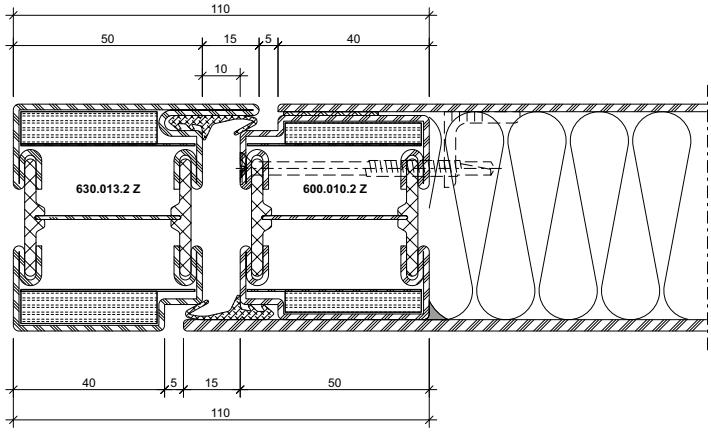

DXF DWG *31-0103-C-113*

2.13

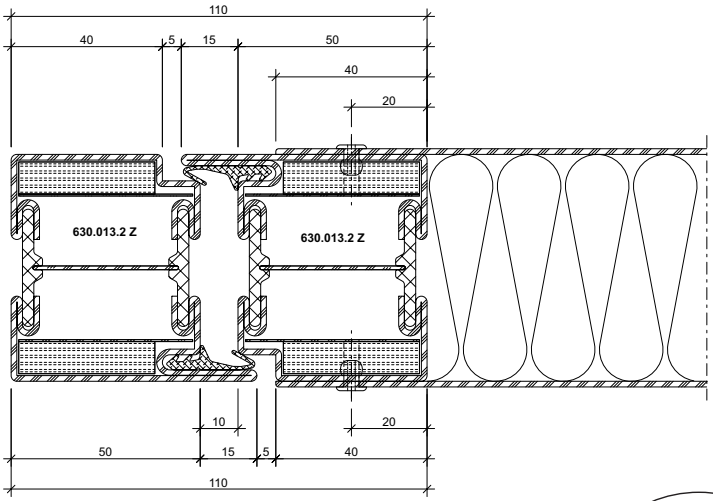

DXF DWG *31-0103-C-201*

2.14

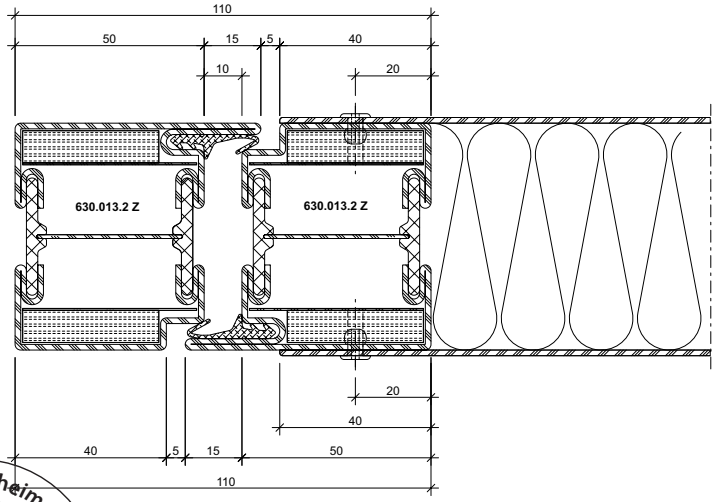

DXF DWG *31-0103-C-201*

ift Rosenheim
ift ROSENHEIM
Notifizierte Produktzertifizierungsstelle
13-003089-PR02
17.07.2020
Notified Body 0757

Schnittpunkte im Massstab 1:2
Coupe de détails à l'échelle 1:2
Section details on scale 1:2

60 mm

2.15

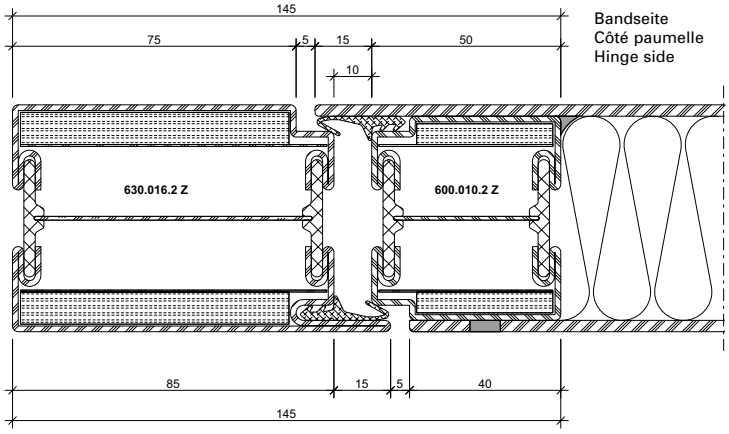

DXF DWG *31-0103-C-022*

5.1

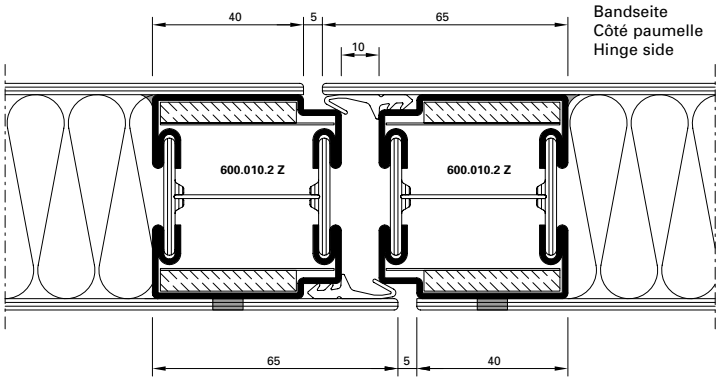

DXF DWG *31-0103-C-002*

5.2

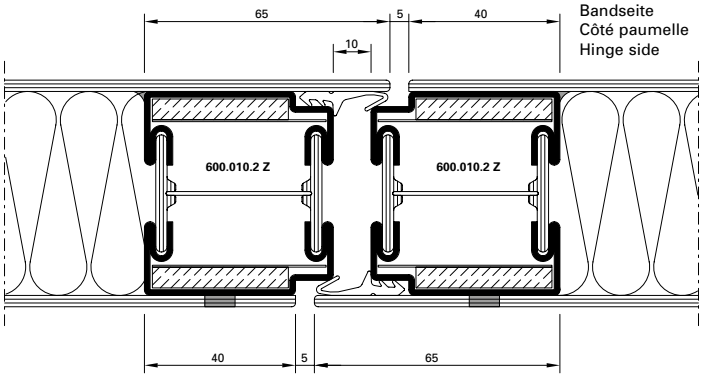

DXF DWG *31-0103-C-006*

5.3

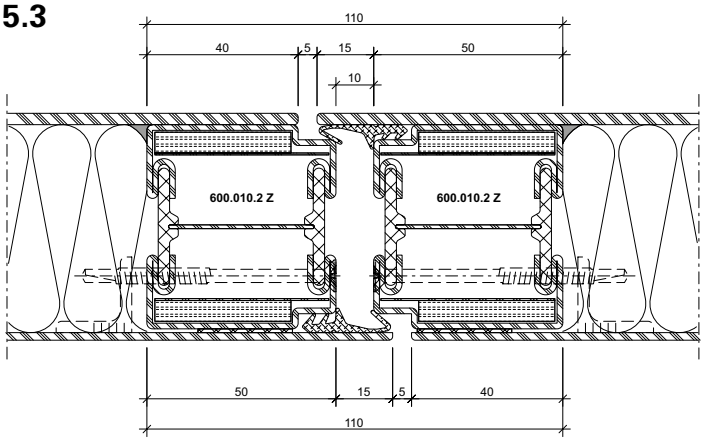

DXF DWG *31-0103-C-020*

5.4

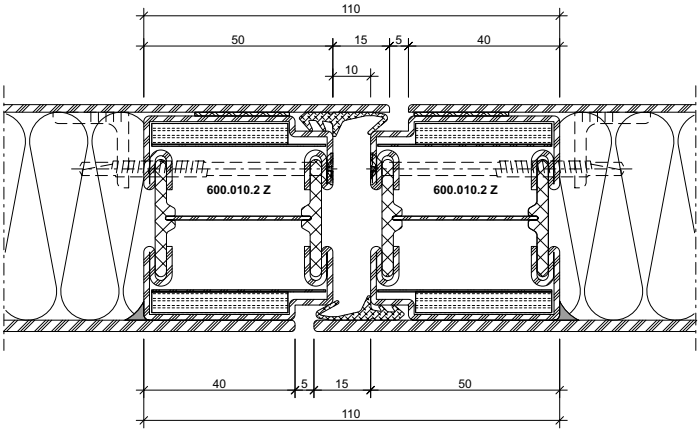

DXF DWG *31-0103-C-112*

5.5

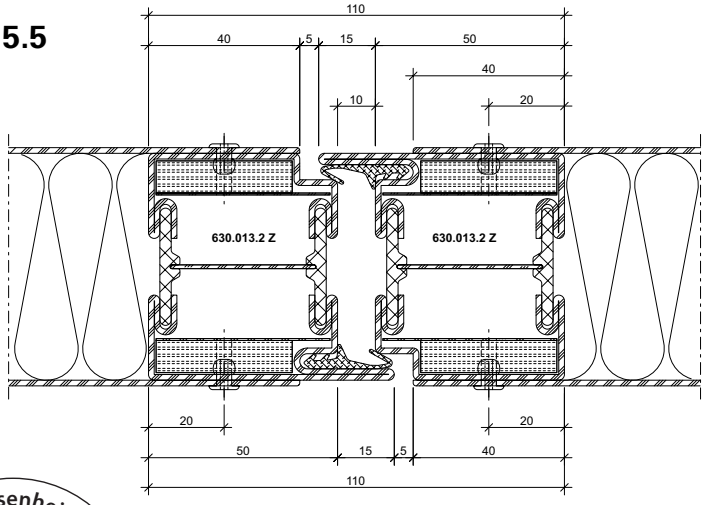

DXF DWG *31-0103-C-203*

ift Rosenheim
Notifizierte Produktzertifizierungsstelle
13-003089-PR02
17.07.2020
Notified Body 0757

JANSEN

5.6

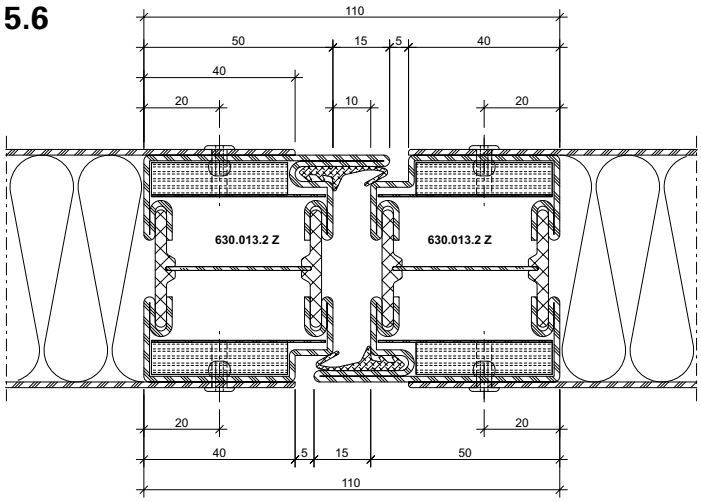

DXF **DWG** *31-0103-C-206*

4.1

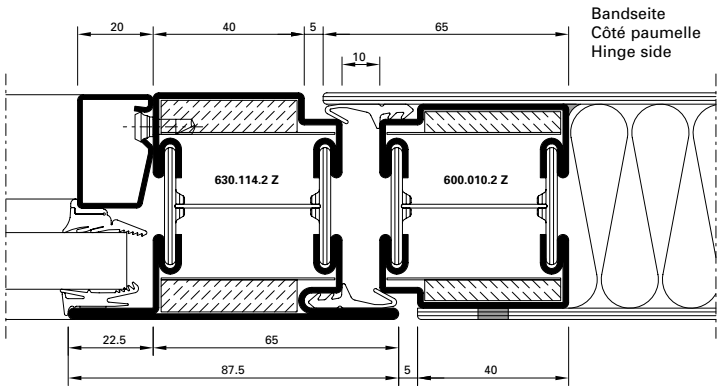

DXF **DWG** *31-0103-C-004*

4.2

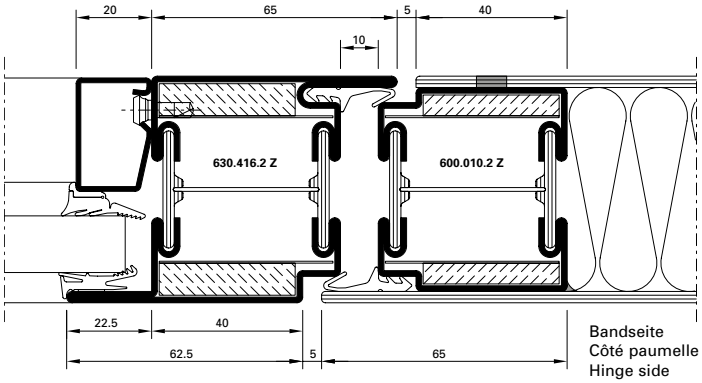

DXF **DWG** *31-0103-C-007*

4.3

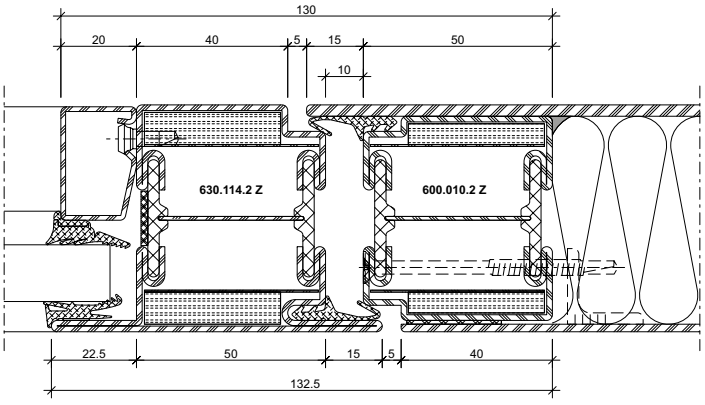

DXF **DWG** *31-0103-C-104*

5.7

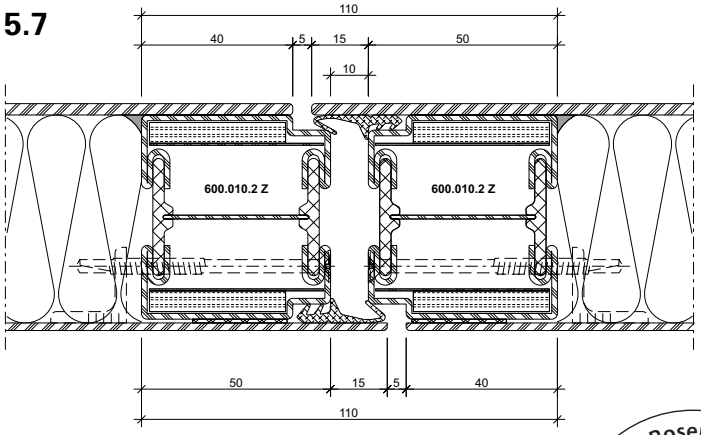

DXF **DWG** *31-0103-C-10*

4.4

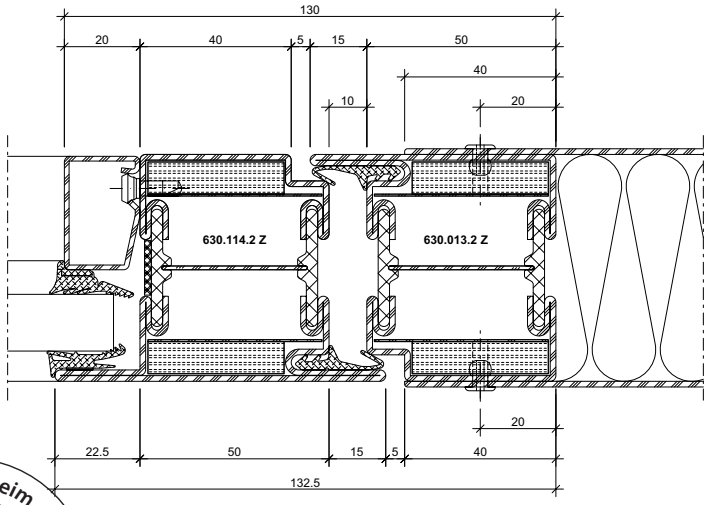

DXF **DWG** *31-0103-C-204*

ift Rosenheim
Notifizierte Produkt-zertifizierungsstelle
13-003089-PR02
17.07.2020
Notified Body 0757

4.5

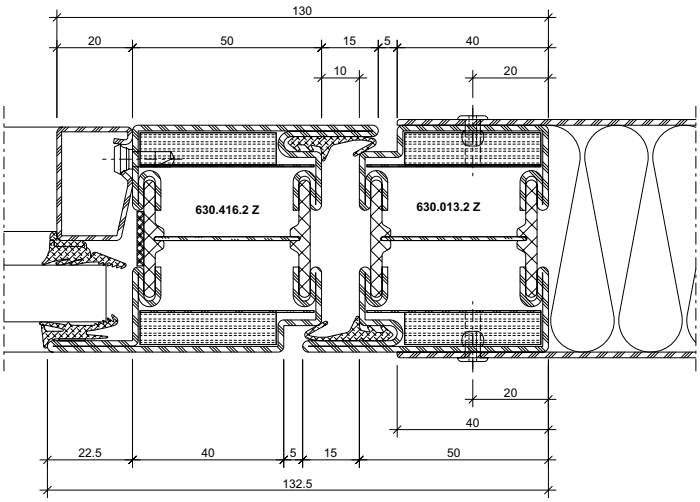

DXF **DWG** *31-0103-C-215*

8.0

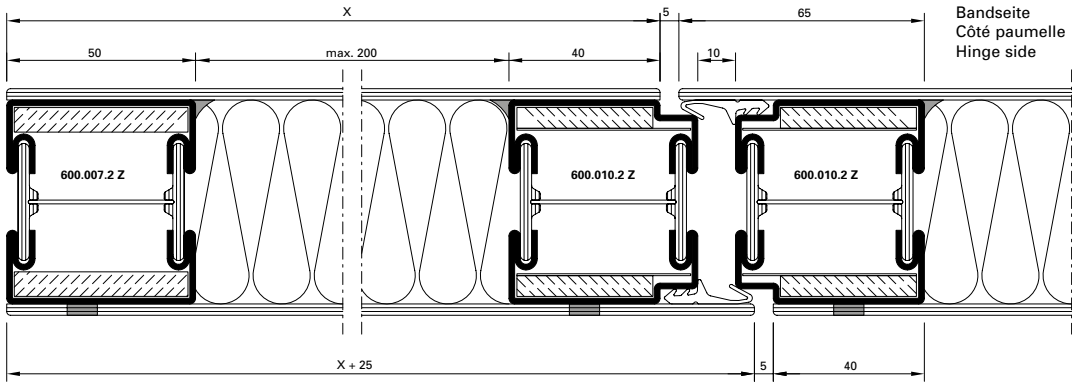

DXF **DWG** *31-0103-C-017*

1.0

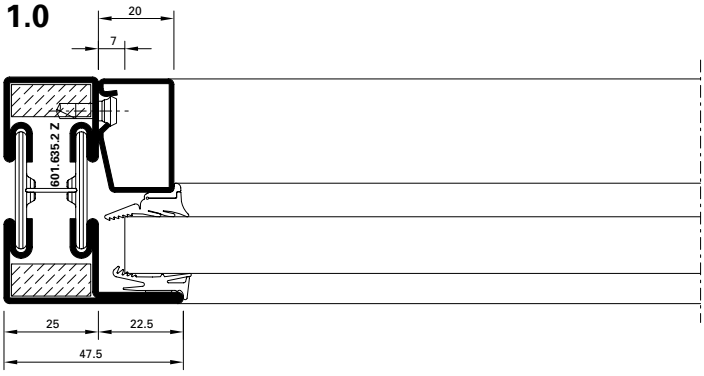

DXF **DWG** *31-0101-C-004*

1.1

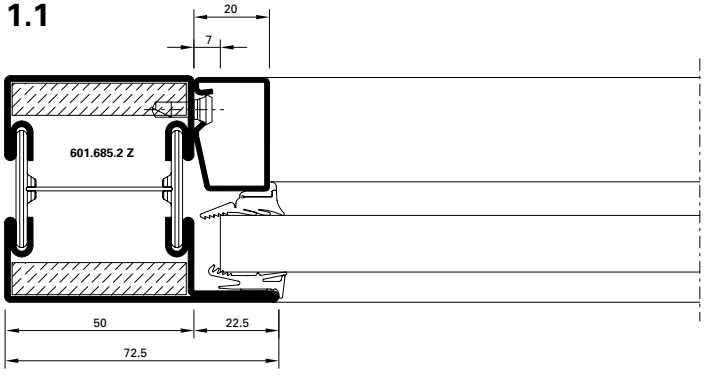

DXF **DWG** *31-0101-C-003*

ift Rosenheim
Notifizierte Produkt-zertifizierungsstelle
13-003089-PR02
17.07.2020
Notified Body 0757

3.0

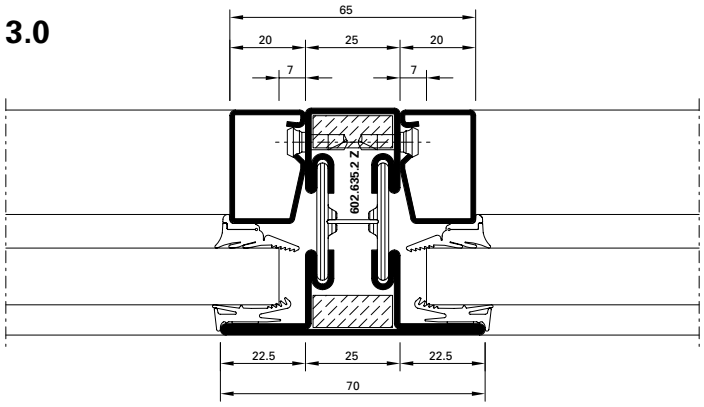

DXF DWG *31-0101-C-006*

3.1

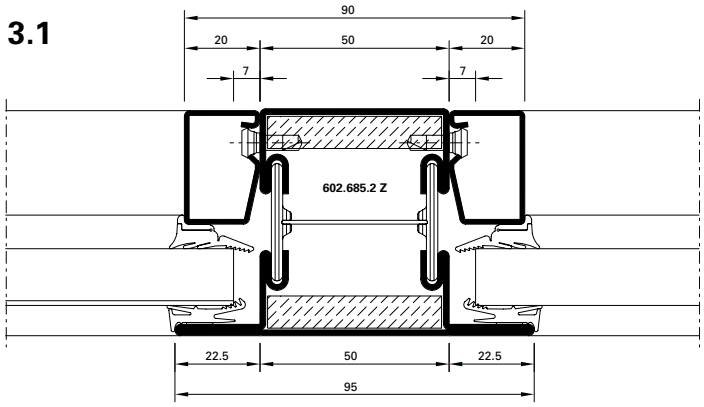

DXF DWG *31-0101-C-005*

7.1

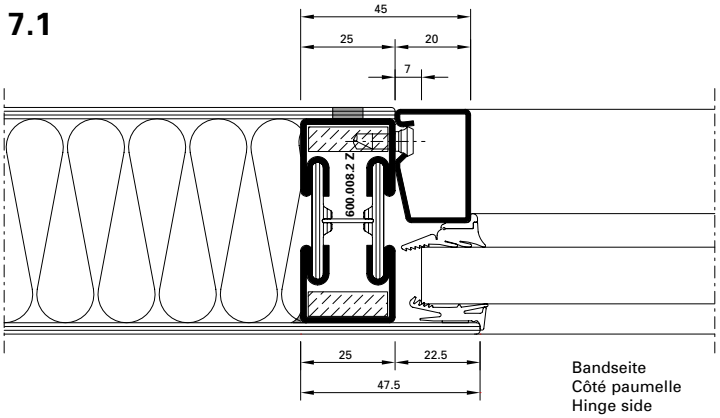

Bandseite
Côté paumelle
Hinge side

DXF DWG *31-0103-C-009*

7.2

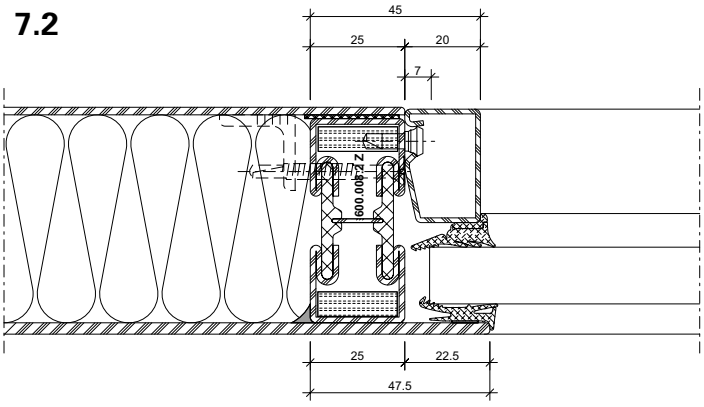

DXF DWG *31-0103-C-116*

7.3

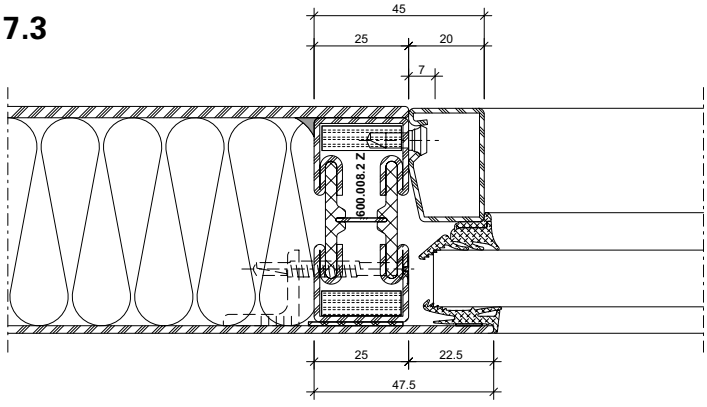

DXF DWG *31-0103-C-110*

7.4

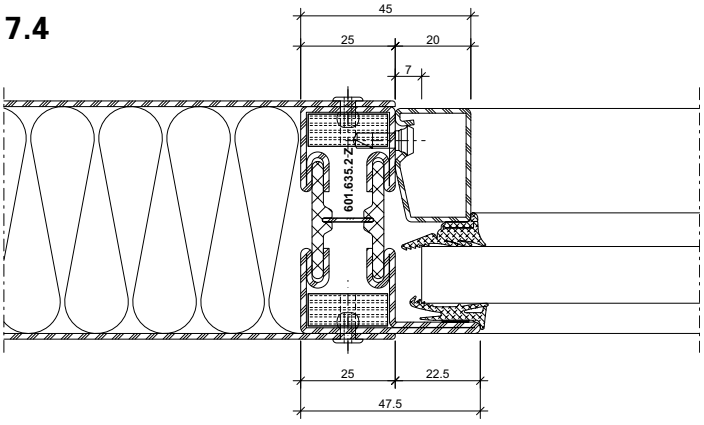

DXF DWG *31-0103-C-213*

ift Rosenheim
Notifizierte Produktzertifizierungsstelle
13-003089-PR02
17.07.2020
Notified Body 0757

7.5

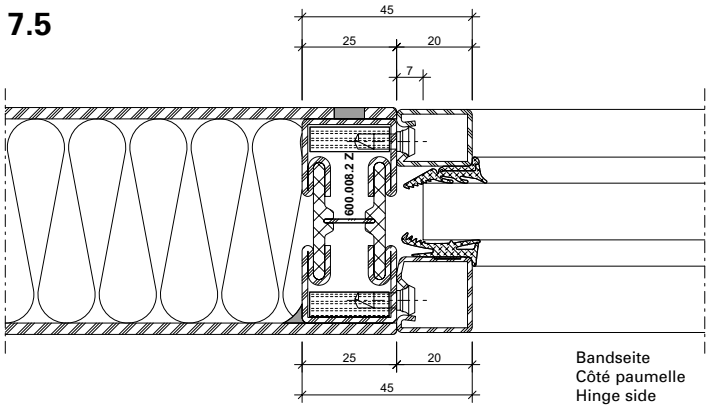

DXF DWG *31-0103-C-010*

7.6

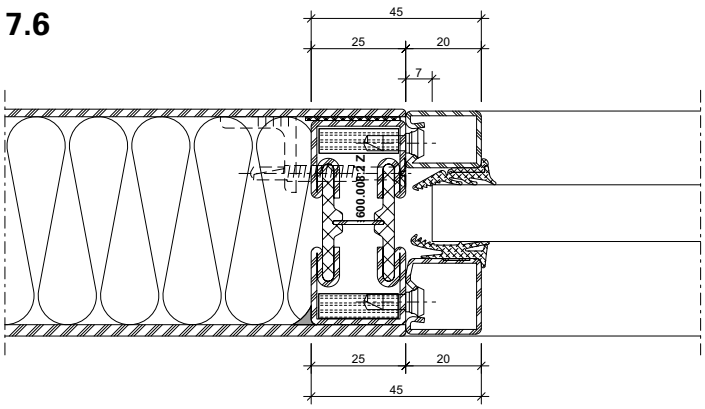

DXF DWG *31-0103-C-115*

7.7

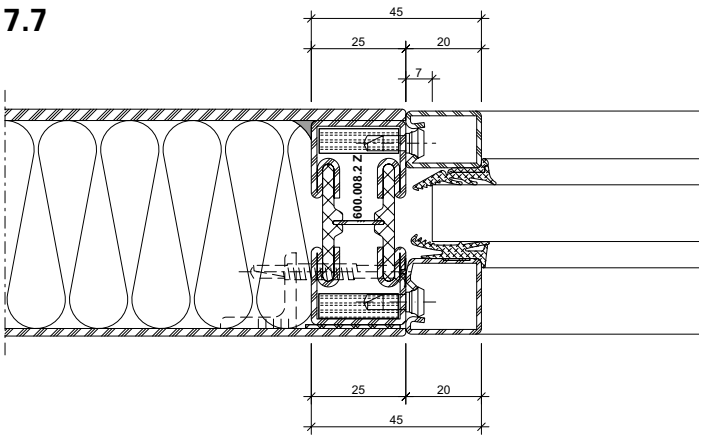

DXF DWG *31-0103-C-109*

7.7

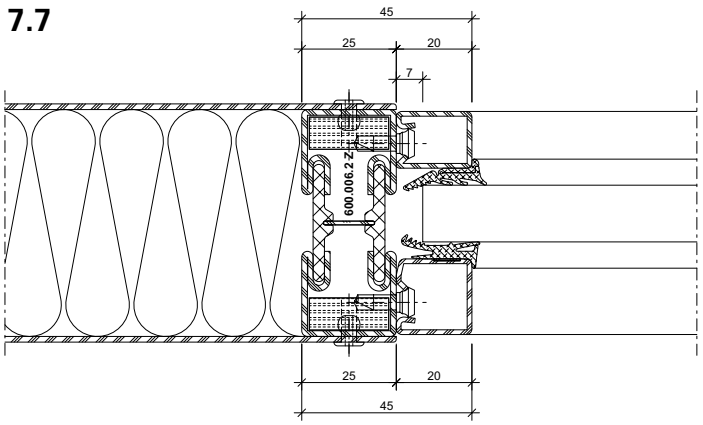

DXF DWG *31-0103-C-212*

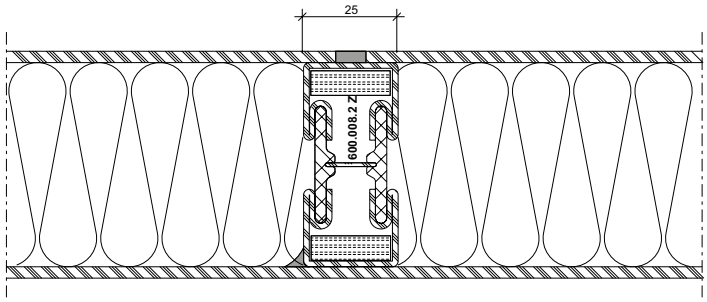

DXF DWG *31-0103-C-018*

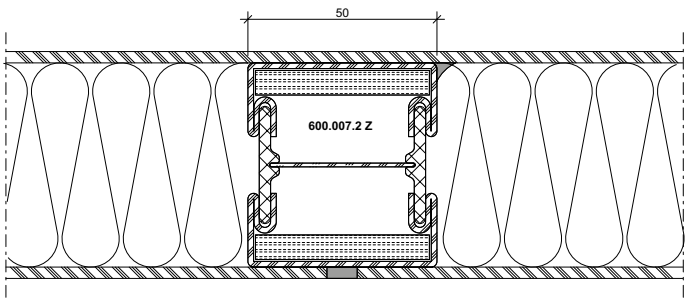

DXF DWG *31-0103-C-019*

ift Rosenheim
ROSENHEIM
Notifizierte Produkt-zertifizierungsstelle
13-003089-PR02
17.07.2020
Notified Body 0757

Schnittpunkte im Massstab 1:2
Coupe de détails à l'échelle 1:2
Section details on scale 1:2

60 mm

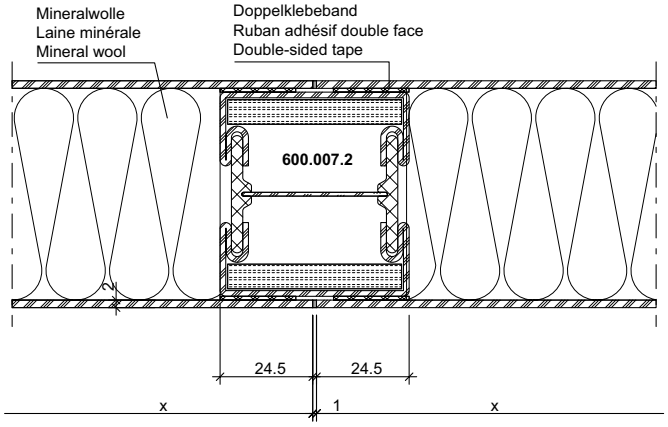

DXF DWG *31-0103-K-002*

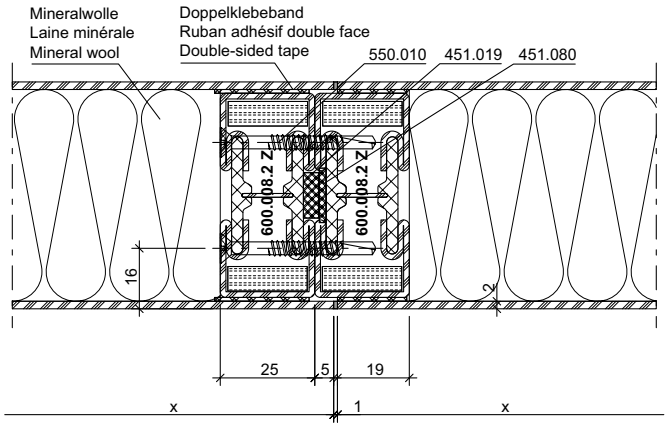

DXF DWG *31-0103-K-003*

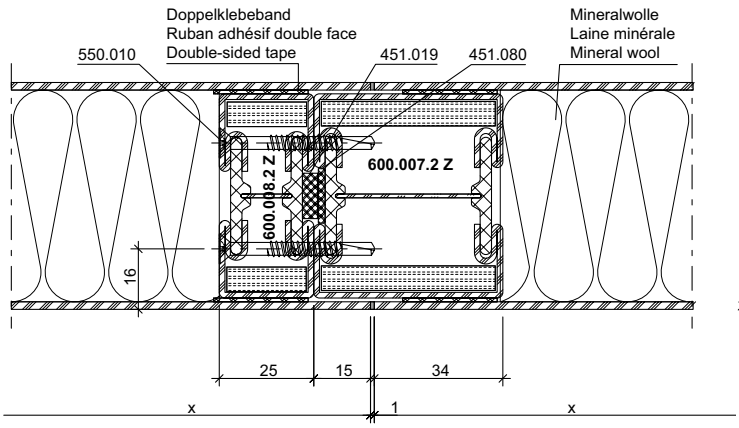

DXF DWG *31-0103-K-004*

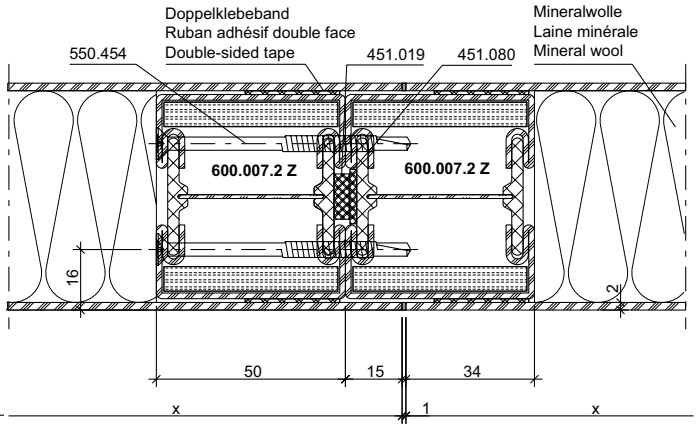

DXF DWG *31-0103-K-001*

ift Rosenheim
Notifizierte Produktzertifizierungsstelle
13-003089-PR02
17.07.2020
Notified Body 0757

6.3

S200

Bandseite
Côté paumelle
Hinge side

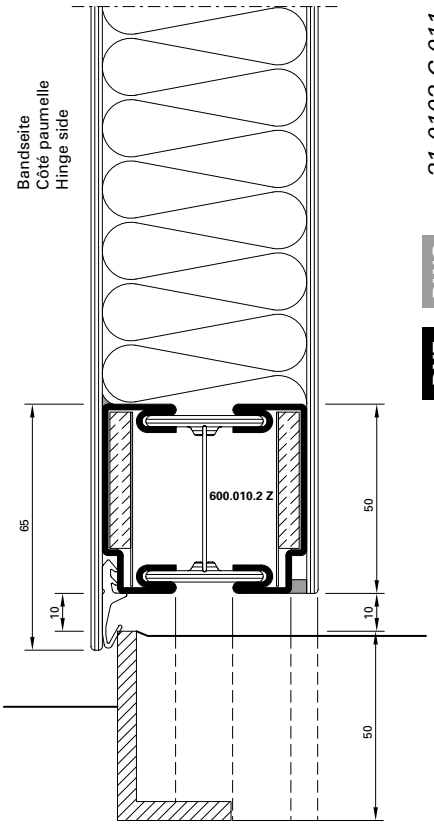

31-0103-C-011

DWG

DXF

Bei einflügeligen Türen mit umlaufender Anschlagdichtung (ohne Senkdichtung) muss ein 3-Fallenschloss eingesetzt werden.

Une serrure à 3 points doit être utilisée pour les portes à un vantail avec joint de battement périphérique (sans joint seuil).

For single leaf doors with all-round buffer seal (without drop seal), a lock with 3 falling latches must be used.

6.4

S200

Bandseite
Côté paumelle
Hinge side

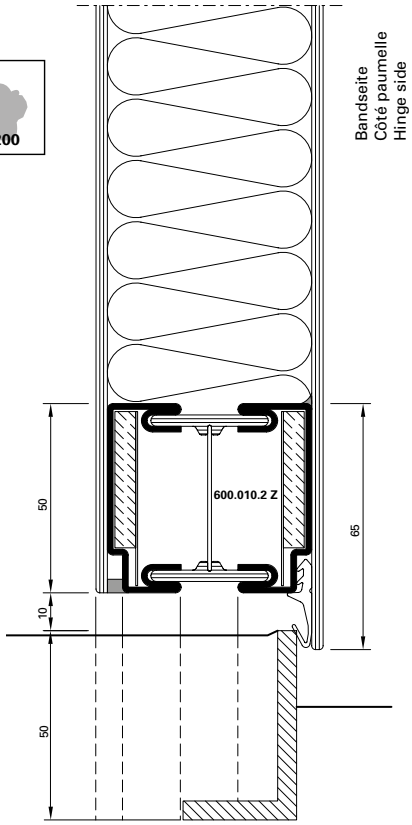

31-0103-C-012

DWG

DXF

6.5

S200

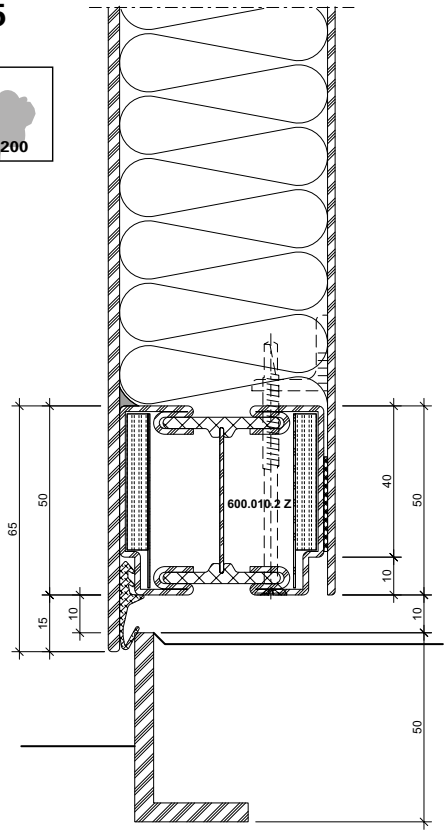

31-0103-C-117

DWG

DXF

6.6

S200

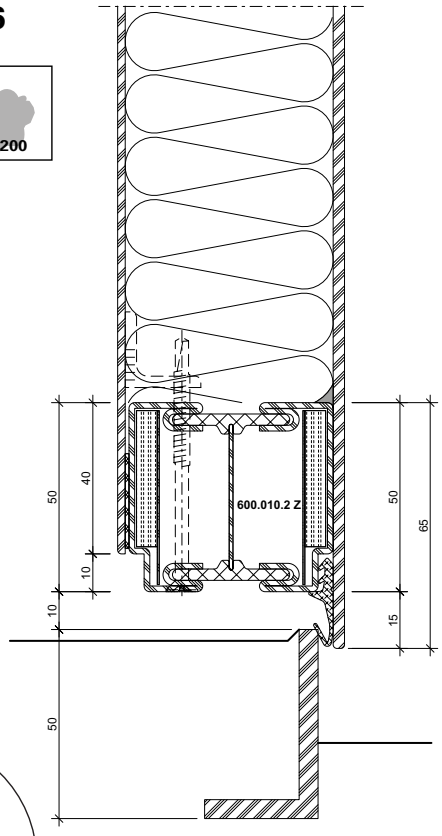

31-0103-C-108

DWG

DXF

ift Rosenheim
Notifizierte Produktzertifizierungsstelle
13-003089-PR02
17.07.2020
Notified Body 0757

6.7

S_{200}

31-0103-C-207

DWG

DXF

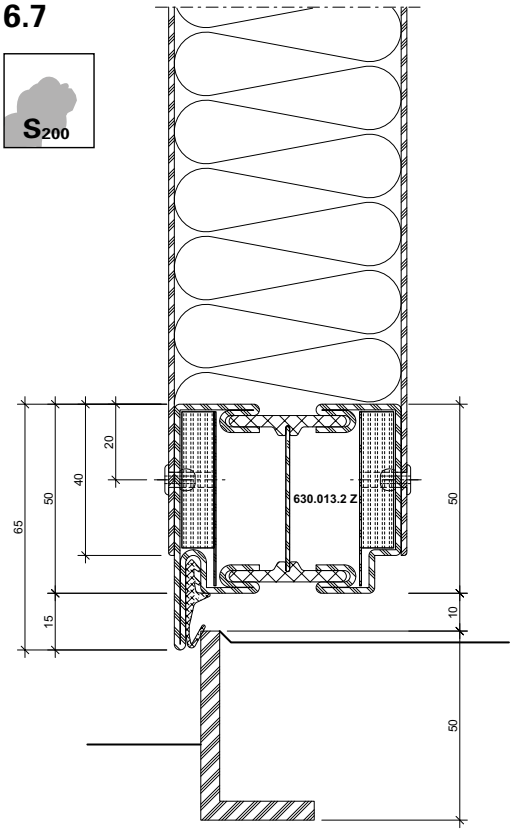

6.8

S_{200}

31-0103-C-208

DWG

DXF

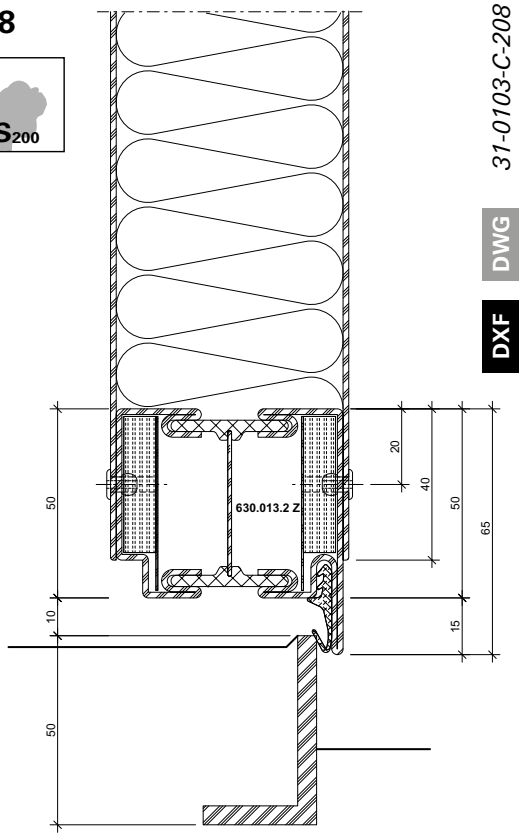

6.9

S_{200}

Bandseite
Côté paumelle
Hinge side

31-0103-C-016

DWG

DXF

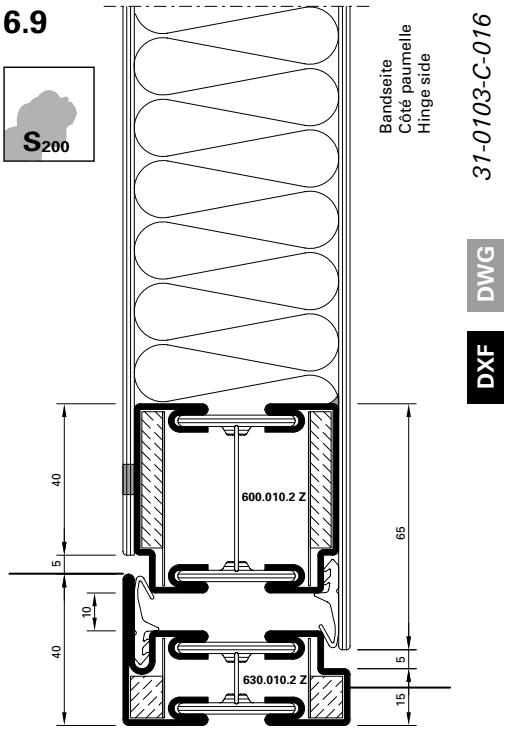

6.11

S_{200}

Bandseite
Côté paumelle
Hinge side

31-0103-C-015

DWG

DXF

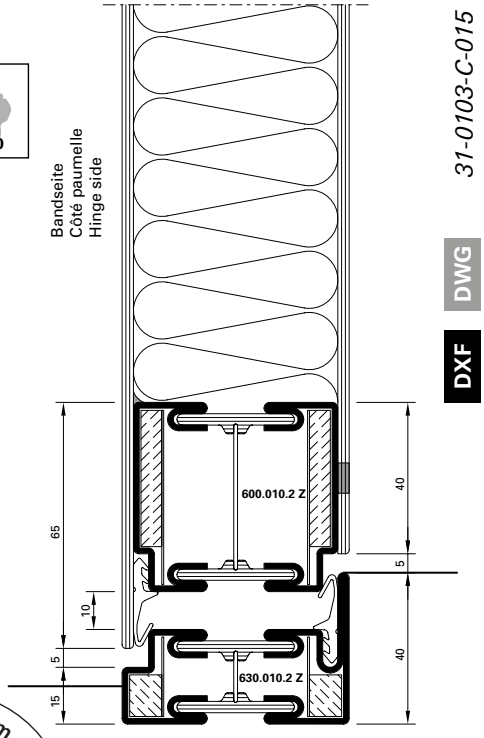

ift Rosenheim
Notifizierte Produkt-zertifizierungsstelle
13-003089-PR02
17.07.2020
Notified Body 0757

6.12

S_{200}

31-0103-C-107

DWG

DXF

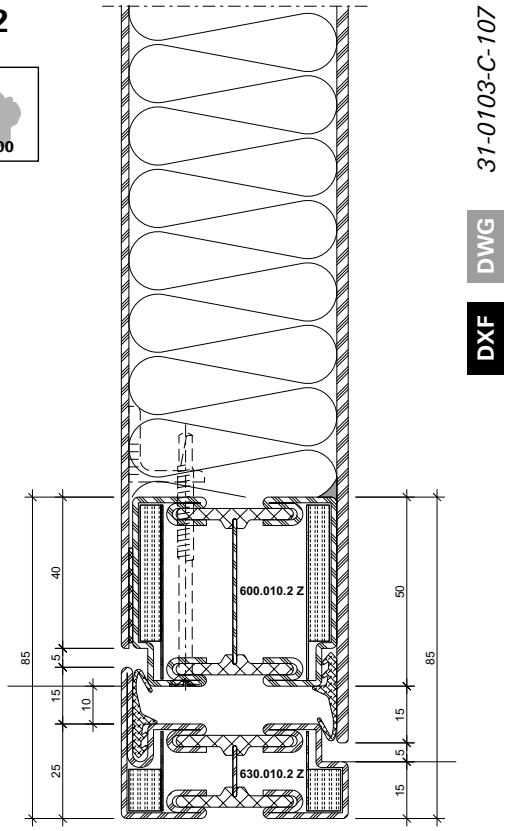

6.13

S_{200}

31-0103-C-114

DWG

DXF

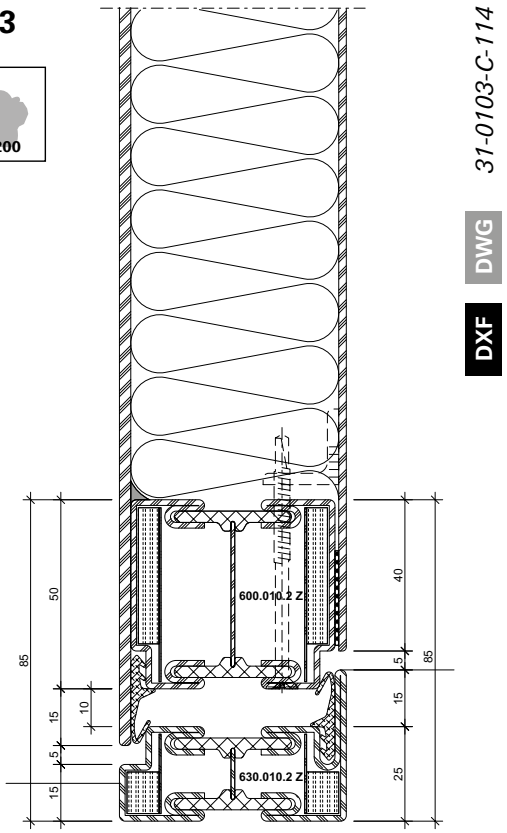

6.14

S_{200}

31-0103-C-216

DWG

DXF

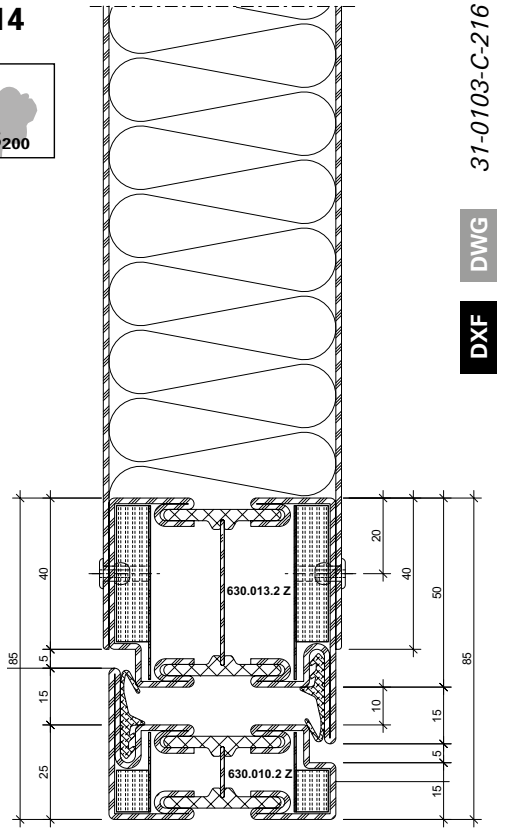

6.15

S_{200}

31-0103-C-211

DWG

DXF

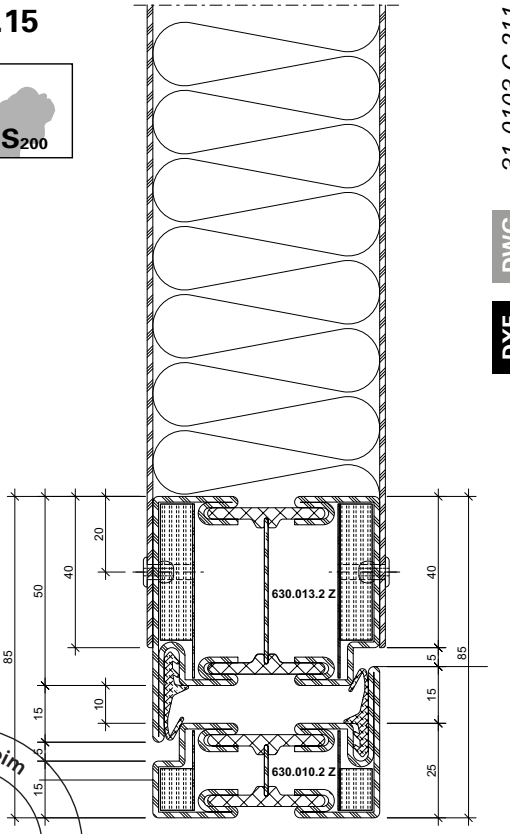

ift Rosenheim
Notifizierte Produkt-zertifizierungsstelle
13-003089-PR02
17.07.2020
Notified Body 0757

6.10

S200

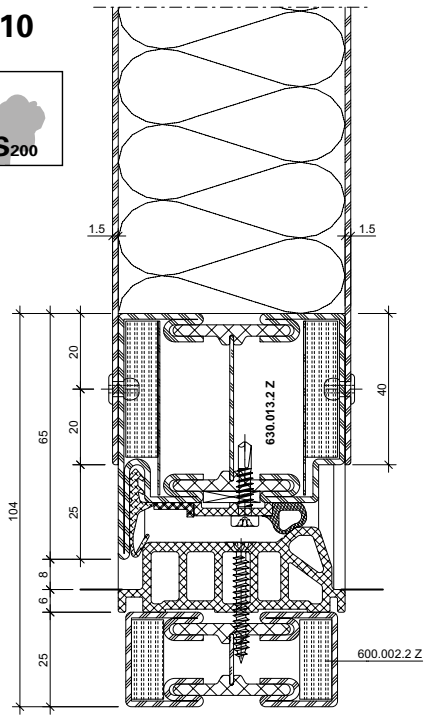

31-0103-C-217

DWG

DXF

6.16

S200

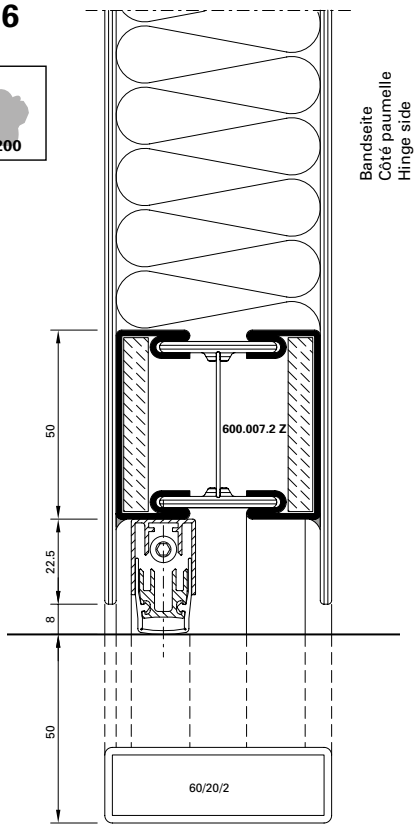

31-0103-C-013

DWG

DXF

6.17

S200

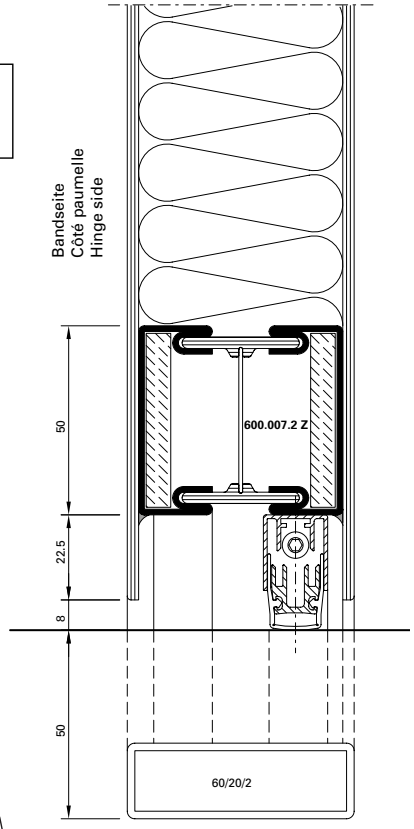

31-0103-C-014

DWG

DXF

ift Rosenheim
Notifizierte Produktzertifizierungsstelle
13-003089-PR02
17.07.2020
Notified Body 0757

6.18

S200

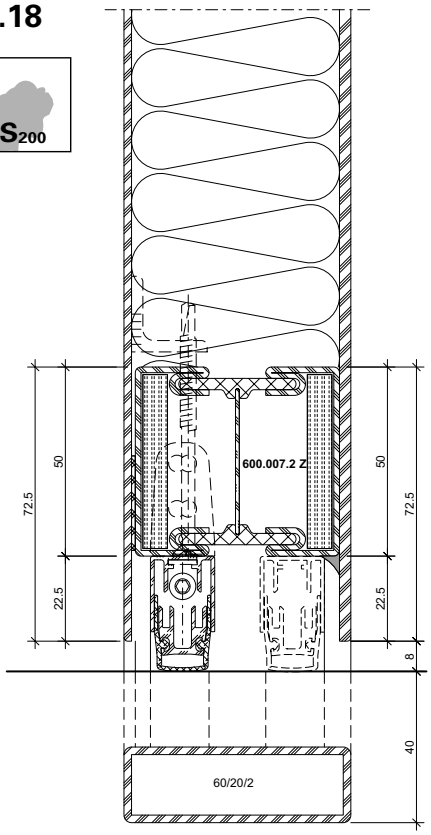

31-0103-C-106

DWG

DXF

6.19

S200

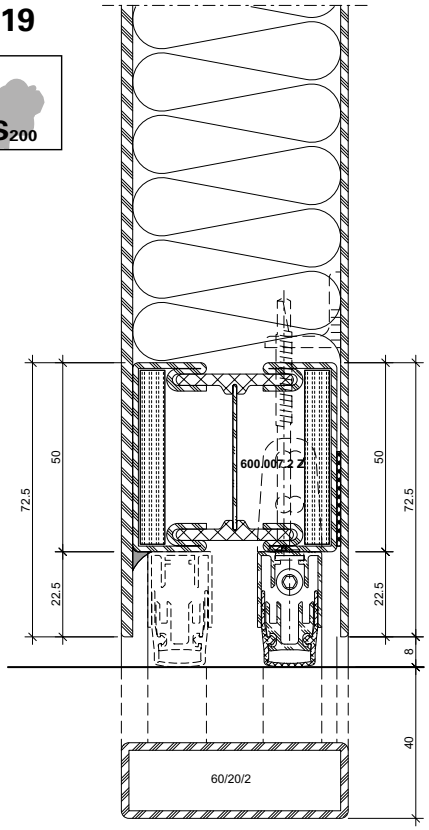

31-0103-C-118

DWG

DXF

6.20

S200

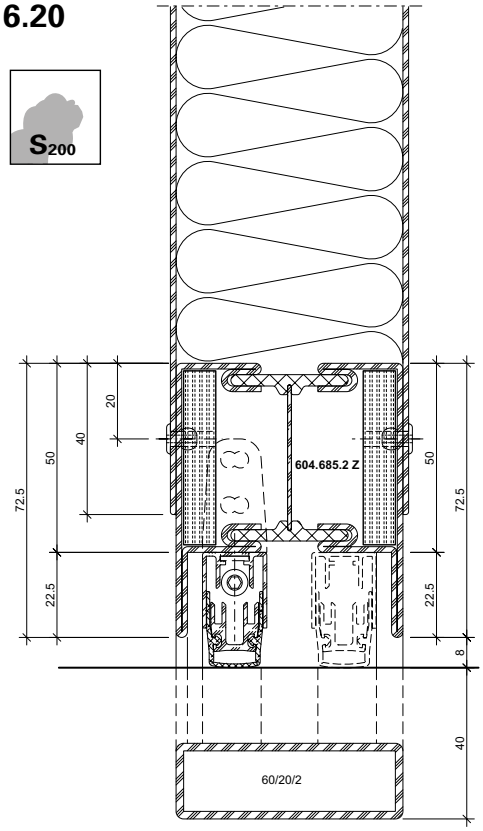

31-0103-C-209

DWG

DXF

6.21

S200

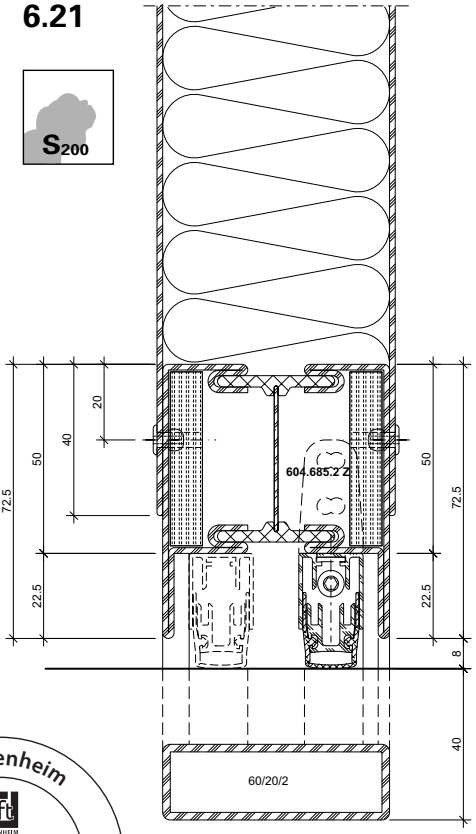

31-0103-C-210

DWG

DXF

ift Rosenheim
ROSENHEIM
Notifizierte Produkt-zertifizierungsstelle
13-003089-PR02
17.07.2020
Notified Body 0757

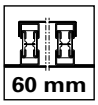

ift Rosenheim
Notifizierte Produkt-
zertifizierungsstelle
13-003089-PR02
17.07.2020
Notified Body 0757

Anwendungsbeispiele (31-0103-S-001)
Exemples d'application (31-0103-S-001)
Examples of applications (31-0103-S-001)

DXF DWG

60 mm

Bleche geschweisst

Tôles soudées

Welded sheet metal

A-A

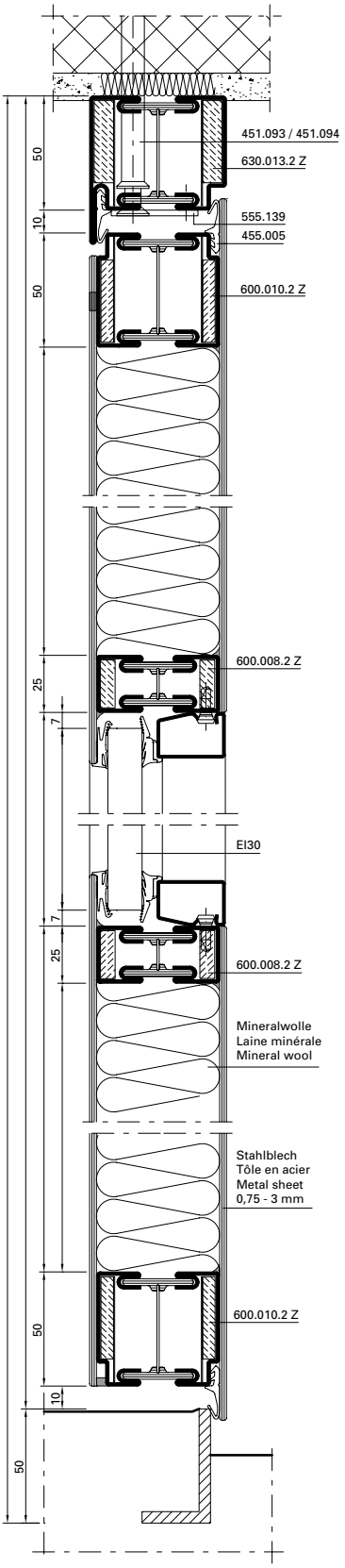

B-B

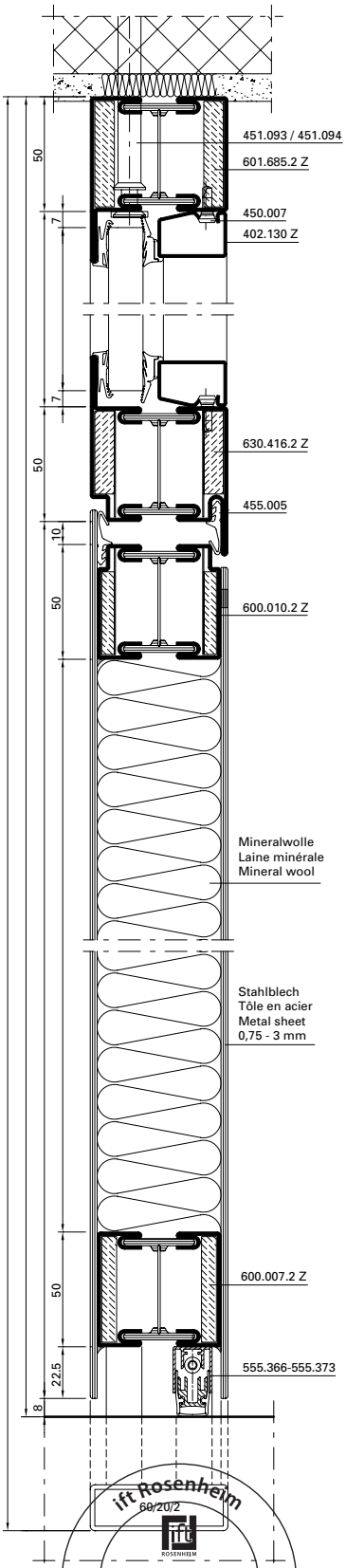

Detail E

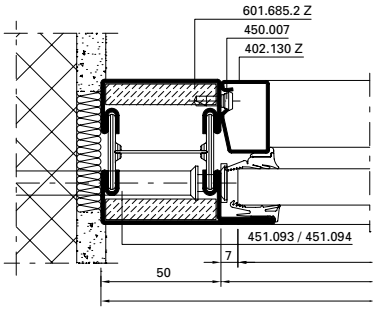

Alternative

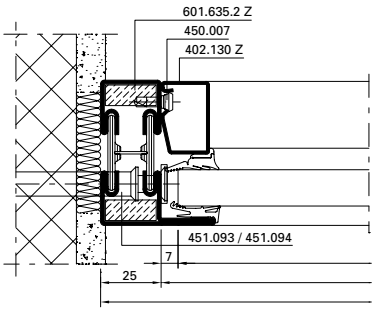

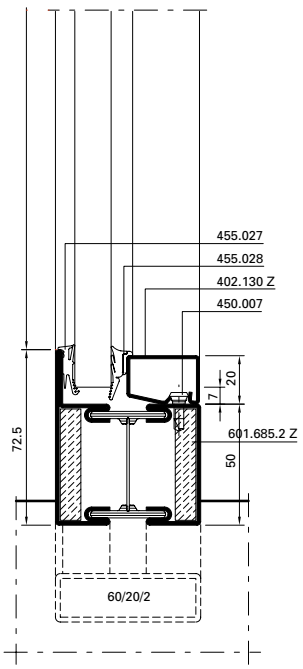

ift Rosenheim
60/20/2
Notifizierte Produkt-zertifizierungsstelle
13-003089-PR02
17.07.2020
Notified Body 0757

JANSEN

Bleche geschweisst — Tôles soudées — Welded sheet metal

C-C

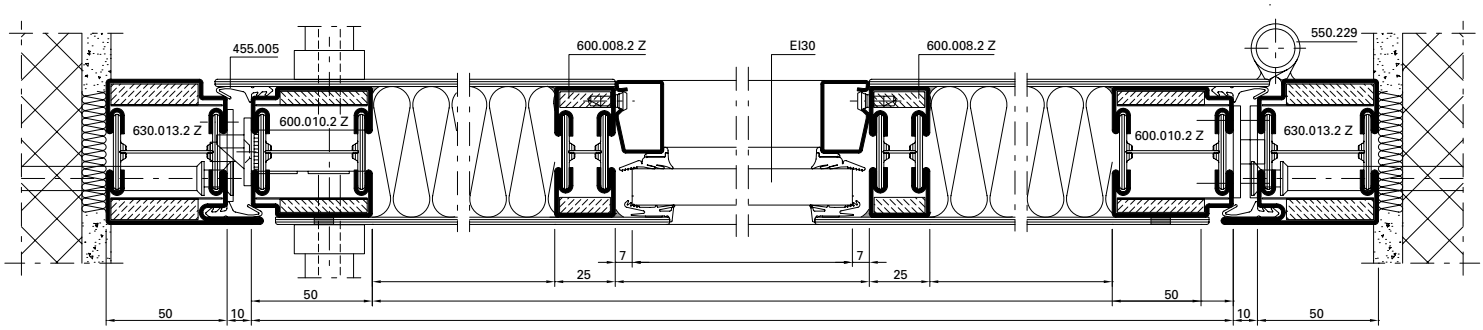

D-D

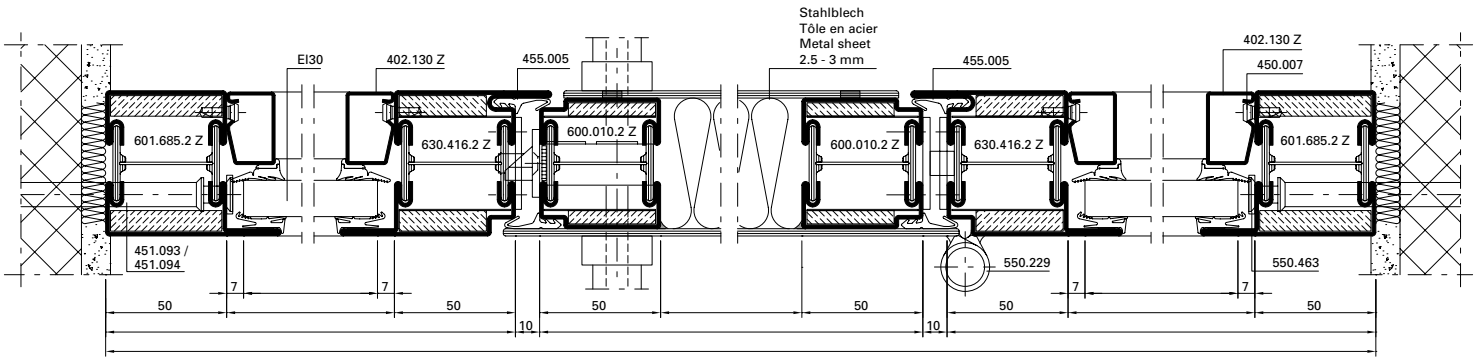

Isolation:
Mineralwolle ≥100 kg/m³
Dicke 54 mm
(z.B. Janroc/Flumroc)

Isolation:
Laine minérale ≥100 kg/m³
Épaisseur 54 mm
(p. ex. Janroc/Flumroc)

Insulation:
Mineral wool ≥100 kg/m³
Thickness 54 mm
(e.g. Janroc/Flumroc)

Alternative

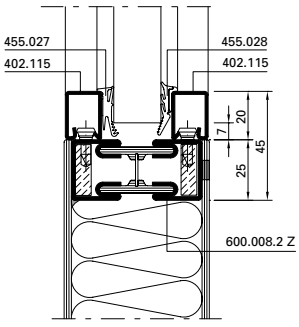

Alternative

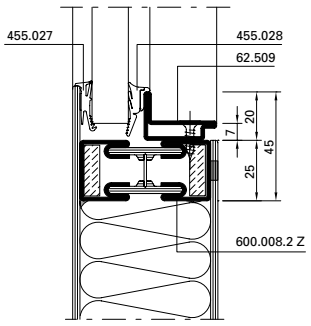

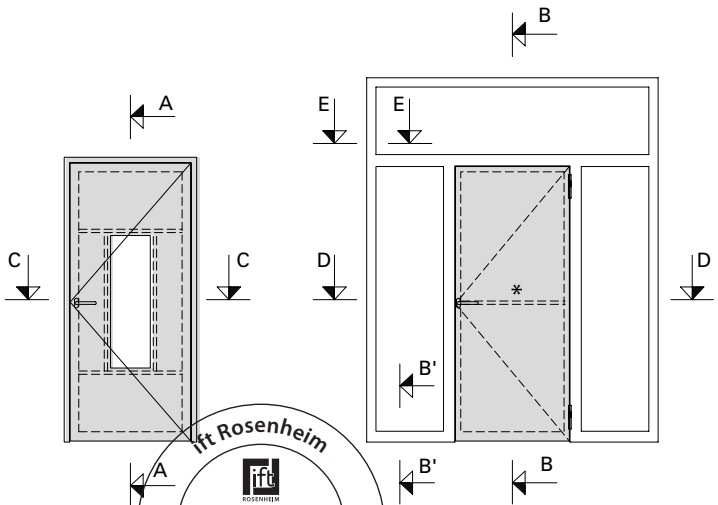

* Riegel wahlweise
* Traverse au choix
* Transom optional

0 10 20 30 40 50 mm

ift Rosenheim
Notifizierte Produktzertifizierungsstelle
13-003089-PR02
17.07.2020
Notified Body 0757

Anwendungsbeispiele (31-0103-S-002)
Exemples d'application (31-0103-S-002)
Examples of applications (31-0103-S-002)

DXF DWG

60 mm

Bleche geschweisst

Tôles soudées

Welded sheet metal

A-A

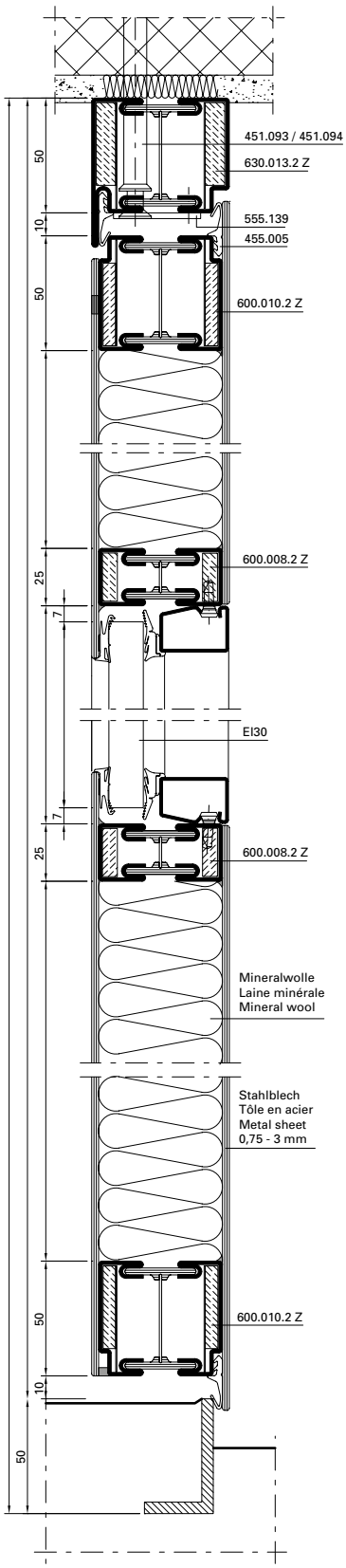

B-B

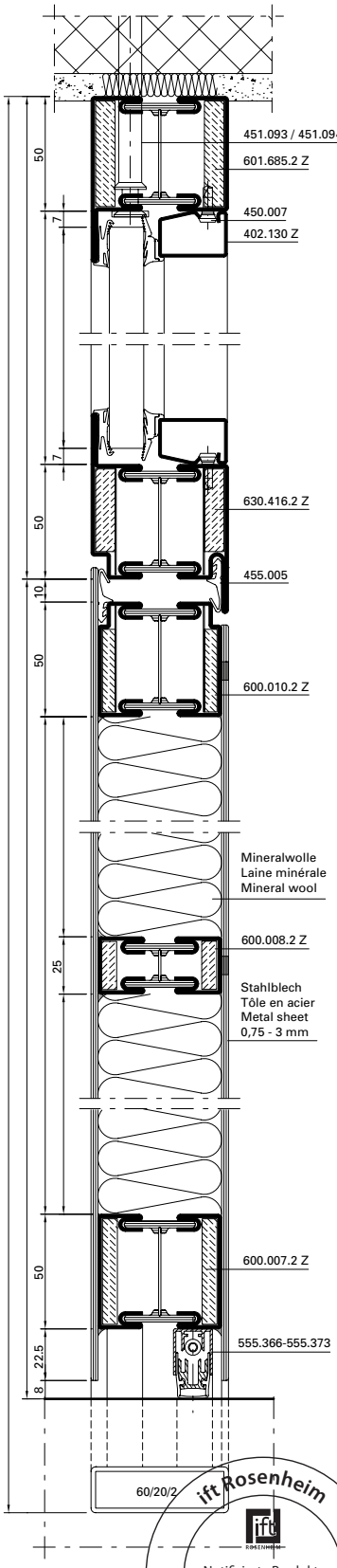

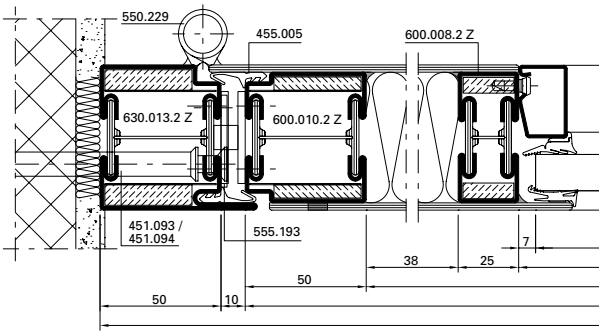

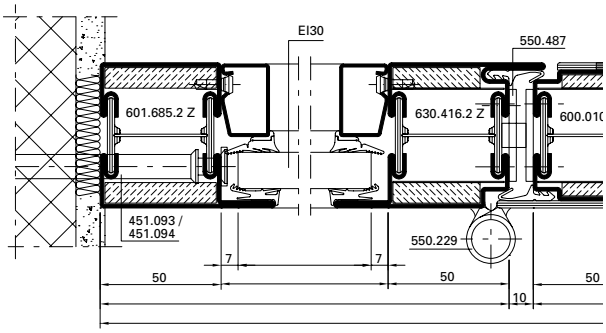

B'-B'

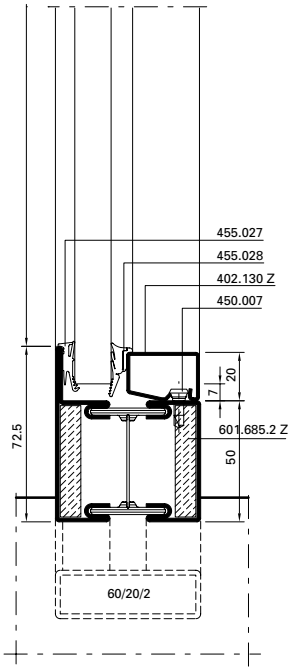

ift Rosenheim
Notifizierte Produktzertifizierungsstelle
13-003089-PR02
17.07.2020
Notified Body 0732

JANSEN

Bleche geschweisst **Tôles soudées** **Welded sheet metal**

C-C

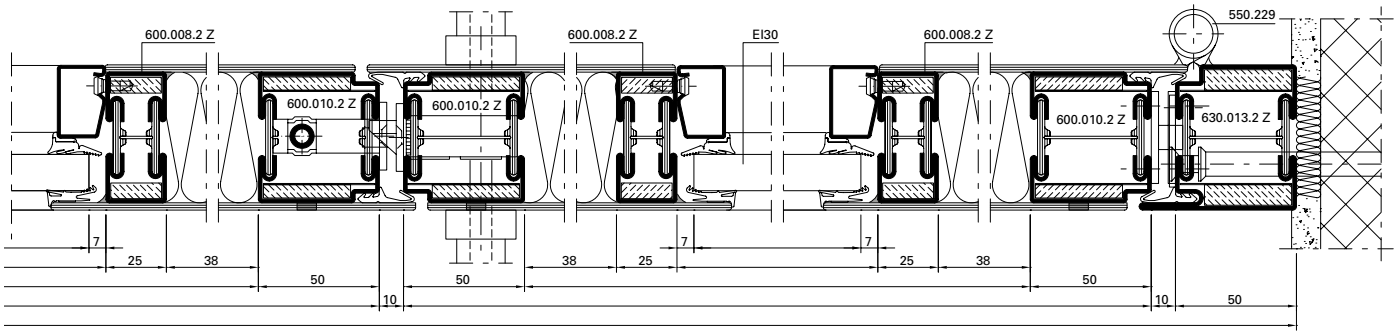

D-D

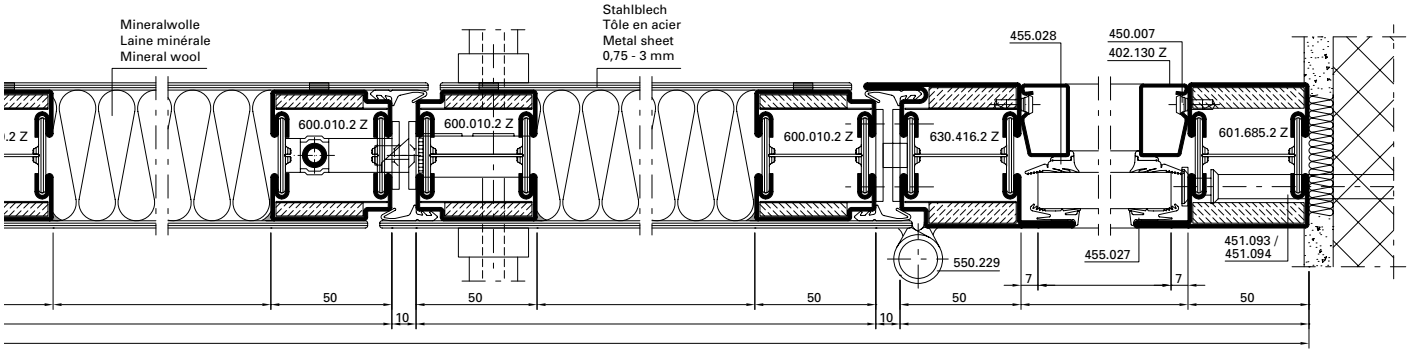

Alternative

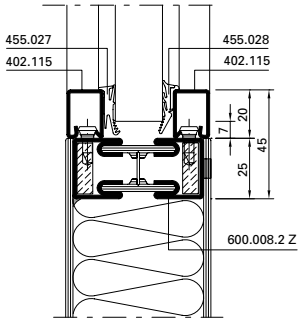

Isolation:
Mineralwolle ≥100 kg/m³
Dicke 54 mm
(z.B. Janroc/Flumroc)

Isolation:
Laine minérale ≥100 kg/m³
Épaisseur 54 mm
(p. ex. Janroc/Flumroc)

Insulation:
Mineral wool ≥100 kg/m³
Thickness 54 mm
(e.g. Janroc/Flumroc)

* Riegel wahlweise
* Traverse au choix
* Transom optional

Alternative

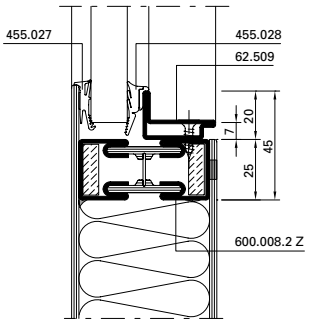

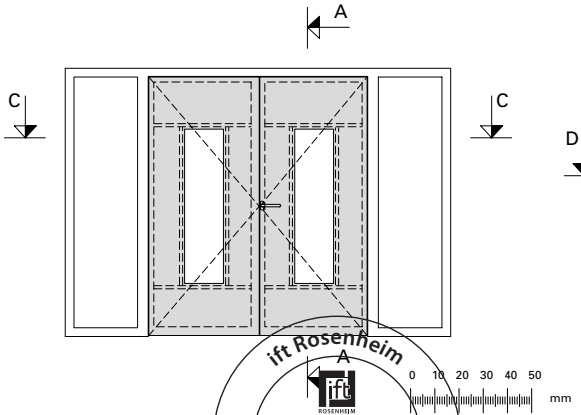

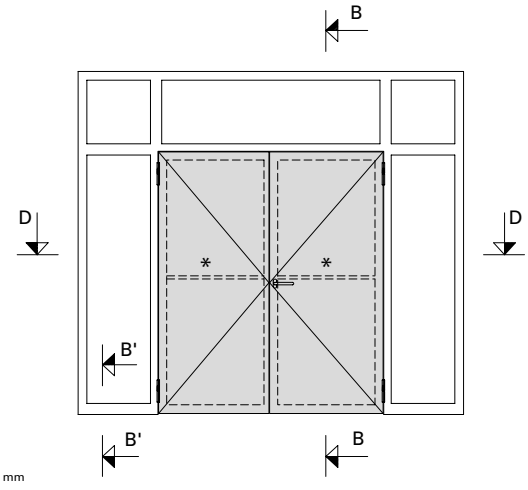

ift Rosenheim
Notifizierte Produktzertifizierungsstelle
13-003089-PR02
17.07.2020
Notified Body 0757

Anwendungsbeispiele (31-0101-S-004)
Exemples d'application (31-0101-S-004)
Example of application (31-0101-S-004)

DXF DWG

60 mm

Ein- und zweiflügelige Türe verblecht mit Seitenteilen und Oberlicht

D-D

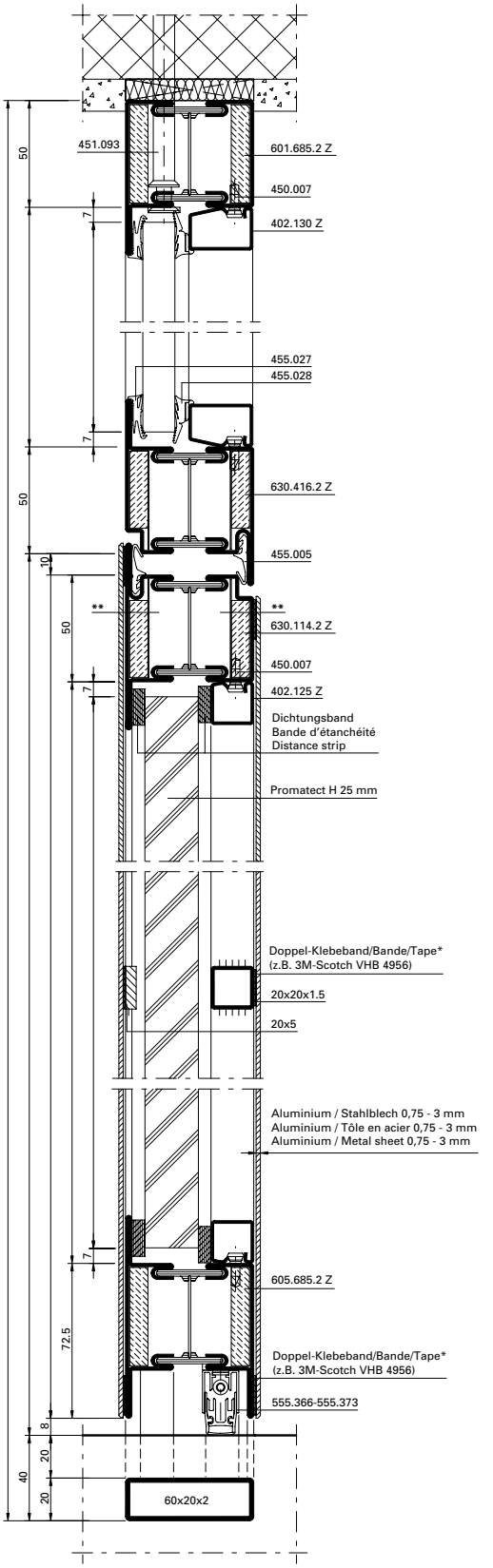

Porte tôlée à un et deux vantaux avec parties latérales et imposte

A-A

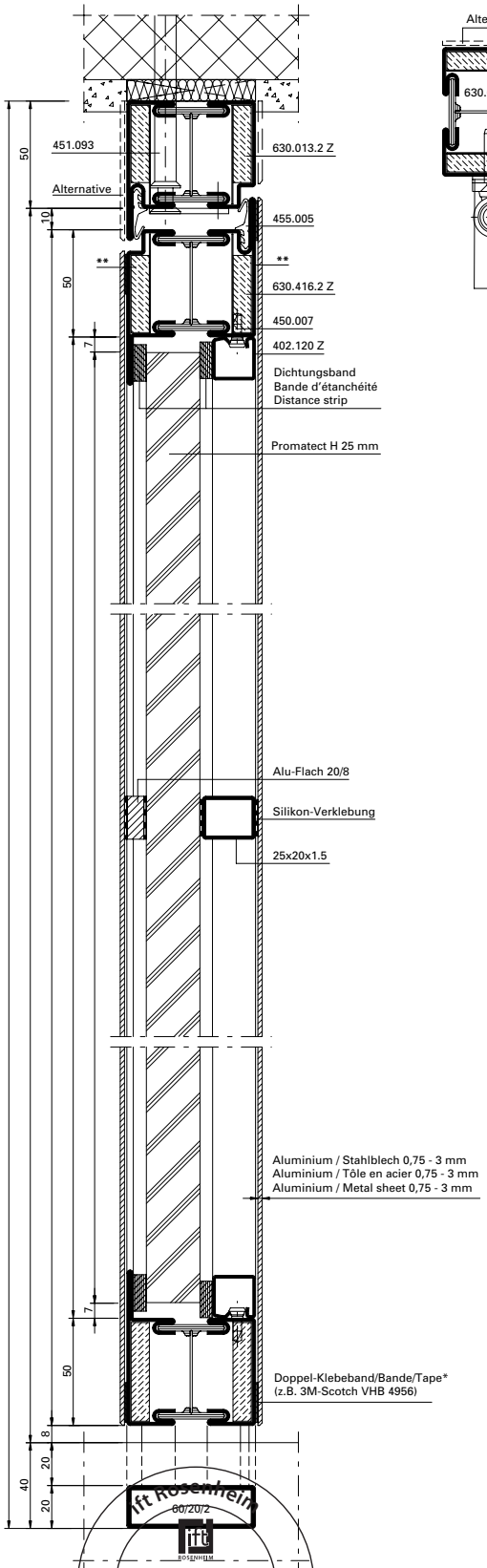

Single and double leaf sheet metal clad door with side lights and top light

Alternative

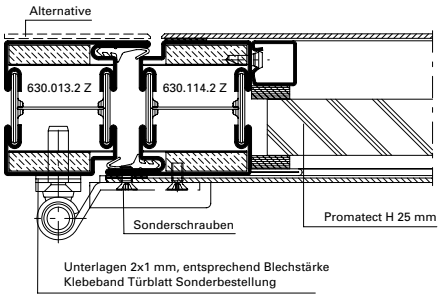

Variante:
Gipskartonplatte 18 mm + Stahlblech
Stahlrohr 20x15x1.5 verschraubt

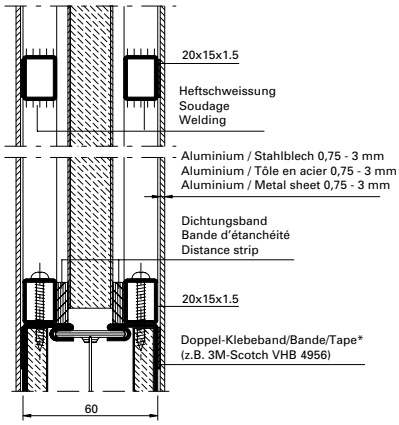

Variante:
Promatect H 25 mm
Stahlwinkel 20/20/3

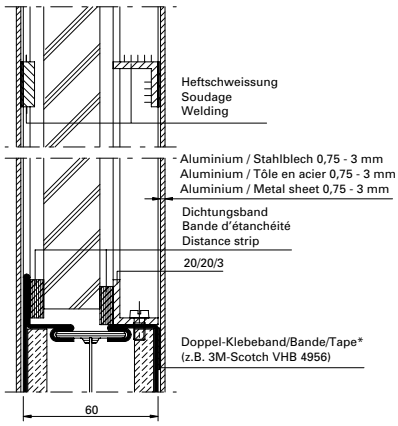

Notifizierte Produktzertifizierungsstelle
13-003089-PR02
17.07.2020
Notified Body 0757

Ein- und zweiflügelige Türe verblecht mit Seitenteilen und Oberlicht

Porte tôlée à un et deux vantaux avec parties latérales et imposte

Single and double leaf sheet metal clad door with side lights and top light

B-B

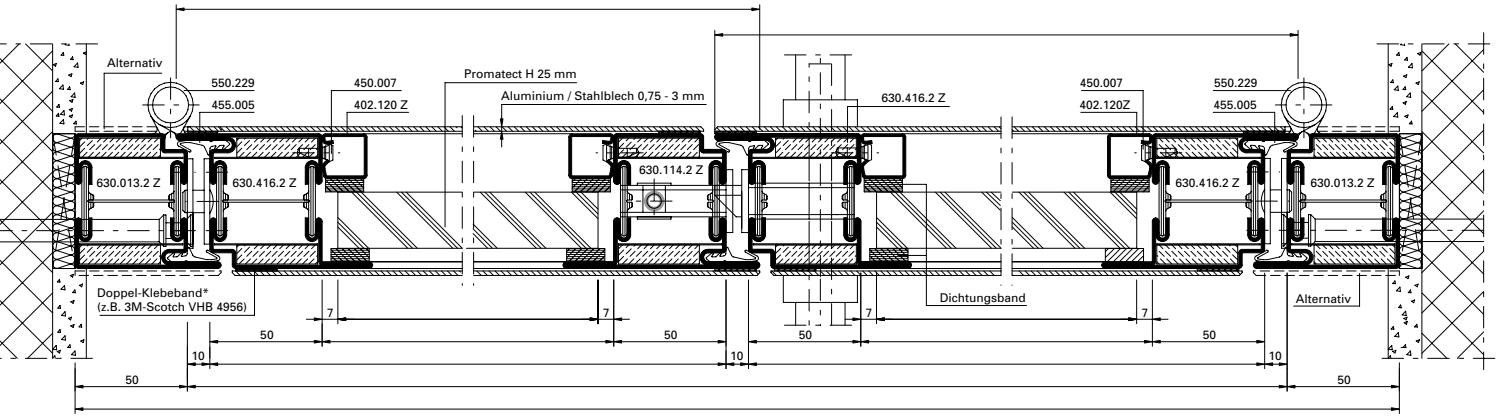

C-C

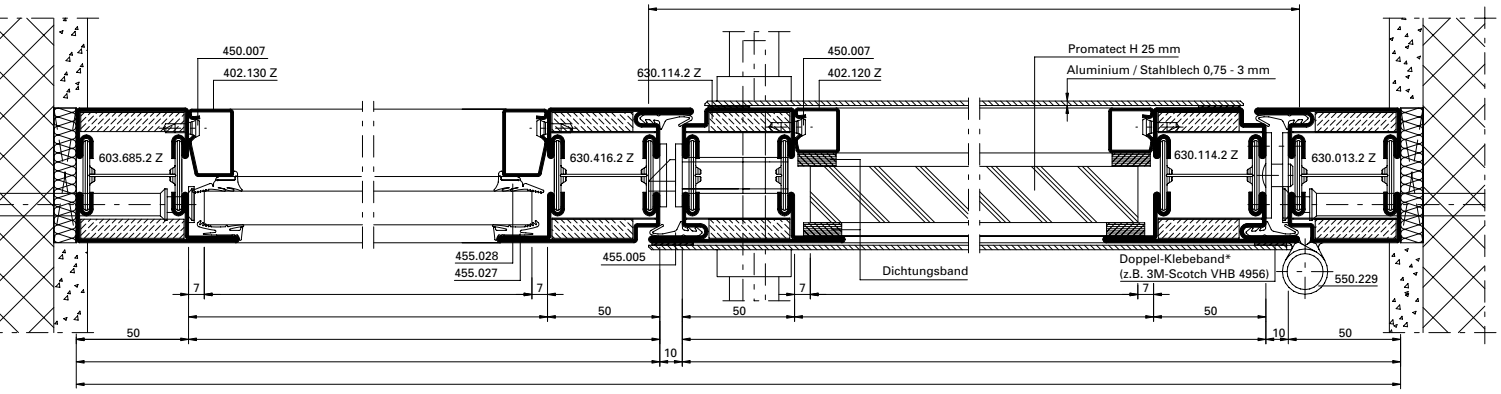

Alternative:

* Haftung Doppelklebeband/Oberflächenbehandlung mit Lieferant Klebeband abklären.

** Bei geklebter Blechbefestigung sind die Bleche im oberen Bereich mit mind. 2 Schrauben ≥ M4 (bzw. ø 3.9) oder mind. 2 Stahl-Blindnieten ≥ ø 4 zu sichern.

Blechbefestigung auch mit Schrauben oder Nieten möglich.

Alternative:

* Clarifier adhérence bande adhésive avec fournisseur bande adhésive double/traitement de surface.

** Avec fixation par tôle collée, bloquer les tôles dans la partie supérieure avec au minimum 2 vis ≥ M4 (resp. ø 3.9) ou au minimum 2 rivets borgnes en acier ≥ ø 4.

Fixation de la tôle aussi possible avec vis ou rivets.

Alternative:

* Clarify adhesion of double-sided tape/surface treatment with supplier's tape

** With bonded sheet fastening the sheets in the upper area are to be secured with at least two screws ≥ M4 (ø 3.9) or at least two steel blind rivets of more or less ≥ ø 4.

Sheet fastening is also possible with screws or rivets.

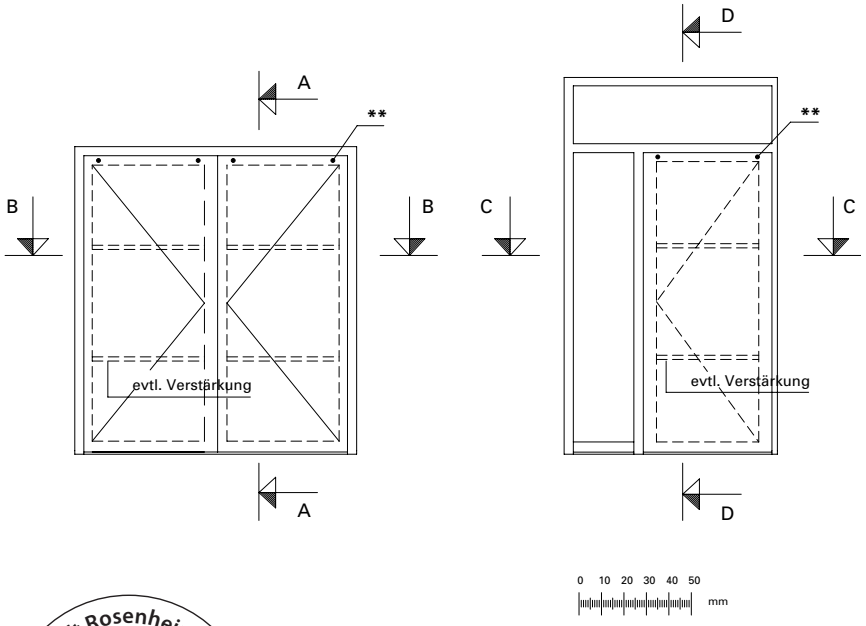

Die Vorschriften bzw. Bestimmungen der verschiedenen Länder sind zu beachten.

Il convient de respecter les prescriptions et règlements des divers pays concernés.

The regulations and bye-laws in force in the particular country must be respected.

ift Rosenheim
Notifizierte Produktzertifizierungsstelle
13-003089-PR02
17.07.2020
Notified Body 0757

Konstruktionsdetails im Massstab 1:2
Détails de construction à l'échelle 1:2
Construction details on scale 1:2

60 mm

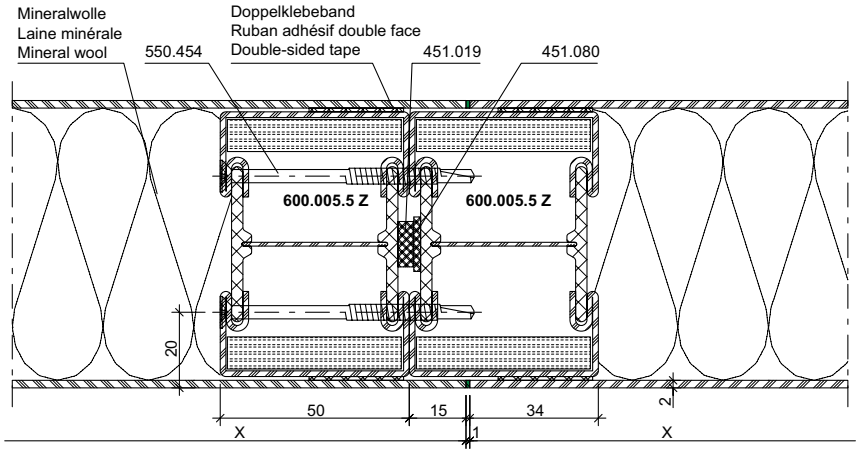

DXF **DWG** *31-0401-K-001*

ift Rosenheim
Notifizierte Produktzertifizierungsstelle
13-003089-PR02
17.07.2020
Notified Body 0751

Glasleisten-Varianten für Gläser und Füllungen im Massstab 1:2
Variantes de parcloses pour vitrages et remplissages à l'échelle 1:2
Glazing bead options with glass and infills on scale 1:2

60 mm

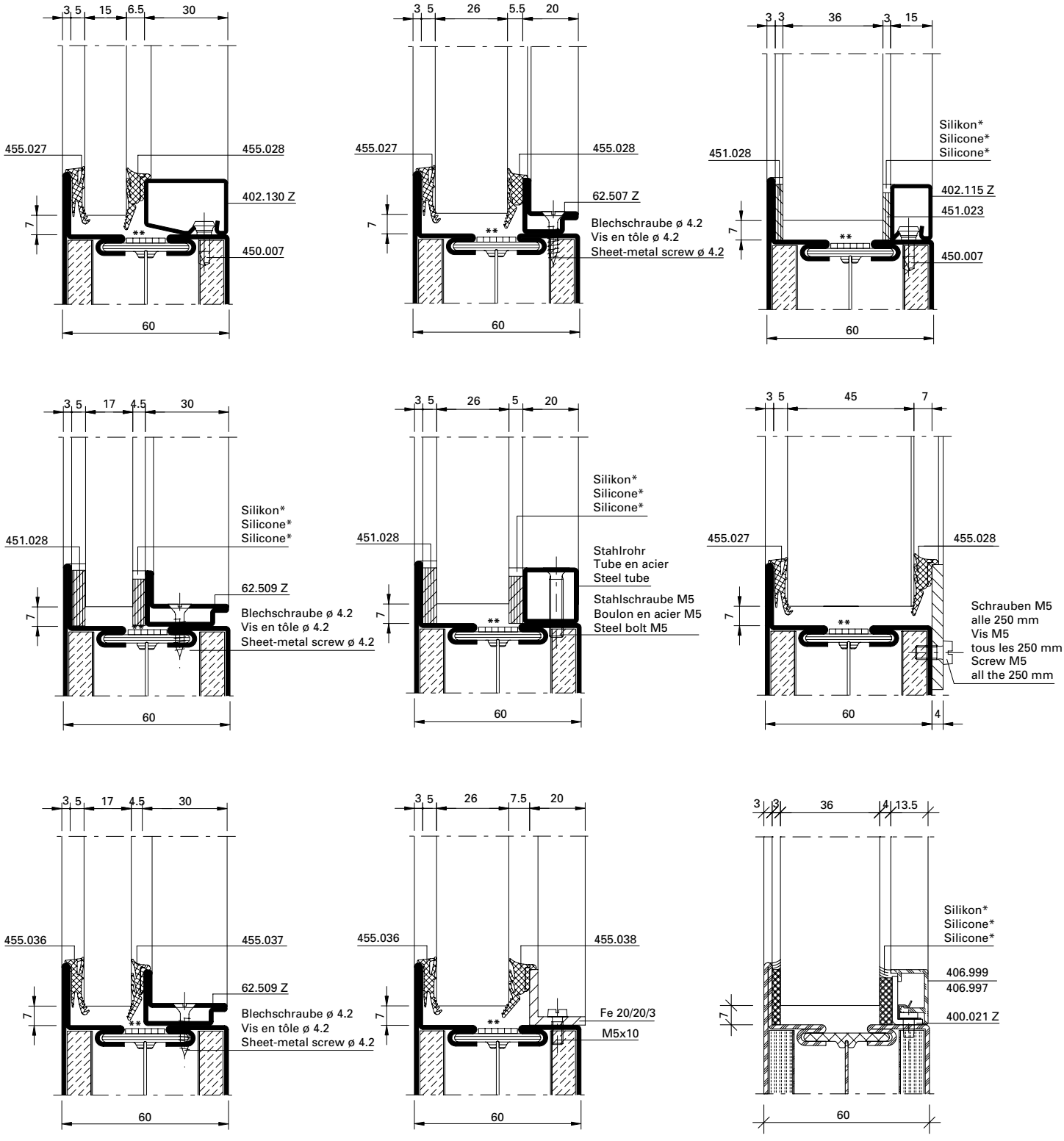

* Silikon, mindestens Brandschutzklasse E nach EN 13501-1 wahlweise

** Auf das Brandschutzlaminat kann verzichtet werden, wenn Gläser mit aufschäumendem Randverbund verwendet werden.
Siehe Glasliste im Abschnitt allgemeine Hinweise.

* Silicone, au moins classe de protection E selon EN 13501-1, au choix

** Il est possible de se passer de la bande de protection-incendie quand les vitres sont utilisées avec un scellement moussant.
Voir parclose dans la section Remarques générales.

* Silicone, at least fire resistance class E in accordance with EN 13501-1, optional

** The fire resistant laminate can be dispensed with if the glass is used with a foaming glass edge seal.
See glass list in General Information section.

Rosenheim
Notifizierte Produktzertifizierungsstelle
13-003089-PR02
17.07.2020
Notified Body 0757

Glasleisten-Varianten für Gläser und Füllungen im Massstab 1:2
Variantes de parcloses pour vitrages et remplissages à l'échelle 1:2
Glazing bead options with glass and infills on scale 1:2

60 mm

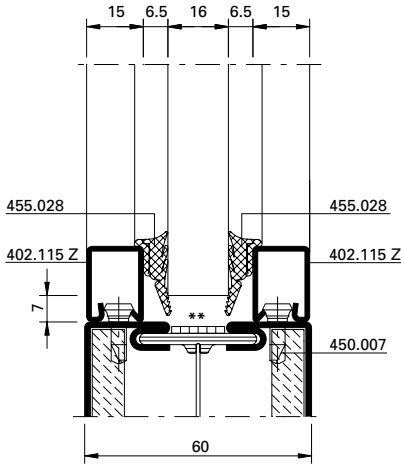

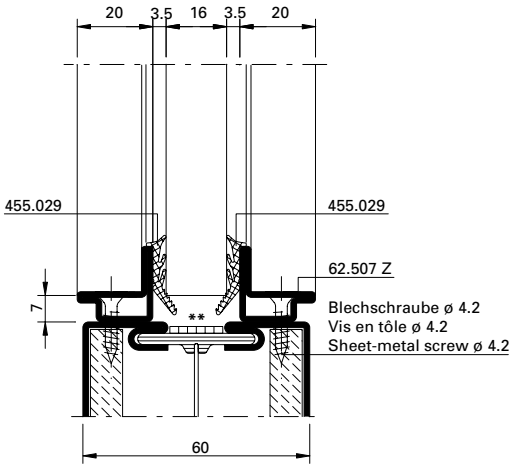

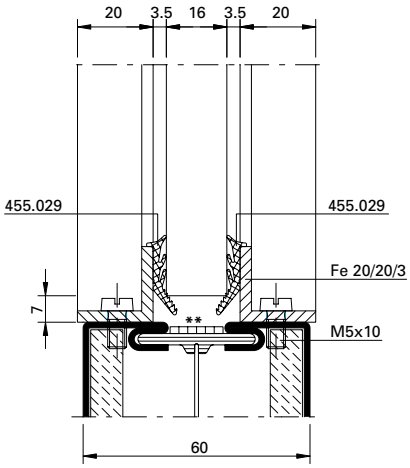

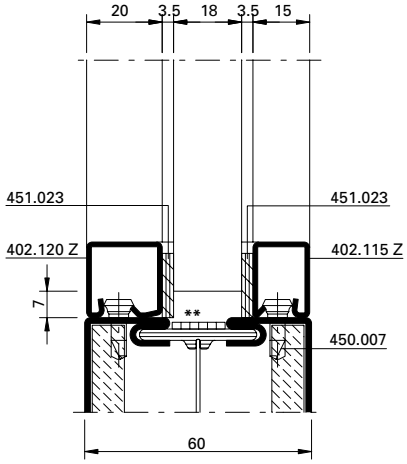

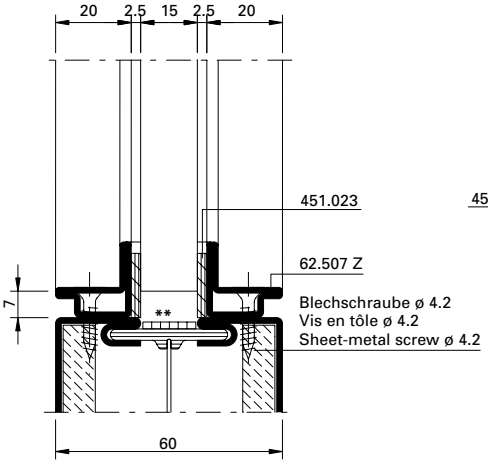

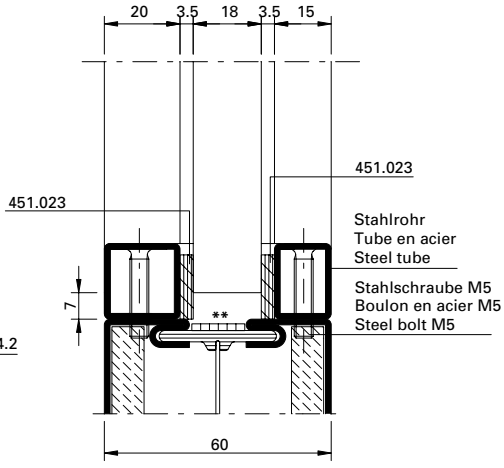

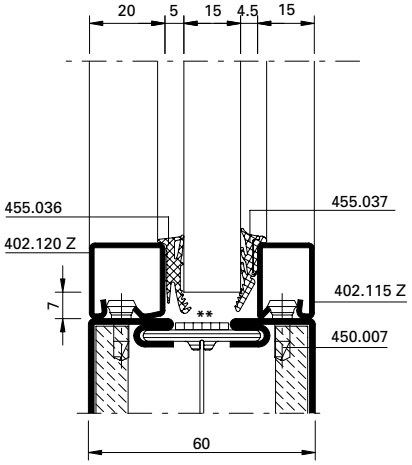

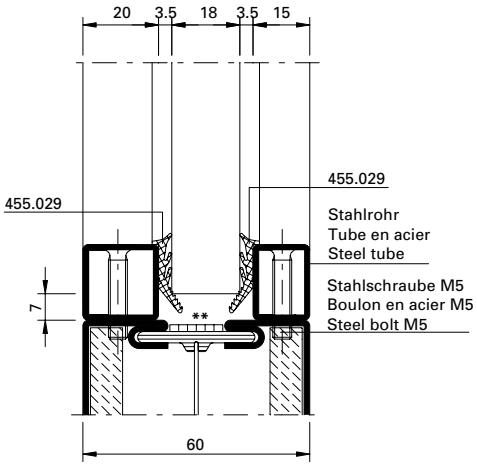

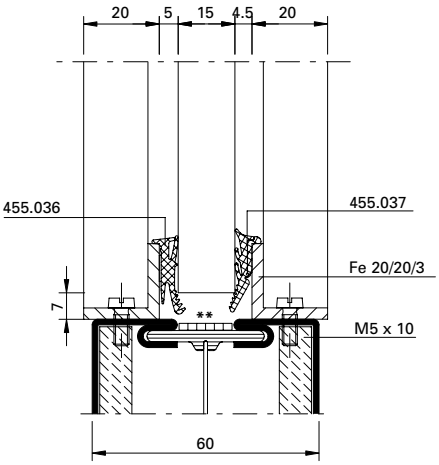

** Auf das Brandschutzlaminat kann verzichtet werden, wenn Gläser mit aufschäumendem Randverbund verwendet werden.
Siehe Glasliste im Abschnitt allgemeine Hinweise.

** Il est possible de se passer de la bande de protection-incendie quand les vitres sont utilisées avec un scellement moussant.
Voir parclose dans la section Remarques générales.

** The fire resistant laminate can be dispensed with if the glass is used with a foaming glass edge seal.
See glass list in General Information section.

ift Rosenheim
Notifizierte Produkt-zertifizierungsstelle
13-003089-PR02
17.07.2020
Notified Body 0757

Glasleisten-Varianten für Gläser und Füllungen im Massstab 1:2
Variantes de parcloses pour vitrages et remplissages à l'échelle 1:2
Glazing bead options with glass and infills on scale 1:2

60 mm

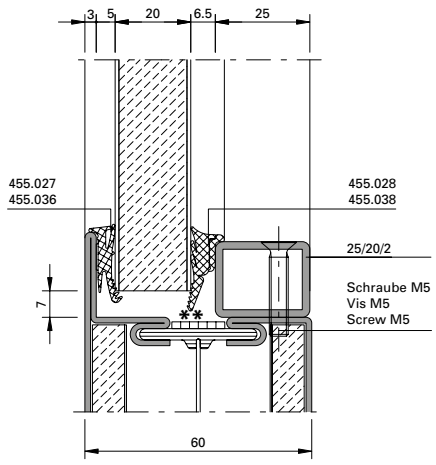

** Auf das Brandschutzlaminat kann verzichtet werden, wenn Gläser mit aufschäumendem Randverbund verwendet werden.
Siehe Glasliste im Abschnitt allgemeine Hinweise.

** Il est possible de se passer de la bande de protection-incendie quand les vitres sont utilisées avec un scellement moussant.
Voir parclose dans la section Remarques générales.

** The fire resistant laminate can be dispensed with if the glass is used with a foaming glass edge seal.
See glass list in General Information section.

Bedingt durch verschiedene Toleranzen (Profile, Glasleisten, Anordnung Befestigungsknöpfe, Glasdichtungen resp. Keramikfaserbänder und Glaselemente) empfehlen wir, die Wahl der Keramikfaserbänder resp. Glasdichtungen vorgängig an einem Element zu prüfen.

A cause des différentes tolérances (profilés, parcloses, disposition boutons de fixation, joints de vitrage resp. bande de céramique et éléments vitrés) nous recommandons d'effectuer un essai préalable avec la bande de fibre de céramique resp. joints de vitrage choisie sur un élément.

Owing to variations in the tolerances (profiled sections, glazing beads, layout of fastening studs, glazing weatherstrips, ceramic fibre strips and glazing) it is advisible to check your choice of ceramic fibre strips resp. glazing weatherstrips on an infill panel beforehand.

Notifizierte Produktzertifizierungsstelle
13-003089-PR02
17.07.2020
Notified Body 0757

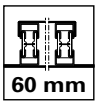

ift Rosenheim
Notifizierte Produkt-
zertifizierungsstelle
13-003089-PR02
17.07.2020
Notified Body 0757

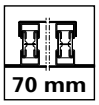

Leistungseigenschaften	**Caractéristiques de performance**	**Performance characteristics**	**3-152**
Merkmale	**Caractéristiques**	**Features**	**3-154**
Schnittpunkte	**Coupes de détail**	**Section details**	**3-158**
Anwendungsbeispiele	**Exemples d'application**	**Examples of application**	**3-168**
Glasleisten-Varianten	**Variantes de parcloses**	**Glazing bead options**	**3-178**

ift Rosenheim
Notifizierte Produktzertifizierungsstelle
13-003089-PR02
17.07.2020
Notified Body 0757

Norm	Eigenschaft Caractéristique Characteristic	Klassifizierung/Wert Classification / Valeur Classification / Value									
EN 12210	**Widerstandsfähigkeit bei Windlast** **Résistance à la pression du vent** **Resistance to wind load**	npd	1 (400)	2 (800)	3 (1200)	4 (1600)	5 (2000)	Exxx (>2000)			
EN 12208	**Schlagregendichtheit** **Etanchéité à la pluie battante** **Watertightness**	npd	1A (0)	2A (50)	3A (100)	4A (150)	5A (200)	6A (250)	7A (300)	8A (450	9A (600)	Exxx (>750
EN ISO 10140	**Schalldämmung** R_w (C, C_{tr}) (dB) **Isolation phonique** R_w (C, C_{tr}) (dB) **Sound insulation** R_w (C, C_{tr}) (dB)	npd	bis R_w 43 dB (-2; -5) jusqu'à R_w 43 dB (-2; -5) up to R_w 43 dB (-2; -5)									
EN ISO 10077-2	**Wärmedurchgangskoeffizient** U_f (W/(m²·K)) **Transmission thermique** U_f (W/(m²·K)) **Thermal production** U_f (W/(m²·K))	npd	ab 1.5 W/m²K à partir de 1.5 W/m²K from 1.5 W/m²K									
EN 12207	**Luftdurchlässigkeit** **Perméabilité à l'air** **Air permeability**	npd	1 (150)	2 (300)	3 (600)	4 (600)						
EN 1192	**Klassifizierung der Festigkeitsanforderungen** **Classification des exigences de résistance méc.** **Classification of strength requirements**	npd	1	2	3	4						
EN 12219	**Differenzklimaverhalten** **Résistance aux changements de température** **Resistance to change in temperature**	npd	bis / jusqu›à / up to 3(d) / 3(e) Technische Hinweise / Conseils techniques / Technical data: «Verhalten zwischen unterschiedlichen Klimaten nach EN 1121» «Comportement entre différents climats selon EN 1121» «Behaviour between different climates in accordance with EN 1121»									
EN 1627	**Einbruchhemmung** **Anti-effraction** **Burglar resistance**	npd	1	2	3	4	5	6				
EN 14024	**Metallprofile mit thermischer Trennung** **Profilés en métal. avec rupture de pont thermique** **Metal profiles with thermal barrier**		CW / TC2									
EN 1191 EN 1603	**Dauerfunktionsprüfung** **Durabilité mécanique** **Mechanical durability**	D	1 5'000	2 10'000	3 20'000	4 50'000	5 100'000	6 200'000	7 500'000	8 1'000'000		

ift Rosenheim
Notifizierte Produkt-zertifizierungsstelle
13-003089-PR02
17.07.2020
Notified Body 0757

Norm	Eigenschaft Caractéristique Characteristic	Klassifizierung/Wert Classification / Valeur Classification / Value					
 EN 13115	**Bedienkräfte** **Forces de manœuvre** **Operating forces**	npd	0	1	2		
 EN 179 EN 1125	**Fähigkeit zur Freigabe** **Capacité au déclenchement** **Ability to release**		Anforderung erfüllt Exigence remplie Requirement fulfilled				
 DIN 18040	**Barrierefreiheit** **Absence d›entrave au passage** **Barrier-free**		Schwellenlose Ausführung Exécution sans seuil Execution without threshold				
 EN 1634-1 EN 13501-2	**Brandschutz** **Résistance aux feu** **Fire resistance**		$EI_2 30$ / $EI_1 30$				
 EN 1634-3 EN 13501-2	**Rauchschutz** **Etanchéité à la fumée** **Smoke control**		S_a / S_{200}				
 EN 16034 EN 13501-2	**Selbstschliessung** **Fermeture automatique** **Self-closing**		C				
 EN 13049	**Stossfestigkeit** **Résistance aux chocs** **Impact resistance**	npd	1	2	3	4	5
 EN 16034	**Dauerhaftigkeit der Selbstschliessung gegenüber Alterung (Korrosion)** **Endurance de la fermeture automatique contre le vieillissement (corrosion)** **Durability of self-closing against ageing (corrosion)**		erzielt atteinte achieved				

Bleche geschweisst

1. Rahmenprofil 630.013.5 (630.010.2) (Bauhöhe 70 mm)
2. Türflügelprofil 600.010.5 (Bauhöhe 64 mm)
3. Stahlblech 1,5 - 3 mm
4. Schweissung vertikal von den Flügelecken ≤ 200 mm in der Länge von 20 mm, dazwischen und in der Breite wahlweise (Bandseite)
5. Mineralwolle ≥100 kg/m³ d = 64 mm (z.B. Janroc 450.105)
6. Lochschweissung ø 8 mm vertikal von den Flügelecken ≤ 200 mm in der Länge von 20 mm, dazwischen und in der Breite wahlweise (Bandgegenseite)
7. *Variante:* Stirnseitige Schweissung vertikal von den Flügelecken ≤ 200 mm in der Länge von 20 mm, dazwischen und in der Breite wahlweise (Bandgegenseite)
8. Wahlweise geschraubt

Tôles soudées

1. Cadre dormant 630.013.5 (630.010.2) (hauteur de construction 70 mm)
2. Cadre ouvrant 600.010.5 (hauteur de construction 64 mm)
3. Tôle d'acier 1,5 - 3 mm
4. Soudage vertical d'une longueur de 20 mm, dans les angles de vantail ≤ 200 mm, entre ces points et en largeur au choix (côté paumelle)
5. Laine minérale ≥100 kg/m³ d = 64 mm (p.ex. Janroc 450.105)
6. Soudure bouchon ø 8 mm vertical d'une longueur de 20 mm, dans les angles de vantail ≤ 200 mm, entre ces points et en largeur au choix (côté opposé à la paumelle)
7. *Variante:* Soudure sur pignon vertical d'une longueur de 20 mm, dans les angles de vantail ≤ 200 mm, entre ces points et en largeur au choix (côté opposé à la paumelle)
8. Au choix vissé

Welded sheet metal

1. Outer frame 630.013.5 (630.010.2) (construction height 70 mm)
2. Leaf frame 600.010.5 (construction height 64 mm)
3. Sheet metal 1,5 - 3 mm
4. Welding vertically from the leaf corners ≤ 200 mm, length 20 mm, optionally in between and lengthways (hinge side)
5. Mineral wool ≥100 kg/m³ d = 64 mm (e.g. Janroc 450.105)
6. Plug weld ø 8 mm vertically from the leaf corners ≤ 200 mm, length 20 mm, optionally in between and lengthways (opposite hinge side)
7. *Alternative:* Face side weld vertically from the leaf corners ≤ 200 mm, length 20 mm, optionally in between and lengthways (opposite hinge side)
8. Optional screwed

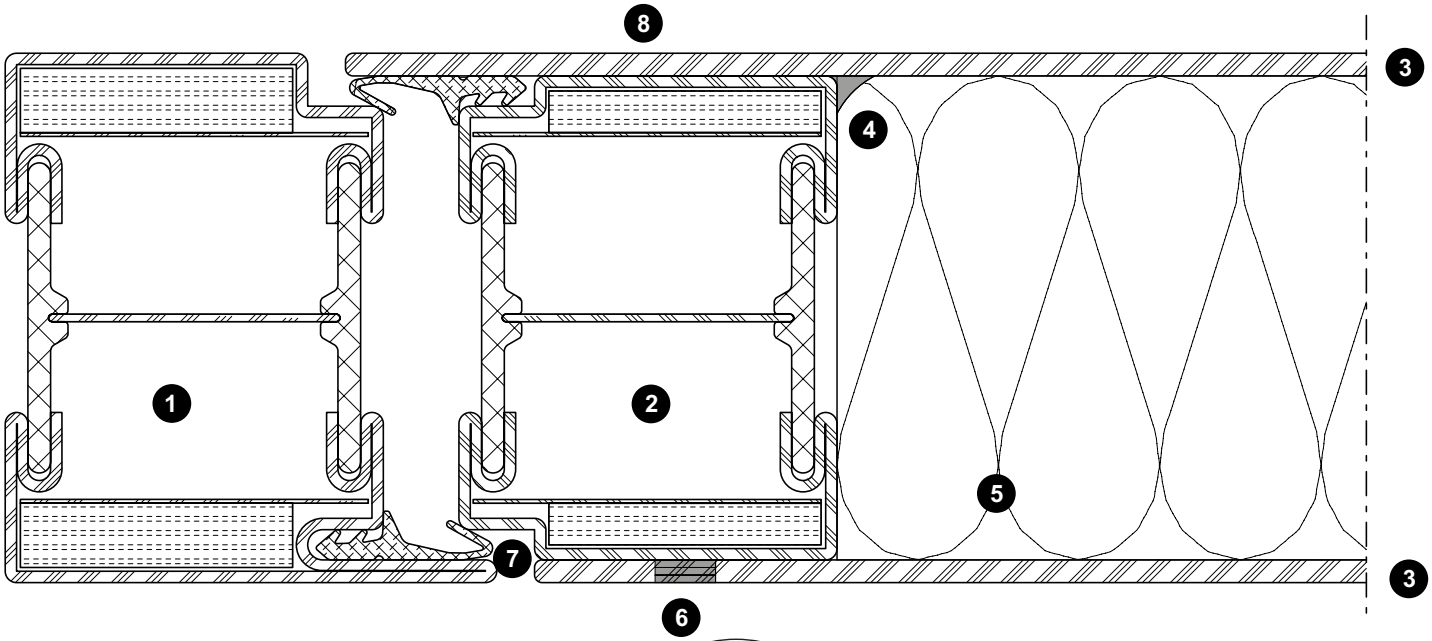

ift Rosenheim
Notifizierte Produktzertifizierungsstelle
13-003089-PR02
17.07.2020
Notified Body 0757

Bleche geschweisst/geklebt

1. Rahmenprofil 630.013.5 (630.010.2) (Bauhöhe 70 mm)
2. Türflügelprofil 600.010.5 (Bauhöhe 64 mm)
3. Stahlblech 1,5 - 3 mm (Bandseite)
4. Stahlblech 1,5 - 3 mm (Bandgegenseite)
5. Schweissung vertikal von den Flügelecken ≤ 200 mm in der Länge von 20 mm, dazwischen und in der Breite wahlweise
6. Mineralwolle ≥100 kg/m³ d = 64 mm (z.B. Janroc 450.105)
7. Doppelklebeband 1,1 x 25 mm (z.B. 3M VHB 4611-F oder Permafix 5690 W FR)
8. Blechsicherung örtlich Winkel 20/20/3-40 mm
9. Sicherungsschraube 550.454 oder 550.010

Tôles soudées/collées

1. Cadre dormant 630.013.5 (630.010.2) (hauteur de construction 70 mm)
2. Cadre ouvrant 600.010.5 (hauteur de construction 64 mm)
3. Tôle d'acier 1,5 - 3 mm (côté paumelle)
4. Tôle d'acier 1,5 - 3 mm (côté opposé à la paumelle)
5. Soudage vertical d'une longueur de 20 mm, dans les angles de vantail ≤ 200 mm, entre ces points et en largeur au choix
6. Laine minérale ≥100 kg/m³ d = 64 mm (p.ex. Janroc 450.105)
7. Ruban adhésif double face 1,1 x 25 mm (p.ex. 3M VHB 4611-F ou Permafix 5690 E FR)
8. Plaquette locale cornière 20/20/3-40 mm
9. Vis de blocage 550.454 ou 550.010

Welded/glued sheet metal

1. Outer frame 630.013.5 (630.010.2) (construction height 70 mm)
2. Leaf frame 600.010.5 (construction height 64 mm)
3. Sheet metal 1,5 - 3 mm (hinge side)
4. Sheet metal 1,5 - 3 mm (opposite to hinge side)
5. Welding vertically from the leaf corners ≤ 200 mm, length 20 mm, optionally in between and lengthways
6. Mineral wool ≥100 kg/m³ d = 64 mm (e.g. Janroc 450.105)
7. Double-sided tape 1.1 x 25 mm (e.g. 3M VHB 4611-F or Permafix 5690 E FR)
8. Sheet metal fixture, local bracket 20/20/3-40 mm
9. Safety screw 550.454 or 550.010

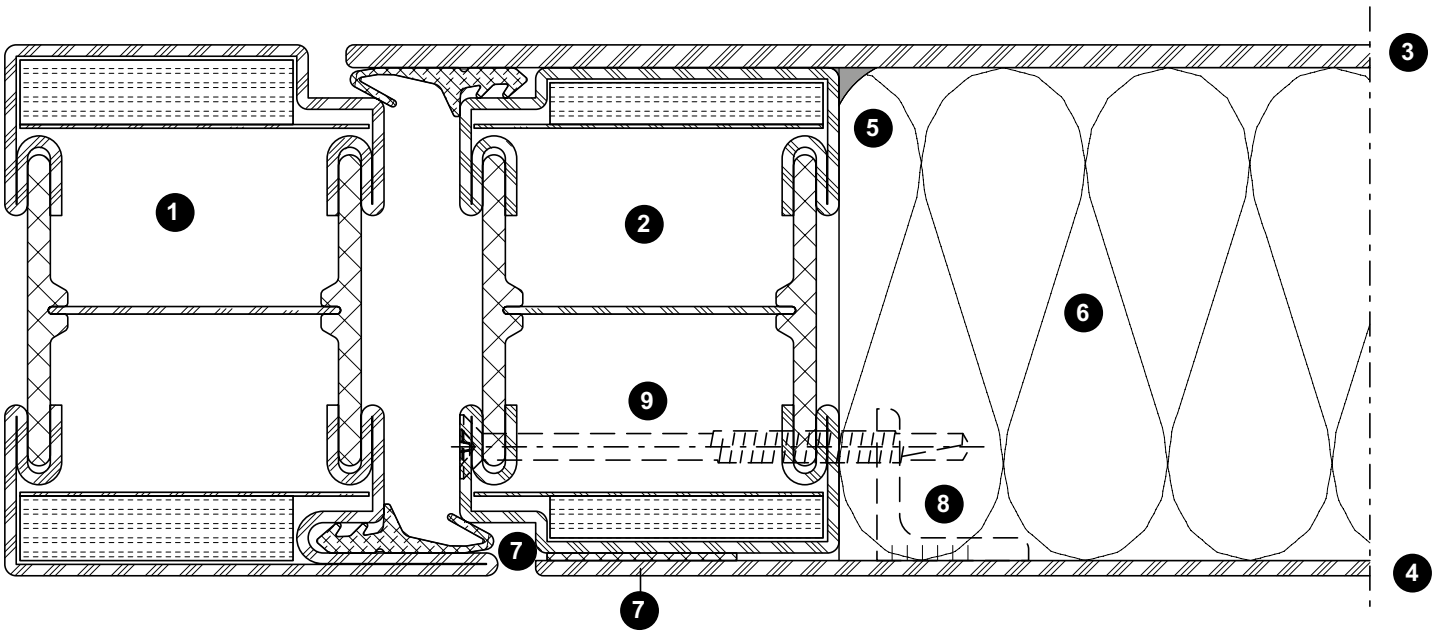

ift Rosenheim
Notifizierte Produktzertifizierungsstelle
13-003089-PR02
17.07.2020
Notified Body 0757

Bleche geklebt

(Nur möglich bei Einsatz der verdeckt liegenden Bänder)

1. Rahmenprofil 630.013.5 (630.010.2) (Bauhöhe 70 mm)
2. Türflügelprofil 600.010.5 (Bauhöhe 64 mm)
3. Stahlblech 1,5 - 3 mm (wahlweise Edelstahl)
4. Mineralwolle ≥100 kg/m³ d = 64 mm (z.B. Janroc 450.105)
5. Doppelklebeband 1,1 x 25 mm (z.B. 3M VHB 4611-F oder Permafix 5690 W FR)
6. Blechsicherung örtlich Winkel 20/20/3-40 mm
7. Sicherungsschraube 550.454 oder 550.010

Tôles collées

(Seulement possible en cas d'utilisation de paumelles invisibles)

1. Cadre dormant 630.013.5 (630.010.2) (hauteur de construction 70 mm)
2. Cadre ouvrant 600.010.5 (hauteur de construction 64 mm)
3. Tôle d'acier 1,5 - 3 mm (au choix acier Inox)
4. Laine minérale ≥100 kg/m³ d = 64 mm (p.ex. Janroc 450.105)
5. Ruban adhésif double face 1,1 x 25 mm (p.ex. 3M VHB 4611-F ou Permafix 5690 E FR)
6. Plaquette locale cornière 20/20/3-40 mm
7. Vis de blocage 550.454 ou 550.010

Glued sheet metal

(Only possible if concealed hinges are used)

1. Outer frame 630.013.5 (630.010.2) (construction height 70 mm)
2. Leaf frame 600.010.5 (construction height 64 mm)
3. Sheet metal 1,5 - 3 mm (optional stainless steel)
4. Mineral wool ≥100 kg/m³ d = 64 mm (e.g. Janroc 450.105)
5. Double-sided tape 1.1 x 25 mm (e.g. 3M VHB 4611-F or Permafix 5690 E FR)
6. Sheet metal fixture, local bracket 20/20/3-40 mm
7. Safety screw 550.454 or 550.010

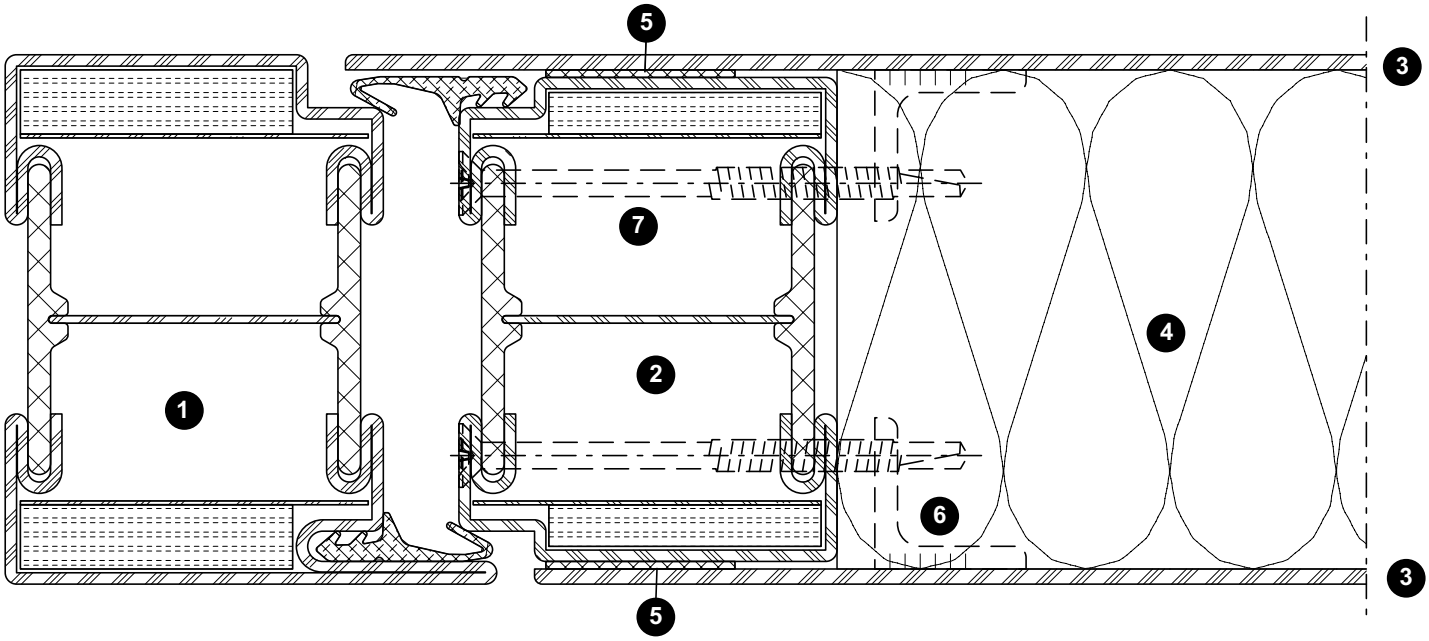

ift Rosenheim
Notifizierte Produktzertifizierungsstelle
13-003089-PR02
17.07.2020
Notified Body 0757

Bleche aufgesetzt

1. Rahmenprofil 630.013.5 (630.010.2) (Bauhöhe 70 mm)
2. Türflügelprofil 600.010.5 (Bauhöhe 64 mm)
3. Stahlblech aufgesetzt 1,5 - 3 mm
4. Mineralwolle ≥100 kg/m³ d = 64 mm (z.B. Janroc 450.105)
5. Niete oder Schraube min. ø 4 mm (Stahl oder Edelstahl) vertikal von den Flügelecken ≤ 200 mm in der Länge von 20 mm, dazwischen und in der Breite wahlweise

Tôles plaquées

1. Cadre dormant 630.013.5 (630.010.2) (hauteur de construction 70 mm)
2. Cadre ouvrant 600.010.5 (hauteur de construction 64 mm)
3. Tôle d'acier plaquée 1,5 - 3 mm
4. Laine minérale ≥100 kg/m³ d = 64 mm (p.ex. Janroc 450.105)
5. Rivet ou vis au moins ø 4 mm (acier ou acier Inox) vertical d'une longueur de 20 mm, dans les angles de vantail ≤ 200 mm, entre ces points et en largeur au choix

Fitted sheet metal

1. Outer frame 630.013.5 (630.010.2) (construction height 70 mm)
2. Leaf frame 600.010.5 (construction height 64 mm)
3. Fitted steel sheet 1,5 - 3 mm
4. Mineral wool ≥100 kg/m³ d = 64 mm (e.g. Janroc 450.105)
5. Rivet or screw min. ø 4 mm (steel or stainless steel) vertically from the leaf corners ≤ 200 mm, length 20 mm, optionally in between and lengthways

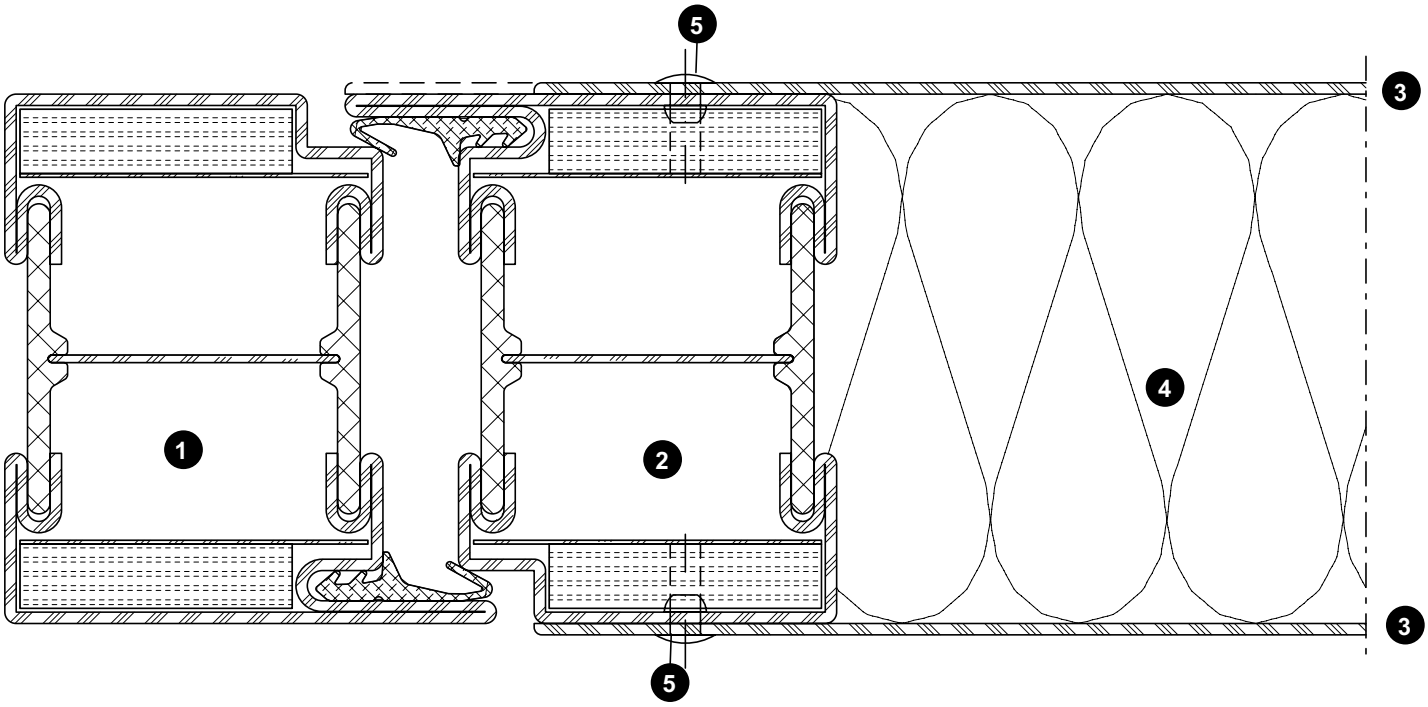

ift Rosenheim
Notifizierte Produktzertifizierungsstelle
13-003089-PR02
17.07.2020
Notified Body 0757

Schnittpunkte
Coupe de détails
Section details

70 mm

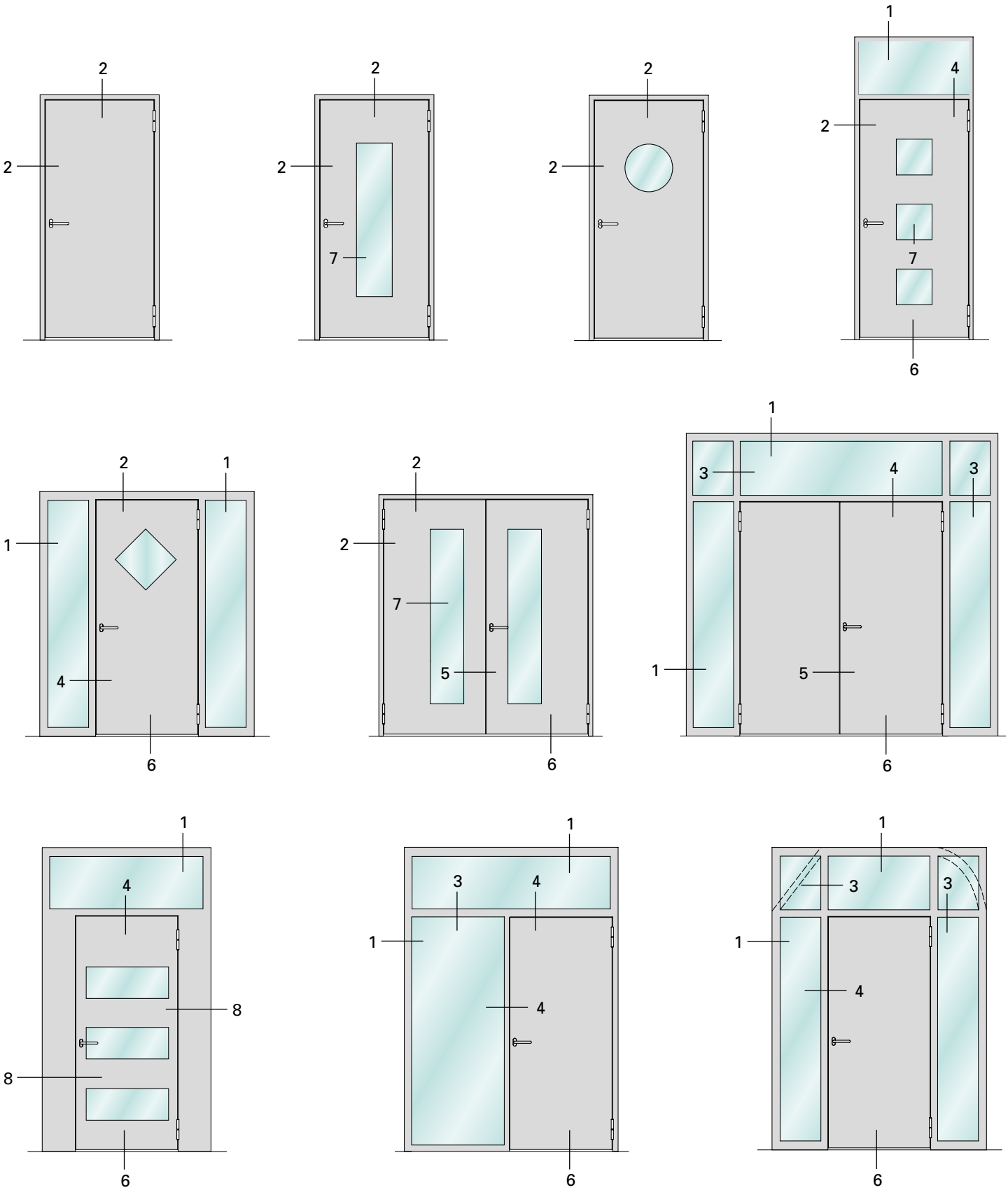

Glasausschnitte:
Anzahl, Form und Grösse frei wählbar

Panneaux en verre:
Nombre, forme et taille libres

Vision panels:
Number, shape and size subject to change

ift Rosenheim
Notifizierte Produktzertifizierungsstelle
13-003089-PR02
17.07.2020
Notified Body 0757

JANSEN

2.0

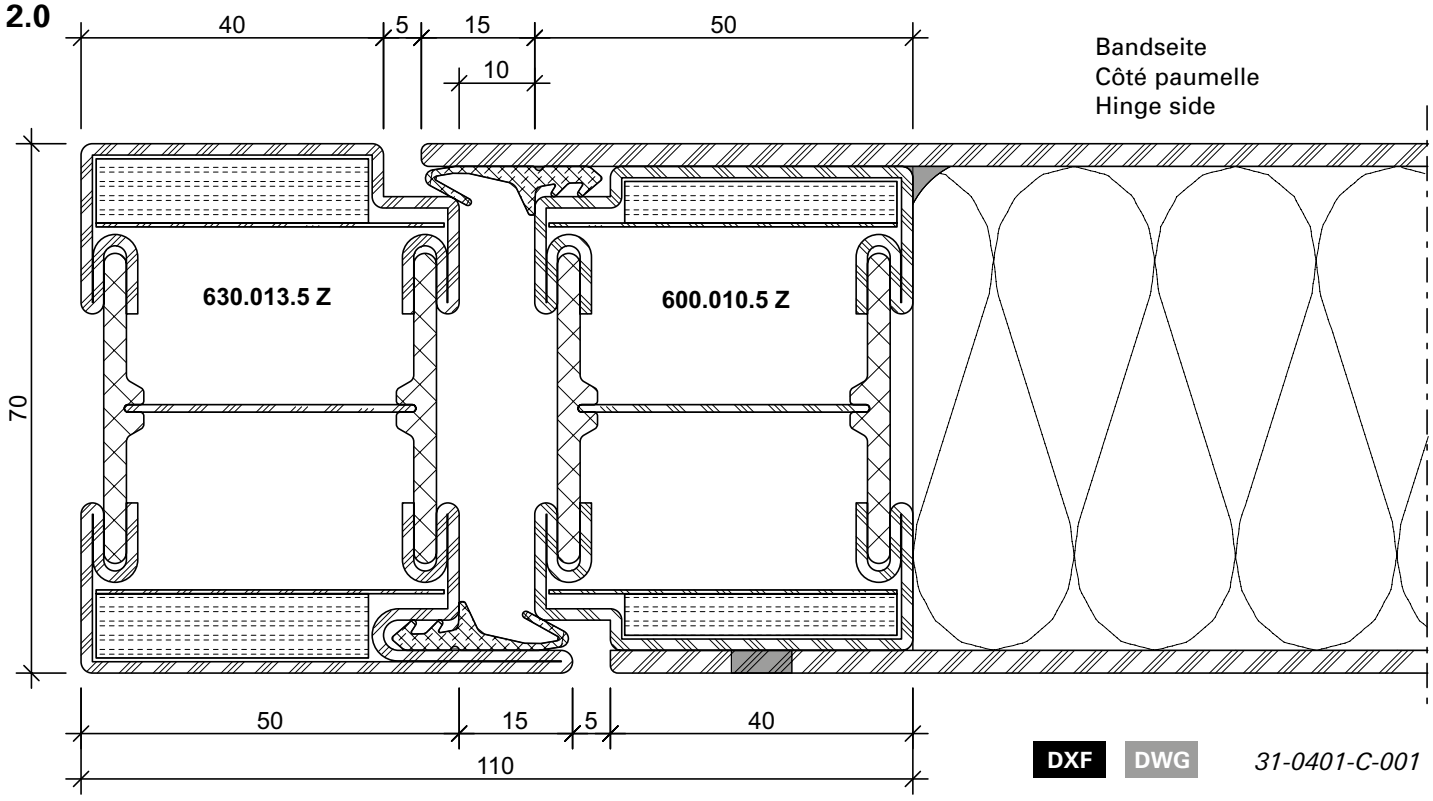

DXF DWG *31-0401-C-001*

5.0

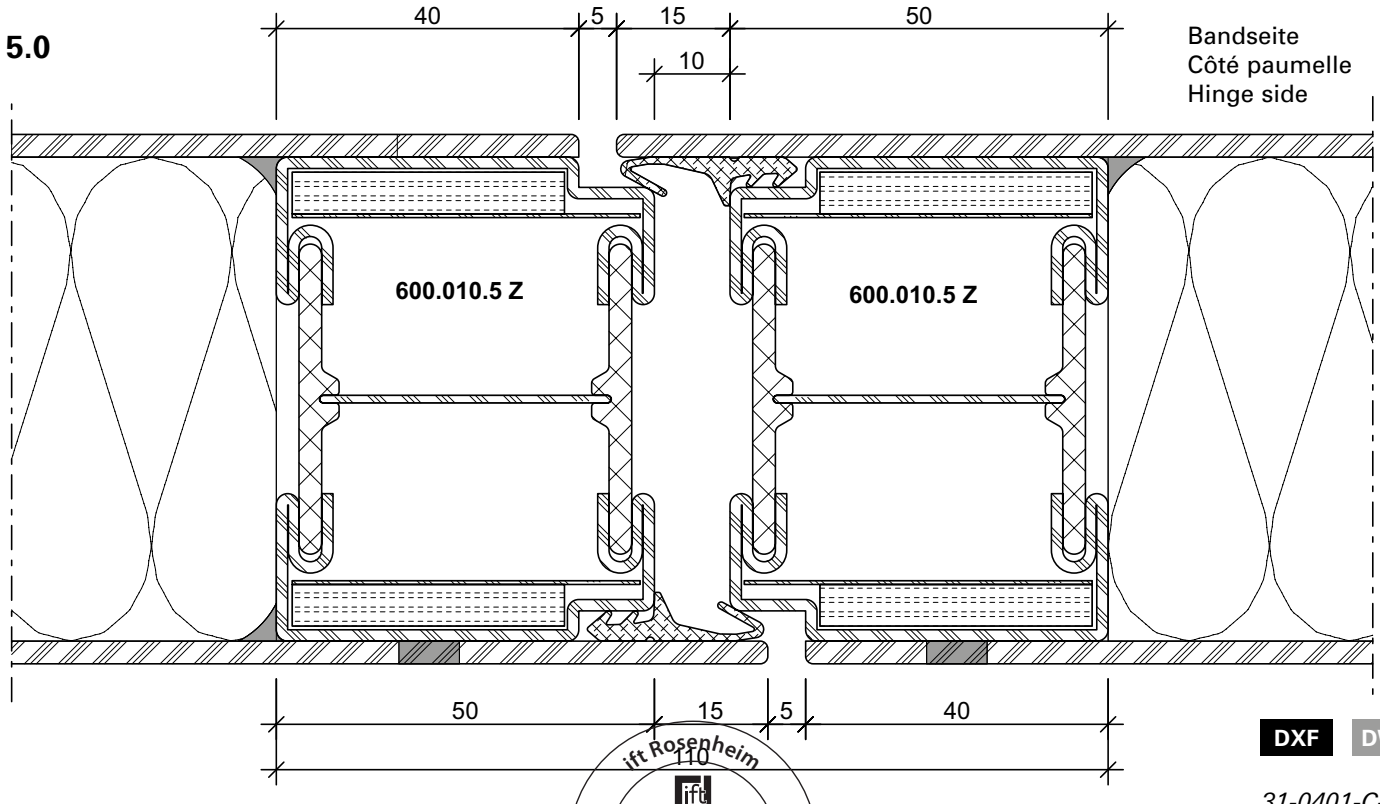

DXF DWG *31-0401-C-003*

ift Rosenheim
Notifizierte Produktzertifizierungsstelle
13-003089-PR02
17.07.2020
Notified Body 0757

Schnittpunkte im Massstab 1:1
Coupe de détails à l'échelle 1:1
Section details on scale 1:1

70 mm

4.0

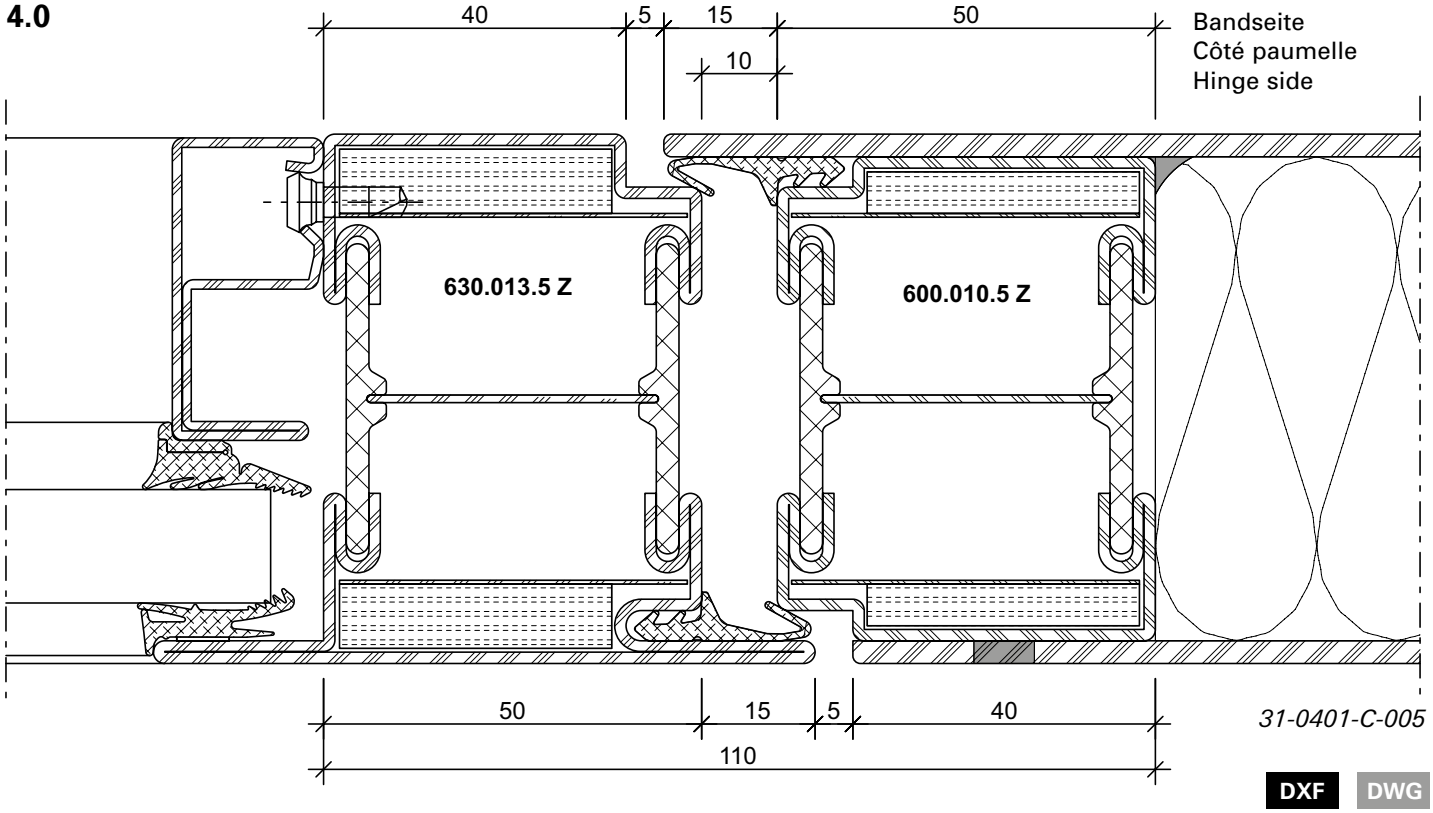

31-0401-C-005

DXF DWG

7.0

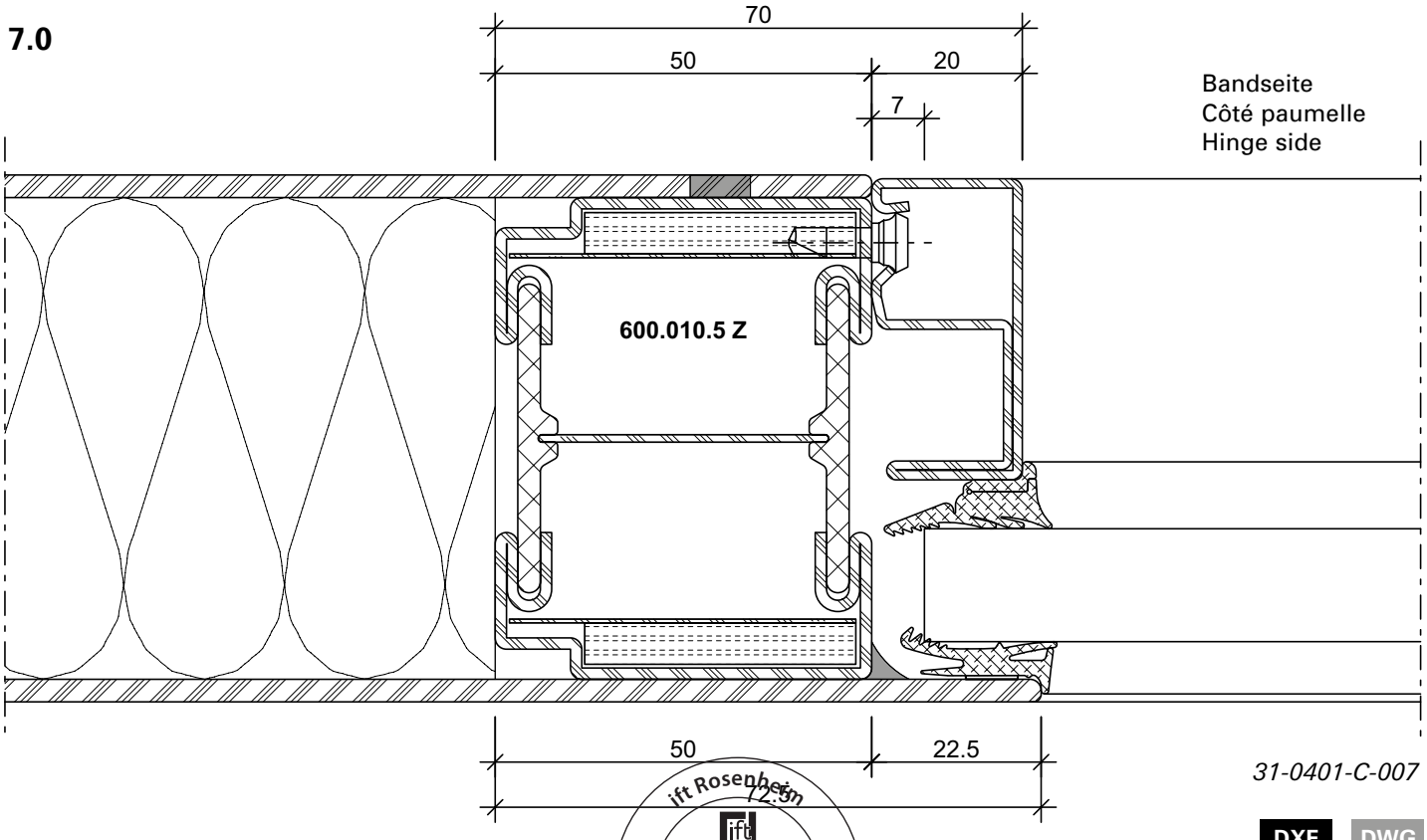

31-0401-C-007

DXF DWG

ift Rosenheim
Notifizierte Produkt-zertifizierungsstelle
13-003089-PR02
17.07.2020
Notified Body 0757

6.0

S_{200}

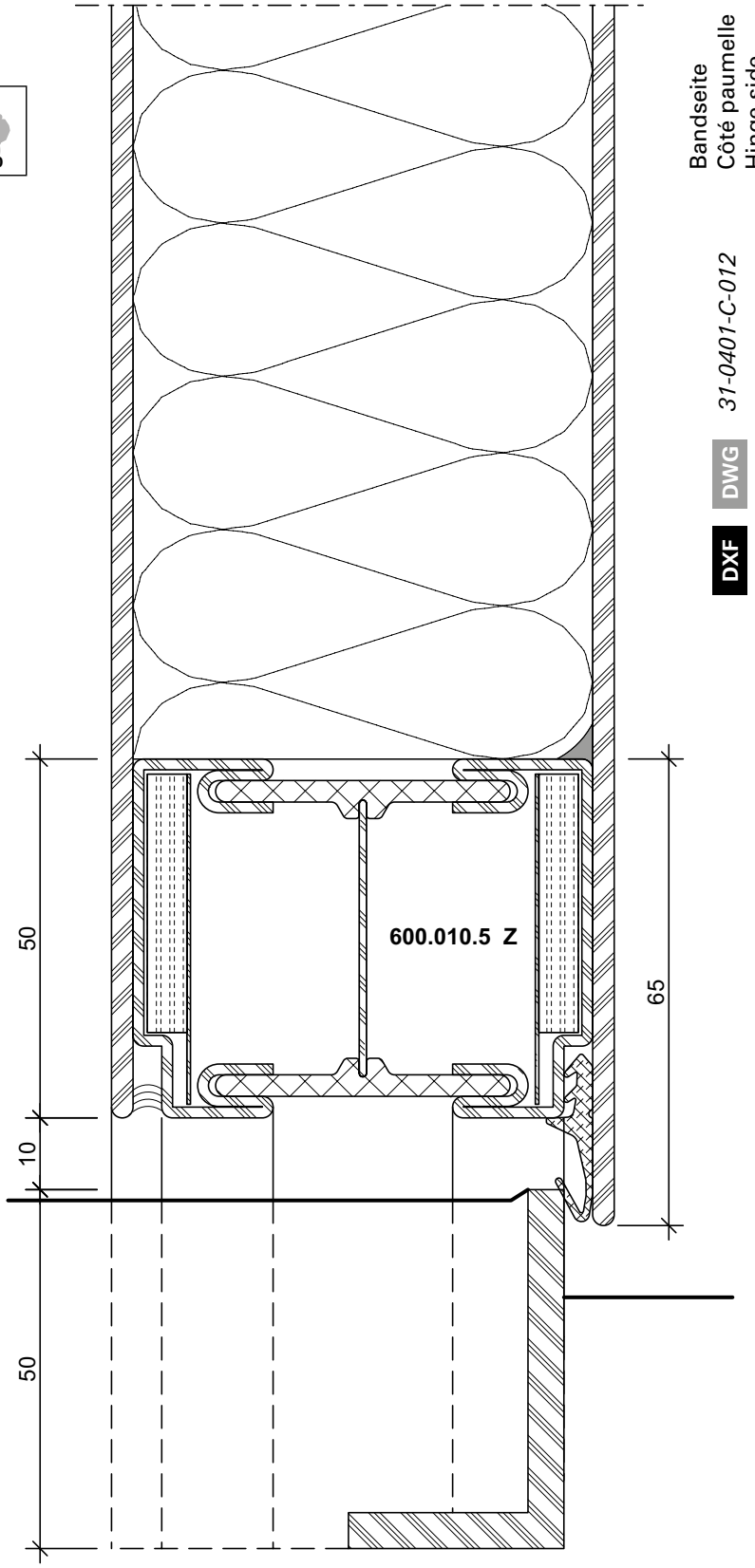

ift Rosenheim
Notifizierte Produkt-zertifizierungsstelle
13-003089-PR02
17.07.2020
Notified Body 0757

6.1

S_{200}

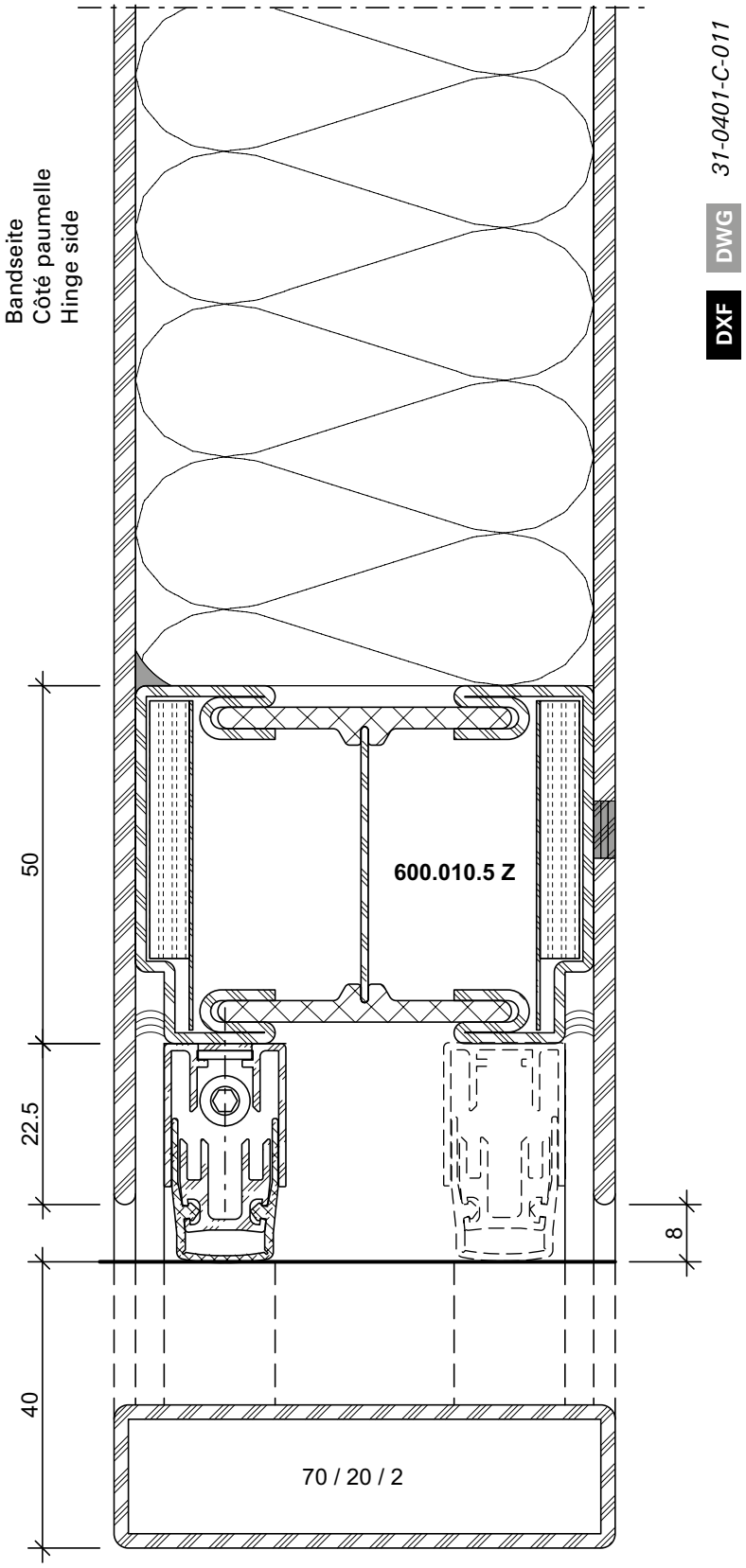

31-0401-C-011

DWG

DXF

ift Rosenheim
Notifizierte Produkt-zertifizierungsstelle
13-003089-PR02
17.07.2020
Notified Body 0757

2.1

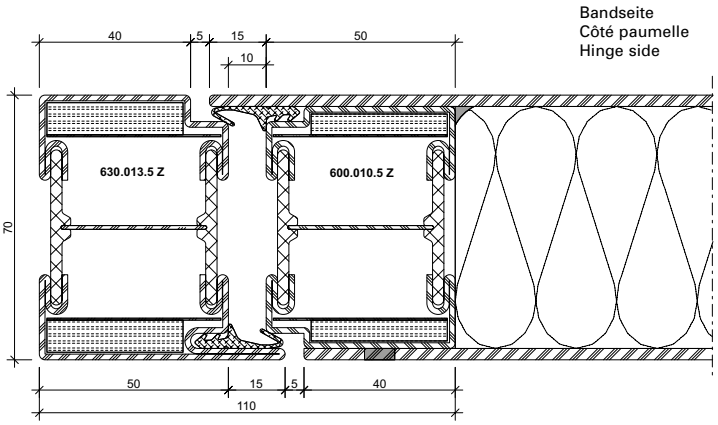

DXF DWG *31-0401-C-001*

2.2

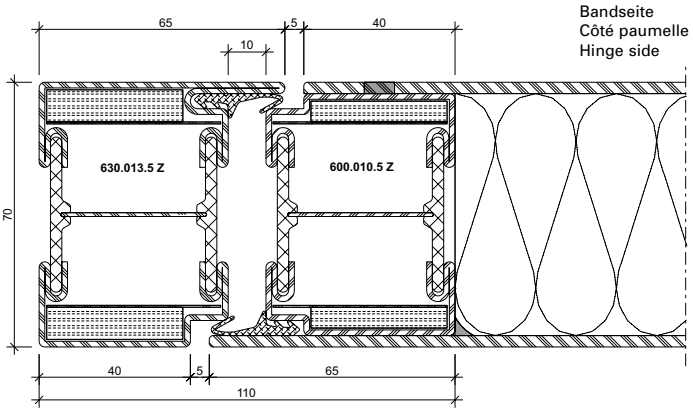

DXF DWG *31-0401-C-002*

8.0

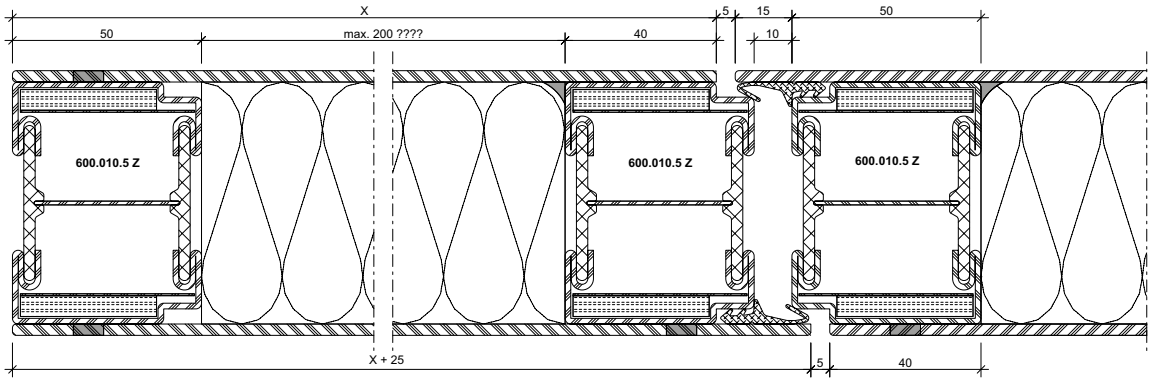

DXF DWG *31-0401-C-010*

5.1

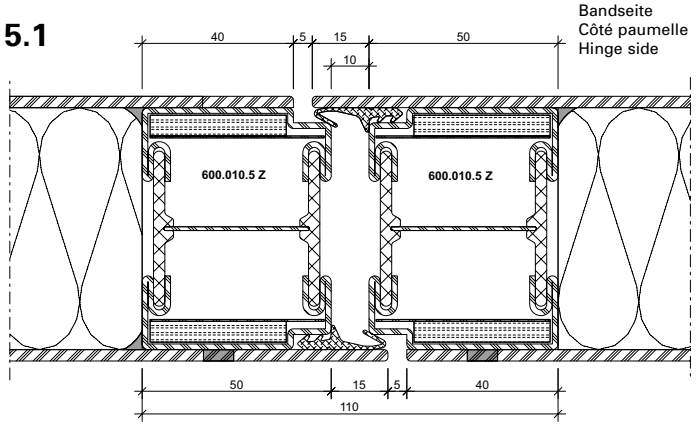

DXF DWG *31-0401-C-003*

5.2

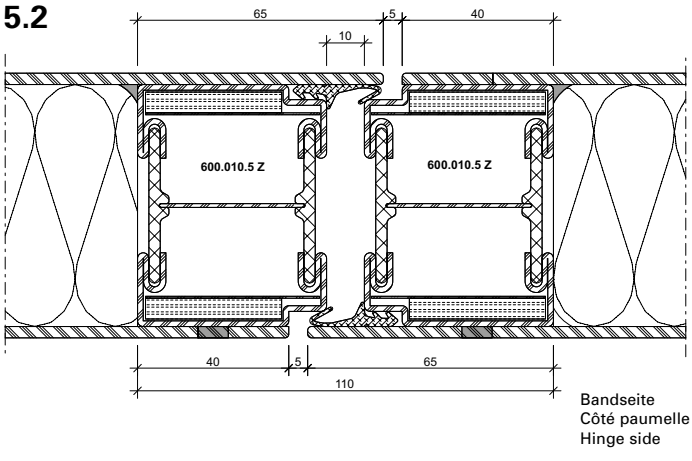

DXF DWG *31-0401-C-004*

ift Rosenheim
ROSENHEIM
Notifizierte Produkt-zertifizierungsstelle
13-003089-PR02
17.07.2020
Notified Body 0757

Schnittpunkte im Massstab 1:2
Coupe de détails à l'échelle 1:2
Section details on scale 1:2

70 mm

4.1

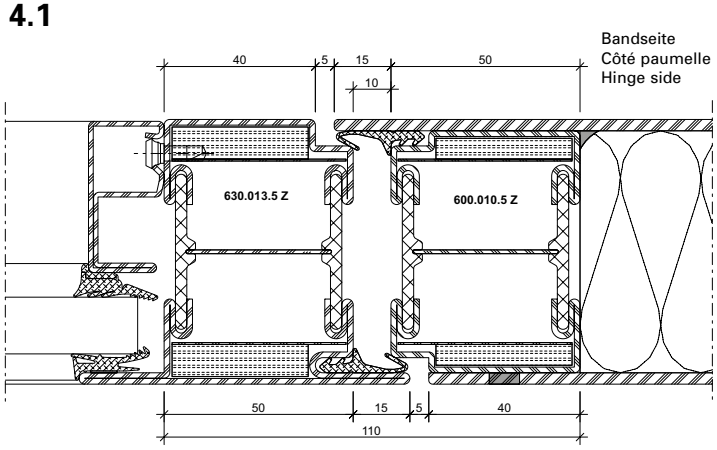

DXF **DWG** *31-0401-C-005*

4.2

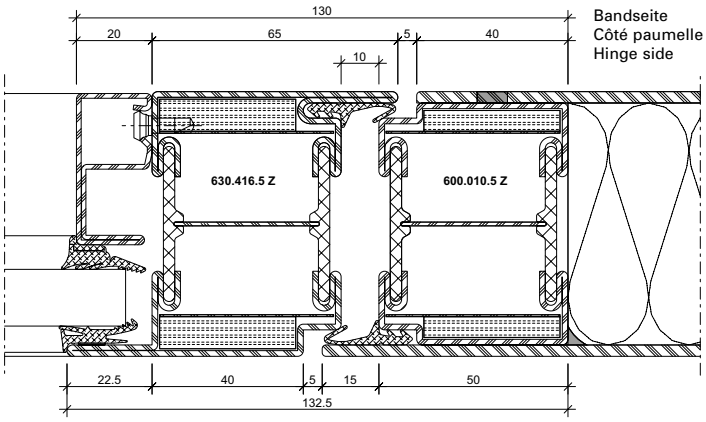

DXF **DWG** *31-0401-C-006*

1.0

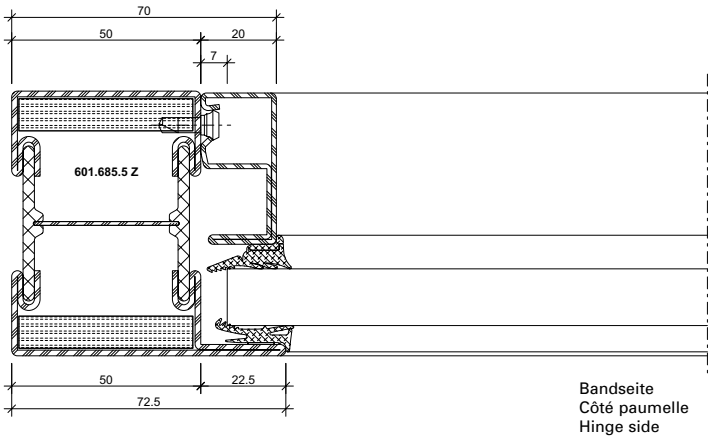

DXF **DWG** *31-0401-C-008*

3.0

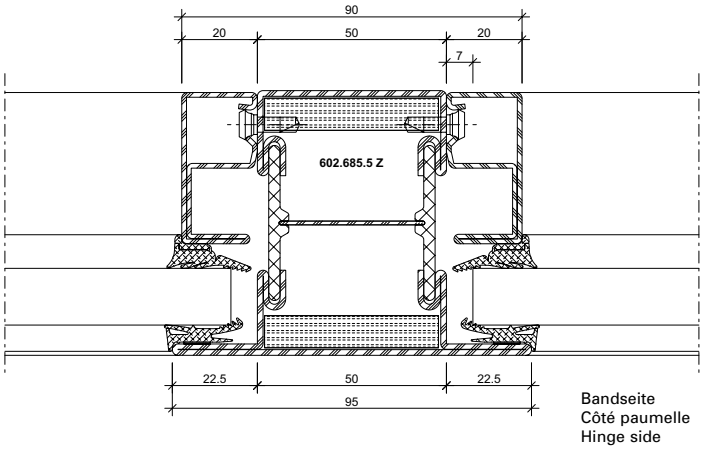

DXF **DWG** *31-0401-C-009*

7.1

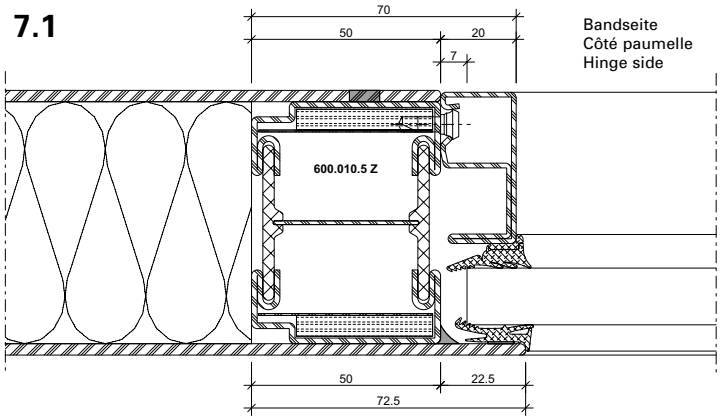

DXF **DWG** *31-0401-C-007*

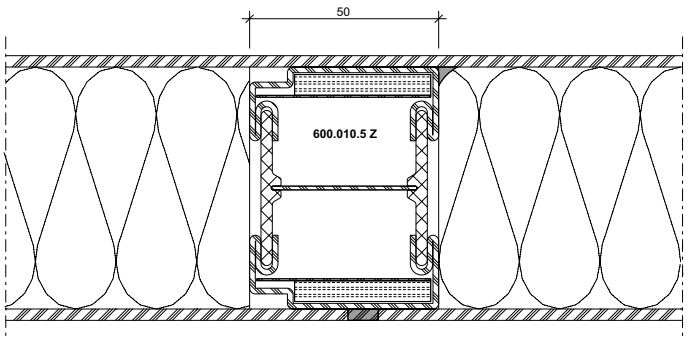

DXF **DWG** *31-0401-C-018*

ift Rosenheim
Notifizierte Produktzertifizierungsstelle
13-003089-PR02
17.07.2020
Notified Body 0757

JANSEN

6.2

S_a

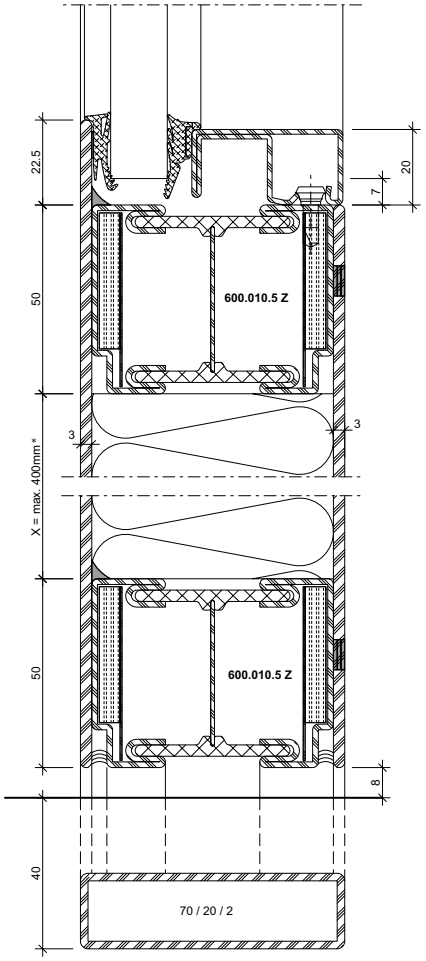

31-0401-C-016

DWG

DXF

Bei einflügeligen Türen mit umlaufender Anschlagdichtung (ohne Senkdichtung) muss ein 3-Fallenschloss eingesetzt werden.

Une serrure à 3 points doit être utilisée pour les portes à un vantail avec joint de battement périphérique (sans joint seuil).

For single leaf doors with all-round buffer seal (without drop seal), a lock with 3 falling latches must be used.

6.3

S_{200}

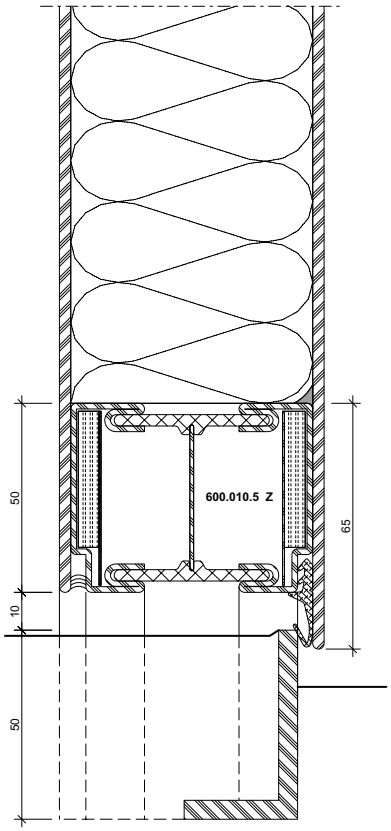

31-0401-C-012

DWG

DXF

ift Rosenheim
Notifizierte Produkt-zertifizierungsstelle
13-003089-PR02
17.07.2020
Notified Body 0757

6.4

S_{200}

Bandseite
Côté paumelle
Hinge side

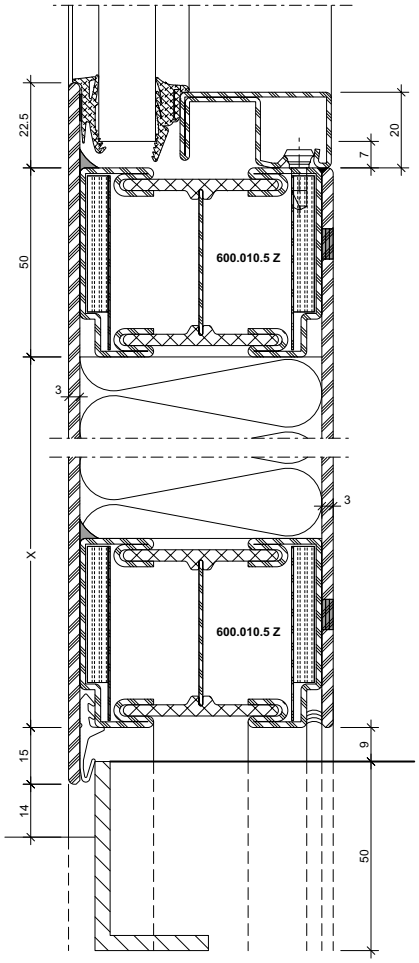

31-0401-C-015

DWG

DXF

Bei einflügeligen Türen mit umlaufender Anschlagdichtung (ohne Senkdichtung) muss ein 3-Fallenschloss eingesetzt werden.

Une serrure à 3 points doit être utilisée pour les portes à un vantail avec joint de battement périphérique (sans joint seuil).

For single leaf doors with all-round buffer seal (without drop seal), a lock with 3 falling latches must be used.

6.5

S_a

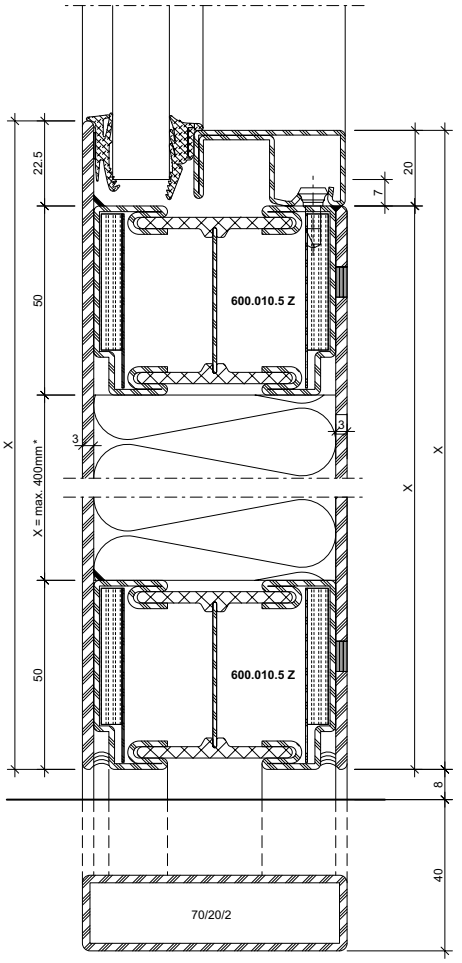

31-0201-C-016

DWG

DXF

ift Rosenheim
Notifizierte Produktzertifizierungsstelle
13-003089-PR02
17.07.2020
Notified Body 0757

JANSEN

6.6

S200

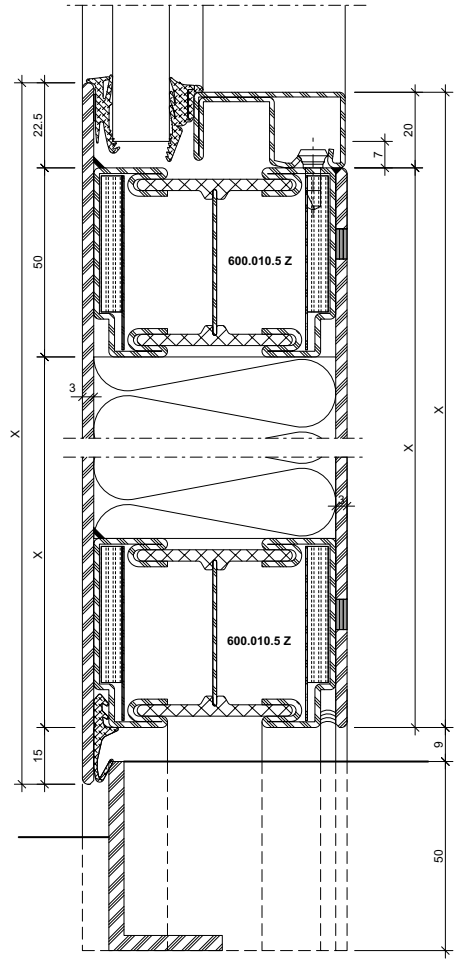

34-0401-C-013

DWG

DXF

6.7

S200

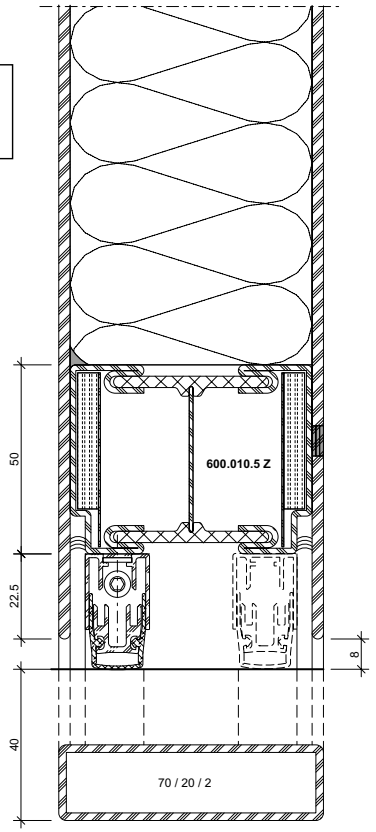

31-0401-C-011

DWG

DXF

6.8

S200

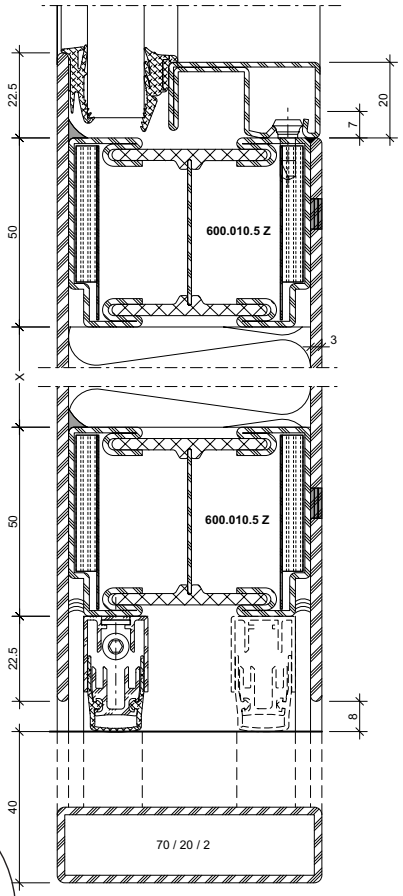

31-0401-C-017

DWG

DXF

ift Rosenheim
Notifizierte Produkt-zertifizierungsstelle
13-003089-PR02
17.07.2020
Notified Body 0757

Bleche geschweisst

A-A

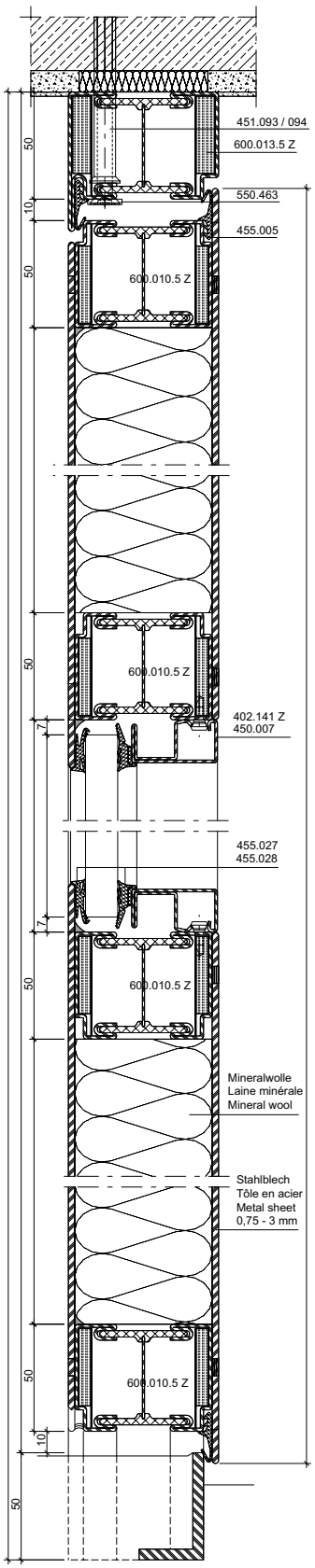

Tôles soudées

B-B

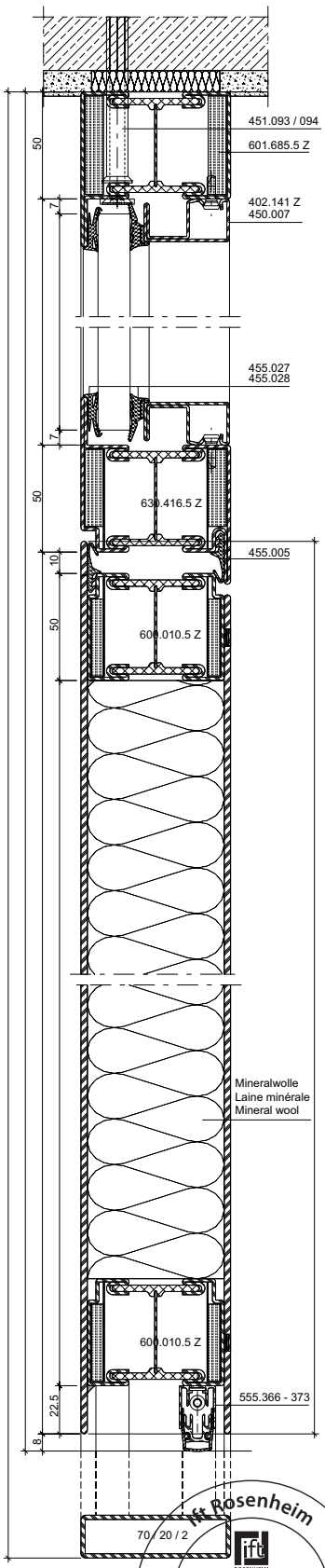

Welded sheet metal

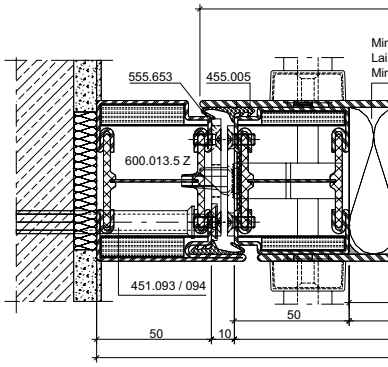

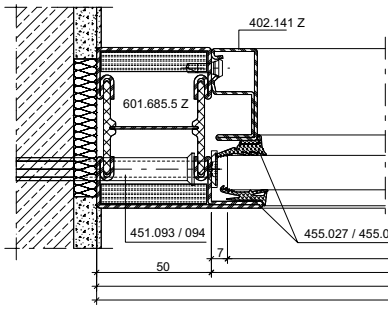

B'-B'

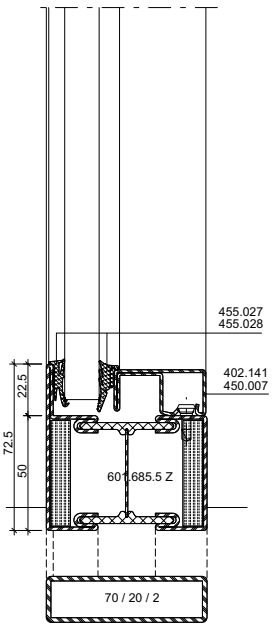

ift Rosenheim
Notifizierte Produktzertifizierungsstelle
13-003089-PR02
17.07.2020
Notified Body 0732

Bleche geschweisst **Tôles soudées** **Welded sheet metal**

C-C

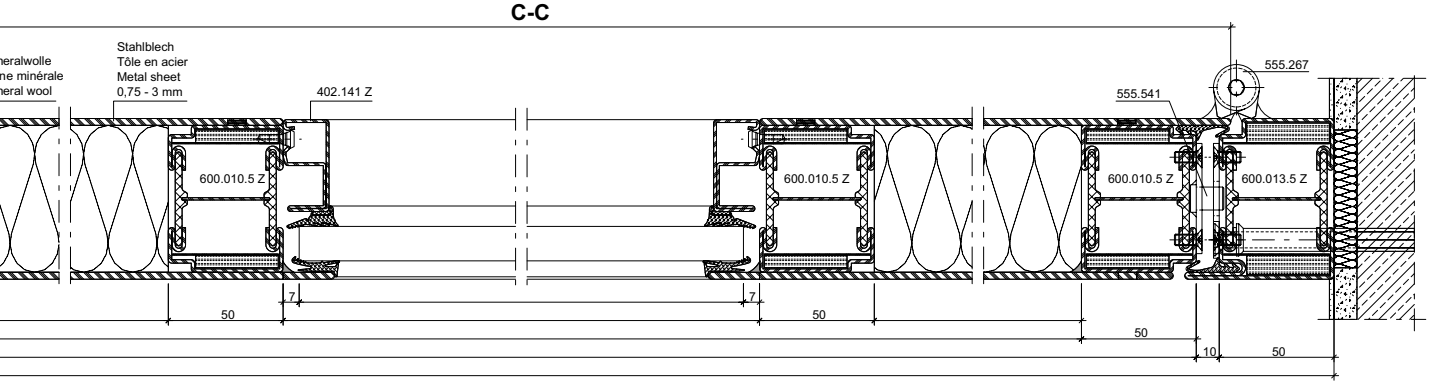

D-D

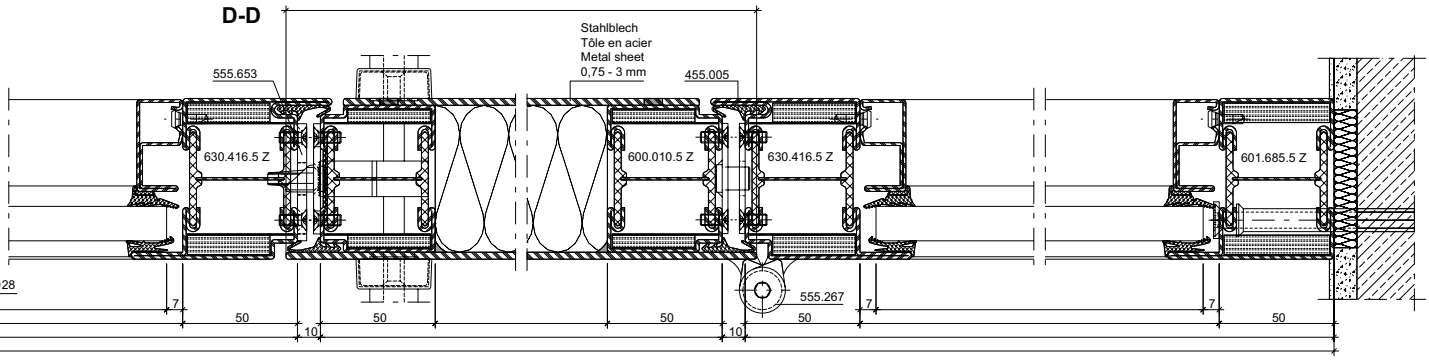

Isolation:
Mineralwolle ≥100 kg/m³
Dicke 64 mm
(z.B. Janroc/Flumroc)

Isolation:
Laine minérale ≥100 kg/m³
Épaisseur 64 mm
(p. ex. Janroc/Flumroc)

Insulation:
Mineral wool ≥100 kg/m³
Thickness 64 mm
(e.g. Janroc/Flumroc)

* Riegel wahlweise
* Traverse au choix
* Transom optional

E-E

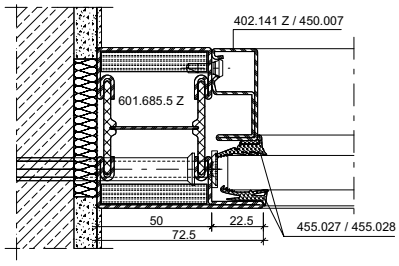

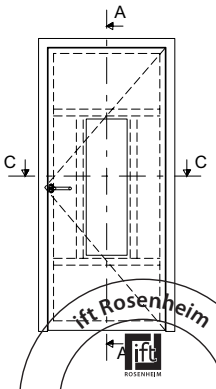

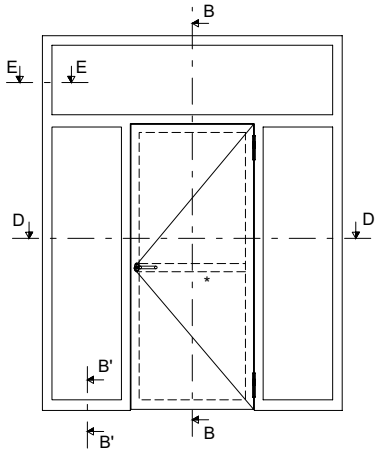

ift Rosenheim
Notifizierte Produktzertifizierungsstelle
13-003089-PR02
17.07.2020
Notified Body 0757

Bleche geschweisst

A-A

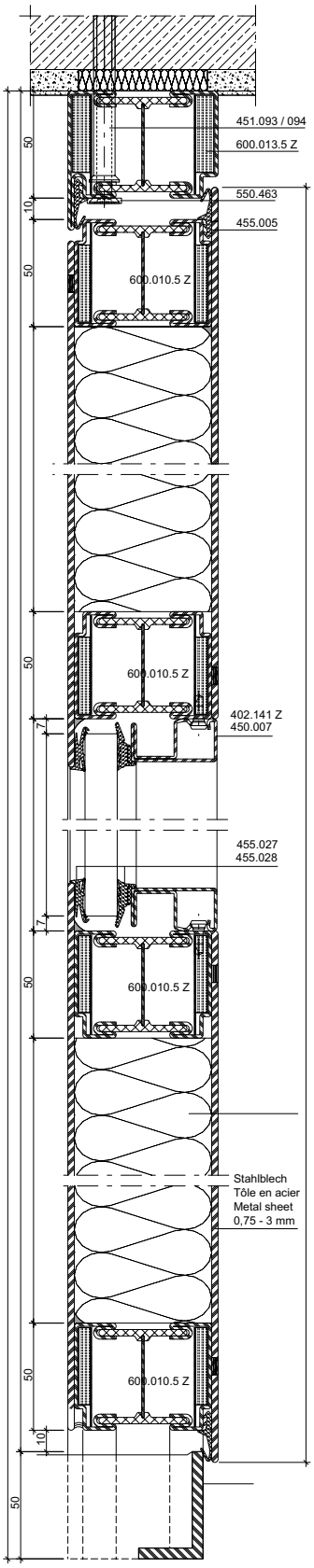

Tôles soudées

B-B

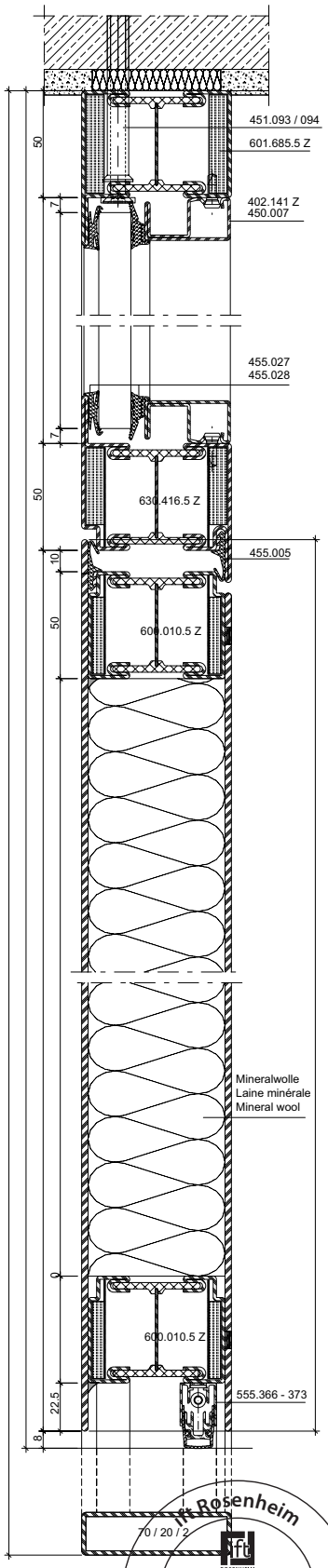

Welded sheet metal

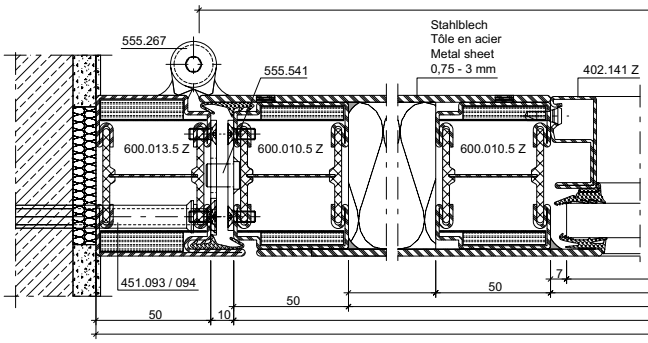

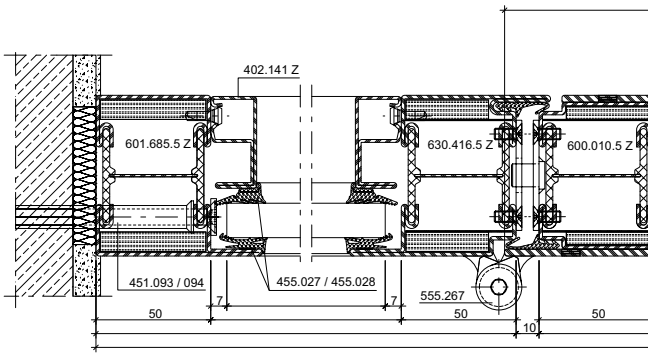

B'-B'

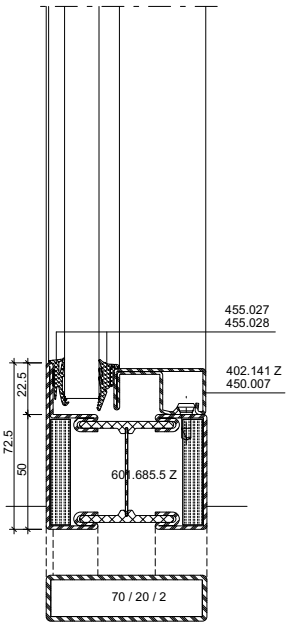

ift Rosenheim
ROSENHEIM
Notifizierte Produkt-
zertifizierungsstelle
13-003089-PR02
17.07.2020
Notified Body 0732

Bleche geschweisst **Tôles soudées** **Welded sheet metal**

C-C

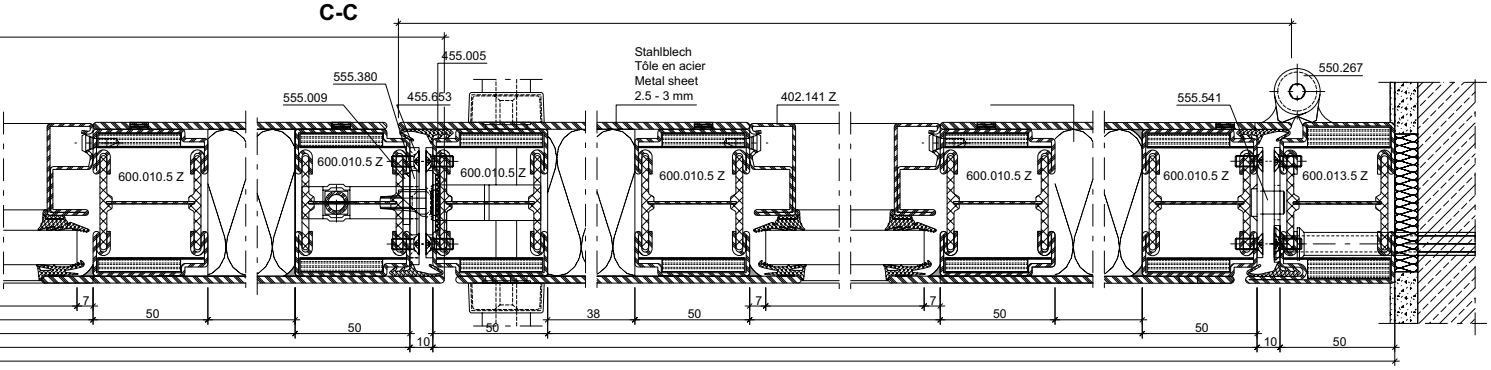

D-D

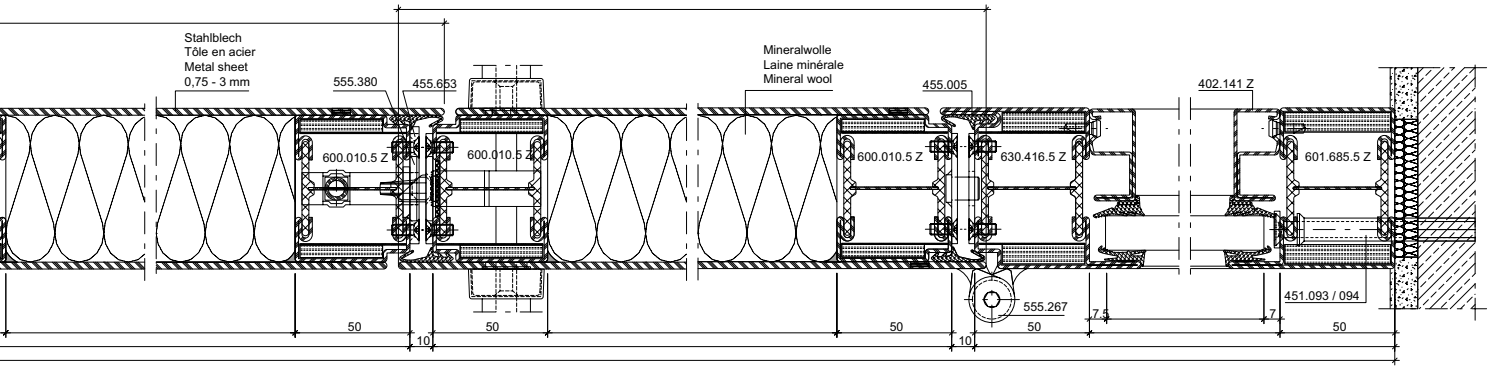

Isolation:
Mineralwolle ≥100 kg/m³
Dicke 64 mm
(z.B. Janroc/Flumroc)

Isolation:
Laine minérale ≥100 kg/m³
Épaisseur 64 mm
(p. ex. Janroc/Flumroc)

Insulation:
Mineral wool ≥100 kg/m³
Thickness 64 mm
(e.g. Janroc/Flumroc)

* Riegel wahlweise
* Traverse au choix
* Transom optional

E-E

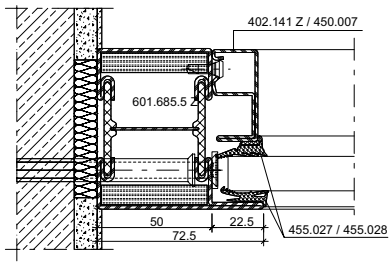

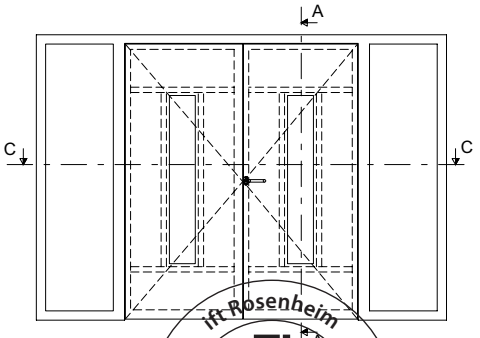

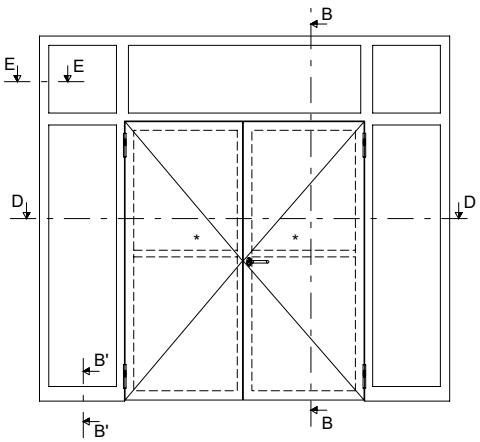

ift Rosenheim
Notifizierte Produkt-zertifizierungsstelle
13-003089-PR02
17.07.2020
Notified Body 0757

Anwendungsbeispiele (31-0401-S-003)
Exemples d'application (31-0401-S-003)
Examples of applications (31-0401-S-003)

DXF DWG

70 mm

Bleche geschweisst

Tôles soudées

Welded sheet metal

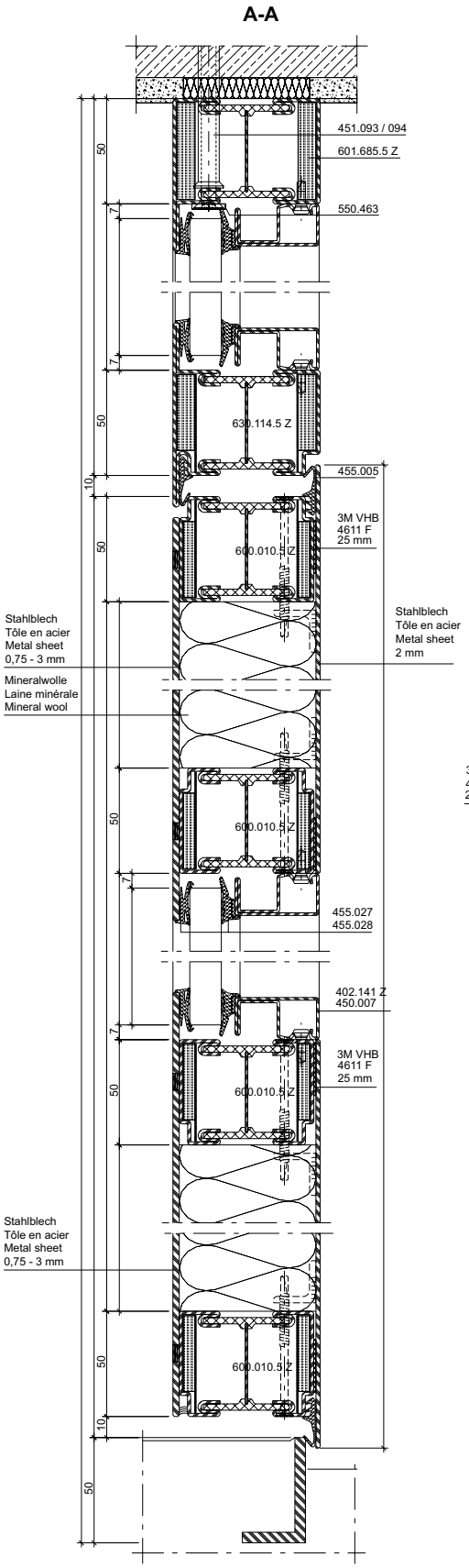

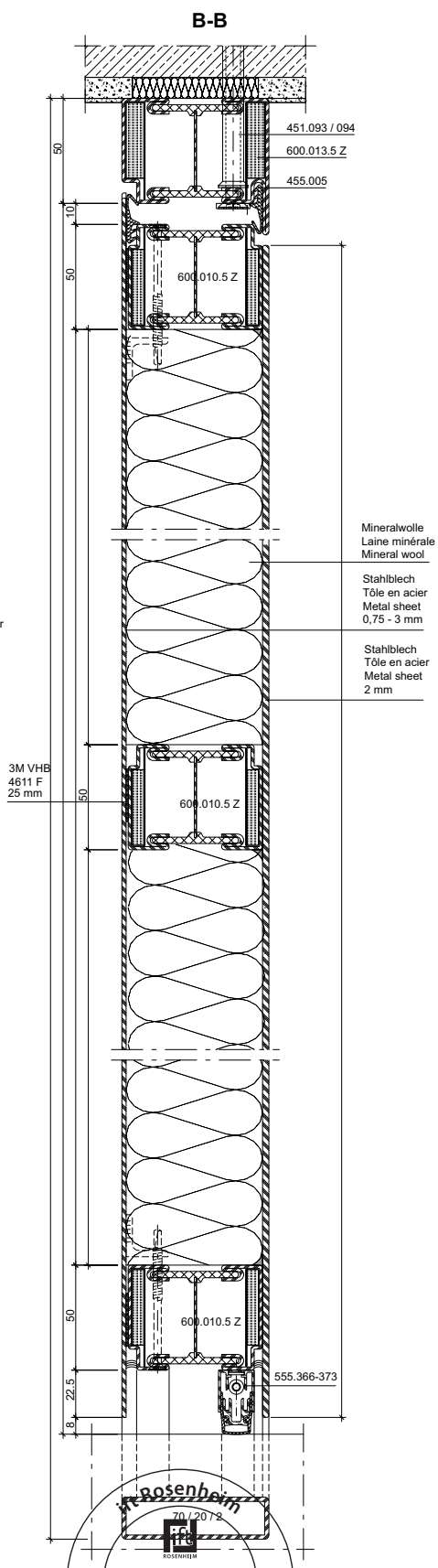

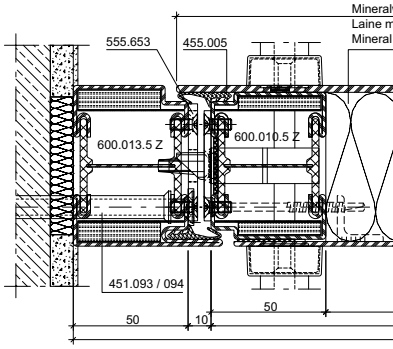

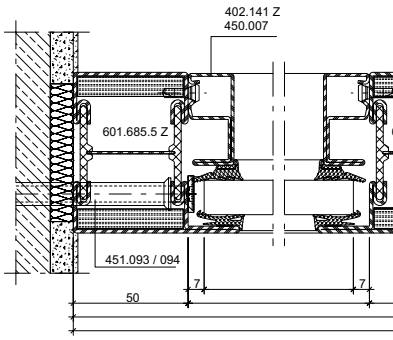

Rosenheim
70/2072
Notifizierte Produkt-
zertifizierungsstelle
13-003089-PR02
17.07.2020
Notified Body 0738

Bleche geschweisst — Tôles soudées — Welded sheet metal

C-C

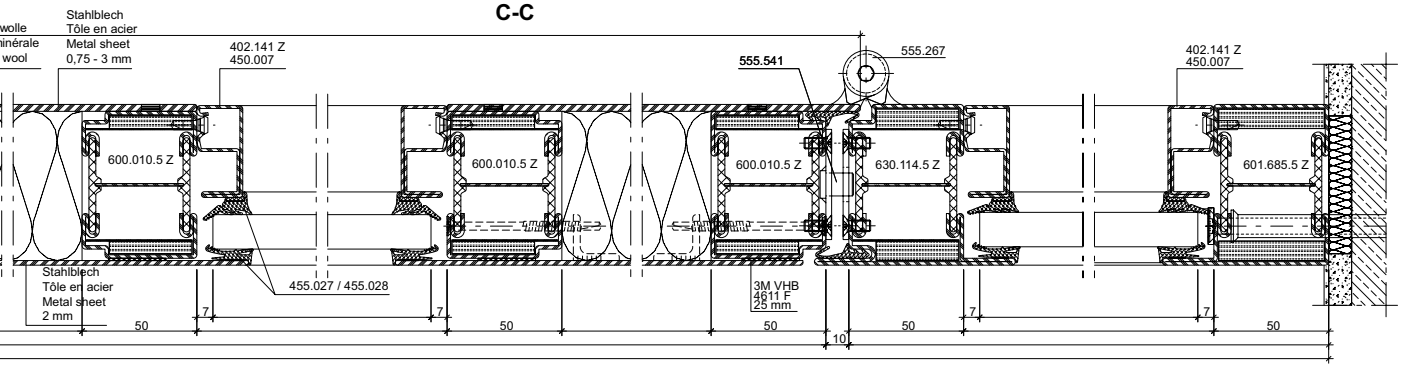

D-D

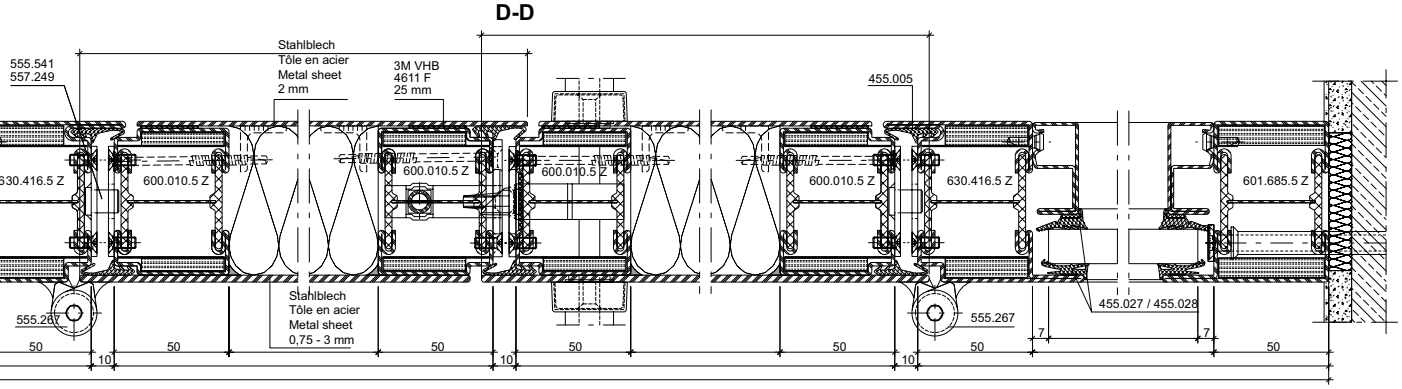

Isolation:
Mineralwolle ≥100 kg/m³
Dicke 64 mm
(z.B. Janroc/Flumroc)

Isolation:
Laine minérale ≥100 kg/m³
Épaisseur 64 mm
(p. ex. Janroc/Flumroc)

Insulation:
Mineral wool ≥100 kg/m³
Thickness 64 mm
(e.g. Janroc/Flumroc)

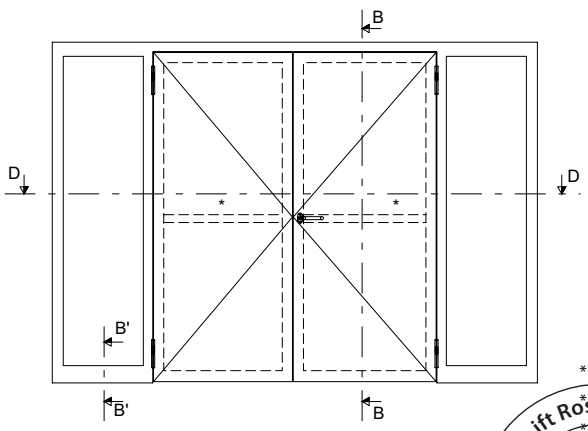

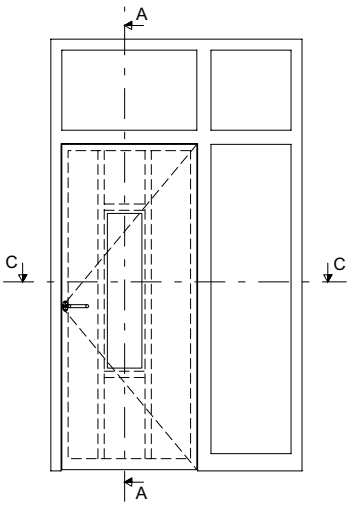

* Riegel wahlweise
* Traverse au choix
* Transom optional

ift Rosenheim
Notifizierte Produktzertifizierungsstelle
13-003089-PR02
17.07.2020
Notified Body 0757

Anwendungsbeispiele (31-0401-S-004)
Exemples d'application (31-0401-S-004)
Examples of applications (31-0401-S-004)

DXF DWG

70 mm

Bleche geschweisst

Tôles soudées

Welded sheet metal

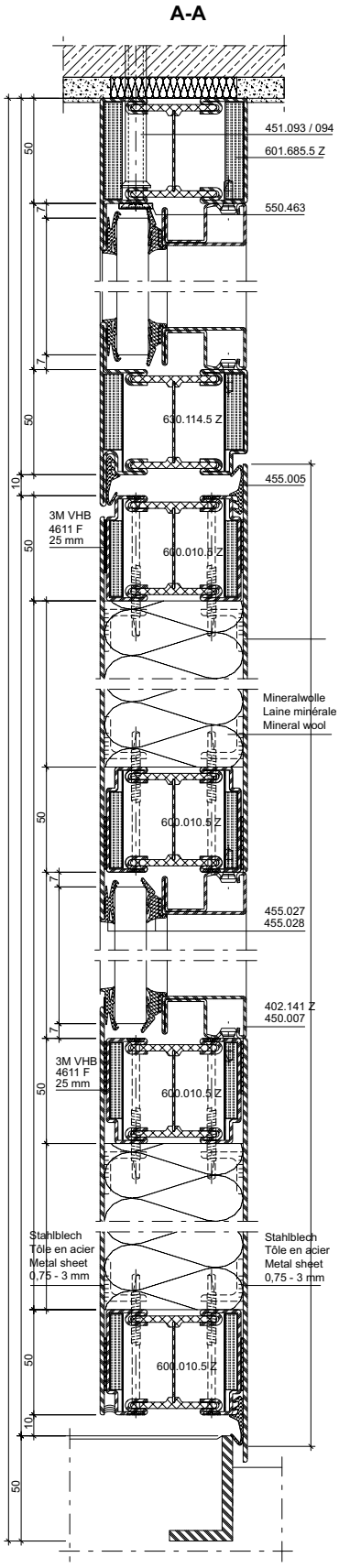

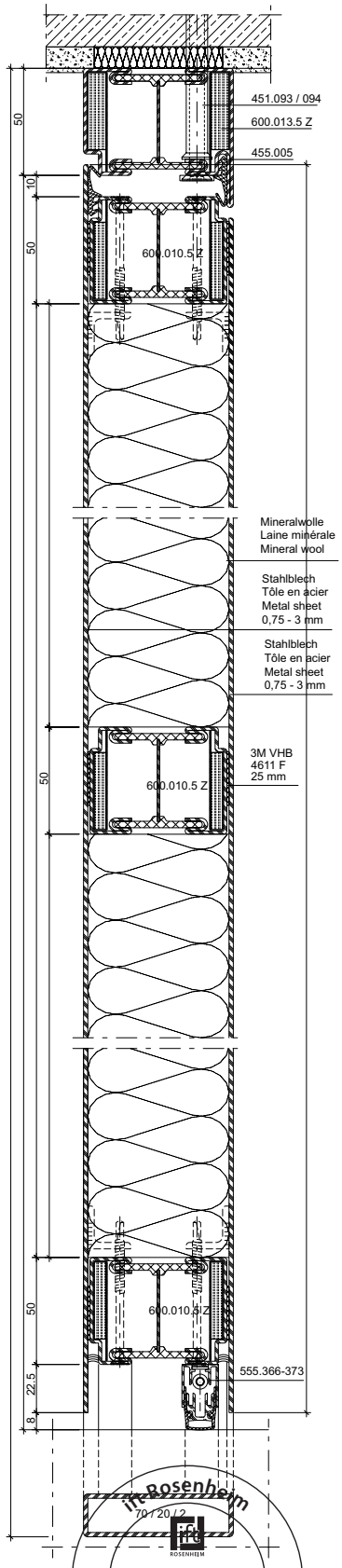

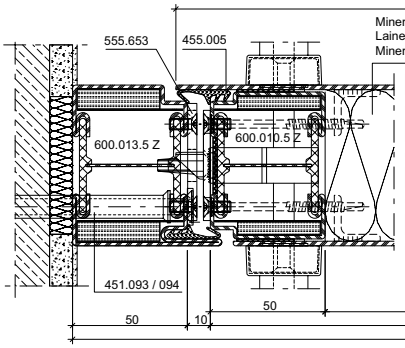

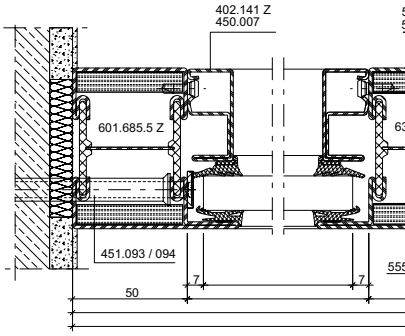

ift Rosenheim
70/20/2
Notifizierte Produkt-
zertifizierungsstelle
13-003089-PR02
17.07.2020
Notified Body 0732

JANSEN

Bleche geschweisst — Tôles soudées — Welded sheet metal

C-C

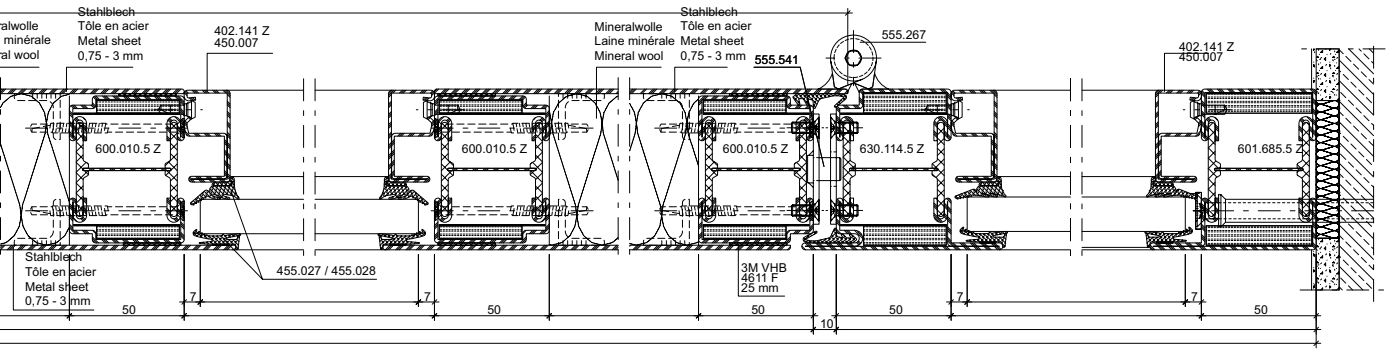

D-D

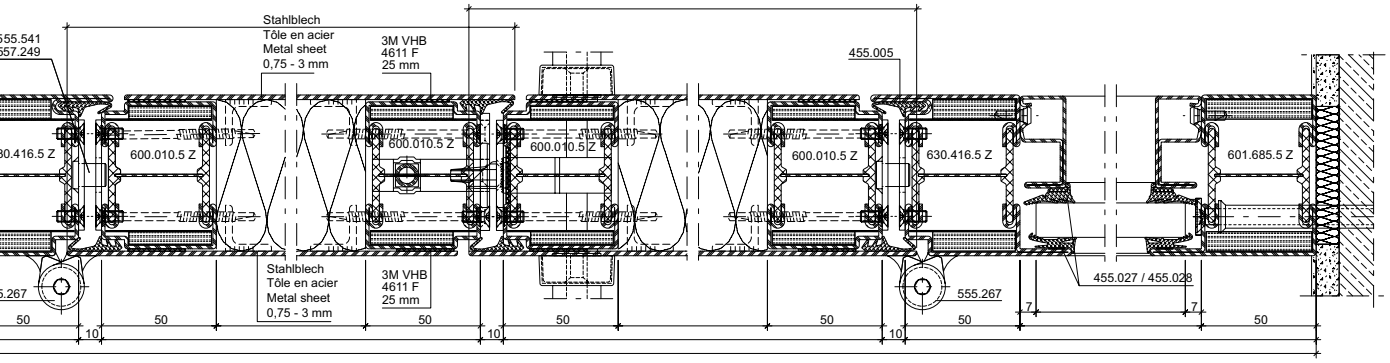

Isolation:
Mineralwolle ≥100 kg/m³
Dicke 64 mm
(z.B. Janroc/Flumroc)

Isolation:
Laine minérale ≥100 kg/m³
Épaisseur 64 mm
(p. ex. Janroc/Flumroc)

Insulation:
Mineral wool ≥100 kg/m³
Thickness 64 mm
(e.g. Janroc/Flumroc)

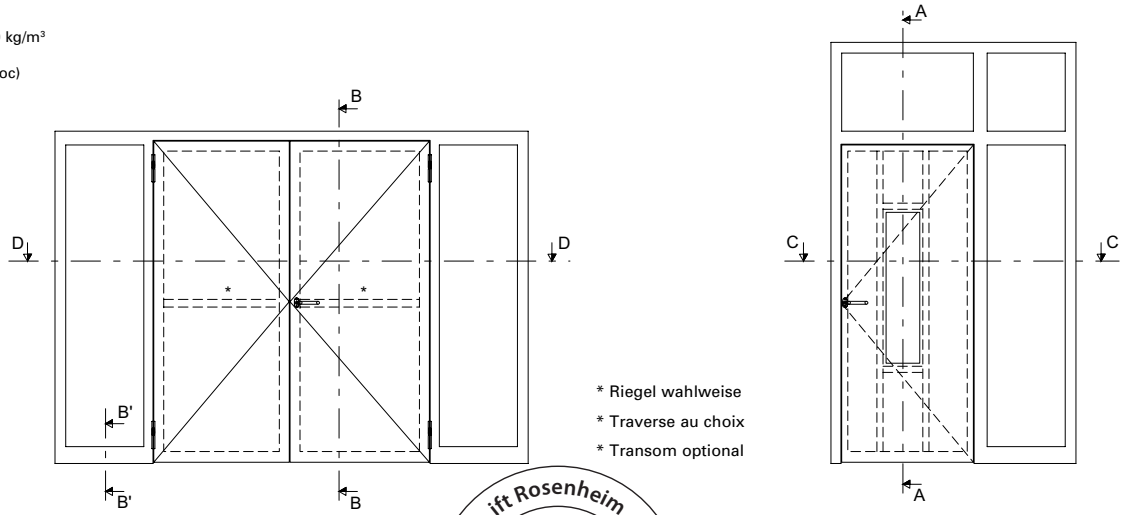

* Riegel wahlweise
* Traverse au choix
* Transom optional

ift Rosenheim
Notifizierte Produktzertifizierungsstelle
13-003089-PR02
17.07.2020
Notified Body 0757

Bleche geschweisst

B-B

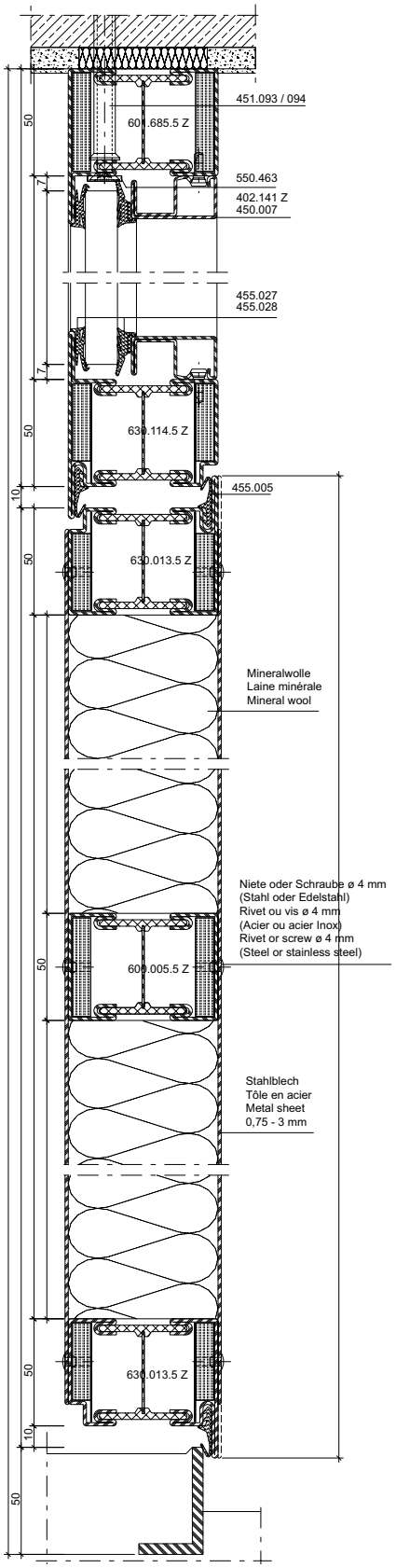

Tôles soudées

A-A

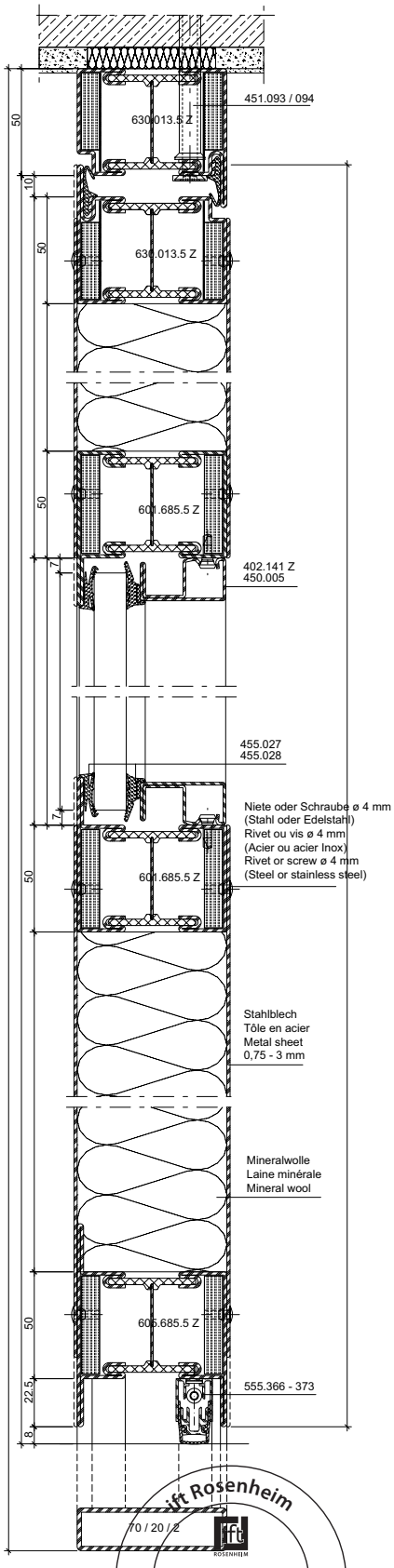

Welded sheet metal

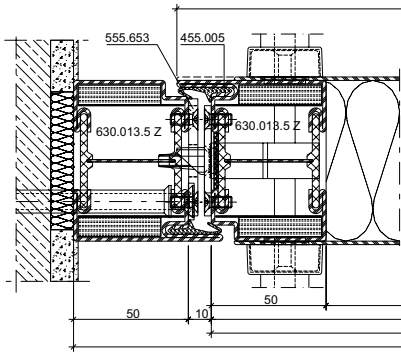

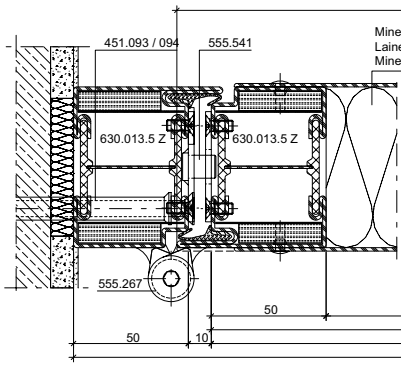

ift Rosenheim
70 / 20 / 2
Notifizierte Produkt-zertifizierungsstelle
13-003089-PR02
17.07.2020
Notified Body 0757

Bleche geschweisst — Tôles soudées — Welded sheet metal

C-C

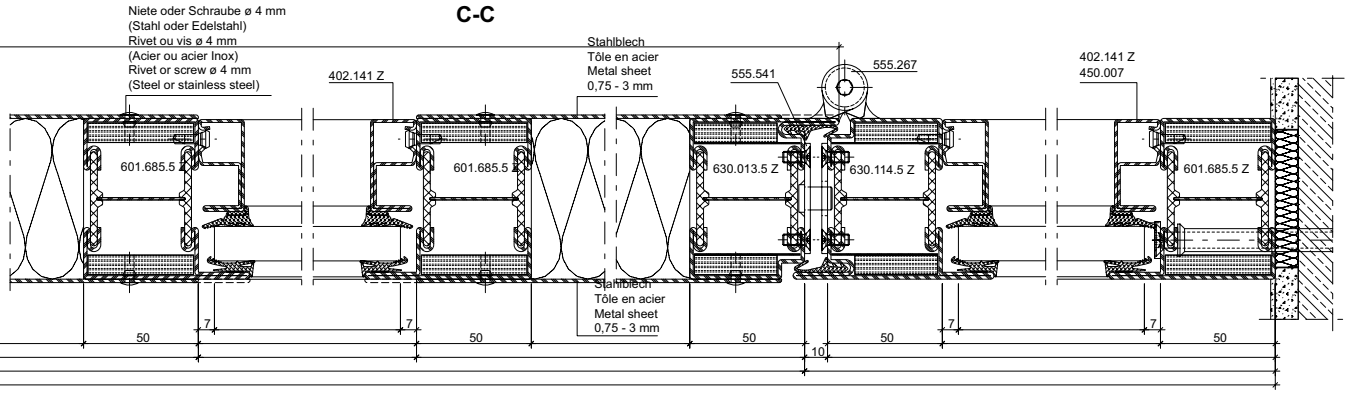

D-D

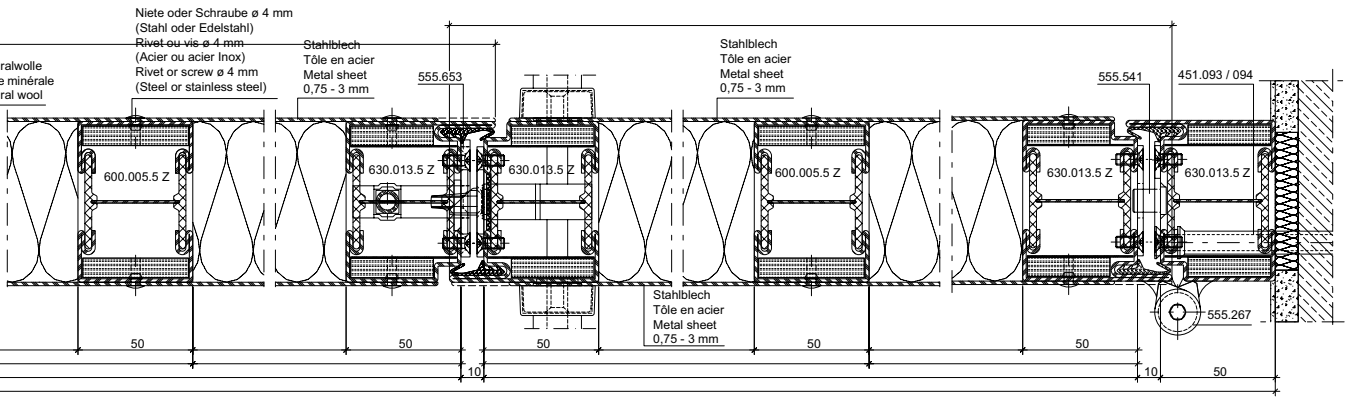

Isolation:
Mineralwolle ≥100 kg/m³
Dicke 64 mm
(z.B. Janroc/Flumroc)

Isolation:
Laine minérale ≥100 kg/m³
Épaisseur 64 mm
(p. ex. Janroc/Flumroc)

Insulation:
Mineral wool ≥100 kg/m³
Thickness 64 mm
(e.g. Janroc/Flumroc)

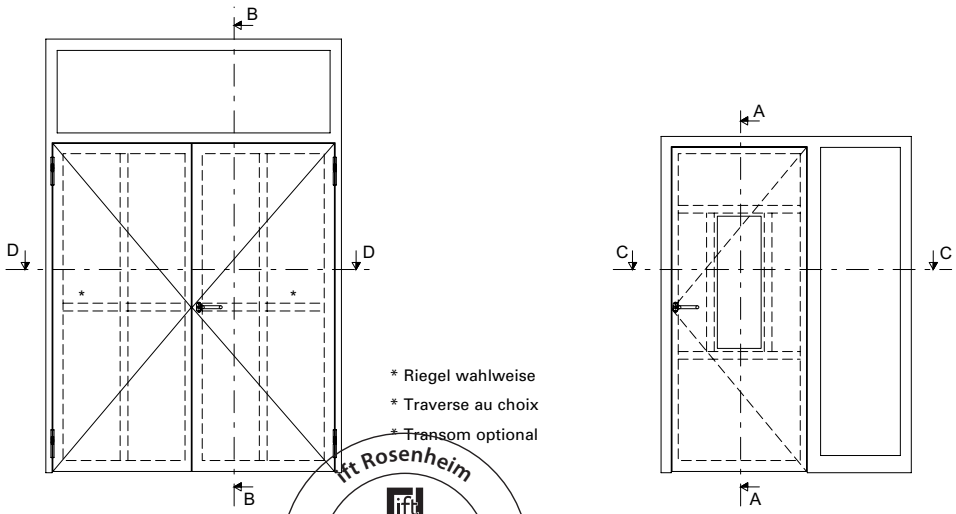

* Riegel wahlweise
* Traverse au choix
* Transom optional

ift Rosenheim
Notifizierte Produktzertifizierungsstelle
13-003089-PR02
17.07.2020
Notified Body 0757

Glasleisten-Varianten für Gläser und Füllungen im Massstab 1:2
Variantes de parcloses pour vitrages et remplissages à l'échelle 1:2
Glazing bead options with glass and infills on scale 1:2

70 mm

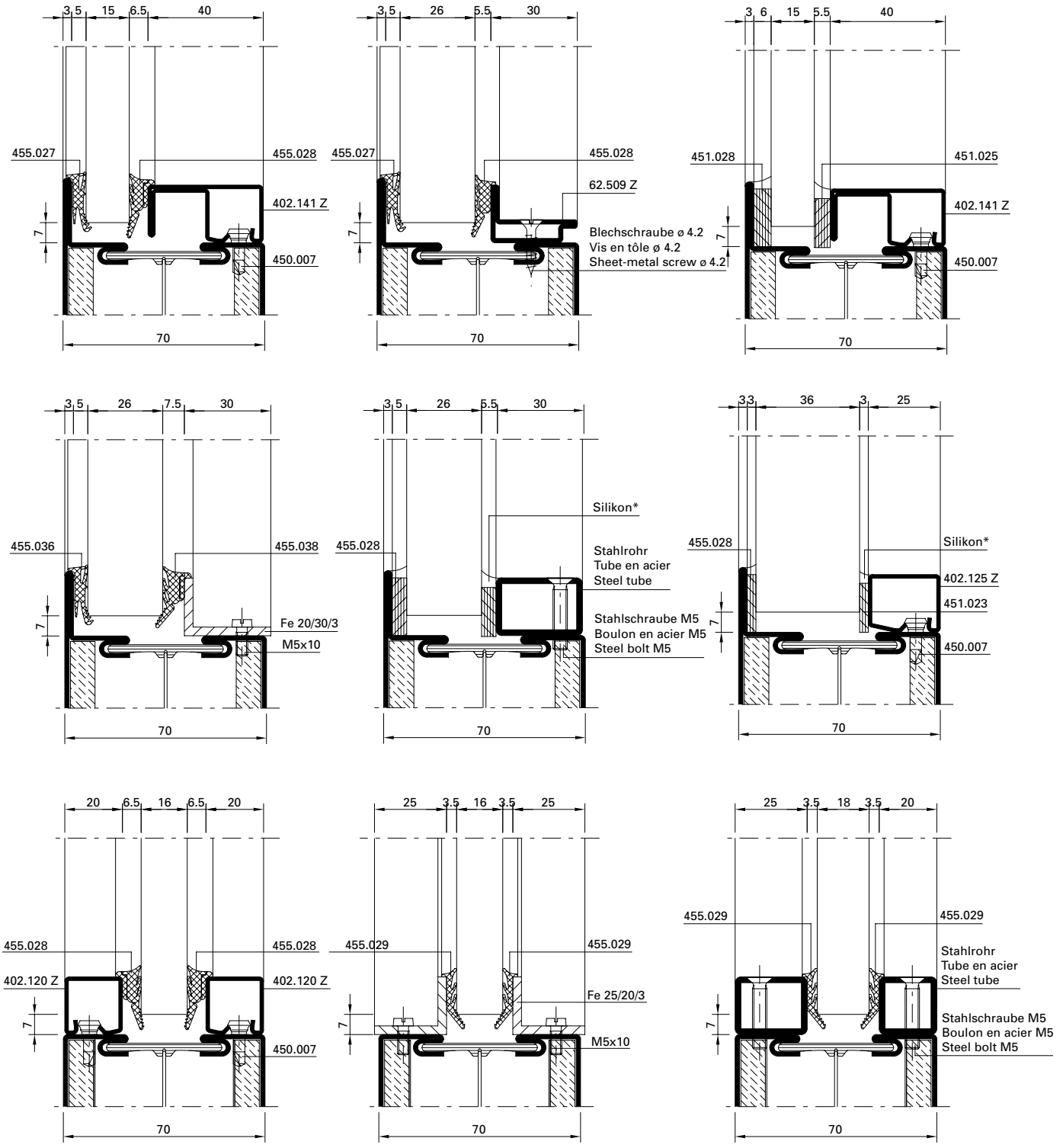

Bedingt durch verschiedene Toleranzen (Profile, Glasleisten, Anordnung Befestigungsknöpfe, Glasdichtungen resp. Papierfaserbänder und Glaselemente) empfehlen wir, die Wahl der Papierfaserbänder resp. Glasdichtungen vorgängig an einem Element zu prüfen.

A cause des différentes tolérances (profilés, parcloses, disposition boutons de fixation, joints de vitrage resp. bande de papier et éléments vitrés) nous recommandons d'effectuer un essai préalable avec la bande de fibre de papier resp. joints de vitrage choisie sur un élément.

Owing to variations in the tolerances (profiled sections, glazing beads, layout of bead studs, glazing weatherstrips, paper fibre strips and glazing) it is advisible to check your choice of paper fibre strips resp. glazing weatherstrips on an infill panel beforehand.

Notifizierte Produktzertifizierungsstelle
13-003089-PR02
17.07.2020
Notified Body 0799



Leistungseigenschaften	**Caractéristiques de performance**	**Performance characteristics**	**3-180**
Schnittpunkte	**Coupes de détail**	**Section details**	**3-182**
Anwendungsbeispiele	**Exemples d'application**	**Examples of application**	**3-200**
Konstruktionsdetails	**Détails de construction**	**Construction details**	**3-210**
Glasleisten-Varianten	**Variantes de parcloses**	**Glazing bead options**	**3-217**

ift Rosenheim
ift ROSENHEIM
Notifizierte Produkt-zertifizierungsstelle
13-003089-PR02
17.07.2020
Notified Body 0757

Norm	Eigenschaft Caractéristique Characteristic	Klassifizierung/Wert Classification / Valeur Classification / Value									
EN 12210	**Widerstandsfähigkeit bei Windlast** **Résistance à la pression du vent** **Resistance to wind load**	npd	1 (400)	2 (800)	3 (1200)	4 (1600)	5 (2000)	Exxx (>2000)			
EN 12208	**Schlagregendichtheit** **Etanchéité à la pluie battante** **Watertightness**	npd	1A (0)	2A (50)	3A (100)	4A (150)	5A (200)	6A (250)	7A (300)	8A (450	9A (600)	Exxx (>750
EN ISO 10140	**Schalldämmung** R_w (C, C_{tr}) (dB) **Isolation phonique** R_w (C, C_{tr}) (dB) **Sound insulation** R_w (C, C_{tr}) (dB)	npd	bis R_w 43 dB (-2; -5) jusqu'à R_w 43 dB (-2; -5) up to R_w 43 dB (-2; -5)									
EN ISO 10077-2	**Wärmedurchgangskoeffizient** U_f (W/(m²·K)) **Transmission thermique** U_f (W/(m²·K)) **Thermal production** U_f (W/(m²·K))	npd	ab 1.5 W/m²K à partir de 1.5 W/m²K from 1.5 W/m²K									
EN 12207	**Luftdurchlässigkeit** **Perméabilité à l'air** **Air permeability**	npd	1 (150)	2 (300)	3 (600)	4 (600)						
EN 1192	**Klassifizierung der Festigkeitsanforderungen** **Classification des exigences de résistance méc.** **Classification of strength requirements**	npd	1	2	3	4						
EN 12219	**Differenzklimaverhalten** **Résistance aux changements de température** **Resistance to change in temperature**	npd	bis / jusqu›à / up to 3(d) / 3(e) Technische Hinweise / Conseils techniques / Technical data: «Verhalten zwischen unterschiedlichen Klimaten nach EN 1121» «Comportement entre différents climats selon EN 1121» «Behaviour between different climates in accordance with EN 1121»									
EN 1627	**Einbruchhemmung** **Anti-effraction** **Burglar resistance**	npd	1	2	3	4	5	6				
EN 14024	**Metallprofile mit thermischer Trennung** **Profilés en métal. avec rupture de pont thermique** **Metal profiles with thermal barrier**		CW / TC2									
EN 1191 EN 1603	**Dauerfunktionsprüfung** **Durabilité mécanique** **Mechanical durability**	D	1 5'000	2 10'000	3 20'000	4 50'000	5 100'000	6 200'000	7 500'000	8 1'000'000		

ift Rosenheim
Notifizierte Produktzertifizierungsstelle
13-003089-PR02
17.07.2020
Notified Body 0757

Norm	Eigenschaft Caractéristique Characteristic	Klassifizierung/Wert Classification / Valeur Classification / Value					
 EN 13115	**Bedienkräfte** **Forces de manœuvre** **Operating forces**	npd	0	1	2		
 EN 179 EN 1125	**Fähigkeit zur Freigabe** **Capacité au déclenchement** **Ability to release**		Anforderung erfüllt Exigence remplie Requirement fulfilled				
 DIN 18040	**Barrierefreiheit** **Absence d›entrave au passage** **Barrier-free**		Schwellenlose Ausführung Exécution sans seuil Execution without threshold				
 EN 1634-1 EN 13501-2	**Brandschutz** **Résistance aux feu** **Fire resistance**		$EI_2 30$ / $EI_1 30$				
 EN 1634-3 EN 13501-2	**Rauchschutz** **Etanchéité à la fumée** **Smoke control**		S_a / S_{200}				
 EN 16034 EN 13501-2	**Selbstschliessung** **Fermeture automatique** **Self-closing**		C				
 EN 13049	**Stossfestigkeit** **Résistance aux chocs** **Impact resistance**	npd	1	2	3	4	5
 EN 16034	**Dauerhaftigkeit der Selbstschliessung gegenüber Alterung (Korrosion)** **Endurance de la fermeture automatique contre le vieillissement (corrosion)** **Durability of self-closing against ageing (corrosion)**		erzielt atteinte achieved				

Schnittpunkte
Coupe de détails
Section details

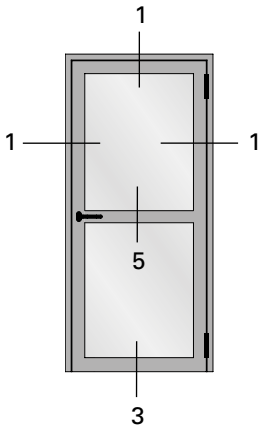

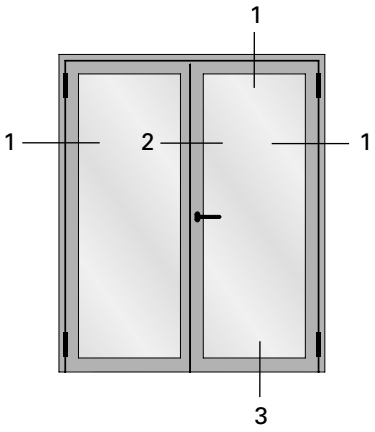

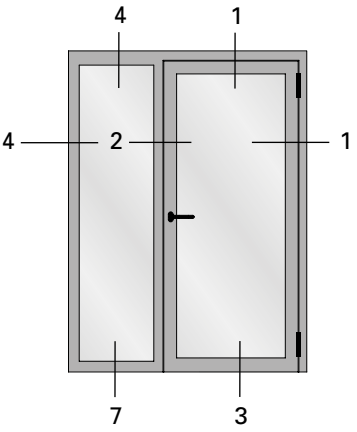

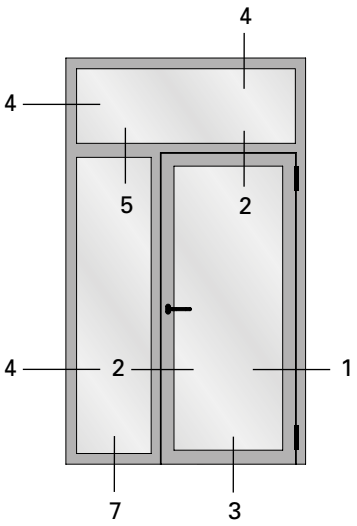

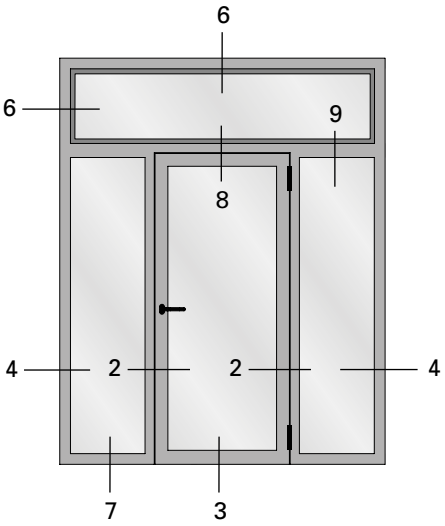

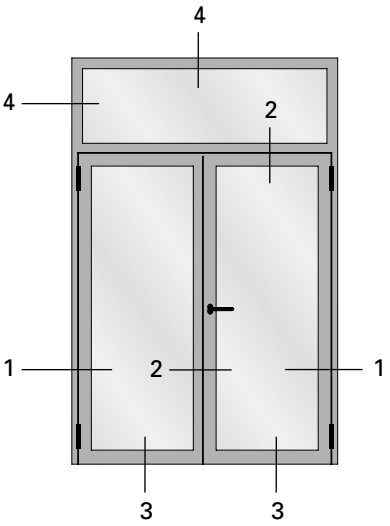

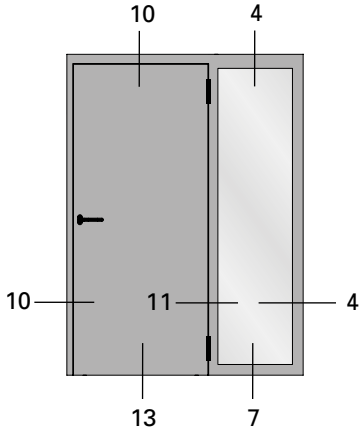

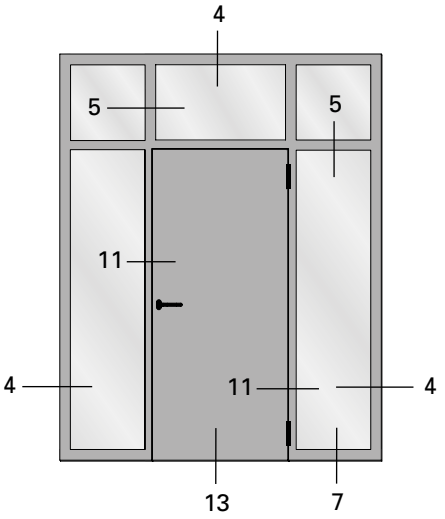

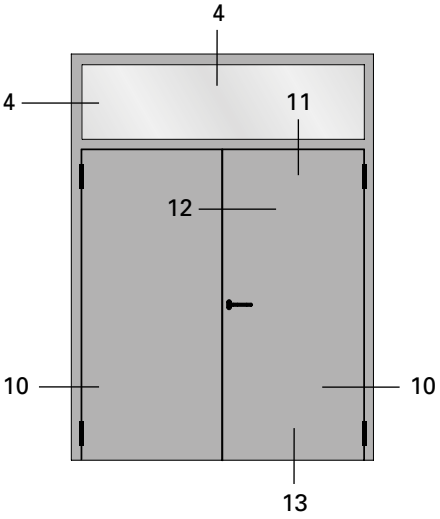

ift Rosenheim
Notifizierte Produkt-zertifizierungsstelle
13-003089-PR02
17.07.2020
Notified Body 0751

1.0

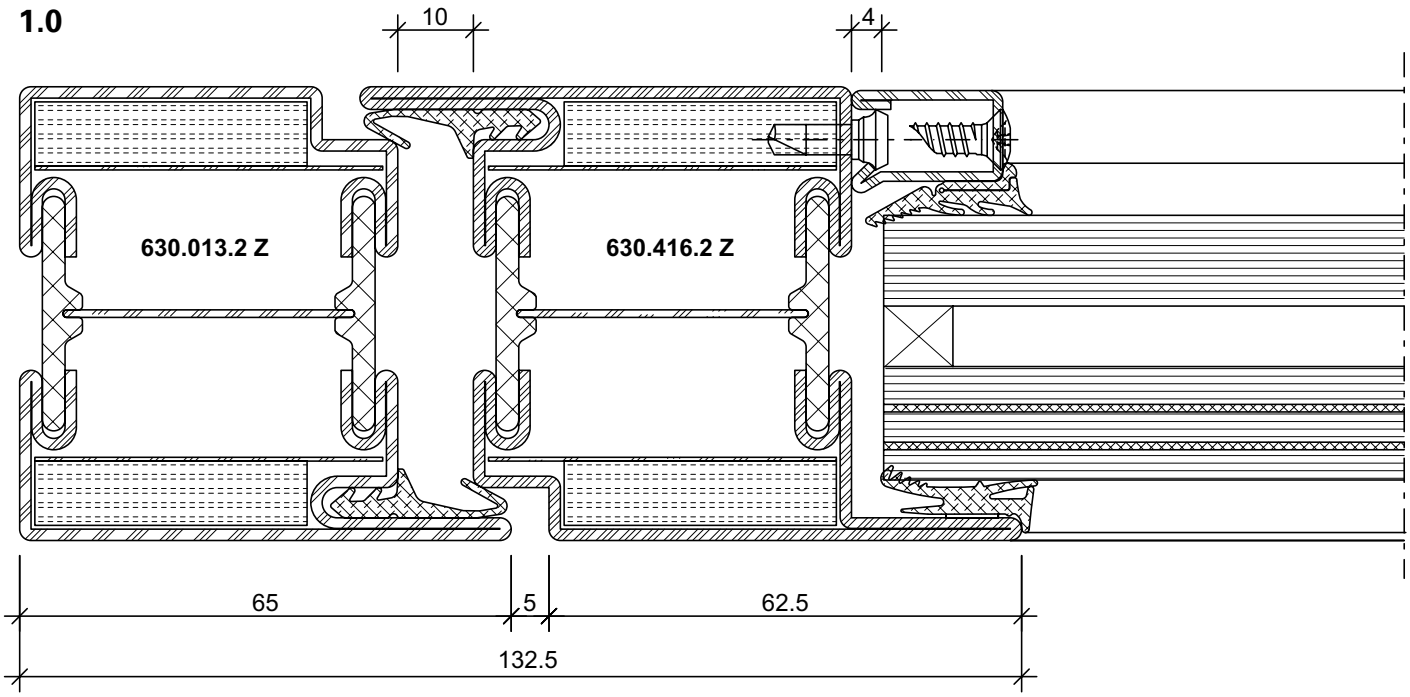

DXF DWG *31-0105-C-001 Stahl / Acier / Steel*

DXF DWG *31-0202-C-001 Rostfrei / Inox / Stainless*

1.1

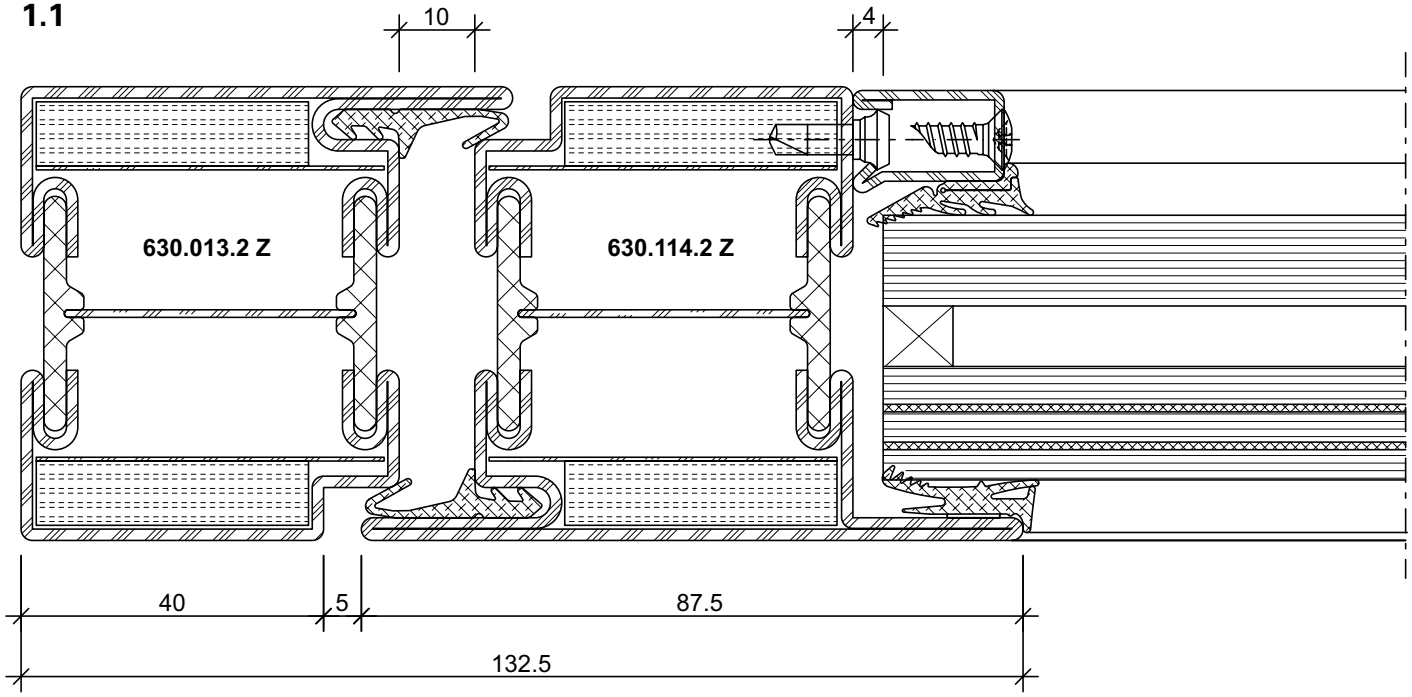

DXF DWG *31-0105-C-002 Stahl / Acier / Steel*

DXF DWG *31-0202-C-002 Rostfrei / Inox / Stainless*

ift Rosenheim
Notifizierte Produktzertifizierungsstelle
13-003089-PR02
17.07.2020
Notified Body 0757

1.2

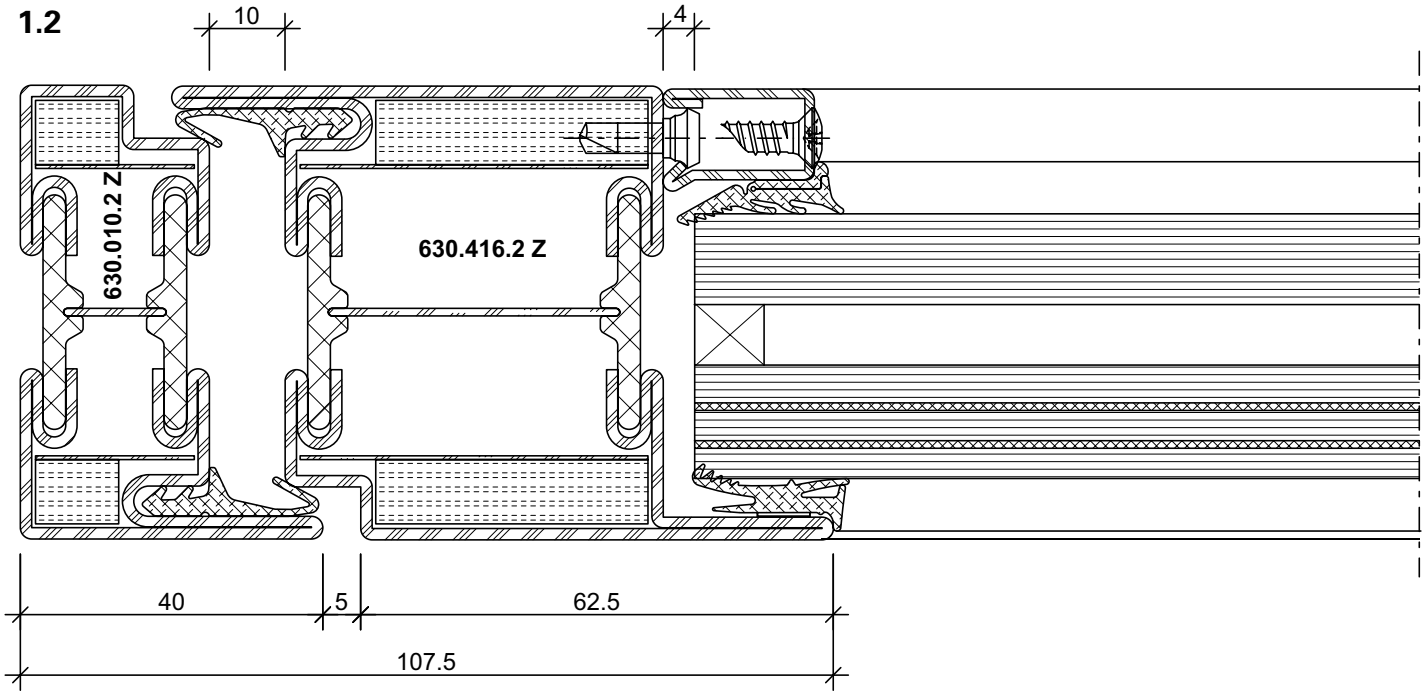

DXF **DWG** *31-0105-C-003 Stahl / Acier / Steel*

1.3

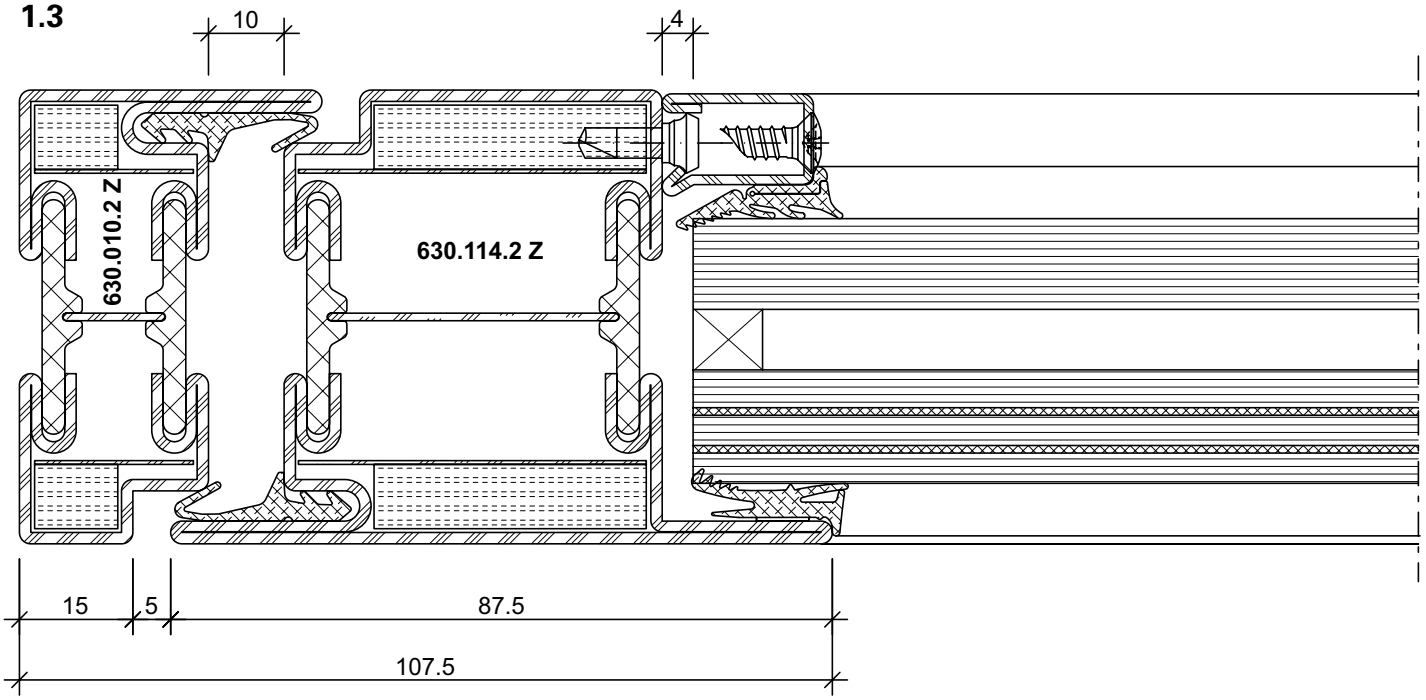

DXF **DWG** *31-0105-C-004 Stahl / Acier / Steel*

ift Rosenheim
Notifizierte Produkt-zertifizierungsstelle
13-003089-PR02
17.07.2020
Notified Body 0757

1.4

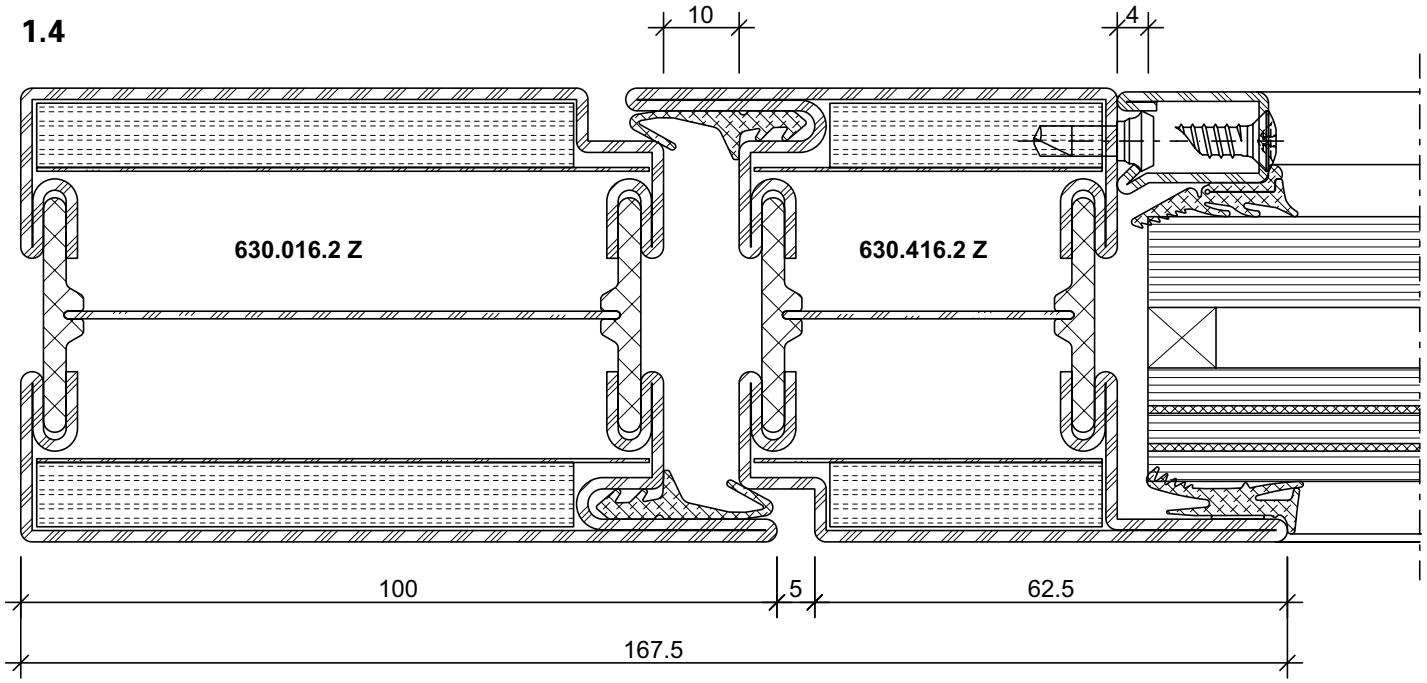

DXF **DWG** *31-0105-C-005 Stahl / Acier / Steel*

2.0

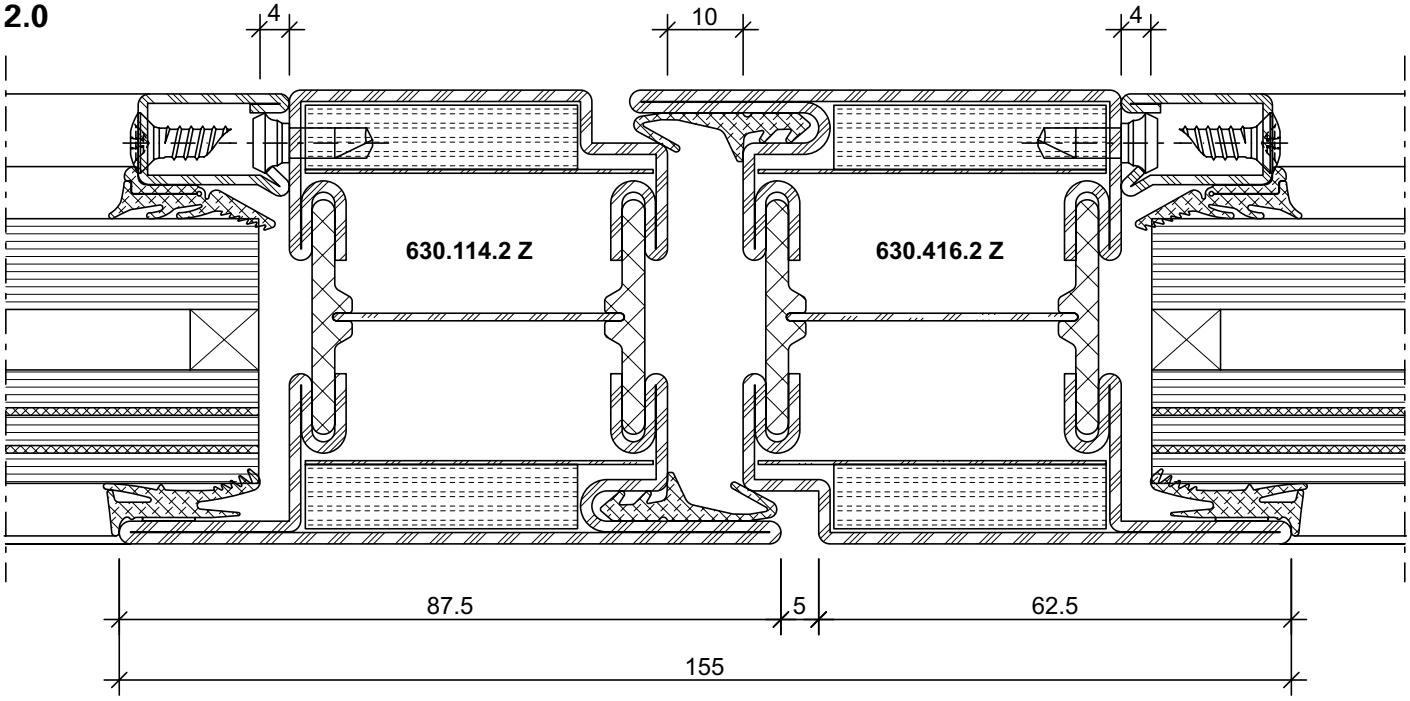

DXF **DWG** *31-0105-C-006 Stahl / Acier / Steel*

DXF **DWG** *31-0202-C-003 Rostfrei / Inox / Stainless*

ift Rosenheim
Notifizierte Produktzertifizierungsstelle
13-003089-PR02
17.07.2020
Notified Body 0757

10.0

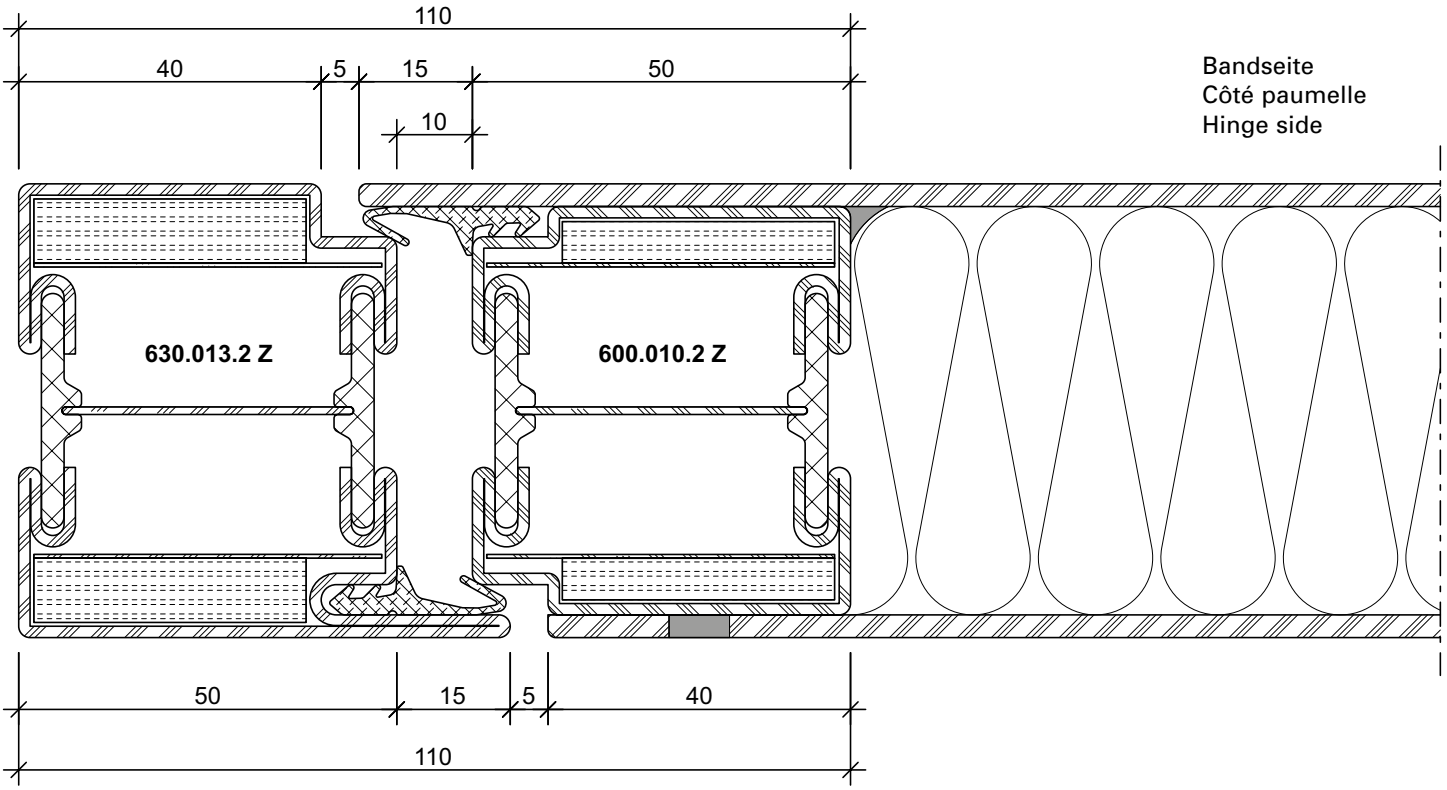

DXF DWG *31-0103-C-003 Stahl / Acier / Steel*

10.1

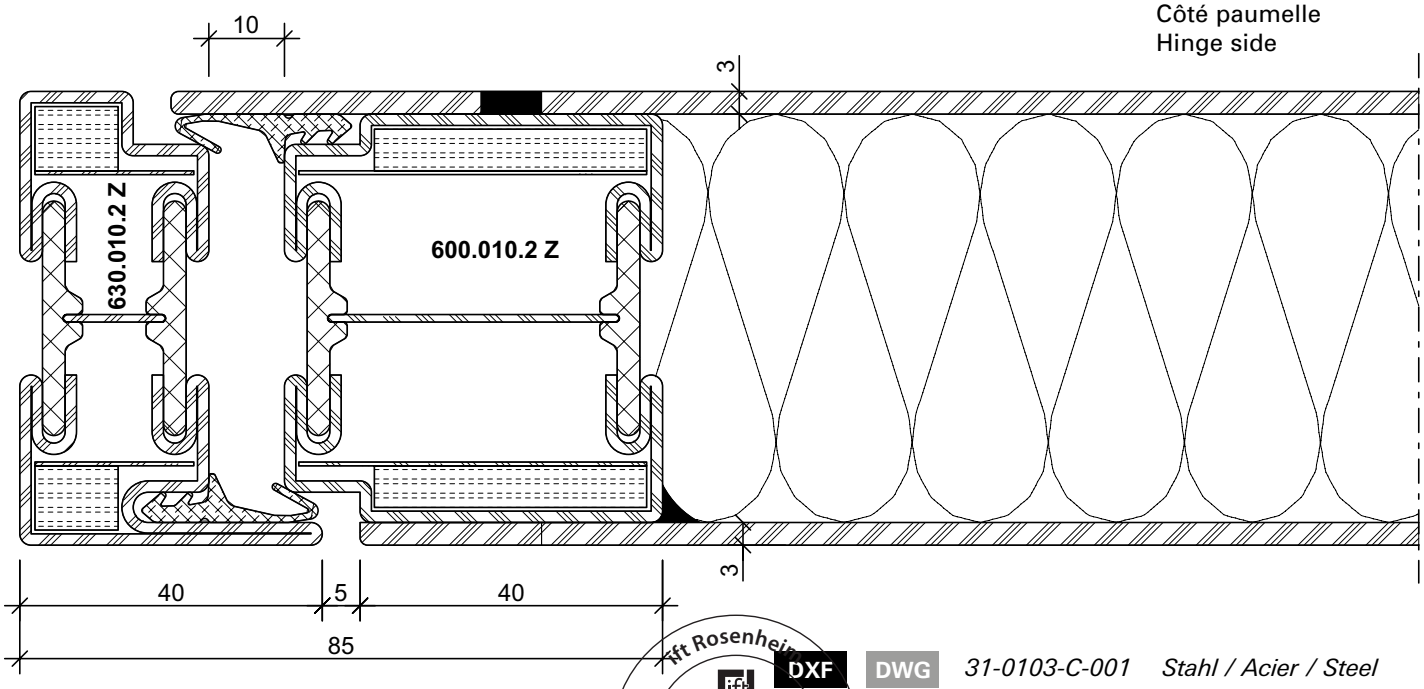

DXF DWG *31-0103-C-001 Stahl / Acier / Steel*

ift Rosenheim
Notifizierte Produktzertifizierungsstelle
13-003089-PR02
17.07.2020
Notified Body 0757

10.2

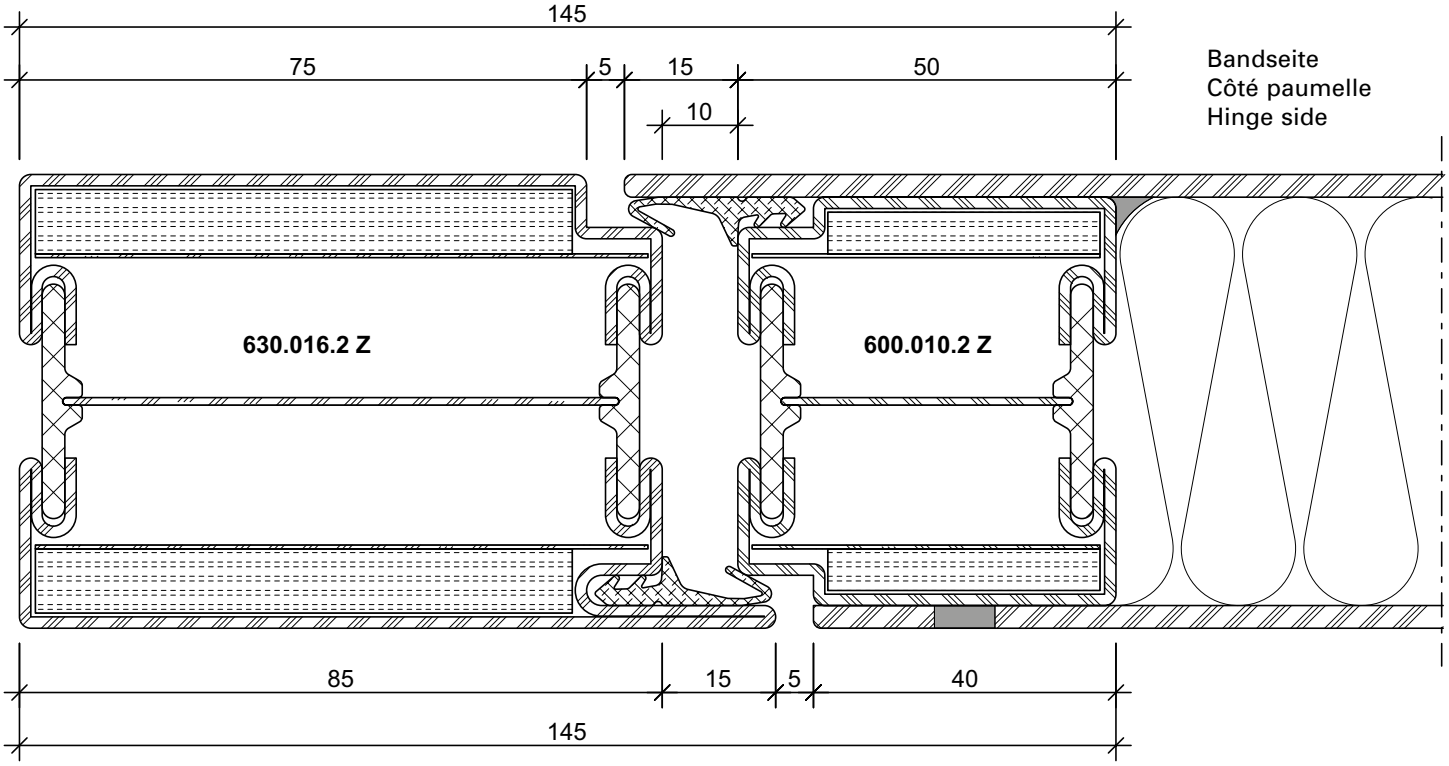

DXF **DWG** *31-0103-C-022* *Stahl / Acier / Steel*

12.0

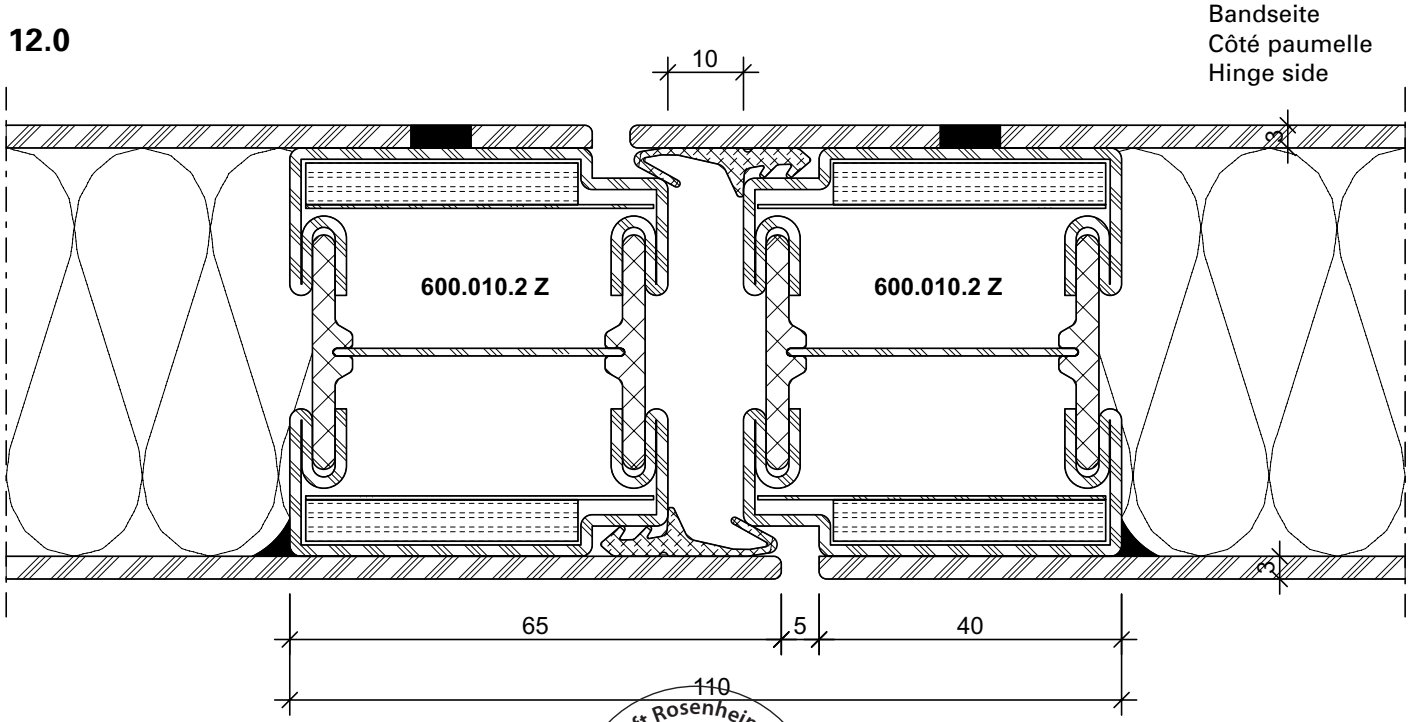

DXF **DWG** *31-0103-C-002* *Stahl / Acier / Steel*

ift Rosenheim
Notifizierte Produktzertifizierungsstelle
13-003089-PR02
17.07.2020
Notified Body 0757

11.0

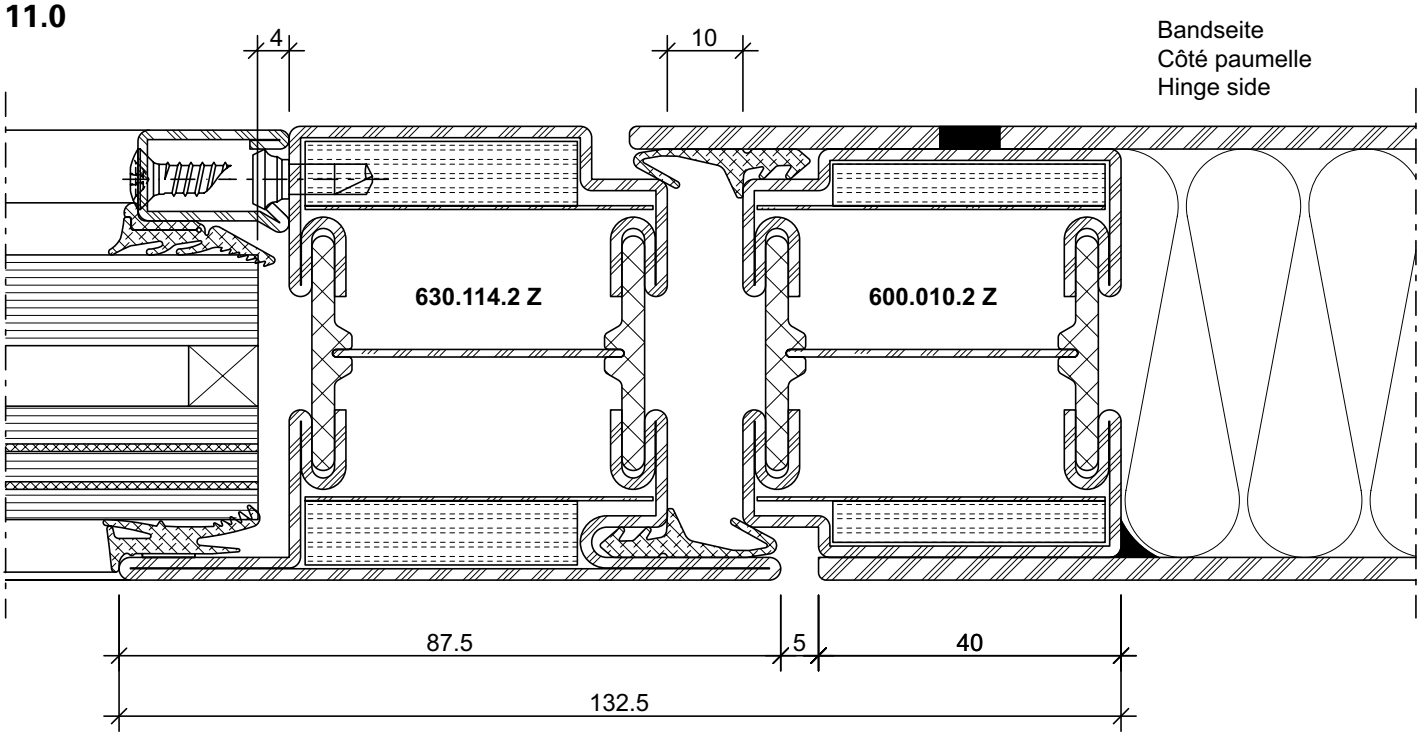

DXF **DWG** *31-0109-C-001* *Stahl / Acier / Steel*

3.0

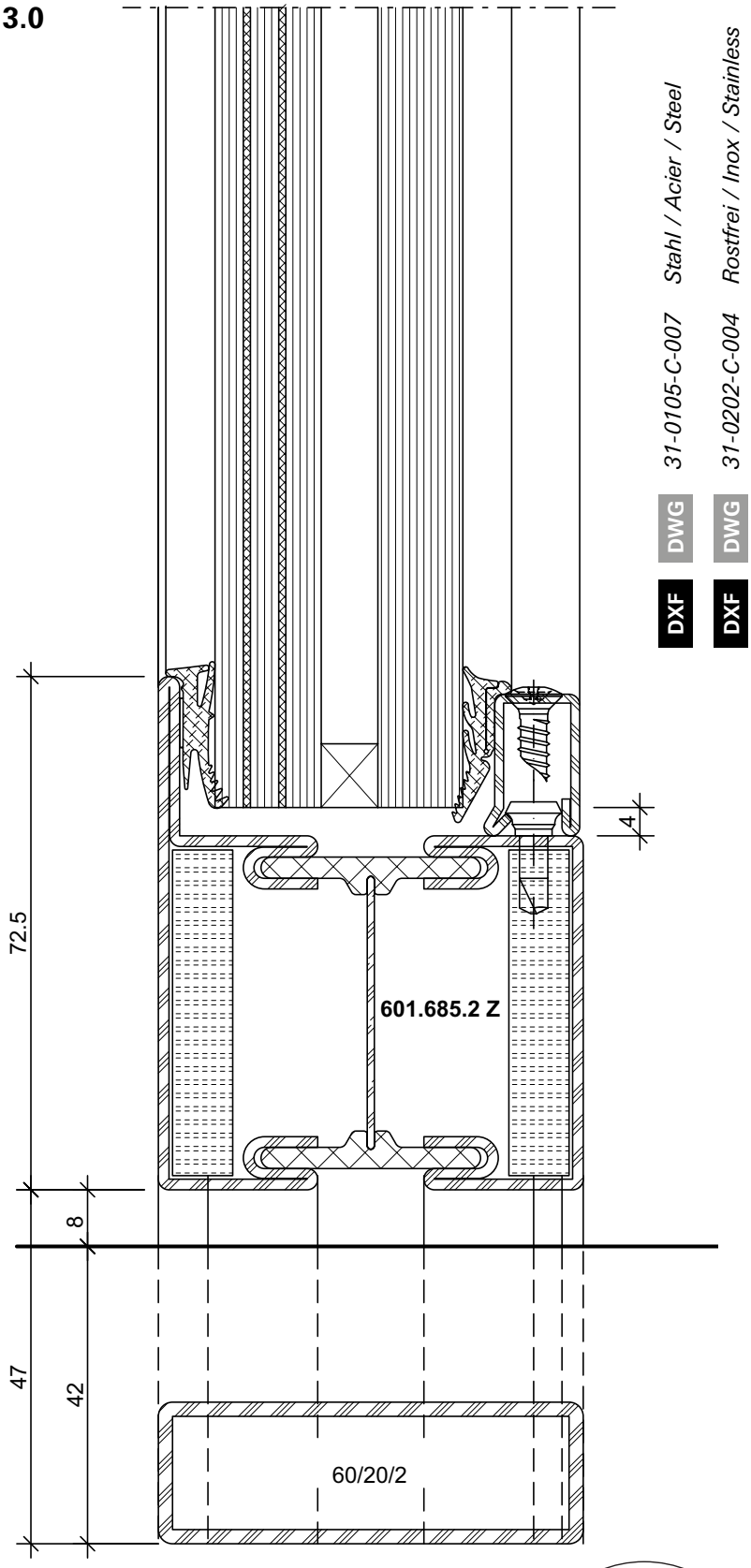

DWG *31-0105-C-007 Stahl / Acier / Steel*
DXF
DWG *31-0202-C-004 Rostfrei / Inox / Stainless*
DXF

ift Rosenheim
Notifizierte Produktzertifizierungsstelle
13-003089-PR02
17.07.2020
Notified Body 0757

3.1

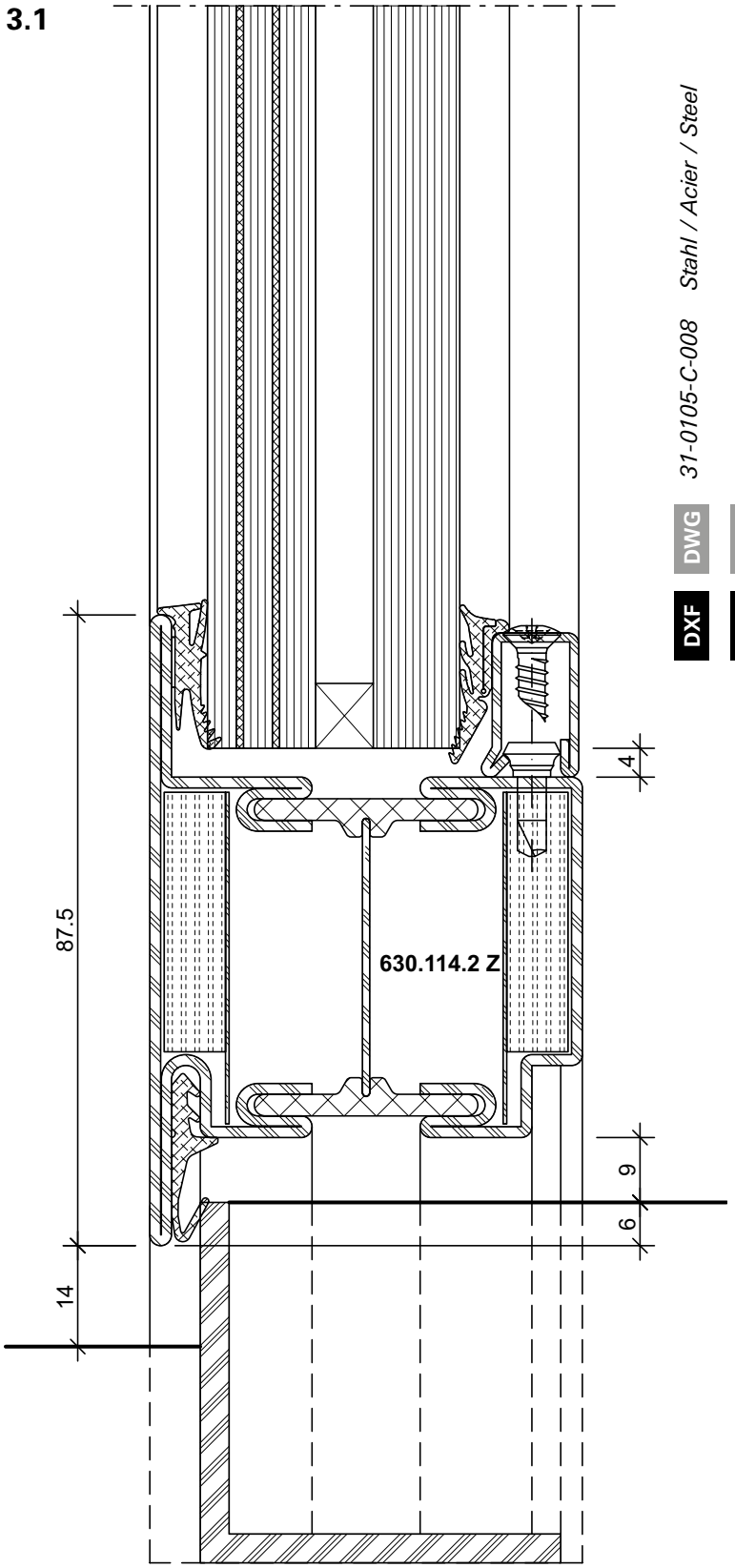

DWG 31-0105-C-008 *Stahl / Acier / Steel*
DXF
DWG 31-0202-C-005 *Rostfrei / Inox / Stainless*
DXF

ift Rosenheim
Notifizierte Produktzertifizierungsstelle
13-003089-PR02
17.07.2020
Notified Body 0757

3.2

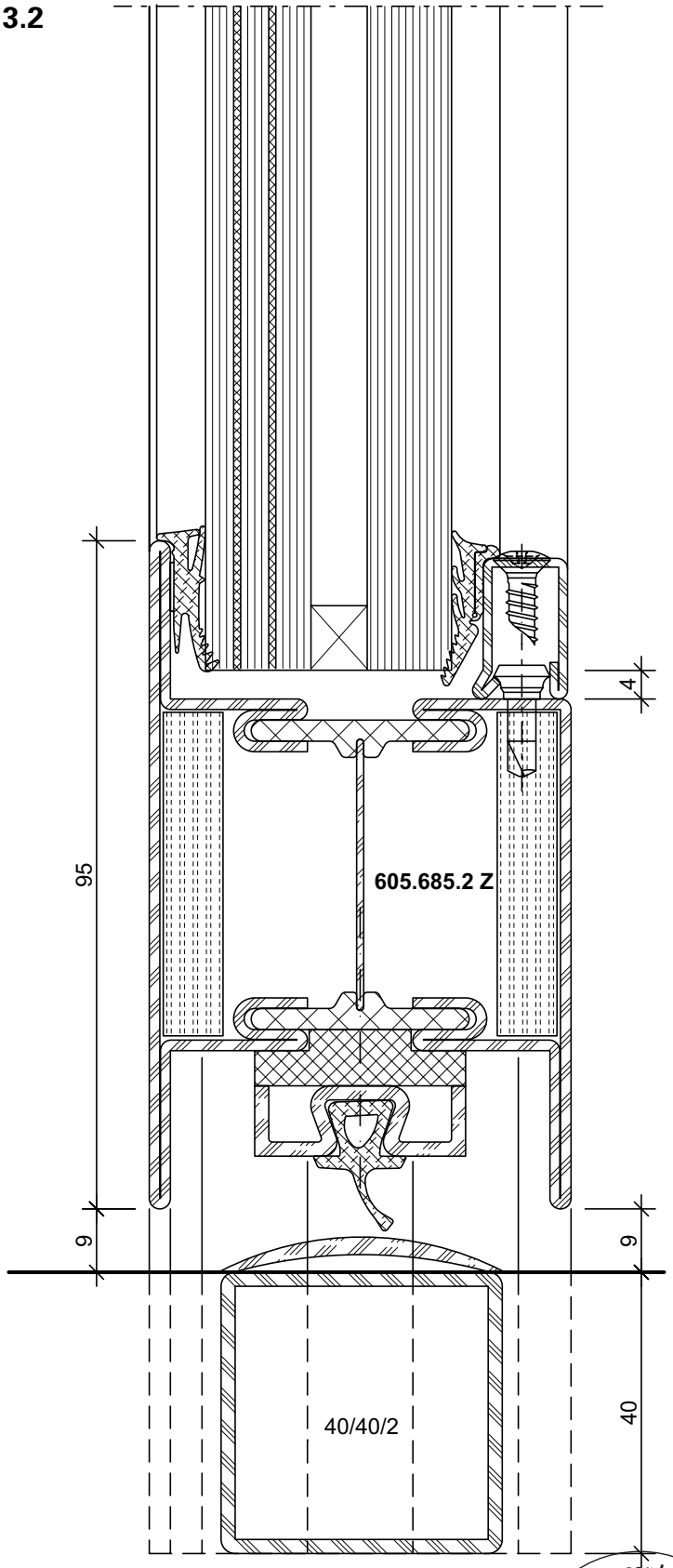

31-0105-C-009 Stahl / Acier / Steel

DWG

DXF

nur für 1-flügelige Türen
seulement pour portes à un vantail
only for single leaf doors

ift Rosenheim
Notifizierte Produkt-zertifizierungsstelle
13-003089-PR02
17.07.2020
Notified Body 0757

3.3

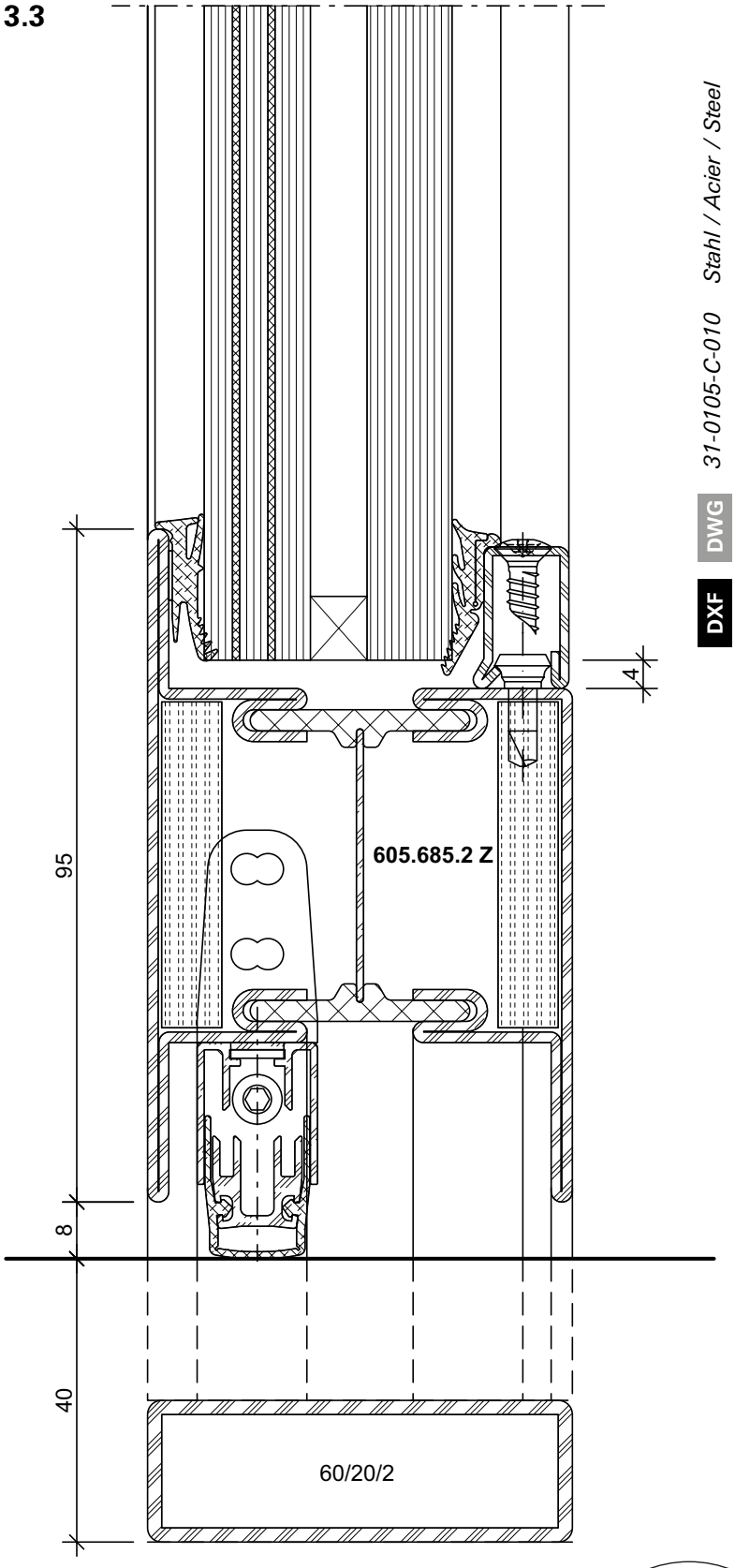

31-0105-C-010 *Stahl / Acier / Steel*
DWG DXF

31-0202-C-006 *Rostfrei / Inox / Stainless*
DWG DXF

ift Rosenheim
Notifizierte Produktzertifizierungsstelle
13-003089-PR02
17.07.2020
Notified Body 0757

13.0

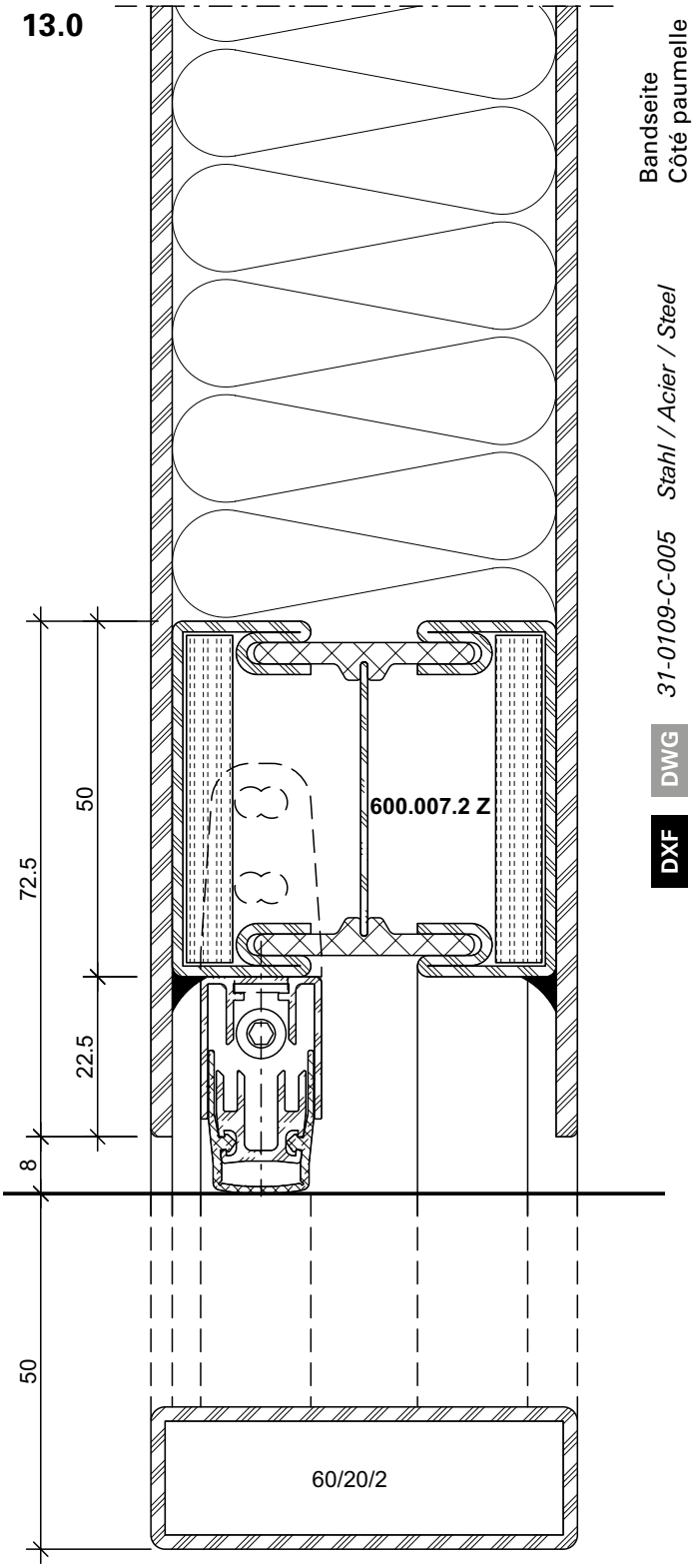

Bandseite
Côté paumelle
Hinge side

31-0109-C-005 Stahl / Acier / Steel

DWG

DXF

13.1

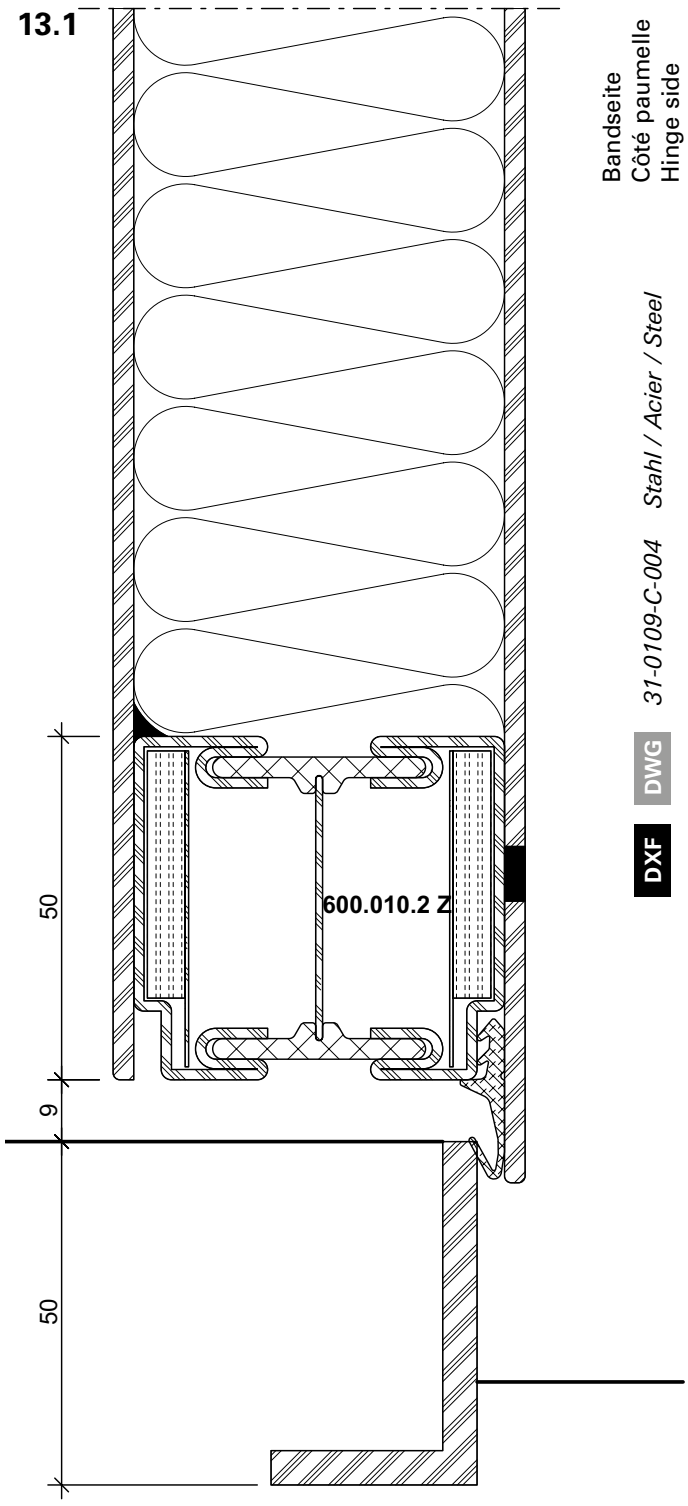

Bandseite
Côté paumelle
Hinge side

31-0109-C-004 Stahl / Acier / Steel

DWG

DXF

ift Rosenheim
Notifizierte Produktzertifizierungsstelle
13-003089-PR02
17.07.2020
Notified Body 0757

Schnittpunkte im Massstab 1:2
Coupe de détails à l'échelle 1:2
Section details on scale 1:2

1.6

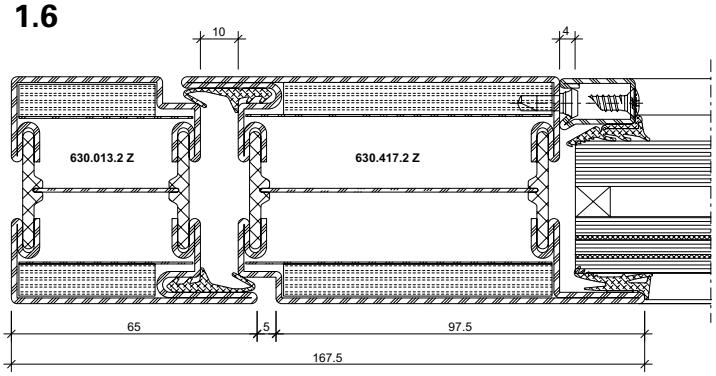

DXF DWG *31-0105-C-011 Stahl / Acier / Steel*

1.7

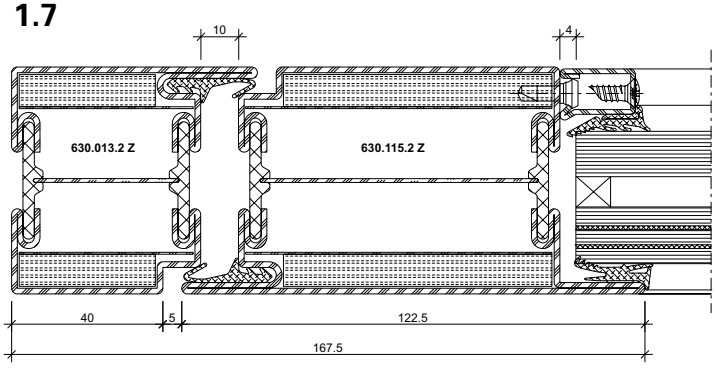

DXF DWG *31-0105-C-012 Stahl / Acier / Steel*

1.5

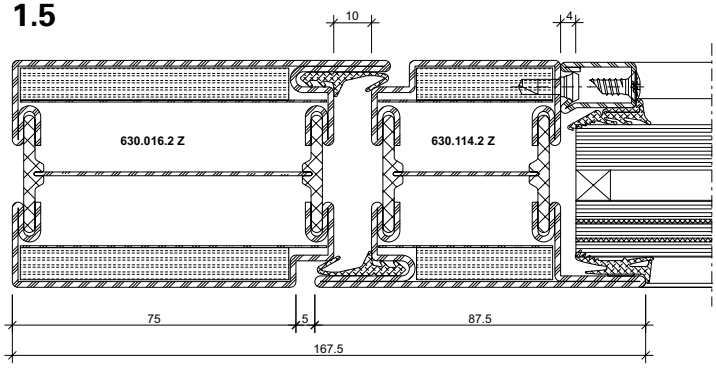

DXF DWG *31-0105-C-013 Stahl / Acier / Steel*

2.1

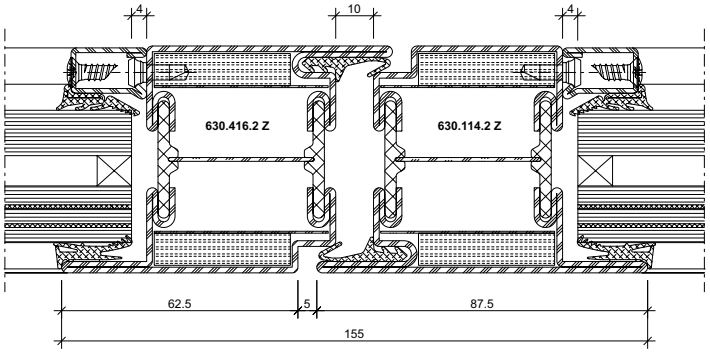

DXF DWG *31-0105-C-014 Stahl / Acier / Steel*

DXF DWG *31-0202-C-007 Rostfrei / Inox / Stainless*

2.2

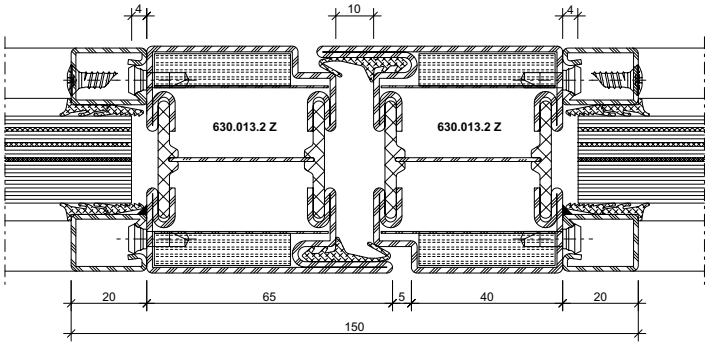

DXF DWG *31-0105-C-016 Stahl / Acier / Steel*

DXF DWG *31-0202-C-009 Rostfrei / Inox / Stainless*

ift Rosenheim
Notifizierte Produktzertifizierungsstelle
13-003089-PR02
17.07.2020
Notified Body 0757

4.0

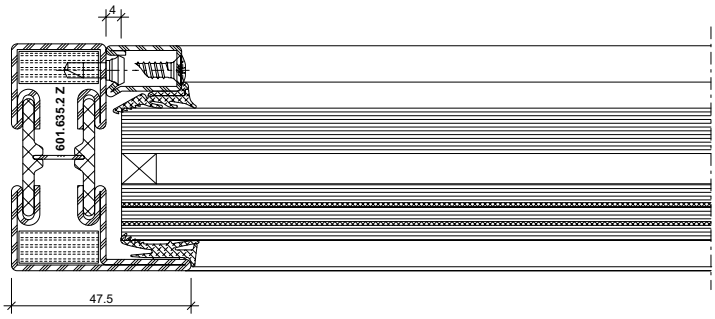

DXF **DWG** *31-0105-C-017* *Stahl / Acier / Steel*

4.1

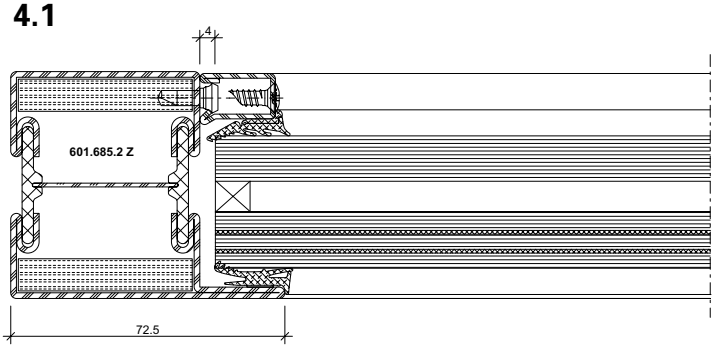

DXF **DWG** *31-0105-C-018* *Stahl / Acier / Steel*

DXF **DWG** *31-0202-C-010* *Rostfrei / Inox / Stainless*

5.0

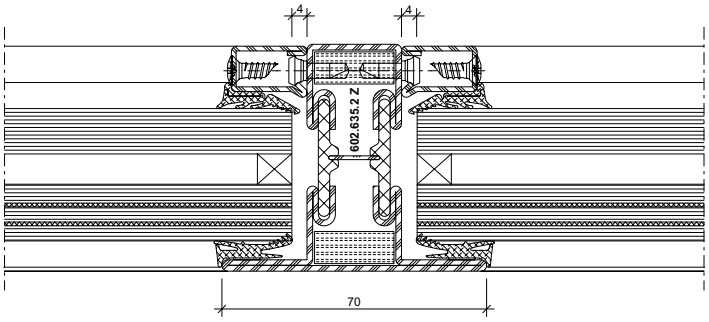

DXF **DWG** *31-0105-C-019* *Stahl / Acier / Steel*

5.1

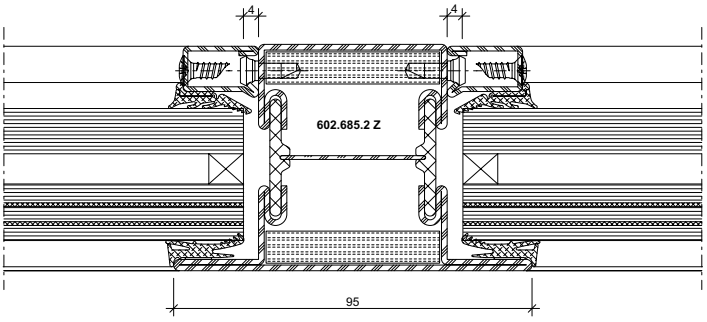

DXF **DWG** *31-0105-C-020* *Stahl / Acier / Steel*

DXF **DWG** *31-0202-C-011* *Rostfrei / Inox / Stainless*

5.2

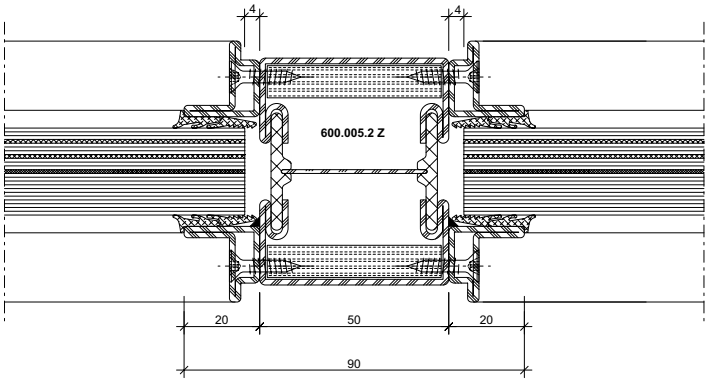

DXF **DWG** *31-0105-C-021* *Stahl / Acier / Steel*

ift Rosenheim
ift ROSENHEIM
Notifizierte Produkt-zertifizierungsstelle
13-003089-PR02
17.07.2020
Notified Body 0757

3.4

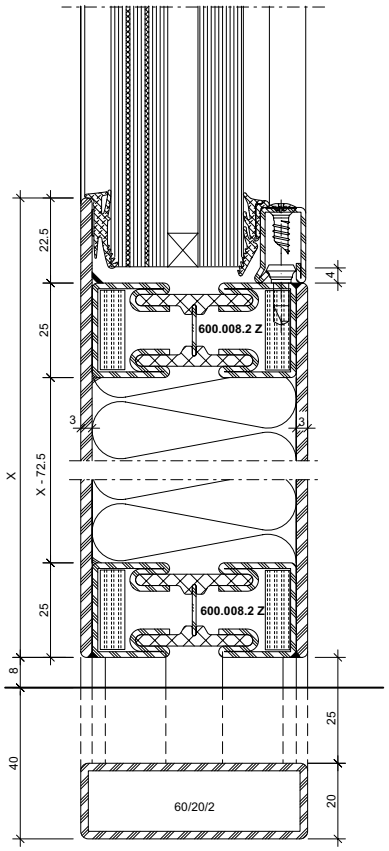

31-0105-C-023 Stahl / Acier / Steel

DWG

DXF

3.5

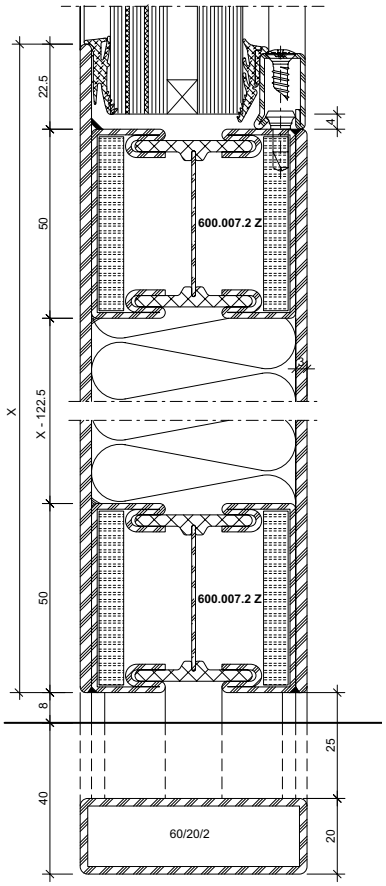

31-0105-C-022 Stahl / Acier / Steel

DWG

DXF

3.7

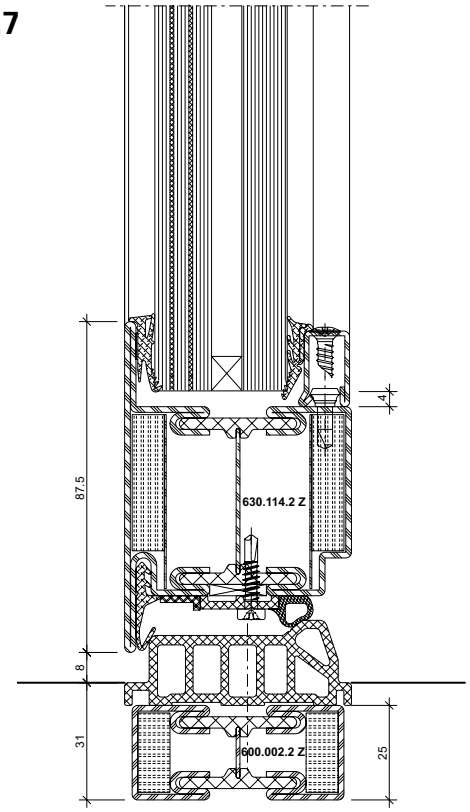

31-0105-C-024 Stahl / Acier / Steel

DWG

DXF

ift Rosenheim
ROSENHEIM
Notifizierte Produkt-zertifizierungsstelle
13-003089-PR02
17.07.2020
Notified Body 0757

3.8

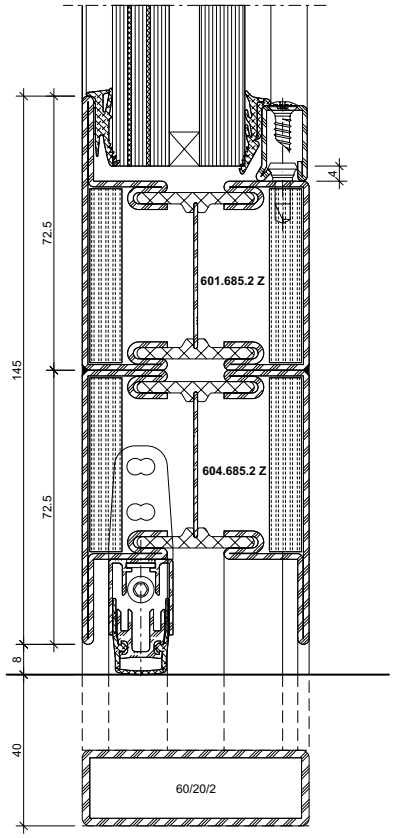

31-0105-C-025 Stahl / Acier / Steel

DWG DXF

4.2

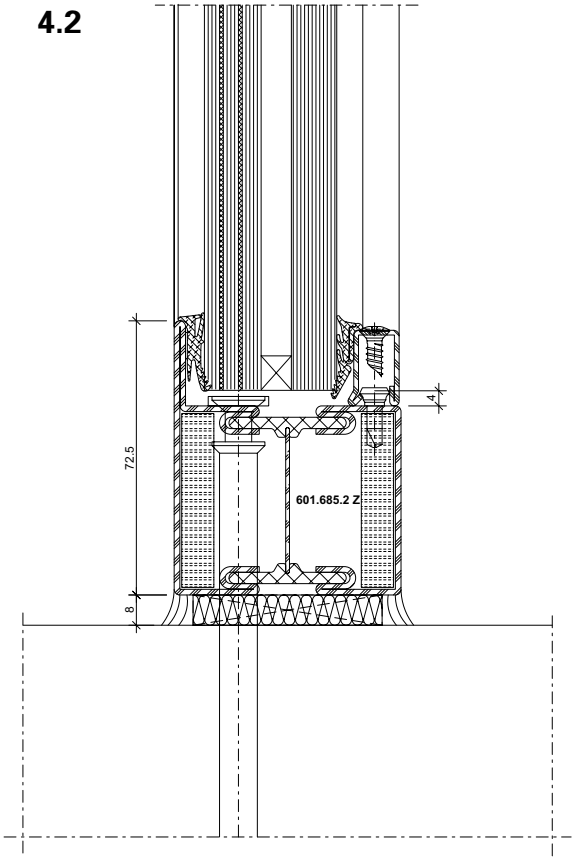

31-0105-C-028 Stahl / Acier / Steel

DWG DXF

31-0202-C-012 Rostfrei / Inox / Stainless

DWG DXF

ift Rosenheim
Notifizierte Produkt-zertifizierungsstelle
13-003089-PR02
17.07.2020
Notified Body 0757

4.3

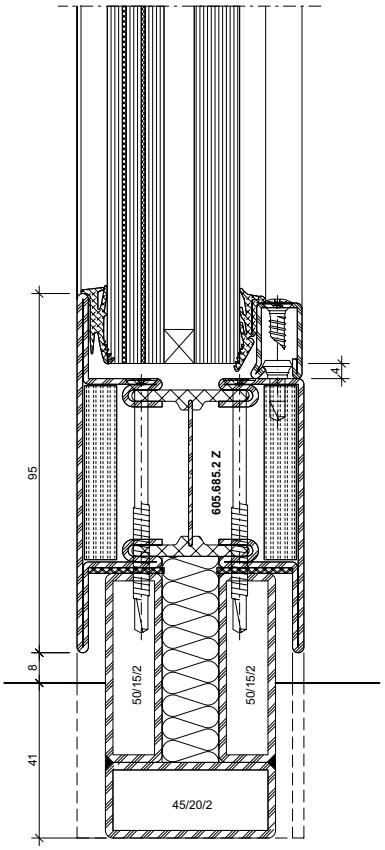

DWG DXF *31-0105-C-029 Stahl / Acier / Steel*

DWG DXF *31-0202-C-013 Rostfrei / Inox / Stainless*

4.4

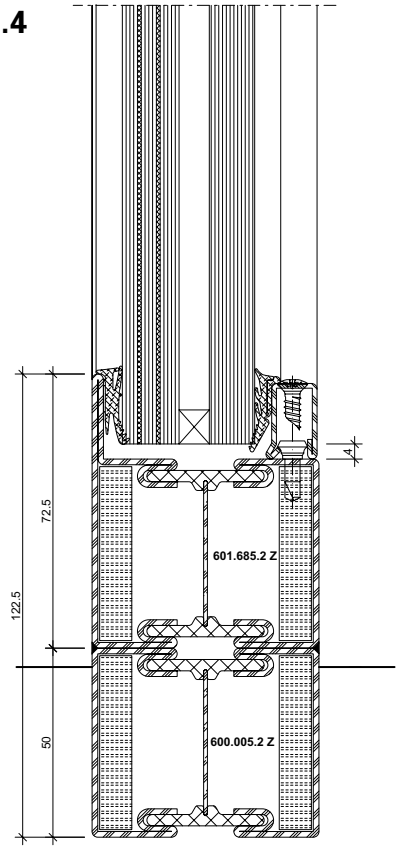

DWG DXF *31-0105-C-030 Stahl / Acier / Steel*

4.5

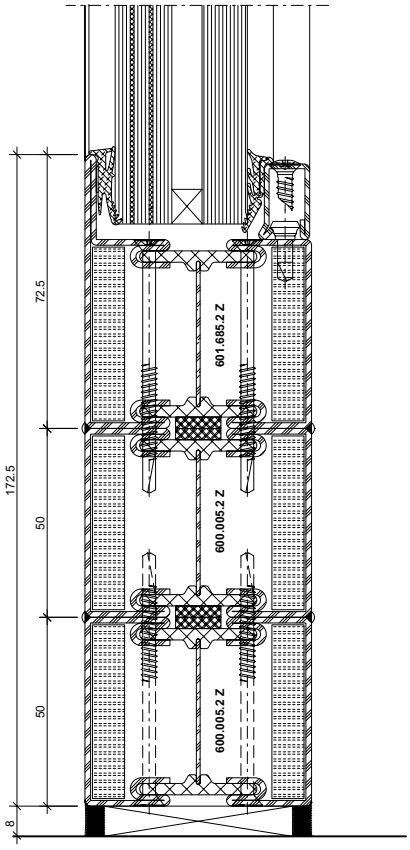

DWG DXF *31-0105-C-032 Stahl / Acier / Steel*

ift Rosenheim
ROSENHEIM
Notifizierte Produkt-zertifizierungsstelle
13-003089-PR02
17.07.2020
Notified Body 0757

JANSEN

Anwendungsbeispiele (31-0105-S-001)
Exemples d'application (31-0105-S-001)
Examples of applications (31-0105-S-001)

DXF DWG

Einflügelige Türe mit Seitenteilen und Oberlicht

Porte à un vantail avec parties latérales et imposte

Single leaf door with side lights and top light

A-A

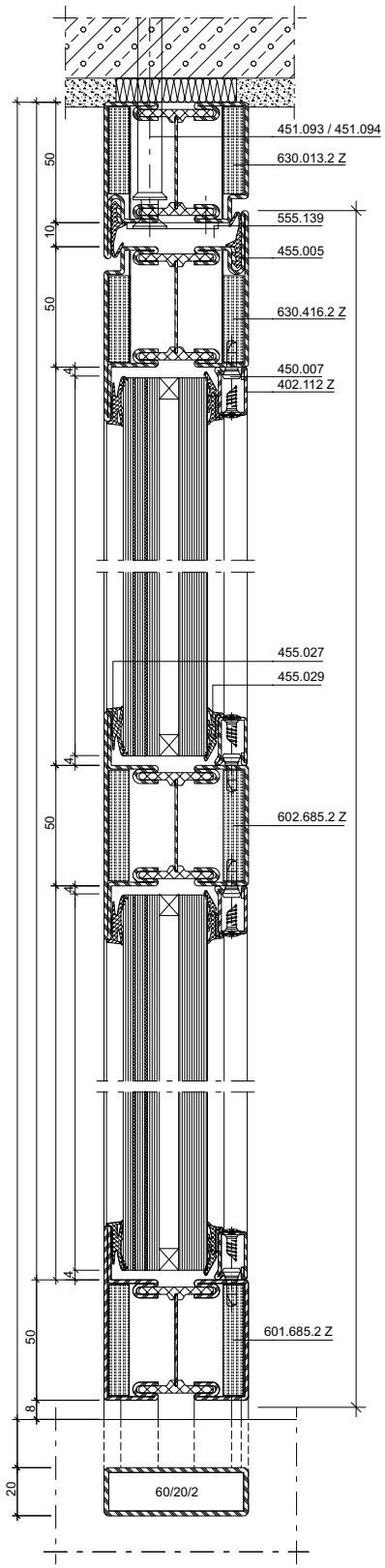

B-B

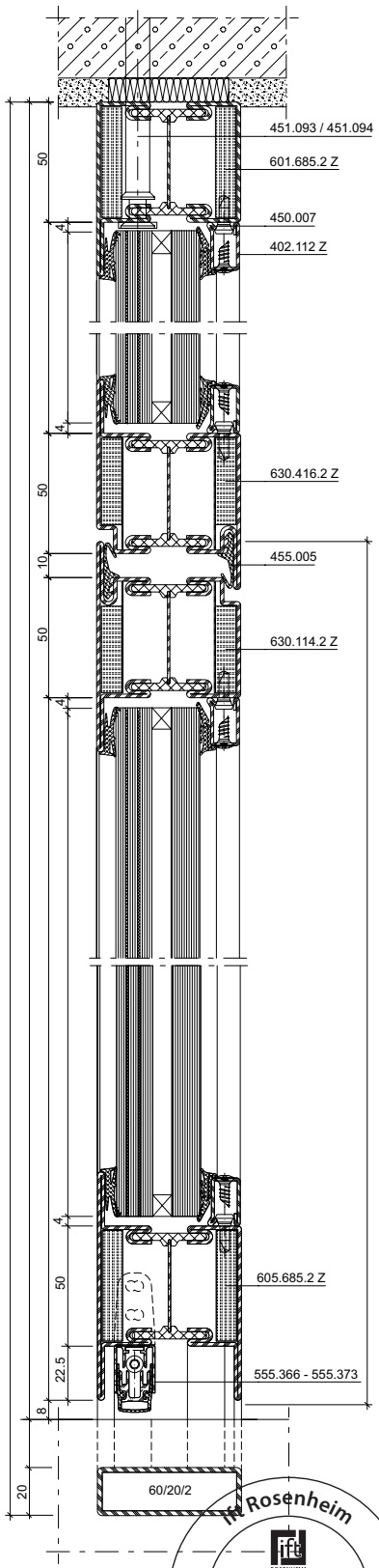

Detail E

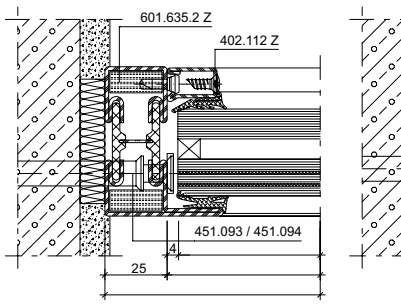

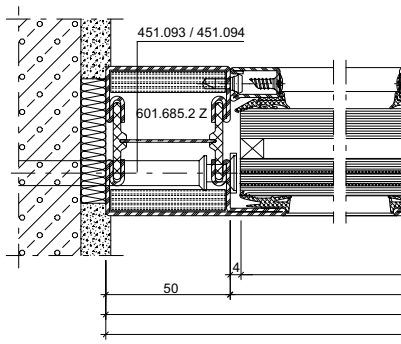

B'-B'

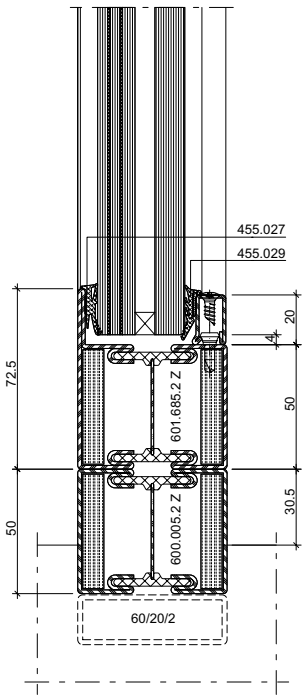

ift Rosenheim
Notifizierte Produktzertifizierungsstelle
13-003089-PR02
17.07.2020
Notified Body 0757

JANSEN

C-C

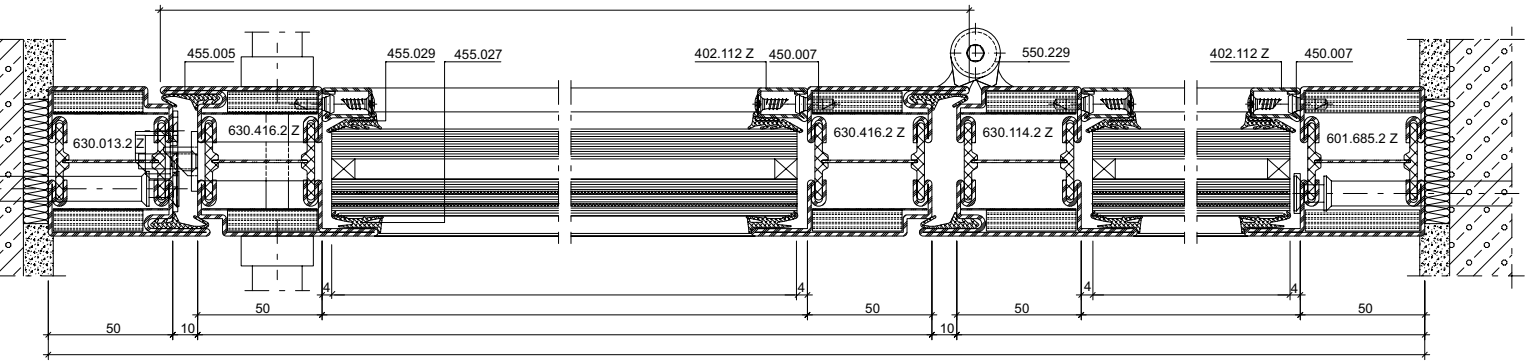

D-D

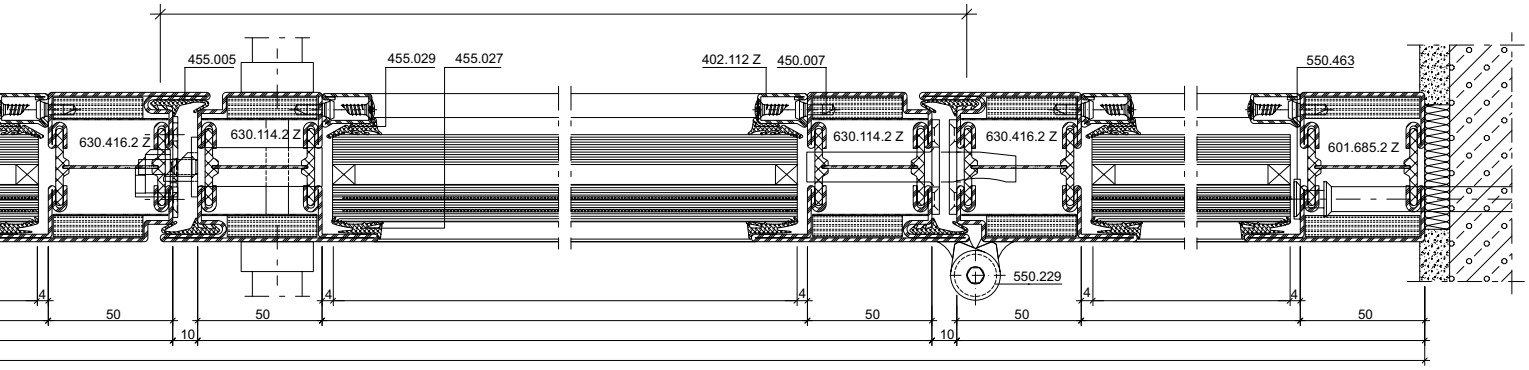

Alternative

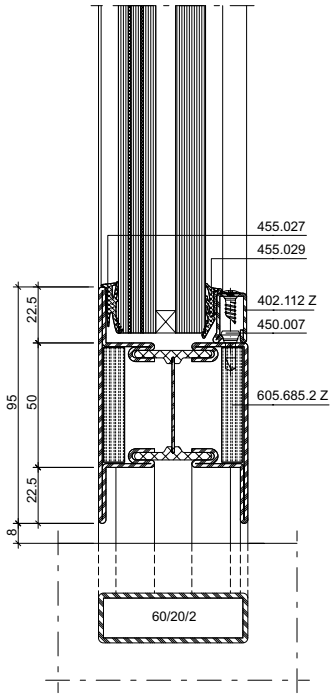

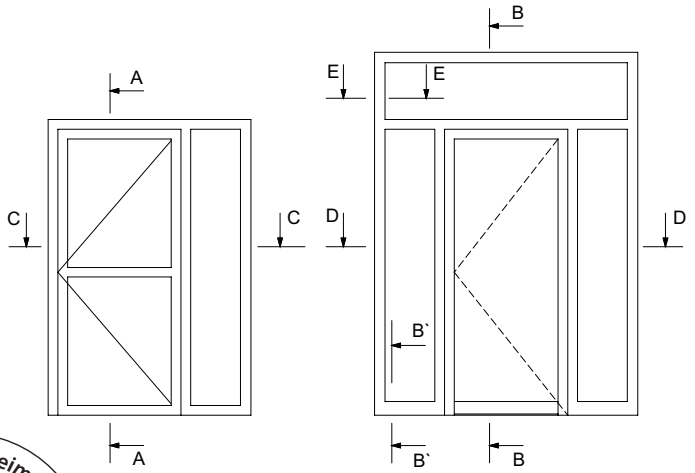

ift Rosenheim
Notifizierte Produktzertifizierungsstelle
13-003089-PR02
17.07.2020
Notified Body 0757

Zweiflügelige Türe mit Seitenteilen und Oberlicht

Porte à deux vantaux avec parties latérales et imposte

Double leaf door with side lights and top light

A-A

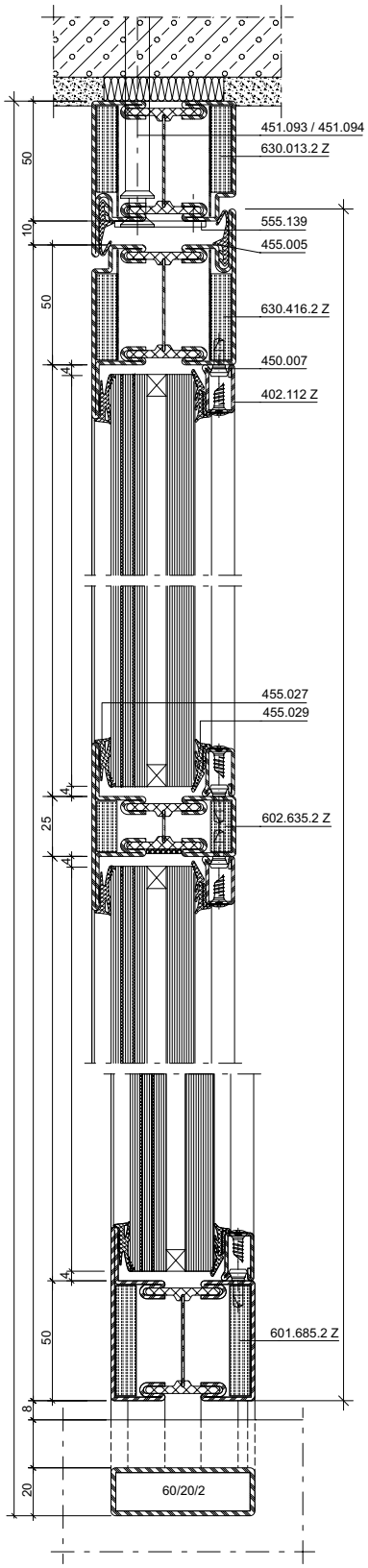

B-B

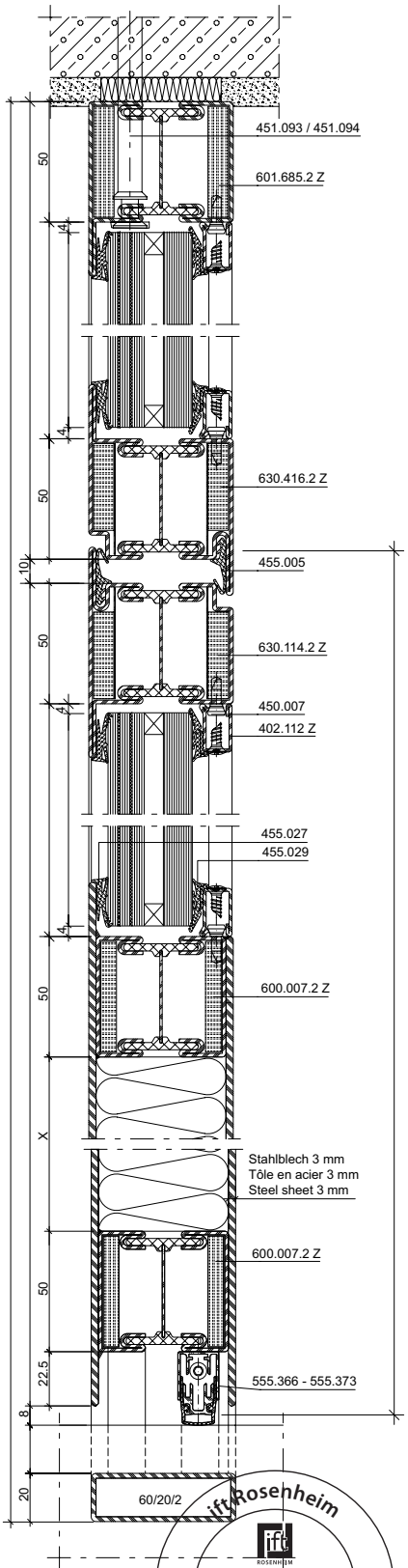

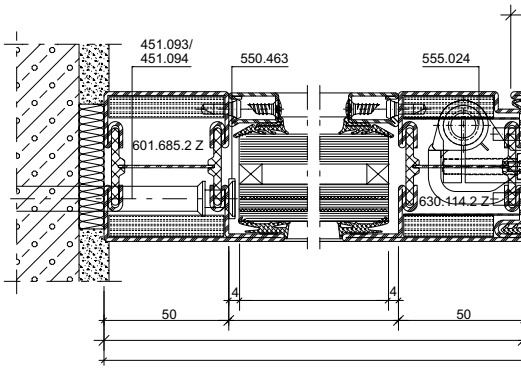

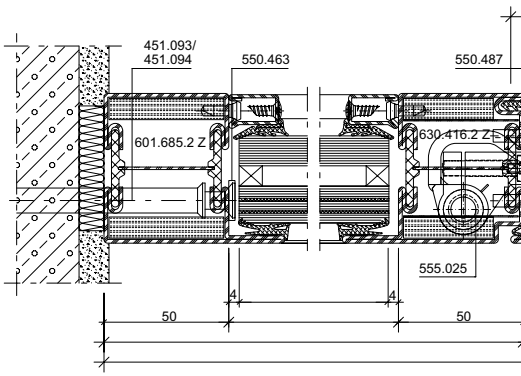

B'-B'

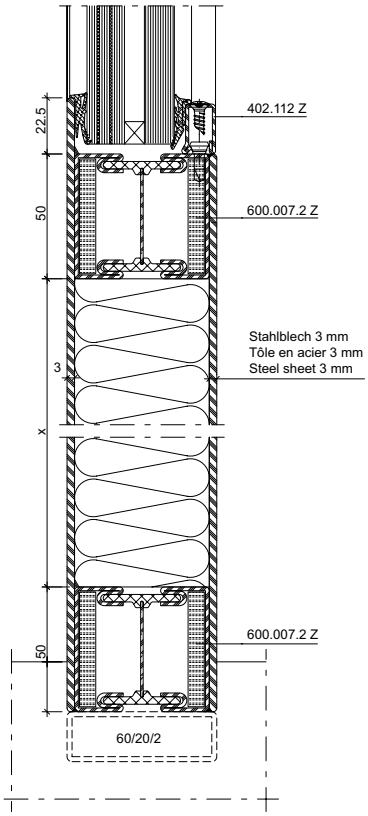

ift Rosenheim
Notifizierte Produktzertifizierungsstelle
13-003089-PR02
17.07.2020
Notified Body 0757

C-C

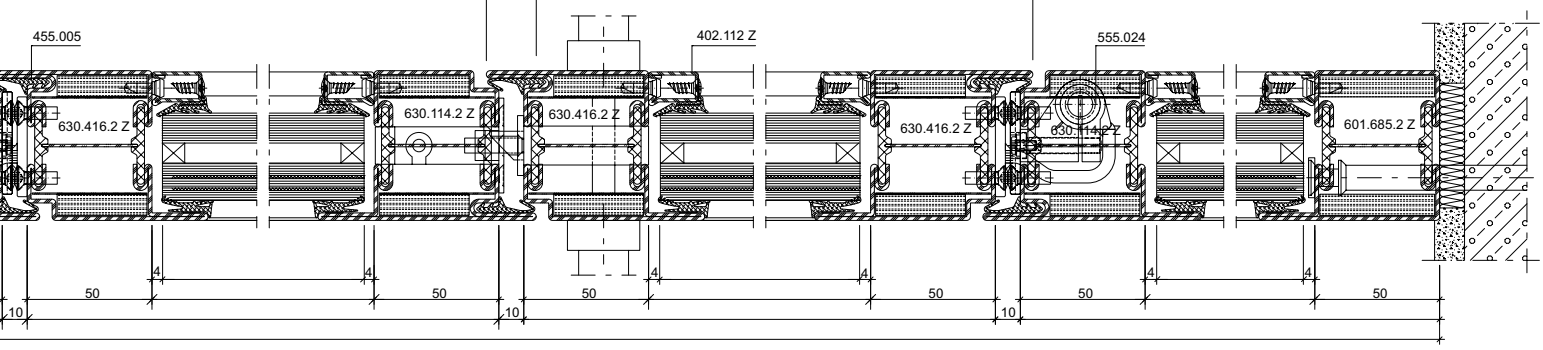

D-D

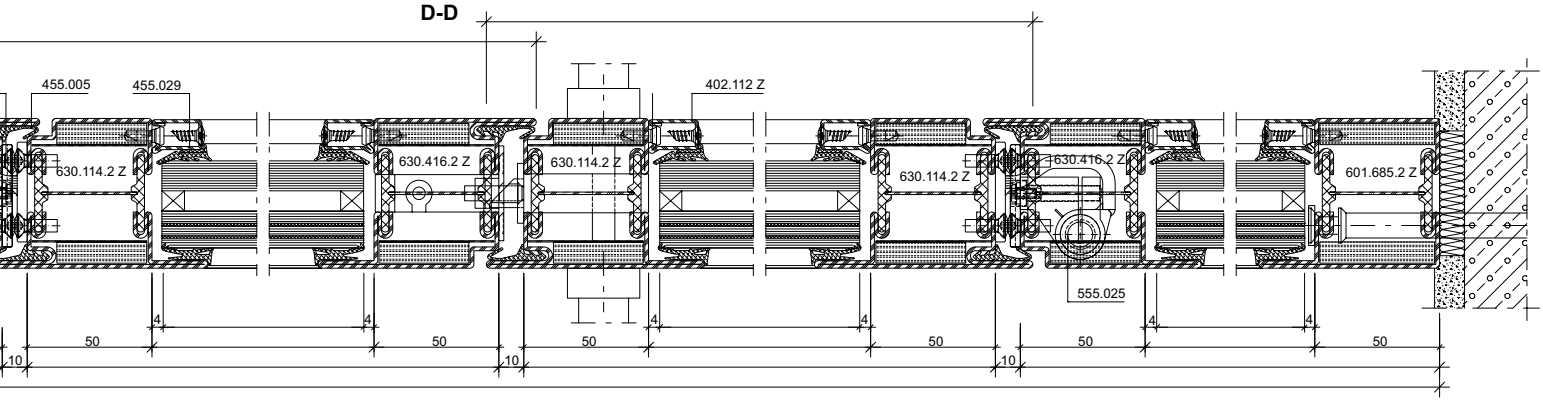

Alternative

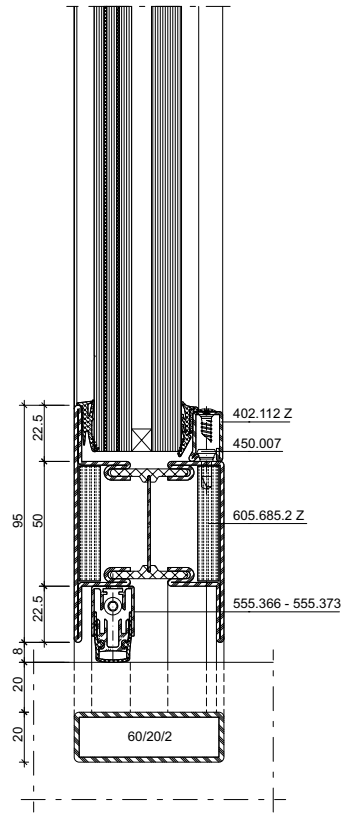

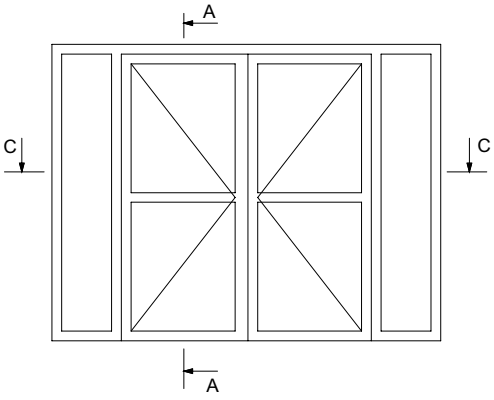

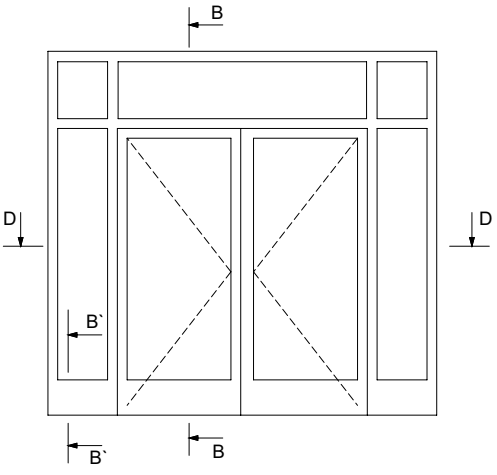

ift Rosenheim
Notifizierte Produktzertifizierungsstelle
13-003089-PR02
17.07.2020
Notified Body 0757

Trennwand

Cloison

Partition wall

A-A

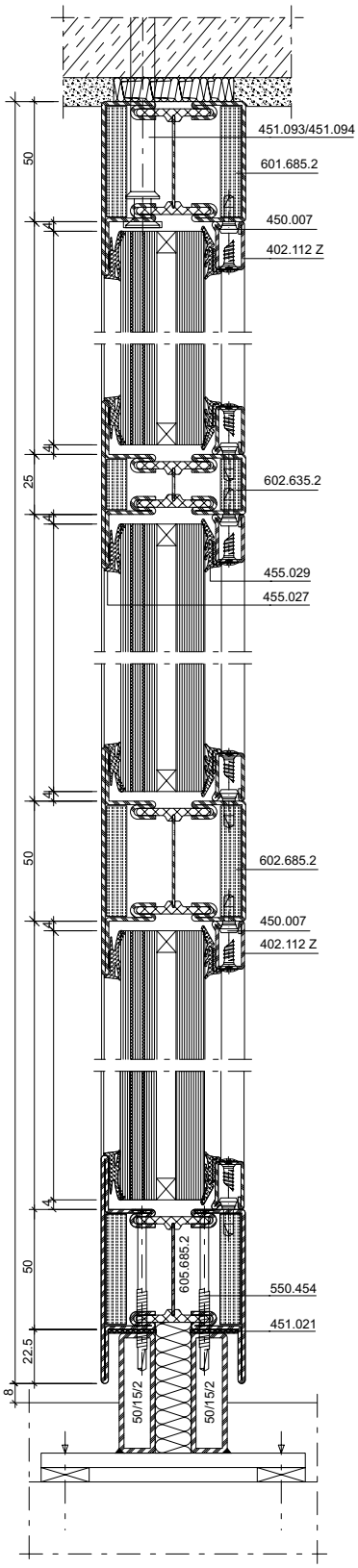

Alternative

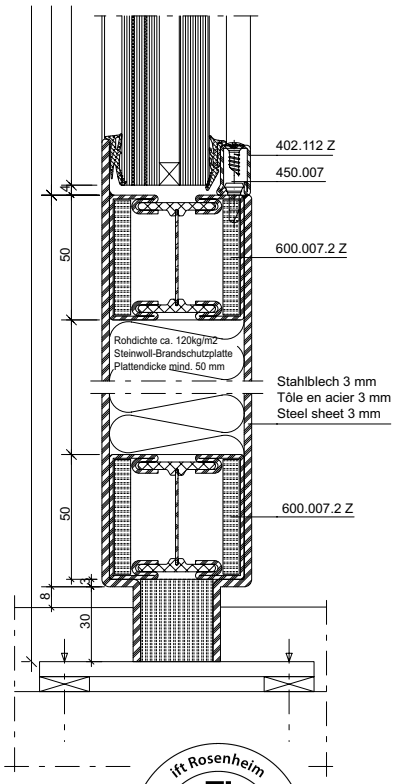

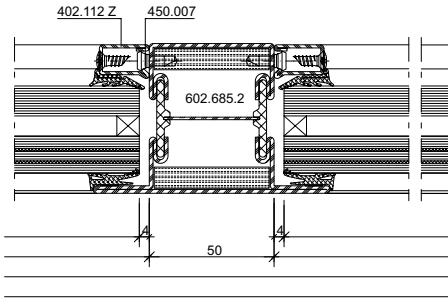

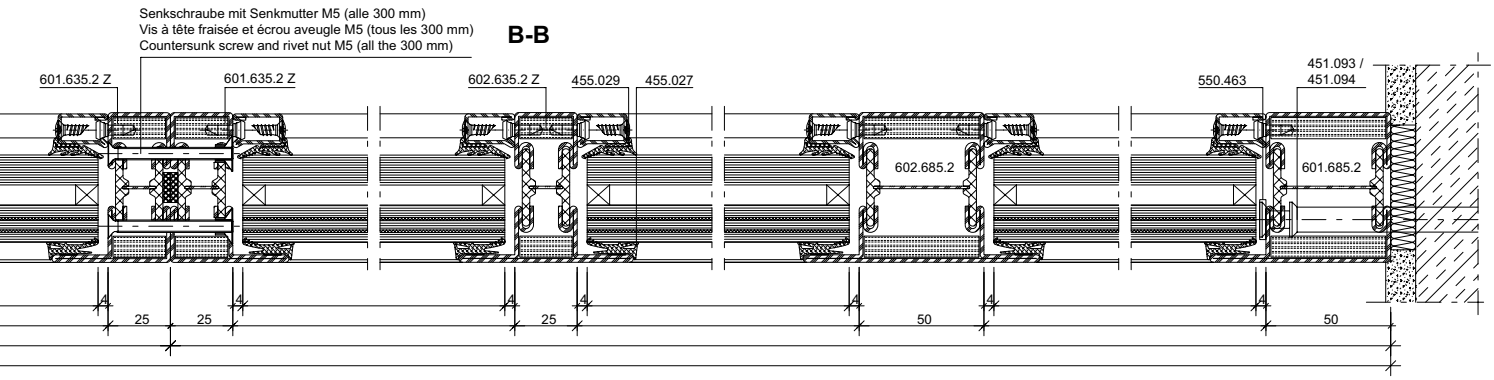
Senkschraube mit Senkmutter M5 (alle 300 mm)
Vis à tête fraisée et écrou aveugle M5 (tous les 300 mm)
Countersunk screw and rivet nut M5 (all the 300 mm)
B-B
601.635.2 Z
601.635.2 Z
602.635.2 Z
455.029
455.027
550.463
451.093 /
451.094
602.685.2
601.685.2
4
25
25
50
50

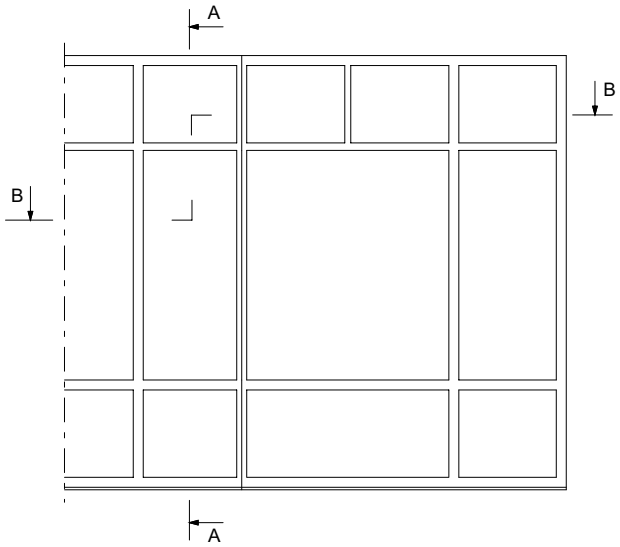
A
B
B
A

Anwendungsbeispiele (31-0109-S-002)
Exemples d'application (31-0109-S-002)
Examples of applications (31-0109-S-002)

DXF DWG

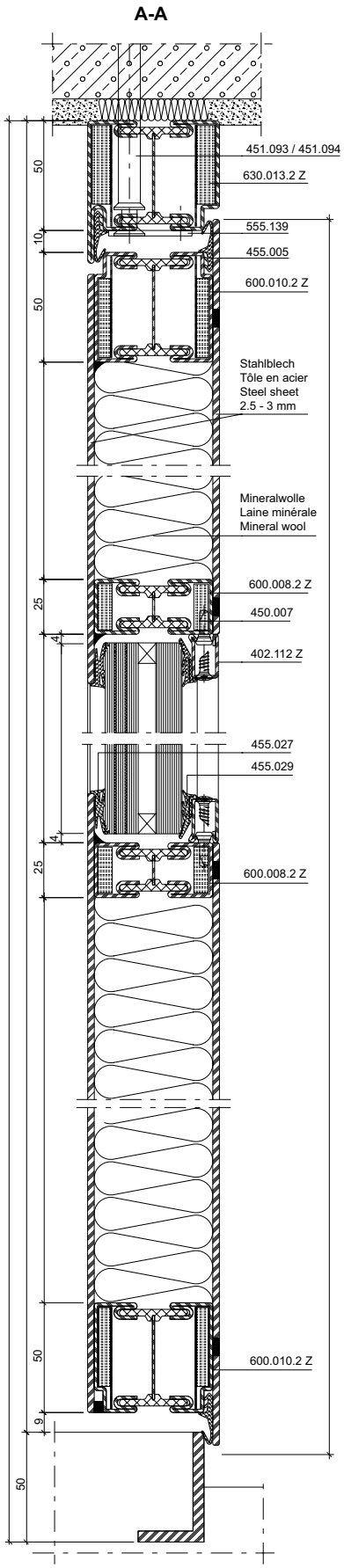

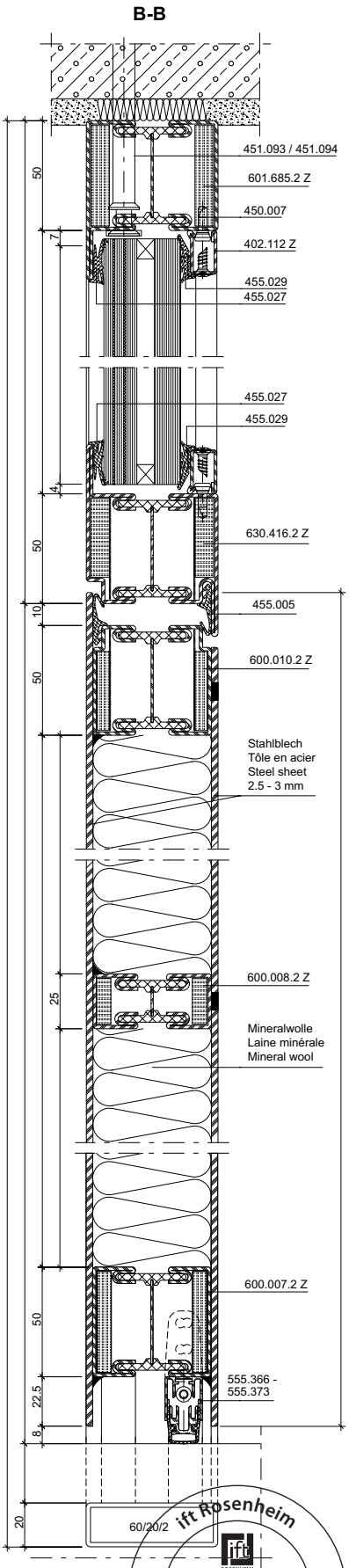

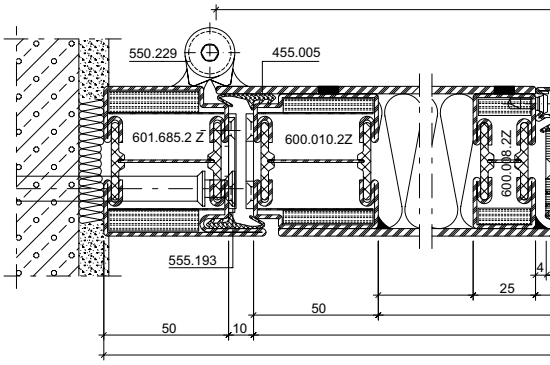

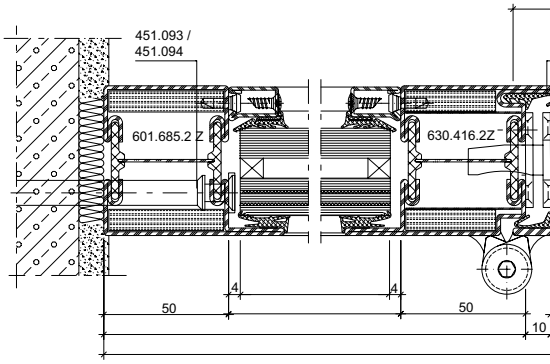

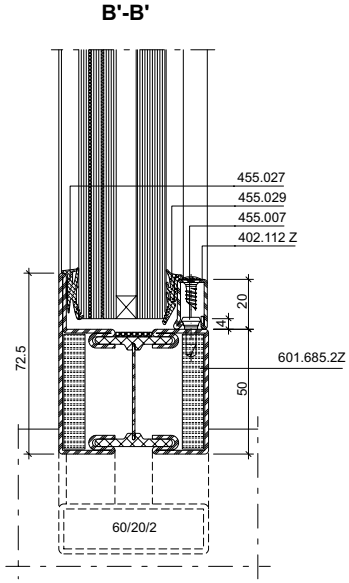

ift Rosenheim
Notifizierte Produkt-
zertifizierungsstelle
13-003089-PR02
17.07.2020
Notified Body 0757

JANSEN

C-C

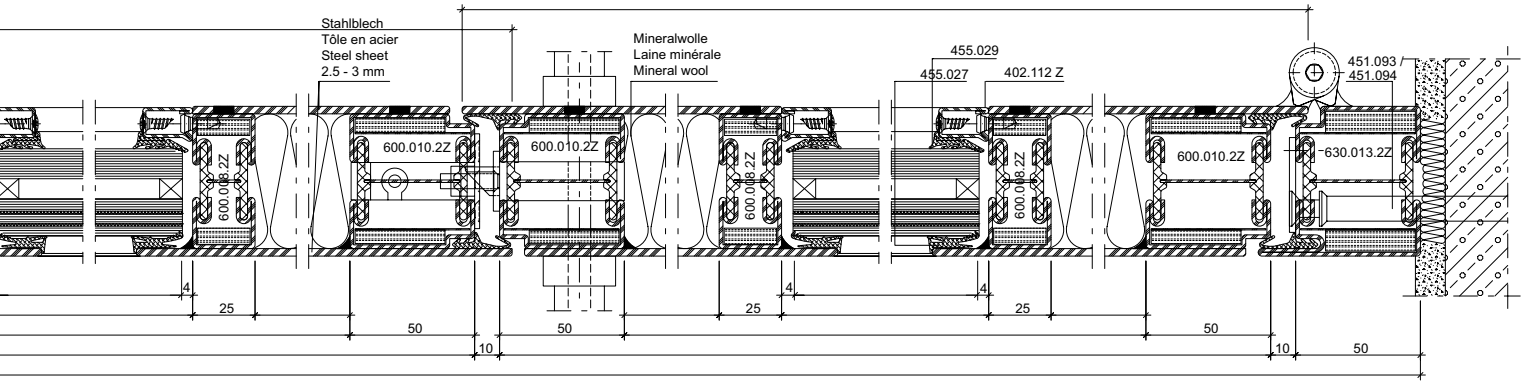

D-D

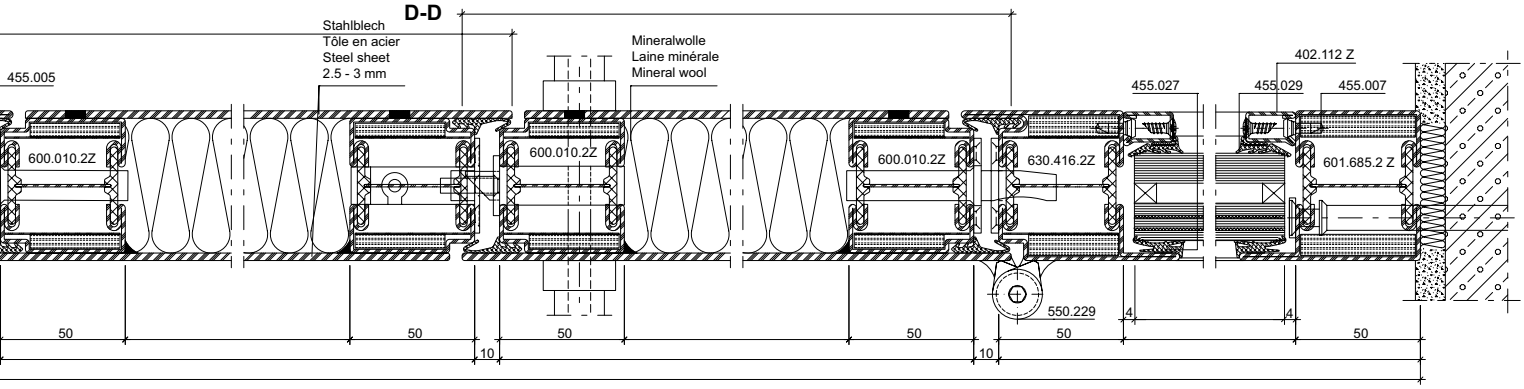

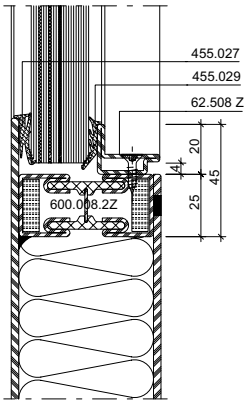

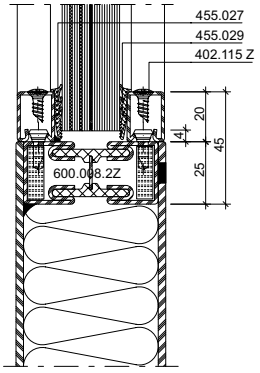

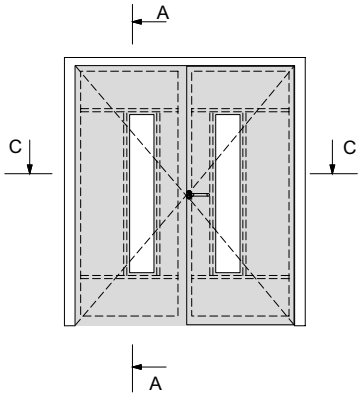

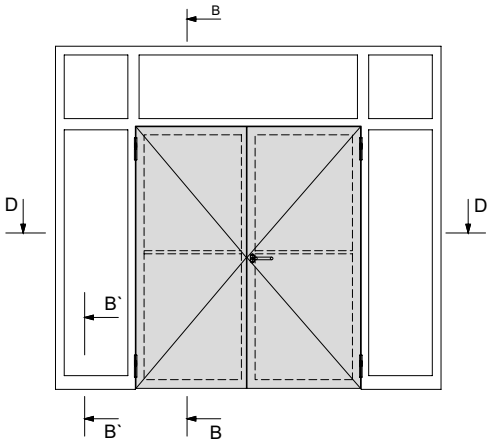

ift Rosenheim
Notifizierte Produkt-zertifizierungsstelle
13-003089-PR02
17.07.2020
Notified Body 0757

Anwendungsbeispiele (31-0202-S-002)
Exemples d'application (31-0202-S-002)
Examples of applications (31-0202-S-002)

DXF DWG

A-A

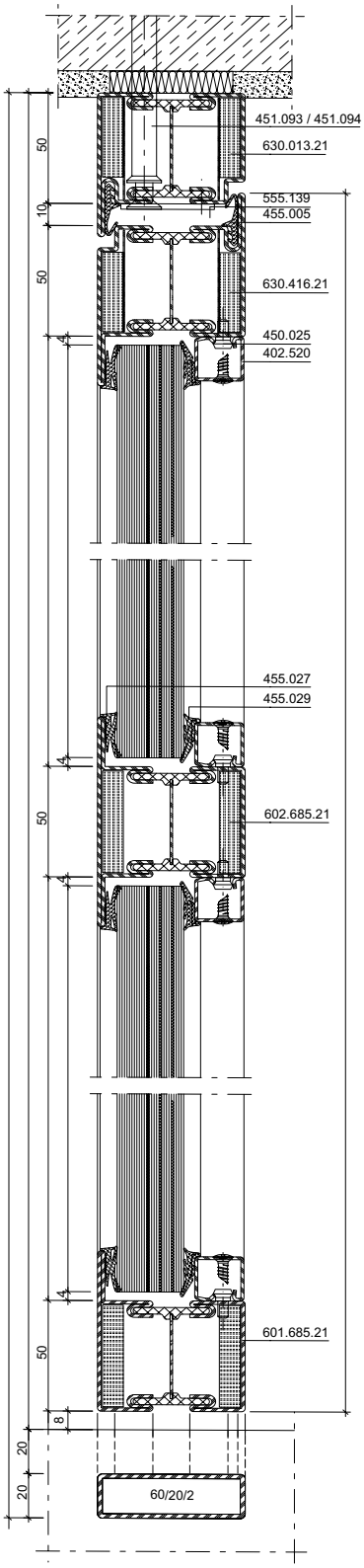

B-B

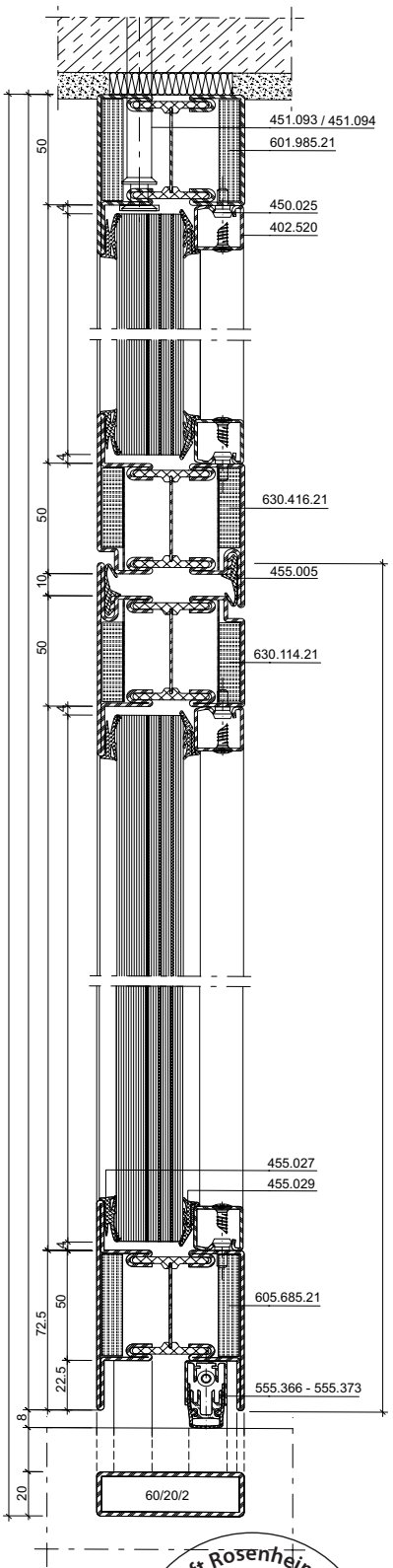

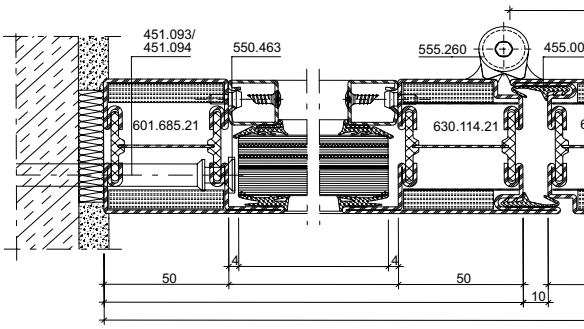

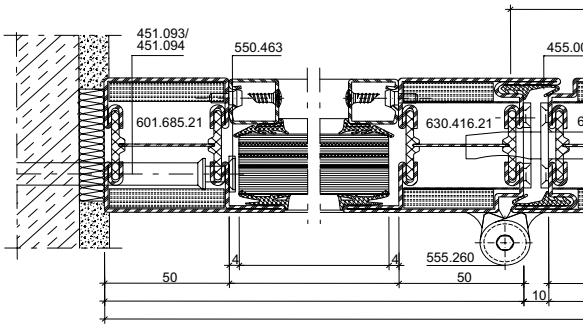

ift Rosenheim
Notifizierte Produktzertifizierungsstelle
13-003089-PR02
17.07.2020
Notified Body 0757

C-C

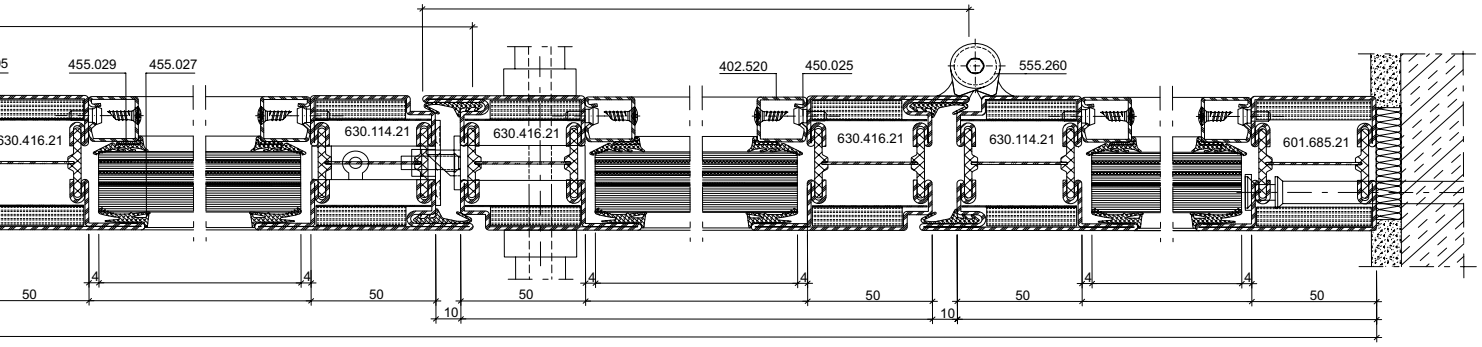

D-D

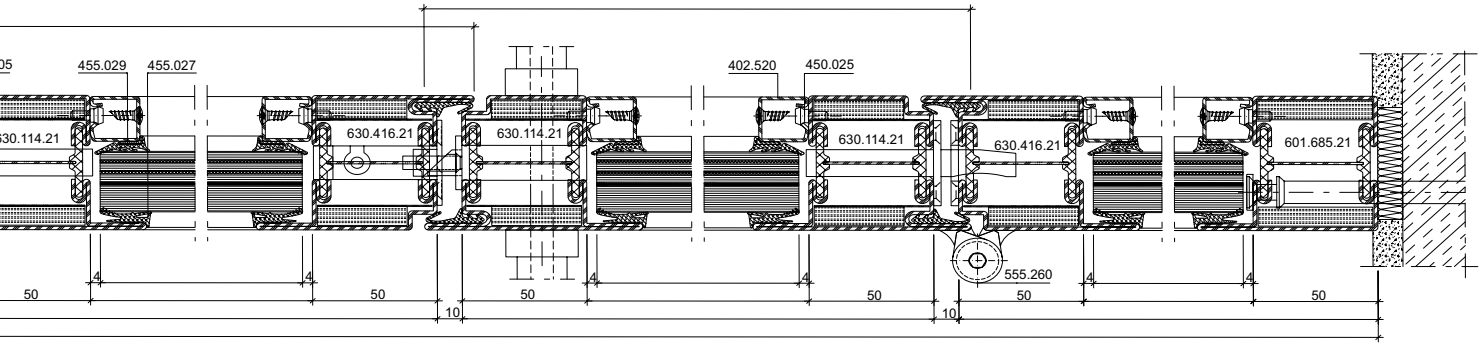

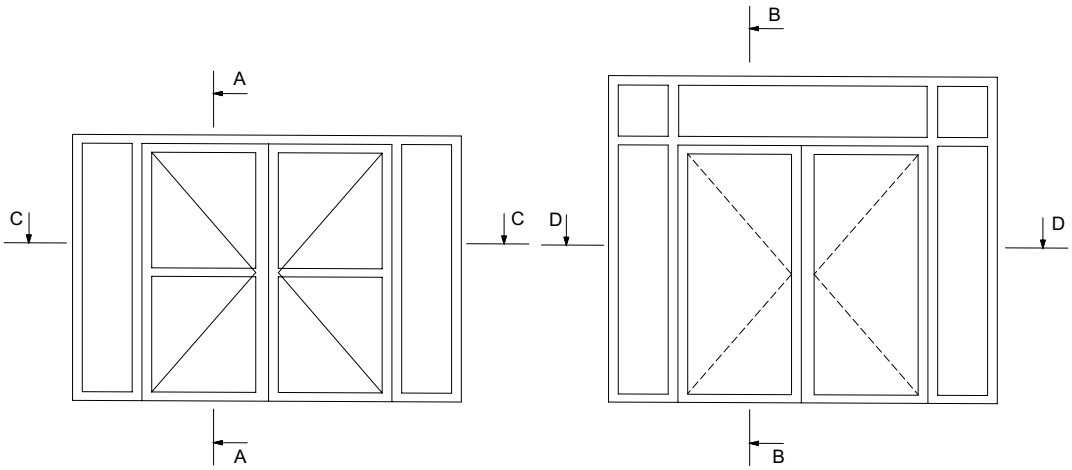

ift Rosenheim
Notifizierte Produktzertifizierungsstelle
13-003089-PR02
17.07.2020
Notified Body 0757

Konstruktionsdetails im Massstab 1:2
Détails de construction à l'échelle 1:2
Construction details on scale 1:2

Statische Berechnung bei Verstärkungen erforderlich. Verstärkungsprofile: Ix < 180 cm⁴

Calcul statique nécessaire en cas de montage de renforts. Profilés de renforcement: Ix < 180 cm⁴

Structural calculation required for reinforcements. Reinforcing profiles: Ix < 180 cm⁴

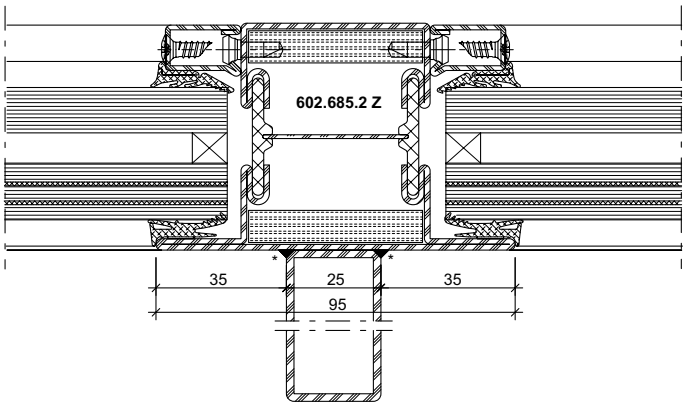

DXF **DWG** *31-0105-K-001 Stahl / Acier / Steel*

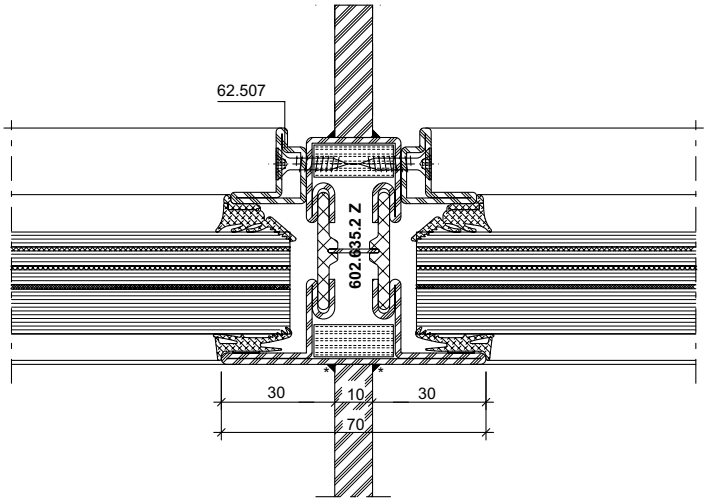

DXF **DWG** *31-0105-K-002 Stahl / Acier / Steel*

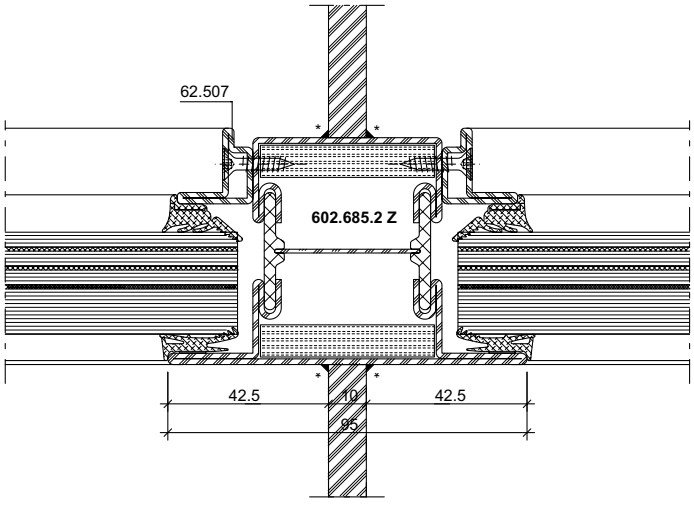

DXF **DWG** *31-0105-K-004 Stahl / Acier / Steel*

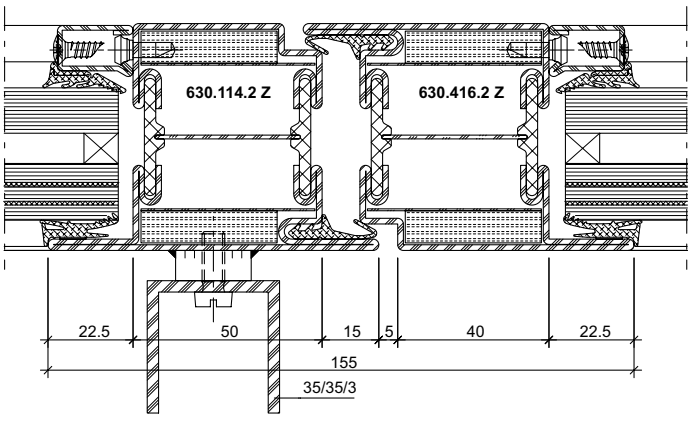

DXF **DWG** *31-0105-K-006 Stahl / Acier / Steel*

DXF **DWG** *31-0202-K-001 Rostfrei / Inox / Stainless*

* wahlweise örtliche Schweissung oder durchgehende Laserschweissung

* Au choix, soudage local sur place ou soudage au laser en continu

* Optionally, local weld or continuous laser welding

ift Rosenheim
Notifizierte Produktzertifizierungsstelle
13-003089-PR02
17.07.2020
Notified Body 0757

Detail Türrahmen-Verbreiterung

Détail élargissement du cadre de la porte

Detail of enlargement of door frame

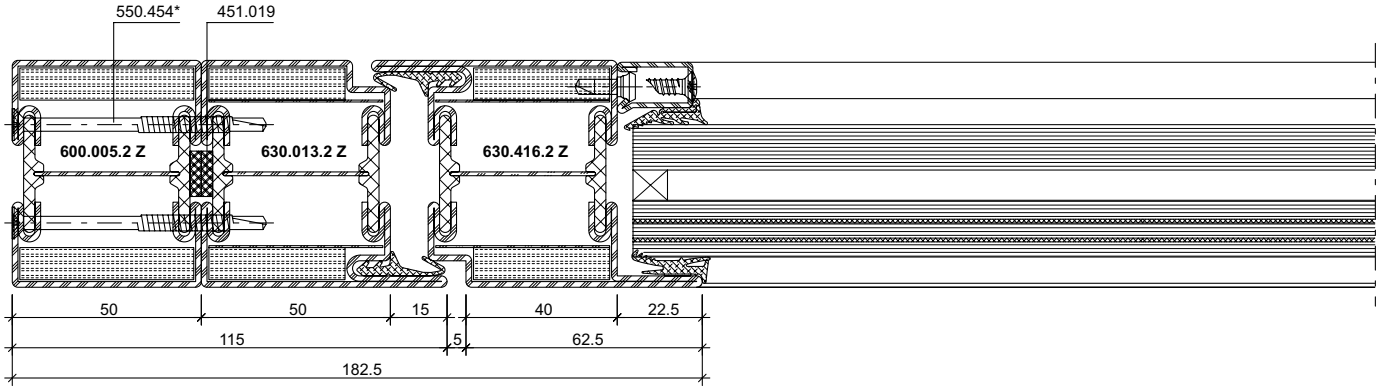

DXF **DWG** *31-0105-K-007 Stahl / Acier / Steel*

DXF **DWG** *31-0202-K-002 Rostfrei / Inox / Stainless*

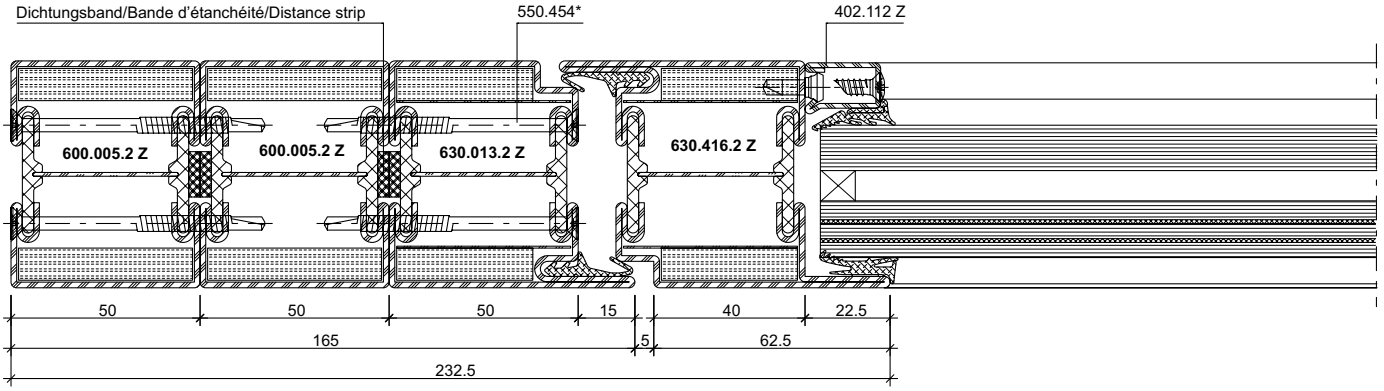

DXF **DWG** *31-0105-K-008 Stahl / Acier / Steel*

* Schrauben-Abstand ≤ 300 mm

* Distance des vis ≤ 300 mm

* Screw distance ≤ 300 mm

ift Rosenheim
Notifizierte Produktzertifizierungsstelle
13-003089-PR02
17.07.2020
Notified Body 0757

Detail Flügel-Verbreiterung

Détail élargissement du vantail de la porte

Detail of enlargement of door leaf

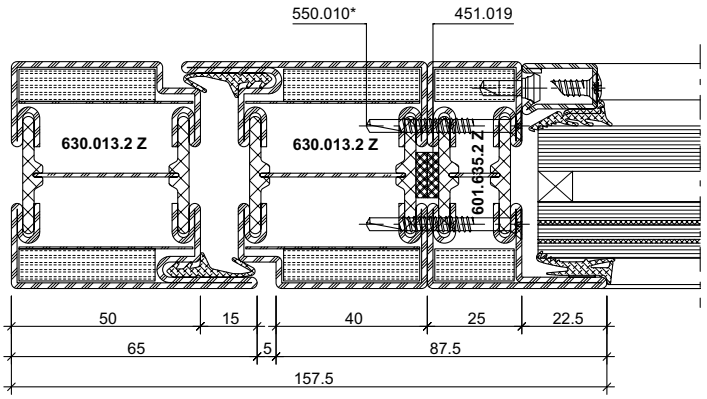

DXF **DWG** *31-0105-K-009 Stahl / Acier / Steel*

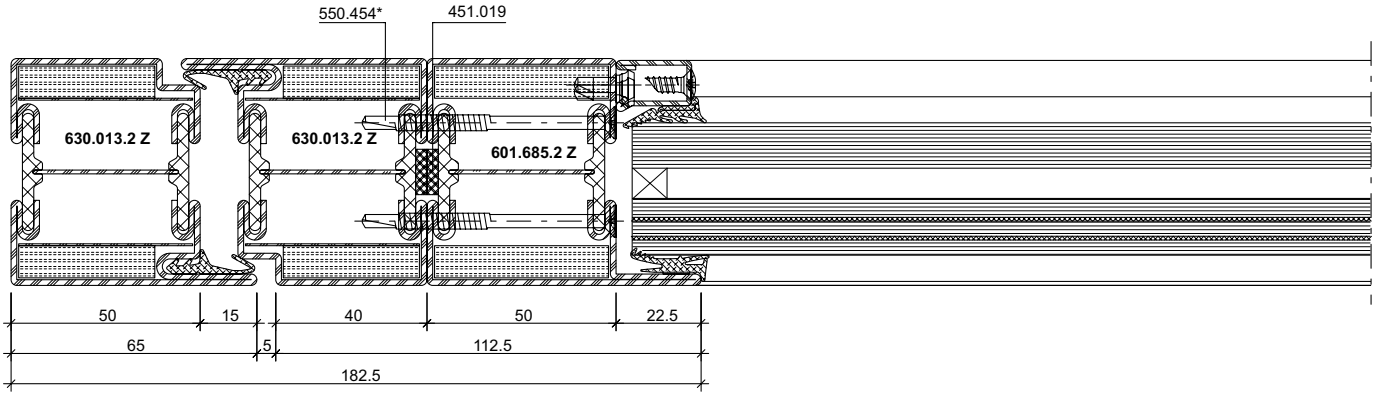

DXF **DWG** *31-0105-K-010 Stahl / Acier / Steel*

DXF **DWG** *31-0202-K-003 Rostfrei / Inox / Stainless*

* Schrauben-Abstand ≤ 300 mm

* Distance des vis ≤ 300 mm

* Screw distance ≤ 300 mm

ift Rosenheim
Notifizierte Produktzertifizierungsstelle
13-003089-PR02
17.07.2020
Notified Body 0757

Detail Pfosten-Verbreiterung **Détail élargissement du montant** **Detail enlargement of mullion**

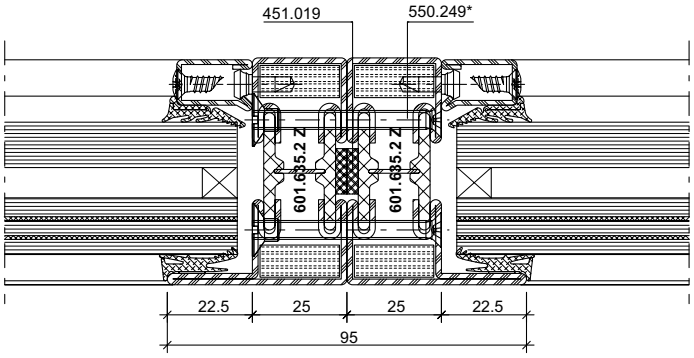

DXF **DWG** *31-0105-K-011 Stahl / Acier / Steel*

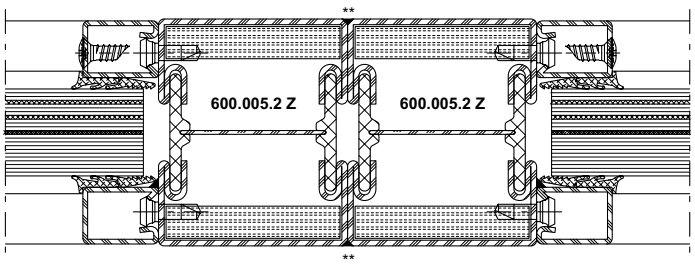

DXF **DWG** *31-0105-K-013 Stahl / Acier / Steel*

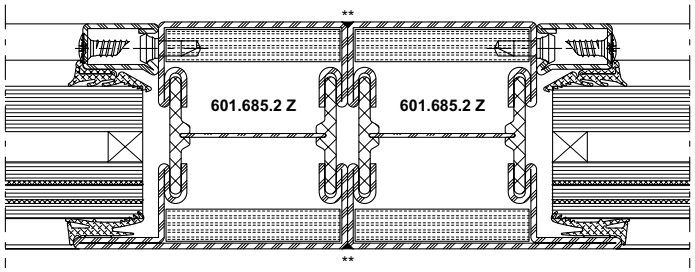

DXF **DWG** *31-0105-K-014 Stahl / Acier / Steel*

* Schrauben-Abstand ≤ 300 mm

* Distance des vis ≤ 300 mm

* Screw distance ≤ 300 mm

** Durchgehende Laserschweissung

** Soudage au laser en continu

** Continuous laser welding

ift Rosenheim
Notifizierte Produktzertifizierungsstelle
13-003089-PR02
17.07.2020
Notified Body 0757

Elementstoss Türe – Festverglasung **Détail jonction porte – vitrage fixe** **Junction detail door – fixed glazing**

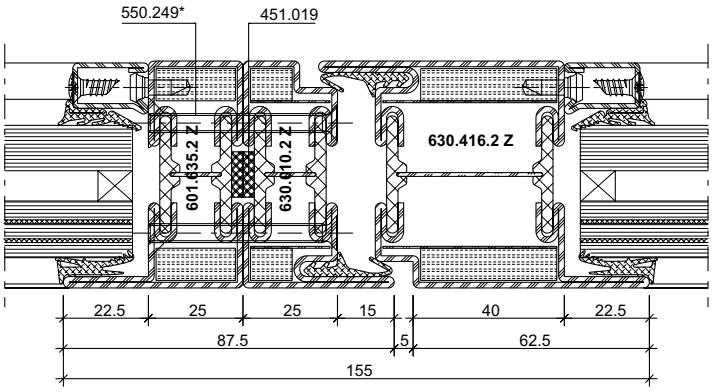

DXF **DWG** *31-0105-K-016 Stahl / Acier / Steel*

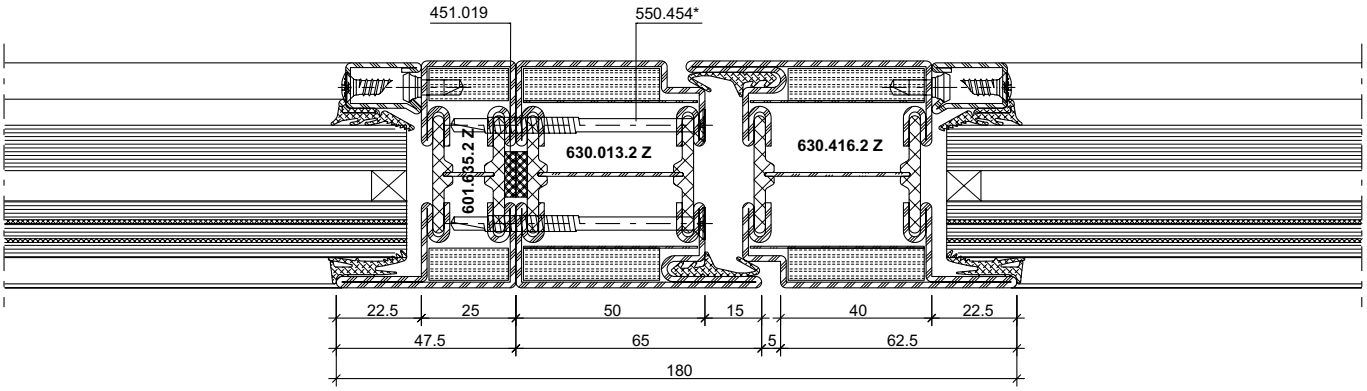

DXF **DWG** *31-0105-K-017 Stahl / Acier / Steel*

* Schrauben-Abstand ≤ 300 mm

* Distance des vis ≤ 300 mm

* Screw distance ≤ 300 mm

ift Rosenheim
Notifizierte Produktzertifizierungsstelle
13-003089-PR02
17.07.2020
Notified Body 0757

Eckausbildung 90°

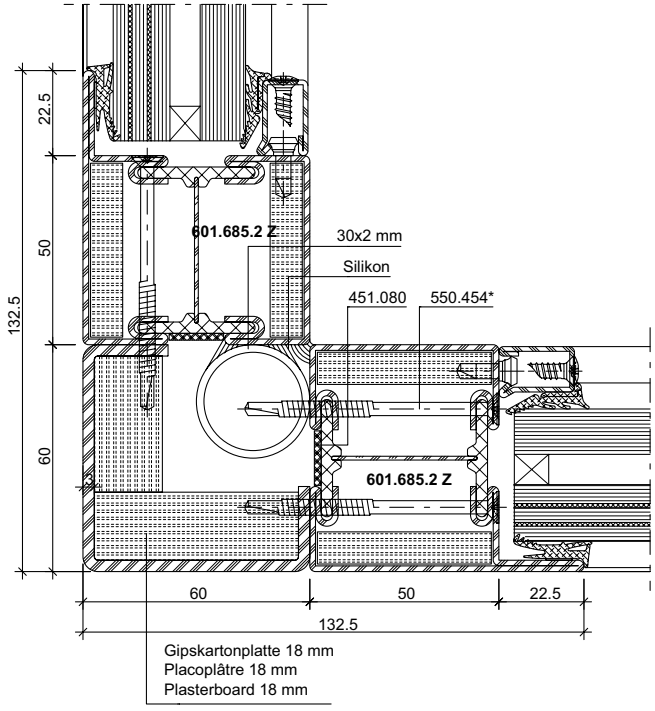

DXF **DWG** *31-0105-K-018* *Stahl / Acier / Steel*

DXF **DWG** *31-0202-K-004* *Rostfrei / Inox / Stainless*

Formation d'angle 90°

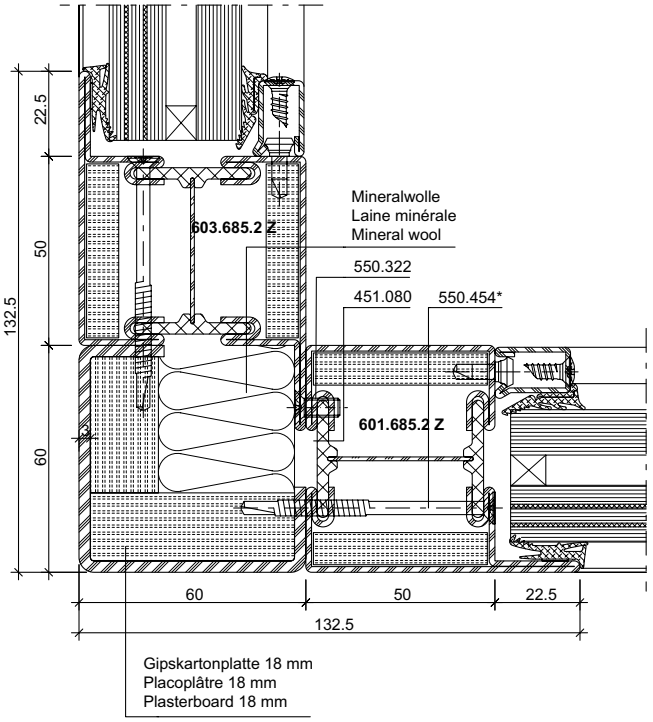

DXF **DWG** *31-0105-K-019* *Stahl / Acier / Steel*

DXF **DWG** *31-0202-K-005* *Rostfrei / Inox / Stainless*

90° corner construction

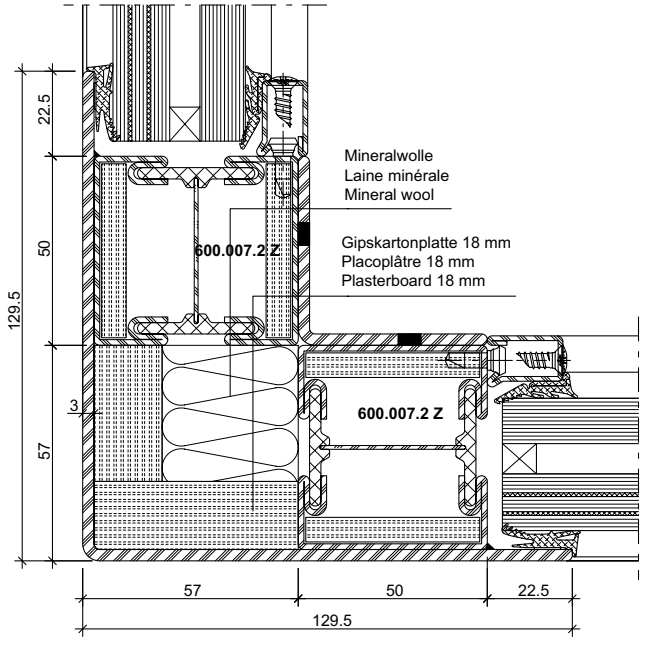

DXF **DWG** *31-0105-K-020* *Stahl / Acier / Steel*

* Schrauben-Abstand ≤ 300 mm
* Distance des vis ≤ 300 mm
* ıce ≤ 300 mm

Eckausbildung variabel **Formation d'angle variable** **Corner construction variable**

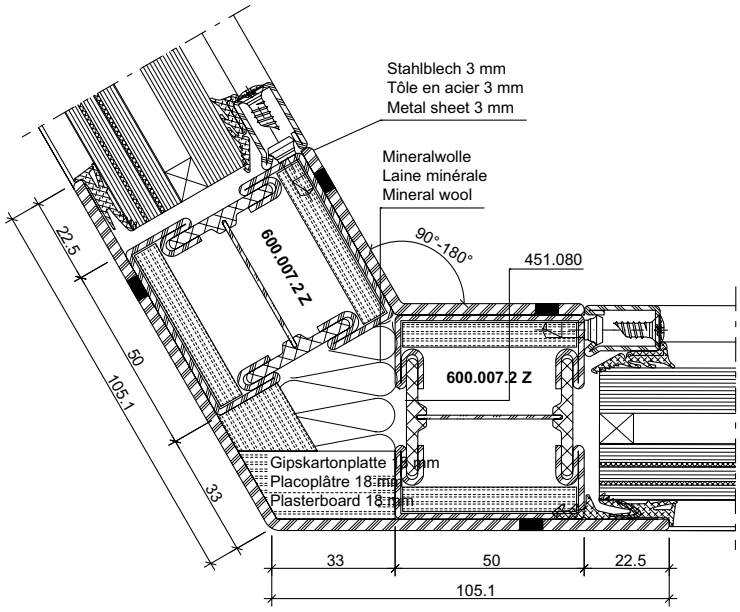

DXF **DWG** *31-0105-K-021 Stahl / Acier / Steel*

ift Rosenheim
Notifizierte Produktzertifizierungsstelle
13-003089-PR02
17.07.2020
Notified Body 0757

Glasleisten-Varianten im Massstab 1:2
Variantes de parcloses à l'échelle 1:2
Glazing bead options on scale 1:2

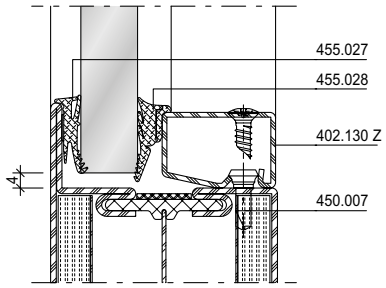

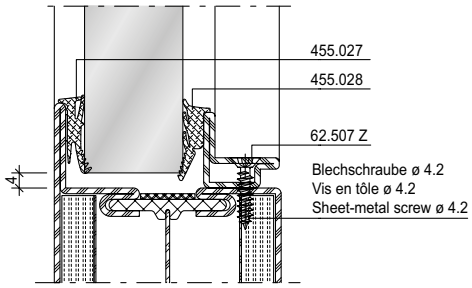

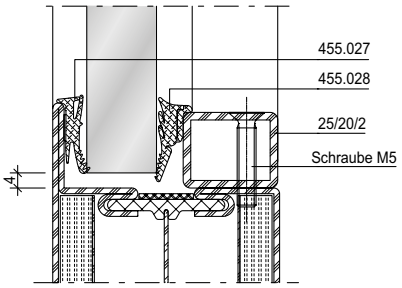

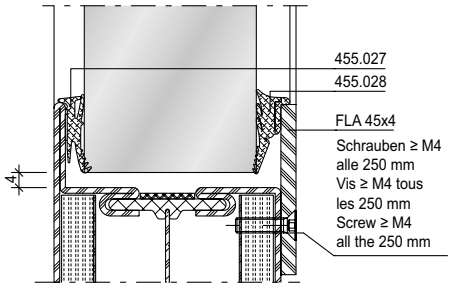

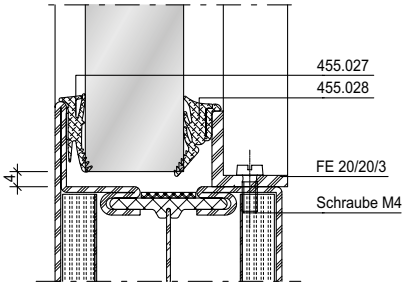

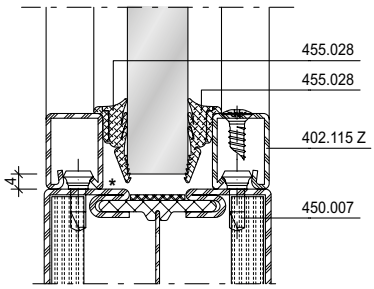

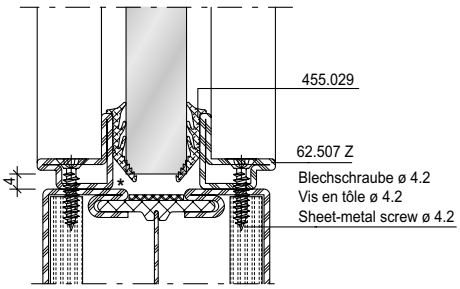

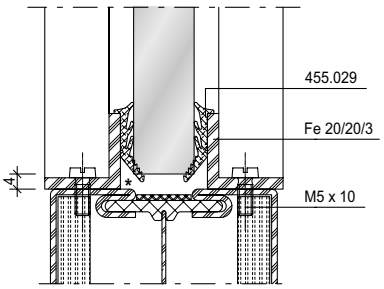

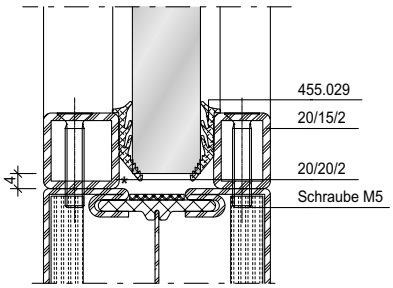

* Angriffseite schweissen
* Souder la face d›attaque
* Weld contact side

** Auf das Brandschutzlaminat kann verzichtet werden, wenn Gläser mit aufschäumendem Randverbund verwendet werden.

** Il est possible de se passer de la bande de protection-incendie quand les vitres sont utilisées avec un [illegible]ement moussant.

** The fire resistant laminate can be dispensed with if the glass is used with a foaming glass edge seal.

Rosenheim
Notifizierte Produkt-zertifizierungsstelle
13-003089-PR02
17.07.2020
Notified Body 0757

Glasleisten-Varianten im Massstab 1:2
Variantes de parcloses à l'échelle 1:2
Glazing bead options on scale 1:2

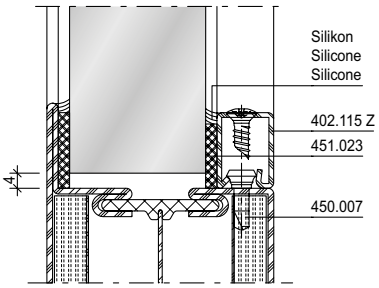

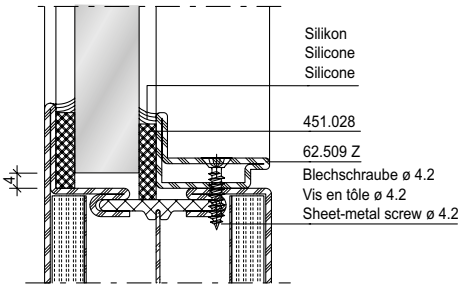

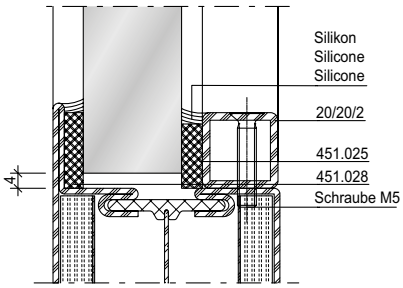

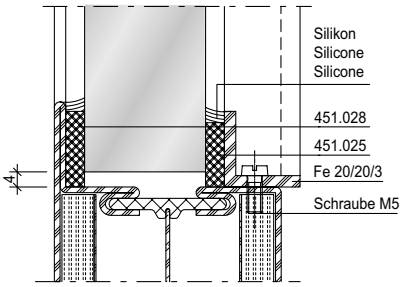

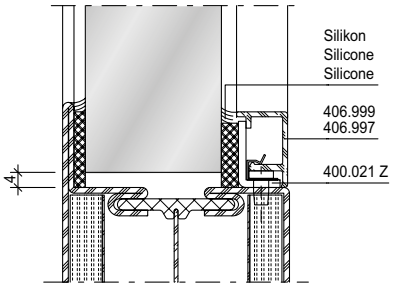

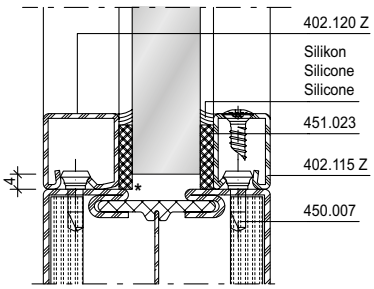

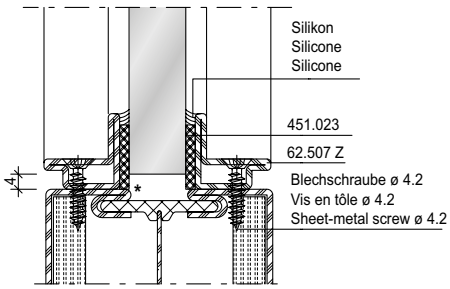

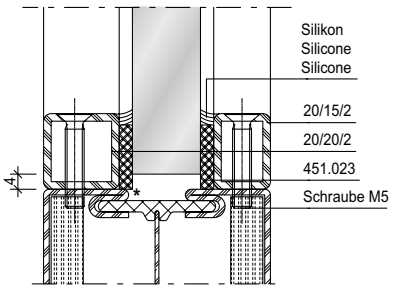

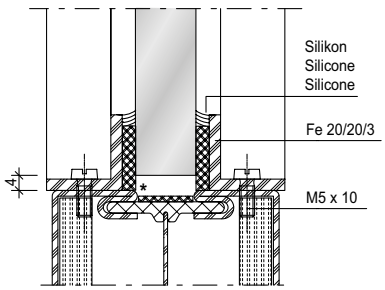

* Angriffseite schweissen
* Souder la face d›attaque
* Weld contact side

** Auf das Brandschutzlaminat kann verzichtet werden, wenn Gläser mit aufschäumendem Randverbund verwendet werden.

** Il est possible de se passer de la bande de protection-incendie quand les vitres sont utilisées avec un scellement moussant.

** The fire resistant laminate can be dispensed with if the glass is used with a foaming glass edge seal.

ift Rosenheim
ROSENHEIM
Notifizierte Produkt-zertifizierungsstelle
13-003089-PR02
17.07.2020
Notified Body 0757



Leistungseigenschaften	**Caractéristiques de performance**	**Performance characteristics**	**3-220**
Schnittpunkte	**Coupes de détail**	**Section details**	**3-223**
Anwendungsbeispiele	**Exemples d'application**	**Examples of application**	**3-234**
Konstruktionsdetails	**Détails de construction**	**Construction details**	**3-238**
Glasleisten-Varianten	**Variantes de parcloses**	**Glazing bead options**	**3-242**

ift Rosenheim
ift ROSENHEIM
Notifizierte Produkt-zertifizierungsstelle
13-003089-PR02
17.07.2020
Notified Body 0757

Leistungseigenschaften
Caractéristiques de performance
Performance characteristics

Norm	Eigenschaft Caractéristique Characteristic	Klassifizierung/Wert Classification / Valeur Classification / Value							
 EN 12210	**Widerstandsfähigkeit bei Windlast** **Résistance à la pression du vent** **Resistance to wind load**	npd	1 (400)	2 (800)	3 (1200)	4 (1600)	5 (2000)	Exxx (>2000)	
 EN 12207	**Luftdurchlässigkeit** **Perméabilité à l'air** **Air permeability**	npd	1 (150)	2 (300)	3 (600)	4 (600)			
 EN 1192	**Klassifizierung der Festigkeitsanforderungen** **Classification des exigences de résistance méc.** **Classification of strength requirements**	npd	1	2	3	4			
 EN 14024	**Metallprofile mit thermischer Trennung** **Profilés en métal. avec rupture de pont thermique** **Metal profiles with thermal barrier**		CW / TC2						
 EN 1191 EN 1603	**Dauerfunktionsprüfung** **Durabilité mécanique** **Mechanical durability**		D	1 5'000	2 10'000	3 20'000	4 50'000	5 100'000	6 200'000	7 500'000	8 1'000'000
 EN 13115	**Bedienkräfte** **Forces de manœuvre** **Operating forces**	npd	0		1		2		
 EN 179 EN 1125	**Fähigkeit zur Freigabe** **Capacité au déclenchement** **Ability to release**		Anforderung erfüllt Exigence remplie Requirement fulfilled						
 DIN 18040	**Barrierefreiheit** **Absence d›entrave au passage** **Barrier-free**		Schwellenlose Ausführung Exécution sans seuil Execution without threshold						
 EN 1634-1 EN 13501-2	**Brandschutz** **Résistance aux feu** **Fire resistance**		$EI_2 30$ / $EI_1 30$						
 EN 1634-3 EN 13501-2	**Rauchschutz** **Etanchéité à la fumée** **Smoke control**		S_a / S_{200}						

ift Rosenheim
Notifizierte Produkt-zertifizierungsstelle
13-003089-PR02
17.07.2020
Notified Body 0757

Norm	Eigenschaft Caractéristique Characteristic	Klassifizierung/Wert Classification / Valeur Classification / Value					
 EN 16034 EN 13501-2	**Selbstschliessung** **Fermeture automatique** **Self-closing**		C				
 EN 13049	**Stossfestigkeit** **Résistance aux chocs** **Impact resistance**	npd	1	2	3	4	5
 EN 16034	**Dauerhaftigkeit der Selbstschliessung gegenüber Alterung (Korrosion)** **Endurance de la fermeture automatique contre le vieillissement (corrosion)** **Durability of self-closing against ageing (corrosion)**		erzielt atteinte achieved				

Notifizierte Produktzertifizierungsstelle
13-003089-PR02
17.07.2020
Notified Body 0757

Leistungseigenschaften
Caractéristiques de performance
Performance characteristics

Prüfungen Essais Tests	Norm	Einflügelige Türe Porte à un vantail Single-leaf door		Zweiflügelige Türe Porte à deux vantaux Double-leaf door	
		Einwärts öffnend Ouvrant vers l'intérieur Inward opening	Auswärts öffnend Ouvrant vers l'extérieur Outward opening	Einwärts öffnend Ouvrant vers l'intérieur Inward opening	Auswärts öffnend Ouvrant vers l'extérieur Outward opening
Schlagregendichtheit Etanchéité à la pluie battante Watertightness	**EN 12208**		Klasse 2A Classe 2A Class 2A		
					
Widerstand bei Windlast Résistance à la pression du vent Resistance to wind load	**EN 12210**	Klasse B2 – 800 Pa Classe B2 – 800 Pa Class B2 – 800 Pa	Klasse B2 – 800 Pa Classe B2 – 800 Pa Class B2 – 800 Pa	Klasse B2 – 800 Pa Classe B2 – 800 Pa Class B2 – 800 Pa	Klasse B2 – 800 Pa Classe B2 – 800 Pa Class B2 – 800 Pa
					
Luftdurchlässigkeit Perméabilité à l'air Air permeability	**EN 12207**	Klasse 2 Classe 2 Class 2	Klasse 2 Classe 2 Class 2	Klasse 2 Classe 2 Class 2	Klasse 2 Classe 2 Class 2

Geprüfte Elementgrössen (einwärts und auswärts öffnend) für oben genannte Leistungseigenschaften

Einflügelige Türe

Lichter Durchgang
1296 x 2500 mm

Rahmenaussenmass
1500 x 2590 mm

Zweiflügelige Türe

Lichter Durchgang
2705 x 2500 mm

Rahmenaussenmass
3000 x 2590 mm

Maximaler Öffnungswinkel 96°
Türstopper verwenden

Tailles des éléments eprouvés (ouvrant vers l'intérieur et l'extérieur) pour les caractéristiques de performance ci-dessus

Porte à un vantail

Libre de passage
1296 x 2500 mm

Dimension extérieure du cadre
1500 x 2590 mm

Porte à deux vantaux

Libre de passage
2705 x 2500 mm

Dimension extérieure du cadre
3000 x 2590 mm

Angle d'ouverture max. 96°
Utiliser un arrêt de porte

Tested size of elements (inward and outward opening) for above named performance indicators

Single leaf door

Inside width
1296 x 2500 mm

External frame dimension
1500 x 2590 mm

Double leaf door

Inside width
2705 x 2500 mm

External frame dimension
3000 x 2590 mm

Max. door opening angle 96°
Use door stop

ift Rosenheim
Notifizierte Produktzertifizierungsstelle
13-003089-PR02
17.07.2020
Notified Body 0757

Schnittpunkte im Massstab 1:1
Coupe de détails à l'échelle 1:1
Section details on scale 1:1

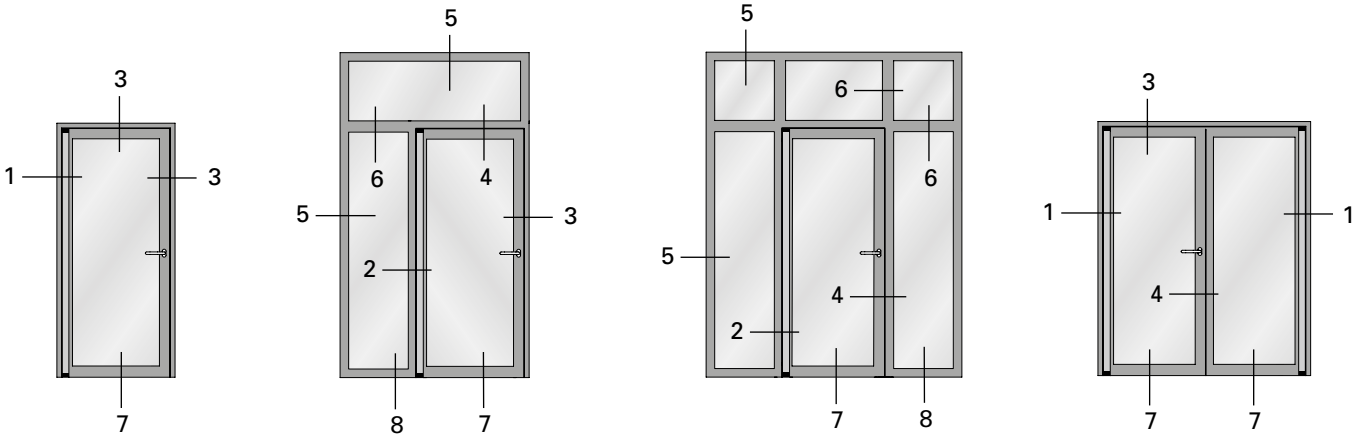

ift Rosenheim
Notifizierte Produkt-zertifizierungsstelle
13-003089-PR02
17.07.2020
Notified Body 0757

1.0

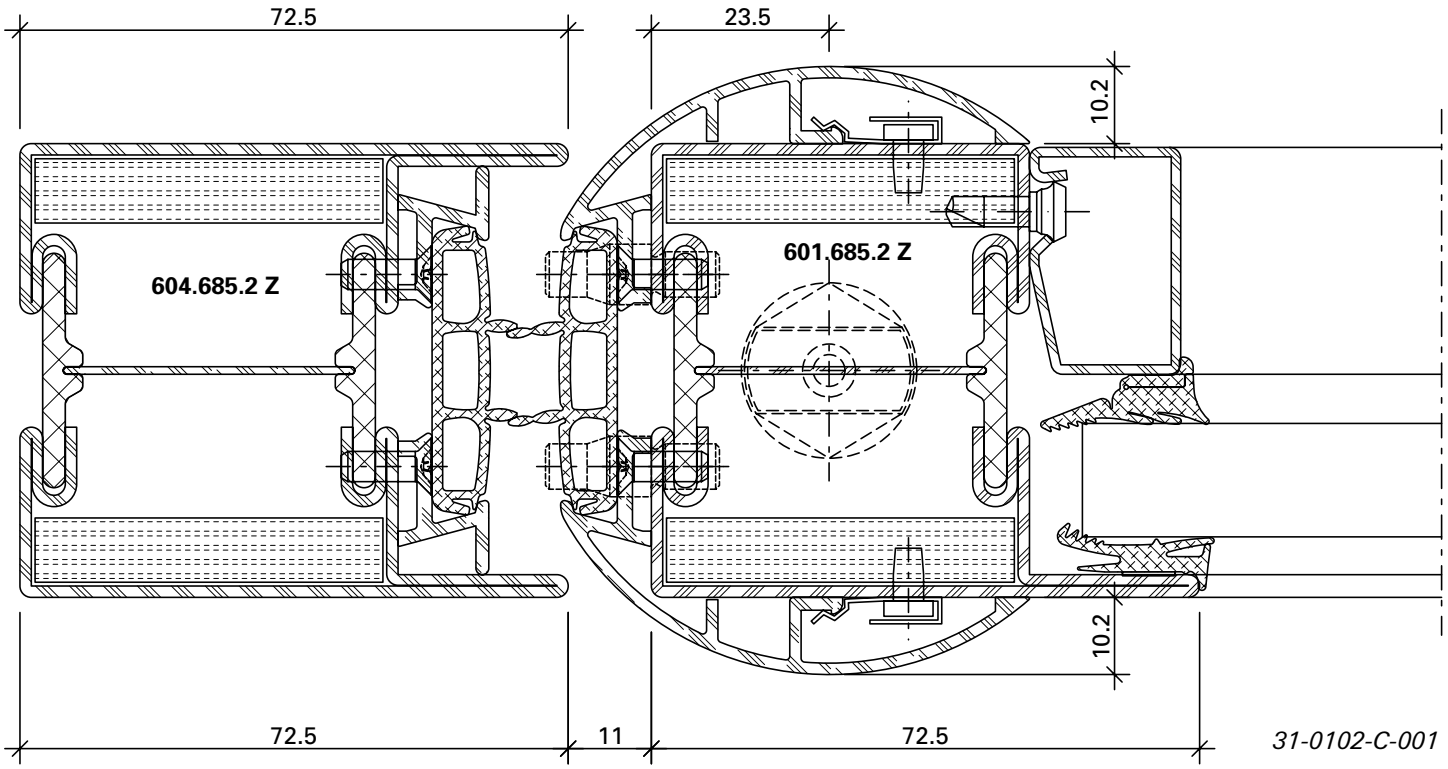

31-0102-C-001

DXF **DWG**

2.1

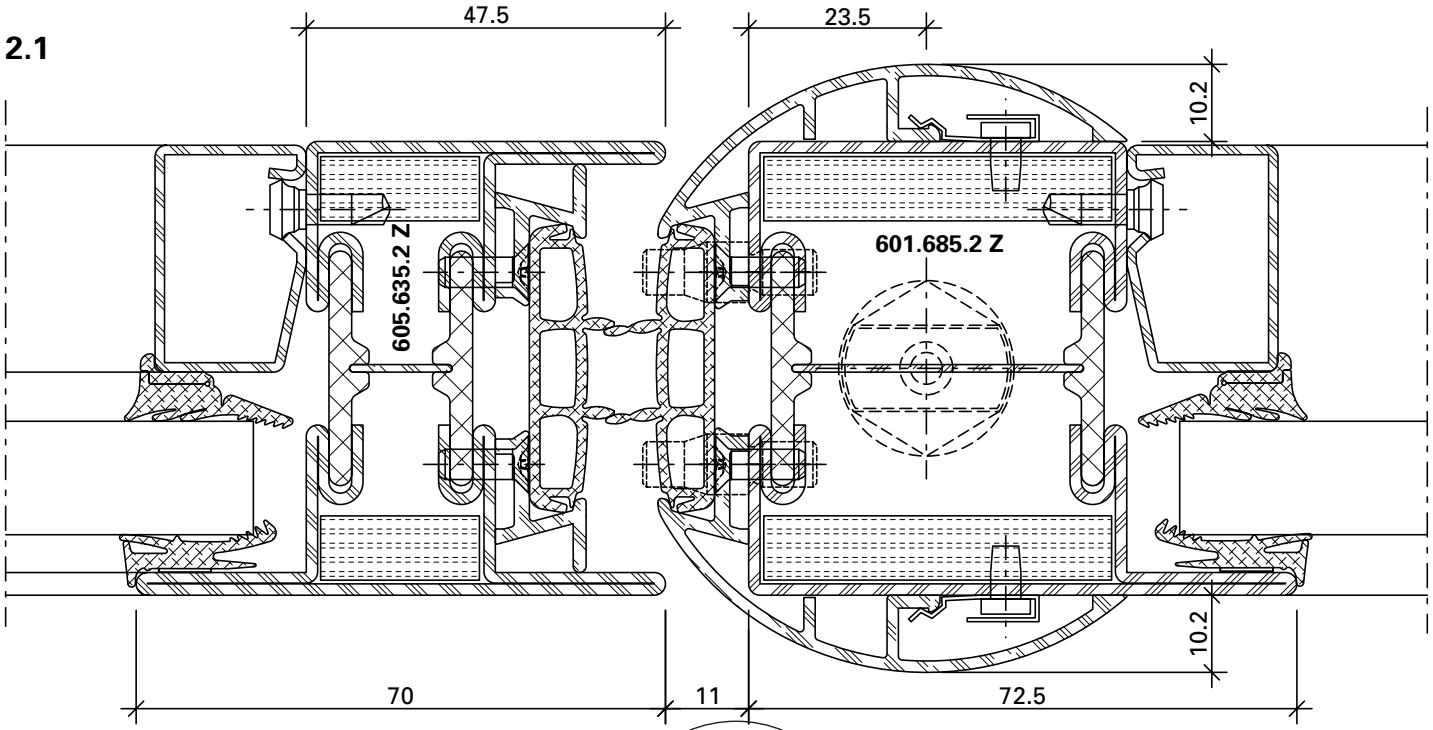

DXF **DWG** *31-0102-C-003*

ift Rosenheim
Notifizierte Produkt-zertifizierungsstelle
13-003089-PR02
17.07.2020
Notified Body 0757

2.0

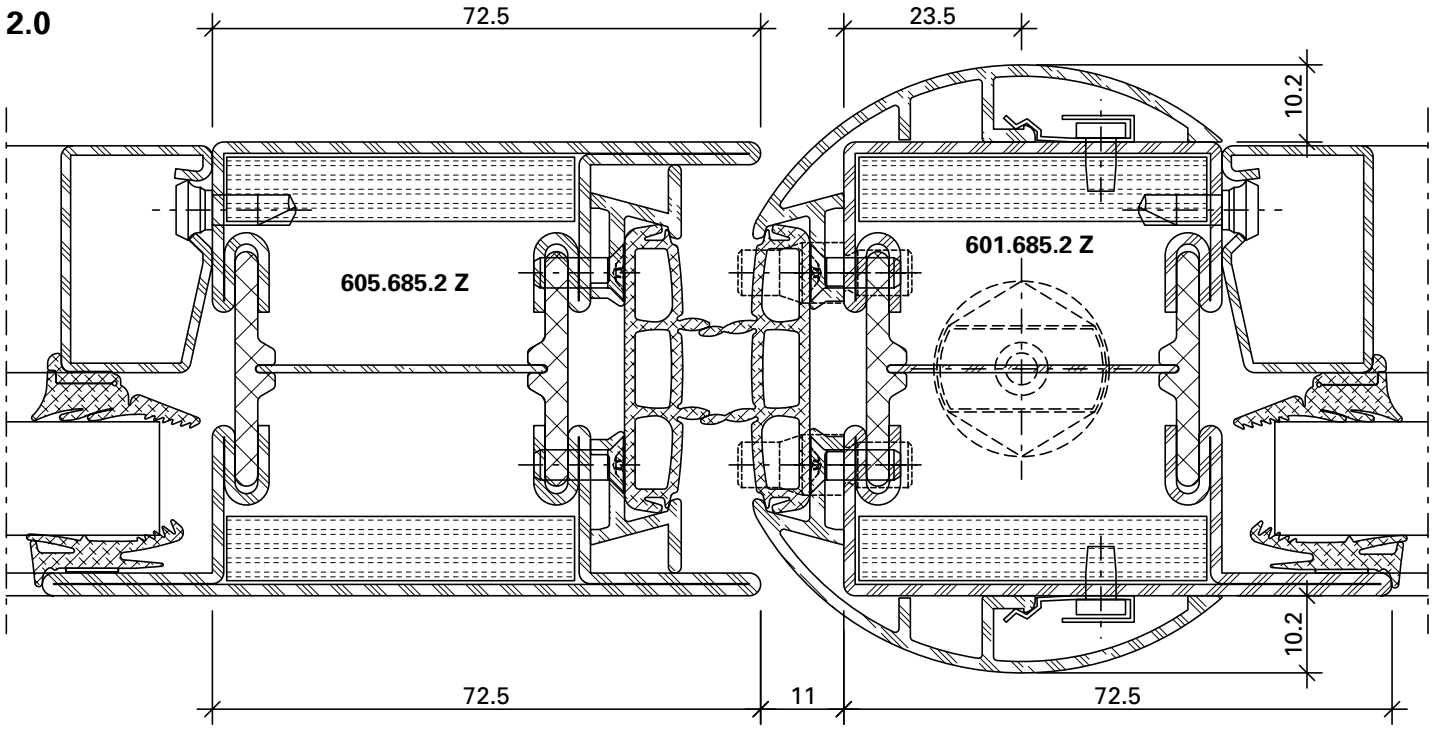

DXF DWG *31-0102-C-002*

ift Rosenheim
Notifizierte Produktzertifizierungsstelle
13-003089-PR02
17.07.2020
Notified Body 0757

Schnittpunkte im Massstab 1:1
Coupe de détails à l'échelle 1:1
Section details on scale 1:1

1.1

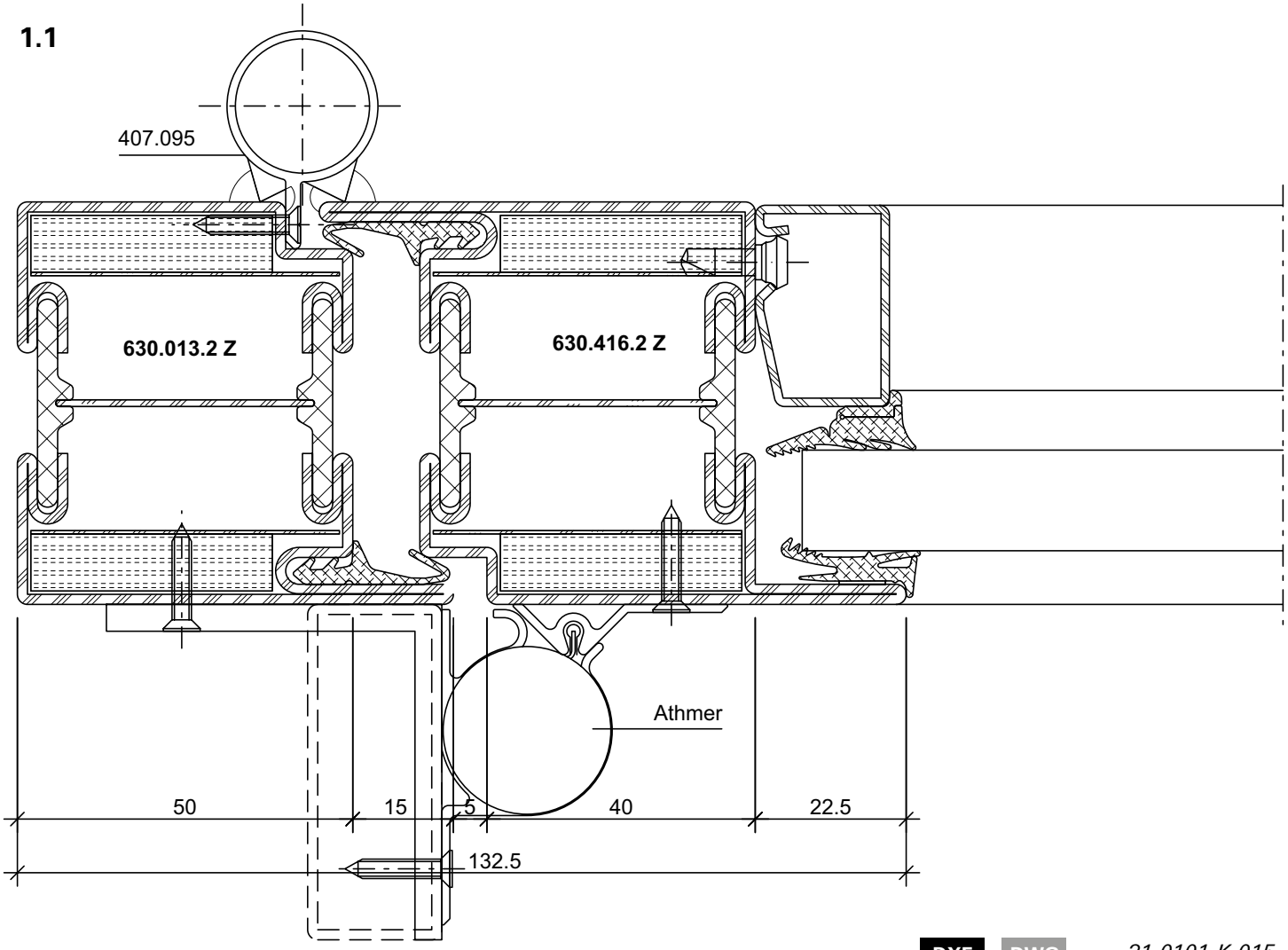

DXF **DWG** *31-0101-K-015*

ift Rosenheim
Notifizierte Produktzertifizierungsstelle
13-003089-PR02
17.07.2020
Notified Body 0757

1.2

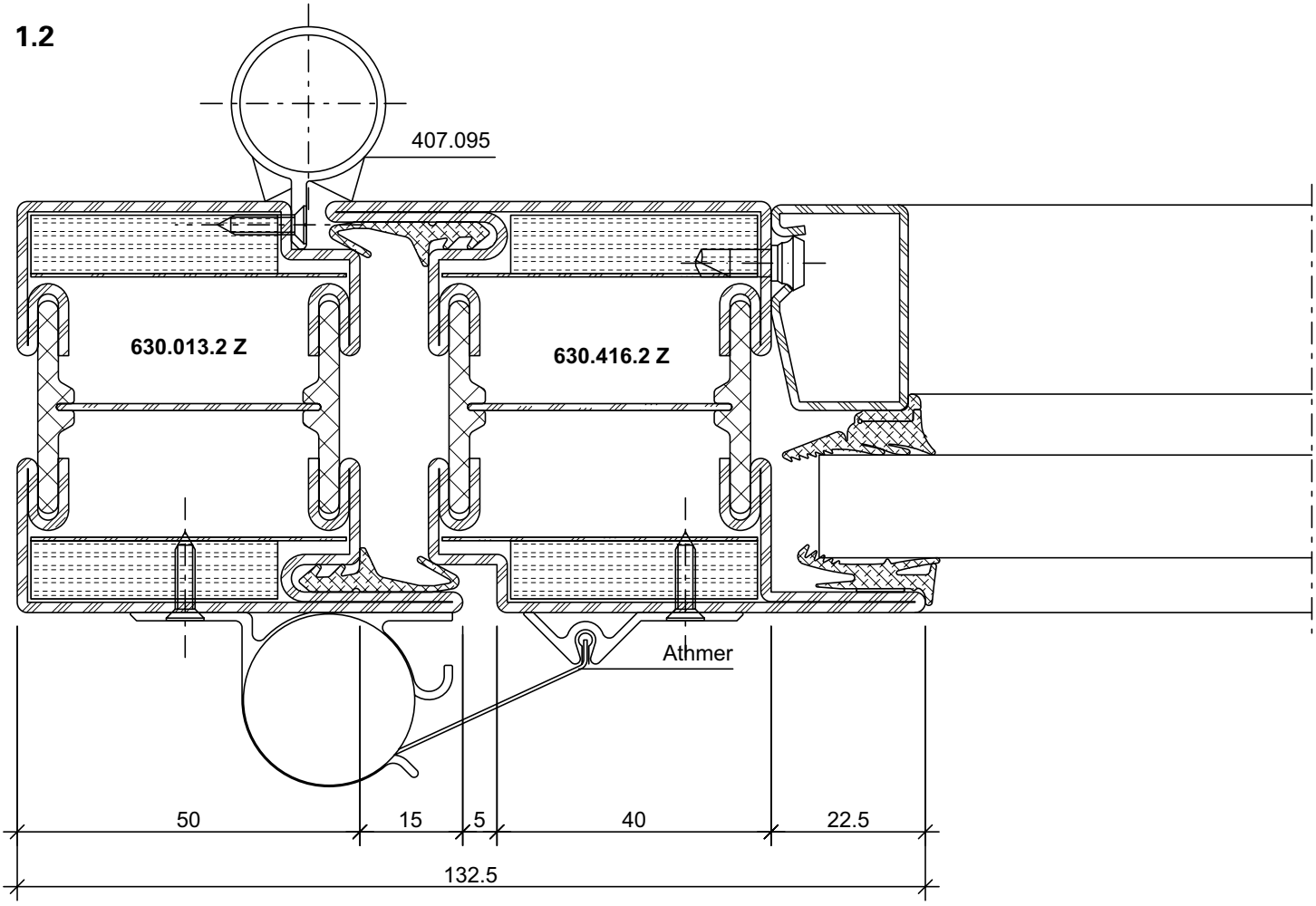

DXF DWG *31-0101-K-014*

ift Rosenheim
Notifizierte Produktzertifizierungsstelle
13-003089-PR02
17.07.2020
Notified Body 0757

Schnittpunkte im Massstab 1:1
Coupe de détails à l'échelle 1:1
Section details on scale 1:1

3.0

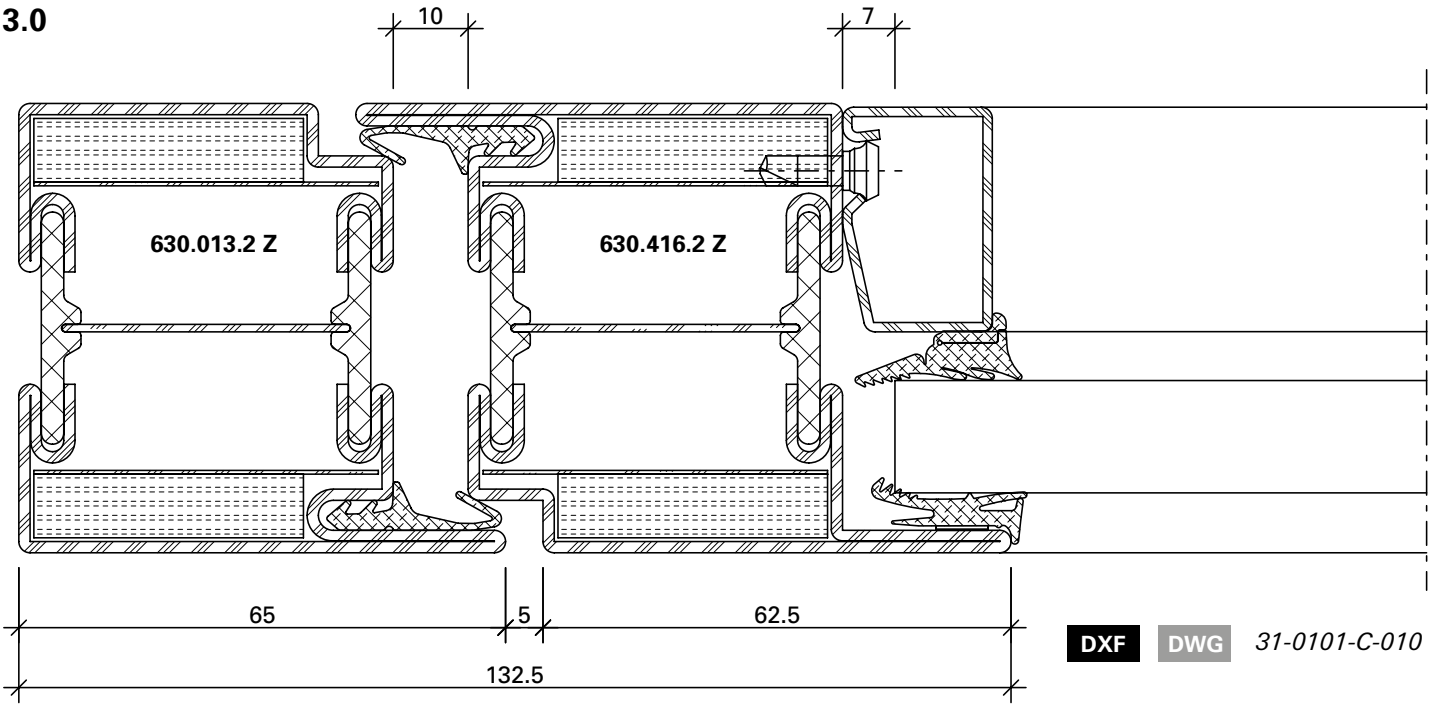

DXF **DWG** *31-0101-C-010*

3.1

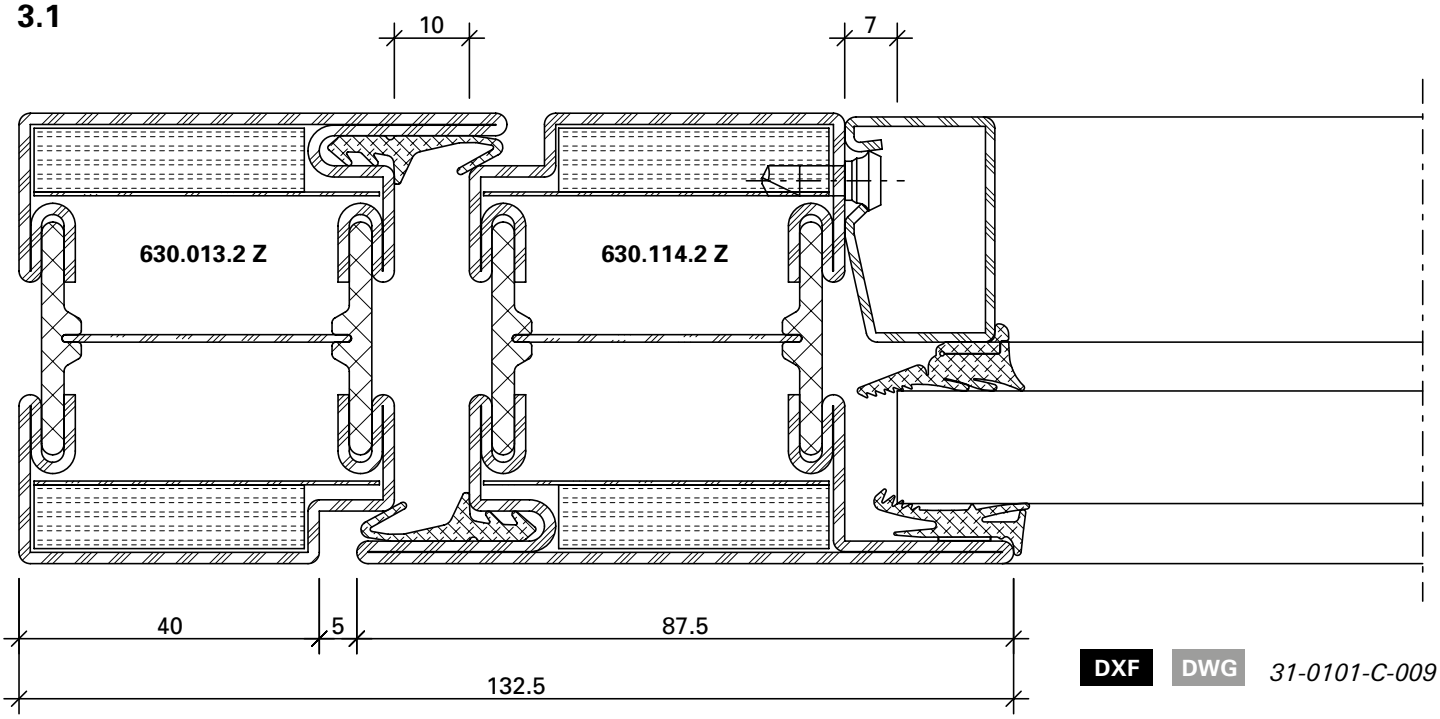

DXF **DWG** *31-0101-C-009*

ift Rosenheim
Notifizierte Produktzertifizierungsstelle
13-003089-PR02
17.07.2020
Notified Body 0757

4.0

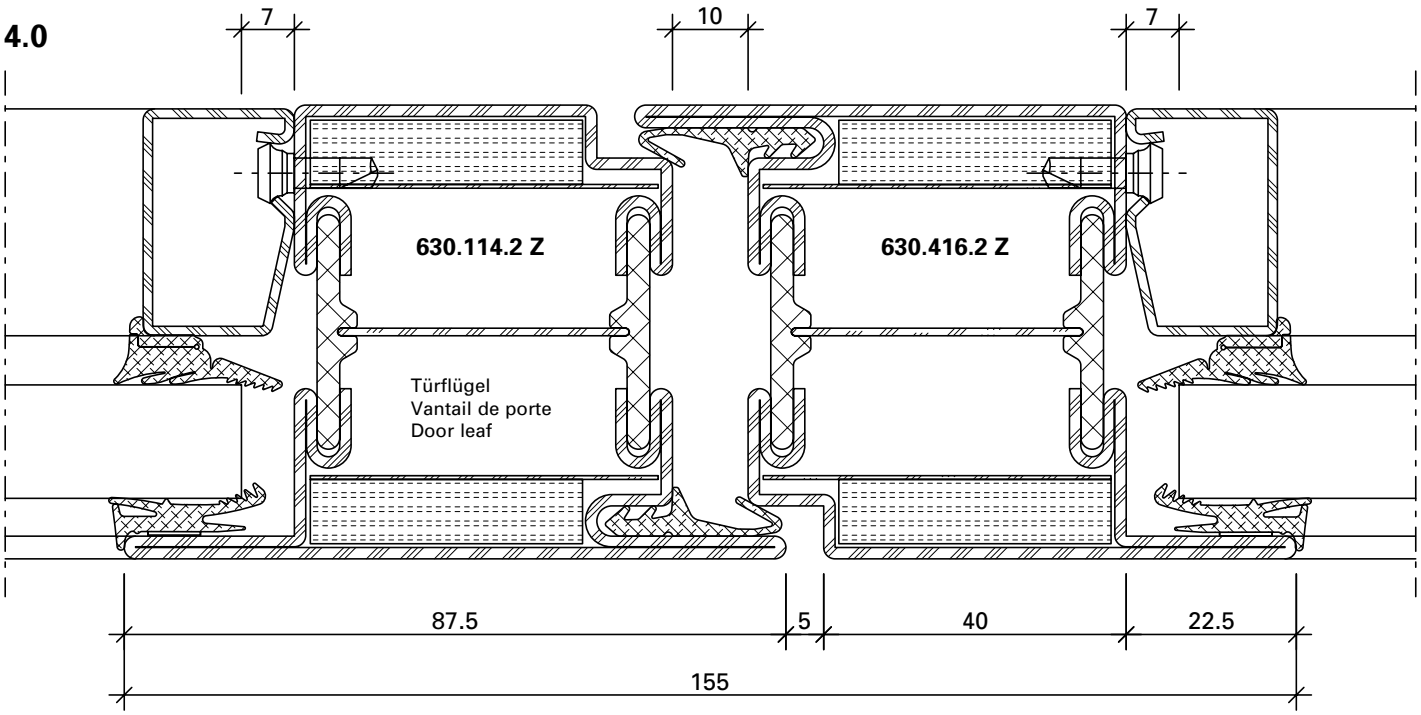

DXF **DWG** *31-0101-C-001*

4.1

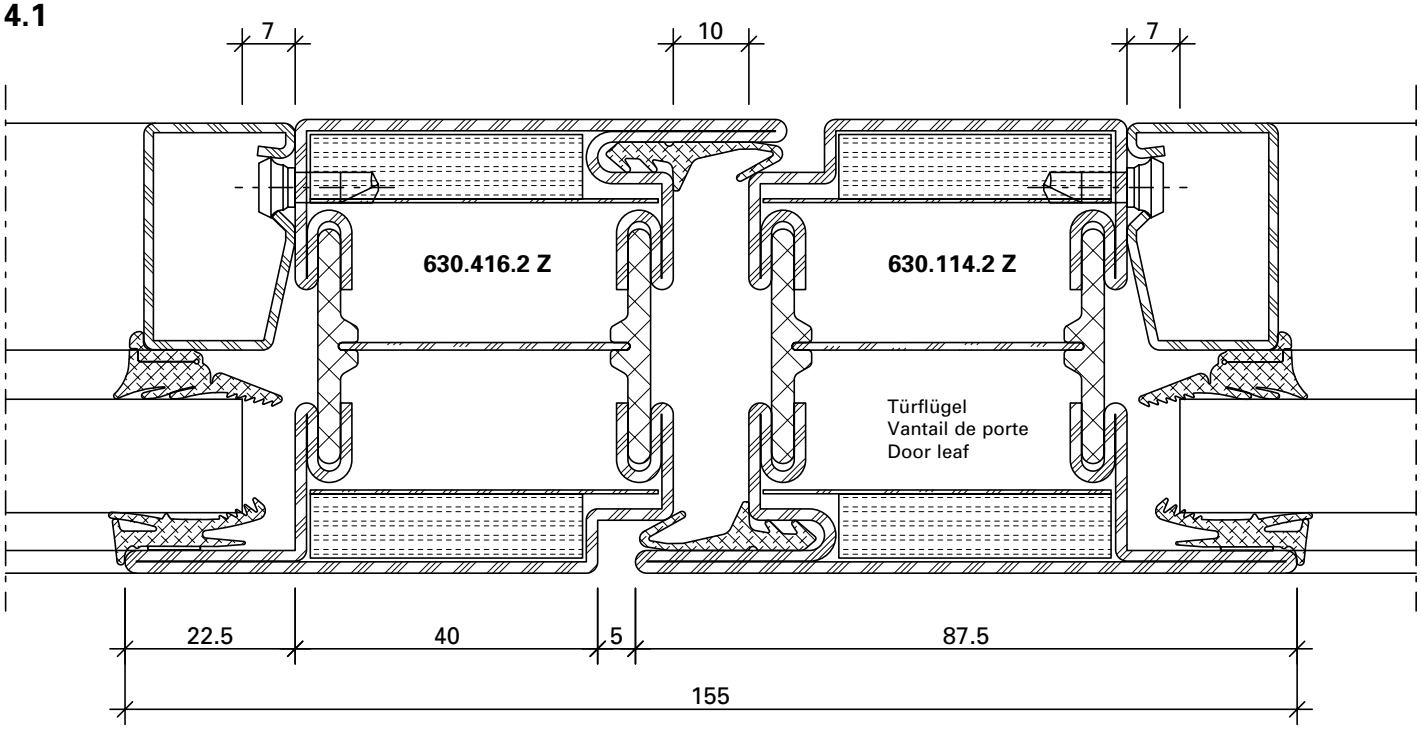

DXF **DWG** *31-0101-C-002*

ift Rosenheim
Notifizierte Produktzertifizierungsstelle
13-003089-PR02
17.07.2020
Notified Body 0757

Schnittpunkte im Massstab 1:1
Coupe de détails à l'échelle 1:1
Section details on scale 1:1

5.0

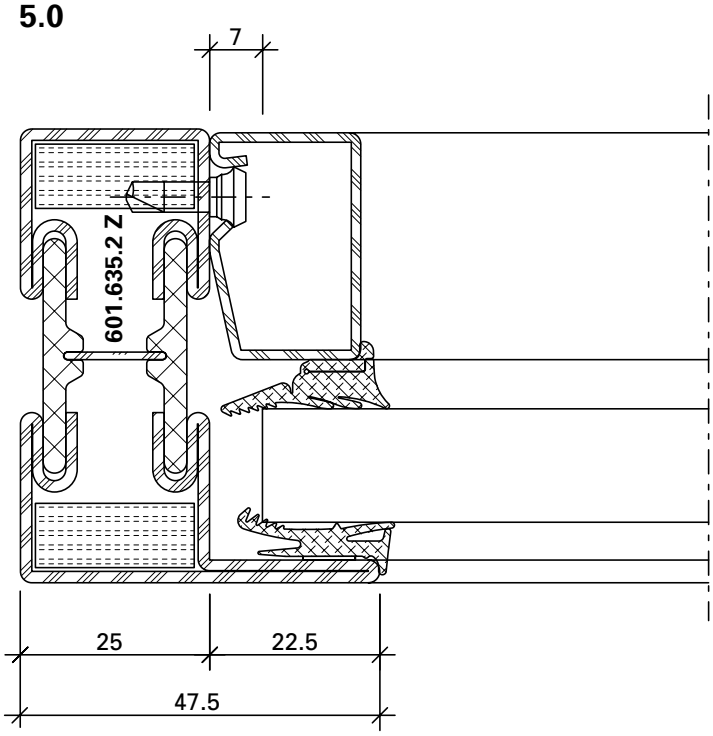

DXF DWG *31-0101-C-004*

5.1

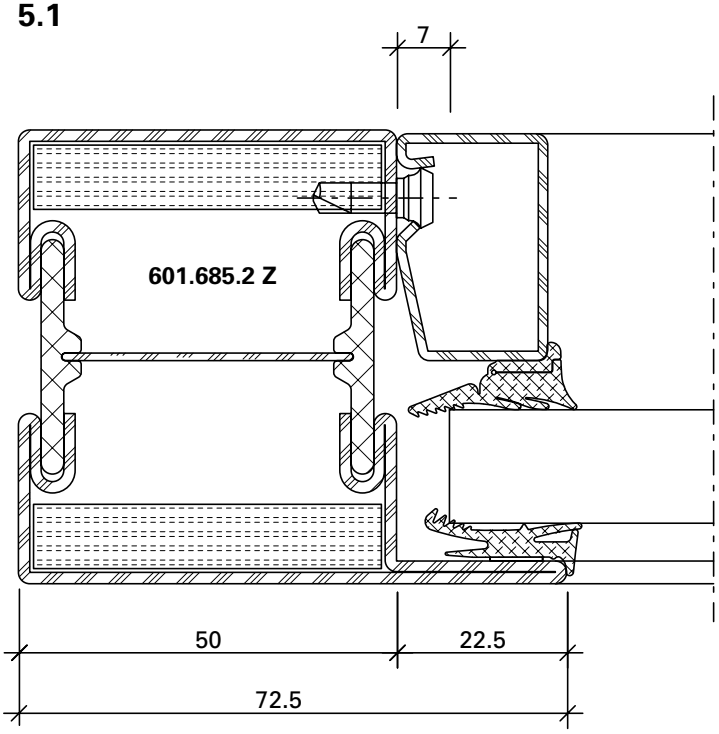

DXF DWG *31-0101-C-003*

6.0

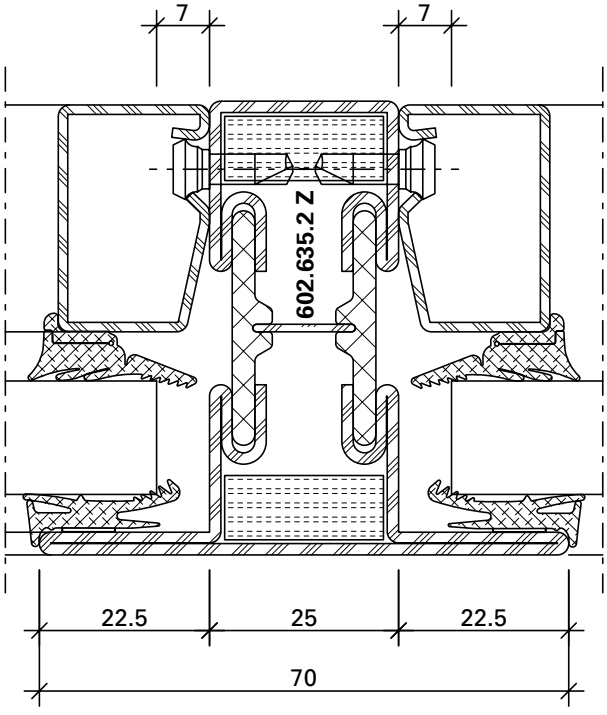

DXF DWG *31-0101-C-006*

6.1

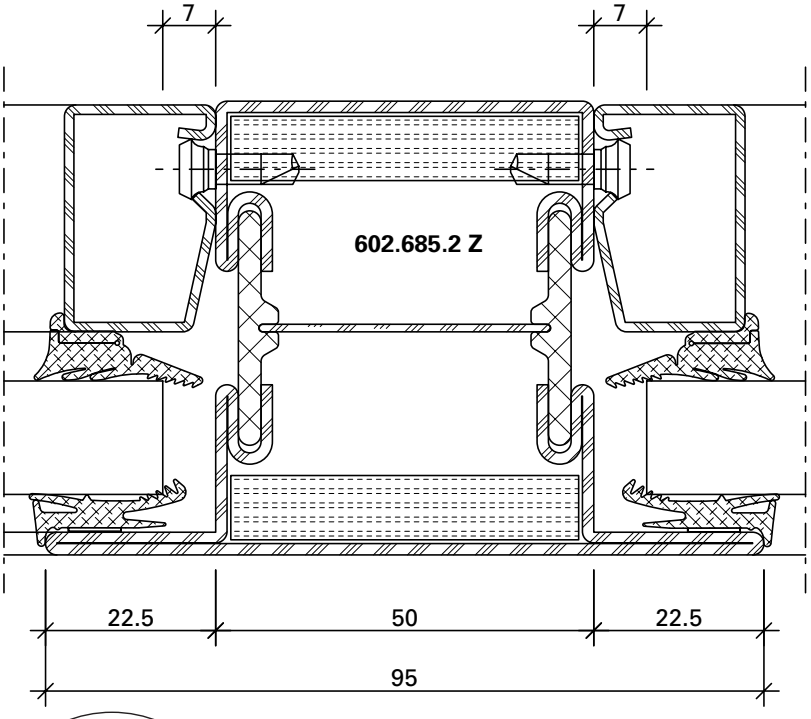

DXF DWG *31-0101-C-005*

ift Rosenheim
Notifizierte Produktzertifizierungsstelle
13-003089-PR02
17.07.2020
Notified Body 0757

Türflügel nach innen öffnend
Ausführung S_{200}

Vantail de porte
ouvrant vers l'intérieur
Exécution S_{200}

Door leaf openeing to the inside
Execution S_{200}

7.0

S_{200}

DWG DXF

31-0102-C-005

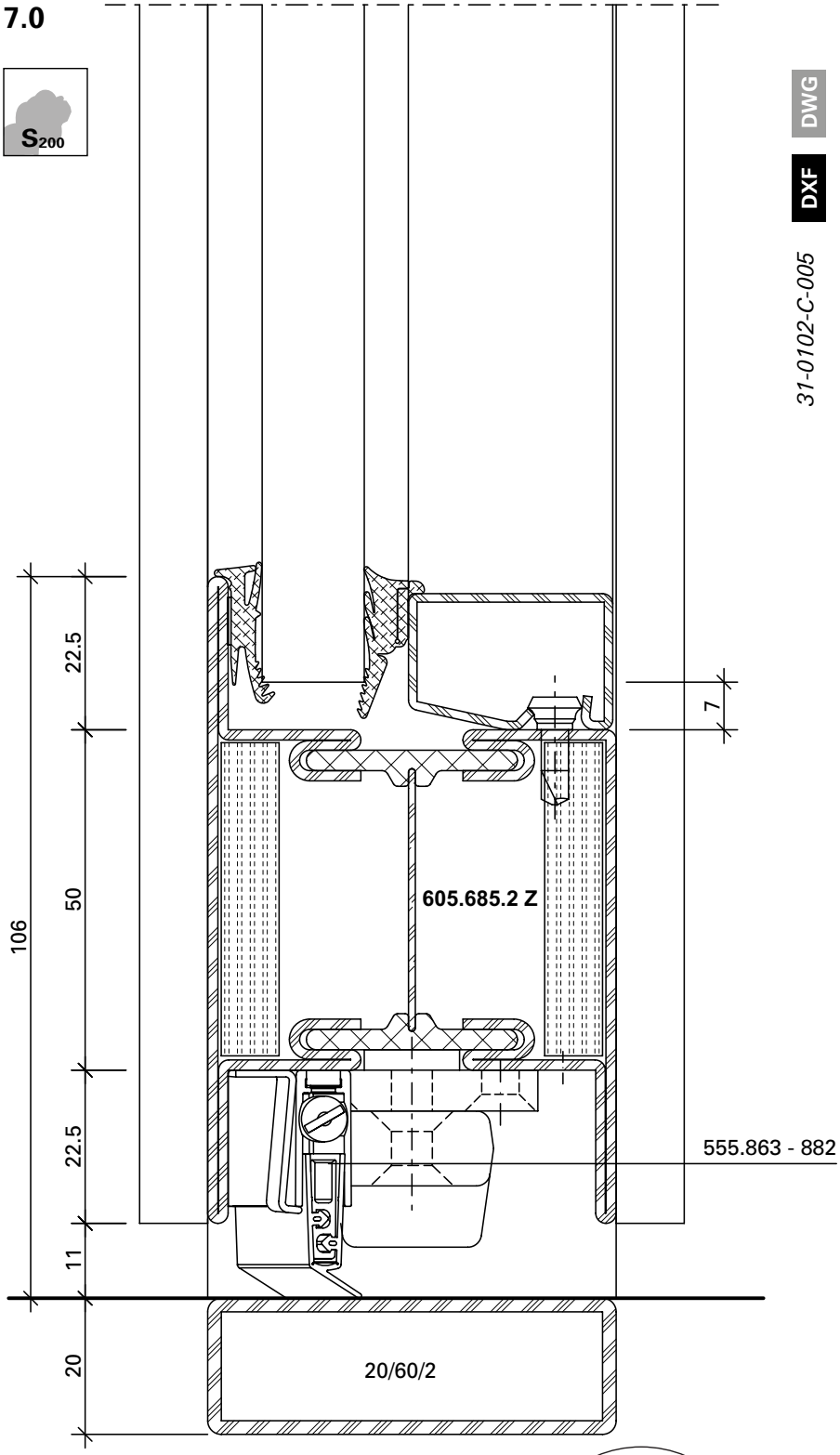

ift Rosenheim
Notifizierte Produkt-zertifizierungsstelle
13-003089-PR02
17.07.2020
Notified Body 0757

Türflügel nach aussen öffnend
Ausführung S_{200}

Vantail de porte ouvrant vers l'extérieur Exécution S_{200}

Door leaf openeing to the outside
Execution S_{200}

7.1

S_{200}

DWG

DXF

31-0102-C-004

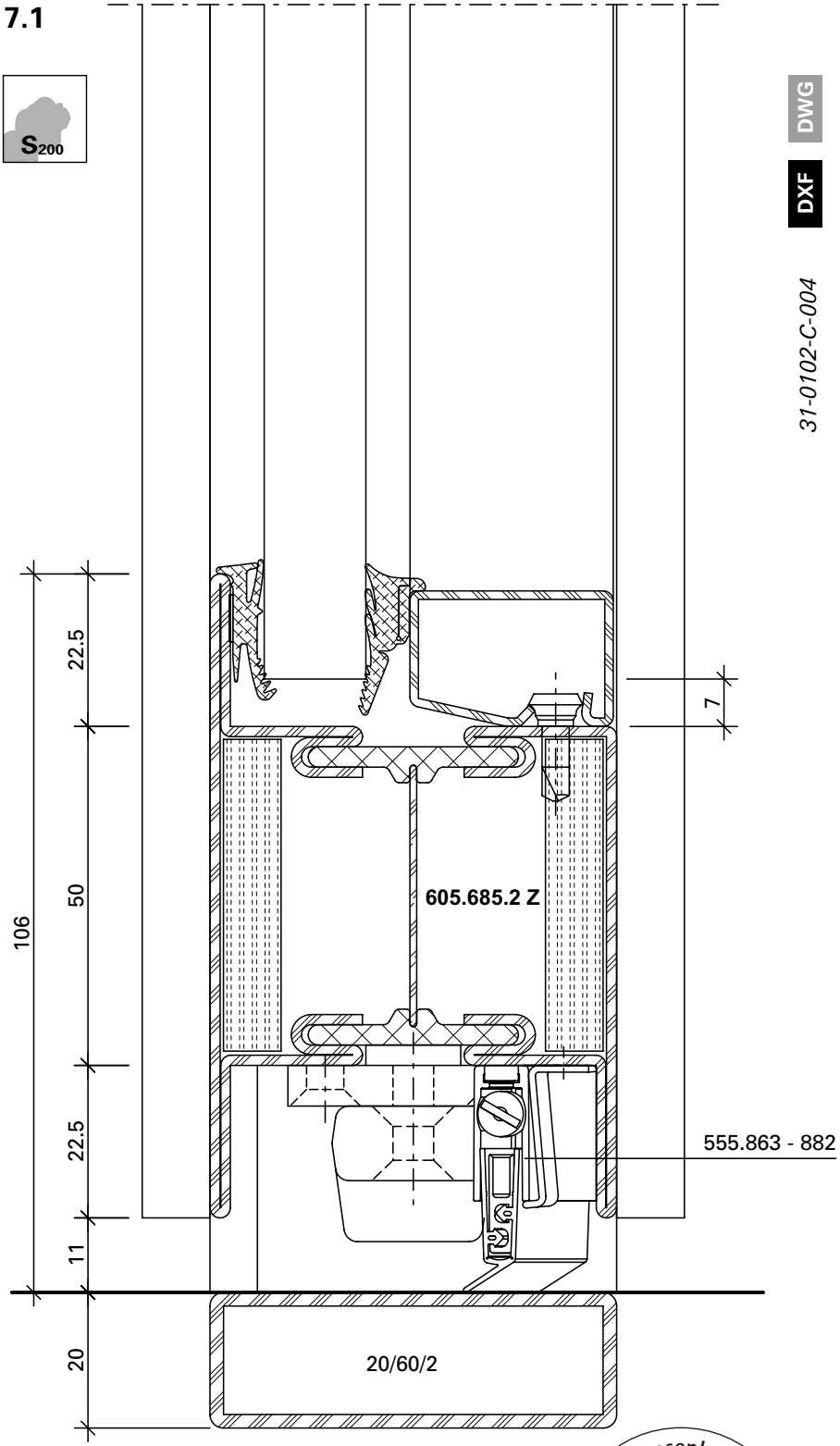

ift Rosenheim
Notifizierte Produkt-zertifizierungsstelle
13-003089-PR02
17.07.2020
Notified Body 0757

8.0

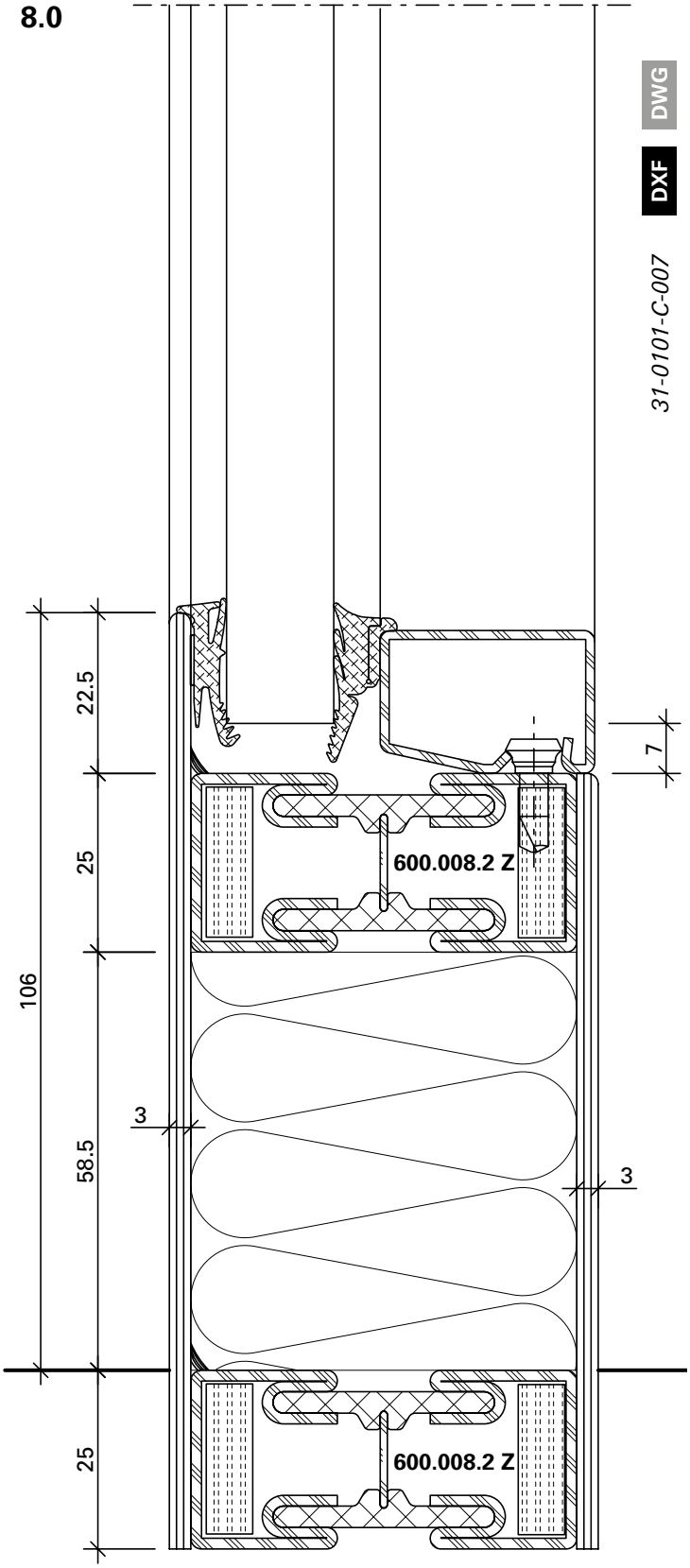

8.1

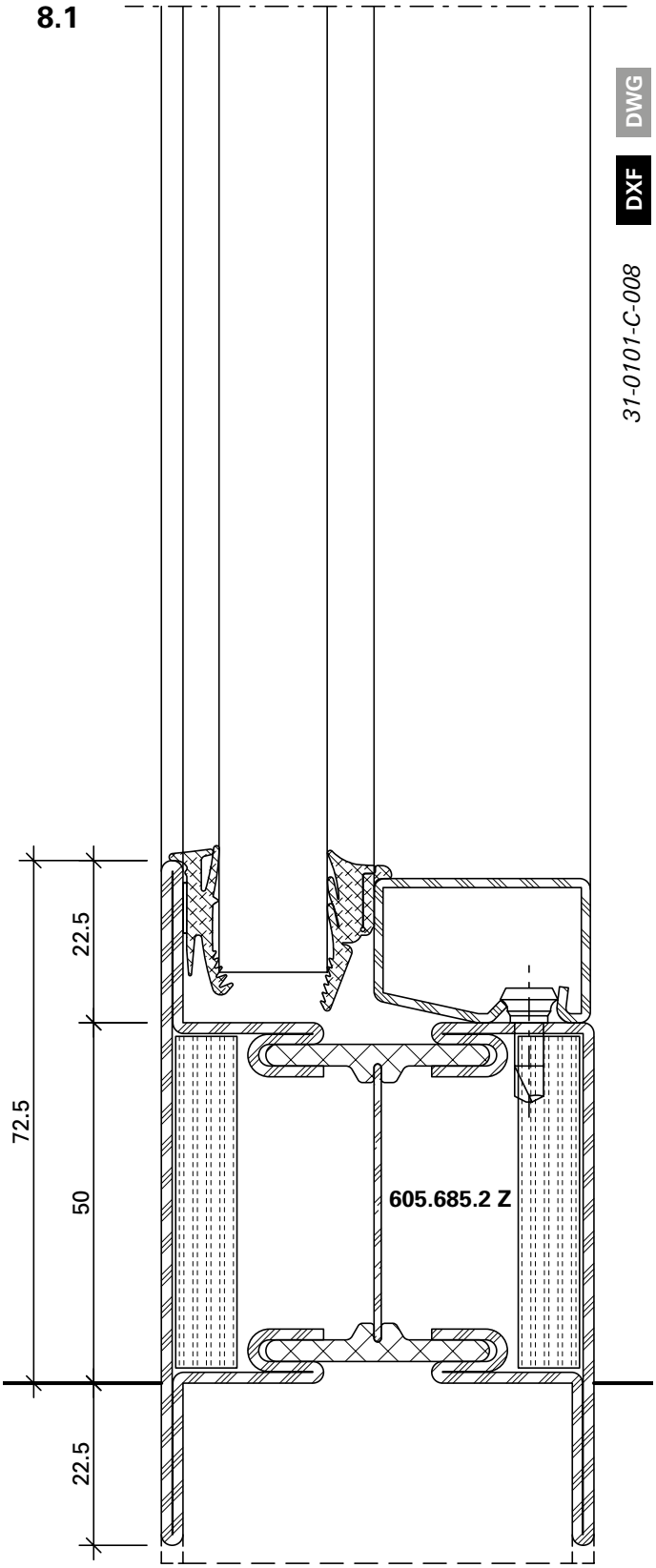

ift Rosenheim
Notifizierte Produkt-zertifizierungsstelle
13-003089-PR02
17.07.2020
Notified Body 0757

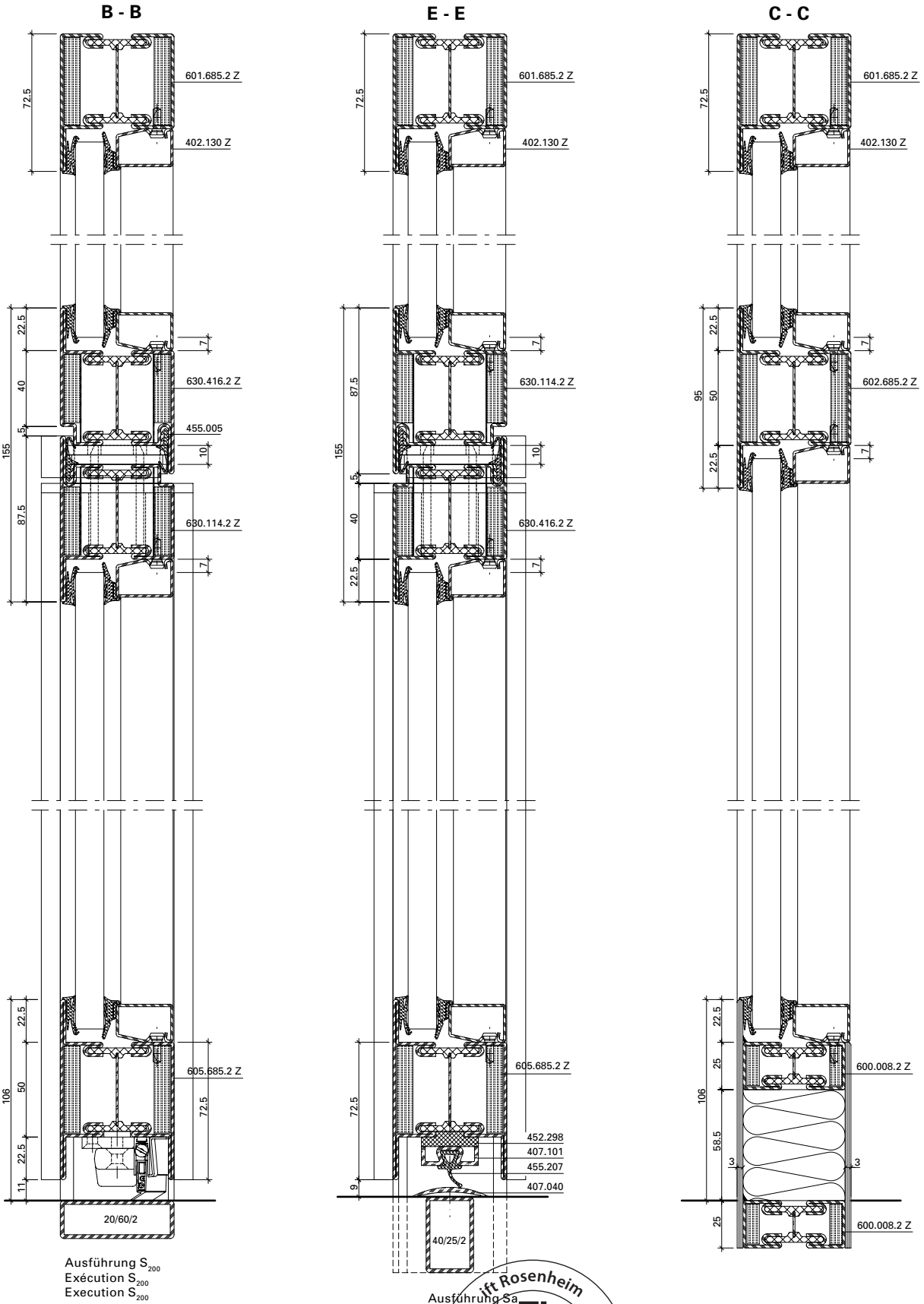

Ausführung S_{200}
Exécution S_{200}
Execution S_{200}

Ausführung Sa
Exécution Sa
Execution Sa

ift Rosenheim
Notifizierte Produktzertifizierungsstelle
13-003089-PR02
17.07.2020
Notified Body 0757

A - A

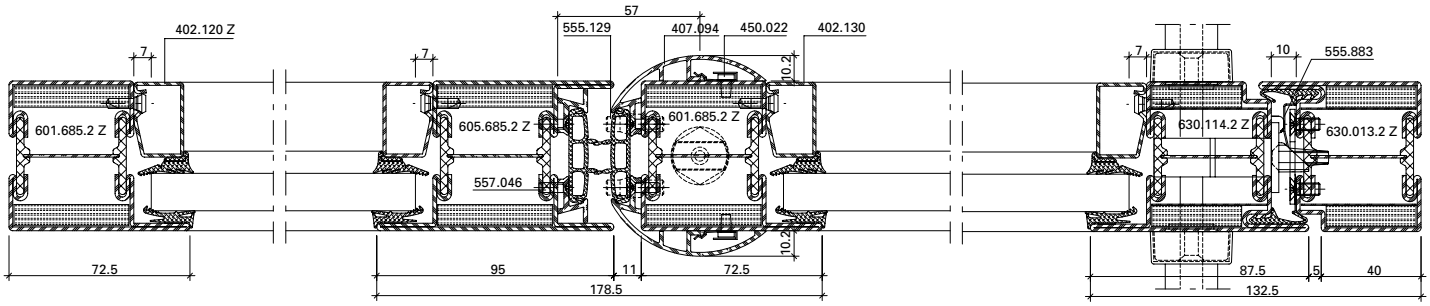

D - D

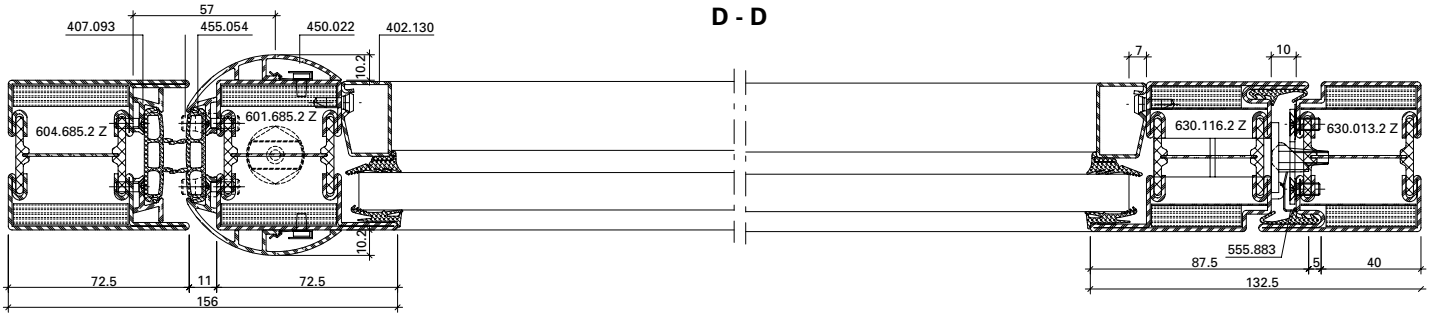

Variante

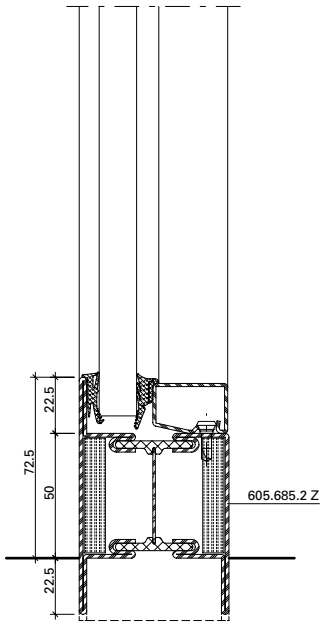

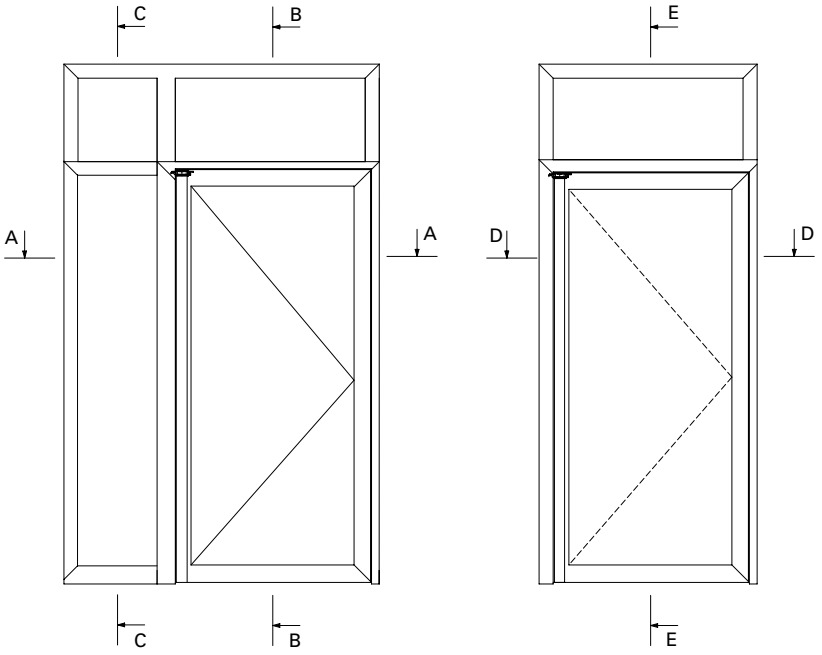

Anwendungsbeispiele (31-0102-S-002)
Exemples d'application (31-0102-S-002)
Examples of applications (31-0102-S-002)

DXF DWG

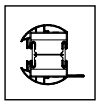

C - C

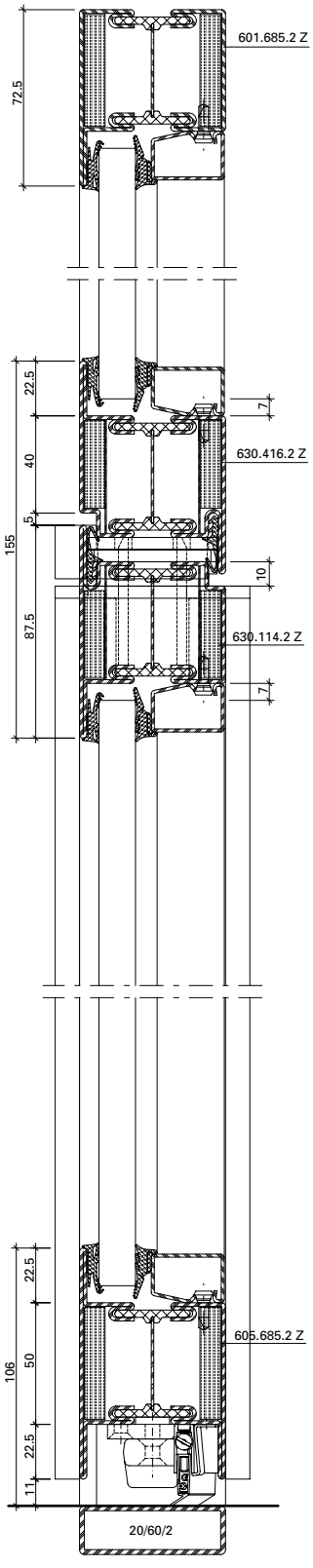

Ausführung S_{200}
Exécution S_{200}
Execution S_{200}

B - B

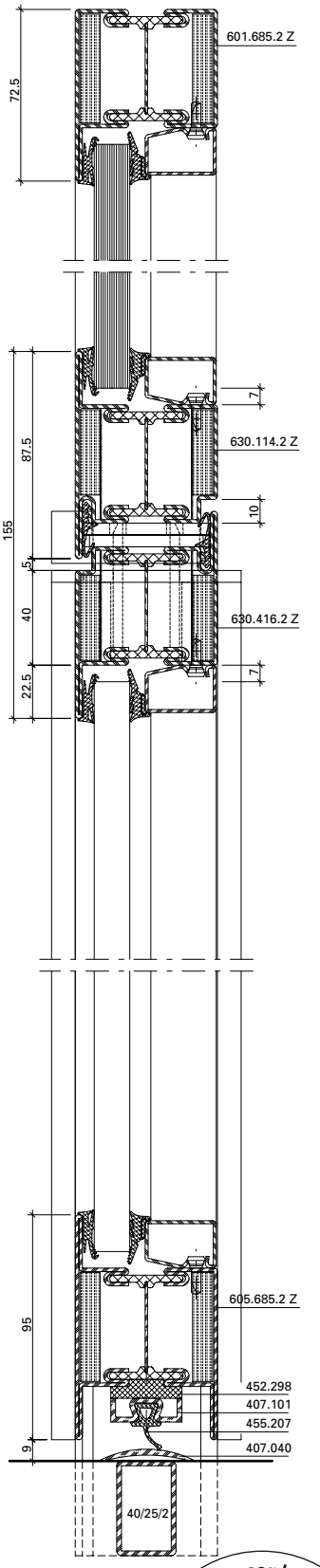

Ausführung Sa
Exécution Sa
Execution Sa

E - E

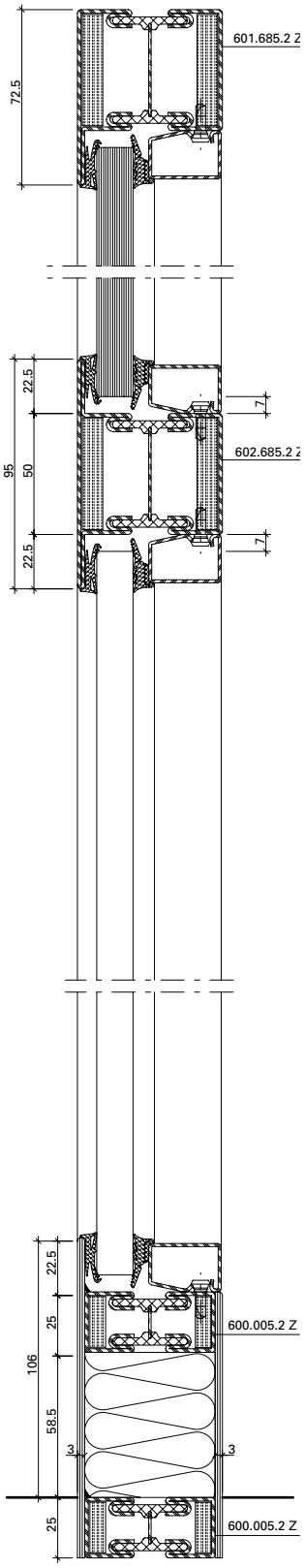

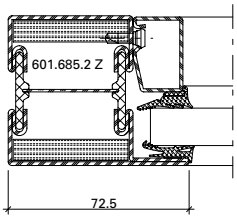

Rosenheim
ift ROSENHEIM
Notifizierte Produkt-zertifizierungsstelle
13-003089-PR02
17.07.2020
Notified Body 0732

JANSEN

D - D

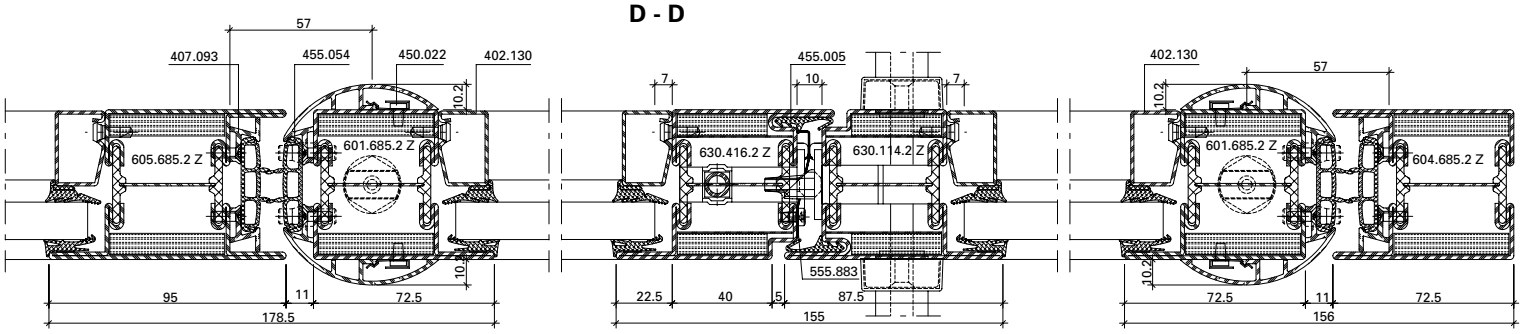

A - A

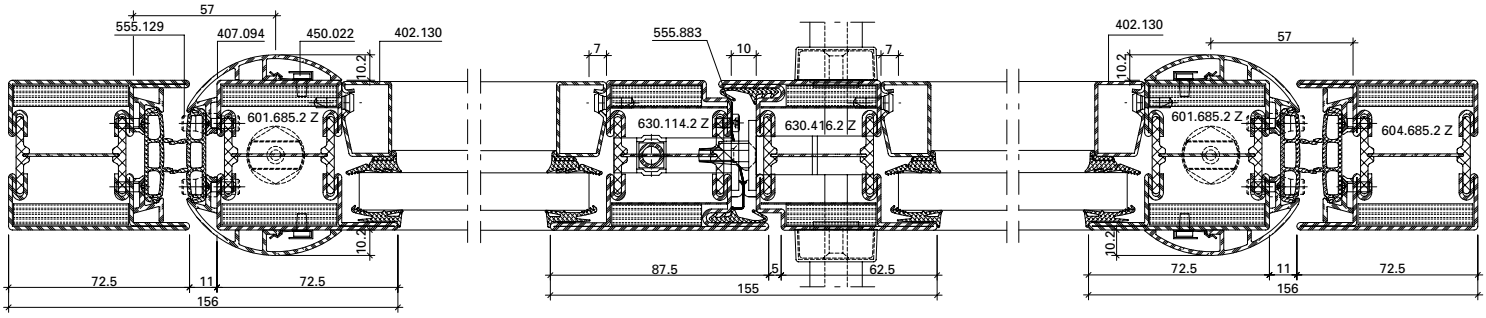

Variante

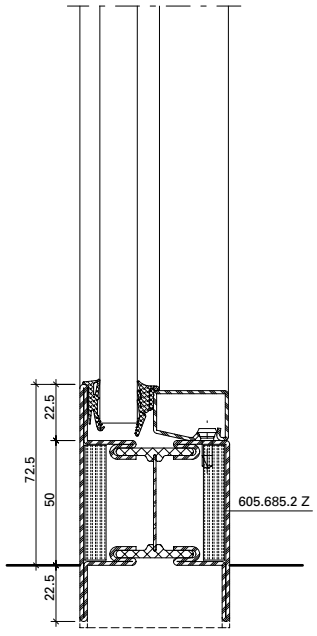

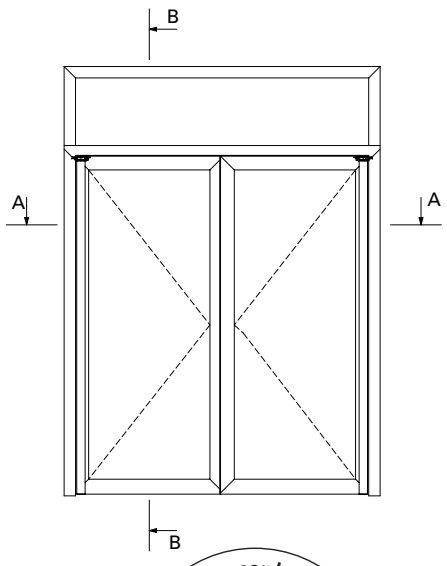

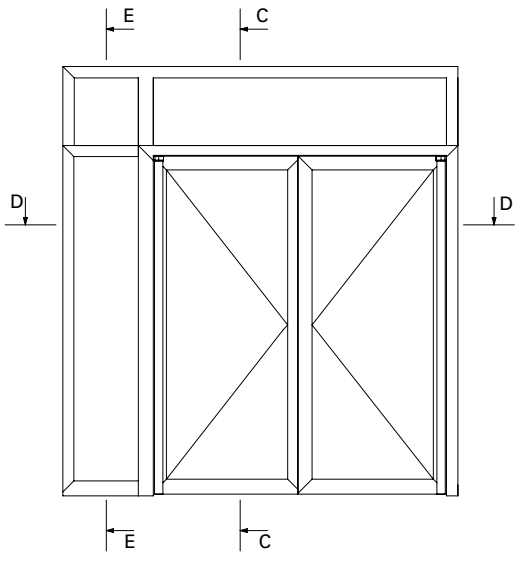

ift Rosenheim
Notifizierte Produkt-zertifizierungsstelle
13-003089-PR02
17.07.2020
Notified Body 0757

Elementstoss Türe – Festverglasung **Détail jonction porte – vitrage fixe** **Junction detail door – fixed glazing**

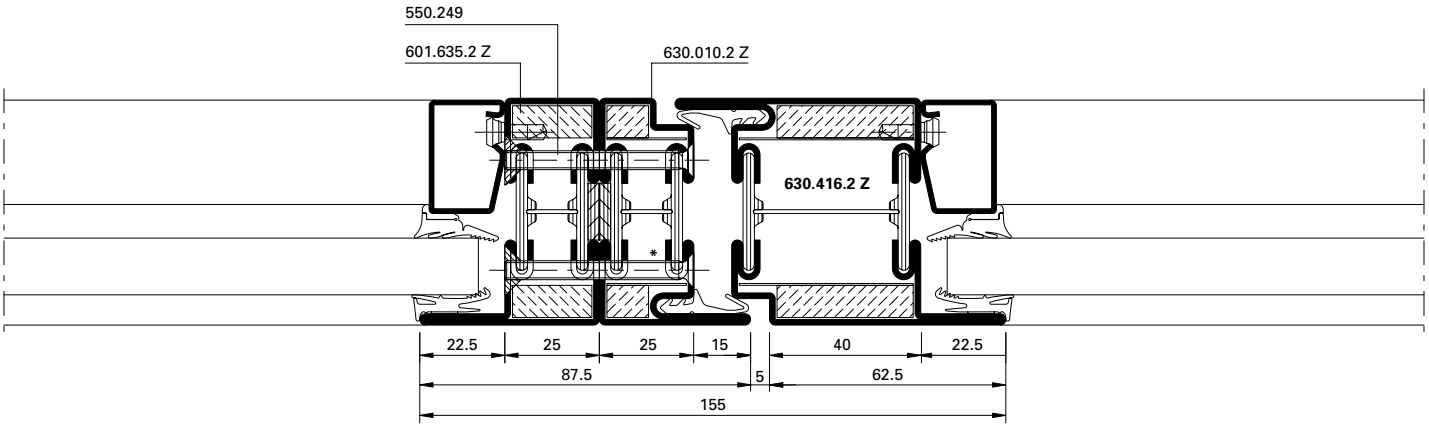

DXF **DWG** *31-0101-K-007*

ift Rosenheim
Notifizierte Produkt-zertifizierungsstelle
13-003089-PR02
17.07.2020
Notified Body 0757

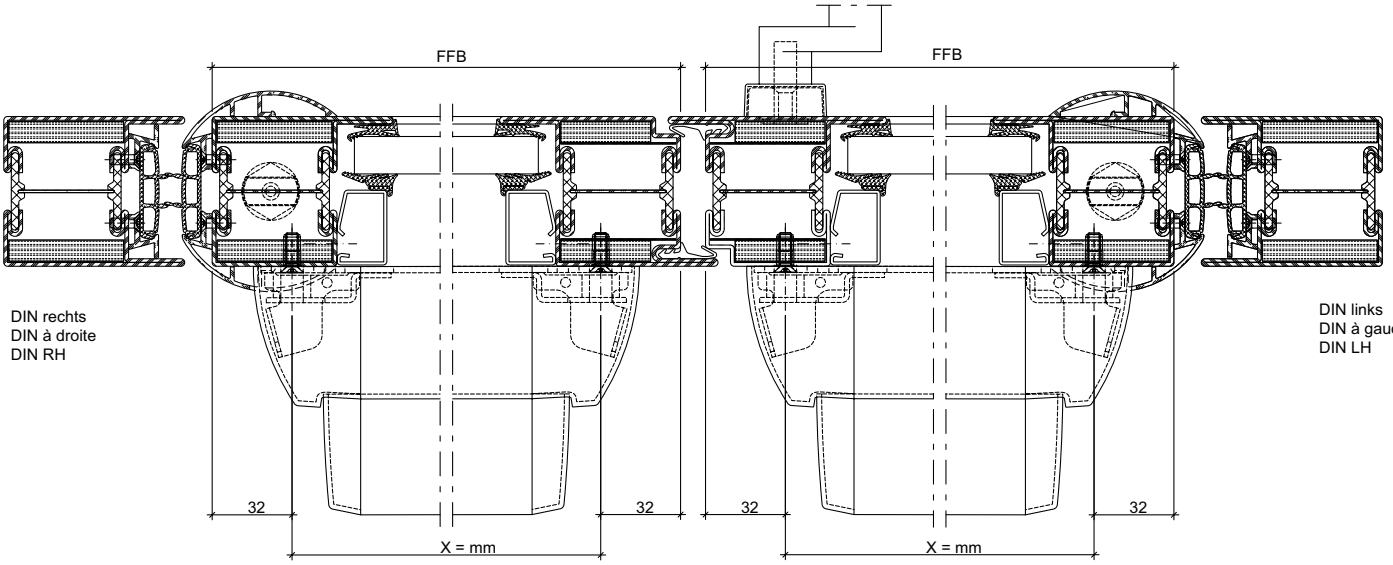

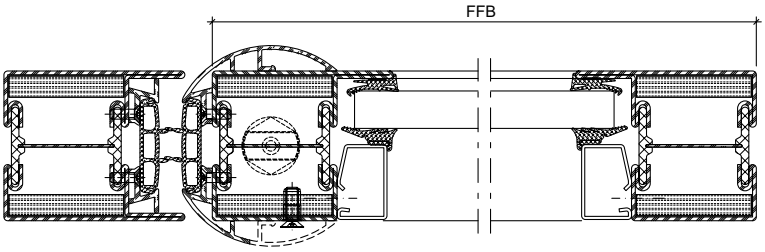

DXF **DWG** *31-0102-E-009*

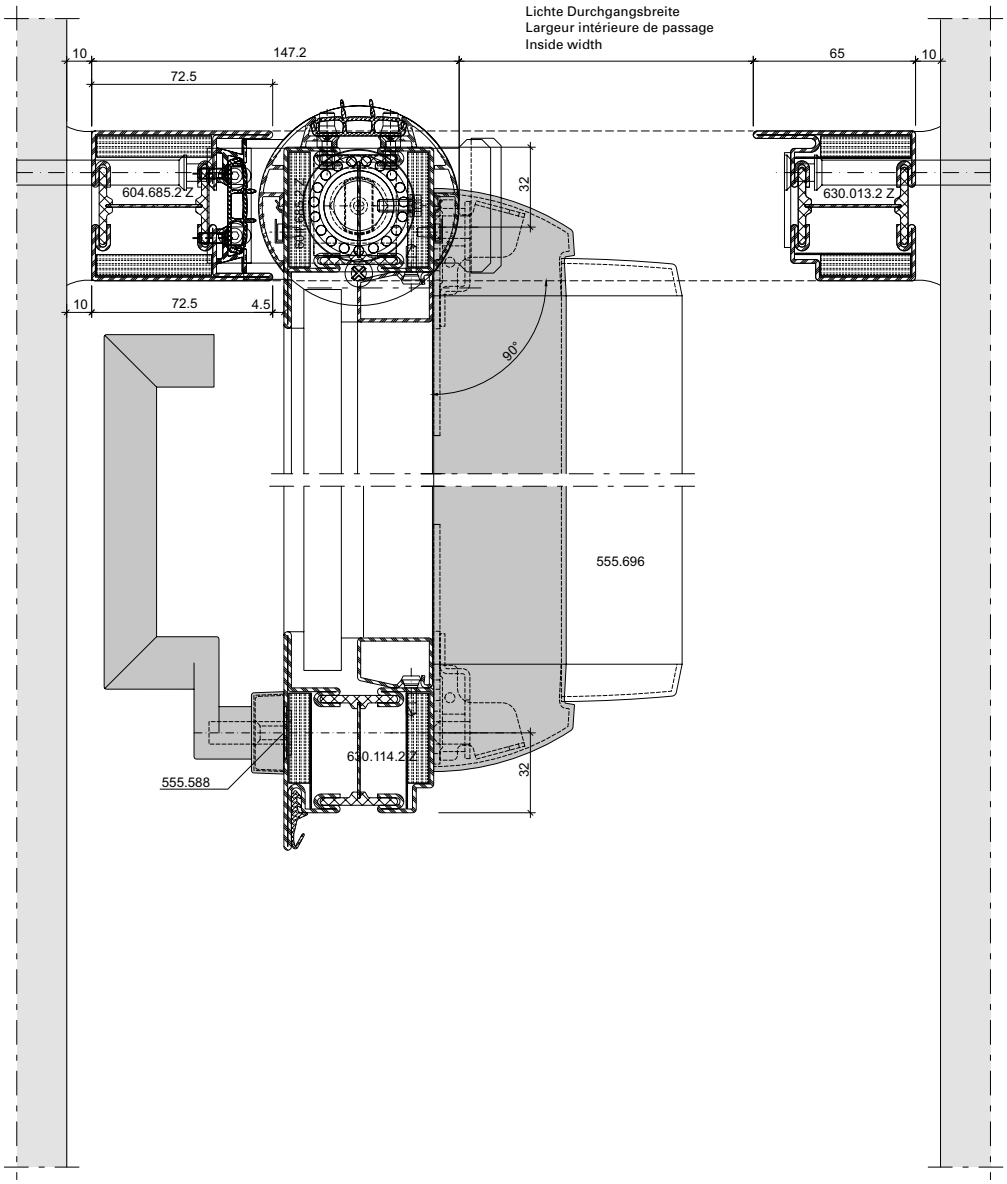

DXF **DWG** *31-0102-E-011*

ift Rosenheim
Notifizierte Produktzertifizierungsstelle
13-003089-PR02
17.07.2020
Notified Body 0757

JANSEN

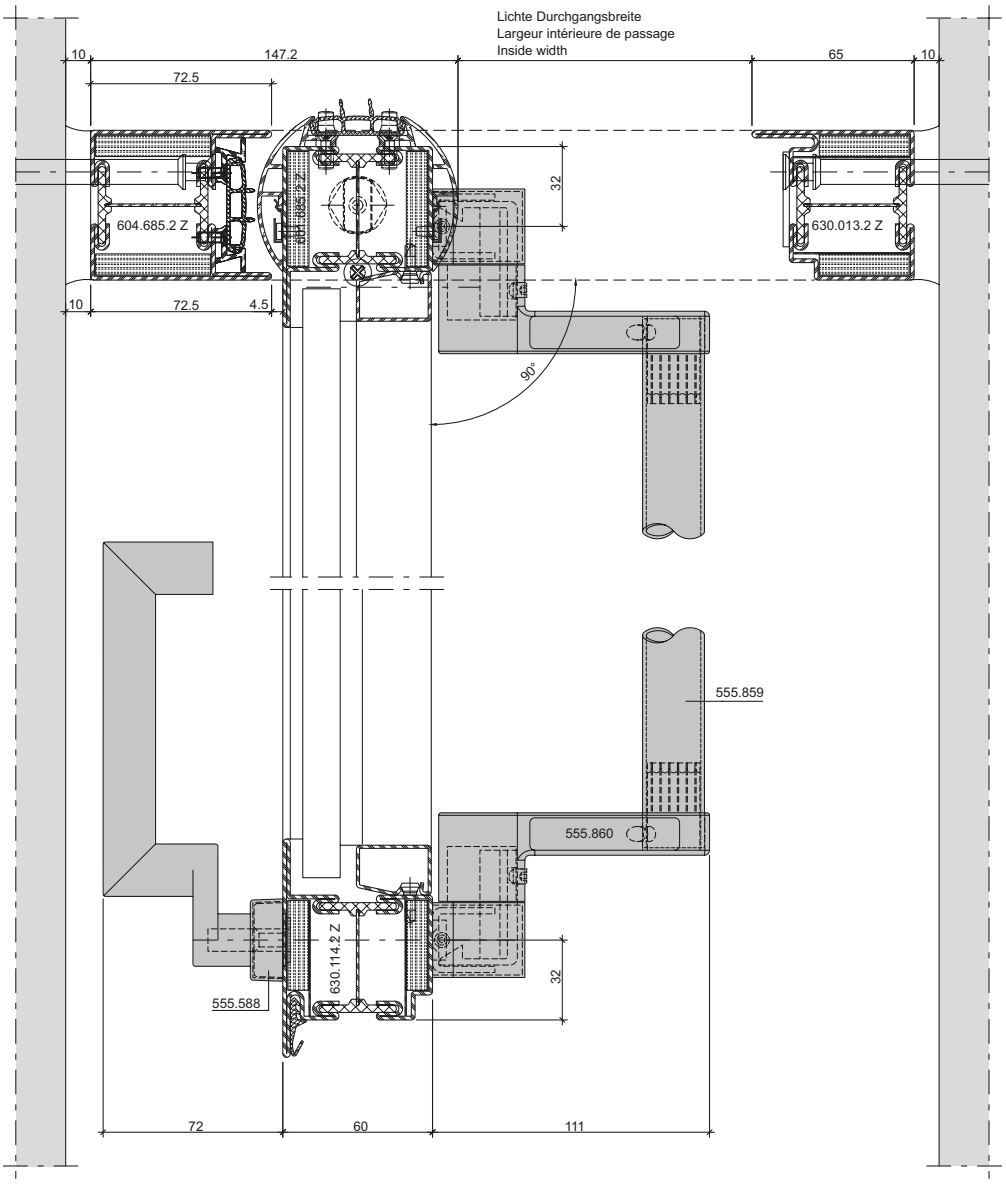

DXF **DWG** *31-0102-E-012*

ift Rosenheim
Notifizierte Produkt-zertifizierungsstelle
13-003089-PR02
17.07.2020
Notified Body 0757

Glasleisten-Varianten für Gläser und Füllungen im Massstab 1:2
Variantes de parcloses pour vitrages et remplissages à l'échelle 1:2
Glazing bead options with glass and infills on scale 1:2

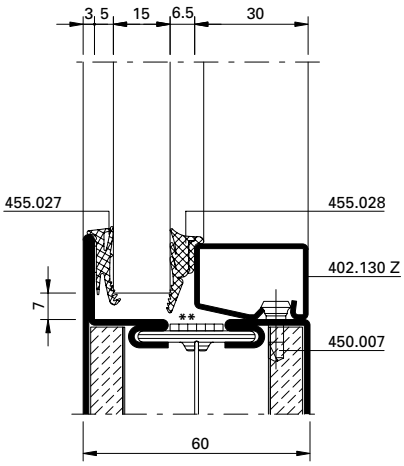

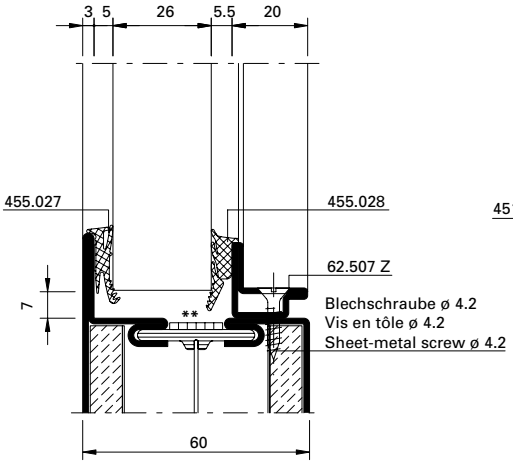

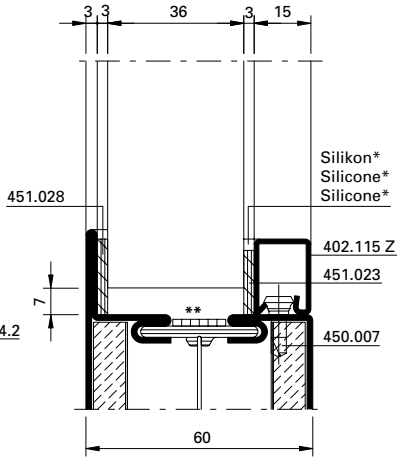

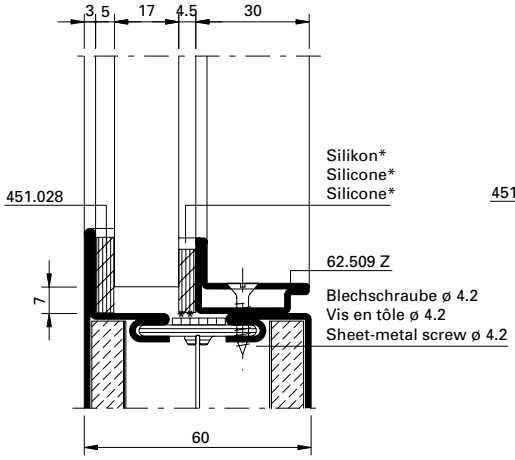

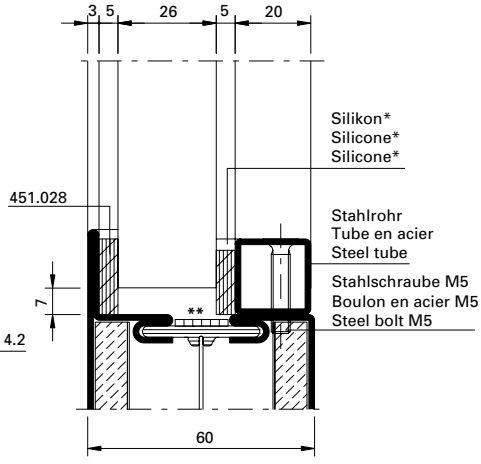

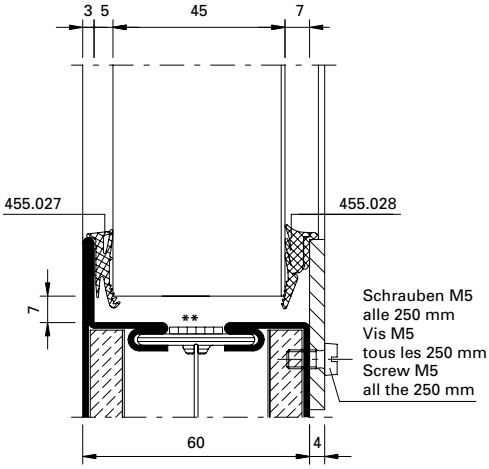

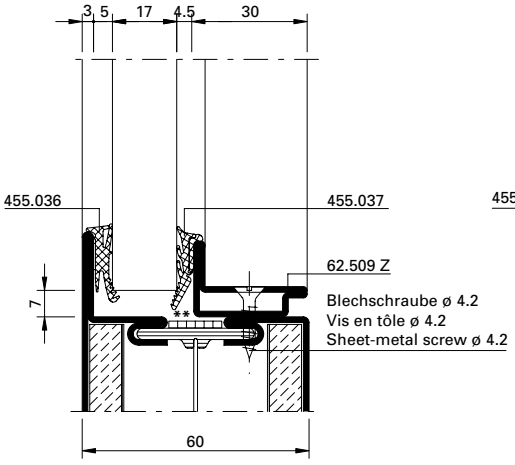

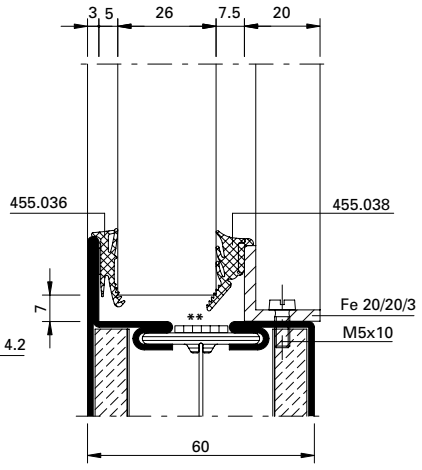

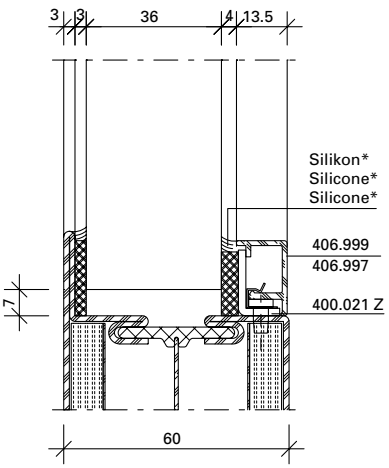

* Silikon, mindestens Brandschutzklasse E nach EN 13501-1 wahlweise

** Auf das Brandschutzlaminat kann verzichtet werden, wenn Gläser mit aufschäumendem Randverbund verwendet werden.
Siehe Glasliste im Abschnitt allgemeine Hinweise.

* Silicone, au moins classe de protection E selon EN 13501-1, au choix

** Il est possible de se passer de la bande de protection-incendie quand les vitres sont utilisées avec un scellement moussant.
Voir parclose dans la section Remarques générales.

* Silicone, at least fire resistance class E in accordance with EN 13501-1, optional

** The fire resistant laminate can be dispensed with if the glass is used with a foaming glass edge seal.
See glass list in General Information section.

ift Rosenheim
Notifizierte Produktzertifizierungsstelle
13-003089-PR02
17.07.2020
Notified Body 0757

Glasleisten-Varianten für Gläser und Füllungen im Massstab 1:2
Variantes de parcloses pour vitrages et remplissages à l'échelle 1:2
Glazing bead options with glass and infills on scale 1:2

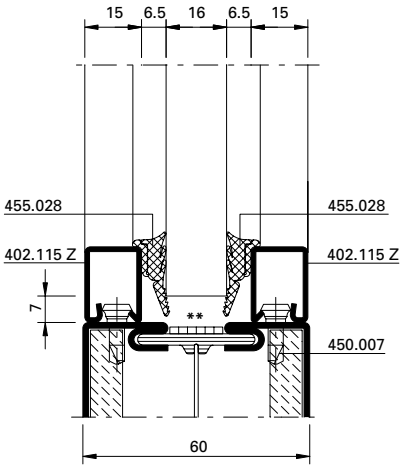

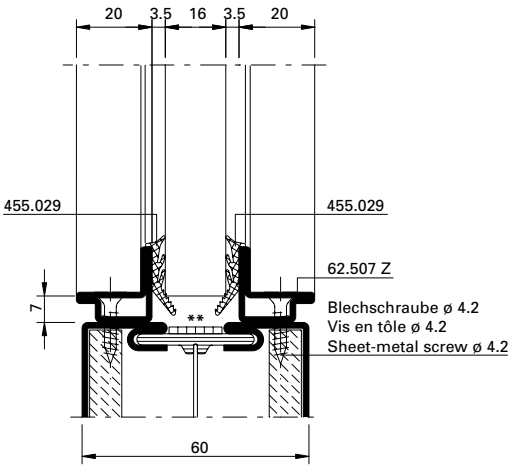

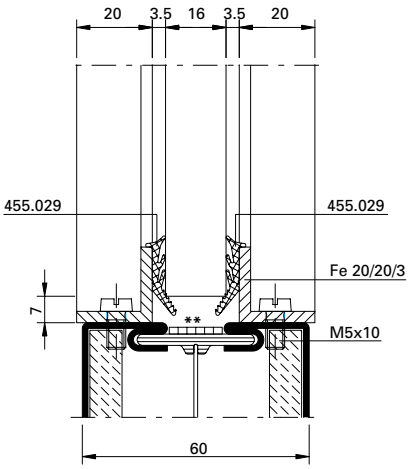

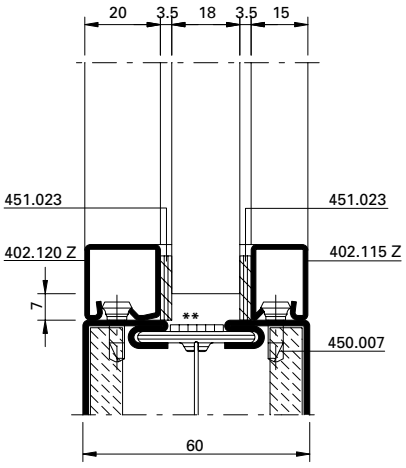

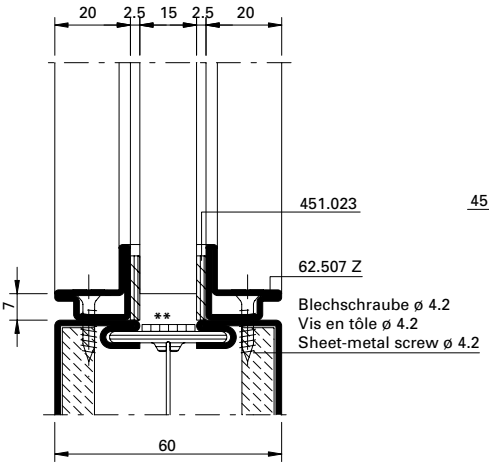

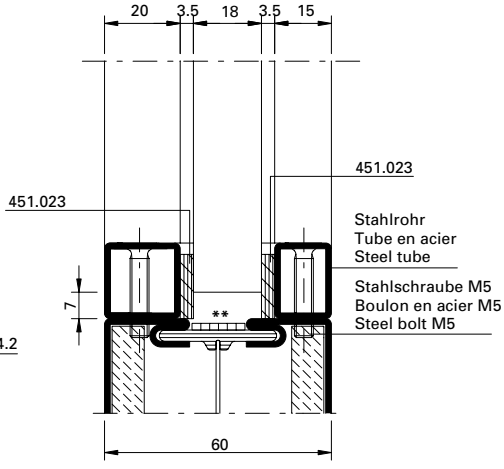

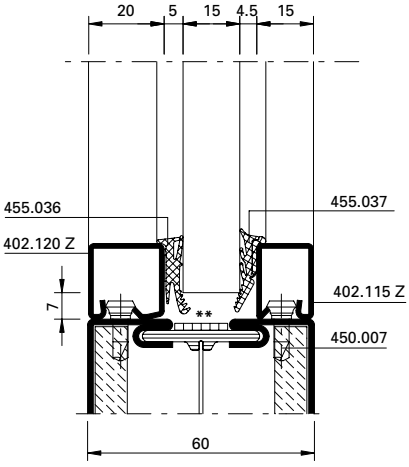

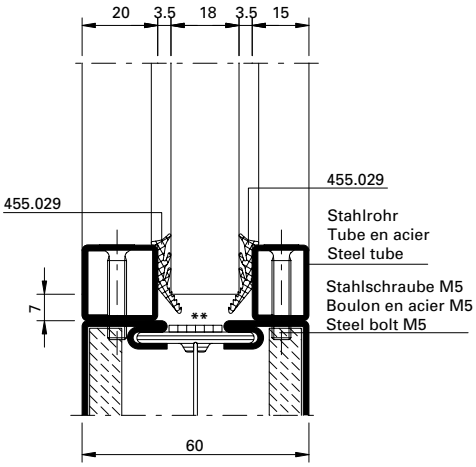

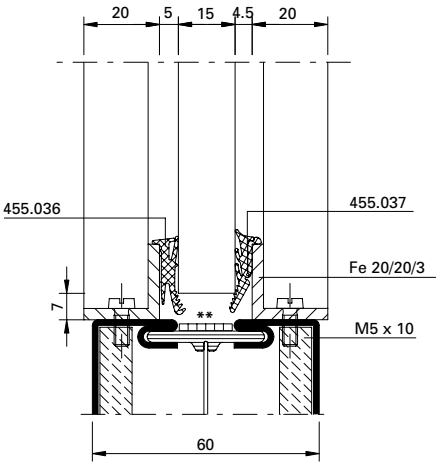

** Auf das Brandschutzlaminat kann verzichtet werden, wenn Gläser mit aufschäumendem Randverbund verwendet werden.
Siehe Glasliste im Abschnitt allgemeine Hinweise.

** Il est possible de se passer de la bande de protection-incendie quand les vitres sont utilisées avec un scellement moussant.
Voir parclose dans la section Remarques générales.

** The fire resistant laminate can be dispensed with if the glass is used with a foaming glass edge seal.
See glass list in General Information section.

ift rosenheim
ift ROSENHEIM
Notifizierte Produktzertifizierungsstelle
13-003089-PR02
17.07.2020
Notified Body 0757

Glasleisten-Varianten für Gläser und Füllungen im Massstab 1:2
Variantes de parcloses pour vitrages et remplissages à l'échelle 1:2
Glazing bead options with glass and infills on scale 1:2

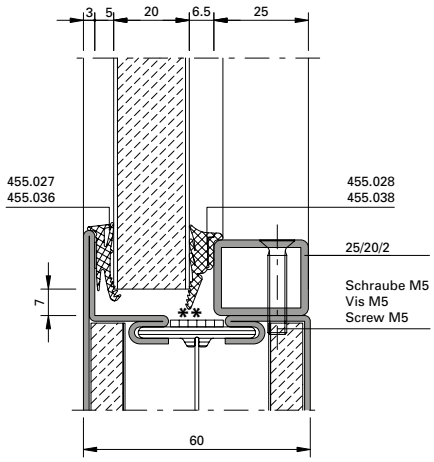

** Auf das Brandschutzlaminat kann verzichtet werden, wenn Gläser mit aufschäumendem Randverbund verwendet werden.
Siehe Glasliste im Abschnitt allgemeine Hinweise.

** Il est possible de se passer de la bande de protection-incendie quand les vitres sont utilisées avec un scellement moussant.
Voir parclose dans la section Remarques générales.

** The fire resistant laminate can be dispensed with if the glass is used with a foaming glass edge seal.
See glass list in General Information section.

Bedingt durch verschiedene Toleranzen (Profile, Glasleisten, Anordnung Befestigungsknöpfe, Glasdichtungen resp. Dichtungsbänder und Glaselemente) empfehlen wir, die Wahl der Dichtungsbänder resp. Glasdichtungen vorgängig an einem Element zu prüfen.

A cause des différentes tolérances (profilés, parcloses, disposition boutons de fixation, joints de vitrage resp. bandes d'étanchéité et éléments vitrés) nous recommandons d'effectuer un essai préalable avec la bandes d'étanchéité resp. joints de vitrage choisie sur un élément.

Owing to variations in the tolerances (profiled sections, glazing beads, layout of fastening studs, glazing weatherstrips, distance strips and glazing) it is advisible to check your choice of distance strips resp. glazing weatherstrips on an infill panel beforehand.

Notifizierte Produktzertifizierungsstelle
13-003089-PR02
17.07.2020
Notified Body 0751

Türe ohne Falle
Porte sans bec de cane
Unlatched door

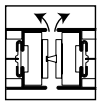

Leistungseigenschaften	**Caractéristiques de performance**	**Performance characteristics**	**2-246**
Schnittpunkte	**Coupes de détail**	**Section details**	**2-248**
Anwendungsbeispiele	**Exemples d'application**	**Examples of application**	**2-250**

ift Rosenheim
Notifizierte Produktzertifizierungsstelle
13-003089-PR02
17.07.2020
Notified Body 0757

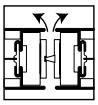

Norm	Eigenschaft Caractéristique Characteristic	Klassifizierung/Wert Classification / Valeur Classification / Value				
EN ISO 10077-2	**Wärmedurchgangskoeffizient** U_f (W/(m²·K)) **Transmission thermique** U_f (W/(m²·K)) **Thermal production** U_f (W/(m²·K))	npd	ab 1.5 W/m²K à partir de 1.5 W/m²K from 1.5 W/m²K			
EN 1192	**Klassifizierung der Festigkeitsanforderungen** **Classification des exigences de résistance méc.** **Classification of strength requirements**	npd	1	2	3	4
EN 12219	**Differenzklimaverhalten** **Résistance aux changements de température** **Resistance to change in temperature**	npd	bis / jusqu'à / up to 3(d) / 3(e) Technische Hinweise / Conseils techniques / Technical data: «Verhalten zwischen unterschiedlichen Klimaten nach EN 1121» «Comportement entre différents climats selon EN 1121» «Behaviour between different climates in accordance with EN 1121»			
EN 14024	**Metallprofile mit thermischer Trennung** **Profilés en métal. avec rupture de pont thermique** **Metal profiles with thermal barrier**		CW / TC2			
EN 13115	**Bedienkräfte** **Forces de manœuvre** **Operating forces**	npd	0	1	2	
EN 179 EN 1125	**Fähigkeit zur Freigabe** **Capacité au déclenchement** **Ability to release**		Anforderung erfüllt Exigence remplie Requirement fulfilled			
DIN 18040	**Barrierefreiheit** **Absence d'entrave au passage** **Barrier-free**		Schwellenlose Ausführung Exécution sans seuil Execution without threshold			
EN 1634-1 EN 13501-2	**Brandschutz** **Résistance aux feu** **Fire resistance**		$EI_2$30			
EN 16034 EN 13501-2	**Selbstschliessung** **Fermeture automatique** **Self-closing**		C			
EN 13049	**Stossfestigkeit** **Résistance aux chocs** **Impact resistance**	npd	1	2	3	4	5

ift Rosenheim
Notifizierte Produkt-zertifizierungsstelle
13-003089-PR02
17.07.2020
Notified Body 0757

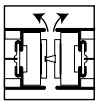

Norm	Eigenschaft Caractéristique Characteristic	Klassifizierung/Wert Classification / Valeur Classification / Value	
EN 16034	**Dauerhaftigkeit der Selbstschliessung gegenüber Alterung (Korrosion)** **Endurance de la fermeture automatique contre le vieillissement (corrosion)** **Durability of self-closing against ageing (corrosion)**		erzielt atteinte achieved

ift Rosenheim
Notifizierte Produkt-zertifizierungsstelle
13-003089-PR02
17.07.2020
Notified Body 0757

Schnittpunkte im Massstab 1:1
Coupe de détails à l'échelle 1:1
Section details on scale 1:1

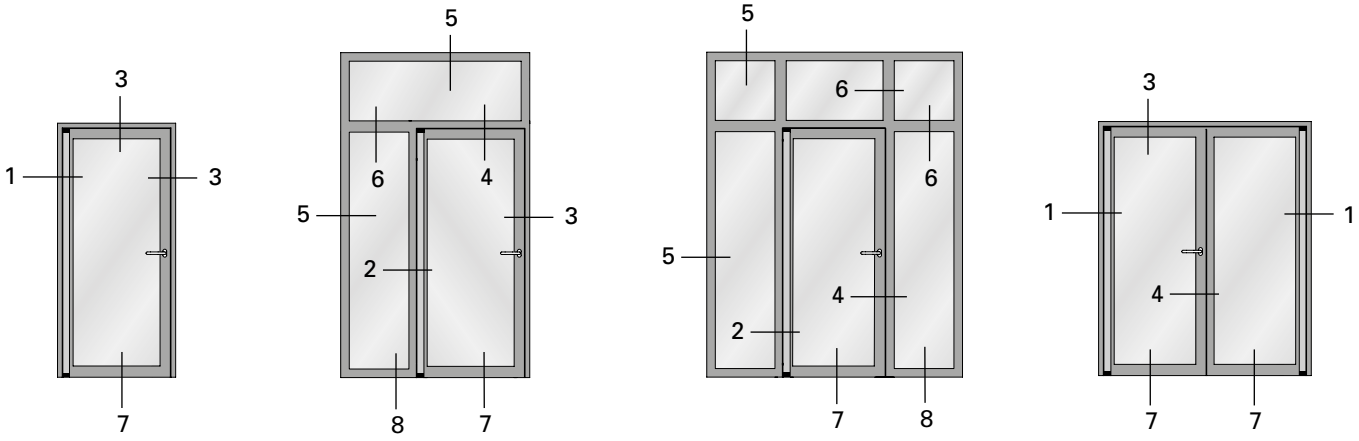

1.0

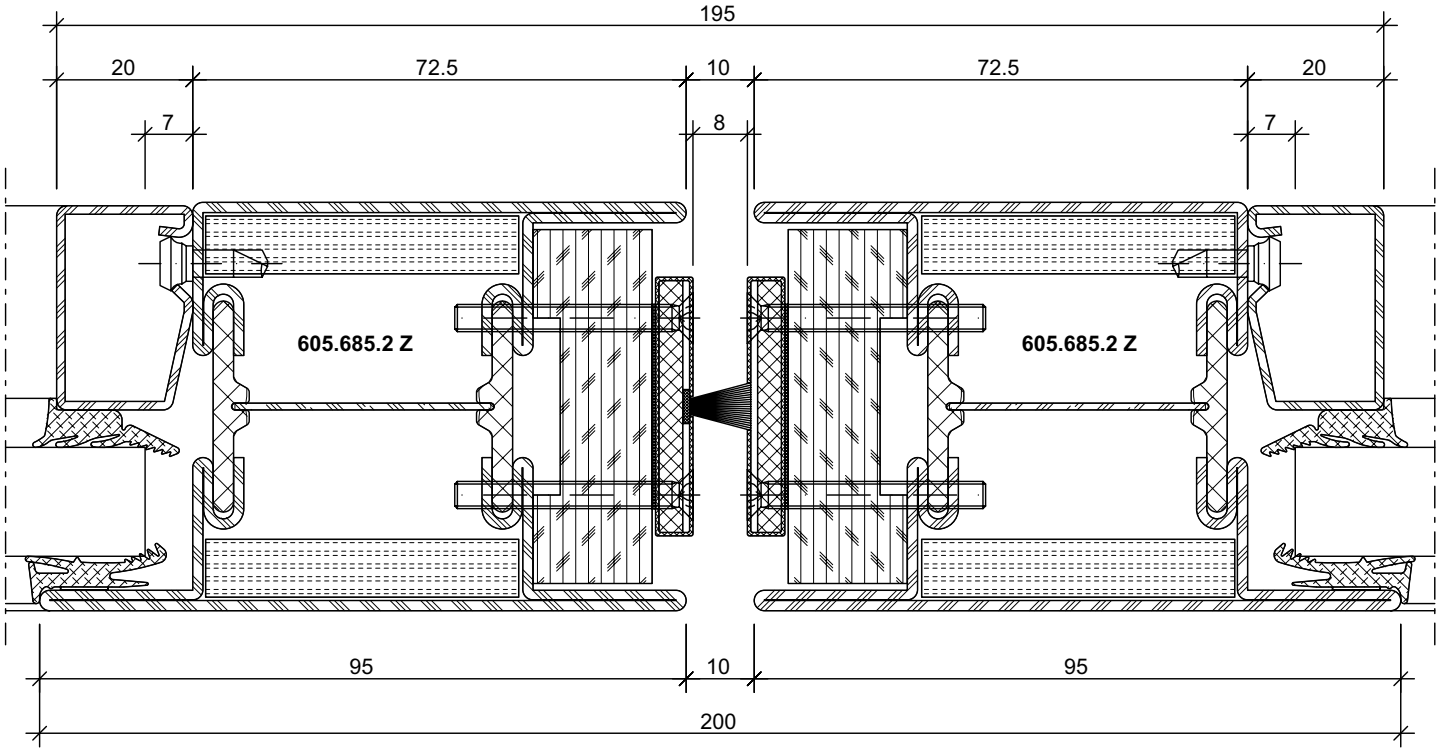

31-0101-C-059 **DXF** DWG

ift Rosenheim
Notifizierte Produkt-zertifizierungsstelle
13-003089-PR02
17.07.2020
Notified Body 0757

Schnittpunkte im Massstab 1:1
Coupe de détails à l'échelle 1:1
Section details on scale 1:1

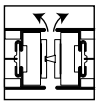

ift Rosenheim
Notifizierte Produkt-zertifizierungsstelle
13-003089-PR02
17.07.2020
Notified Body 0757

Anwendungsbeispiele (31-0101-S-012)
Exemples d'application (31-0101-S-012)
Examples of applications (31-0101-S-012)

DXF DWG

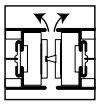

B - B

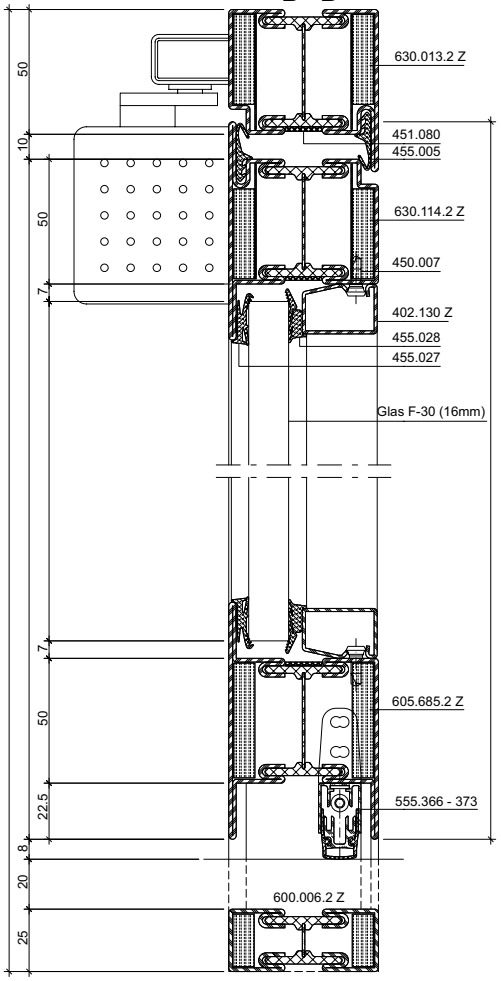

D - D

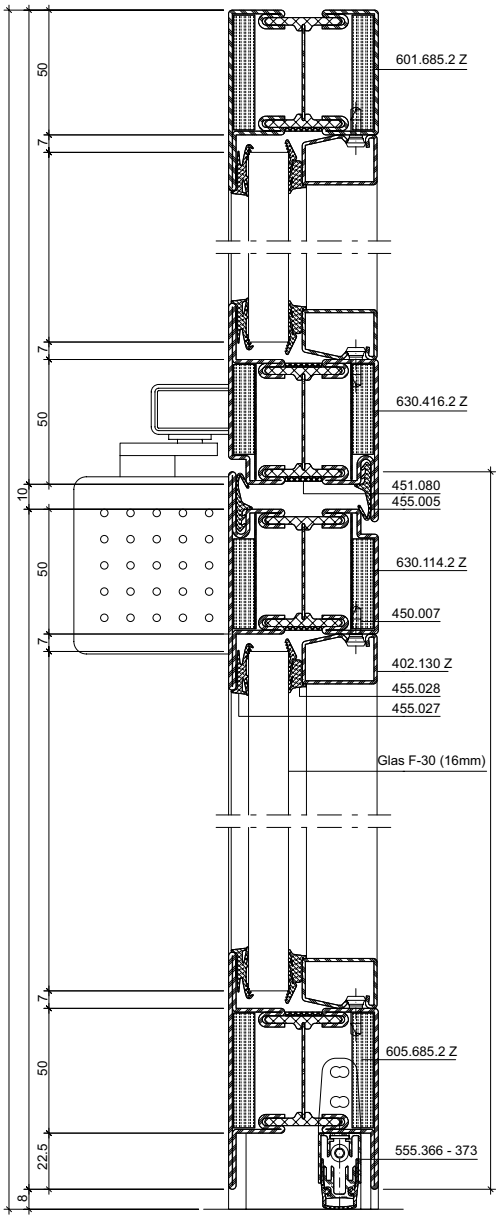

C - C

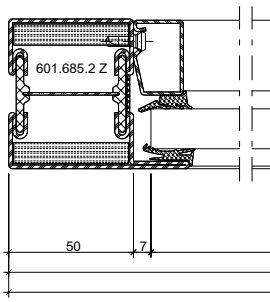

E - E

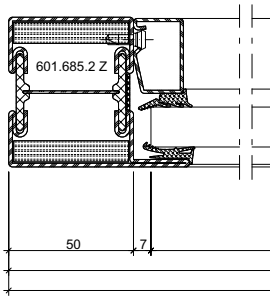

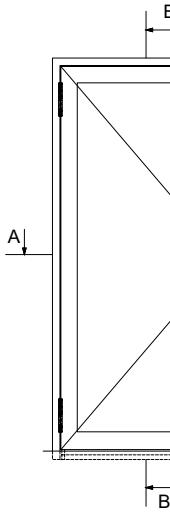

ift Rosenheim
ROSENHEIM
Notifizierte Produkt-zertifizierungsstelle
13-003089-PR02
17.07.2020
Notified Body 0732

A - A

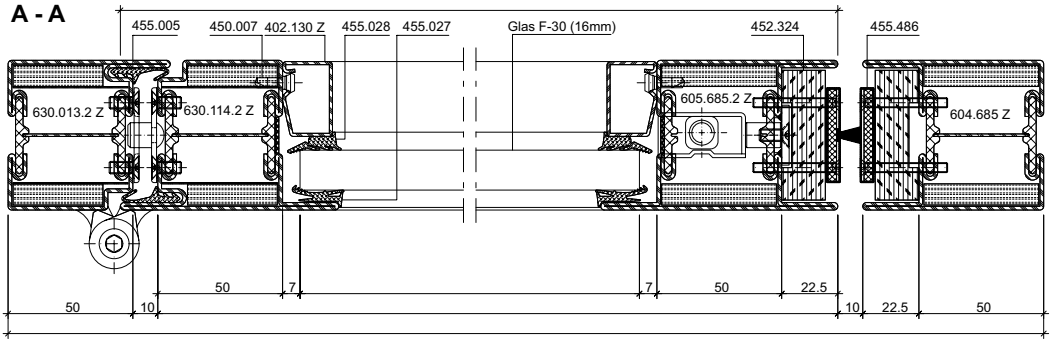

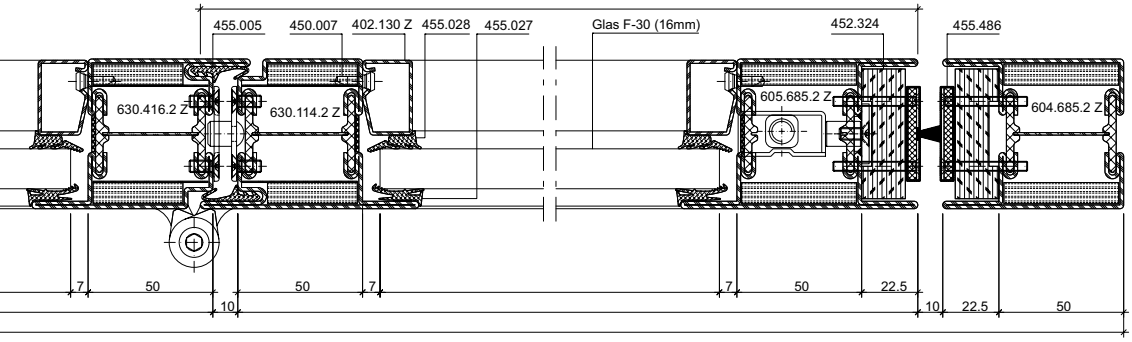

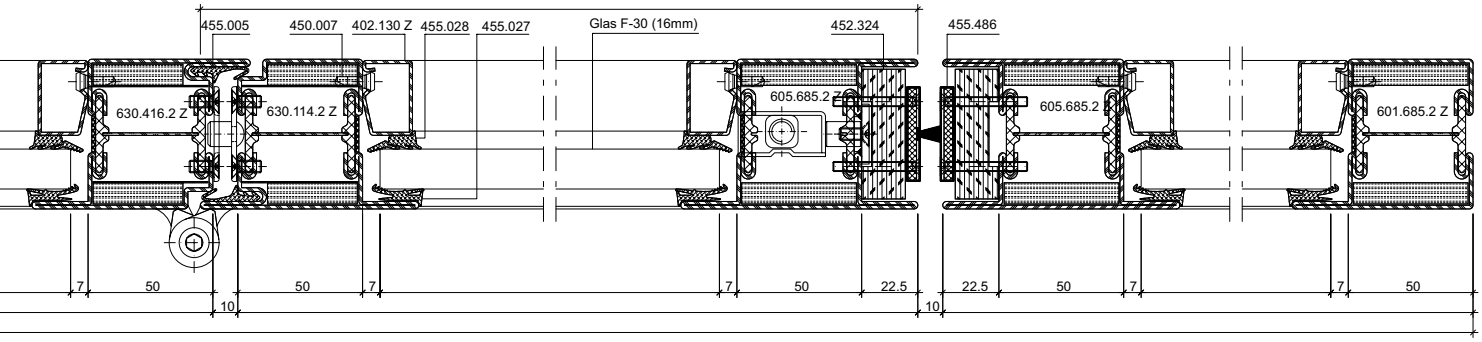

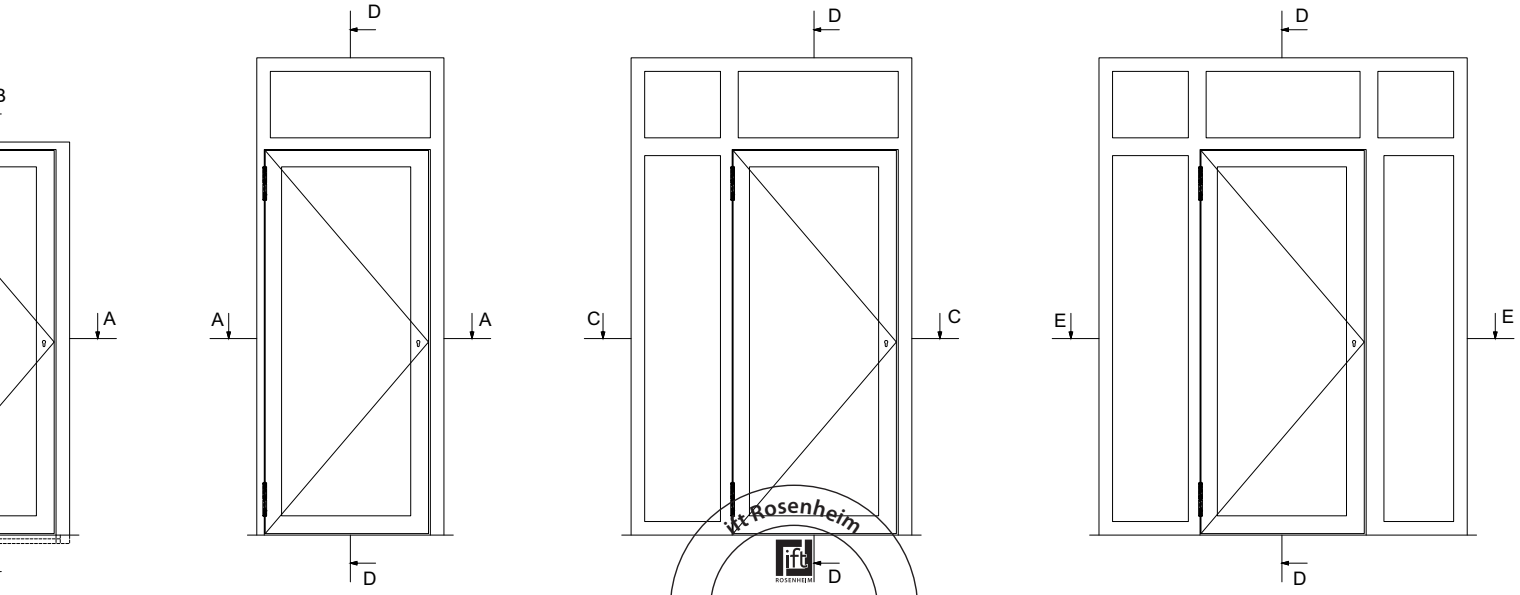

ift Rosenheim
Notifizierte Produktzertifizierungsstelle
13-003089-PR02
17.07.2020
Notified Body 0757

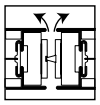

B - B

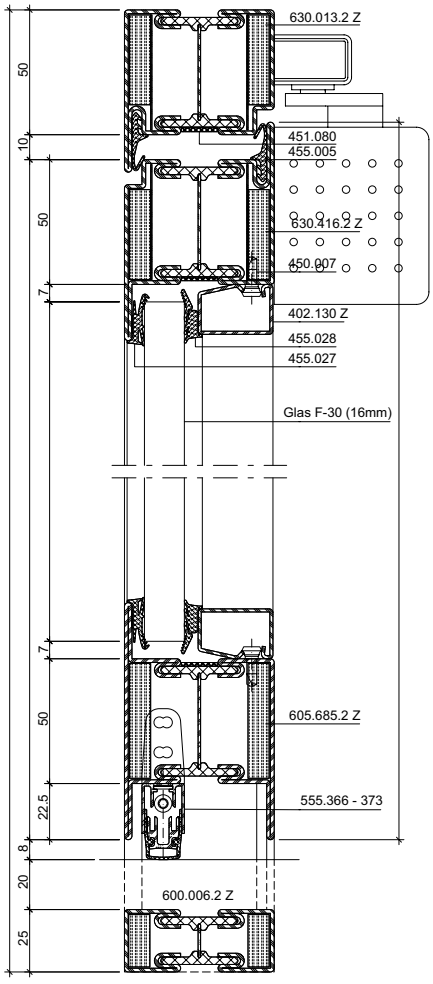

D - D

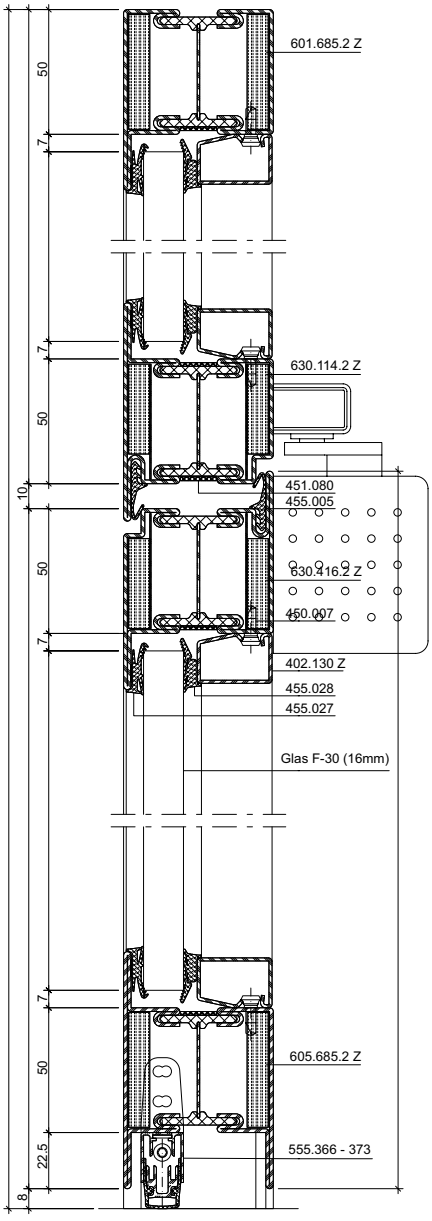

C - C

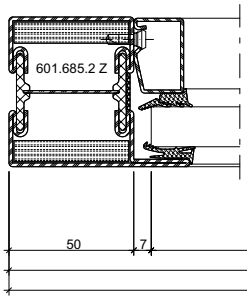

E - E

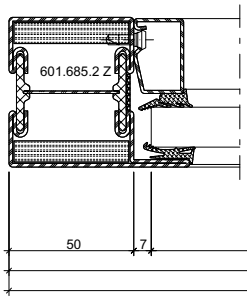

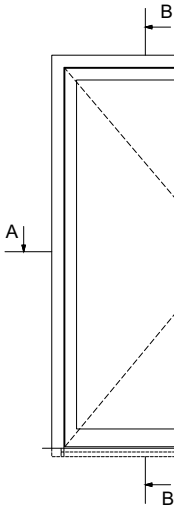

ift Rosenheim
Notifizierte Produkt-zertifizierungsstelle
13-003089-PR02
17.07.2020
Notified Body 0732

Anwendungsbeispiele (31-0101-S-013)
Exemples d'application (31-0101-S-013)
Examples of applications (31-0101-S-013)

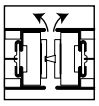

A - A

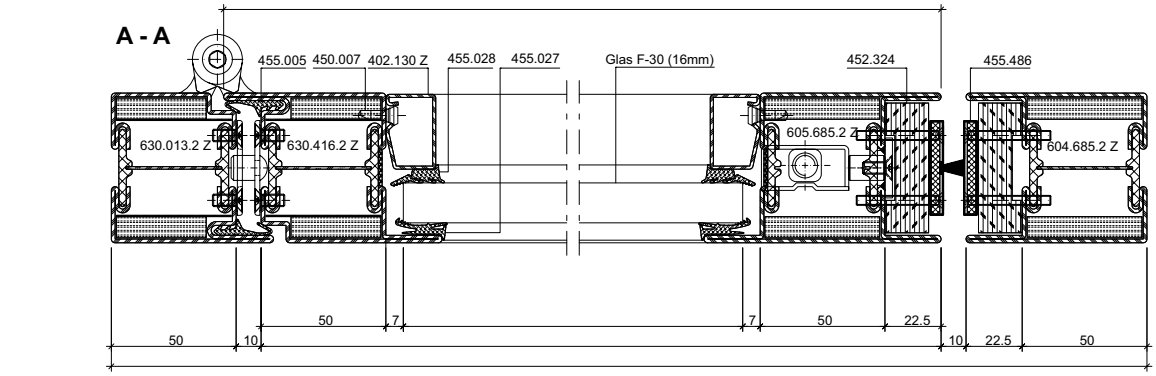

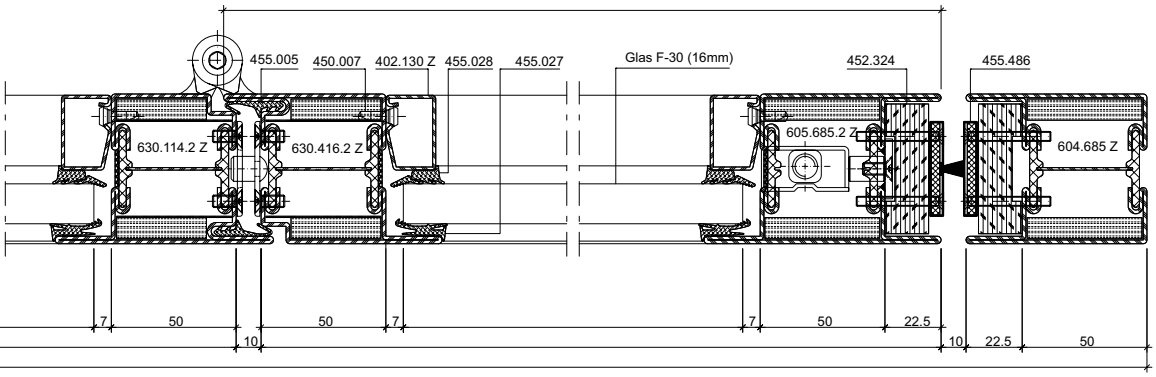

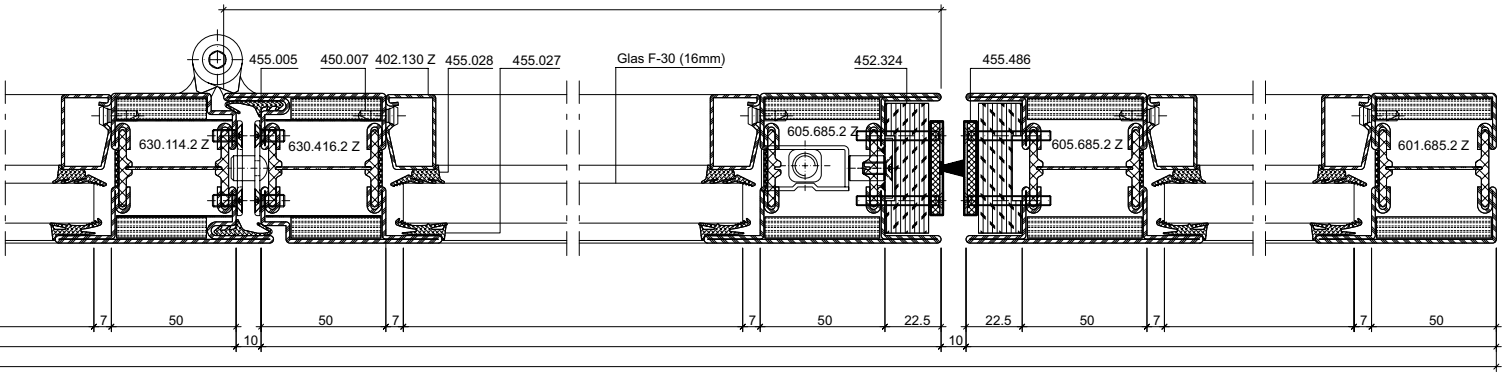

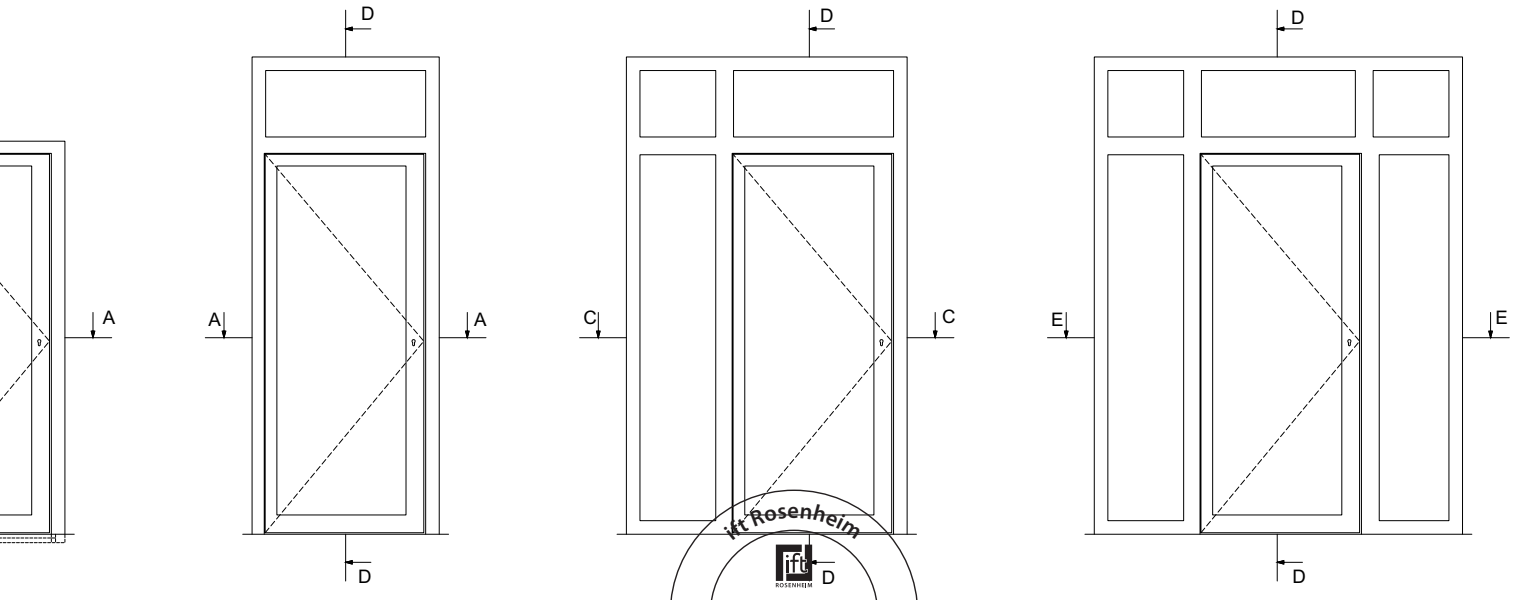

ift Rosenheim
ift ROSENHEIM
D
Notifizierte Produkt-zertifizierungsstelle
13-003089-PR02
17.07.2020
Notified Body 0757

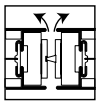

A - A

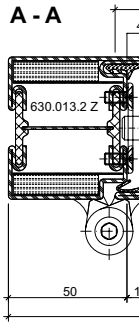

D - D

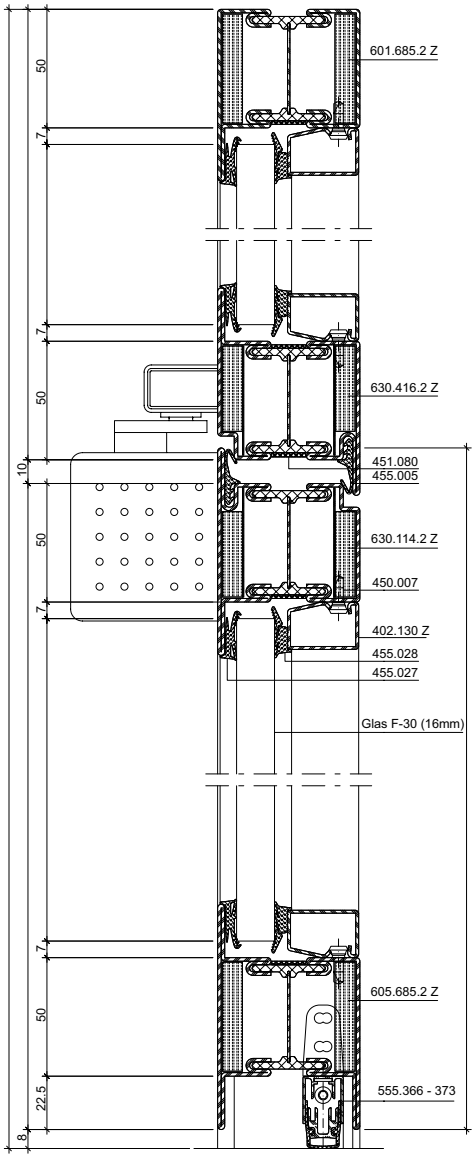

C - C

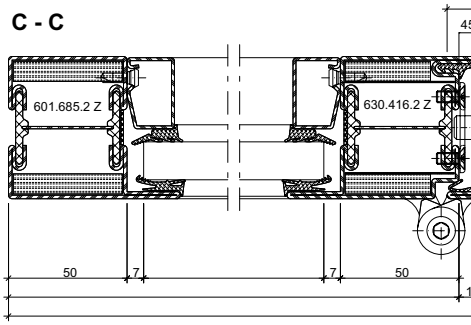

E - E

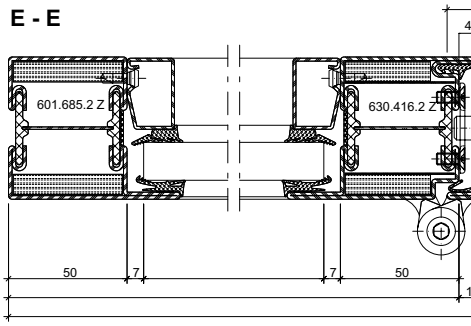

B - B

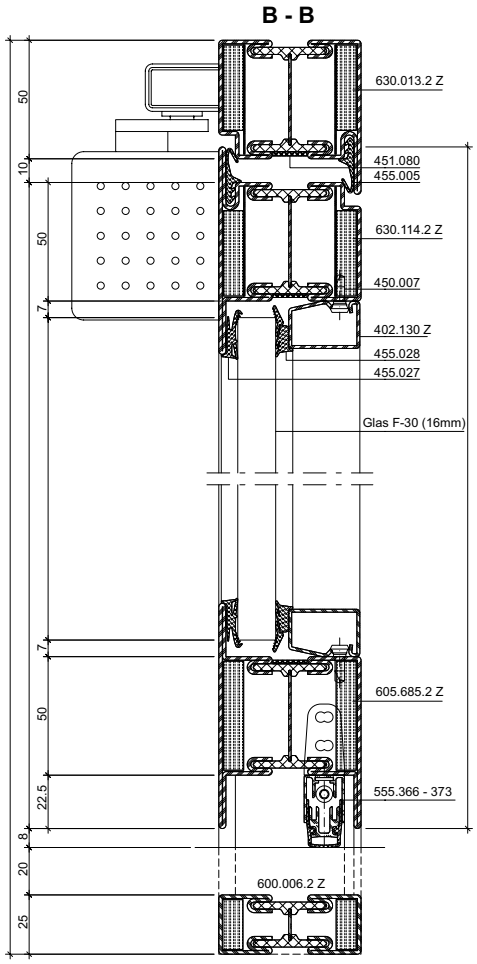

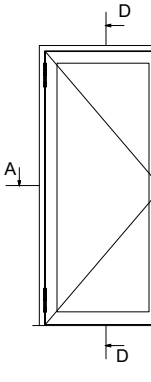

ift Rosenheim
Notifizierte Produkt-zertifizierungsstelle
13-003089-PR02
17.07.2020
Notified Body 0757

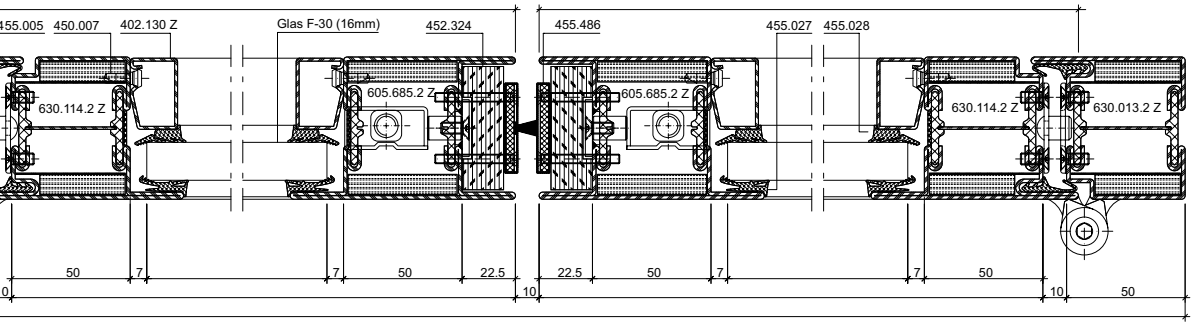

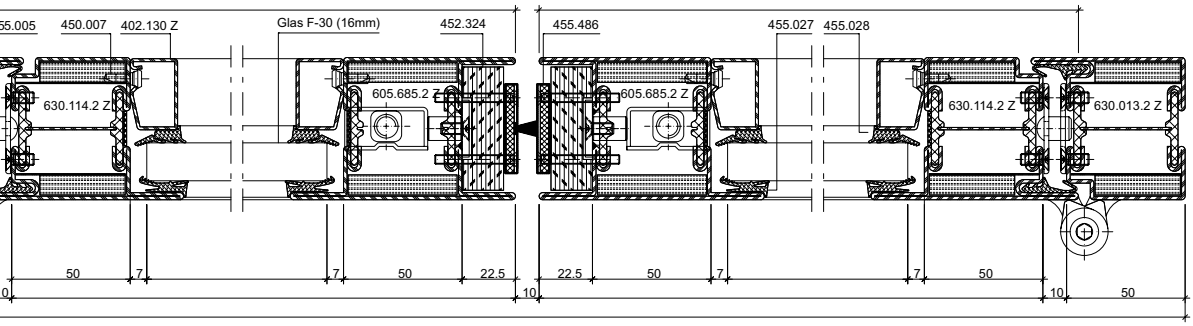

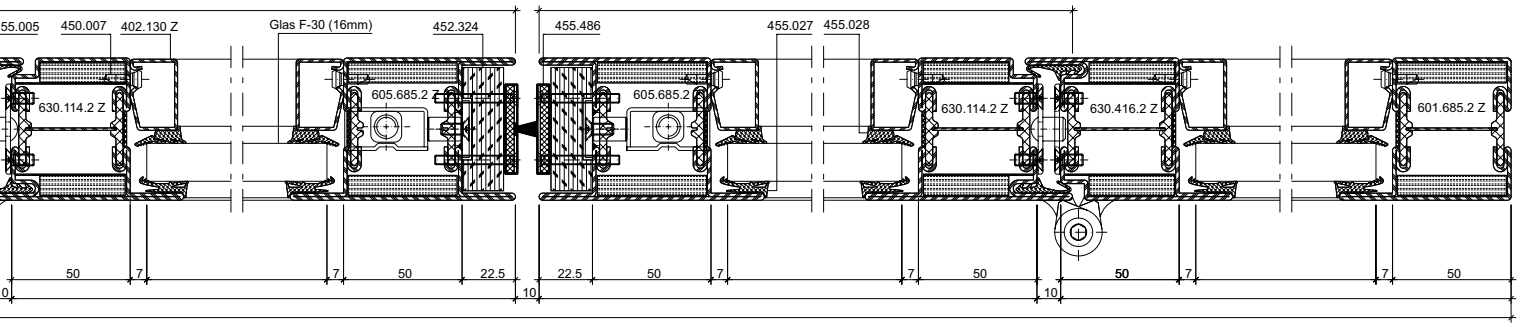

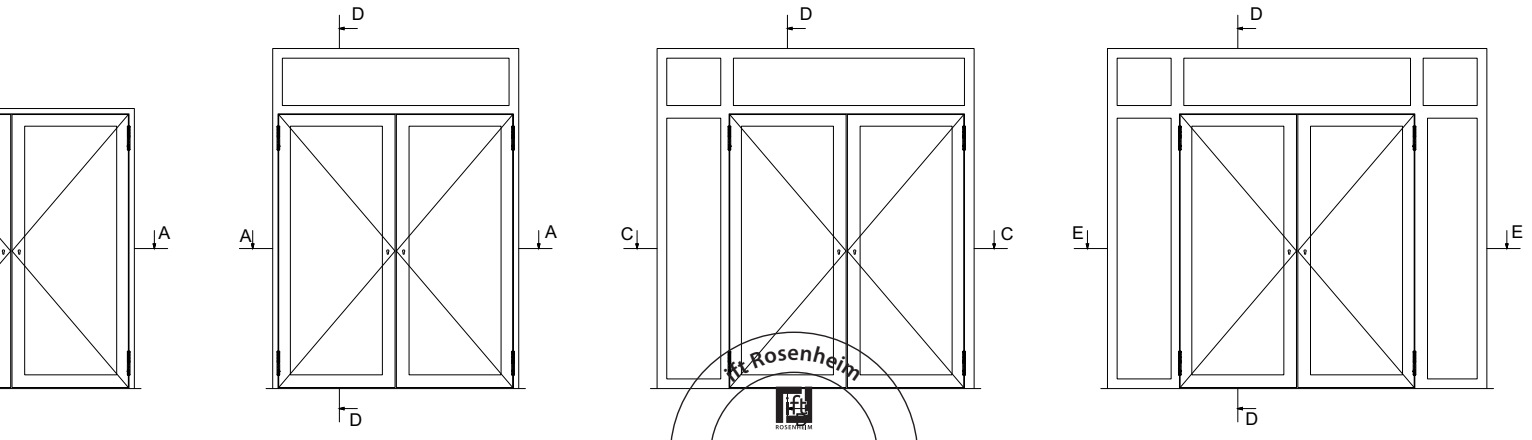

ift Rosenheim
Notifizierte Produkt-zertifizierungsstelle
13-003089-PR02
17.07.2020
Notified Body 0757

Anwendungsbeispiele (31-0101-S-015)
Exemples d'application (31-0101-S-015)
Examples of applications (31-0101-S-015)

DXF DWG

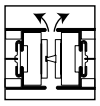

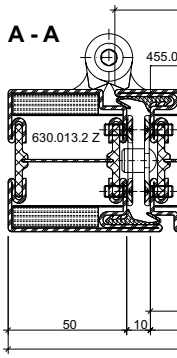

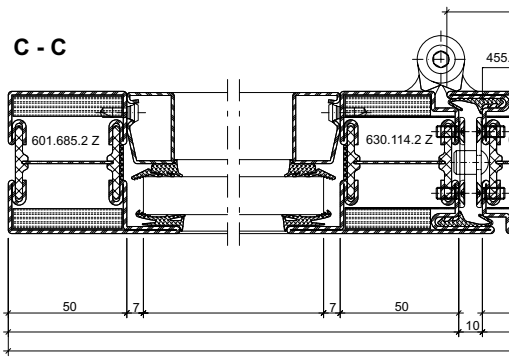

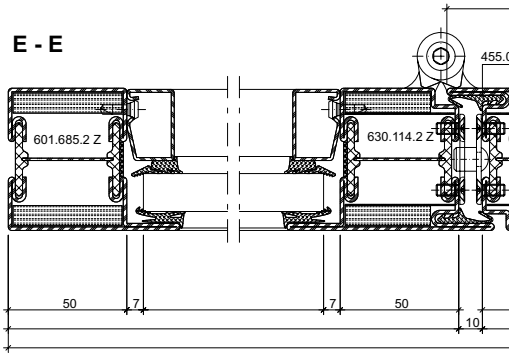

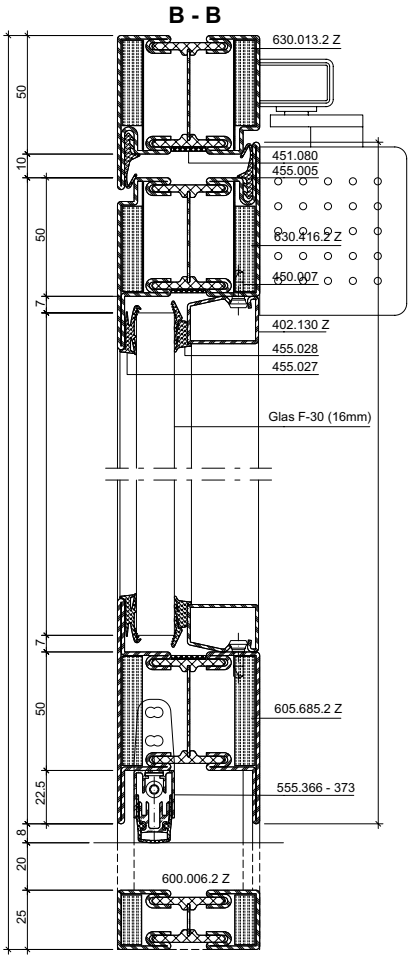

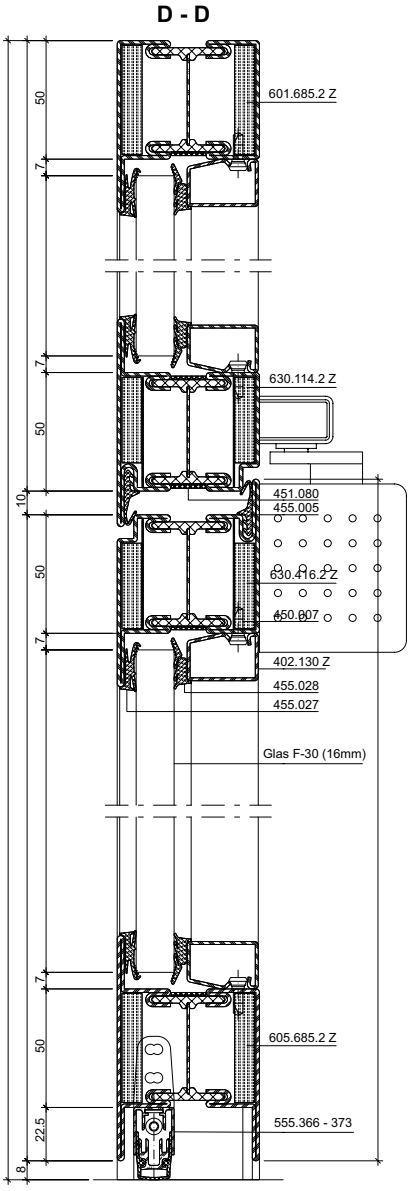

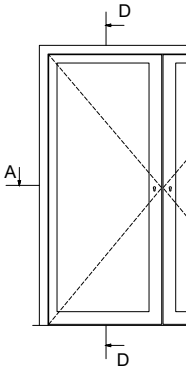

ift Rosenheim
Notifizierte Produktzertifizierungsstelle
13-003089-PR02
17.07.2020
Notified Body 0757

JANSEN

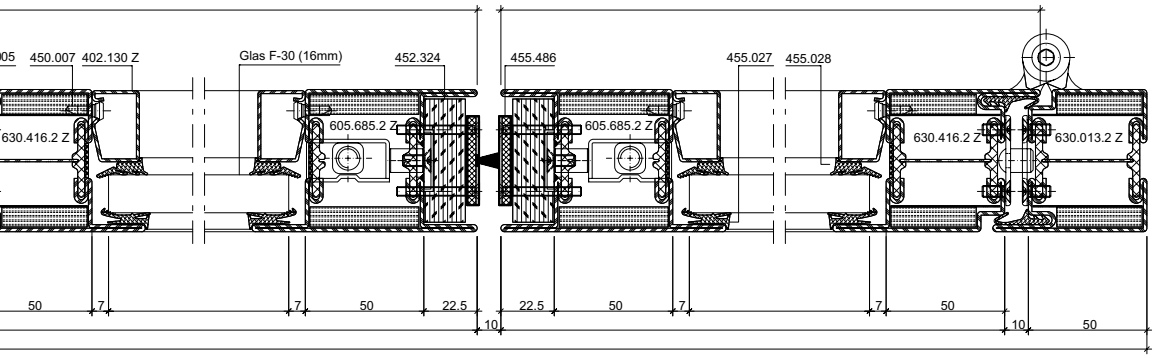

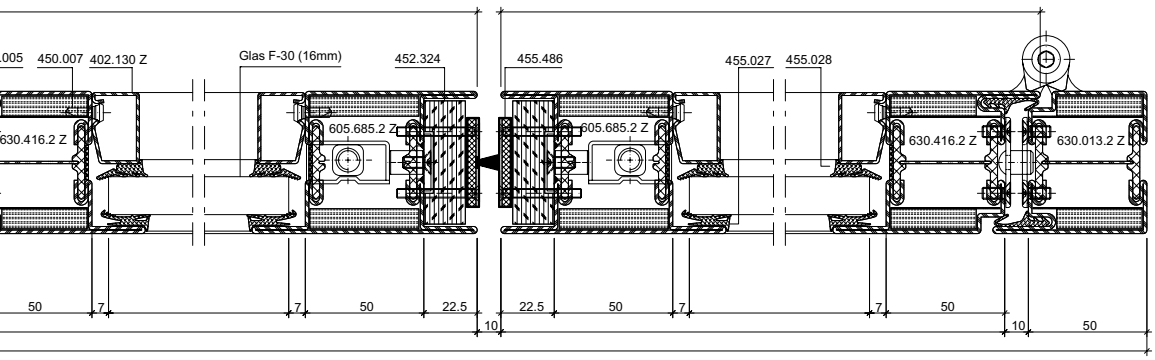

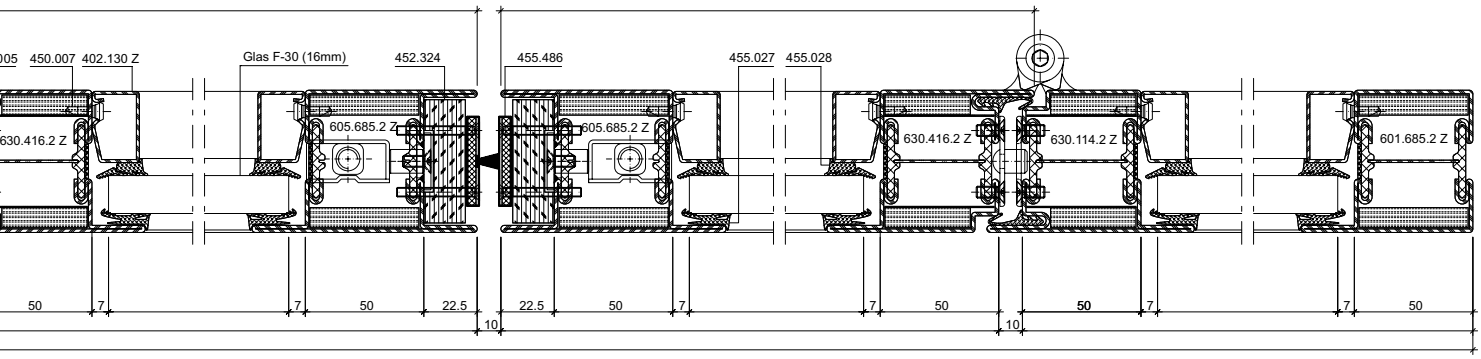

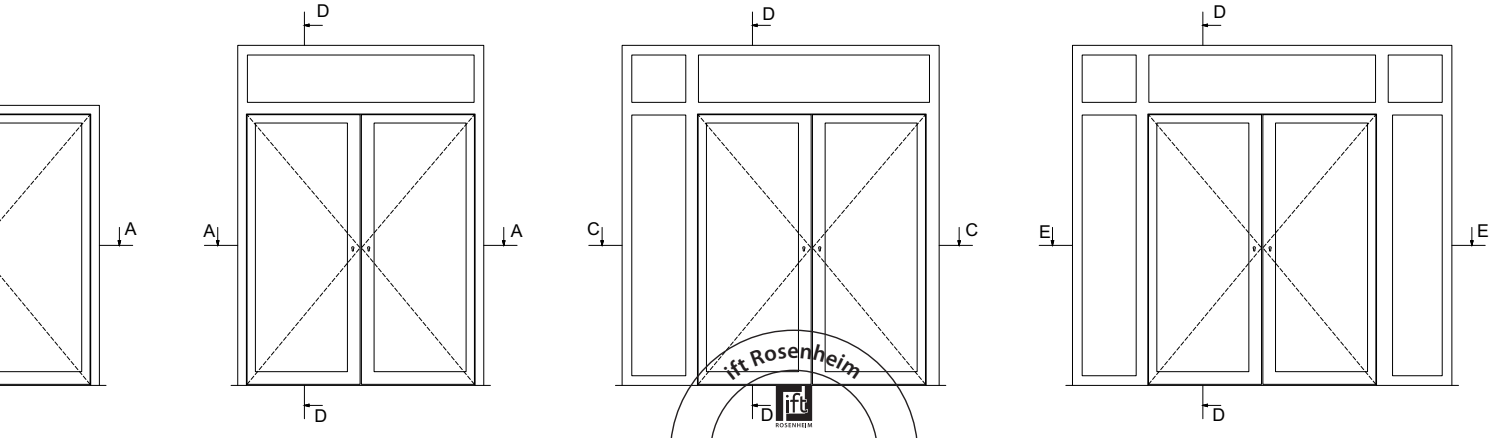

ift Rosenheim
Notifizierte Produkt-zertifizierungsstelle
13-003089-PR02
17.07.2020
Notified Body 0757

ift Rosenheim
Notifizierte Produkt-
zertifizierungsstelle
13-003089-PR02
17.07.2020
Notified Body 0757

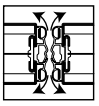

Leistungseigenschaften	**Caractéristiques de performance**	**Performance characteristics**	**2-260**
Schnittpunkte	**Coupes de détail**	**Section details**	**2-262**
Anwendungsbeispiele	**Exemples d'application**	**Examples of application**	**2-264**
Glasleisten-Varianten	**Variantes de parcloses**	**Glazing bead options**	**2-266**

ift Rosenheim
ift ROSENHEIM
Notifizierte Produkt-zertifizierungsstelle
13-003089-PR02
17.07.2020
Notified Body 0757

Norm	Eigenschaft Caractéristique Characteristic	Klassifizierung/Wert Classification / Valeur Classification / Value
EN 1634-1 EN 13501-2	**Brandschutz** **Résistance aux feu** **Fire resistance**	$EI_2$30

ift Rosenheim
Notifizierte Produkt-zertifizierungsstelle
13-003089-PR02
17.07.2020
Notified Body 0757

JANSEN

Prüfungen Essais Tests	Norm	Einflügelige Türe Porte à un vantail Single-leaf door		Zweiflügelige Türe Porte à deux vantaux Double-leaf door	
 Schlagregendichtheit Etanchéité à la pluie battante Watertightness	**EN 12208**	Einwärts öffnend Ouvrant vers l'intérieur Inward opening	Auswärts öffnend Ouvrant vers l'extérieur Outward opening	Einwärts öffnend Ouvrant vers l'intérieur Inward opening	Auswärts öffnend Ouvrant vers l'extérieur Outward opening
			Klasse 2A Classe 2A Class 2A		
 Widerstand bei Windlast Résistance à la pression du vent Resistance to wind load	**EN 12210**	Klasse B2 – 800 Pa Classe B2 – 800 Pa Class B2 – 800 Pa	Klasse B2 – 800 Pa Classe B2 – 800 Pa Class B2 – 800 Pa	Klasse B2 – 800 Pa Classe B2 – 800 Pa Class B2 – 800 Pa	Klasse B2 – 800 Pa Classe B2 – 800 Pa Class B2 – 800 Pa
 Luftdurchlässigkeit Perméabilité à l'air Air permeability	**EN 12207**	Klasse 2 Classe 2 Class 2	Klasse 2 Classe 2 Class 2	Klasse 2 Classe 2 Class 2	Klasse 2 Classe 2 Class 2

Geprüfte Elementgrössen (einwärts und auswärts öffnend) für oben gennante Leistungseigenschaften

Einflügelige Türe

Lichter Durchgang
1210 x 3168 mm

Rahmenaussenmass
1500 x 2590 mm

Zweiflügelige Türe

Lichter Durchgang
2419 x 3168 mm

Rahmenaussenmass
3000 x 2590 mm

Maximaler Öffnungswinkel 96°
Türstopper verwenden

Tailles des éléments eprouvés (ouvrant vers l'intérieur et l'extérieur) pour les caractéristiques de performance ci-dessus

Porte à un vantail

Libre de passage
1210 x 3168 mm

Dimension extérieure du cadre
1500 x 2590 mm

Porte à deux vantaux

Libre de passage
2419 x 3168 mm

Dimension extérieure du cadre
3000 x 2590 mm

Angle d'ouverture max. 96°
Utiliser un arrêt de porte

Tested size of elements (inward and outward opening) for above named performance indicators

Single leaf door

Inside width
1210 x 3168 mm

External frame dimension
1500 x 2590 mm

Double leaf door

Inside width
2419 x 3168 mm

External frame dimension
3000 x 2590 mm

Max. door opening angle 96°
Use door stop

ift Rosenheim
Notifizierte Produktzertifizierungsstelle
13-003089-PR02
17.07.2020
Notified Body 0757

Elementstoss Türe – Festverglasung **Détail jonction porte – vitrage fixe** **Junction detail door – fixed glazing**

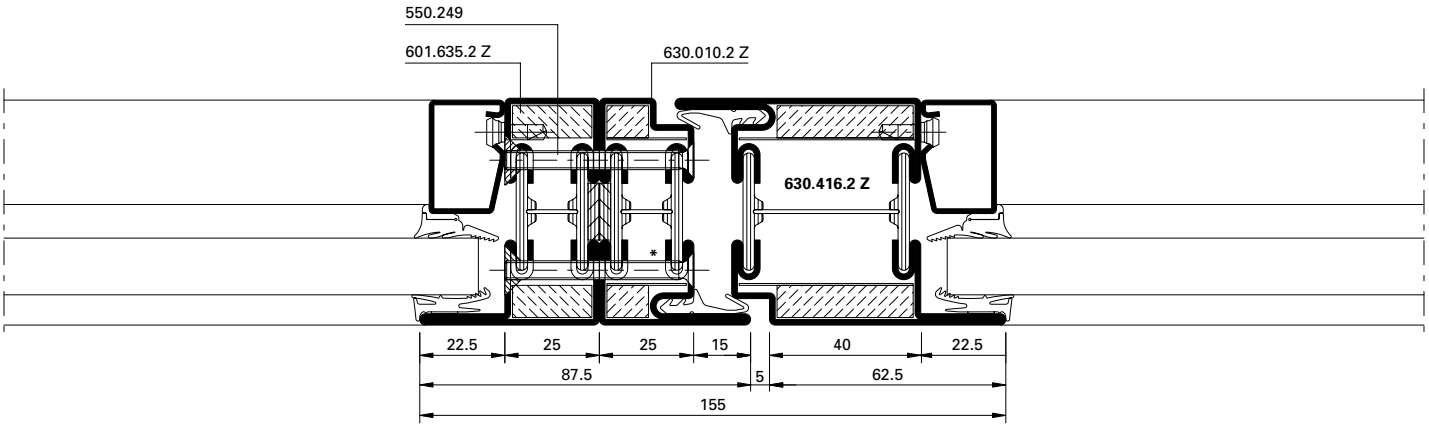

DXF **DWG** *31-0101-K-007*

* Schrauben-Abstand ≤ 300 mm

* Distance des vis ≤ 300 mm

* Screw distance ≤ 300 mm

ift Rosenheim
Notifizierte Produktzertifizierungsstelle
13-003089-PR02
17.07.2020
Notified Body 0757

Anwendungsbeispiele (31-0107-S-003)
Exemples d'application (31-0107-S-003)
Examples of applications (31-0107-S-003)

DXF DWG

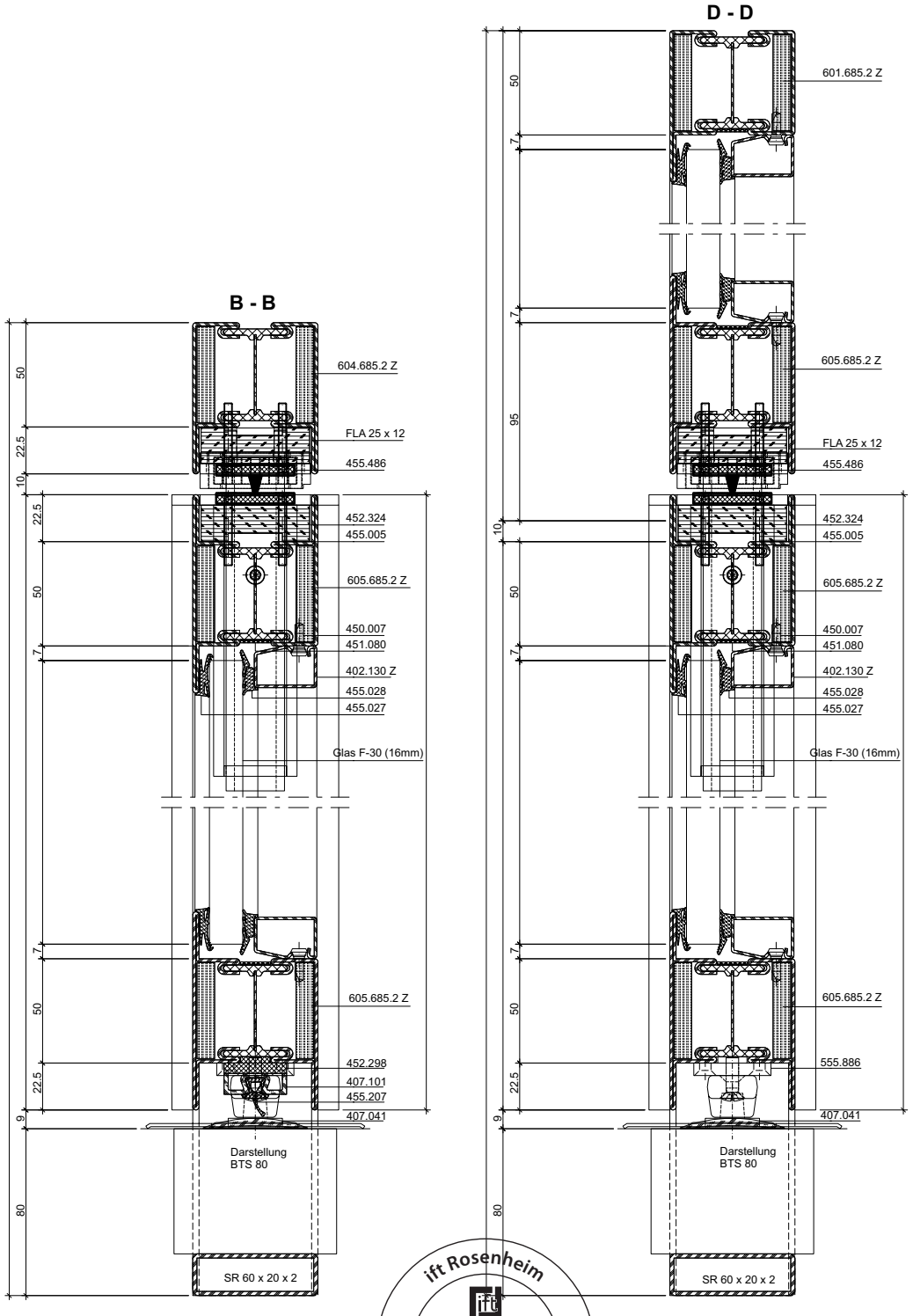

ift Rosenheim
Notifizierte Produktzertifizierungsstelle
13-003089-PR02
17.07.2020
Notified Body 0757

Anwendungsbeispiele (31-0107-S-003)
Exemples d'application (31-0107-S-003)
Examples of applications (31-0107-S-003)

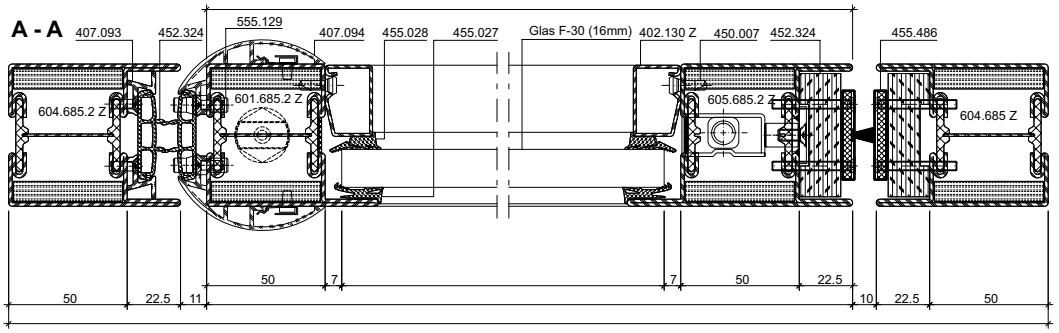

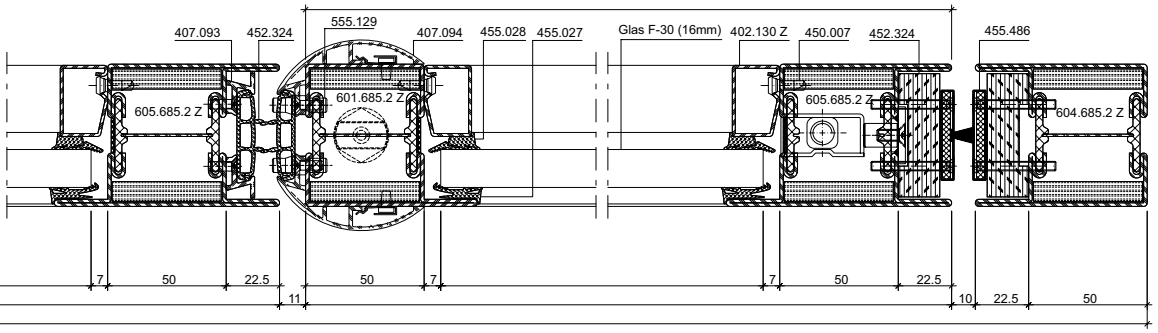

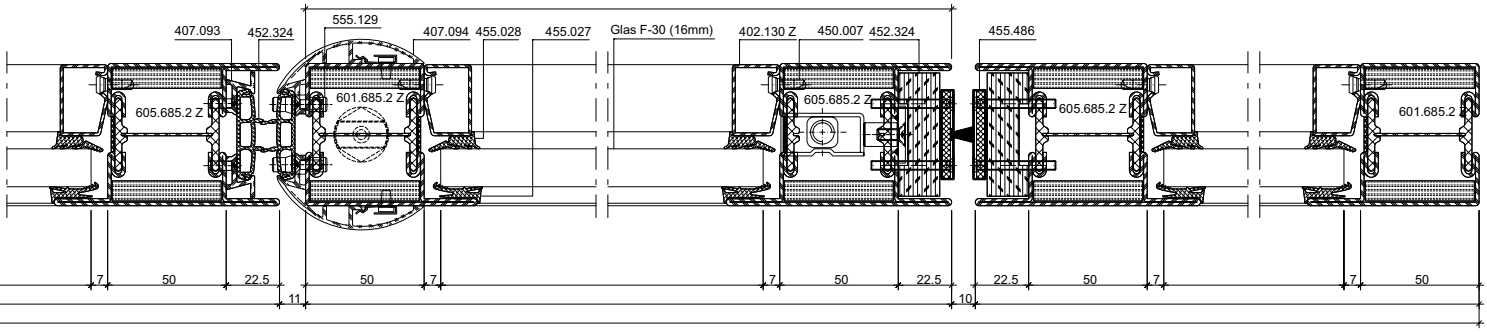

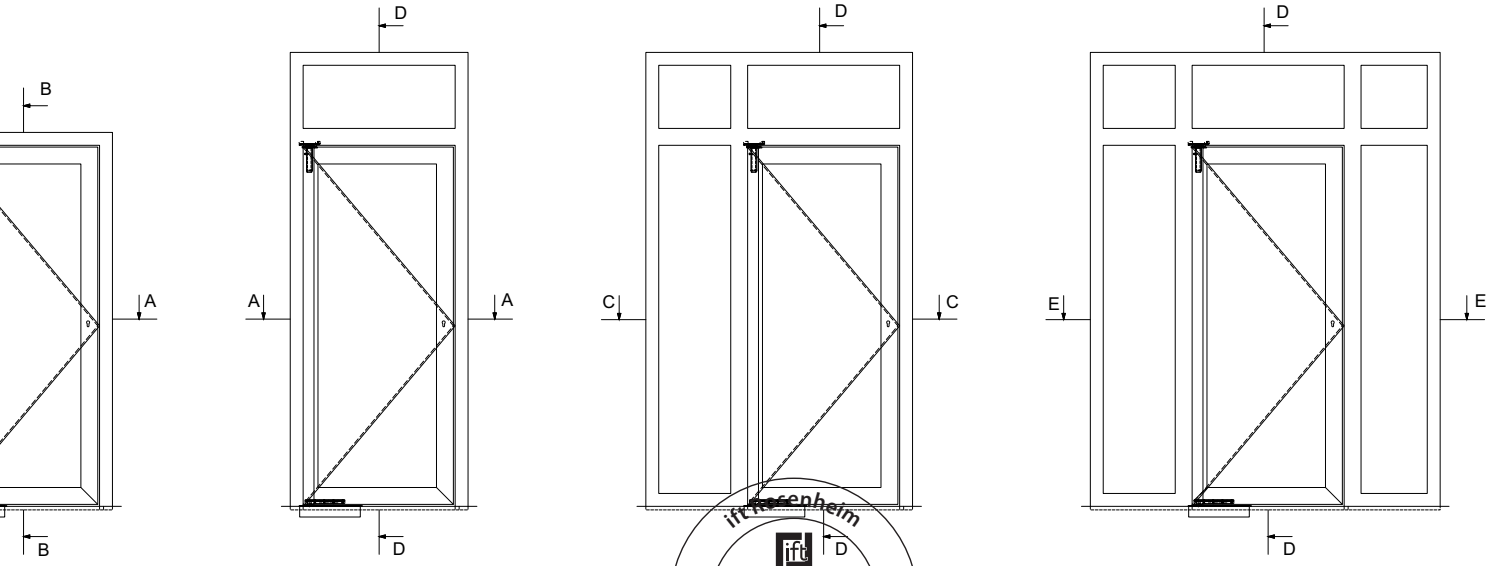

ift Rosenheim
Notifizierte Produkt-zertifizierungsstelle
13-003089-PR02
17.07.2020
Notified Body 0757

Glasleisten-Varianten für Gläser und Füllungen im Massstab 1:2
Variantes de parcloses pour vitrages et remplissages à l'échelle 1:2
Glazing bead options with glass and infills on scale 1:2

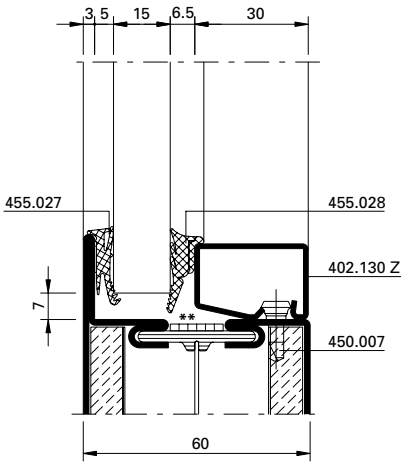

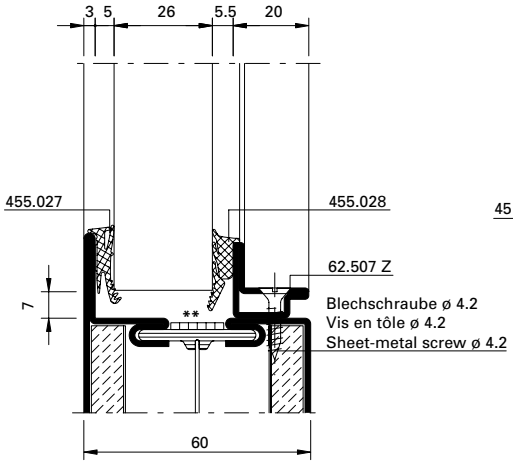

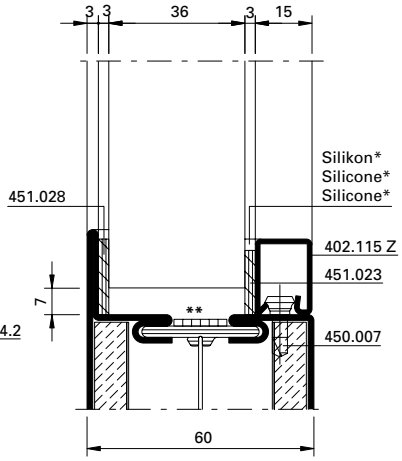

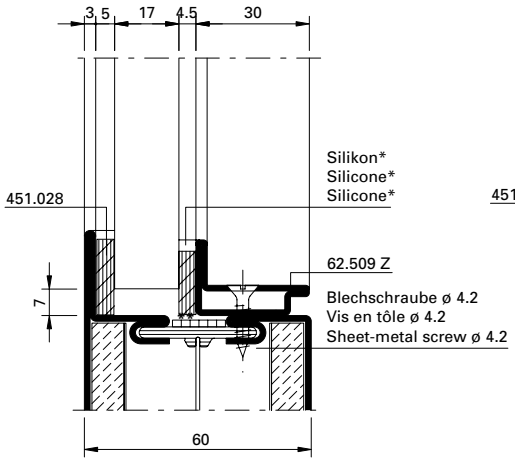

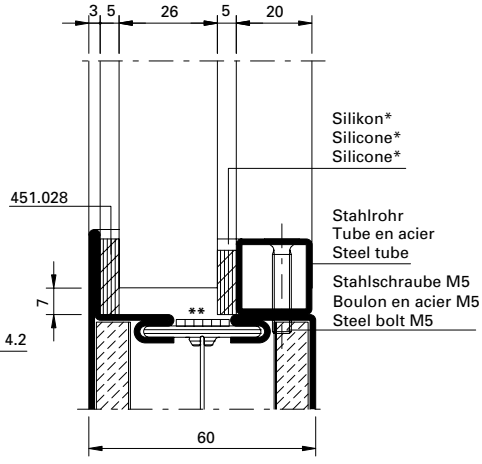

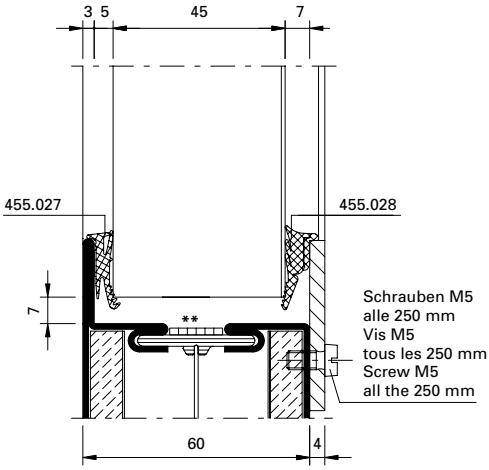

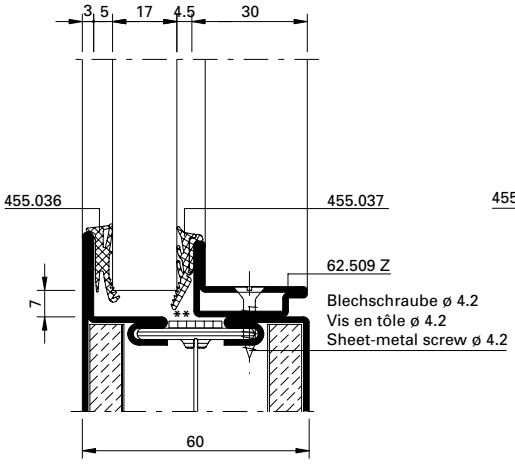

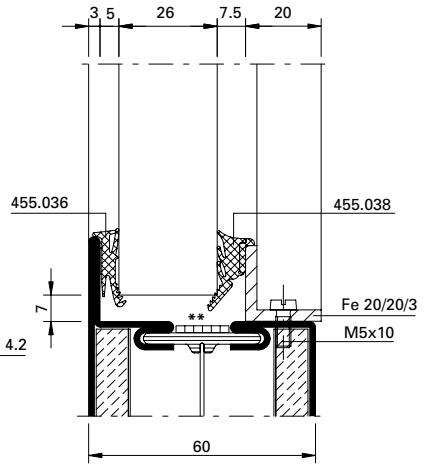

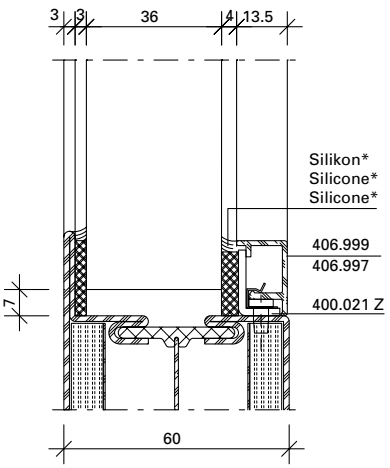

* Silikon, mindestens Brandschutzklasse E nach EN 13501-1 wahlweise

** Auf das Brandschutzlaminat kann verzichtet werden, wenn Gläser mit aufschäumendem Randverbund verwendet werden.
Siehe Glasliste im Abschnitt allgemeine Hinweise.

* Silicone, au moins classe de protection E selon EN 13501-1, au choix

** Il est possible de se passer de la bande de protection-incendie quand les vitres sont utilisées avec un scellement moussant.
Voir parclose dans la section Remarques générales.

* Silicone, at least fire resistance class E in accordance with EN 13501-1, optional

** The fire resistant laminate can be dispensed with if the glass is used with a foaming glass edge seal.
See glass list in General Information section.

ift-rosenheim.com
ift ROSENHEIM
Notifizierte Produktzertifizierungsstelle
13-003089-PR02
17.07.2020
Notified Body 0751

Glasleisten-Varianten für Gläser und Füllungen im Massstab 1:2
Variantes de parcloses pour vitrages et remplissages à l'échelle 1:2
Glazing bead options with glass and infills on scale 1:2

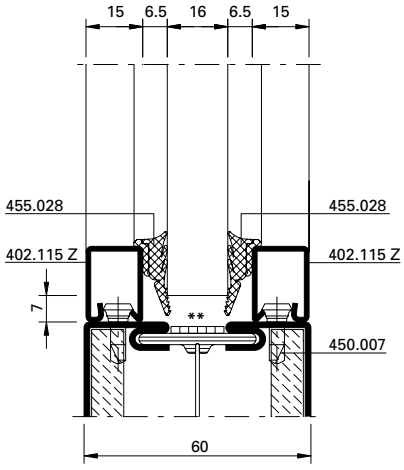

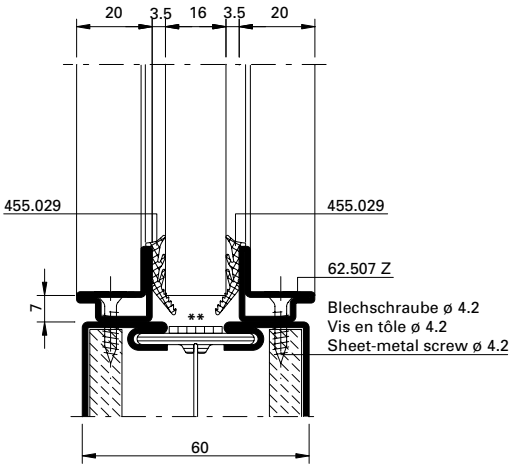

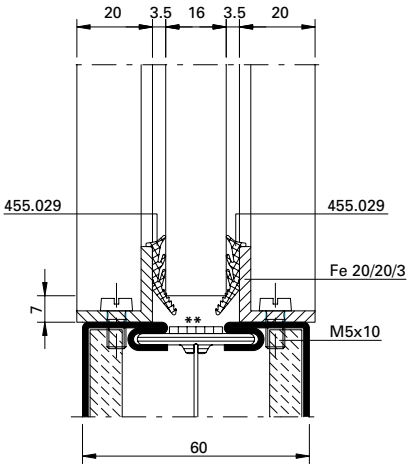

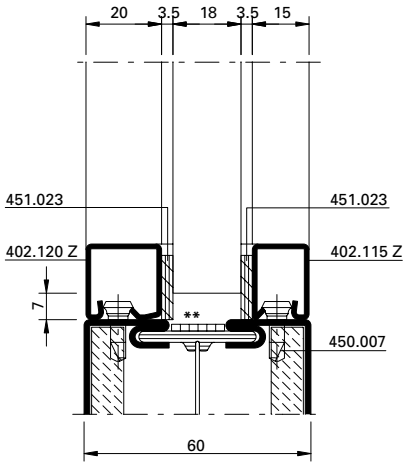

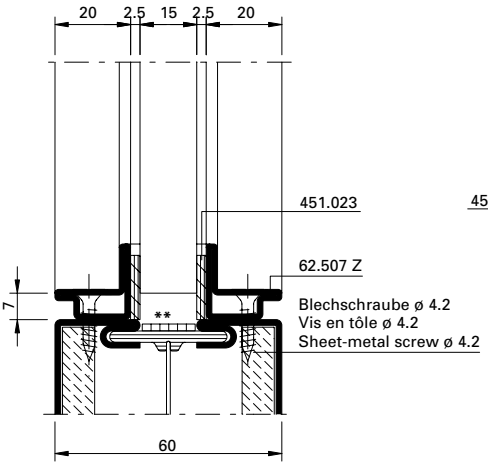

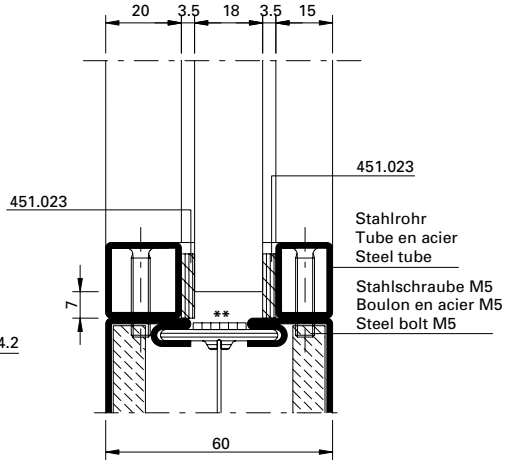

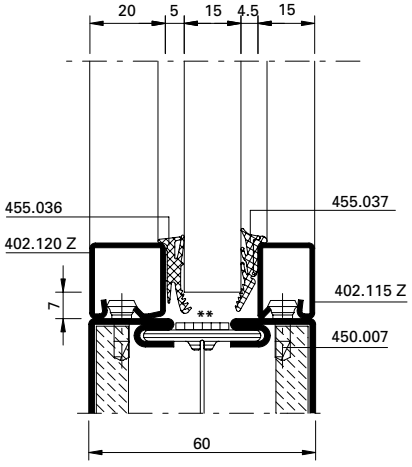

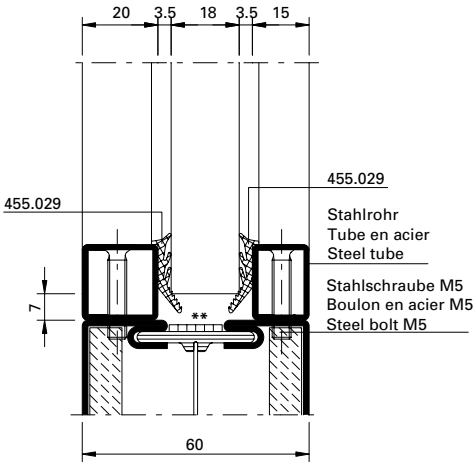

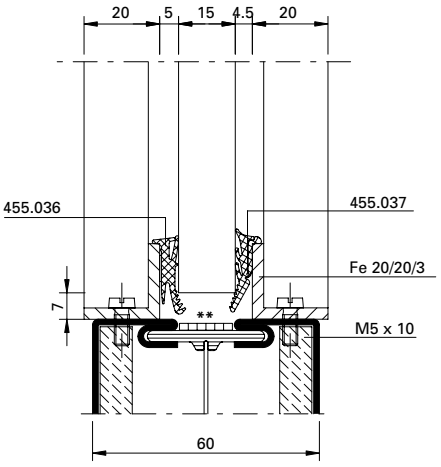

** Auf das Brandschutzlaminat kann verzichtet werden, wenn Gläser mit aufschäumendem Randverbund verwendet werden.
Siehe Glasliste im Abschnitt allgemeine Hinweise.

** Il est possible de se passer de la bande de protection-incendie quand les vitres sont utilisées avec un scellement moussant.
Voir parclose dans la section Remarques générales.

** The fire resistant laminate can be dispensed with if the glass is used with a foaming glass edge seal.
See glass list in General Information section.

ift ROSENHEIM
Notifizierte Produktzertifizierungsstelle
13-003089-PR02
17.07.2020
Notified Body 0757

Glasleisten-Varianten für Gläser und Füllungen im Massstab 1:2
Variantes de parcloses pour vitrages et remplissages à l'échelle 1:2
Glazing bead options with glass and infills on scale 1:2

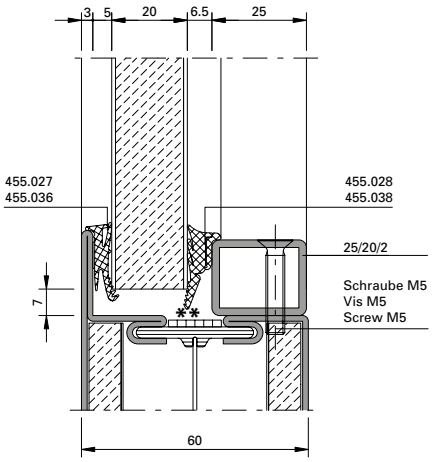

** Auf das Brandschutzlaminat kann verzichtet werden, wenn Gläser mit aufschäumendem Randverbund verwendet werden.
Siehe Glasliste im Abschnitt allgemeine Hinweise.

** Il est possible de se passer de la bande de protection-incendie quand les vitres sont utilisées avec un scellement moussant.
Voir parclose dans la section Remarques générales.

** The fire resistant laminate can be dispensed with if the glass is used with a foaming glass edge seal.
See glass list in General Information section.

Bedingt durch verschiedene Toleranzen (Profile, Glasleisten, Anordnung Befestigungsknöpfe, Glasdichtungen resp. Dichtungsbänder und Glaselemente) empfehlen wir, die Wahl der Dichtungsbänder resp. Glasdichtungen vorgängig an einem Element zu prüfen.

A cause des différentes tolérances (profilés, parcloses, disposition boutons de fixation, joints de vitrage resp. bandes d'étanchéité et éléments vitrés) nous recommandons d'effectuer un essai préalable avec la bandes d'étanchéité resp. joints de vitrage choisie sur un élément.

Owing to variations in the tolerances (profiled sections, glazing beads, layout of fastening studs, glazing weatherstrips, distance strips and glazing) it is advisible to check your choice of distance strips resp. glazing weatherstrips on an infill panel beforehand.

Notifizierte Produktzertifizierungsstelle
13-003089-PR02
17.07.2020
Notified Body 0751

Anforderungen an diverse Materialien

Exigences posées à différents matériaux

Requirements of various materials

4-2

Anschlüsse am Bau

Raccords au mur

Attachment to structure

4-5

Dieses Dokument referenziert auf:
KB 13-003089-PR01
EXAP 13-003089-PR02
KB 319052207-A
EXAP 319052207-1
EXAP 319052207-2

«Grafische Planungsdaten wie z.B. Anwendungsbeispiele, Konstruktionsdetails, Anschlüsse am Bau, die in unseren physischen oder elektronischen Dokumentationsunterlagen enthalten sind, sind schematische Darstellungen. Gleiches gilt für digitale Medien wie CAD Dateien oder BIM Modelle.
Sie sollen den ausführenden Metallbauer und/oder Fachplaner bei der Planung und Ausführung eines Projektes unterstützen. Sie sind im konkreten Anwendungsfall durch den ausführenden Metallbauer und/oder Fachplaner auf die Verwendbarkeit im konkreten betroffenen Projekt hinsichtlich rechtlichen/regulatorischen aber auch technischen objektspezifischen Anforderungen zu überprüfen und ggfs. eigenverantwortlich anzupassen.
Bei der Überprüfung, der spezifischen Planung und der Umsetzung sind die objektspezifischen Rahmenbedingungen (Material der Bausubstanz, Dimension des Einbauelements, Farbe, Exposition, Lasteinwirkung, etc.) sowie der geltende Stand der Technik einschliesslich aller anwendbaren Normen und technischen Richtlinien eigenverantwortlich zu beachten.»

Falls das vorliegende Dokument Differenzen zur aktuellen deutschen Version aufweist, gilt in jedem Fall der deutsche Originaltext in der jeweils geltenden Fassung im Jansen Docu Center.

Alle Ausführungen dieser Dokumentation haben wir sorgfältig und nach bestem Wissen zusammengestellt. Wir können aber keine Verantwortung für die Benutzung der vermittelten Vorschläge und Daten übernehmen.
Wir behalten uns technische Änderungen ohne Vorankündigung vor.

Ce document se réfère au:
RC 13-003089-PR01
EXAP 13-003089-PR02
RC 319052207-A
EXAP 319052207-1
EXAP 319052207-2

«Les données de planification graphiques, comme les exemples d'application, détails de construction et raccordements au bâtiment, fournies dans notre documentation physique et numérique sont des représentations schématiques. Il en va de même pour les médias numériques comme les fichiers CAD ou modèles BIM.
Leur but est de faciliter la planification et réalisation d'un projet par les constructeurs métalliques et/ou concepteurs. Concrètement, elles doivent être vérifiées par le constructeur métallique et/ou le concepteur et, le cas échéant, modifiées de son propre chef pour s'assurer qu'elles concordent avec le projet concerné et qu'elles répondent aux exigences techniques spécifiques ainsi qu'aux dispositions légales et réglementaires.
Lors de la vérification, de la planification spécifique et de la mise en œuvre, il y a lieu de tenir compte des conditions spécifiques à l'objet (matériaux du bâtiment, dimension de l'élément d'insert, couleur, exposition, effet de charge, etc.) ainsi que de l'état actuel de la technique, y compris toutes les normes et directives techniques applicables.»

En cas de divergence entre le présent document et la version allemande, c'est dans tous les cas le texte original allemand qui prévaut dans sa version actuelle disponible dans le Jansen Docu Center.

Nous avons apporté le plus grand soin à l'élaboration de cette documentation.
Cependant, nous déclinons toute responsabilité pour l'utilisation faite de nos propositions et de nos données.
Nous nous réservons le droit de procéder à des modifications techniques sans préavis.

This document references at:
CR 13-003089-PR01
EXAP 13-003089-PR02
CR 319052207-A
EXAP 319052207-1
EXAP 319052207-2

«Graphical planning data such as application examples, construction details, connections on site that are contained in our physical or electronic documentation components are schematic representations. The same applies to digital media such as CAD files or BIM models.
They are intended to support the metal worker and/or design engineer in planning and executing projects. In the specific case of application they are to be checked by the metal worker and/or design engineer in terms of their usability in the specific project concerned with regard to legal/regulatory and technical property-specific requirements and adjusted if necessary at the latter's own responsibility.
The property-specific underlying conditions (construction material, dimensions of installation element, colour, exposure, load effect etc.) and current state of the art including all applicable norms and technical guidelines are to be taken into consideration at the metal worker and/or design engineer's own responsibility during the review, specific planning and implementation.»

If there are any differences between this document and the current German version, the latest version of the original German text in the Jansen Docu Center shall prevail.

All the information contained in this documentation is given to the best of our knowledge and ability. However, we decline all responsibility for the use made of these suggestions and data.
We reserve the right to effect technical modifications without prior warning.

ift Rosenheim
Notifizierte Produktzertifizierungsstelle
13-003089-PR02
17.07.2020
Notified Body 0757

Anforderungen an diverse Materialien

Kategorie	Baustoff	Spezifikation
Diverses Metall	Rohr	Stahl / Edelstahl, ≥ 20x10x1.5 mm, ≤ 60x50x4 mm
	Befestigungslasche	Stahl / Edelstahl, Dicke ≥ 2 mm
	St.-Blech	Stahlblech, Dicke 1.5 - 3 mm
	St.-Flach	Stahlflach, Dicke 3 mm
	Stahlplatte	Stahl / Edelstahl, Dicke ≥ 2 mm
	Stahlwinkel	Stahl / Edelstahl, Dicke ≥ 2 mm
	UA-Profil	Aussteifungsprofil, Stahl, Dicke ≥ 2 mm
	Winkel	Stahl / Edelstahl, Dicke ≥ 2 mm
Befestigungsmittel	Betonschraube	Stahl / Edelstahl, ≥ Ø 7 mm, Hinweise und Zulassungen des Herstellers beachten
	Blechschraube	Stahl / Edelstahl, ≥ Ø 4.2 mm, Hinweise und Zulassungen des Herstellers beachten
	Bohrschraube	Stahl / Edelstahl, ≥ Ø 4.2 mm, Hinweise und Zulassungen des Herstellers beachten
	Dübel	Stahl / Edelstahl, ≥ Ø 10 mm, Hinweise und Zulassungen des Herstellers beachten
	metrische Schraube	Stahl / Edelstahl, ≥ M5, Hinweise und Zulassungen des Herstellers beachten
	Schraubanker	Stahl / Edelstahl, ≥ Ø 7.5 mm, Hinweise und Zulassungen des Herstellers beachten
	Senk-Holzschraube	Stahl / Edelstahl, ≥ Ø 4.2 mm, Hinweise und Zulassungen des Herstellers beachten
	Spanplattenschraube	Stahl / Edelstahl, ≥ Ø 4.2 mm, Hinweise und Zulassungen des Herstellers beachten
	Senkschraube	Stahl / Edelstahl, ≥ M5, Hinweise und Zulassungen des Herstellers beachten
Stopfmaterial	BS-Mineralfaser-Rundschnur	Mineralwolle, Baustoffklasse A1, Schmelzpunkt ≥ 1000 °C
	Mineralwoll-Zöpfe	Mineralwolle, Baustoffklasse A1, Schmelzpunkt ≥ 1000 °C
	Mineralwolle	Mineralwolle, Baustoffklasse A1, Schmelzpunkt ≥ 1000 °C
	Rundschnur	Mineralwolle, Baustoffklasse A1, Schmelzpunkt ≥ 1000 °C
Abdichtung	Dichtungsmasse	Dichtungsmasse / Dichtstoff, mindestens Baustoffklasse E, bei S_a und S_{200} zwingend erforderlich.
	Silikon	Dichtungsmasse / Dichtstoff, mindestens Baustoffklasse E, bei S_a und S_{200} zwingend erforderlich.
Distanzmittel	Distanzklotz	z.B. Glasfaserverstärkter Kunststoff (GFK), Gipsfaser-Platten (z.B. Fermacell), Promatect-H, Hartholz, Faserzementplatte, Stahl, Aluminium
	Druckfeste Hinterfütterung	z.B. Glasfaserverstärkter Kunststoff (GFK), Gipsfaser-Platten (z.B. Fermacell), Promatect-H, Hartholz, Faserzementplatte, Stahl, Aluminium
	Fugenhinterfüller	z.B. Glasfaserverstärkter Kunststoff (GFK), Gipsfaser-Platten (z.B. Fermacell), Promatect-H, Hartholz, Faserzementplatte, Stahl, Aluminium

Hinweis:
Anschlüsse am Bau müssen bei RS-Anforderung beidseitig mit Dichtungsmasse abgedichtet werden.
Die folgenden Anschlüsse sind in den Werkstoffen Stahl, wie auch Edelstahl ausführbar.
Randabstände der Befestigungsmittel sind nach Angaben des Herstellers des Befestigungsmittels zu wählen.

ift Rosenheim
Notifizierte Produkt-zertifizierungsstelle
13-003089-PR02
17.07.2020
Notified Body 0757

Exigences posées à différents matériaux

Catégorie	Matériau de construction	Spécification
Divers en métal	Tube	Acier / acier inox, ≥ 20x10x1.5mm, ≤ 60x50x4 mm
	Languette de fixation	Acier / acier inox, épaisseur ≥ 2 mm
	Tôle d'acier	Tôle d'acier, épaisseur 1.5 - 3 mm
	Plat d'acier	Plat d'acier, épaisseur 3 mm
	Plaque en acier	Acier / acier inox, épaisseur ≥ 2 mm
	Angle en acier	Acier / acier inox, épaisseur ≥ 2 mm
	Profilé UA	Profilé de renfort, acier, épaisseur ≥ 2 mm
	Angle	Acier / acier inox, épaisseur ≥ 2 mm
Élements de fixation	Vis pour béton	Acier / acier inox, ≥ Ø 7 mm, veuillez respecter les remarques et homologation des fabricateurs
	Vis pour acier	Acier / acier inox, ≥ Ø 4.2 mm, veuillez respecter les remarques et homologation des fabricateurs
	Vis perceuse	Acier / acier inox, ≥ Ø 4.2 mm, veuillez respecter les remarques et homologation des fabricateurs
	Goujon	Acier / acier inox, ≥ Ø 10 mm, veuillez respecter les remarques et homologation des fabricateurs
	Vis métrique	Acier / acier inox, ≥ M5, veuillez respecter les remarques et homologation des fabricateurs
	Vis d'ancrage	Acier / acier inox, ≥ Ø 7.5 mm, veuillez respecter les remarques et homologation des fabricateurs
	Vis à tête fraisée pour bois	Acier / acier inox, ≥ Ø 4.2 mm, veuillez respecter les remarques et homologation des fabricateurs
	Vis pour panneaux d'aggloméré	Acier / acier inox, ≥ Ø 4.2 mm, veuillez respecter les remarques et homologation des fabricateurs
	Vis à tête fraisée	Acier / acier inox, ≥ M5, veuillez respecter les remarques et homologation des fabricateurs
Matériel de remplissage	Corde ronde coupe-feu en fibre minérale	Laine minérale, catégorie du matériau de construction A1, point de fusion ≥ 1000 °C
	Tresse laine minérale	Laine minérale, catégorie du matériau de construction A1, point de fusion ≥ 1000 °C
	Laine minérale	Laine minérale, catégorie du matériau de construction A1, point de fusion ≥ 1000 °C
	Cordon à bourrer	Laine minérale, catégorie du matériau de construction A1, point de fusion ≥ 1000 °C
Étanchéité	Matériau de scellement	Mastic d'étanchéité / produit d'étanchéité au moins classe de matériau E, impérativement nécessaire pour S_a et S_{200}.
	Silicone	Mastic d'étanchéité / produit d'étanchéité au moins classe de matériau E, impérativement nécessaire pour S_a et S_{200}.
Moyen d'espacement	Cale	par ex. plastique renforcé à la fibre de verre (PRV), plaques fibres-gypse (par ex. Fermacell), Promatect-H, bois dur, plaque de fibrociment, acier, aluminium
	Arrière solide	par ex. plastique renforcé à la fibre de verre (PRV), plaques fibres-gypse (par ex. Fermacell), Promatect-H, bois dur, plaque de fibrociment, acier, aluminium
	Remblayage de joint	par ex. plastique renforcé à la fibre de verre (PRV), plaques fibres-gypse (par ex. Fermacell), Promatect-H, bois dur, plaque de fibrociment, acier, aluminium

Remarque:
Les raccords au mur doivent être étanchéifiés des deux côtés avec du mastic d'étanchéité quand ils sont soumis à l'exigence RS. Les raccords ci-dessous peuvent être exécutés dans les matériaux acier comme acier Inox.
Les distances au bord des éléments de fixation doivent être sélectionnées selon les indications du fabricant de l'élément de fixation.

rosenheim
Notifizierte Produkt-zertifizierungsstelle
13-003089-PR02
17.07.2020
Notified Body 0757

Requirements of various materials

Category	Construction material	Specification
Various metal	Tube	Steel / stainless steel, ≥ 20x10x1.5 mm, ≤ 60x50x4 mm
	Mounting plate	Steel / stainless steel, thickness ≥ 2 mm
	Steel sheet	Steel sheet, thickness 1.5 - 3 mm
	Steel plate	Steel plate, thickness 3 mm
	Steel plate	Steel / stainless steel, thickness ≥ 2 mm
	Steel angle	Steel / stainless steel, thickness ≥ 2 mm
	UA profile	Reinforcement profile, steel, thickness ≥ 2 mm
	Angle	Steel / stainless steel, thickness ≥ 2 mm
Fastening material	Concrete screw	Steel / stainless steel, ≥ Ø 7 mm, respect notes and authorisations of the fabricator
	Steel screw	Steel / stainless steel, ≥ Ø 4.2 mm, respect notes and authorisations of the fabricator
	Drilling screw	Steel / stainless steel, ≥ Ø 4.2 mm, respect notes and authorisations of the fabricator
	Plug	Steel / stainless steel, ≥ Ø 10 mm, respect notes and authorisations of the fabricator
	Metric screw	Steel / stainless steel, ≥ M5, respect notes and authorisations of the fabricator
	Screw anchor	Steel / stainless steel, ≥ Ø 7.5 mm, respect notes and authorisations of the fabricator
	Timber screw countersunk	Steel / stainless steel, ≥ Ø 4.2 mm, respect notes and authorisations of the fabricator
	Particle board screw	Steel / stainless steel, ≥ Ø 4.2 mm, respect notes and authorisations of the fabricator
	Countersunk screw	Steel / stainless steel, ≥ M5, respect notes and authorisations of the fabricator
Plugging material	Fire protection mineral fibre round cord	Mineral wool, fire classification A1, melting point ≥ 1000 °C
	Mineral wool braid	Mineral wool, fire classification A1, melting point ≥ 1000 °C
	Mineral wool	Mineral wool, fire classification A1, melting point ≥ 1000 °C
	Pluging cord	Mineral wool, fire classification A1, melting point ≥ 1000 °C
Sealing	Sealant	Sealing compound / sealant, at least material class E, necessary for S_a and S_{200}.
	Silicone	Sealing compound / sealant, at least material class E, necessary for S_a and S_{200}.
Distance medium	Spacer	e.g. glass fibre-reinforced plastic (GRP), glass fibre panels (e.g. Fermacell), Promatect-H, hard wood, fibre-cement board, steel, aluminium
	Spacer (e.g. Fermacell)	e.g. glass fibre-reinforced plastic (GRP), glass fibre panels (e.g. Fermacell), Promatect-H, hard wood, fibre-cement board, steel, aluminium
	Joint backfilling	e.g. glass fibre-reinforced plastic (GRP), glass fibre panels (e.g. Fermacell), Promatect-H, hard wood, fibre-cement board, steel, aluminium

Note:
Attachments to the structure must be sealed on both sides with sealing compound to meet smoke protection requirements. The attachments below can be made of steel or stainless steel.
Distances between the fixings and the edges must be selected in accordance with the fixings manufacturer.

ift Rosenheim
Notifizierte Produkt-zertifizierungsstelle
13-003089-PR02
17.07.2020
Notified Body 0751

Anschlüsse am Bau im Massstab 1:2
Raccords au mur à l'échelle 1:2
Attachment to structure on scale 1:2

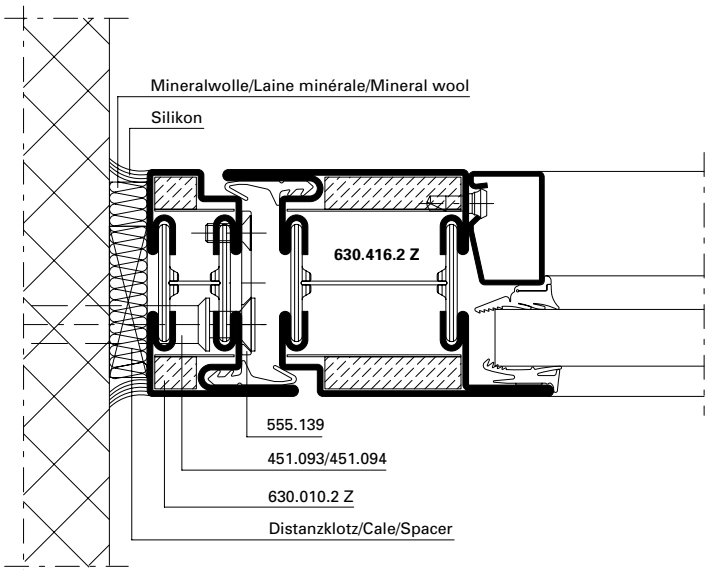

DXF **DWG** *31-0101-A-015 Stahl / Acier / Steel*

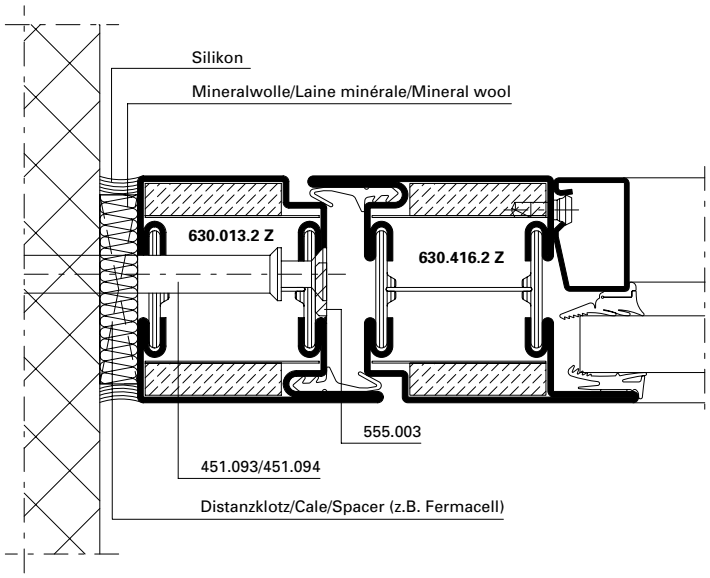

DXF **DWG** *31-0101-A-012 Stahl / Acier / Steel*

DXF **DWG** *31-0201-A-010 Rostfrei / Inox / Stainless*

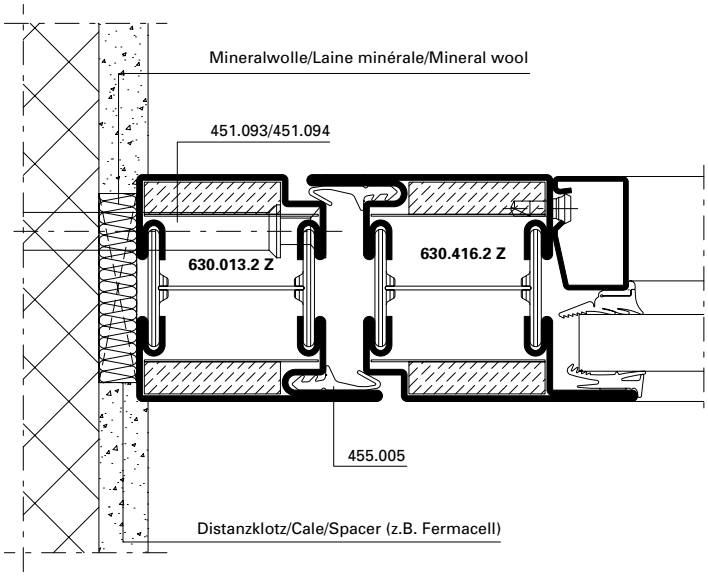

DXF **DWG** *31-0101-A-011 Stahl / Acier / Steel*

ift Rosenheim
Notifizierte Produktzertifizierungsstelle
13-003089-PR02
17.07.2020
Notified Body 0757

Anschlüsse am Bau im Massstab 1:2
Raccords au mur à l'échelle 1:2
Attachment to structure on scale 1:2

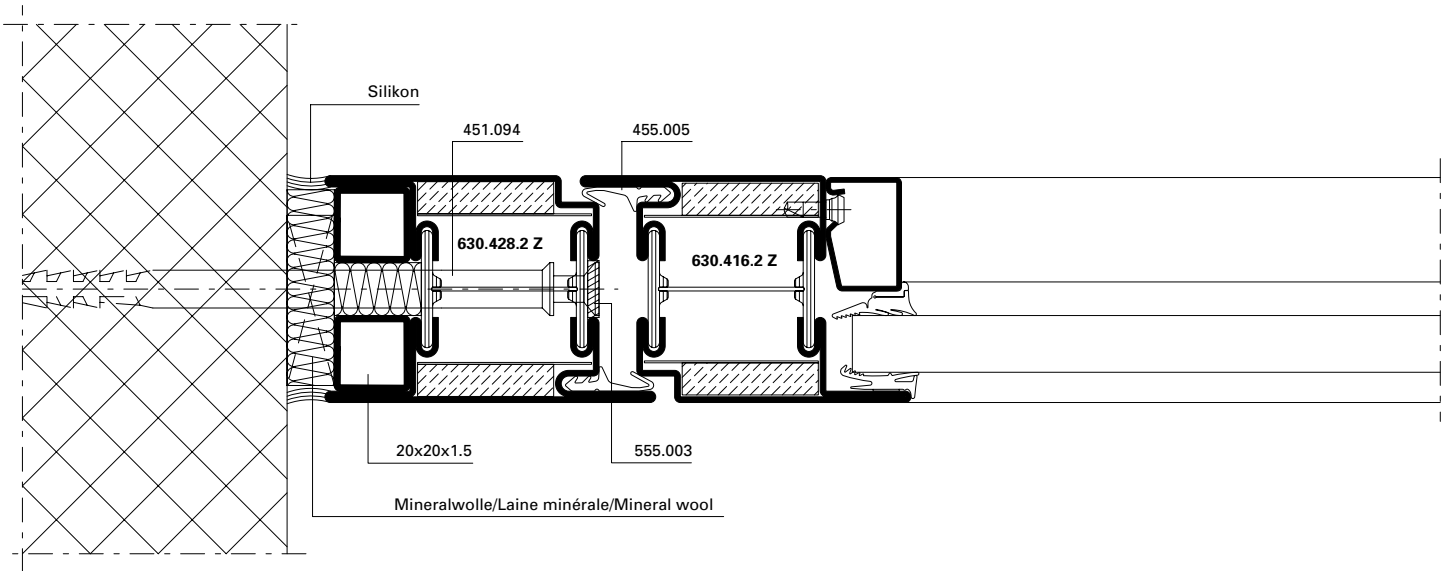

DXF **DWG** *31-0101-A-021 Stahl / Acier / Steel*

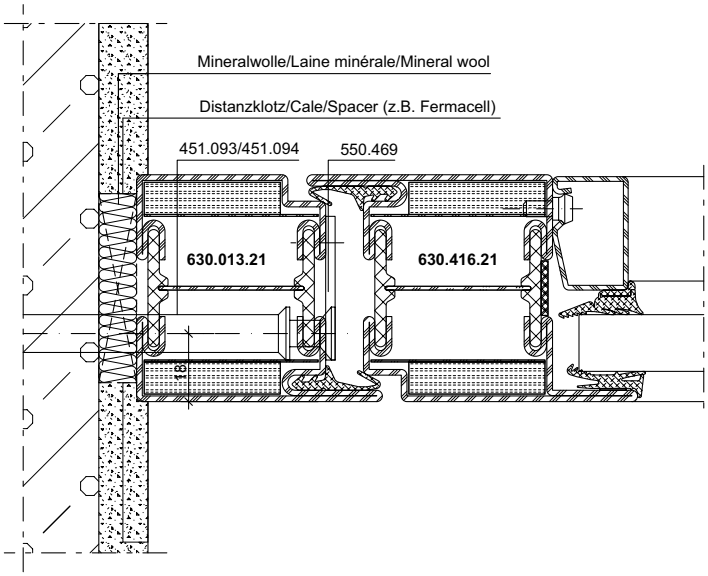

DXF **DWG** *31-0201-A-009 Rostfrei / Inox / Stainless*

ift Rosenheim
Notifizierte Produktzertifizierungsstelle
13-003089-PR02
17.07.2020
Notified Body 0757

Anschlüsse am Bau im Massstab 1:2
Raccords au mur à l'échelle 1:2
Attachment to structure on scale 1:2

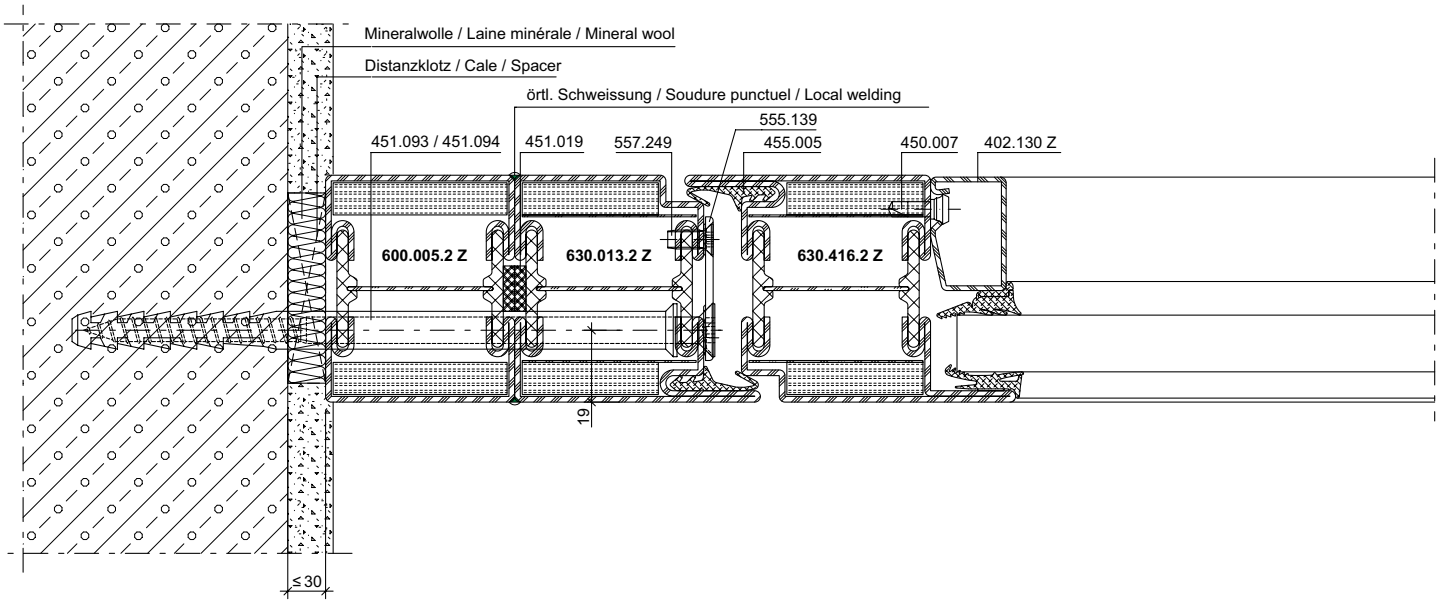

DXF **DWG** *31-0101-A-019 Stahl / Acier / Steel*

DXF **DWG** *31-0201-A-014 Rostfrei / Inox / Stainless*

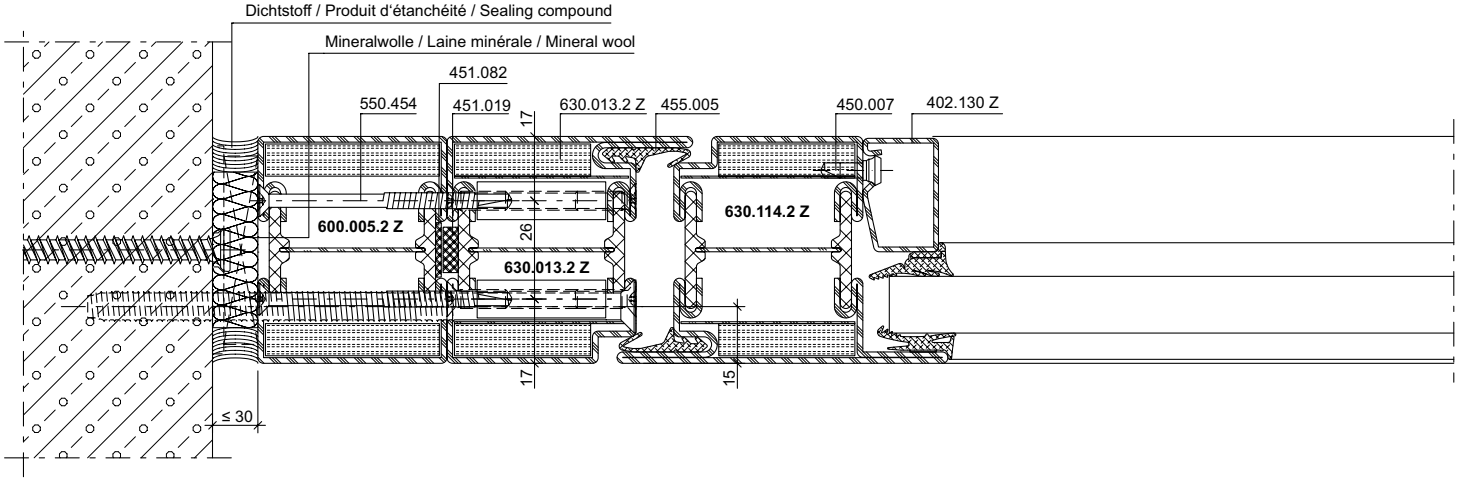

DXF **DWG** *31-0101-A-062 Stahl / Acier / Steel*

ift Rosenheim
Notifizierte Produkt-zertifizierungsstelle
13-003089-PR02
17.07.2020
Notified Body 0757

Anschlüsse am Bau im Massstab 1:2
Raccords au mur à l'échelle 1:2
Attachment to structure on scale 1:2

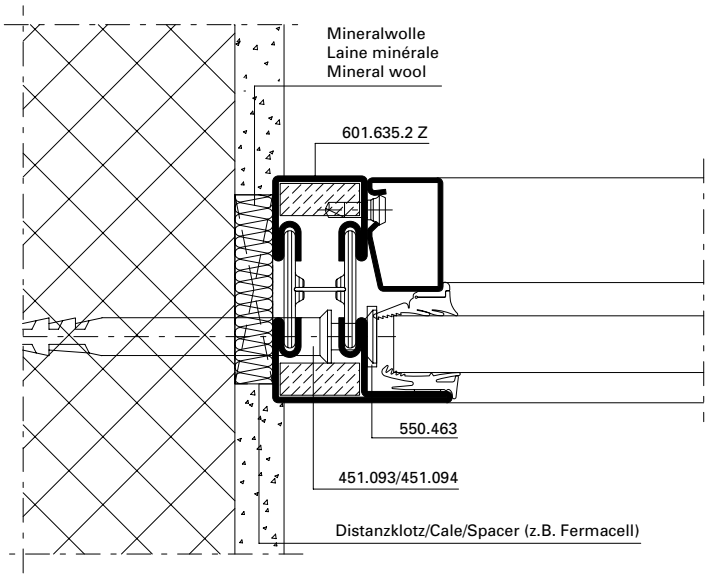

DXF **DWG** *31-0101-A-001 Stahl / Acier / Steel*

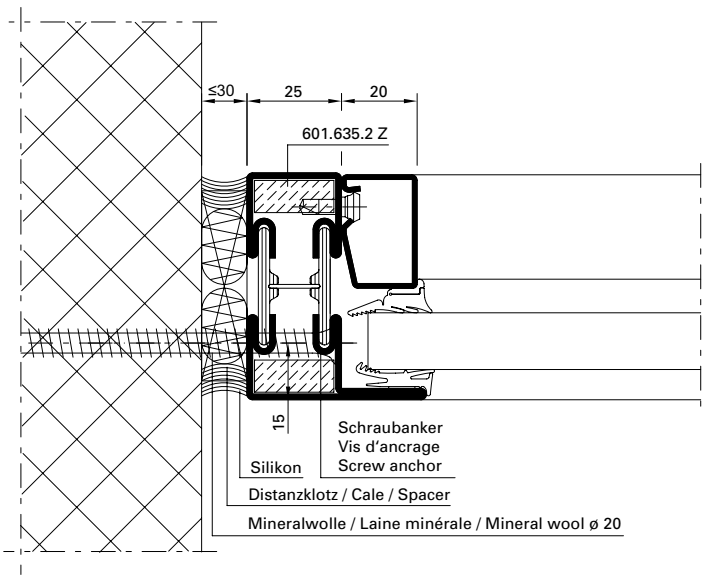

DXF **DWG** *31-0101-A-047 Stahl / Acier / Steel*

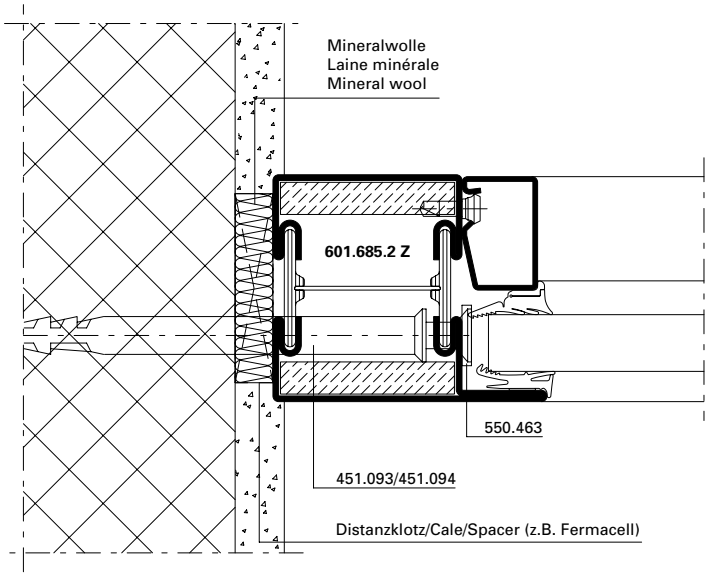

DXF **DWG** *31-0101-A-002 Stahl / Acier / Steel*

DXF **DWG** *31-0201-A-001 Rostfrei / Inox / Stainless*

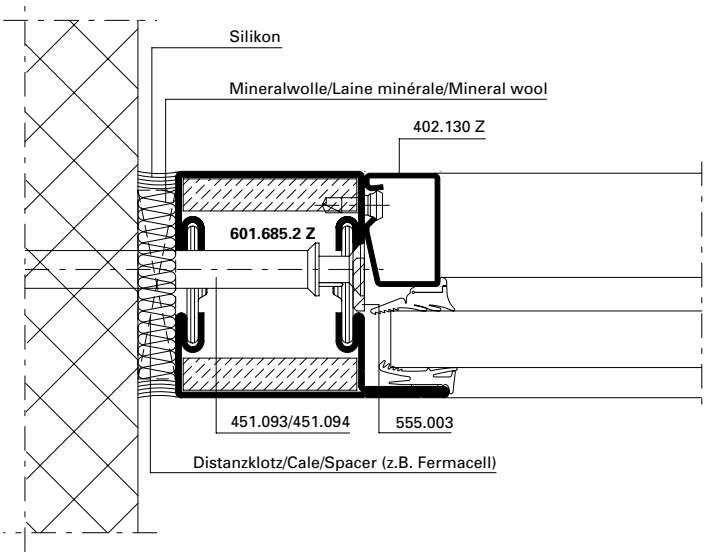

DXF **DWG** *31-0101-A-042 Stahl / Acier / Steel*

ift Rosenheim
Notifizierte Produktzertifizierungsstelle
13-003089-PR02
17.07.2020
Notified Body 0757

Anschlüsse am Bau im Massstab 1:2
Raccords au mur à l'échelle 1:2
Attachment to structure on scale 1:2

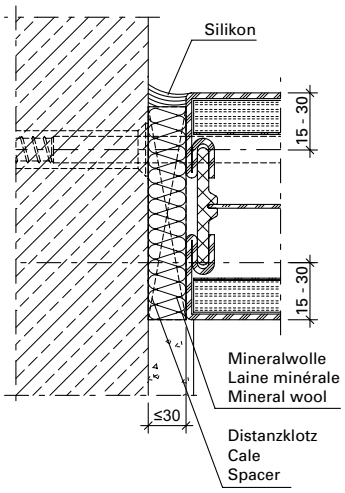

DXF **DWG** *31-0102-div-001 Stahl / Acier / Steel*

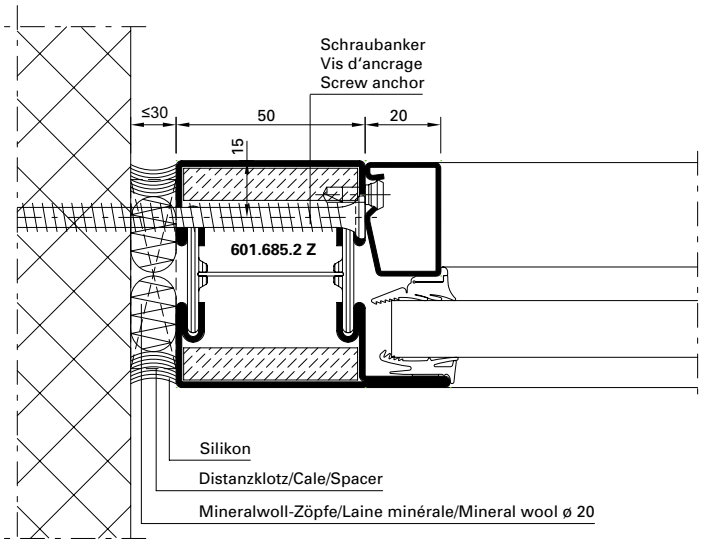

DXF **DWG** *31-0101-A-044 Stahl / Acier / Steel*

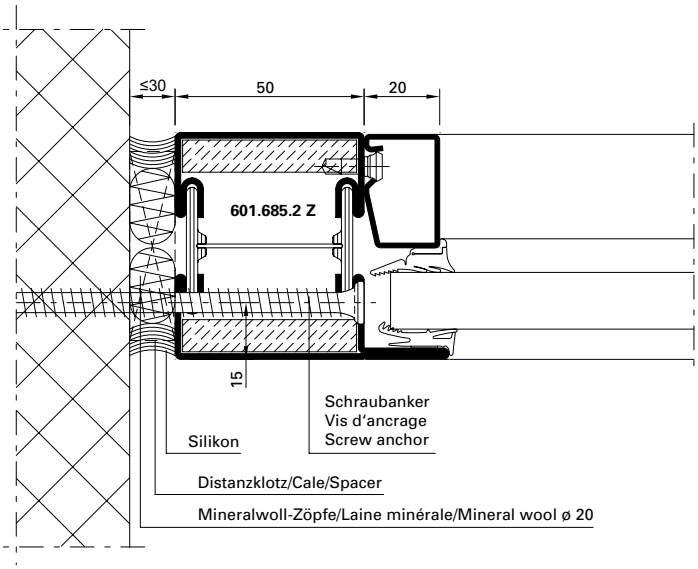

DXF **DWG** *31-0101-A-043 Stahl / Acier / Steel*

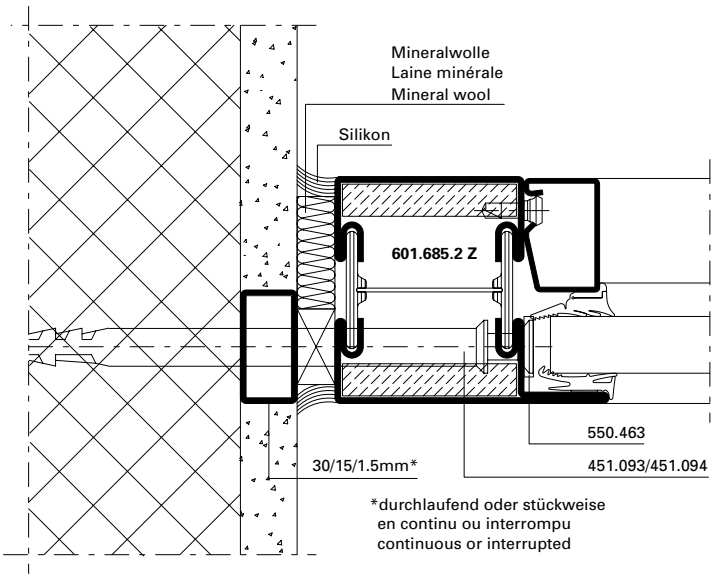

DXF **DWG** *31-0101-A-004 Stahl / Acier / Steel*

DXF **DWG** *31-0201-A-002 Rostfrei / Inox / Stainless*

ift Rosenheim
Notifizierte Produkt-zertifizierungsstelle
13-003089-PR02
17.07.2020
Notified Body 0757

Anschlüsse am Bau im Massstab 1:2
Raccords au mur à l'échelle 1:2
Attachment to structure on scale 1:2

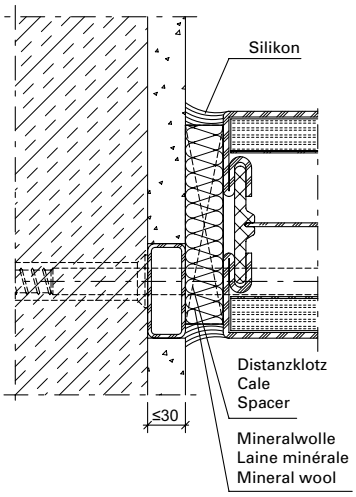

DXF **DWG** *31-0101-Div-058 Stahl / Acier / Steel*

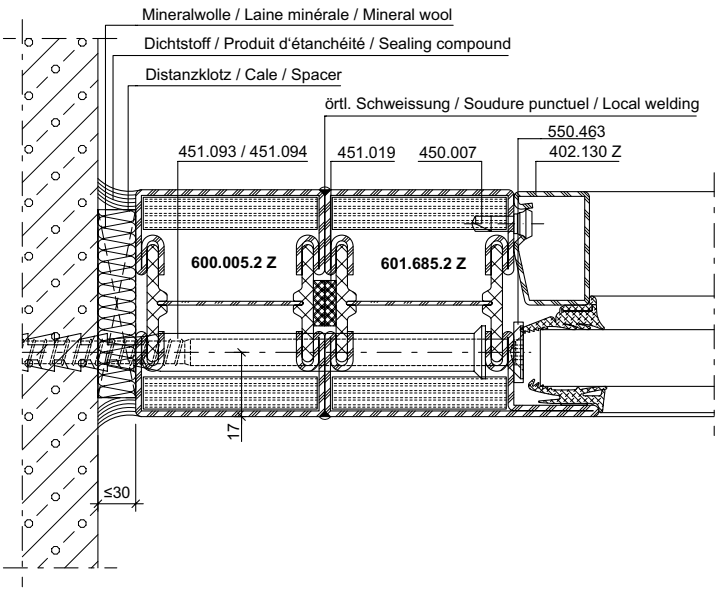

DXF **DWG** *31-0101-A-007 Stahl / Acier / Steel*

DXF **DWG** *31-0201-A-005 Rostfrei / Inox / Stainless*

ift Rosenheim
Notifizierte Produktzertifizierungsstelle
13-003089-PR02
17.07.2020
Notified Body 0751

Anschlüsse am Bau im Massstab 1:2
Raccords au mur à l'échelle 1:2
Attachment to structure on scale 1:2

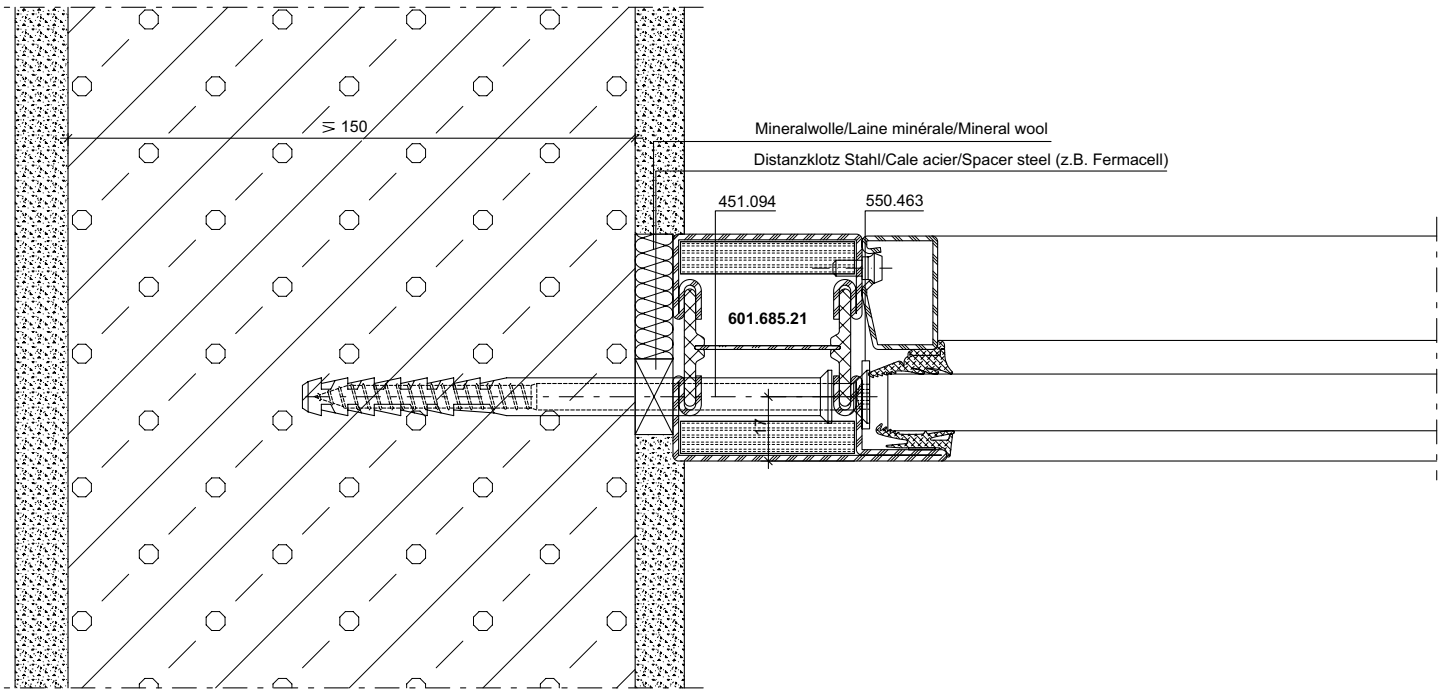

DXF **DWG** *31-0201-A-016 Rostfrei / Inox / Stainless*

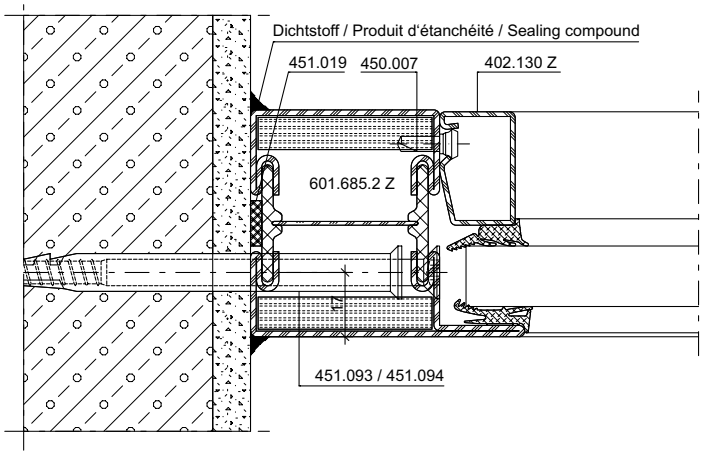

DXF **DWG** *31-0101-A-094 Stahl / Acier / Steel*

ift Rosenheim
Notifizierte Produkt-zertifizierungsstelle
13-003089-PR02
17.07.2020
Notified Body 0757

Anschlüsse am Bau im Massstab 1:2
Raccords au mur à l'échelle 1:2
Attachment to structure on scale 1:2

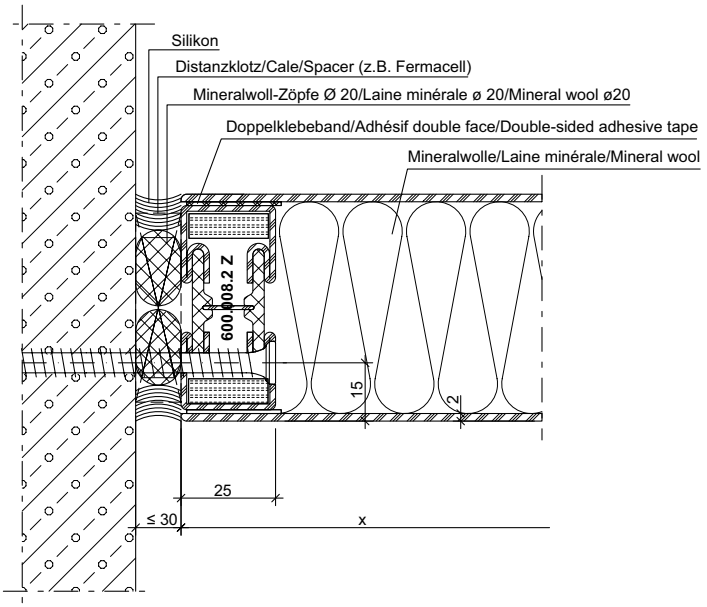

DXF **DWG** *31-0103-A-004 Stahl / Acier / Steel*

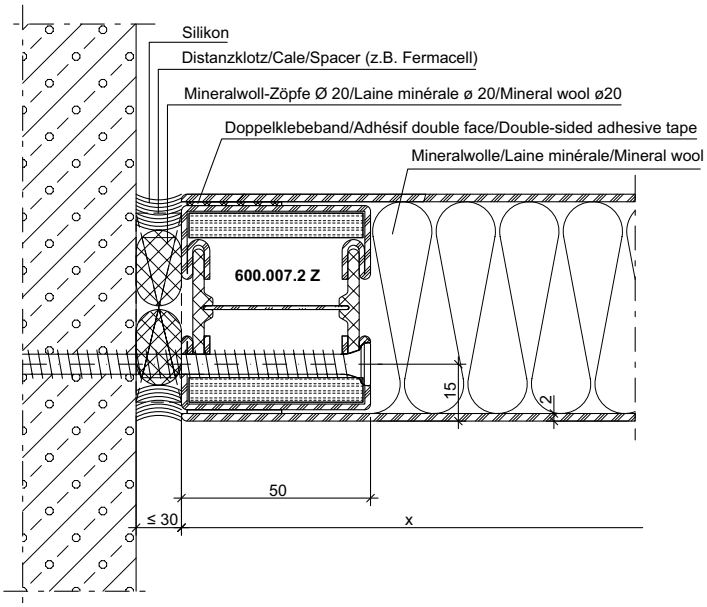

DXF **DWG** *31-0103-A-001 Stahl / Acier / Steel*

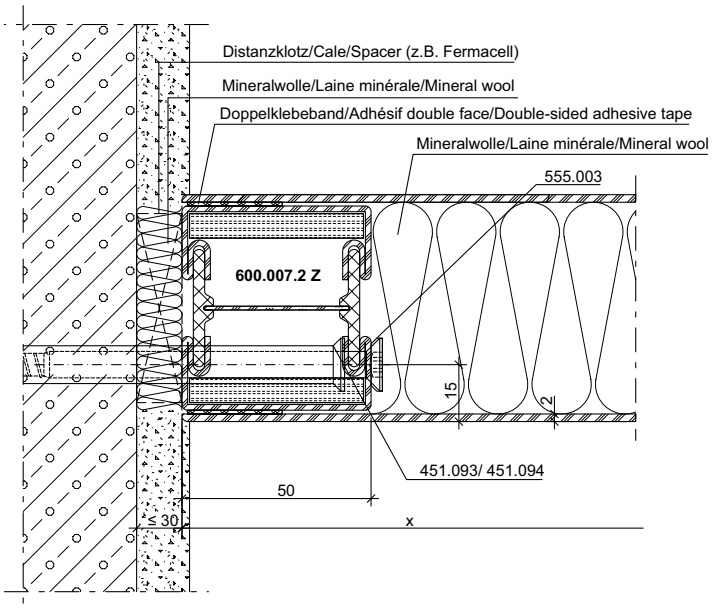

DXF **DWG** *31-0103-A-003 Stahl / Acier / Steel*

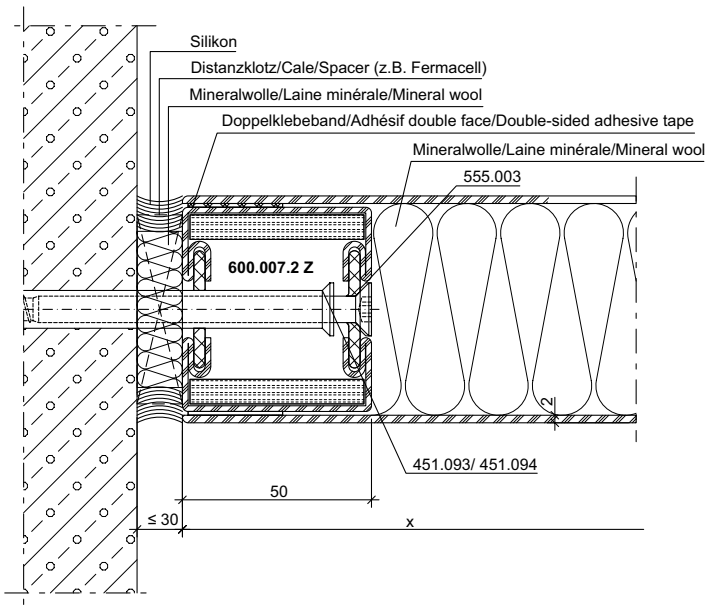

DXF **DWG** *31-0103-A-002 Stahl / Acier / Steel*

ift Rosenheim
Notifizierte Produkt-zertifizierungsstelle
13-003089-PR02
17.07.2020
Notified Body 0757

Anschlüsse am Bau im Massstab 1:2
Raccords au mur à l'échelle 1:2
Attachment to structure on scale 1:2

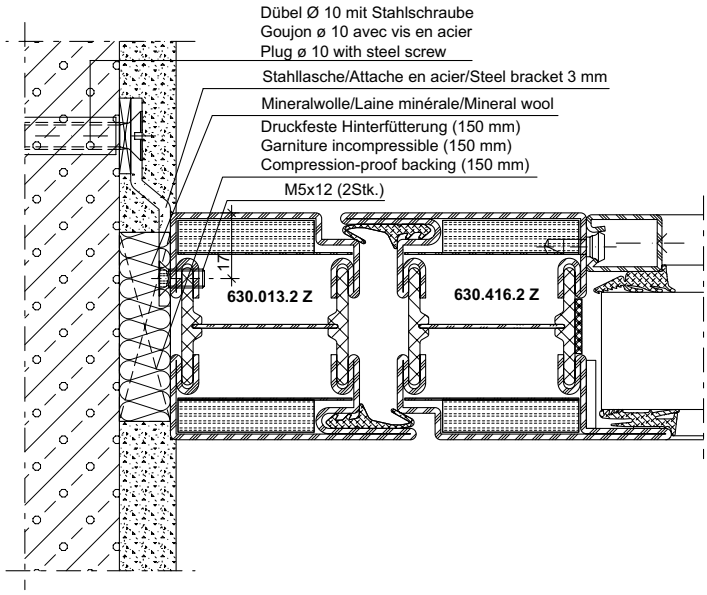

DXF **DWG** *31-0104-A-802 Stahl / Acier / Steel*

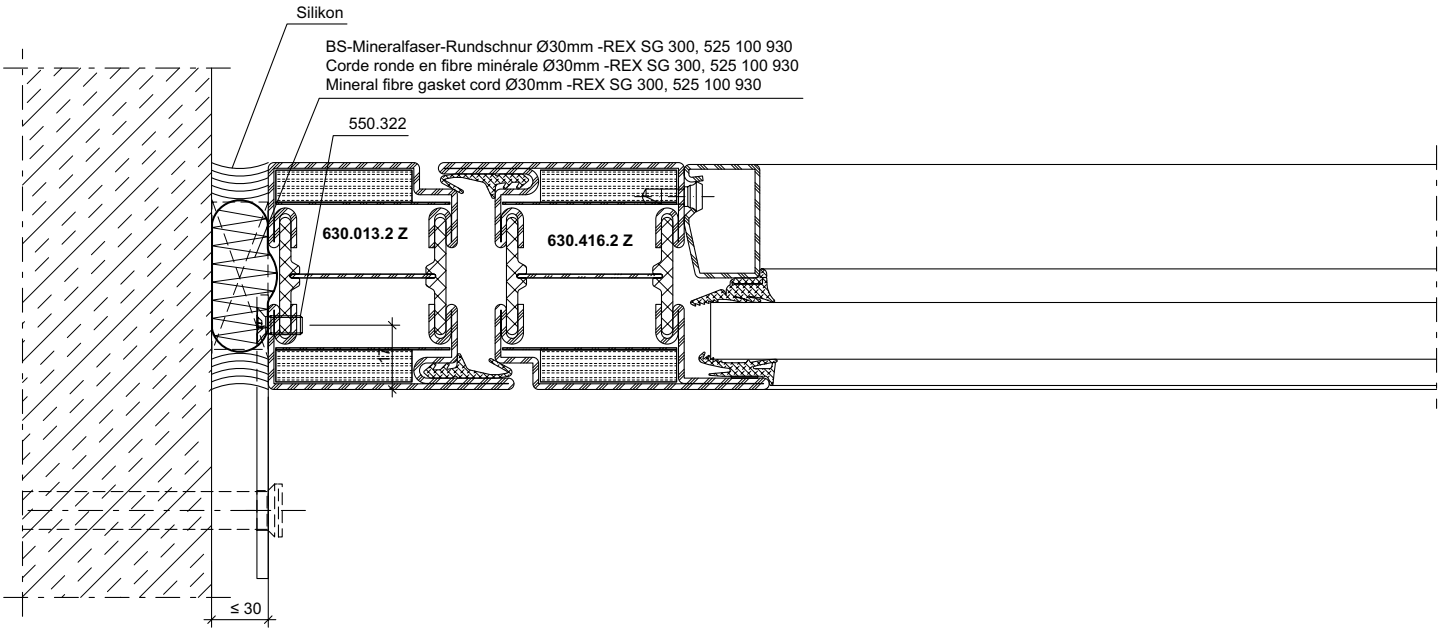

DXF **DWG** *31-0101-A-060 Stahl / Acier / Steel*

ift Rosenheim
Notifizierte Produktzertifizierungsstelle
13-003089-PR02
17.07.2020
Notified Body 0757

Anschlüsse am Bau im Massstab 1:2
Raccords au mur à l'échelle 1:2
Attachment to structure on scale 1:2

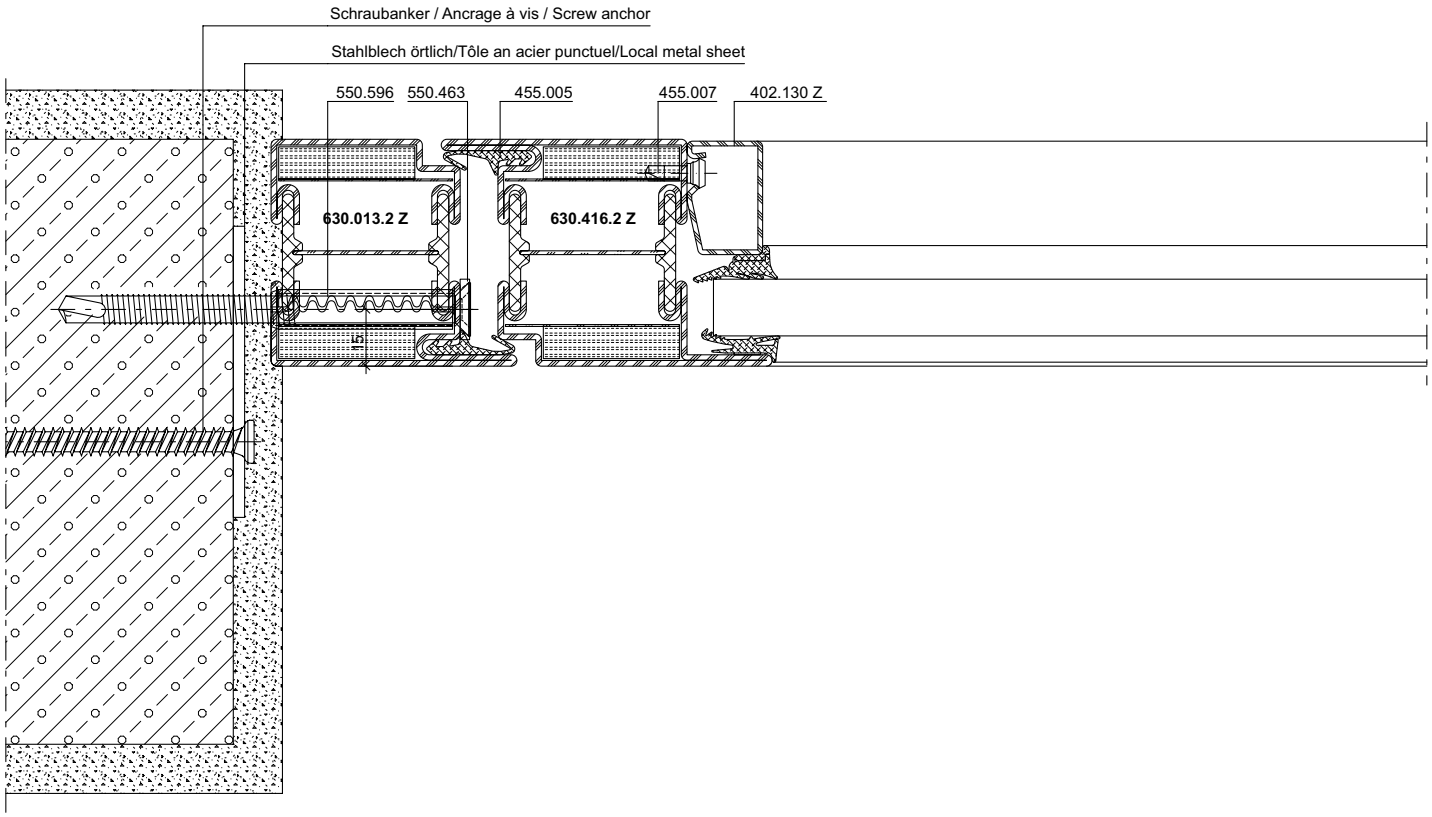

DXF **DWG** *31-0101-A-059 Stahl / Acier / Steel*

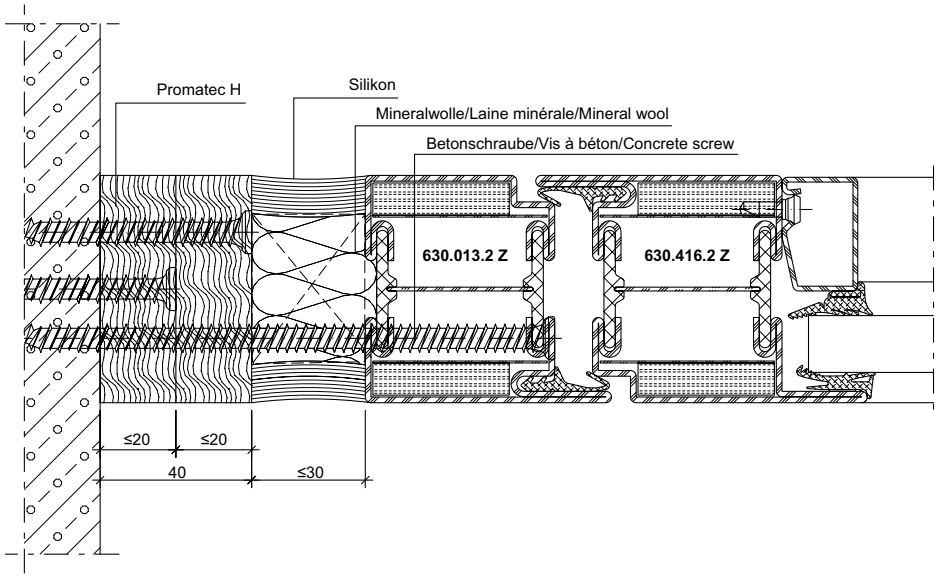

DXF **DWG** *31-0101-A-086 Stahl / Acier / Steel*

ift Rosenheim
Notifizierte Produktzertifizierungsstelle
13-003089-PR02
17.07.2020
Notified Body 0757

Anschlüsse am Bau im Massstab 1:2
Raccords au mur à l'échelle 1:2
Attachment to structure on scale 1:2

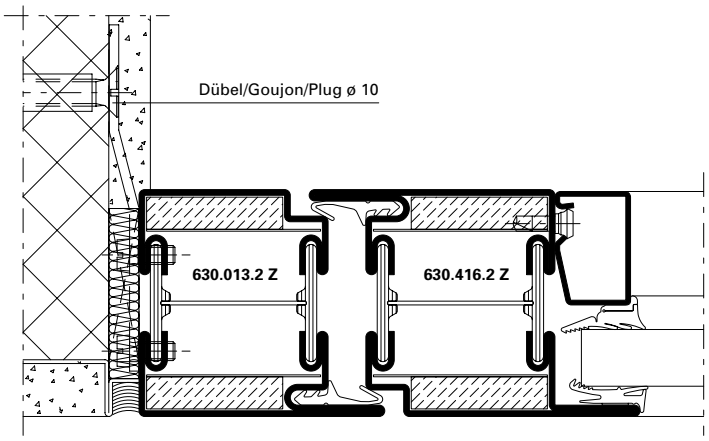

DXF **DWG** *31-0101-A-017* *Stahl / Acier / Steel*

DXF **DWG** *31-0201-A-012* *Rostfrei / Inox / Stainless*

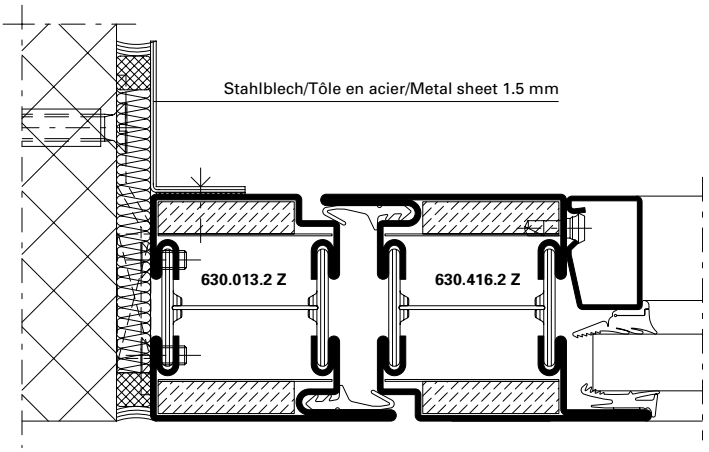

DXF **DWG** *31-0101-A-018* *Stahl / Acier / Steel*

DXF **DWG** *31-0201-A-013* *Rostfrei / Inox / Stainless*

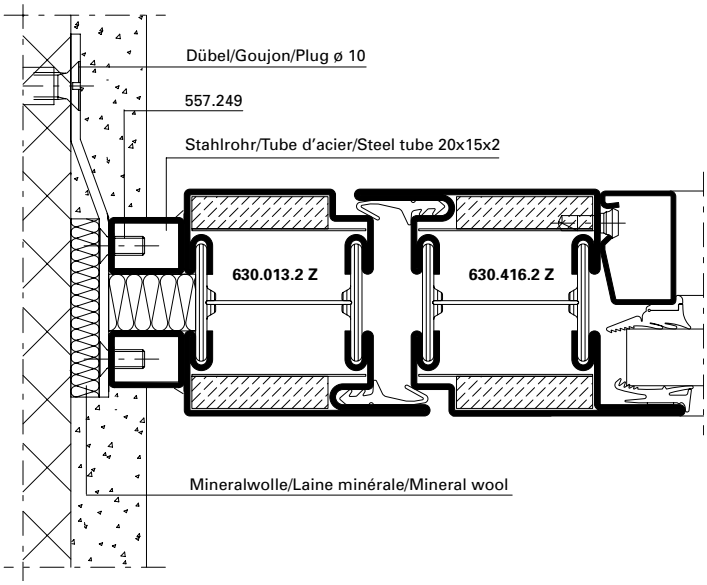

DXF **DWG** *31-0101-A-016* *Stahl / Acier / Steel*

DXF **DWG** *31-0201-A-011* *Rostfrei / Inox / Stainless*

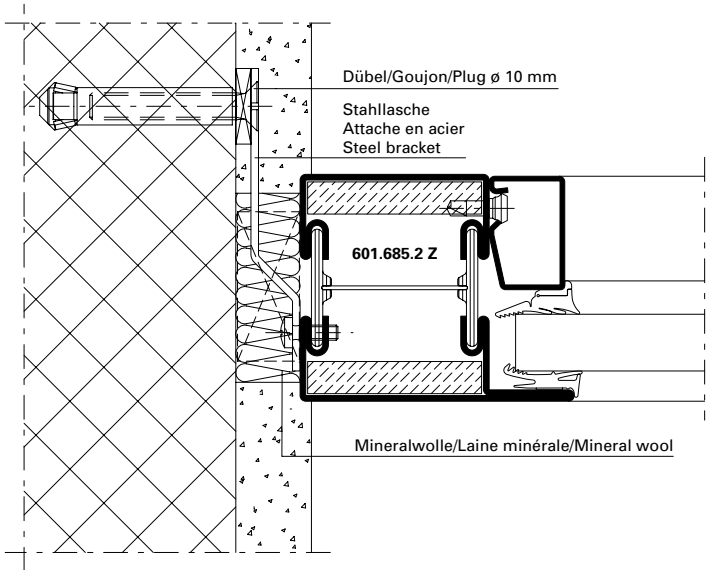

DXF **DWG** *31-0101-A-005* *Stahl / Acier / Steel*

DXF **DWG** *31-0201-A-003* *Rostfrei / Inox / Stainless*

ift Rosenheim
Notifizierte Produktzertifizierungsstelle
13-003089-PR02
17.07.2020
Notified Body 0757

Anschlüsse am Bau im Massstab 1:2
Raccords au mur à l'échelle 1:2
Attachment to structure on scale 1:2

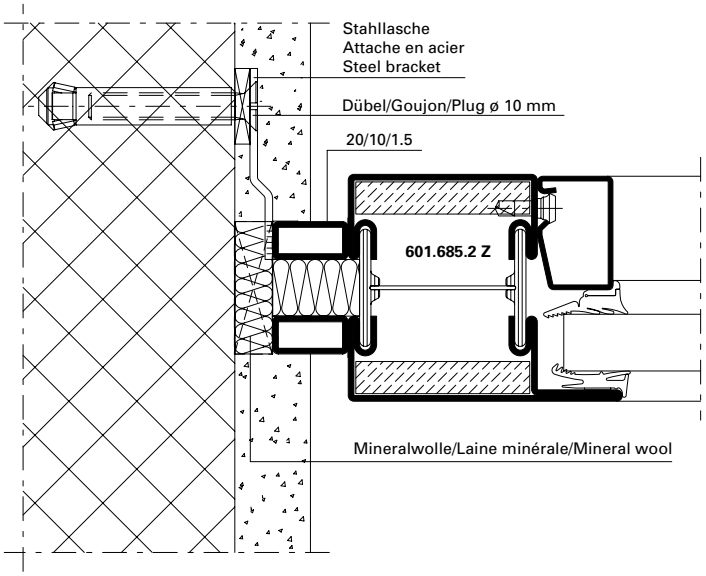

DXF **DWG** *31-0101-A-006 Stahl / Acier / Steel*

DXF **DWG** *31-0201-A-004 Rostfrei / Inox / Stainless*

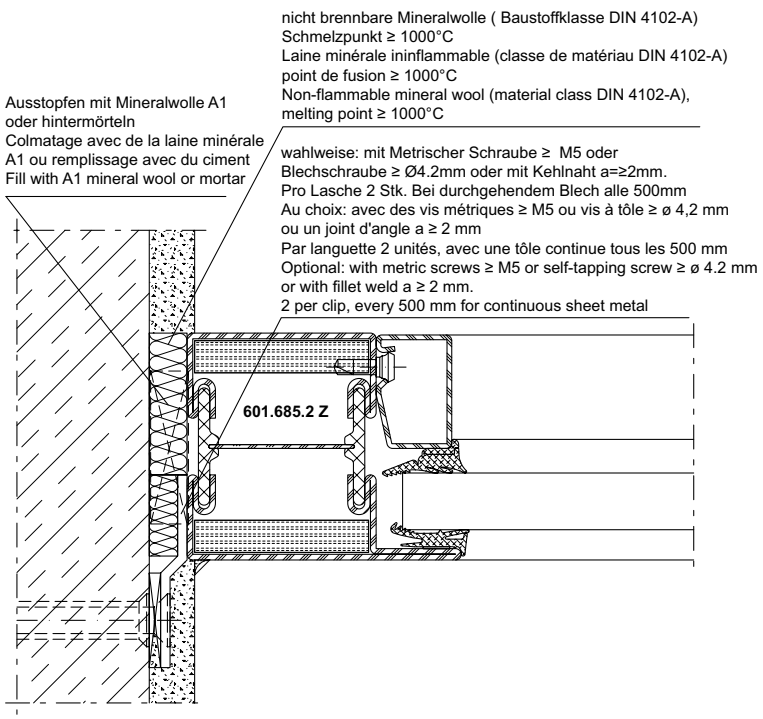

DXF **DWG** *31-0101-A-052 Stahl / Acier / Steel*

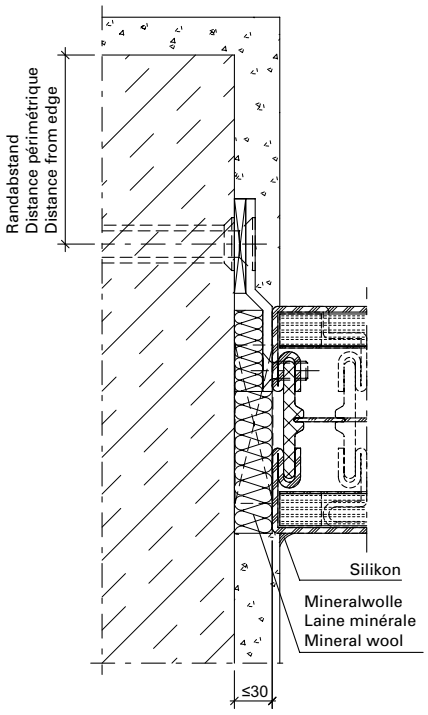

DXF **DWG** *31-0101-Div-059 Stahl / Acier / Steel*

ift Rosenheim
Notifizierte Produkt-zertifizierungsstelle
13-003089-PR02
17.07.2020
Notified Body 0752

Anschlüsse am Bau im Massstab 1:2
Raccords au mur à l'échelle 1:2
Attachment to structure on scale 1:2

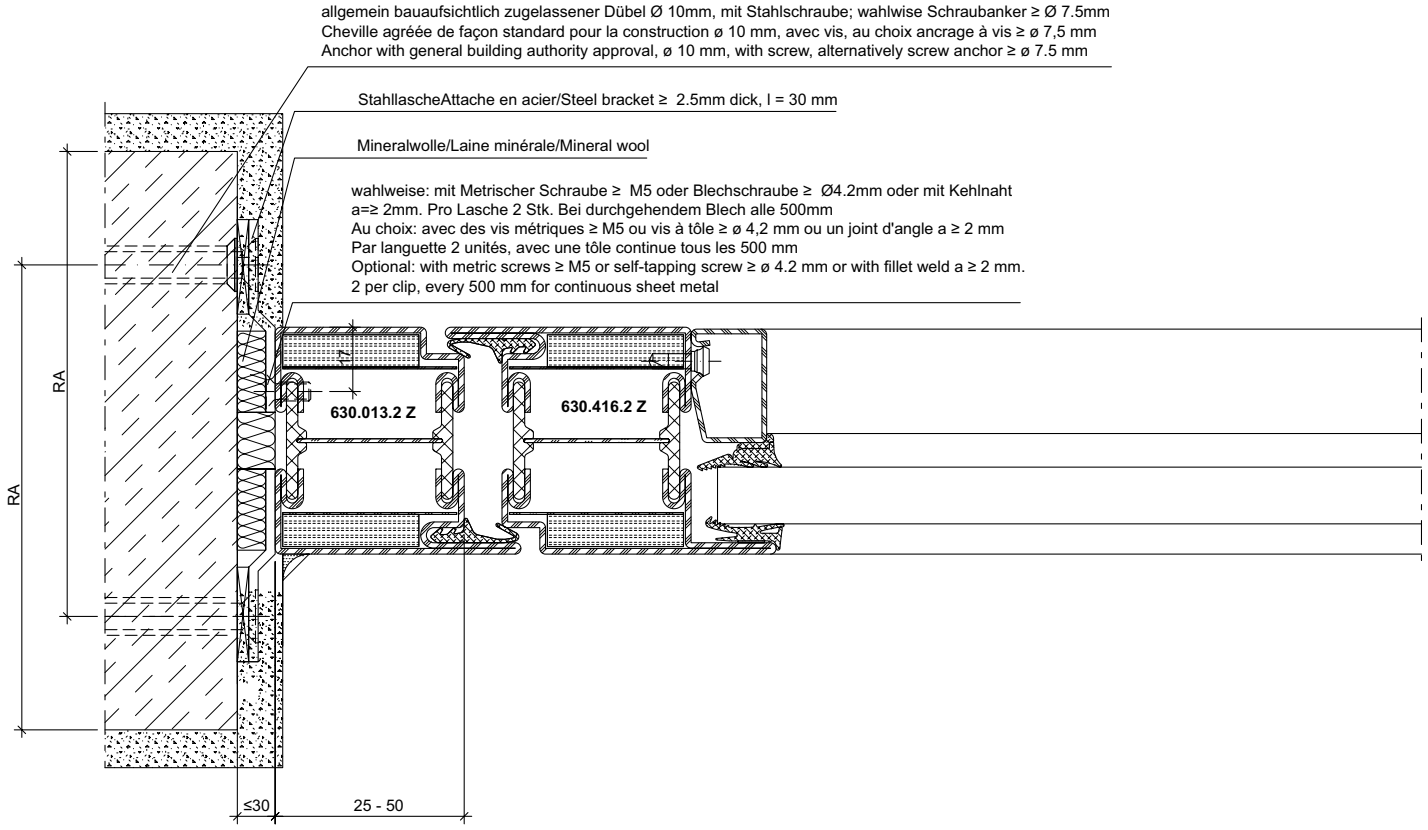

DXF **DWG** *31-0101-A-051 Stahl / Acier / Steel*

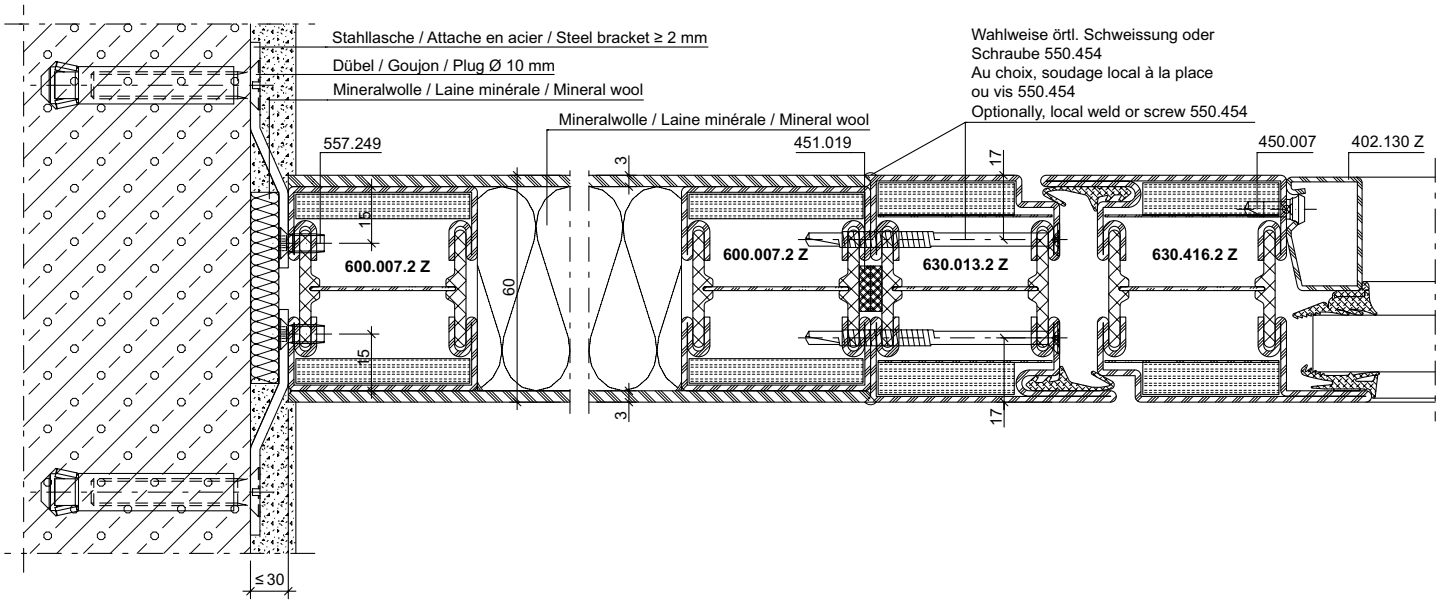

DXF **DWG** *31-0101-A-020 Stahl / Acier / Steel*

ift Rosenheim
Notifizierte Produkt-zertifizierungsstelle
13-003089-PR02
17.07.2020
Notified Body 0757

Anschlüsse am Bau im Massstab 1:2
Raccords au mur à l'échelle 1:2
Attachment to structure on scale 1:2

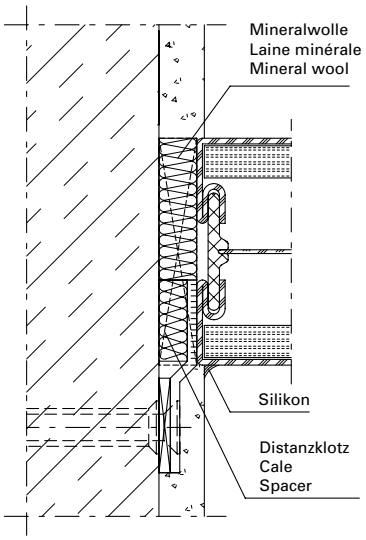

DXF **DWG** *31-0101-Div-060 Stahl / Acier / Steel*

ift Rosenheim
Notifizierte Produkt-zertifizierungsstelle
13-003089-PR02
17.07.2020
Notified Body 0751

Anschlüsse am Bau im Massstab 1:2
Raccords au mur à l'échelle 1:2
Attachment to structure on scale 1:2

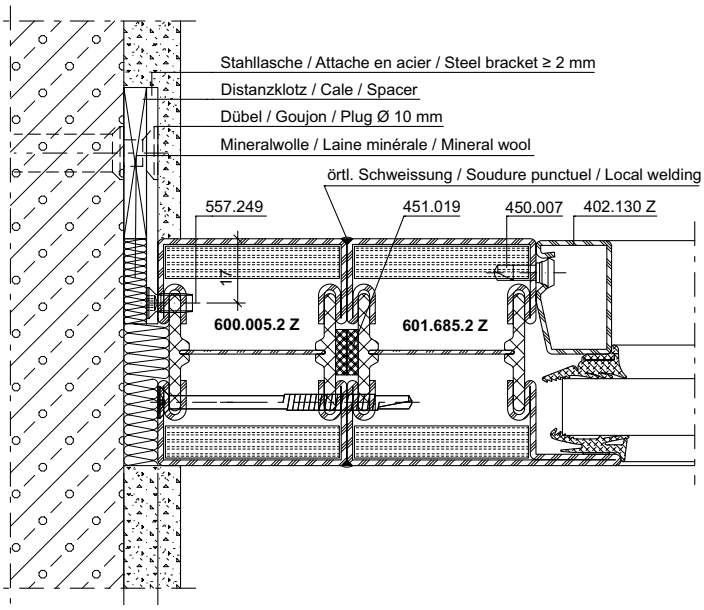

DXF **DWG** *31-0101-A-046 Stahl / Acier / Steel*

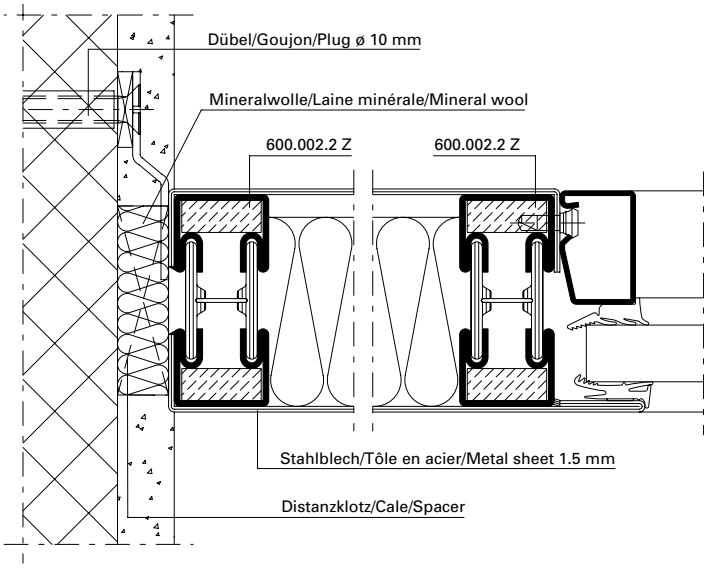

DXF **DWG** *31-0101-A-014 Stahl / Acier / Steel*

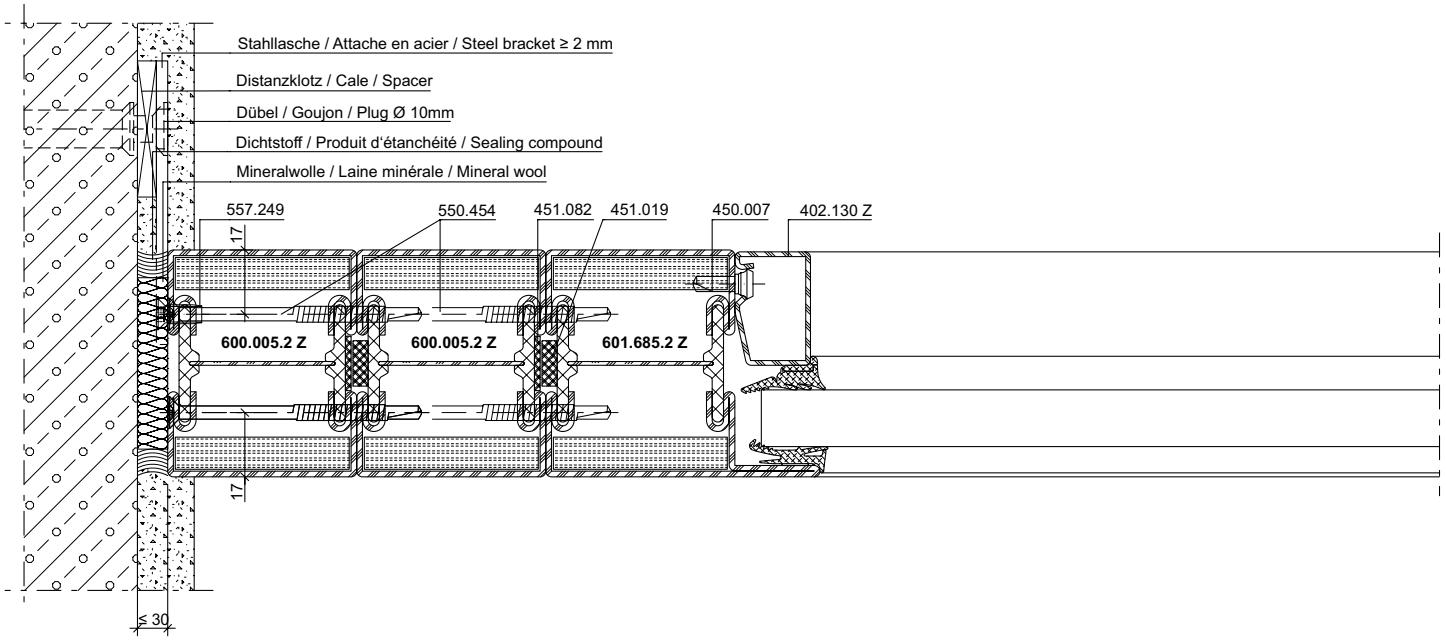

DXF **DWG** *31-0101-A-045 Stahl / Acier / Steel*

* Schrauben-Abstand ≤ 300 mm

* Distance des vis ≤ 3

* Screw distance ≤ 300 mm

Anschlüsse am Bau im Massstab 1:2
Raccords au mur à l'échelle 1:2
Attachment to structure on scale 1:2

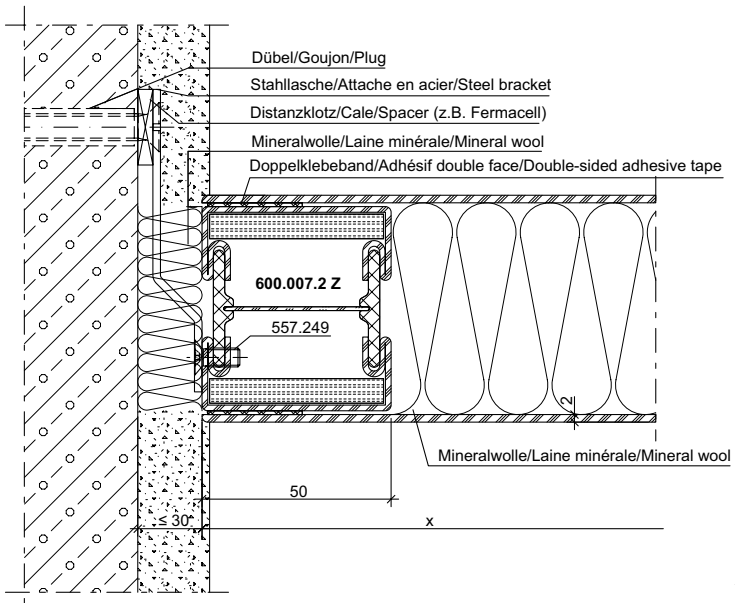

DXF **DWG** *31-0103-A-005 Stahl / Acier / Steel*

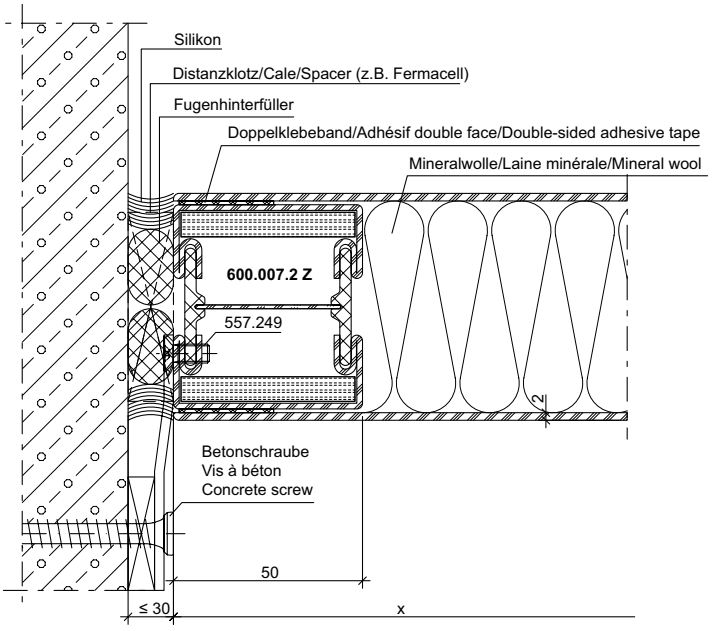

DXF **DWG** *31-0103-A-006 Stahl / Acier / Steel*

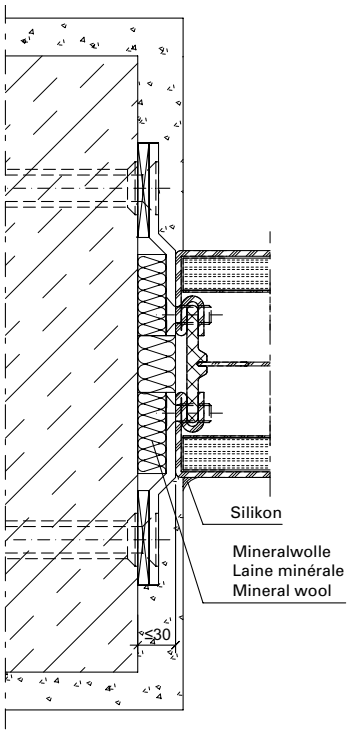

DXF **DWG** *31-0101-Div-061 Stahl / Acier / Steel*

ift Rosenheim
Notifizierte Produktzertifizierungsstelle
13-003089-PR02
17.07.2020
Notified Body 0757

Anschlüsse am Bau im Massstab 1:2
Raccords au mur à l'échelle 1:2
Attachment to structure on scale 1:2

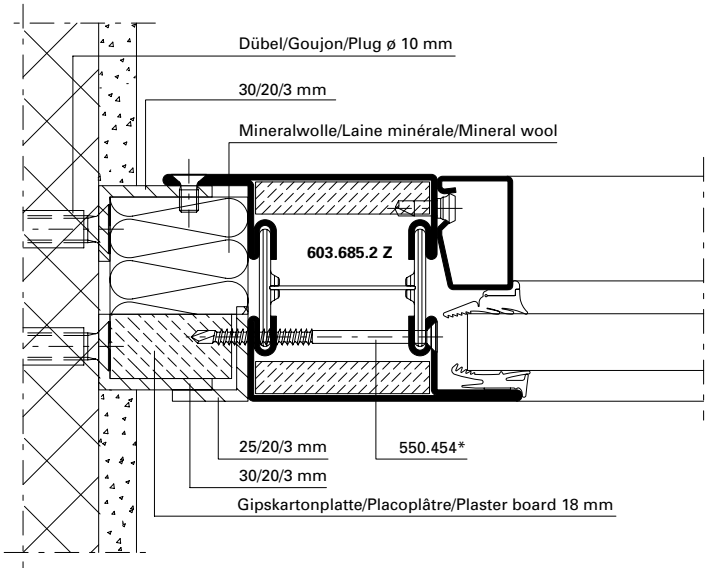

DXF **DWG** *31-0101-A-008 Stahl / Acier / Steel*

DXF **DWG** *31-0201-A-006 Rostfrei / Inox / Stainless*

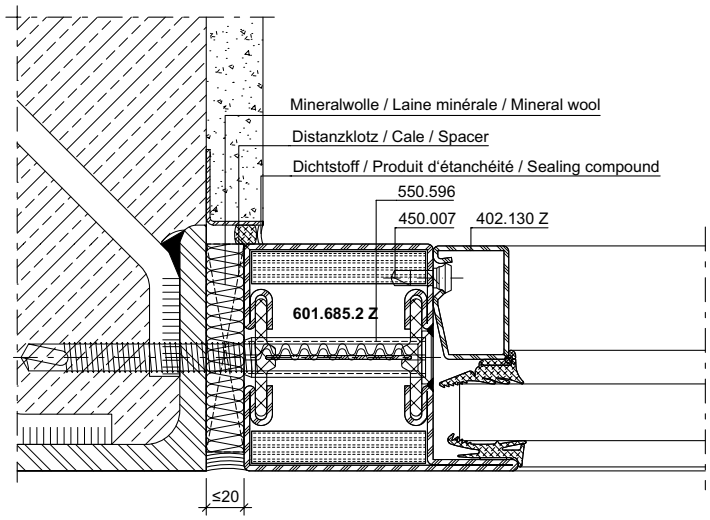

DXF **DWG** *31-0102-AM-003 Stahl / Acier / Steel*

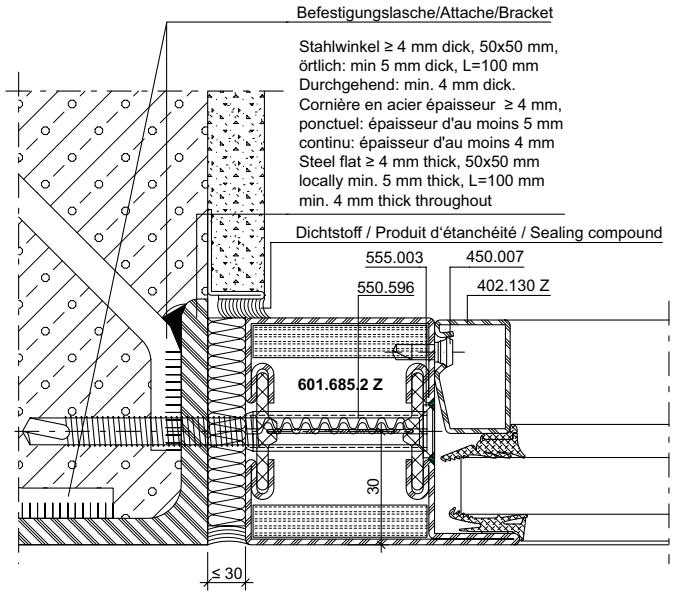

DXF **DWG** *31-0101-A-054 Stahl / Acier / Steel*

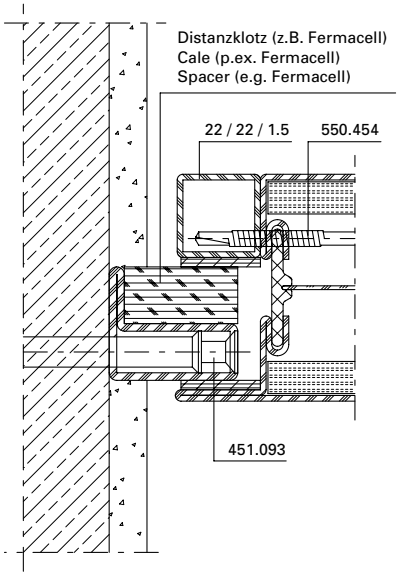

DXF **DWG** *31-0102-AM-007 Stahl / Acier / Steel*

ift Rosenheim
Notifizierte Produktzertifizierungsstelle
13-003089-PR02
17.07.2020
Notified Body 0757

Anschlüsse am Bau im Massstab 1:2
Raccords au mur à l'échelle 1:2
Attachment to structure on scale 1:2

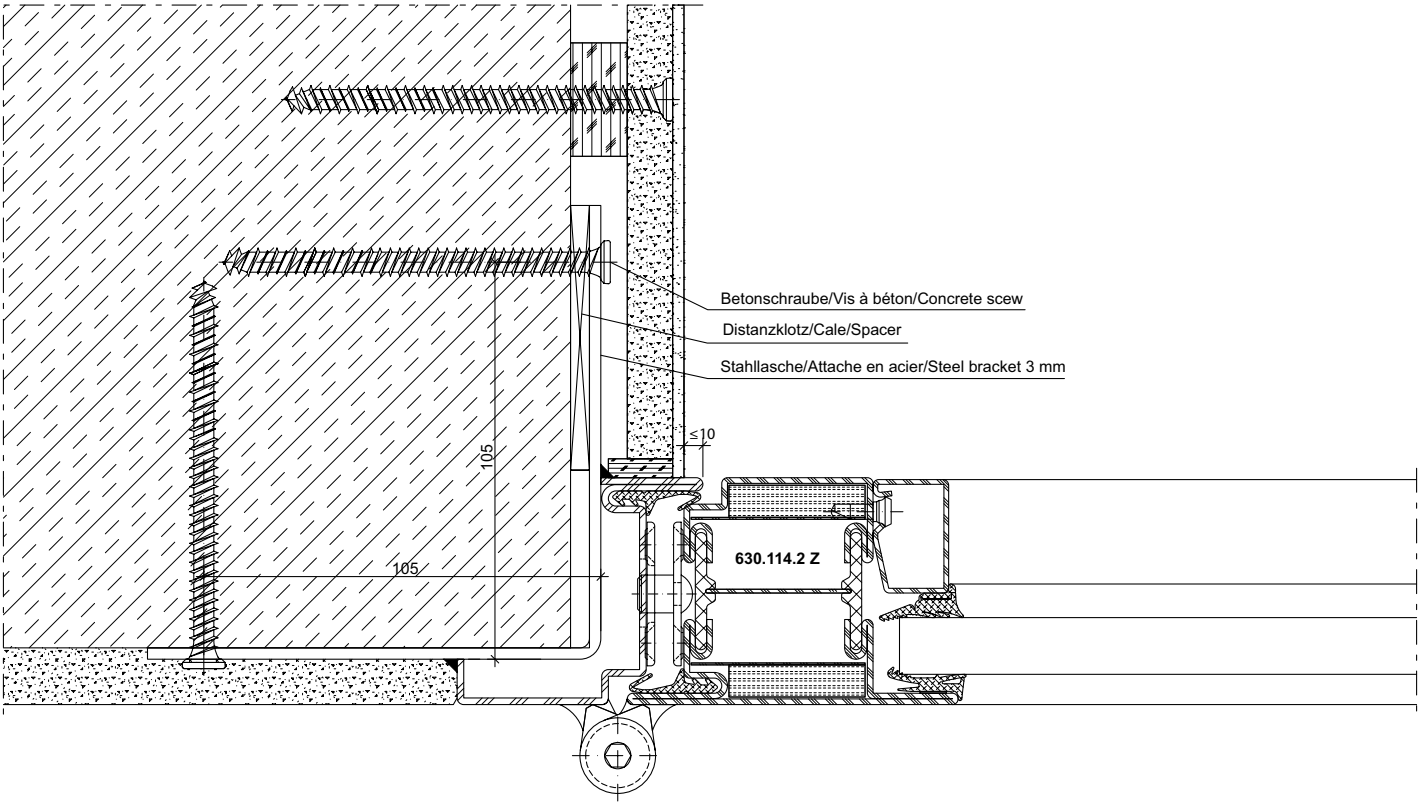

DXF **DWG** *31-0101-A-058 Stahl / Acier / Steel*

ift Rosenheim
Notifizierte Produkt-zertifizierungsstelle
13-003089-PR02
17.07.2020
Notified Body 0757

Anschlüsse am Bau im Massstab 1:2
Raccords au mur à l'échelle 1:2
Attachment to structure on scale 1:2

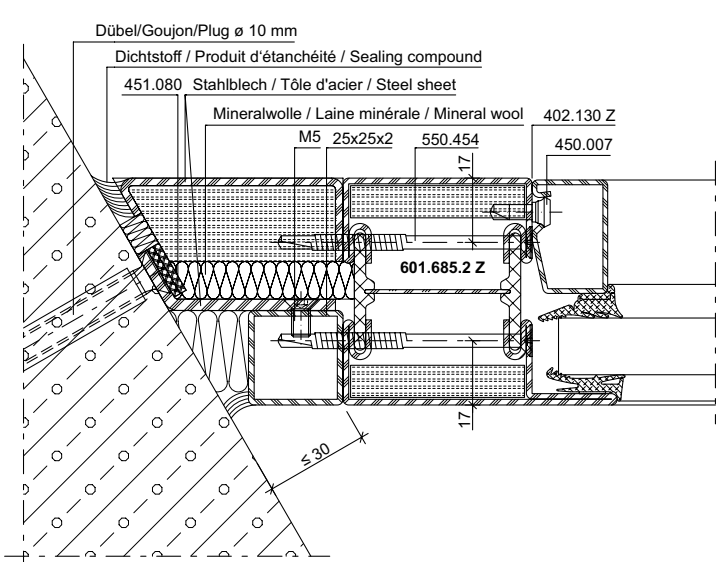

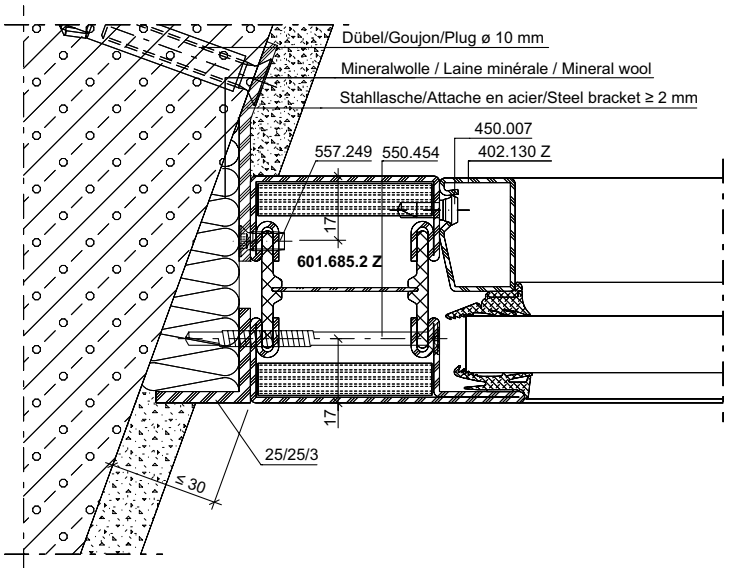

DXF **DWG** *31-0101-A-009 Stahl / Acier / Steel*

DXF **DWG** *31-0201-A-007 Rostfrei / Inox / Stainless*

DXF **DWG** *31-0101-A-010 Stahl / Acier / Steel*

DXF **DWG** *31-0201-A-008 Rostfrei / Inox / Stainless*

ift Rosenheim
Notifizierte Produktzertifizierungsstelle
13-003089-PR02
17.07.2020
Notified Body 0757

Anschlüsse am Bau im Massstab 1:2
Raccords au mur à l'échelle 1:2
Attachment to structure on scale 1:2

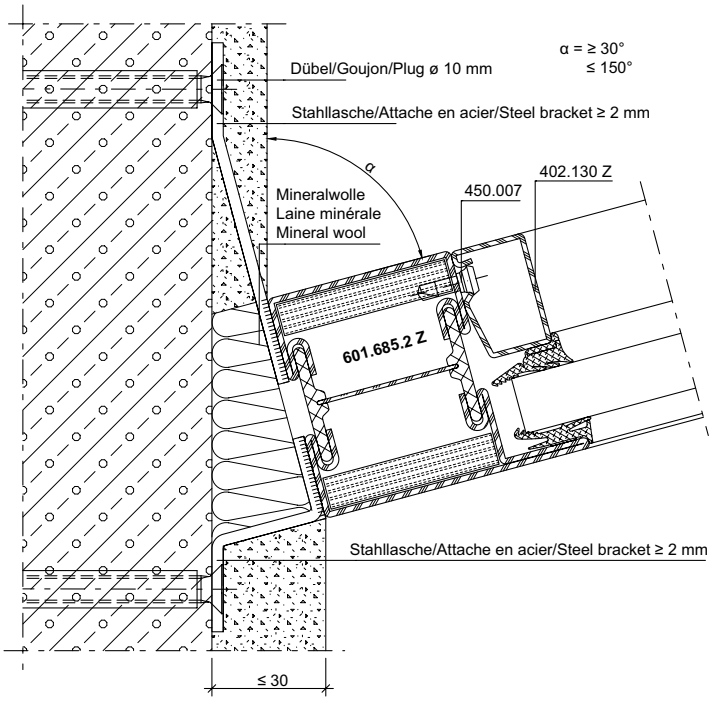

DXF **DWG** *31-0101-A-055 Stahl / Acier / Steel*

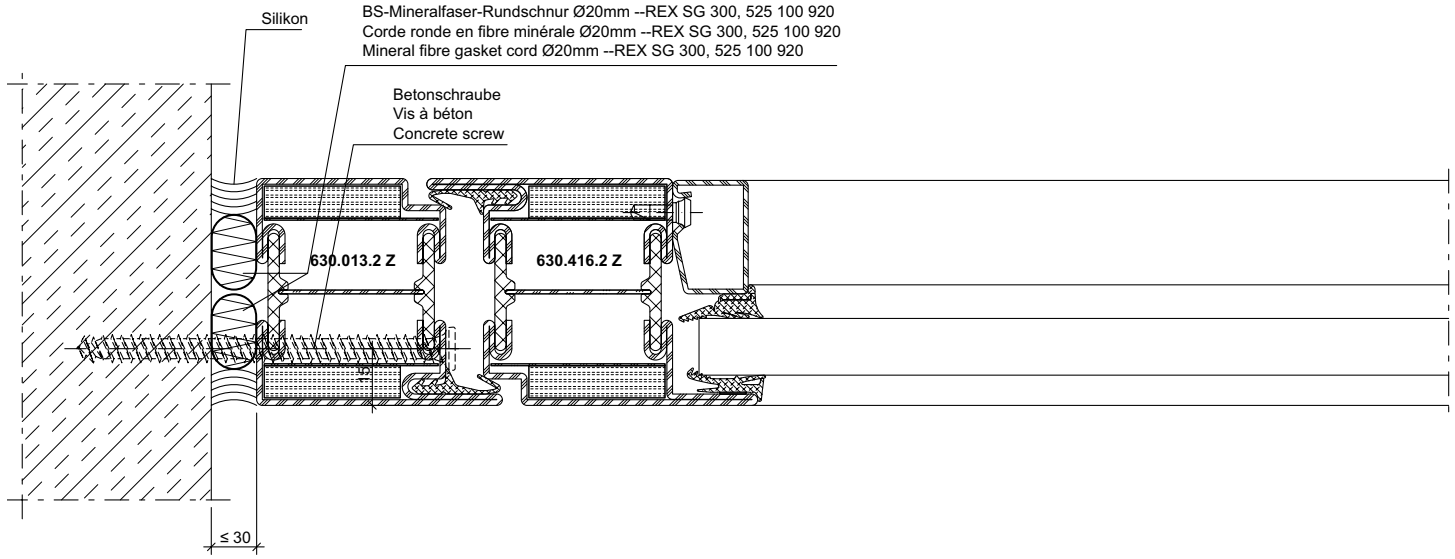

DXF **DWG** *31-0101-A-061 Stahl / Acier / Steel*

ift Rosenheim
Notifizierte Produktzertifizierungsstelle
13-003089-PR02
17.07.2020
Notified Body 0751

Anschlüsse am Bau im Massstab 1:2
Raccords au mur à l'échelle 1:2
Attachment to structure on scale 1:2

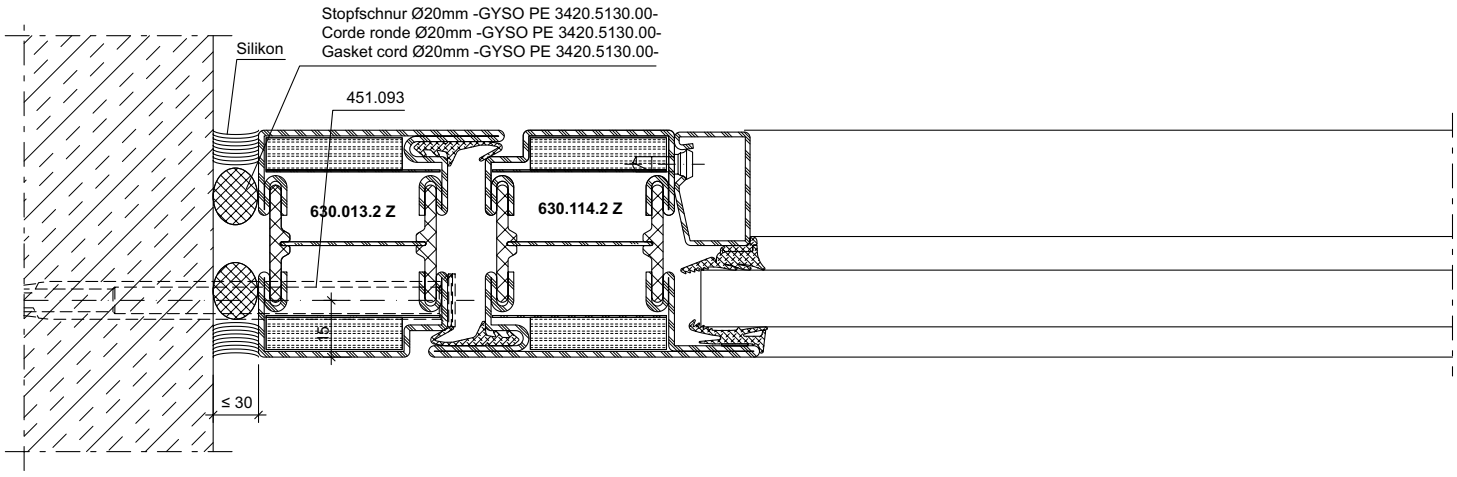

DXF **DWG** *31-0101-A-063 Stahl / Acier / Steel*

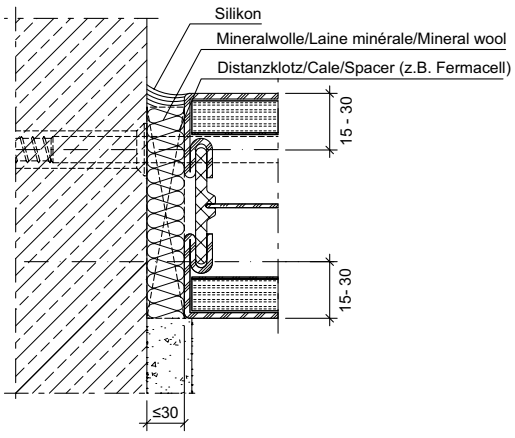

DXF **DWG**

31-0102-div-001 Stahl / Acier / Steel

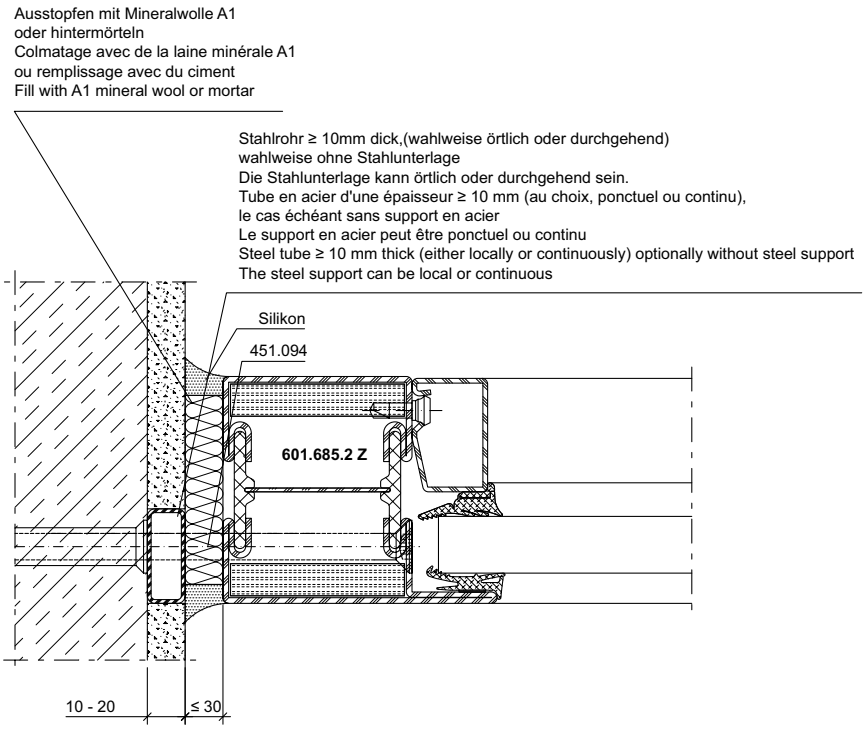

DXF **DWG** *31-0101-A-053 Stahl / Acier / Steel*

ift Rosenheim
Notifizierte Produkt-zertifizierungsstelle
13-003089-PR02
17.07.2020
Notified Body 0757

Anschlüsse am Bau im Massstab 1:2
Raccords au mur à l'échelle 1:2
Attachment to structure on scale 1:2

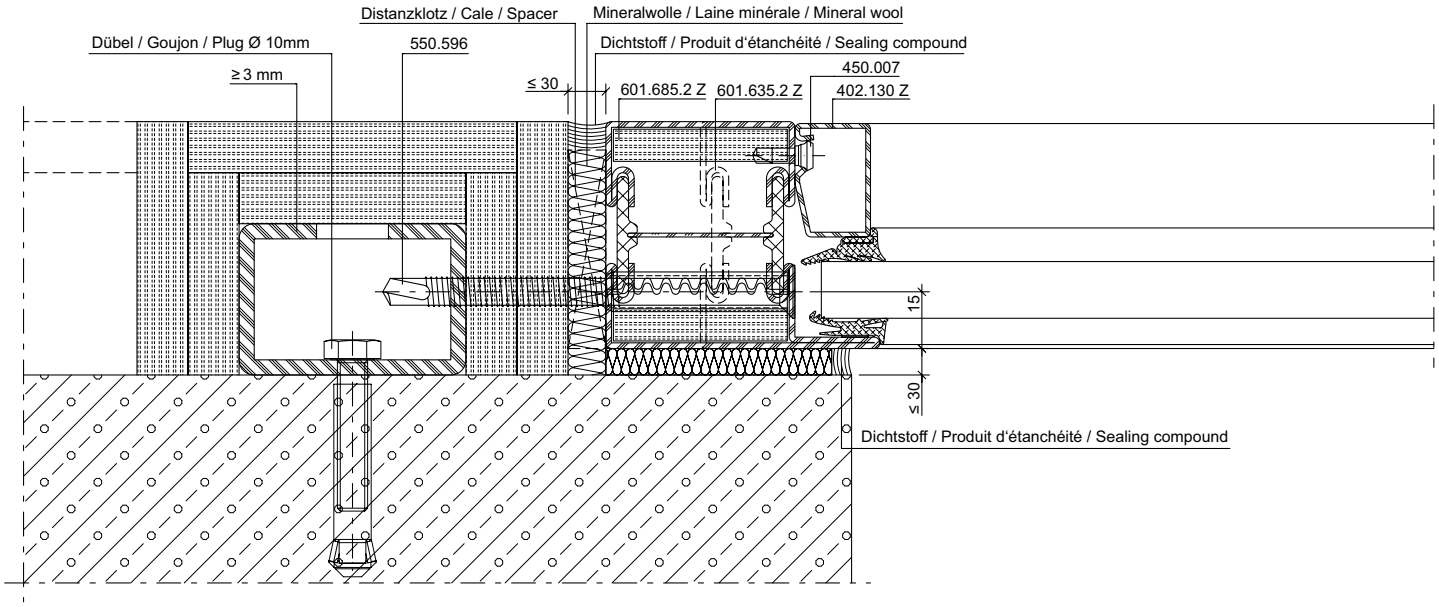

DXF **DWG** *31-0101-A-050 Stahl / Acier / Steel*

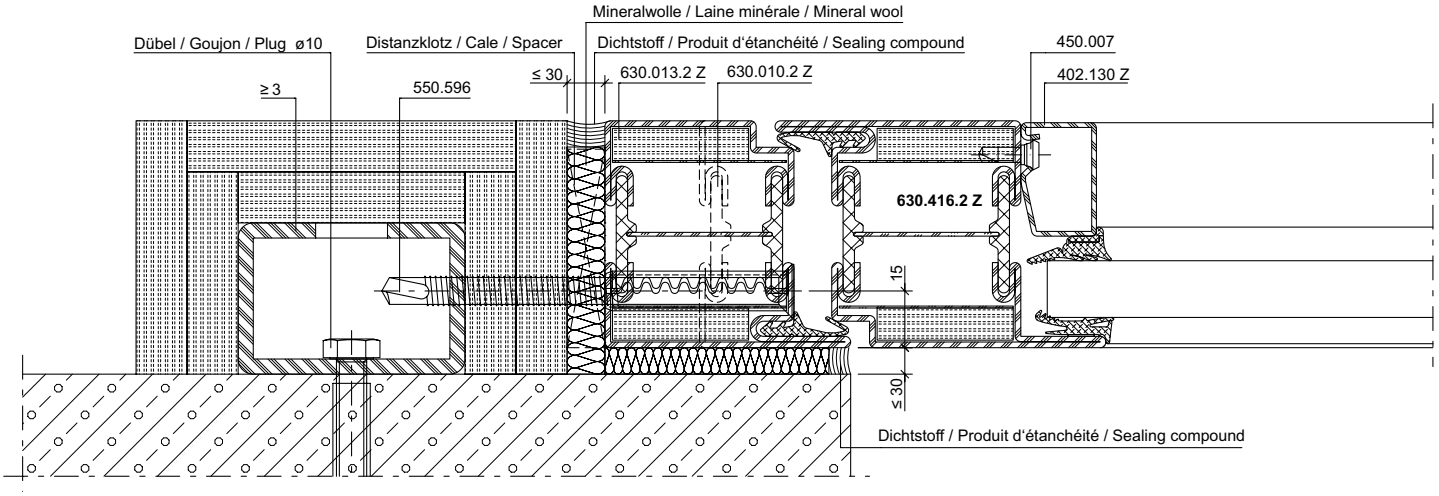

DXF **DWG** *31-0101-A-048 Stahl / Acier / Steel*

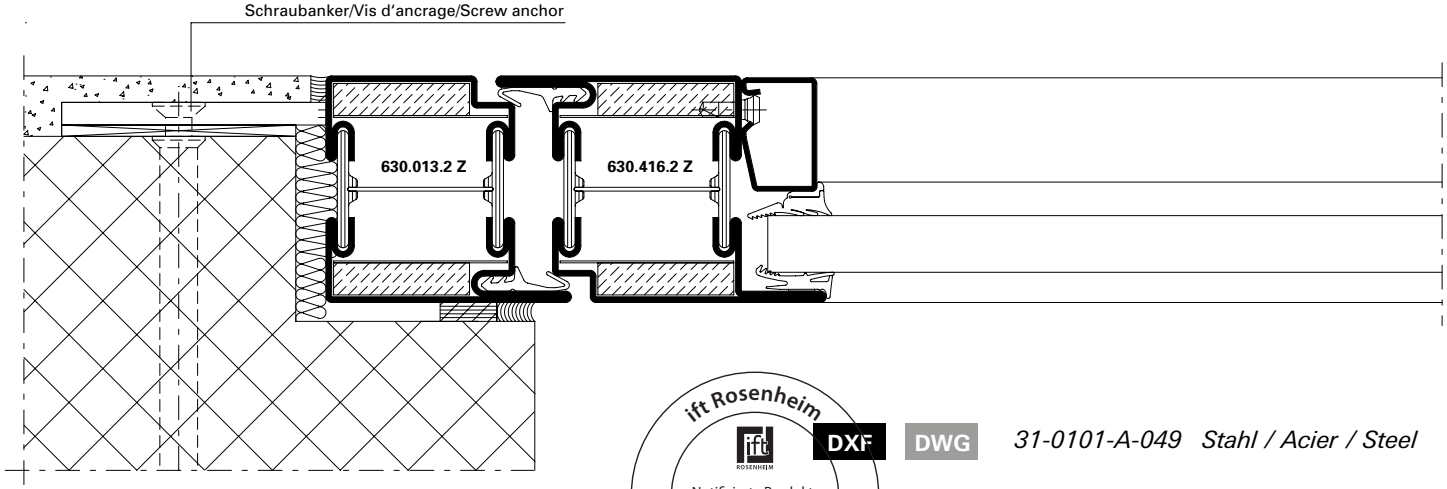

DXF **DWG** *31-0101-A-049 Stahl / Acier / Steel*

ift Rosenheim
Notifizierte Produktzertifizierungsstelle
13-003089-PR02
17.07.2020
Notified Body 0757

Anschlüsse am Bau im Massstab 1:2
Raccords au mur à l'échelle 1:2
Attachment to structure on scale 1:2

Porenbeton
(z.B. Ytong, Siporex, Hebel etc.)

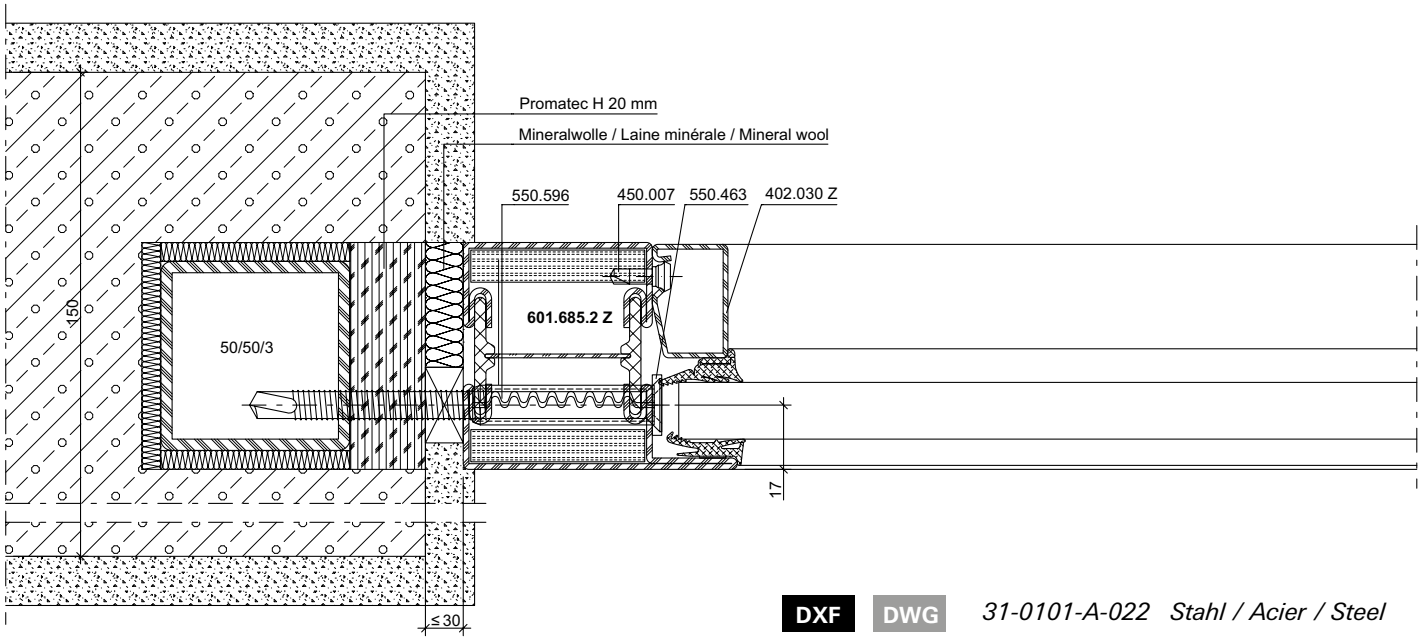

DXF DWG *31-0101-A-022 Stahl / Acier / Steel*

Béton cellulaire
(par ex. Ytong, Siporex, Hebel etc.

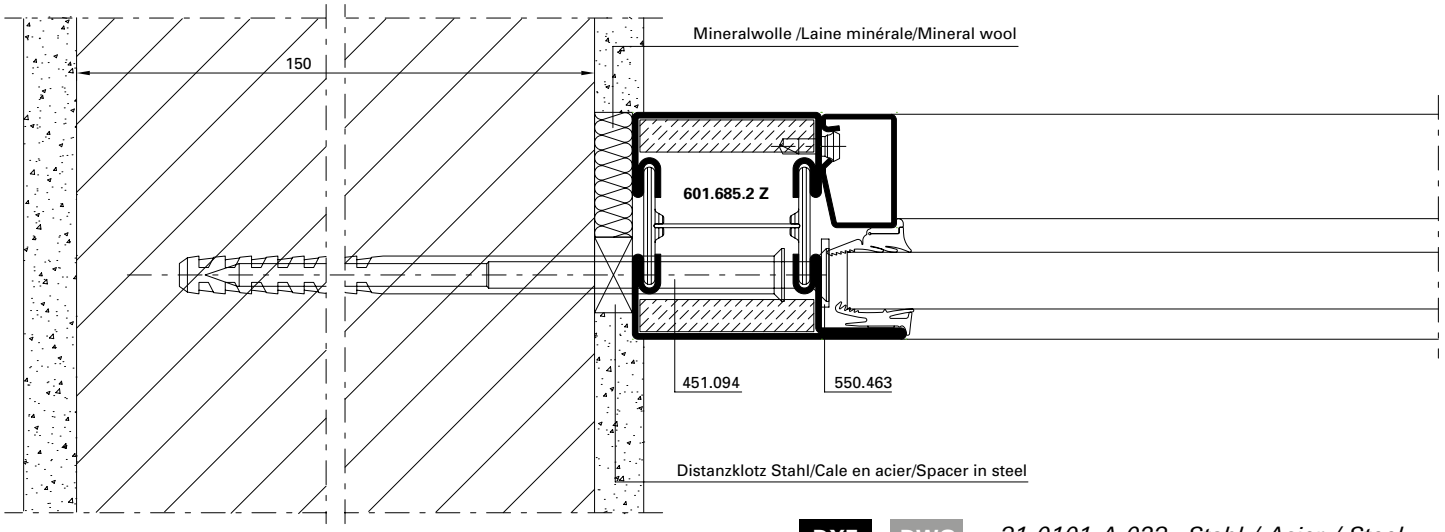

DXF DWG *31-0101-A-023 Stahl / Acier / Steel*

Aerated concrete
(e.g. Ytong, Siporex, Hebel etc.)

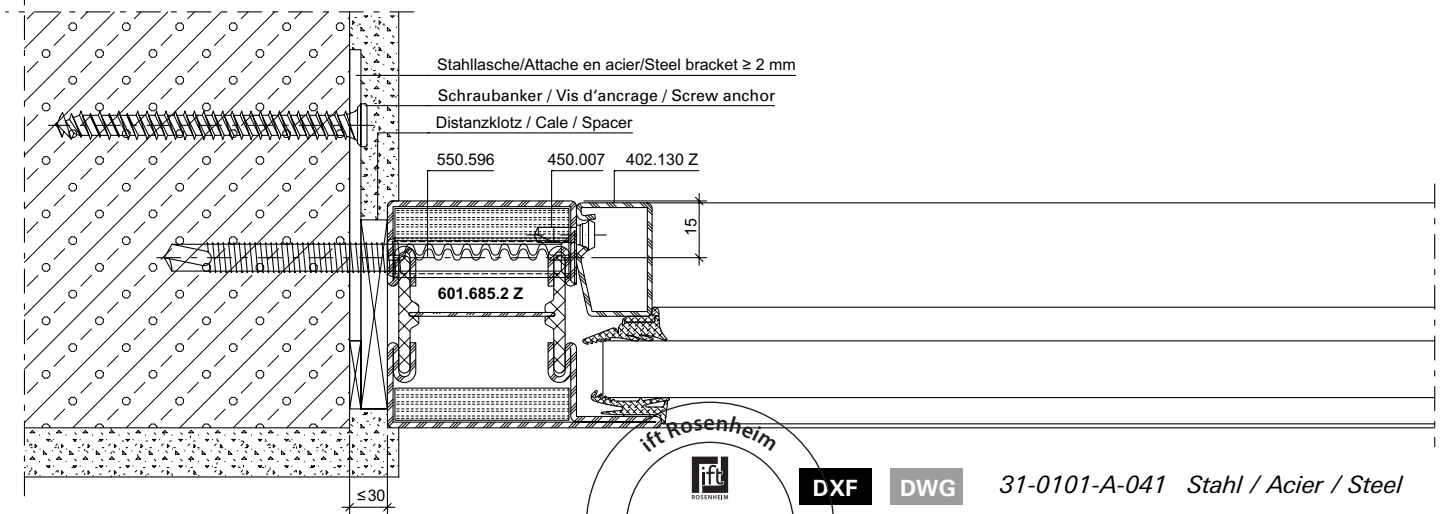

DXF DWG *31-0101-A-041 Stahl / Acier / Steel*

ift Rosenheim
Notifizierte Produktzertifizierungsstelle
13-003089-PR02
17.07.2020
Notified Body 0757

Anschlüsse am Bau im Massstab 1:2
Raccords au mur à l'échelle 1:2
Attachment to structure on scale 1:2

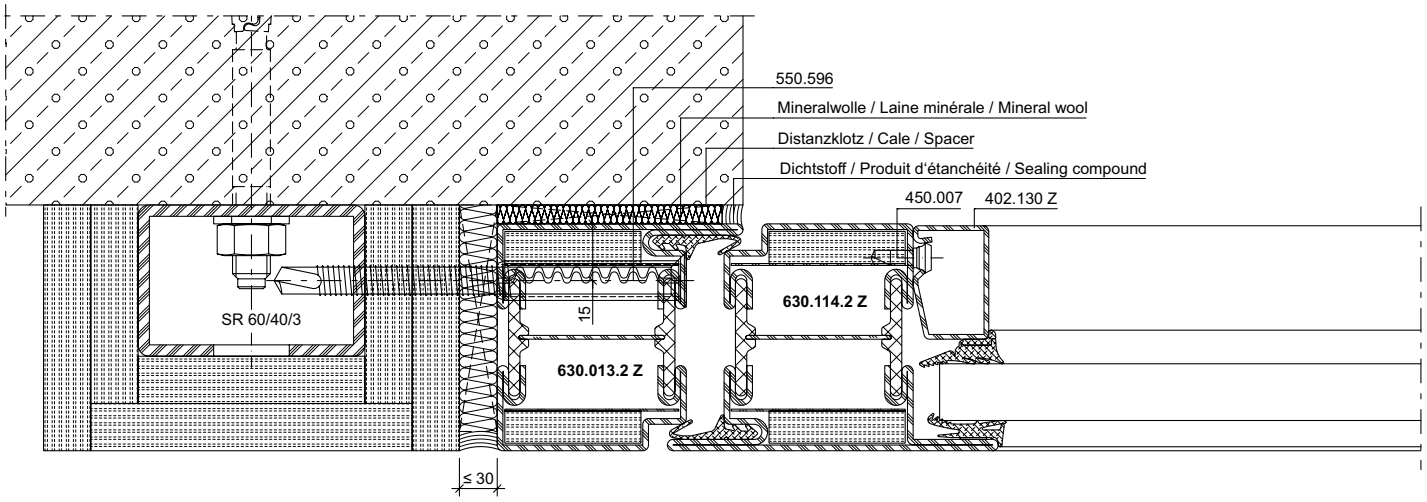

DXF **DWG** *31-0101-A-076 Stahl / Acier / Steel*

bekleidete
Stahlstützen und -Stürze
≥ F60 nach DIN 4102, Teil 4, Tab. 7.6;
mit Beplankung aus 2 x 12,5 mm bzw. aus 12,5 mm und 9,5 mm dicken GKF-Platten nach DIN 18180

Appuis et linteaux en acier habillés ≥ F60 selon DIN 4102, partie 4, tab. 7.6 avec panneautage à l'aide de panneaux PRV d'une épaisseur de 2x 12,5 mm, selon DIN 18180

Clad steel supports and lintels ≥ F60 in accordance with DIN 4102, part 4, table 7.6, with boarding made from 2 x 12.5 mm thick glass fibre-reinforced plastic panels in accordance with DIN 18180

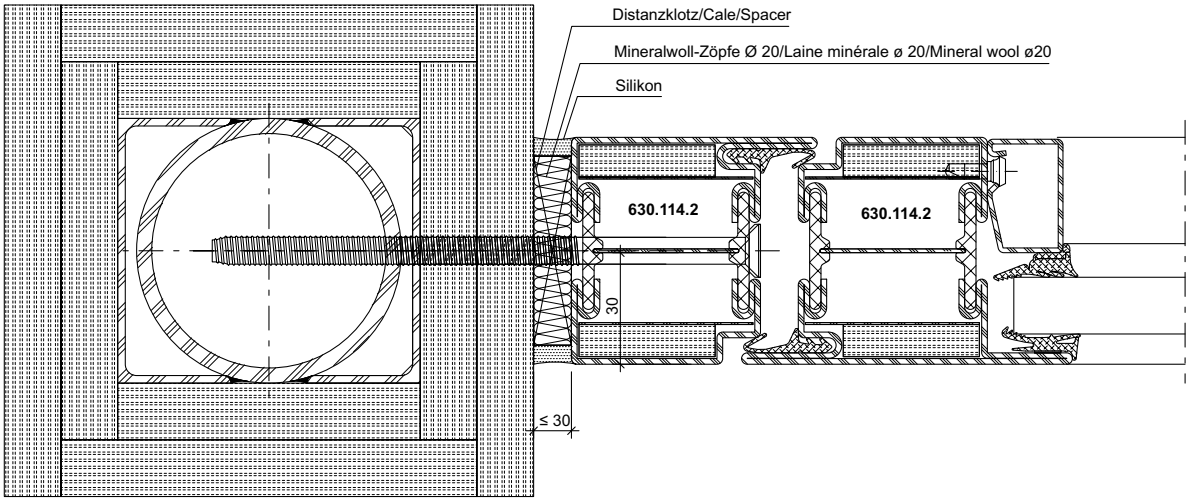

DXF **DWG** *31-0101-A-077 Stahl / Acier / Steel*

ift Rosenheim
Notifizierte Produktzertifizierungsstelle
13-003089-PR02
17.07.2020
Notified Body 0757

Anschlüsse am Bau im Massstab 1:2
Raccords au mur à l'échelle 1:2
Attachment to structure on scale 1:2

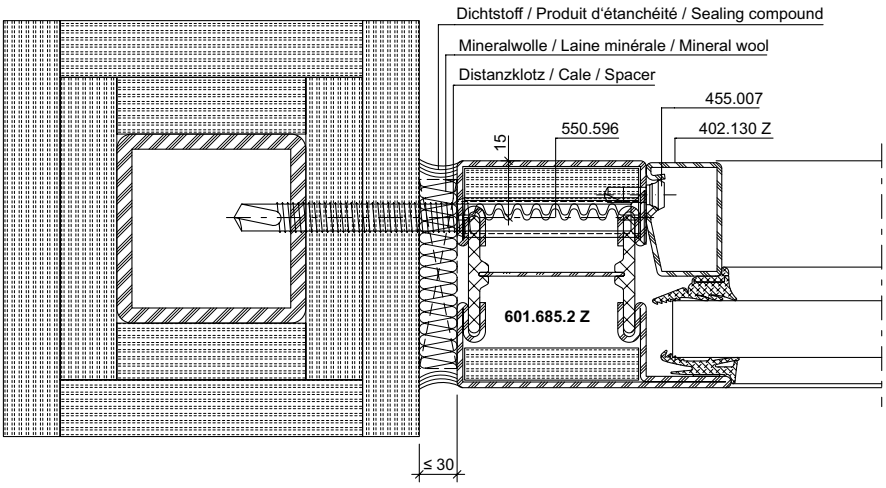

DXF **DWG** *31-0101-A-074 Stahl / Acier / Steel*

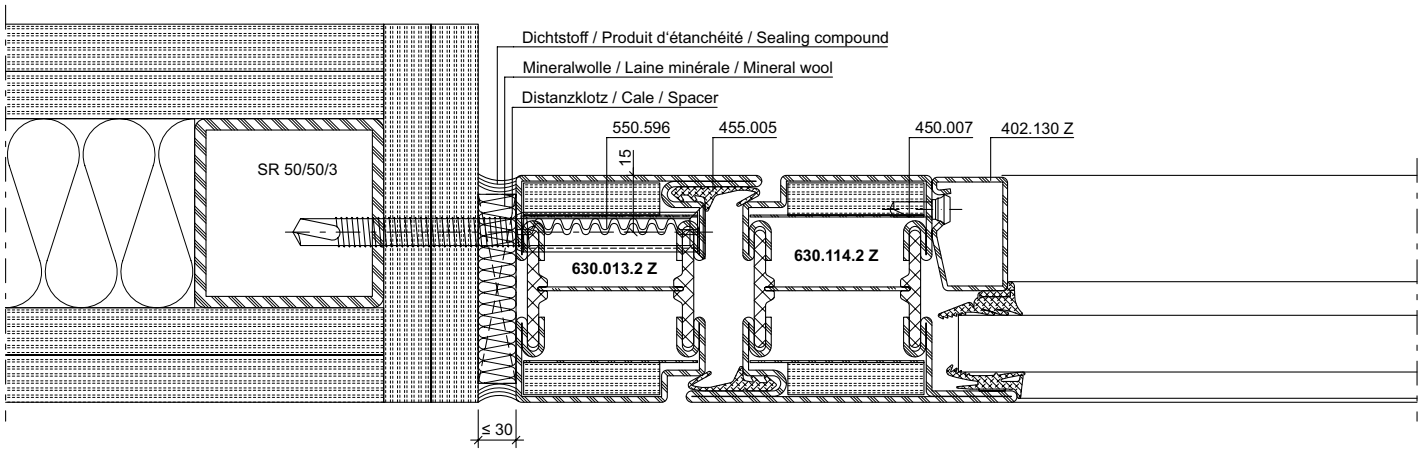

DXF **DWG** *31-0101-A-070 Stahl / Acier / Steel*

ift Rosenheim
Notifizierte Produktzertifizierungsstelle
13-003089-PR02
17.07.2020
Notified Body 0757

Anschlüsse am Bau im Massstab 1:2
Raccords au mur à l'échelle 1:2
Attachment to structure on scale 1:2

Montagewand ≥ F30
(z.B. Gipskarton-Bauplatten etc.)

Paroi préfabriquée ≥ F30
(par ex. placoplâtre etc.)

Prefabricated wall ≥ F30
(e.g. plasterboard slabs etc.)

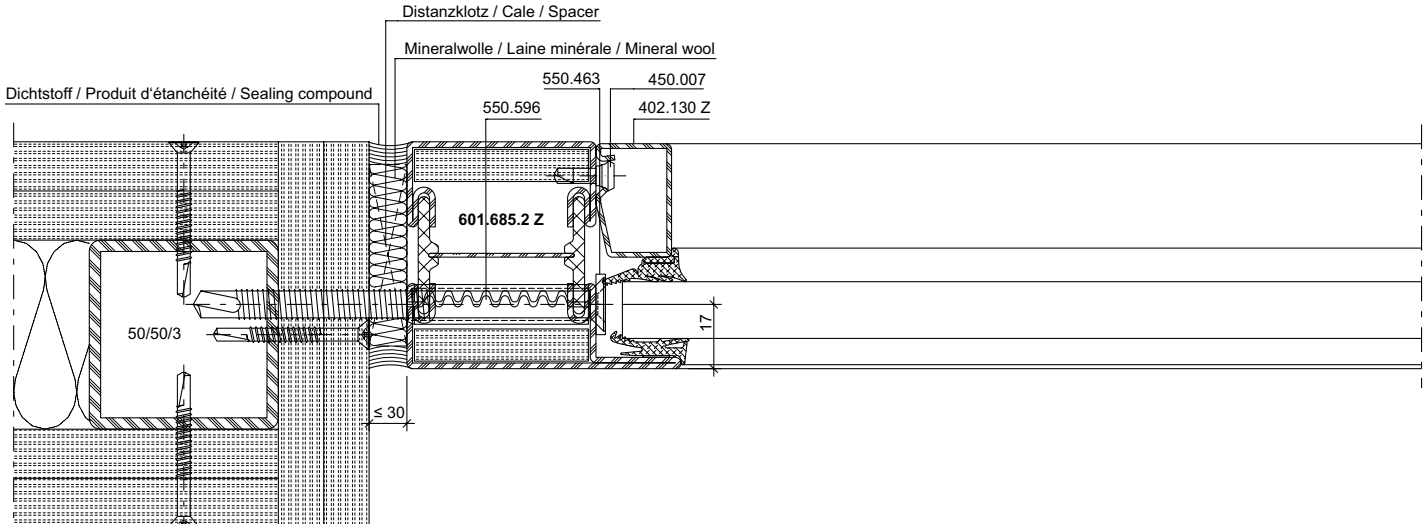

DXF **DWG** *31-0101-A-024 Stahl / Acier / Steel*

DXF **DWG** *31-0201-A-017 Rostfrei / Inox / Stainless*

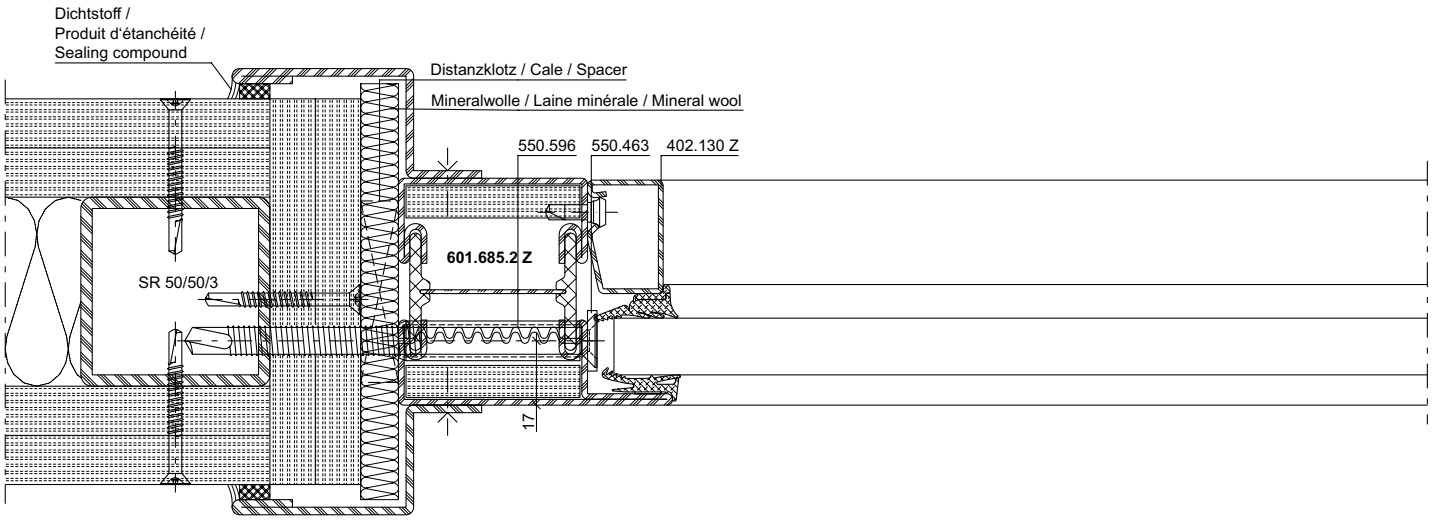

DXF **DWG** *31-0101-A-025 Stahl / Acier / Steel*

DXF **DWG** *31-0201-A-018 Rostfrei / Inox / Stainless*

ift Rosenheim
Notifizierte Produktzertifizierungsstelle
13-003089-PR02
17.07.2020
Notified Body 0757

Anschlüsse am Bau im Massstab 1:2
Raccords au mur à l'échelle 1:2
Attachment to structure on scale 1:2

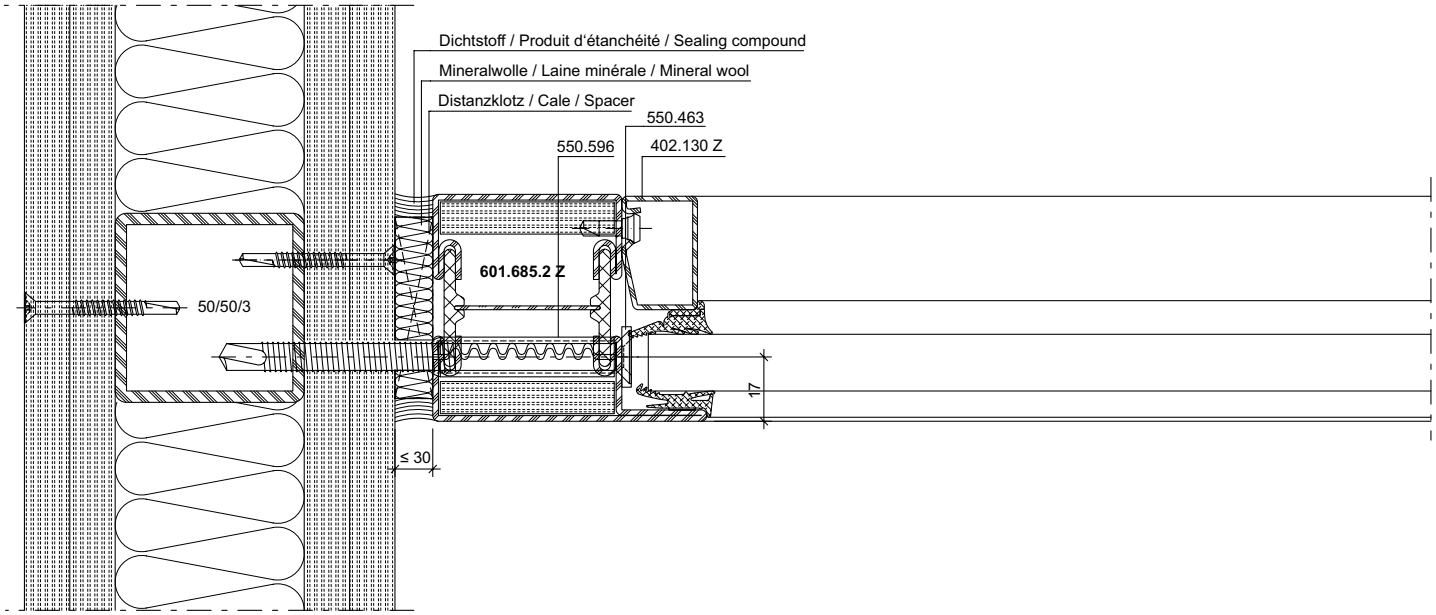

DXF **DWG** *31-0101-A-026 Stahl / Acier / Steel*

DXF **DWG** *31-0201-A-019 Rostfrei / Inox / Stainless*

ift Rosenheim
Notifizierte Produkt-zertifizierungsstelle
13-003089-PR02
17.07.2020
Notified Body 0757

Anschlüsse am Bau im Massstab 1:2
Raccords au mur à l'échelle 1:2
Attachment to structure on scale 1:2

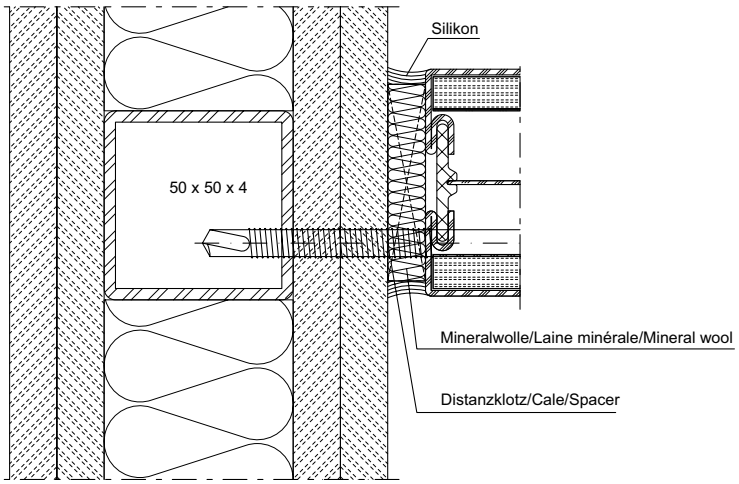

DXF **DWG** *31-0102-Div-005* *Stahl / Acier / Steel*

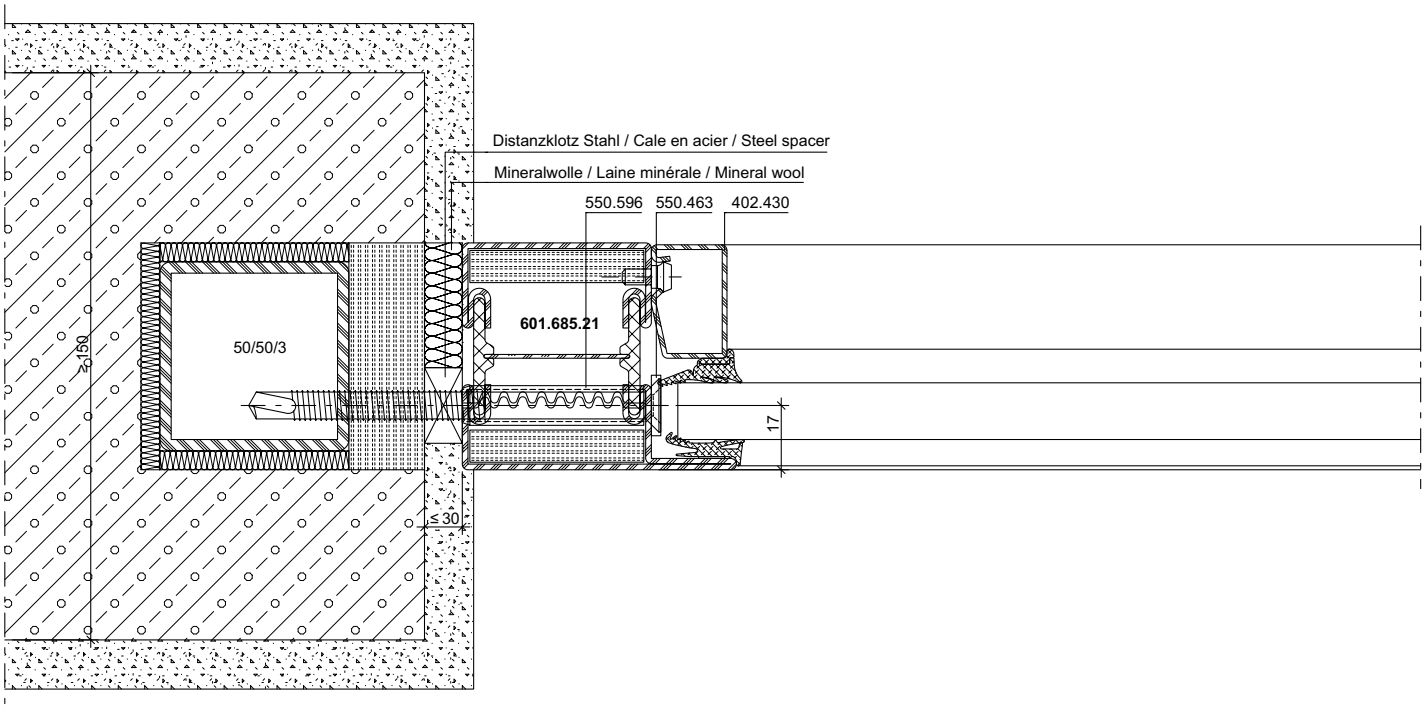

DXF **DWG** *31-0201-A-015* *Rostfrei / Inox / Stainless*

ift Rosenheim
Notifizierte Produkt-zertifizierungsstelle
13-003089-PR02
17.07.2020
Notified Body 0757

Anschlüsse am Bau im Massstab 1:2
Raccords au mur à l'échelle 1:2
Attachment to structure on scale 1:2

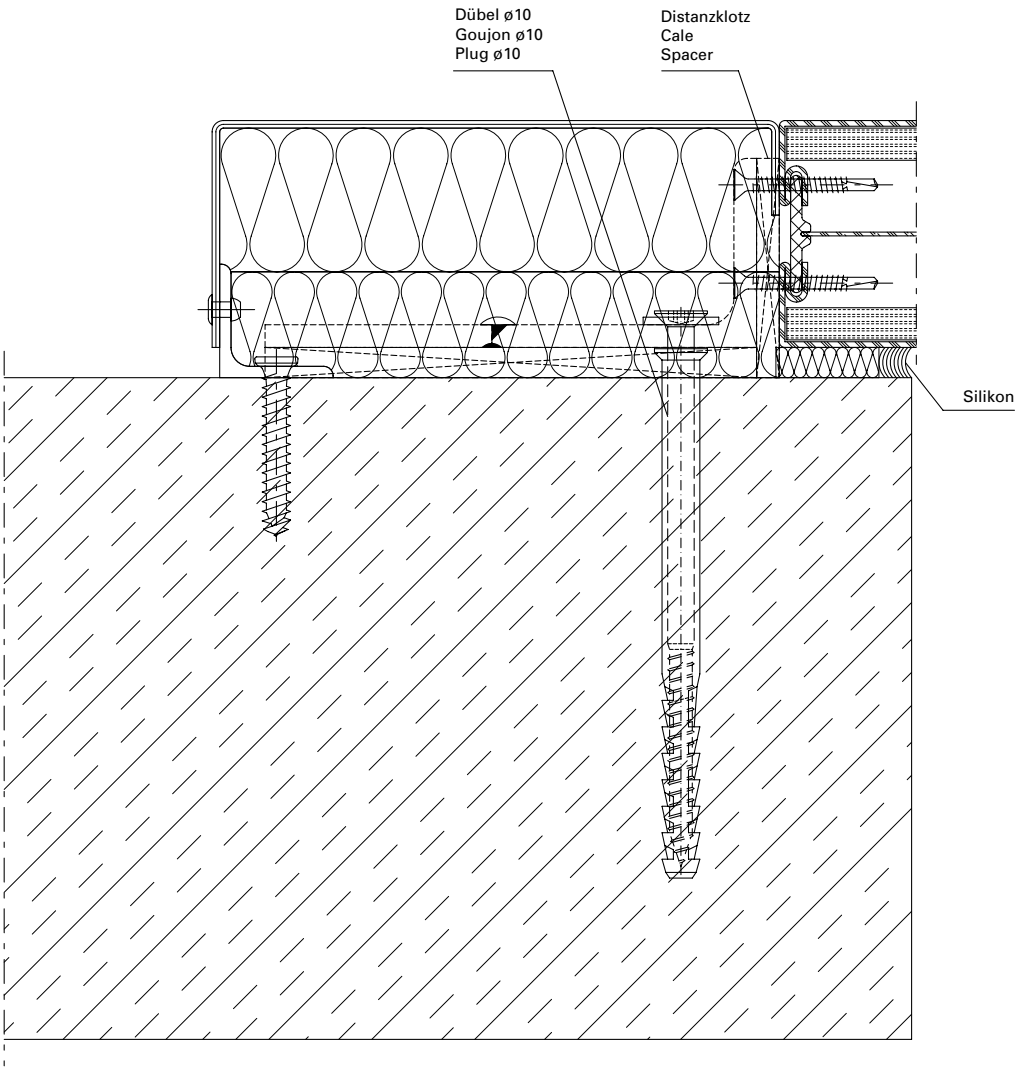

DXF **DWG** *31-0102-Div-006* *Stahl / Acier / Steel*

ift Rosenheim
Notifizierte Produktzertifizierungsstelle
13-003089-PR02
17.07.2020
Notified Body 0757

Anschlüsse am Bau im Massstab 1:2
Raccords au mur à l'échelle 1:2
Attachment to structure on scale 1:2

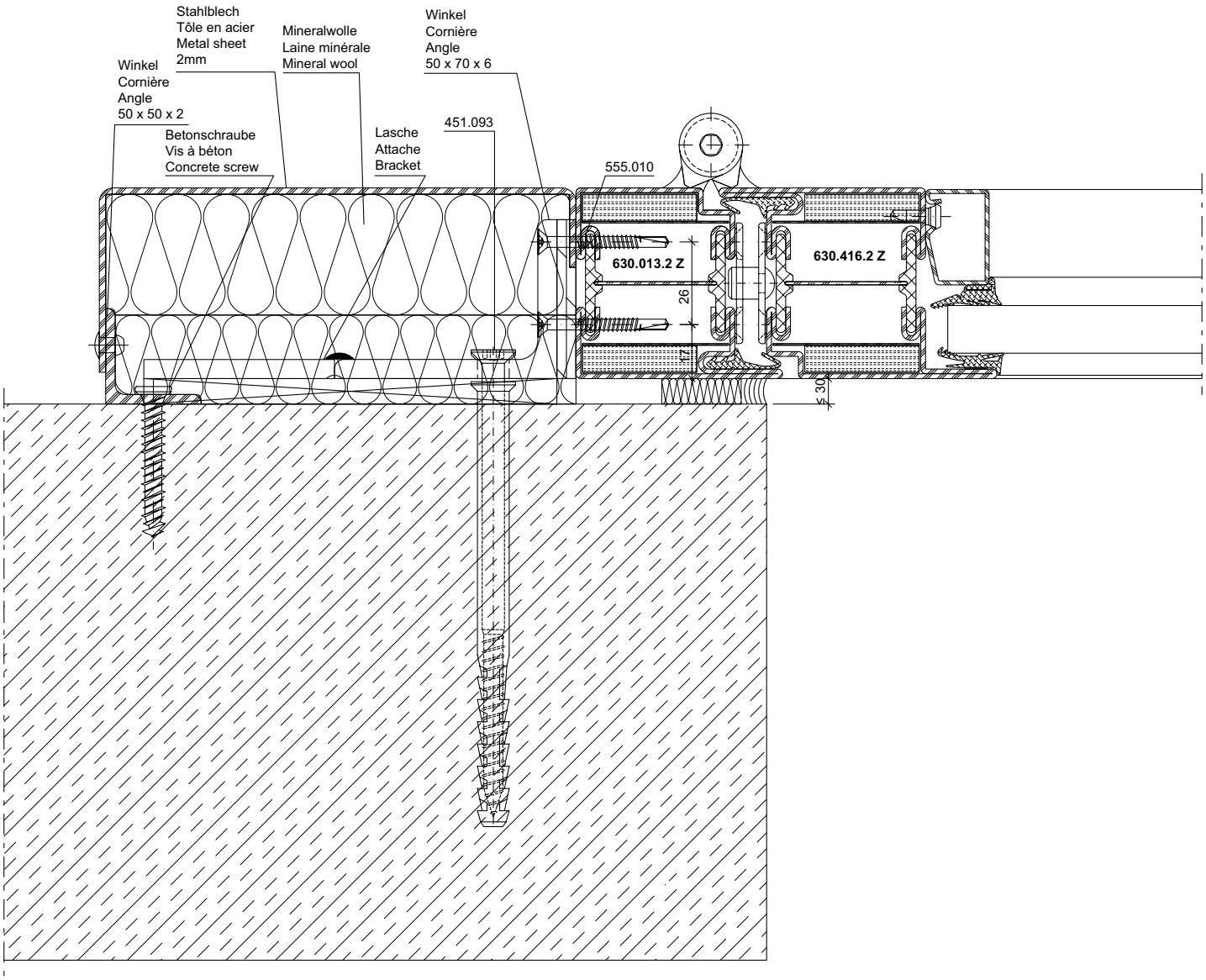

DXF **DWG** *31-0101-A-056 Stahl / Acier / Steel*

ift Rosenheim
Notifizierte Produkt-zertifizierungsstelle
13-003089-PR02
17.07.2020
Notified Body 0757

Anschlüsse am Bau im Massstab 1:2
Raccords au mur à l'échelle 1:2
Attachment to structure on scale 1:2

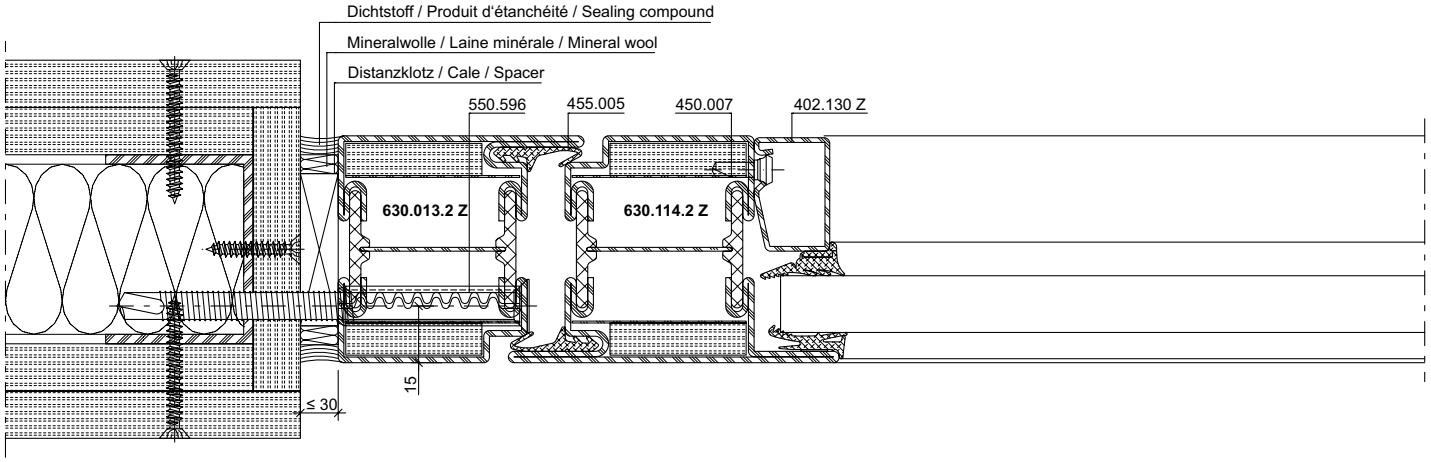

DXF **DWG** *31-0101-A-064 Stahl / Acier / Steel*

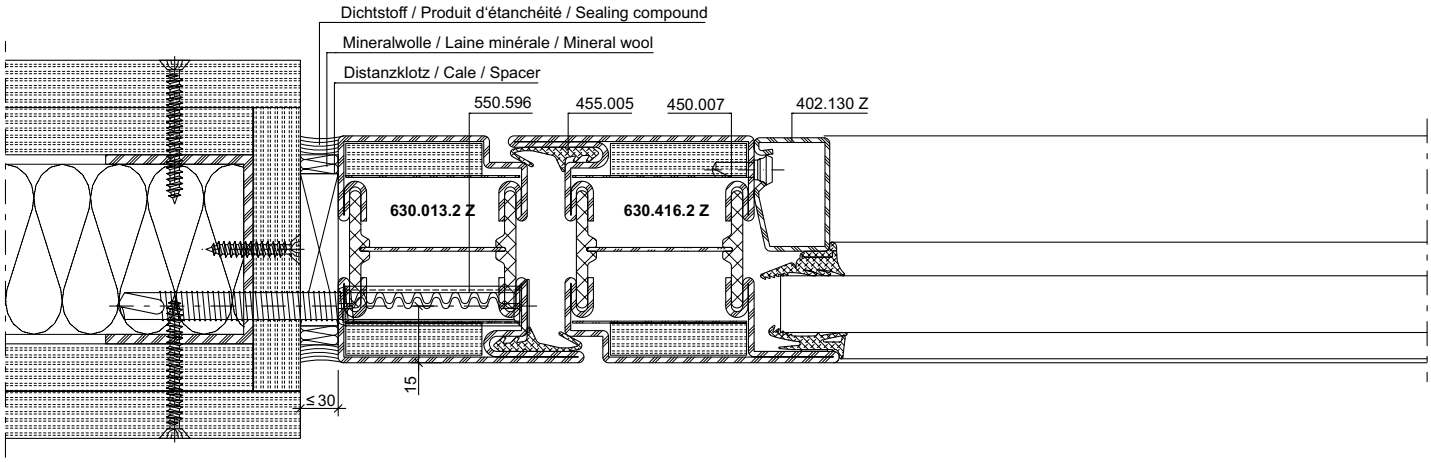

DXF **DWG** *31-0101-A-065 Stahl / Acier / Steel*

ift Rosenheim
Notifizierte Produktzertifizierungsstelle
13-003089-PR02
17.07.2020
Notified Body 0757

Anschlüsse am Bau im Massstab 1:2
Raccords au mur à l'échelle 1:2
Attachment to structure on scale 1:2

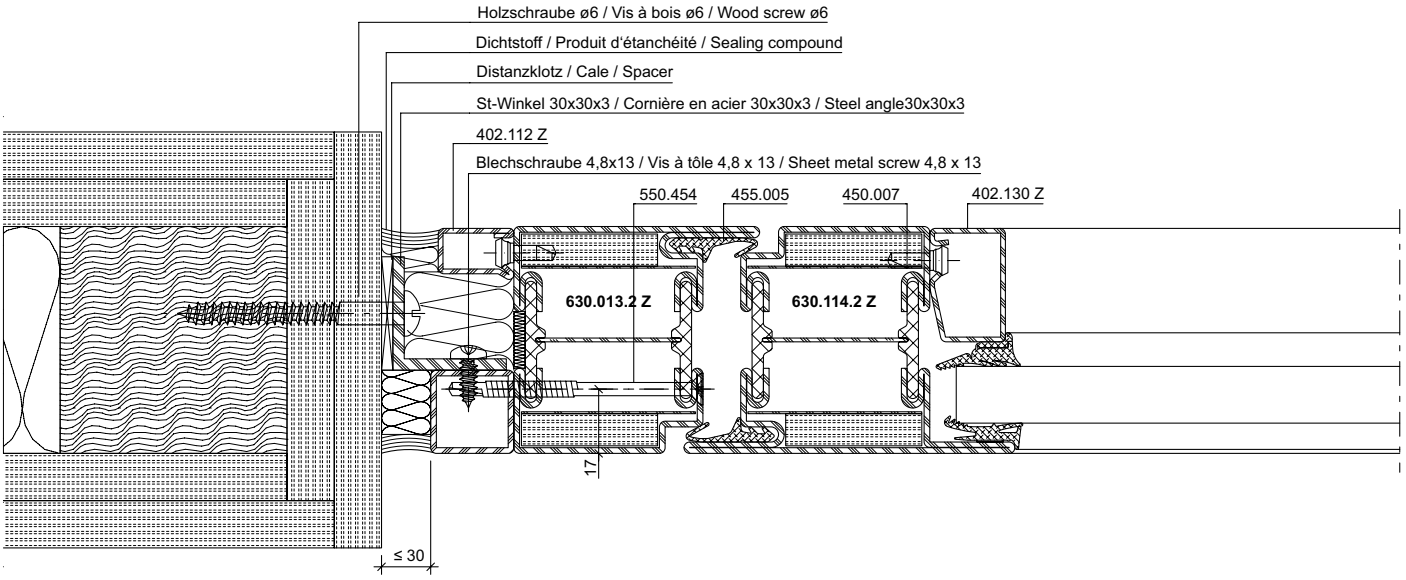

DXF **DWG** *31-0101-A-068 Stahl / Acier / Steel*

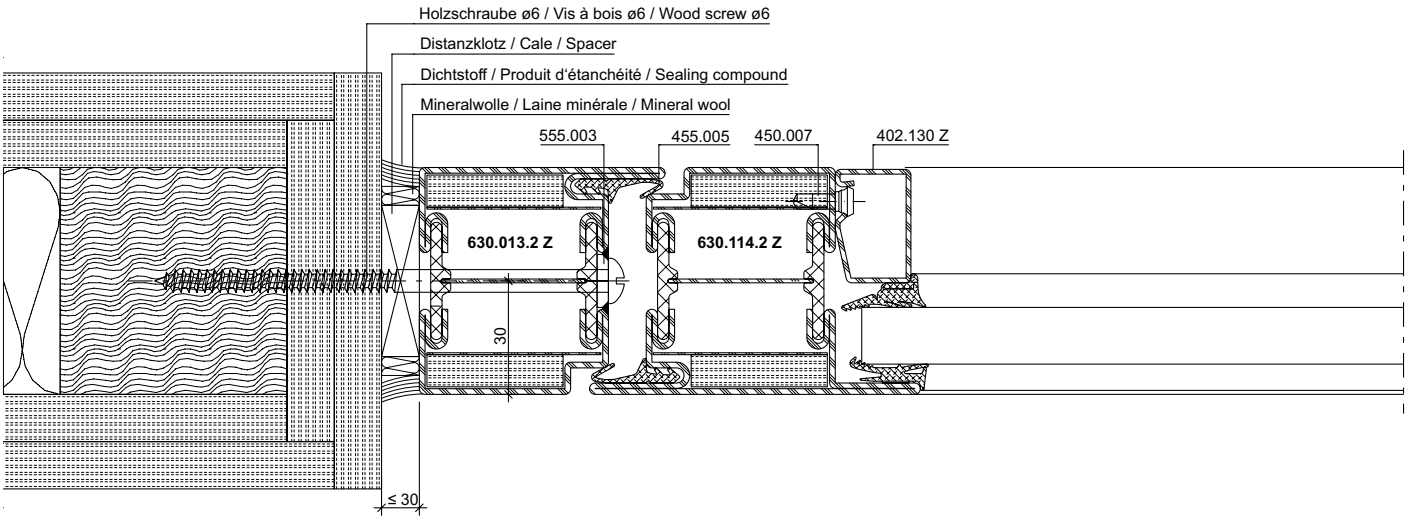

DXF **DWG** *31-0101-A-069 Stahl / Acier / Steel*

ift Rosenheim
Notifizierte Produktzertifizierungsstelle
13-003089-PR02
17.07.2020
Notified Body 0757

Anschlüsse am Bau im Massstab 1:2
Raccords au mur à l'échelle 1:2
Attachment to structure on scale 1:2

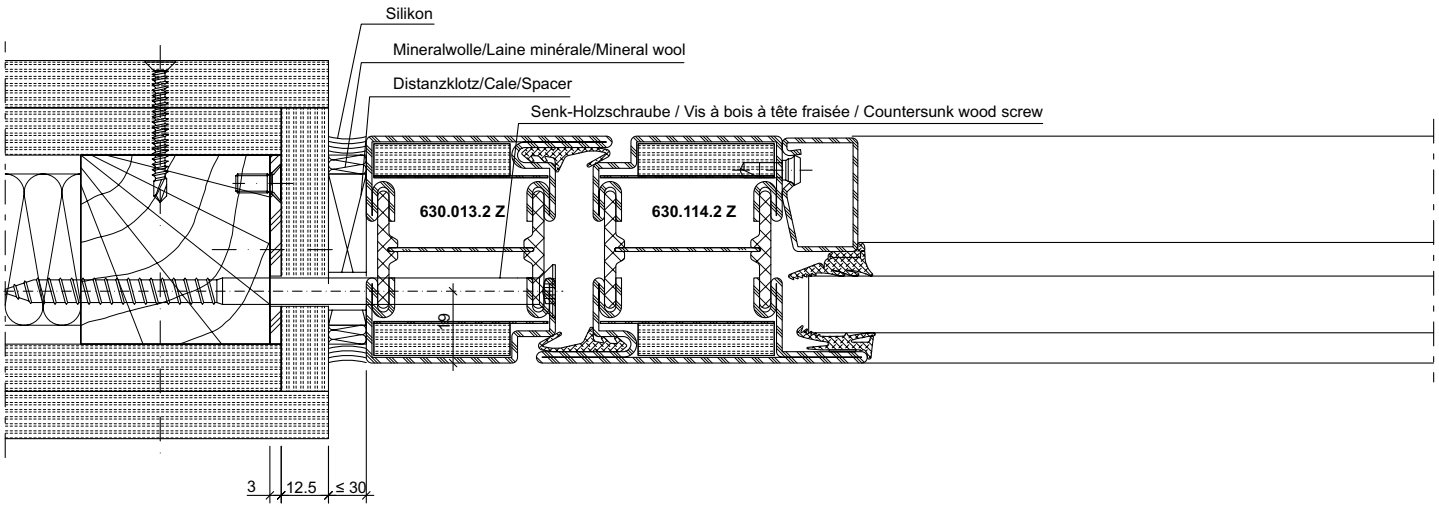

DXF **DWG** *31-0101-A-067 Stahl / Acier / Steel*

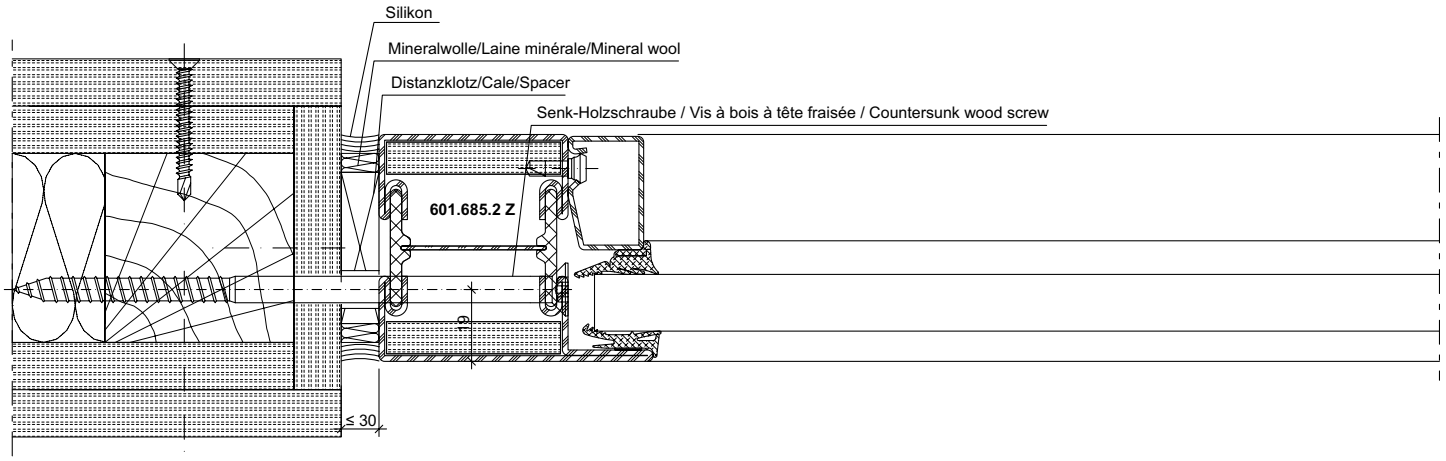

DXF **DWG** *31-0101-A-066 Stahl / Acier / Steel*

ift Rosenheim
Notifizierte Produktzertifizierungsstelle
13-003089-PR02
17.07.2020
Notified Body 0757

Anschlüsse am Bau im Massstab 1:2
Raccords au mur à l'échelle 1:2
Attachment to structure on scale 1:2

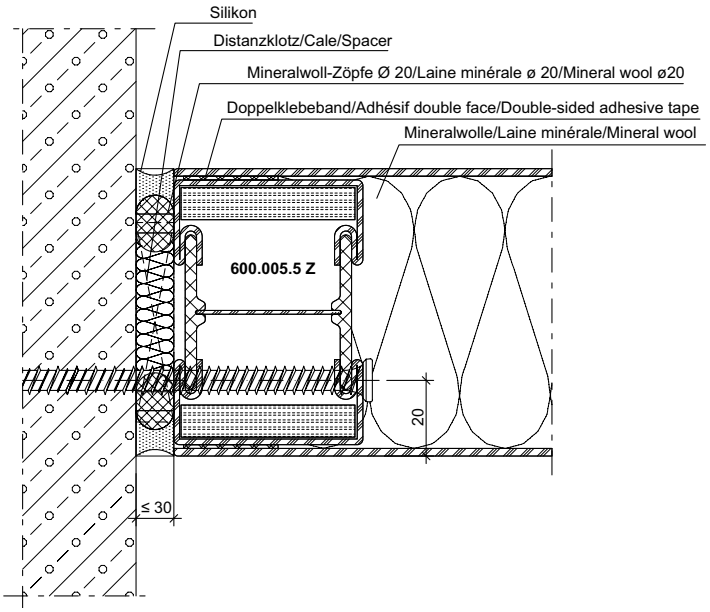

DXF **DWG** *31-0401-A-001 Stahl / Acier / Steel*

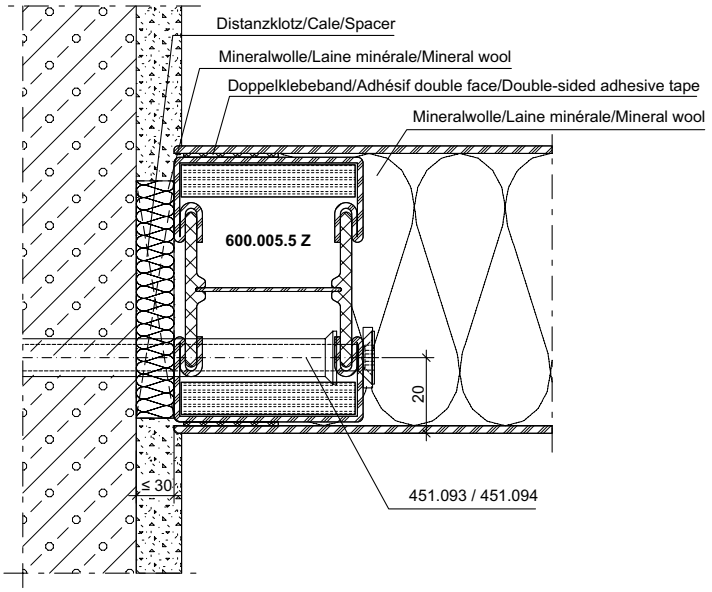

DXF **DWG** *31-0401-A-003 Stahl / Acier / Steel*

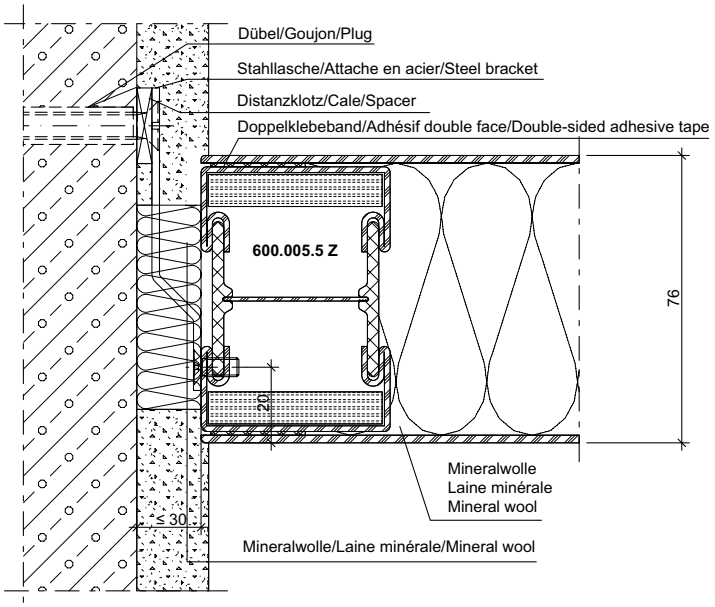

DXF **DWG** *31-0401-A-004 Stahl / Acier / Steel*

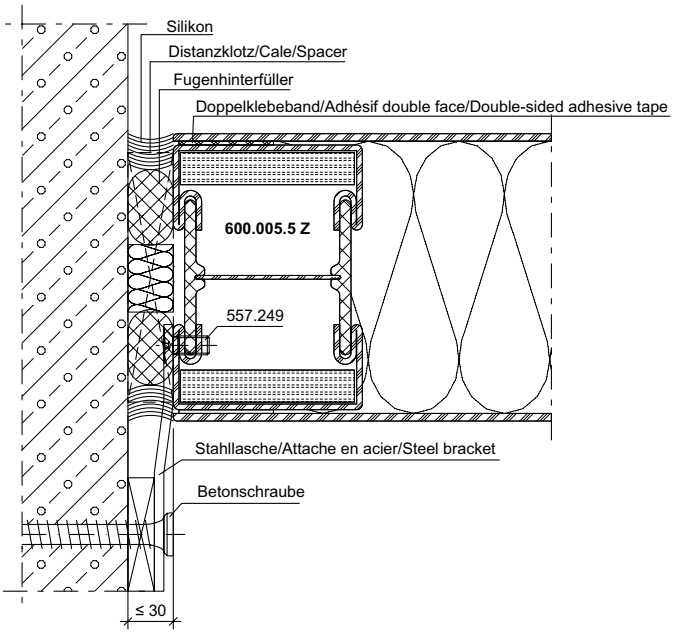

DXF **DWG** *31-0401-A-005 Stahl / Acier / Steel*

ift Rosenheim
Notifizierte Produktzertifizierungsstelle
13-003089-PR02
17.07.2020
Notified Body 0757

Anschlüsse am Bau im Massstab 1:2
Raccords au mur à l'échelle 1:2
Attachment to structure on scale 1:2

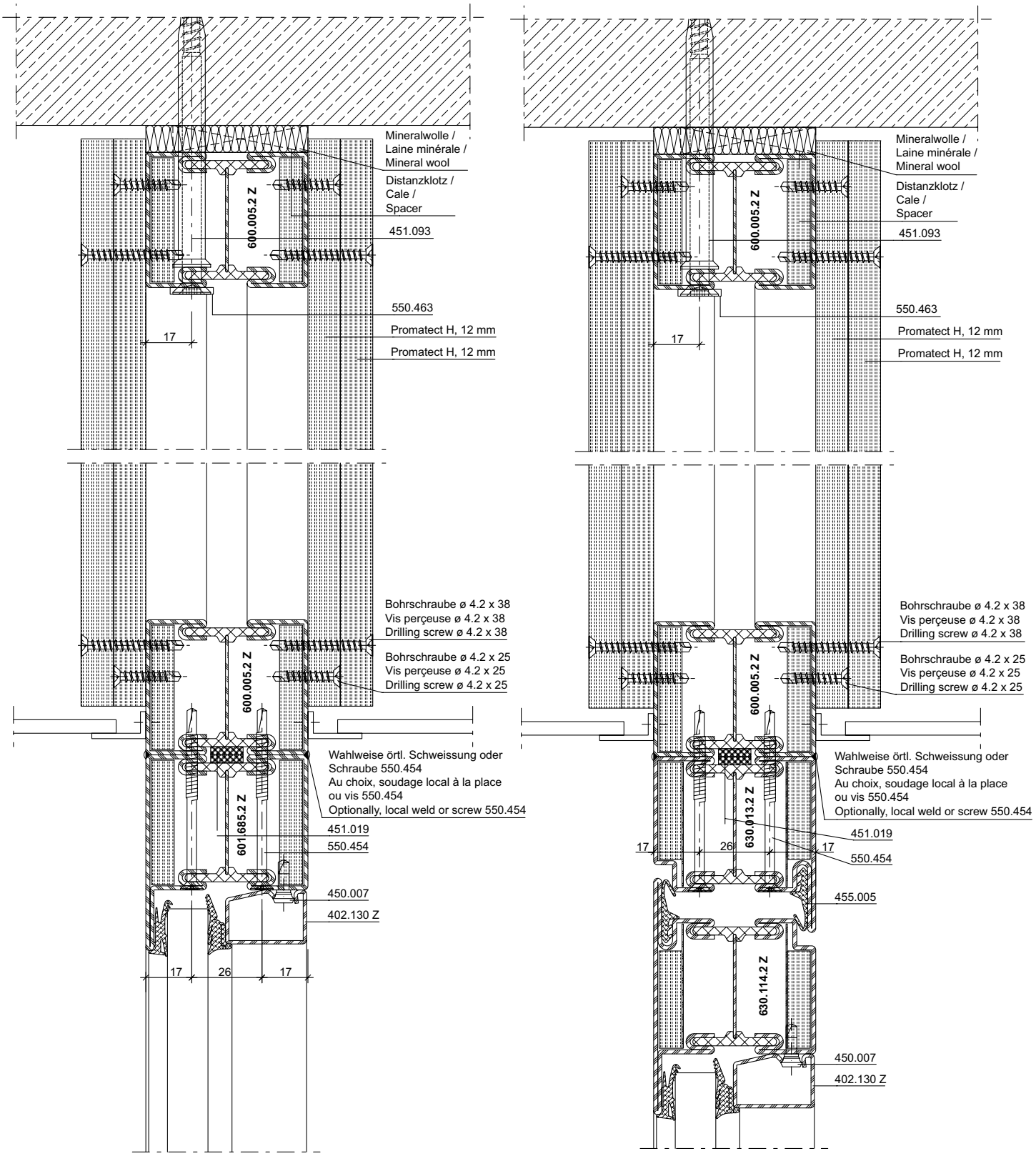

DXF **DWG** *31-0101-A-027 Stahl / Acier / Steel*

DXF **DWG** *31-0201-A-020 Rostfrei / Inox / Stainless*

DXF **DWG** *31-0101-A-028 Stahl / Acier / Steel*

DXF **DWG** *31-0201-A-021 Rostfrei / Inox / Stainless*

ift Rosenheim
Notifizierte Produktzertifizierungsstelle
13-003089-PR02
17.07.2020
Notified Body 0757

Anschlüsse am Bau im Massstab 1:2
Raccords au mur à l'échelle 1:2
Attachment to structure on scale 1:2

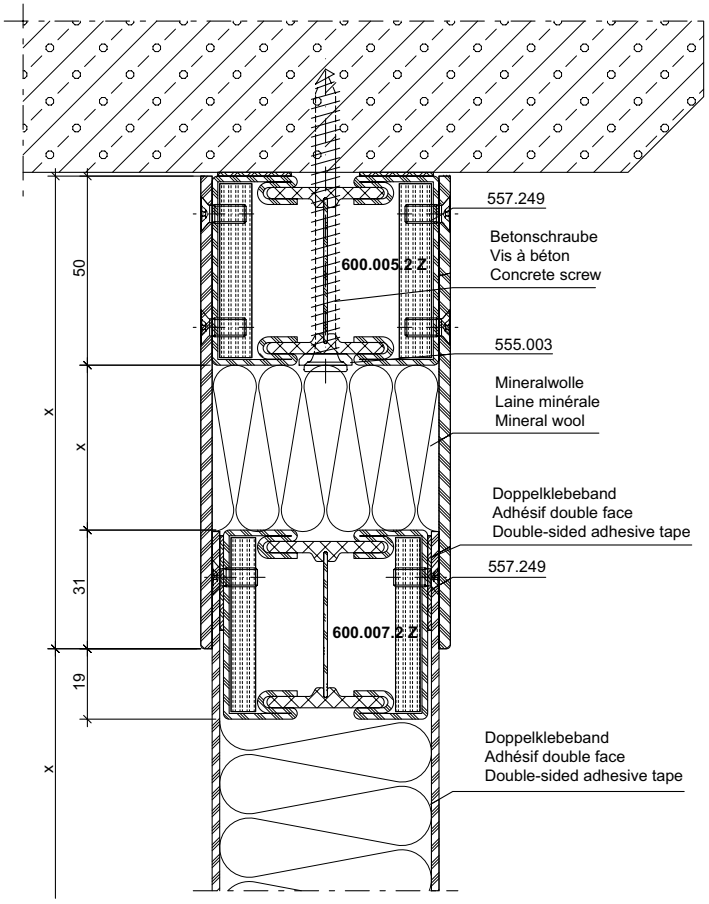

DXF **DWG** *31-0103-A-011 Stahl / Acier / Steel*

ift Rosenheim
Notifizierte Produktzertifizierungsstelle
13-003089-PR02
17.07.2020
Notified Body 0751

Anschlüsse am Bau im Massstab 1:2
Raccords au mur à l'échelle 1:2
Attachment to structure on scale 1:2

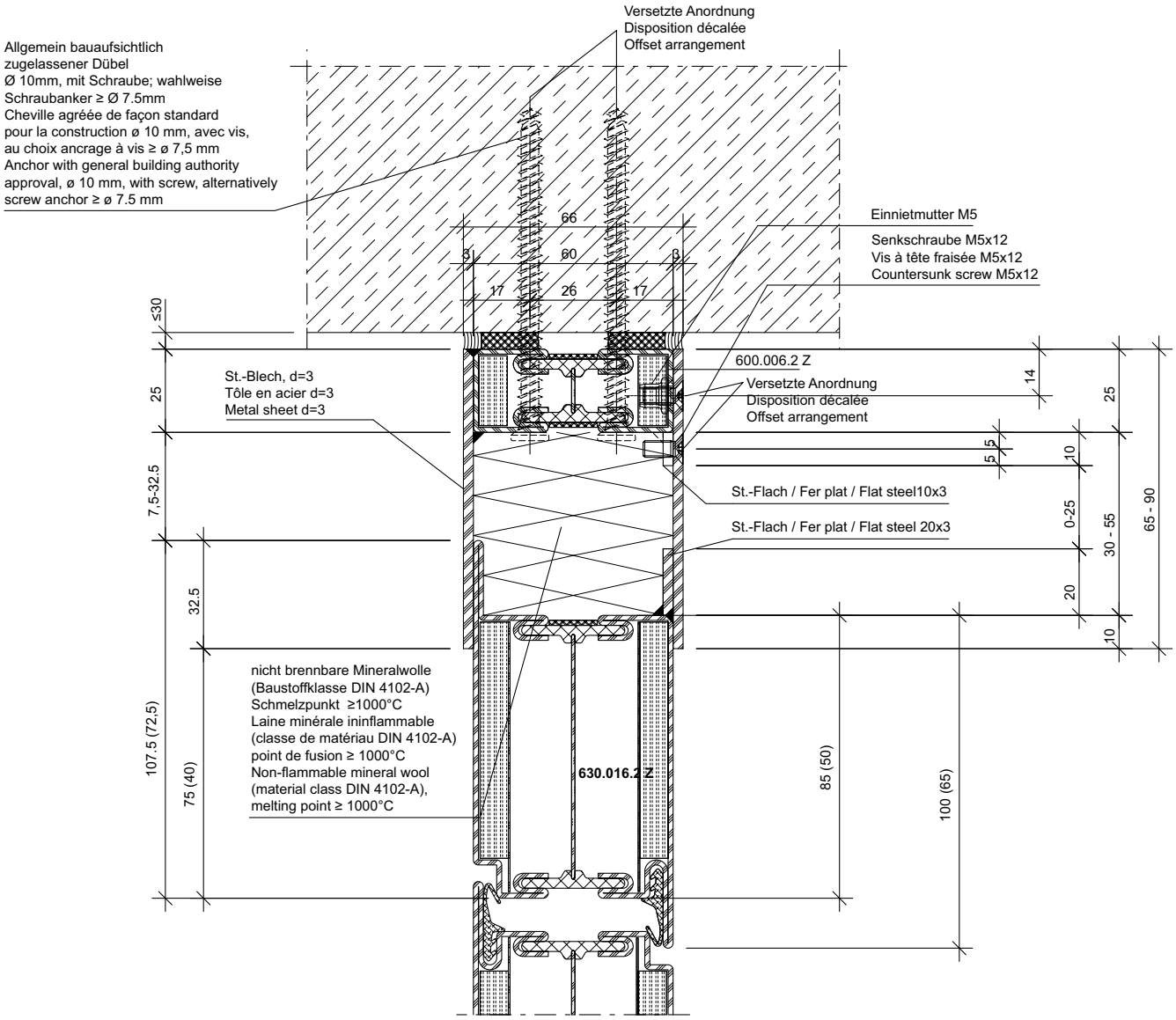

DXF **DWG** *31-0101-A-084 Stahl / Acier / Steel*

ift Rosenheim
Notifizierte Produktzertifizierungsstelle
13-003089-PR02
17.07.2020
Notified Body 0757

Anschlüsse am Bau im Massstab 1:2
Raccords au mur à l'échelle 1:2
Attachment to structure on scale 1:2

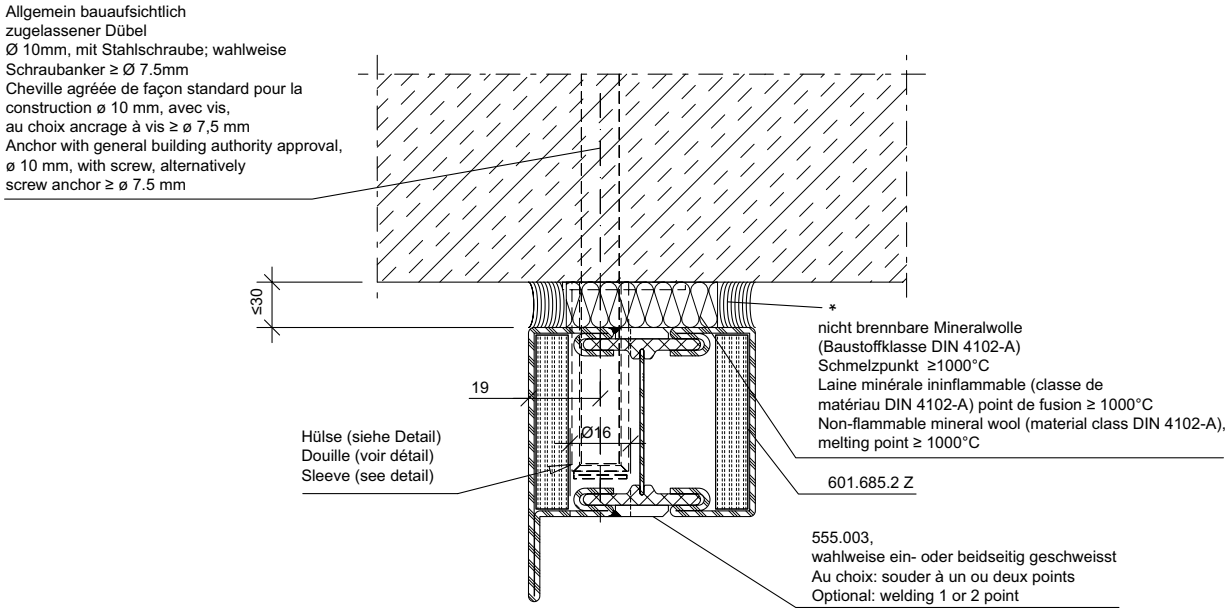

* Dichtungsmasse (Baustoffklasse DIN 4102-B2) für Rauchschutz zwingend

Hülse für Teleskop-Deckenanschluss
Douille pour raccord de plafond télescopique
Sleeve for telescopic cover

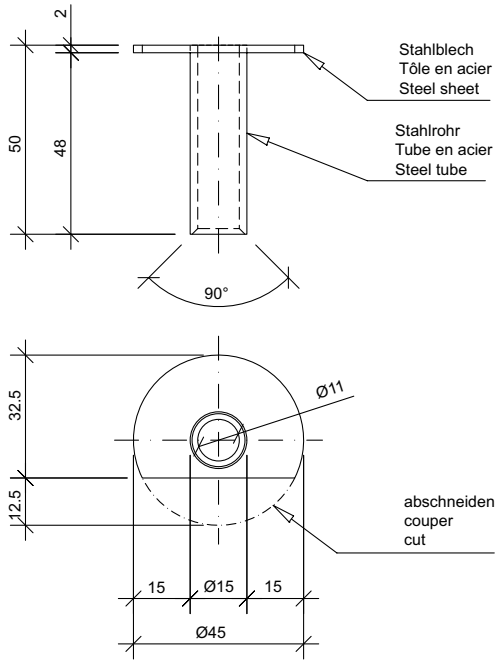

DXF **DWG** *31-0101-A-083 Stahl / Acier / Steel*

ift Rosenheim
Notifizierte Produktzertifizierungsstelle
13-003089-PR02
17.07.2020
Notified Body 0757

Anschlüsse am Bau im Massstab 1:2
Raccords au mur à l'échelle 1:2
Attachment to structure on scale 1:2

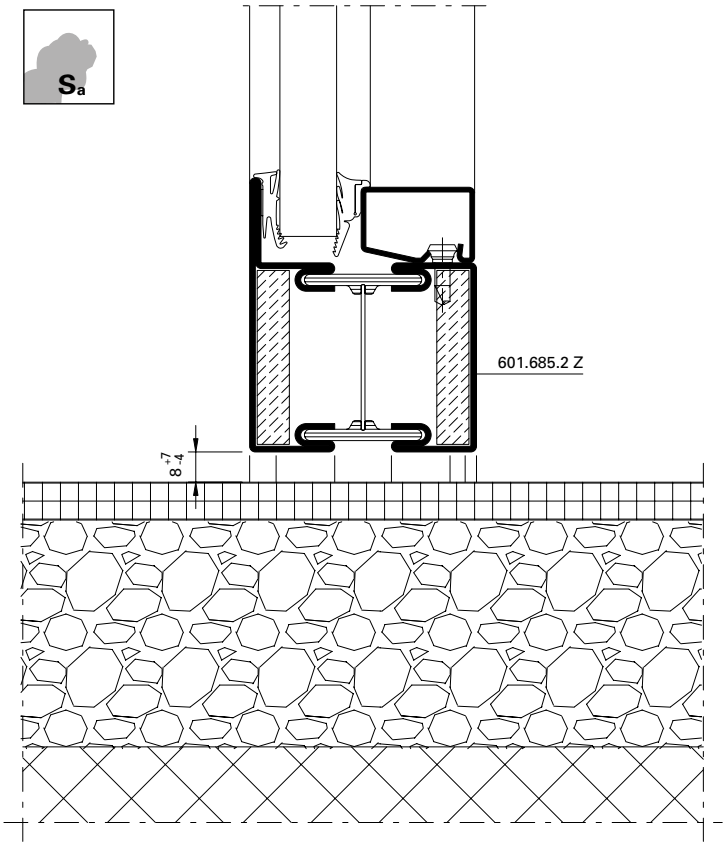

DXF **DWG** *31-0101-A-029* *Stahl / Acier / Steel*

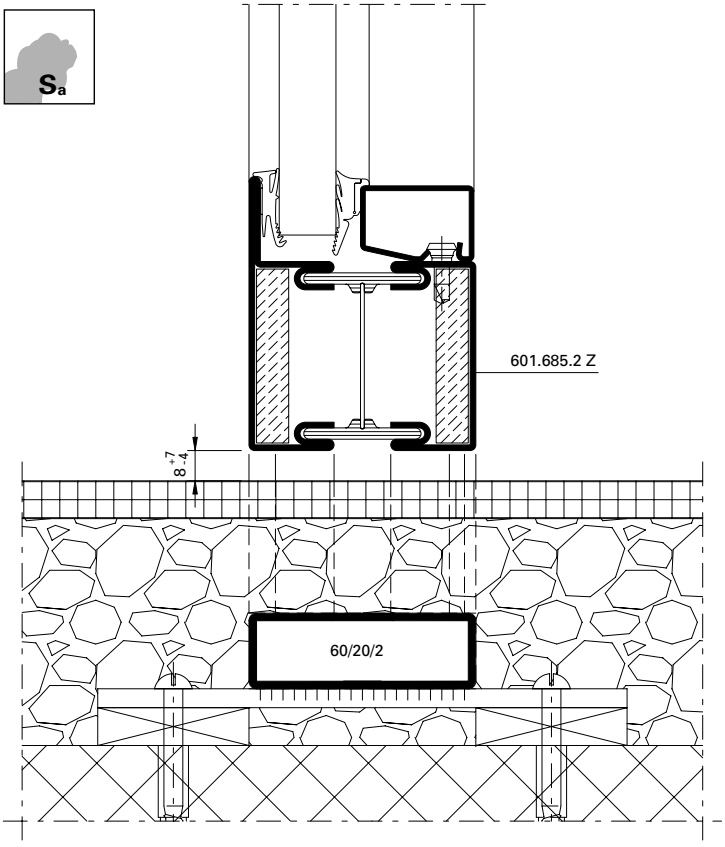

DXF **DWG** *31-0101-A-031* *Stahl / Acier / Steel*

DXF **DWG** *31-0201-A-024* *Rostfrei / Inox / Stainless*

ift Rosenheim
Notifizierte Produkt-zertifizierungsstelle
13-003089-PR02
17.07.2020
Notified Body 0757

Anschlüsse am Bau im Massstab 1:2
Raccords au mur à l'échelle 1:2
Attachment to structure on scale 1:2

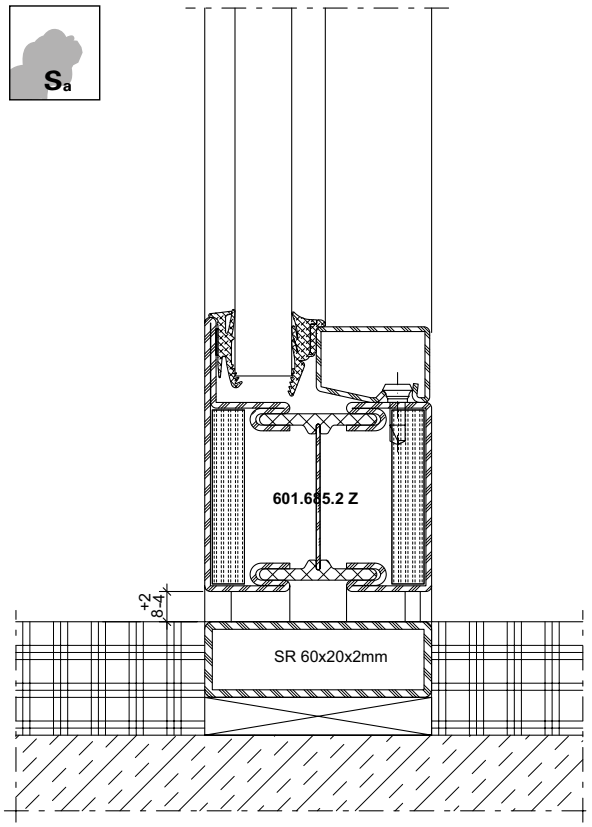

DXF **DWG** *31-0101-A-078 Stahl / Acier / Steel*

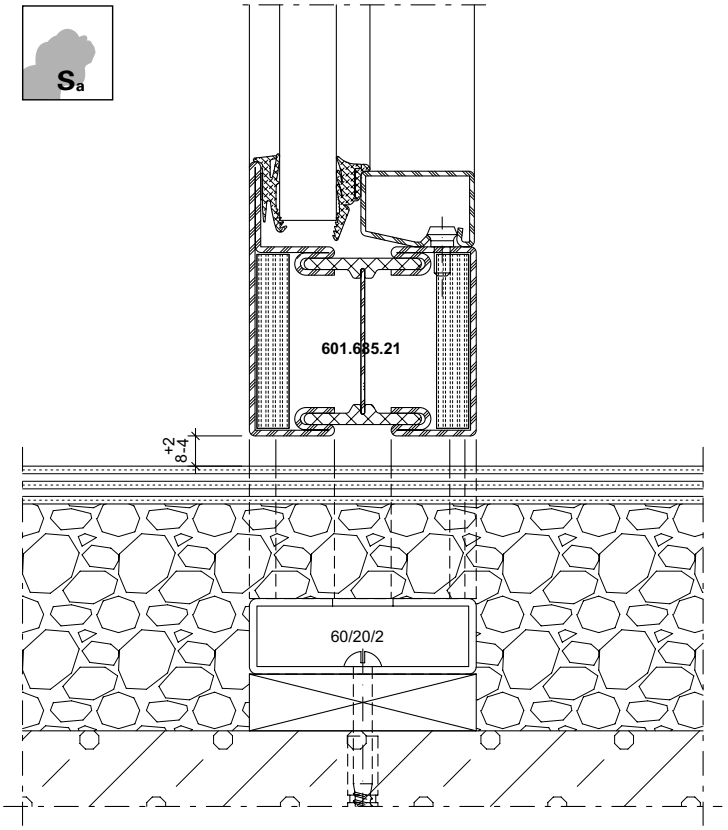

DXF **DWG** *31-0201-A-022 Rostfrei / Inox / Stainless*

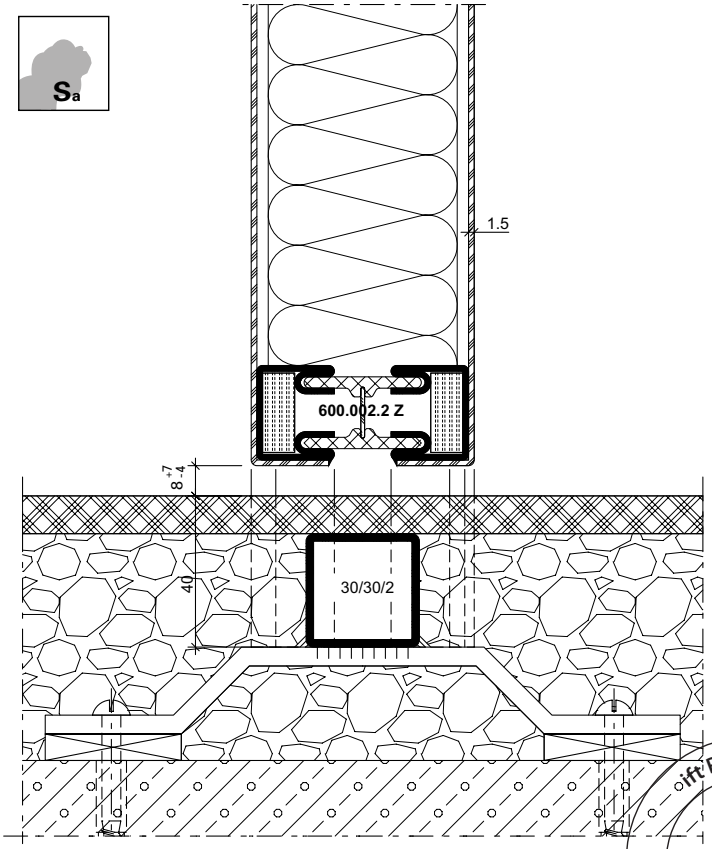

DXF **DWG** *31-0101-A-032 Stahl / Acier / Steel*

ift Rosenheim
Notifizierte Produkt-zertifizierungsstelle
13-003089-PR02
17.07.2020
Notified Body 0757

Anschlüsse am Bau im Massstab 1:2
Raccords au mur à l'échelle 1:2
Attachment to structure on scale 1:2

S200

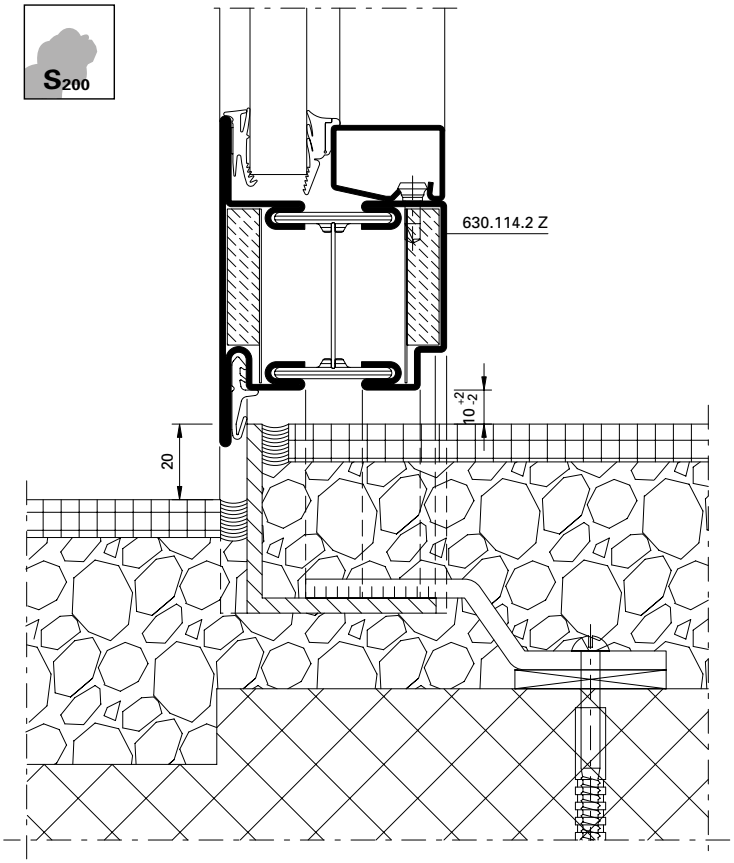

DXF **DWG** *31-0101-A-034* *Stahl / Acier / Steel*

DXF **DWG** *31-0201-A-026* *Rostfrei / Inox / Stainless*

S200

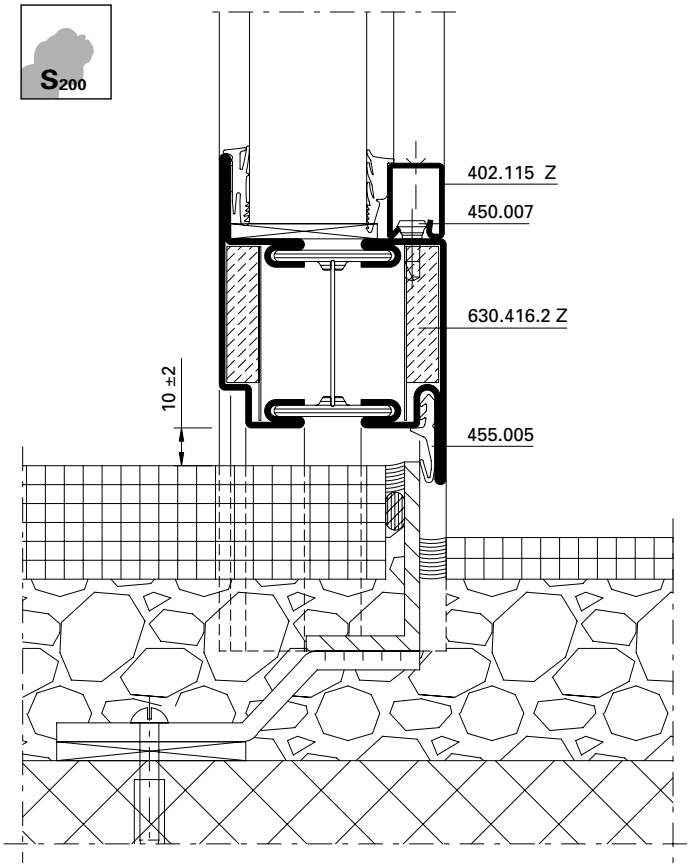

DXF **DWG** *31-0101-A-087* *Stahl / Acier / Steel*

S200

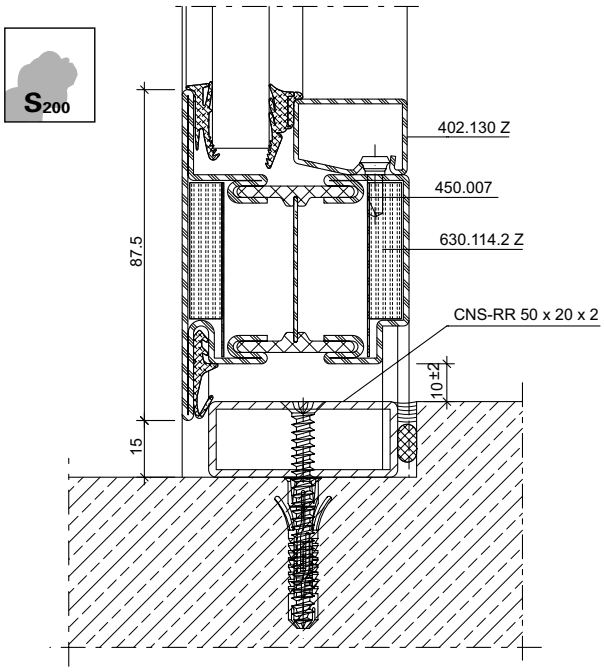

DXF **DWG** *31-0101-A-093* *Stahl / Acier / Steel*

ift Rosenheim
Notifizierte Produkt-zertifizierungsstelle
13-003089-PR02
17.07.2020
Notified Body 0757

Anschlüsse am Bau im Massstab 1:2
Raccords au mur à l'échelle 1:2
Attachment to structure on scale 1:2

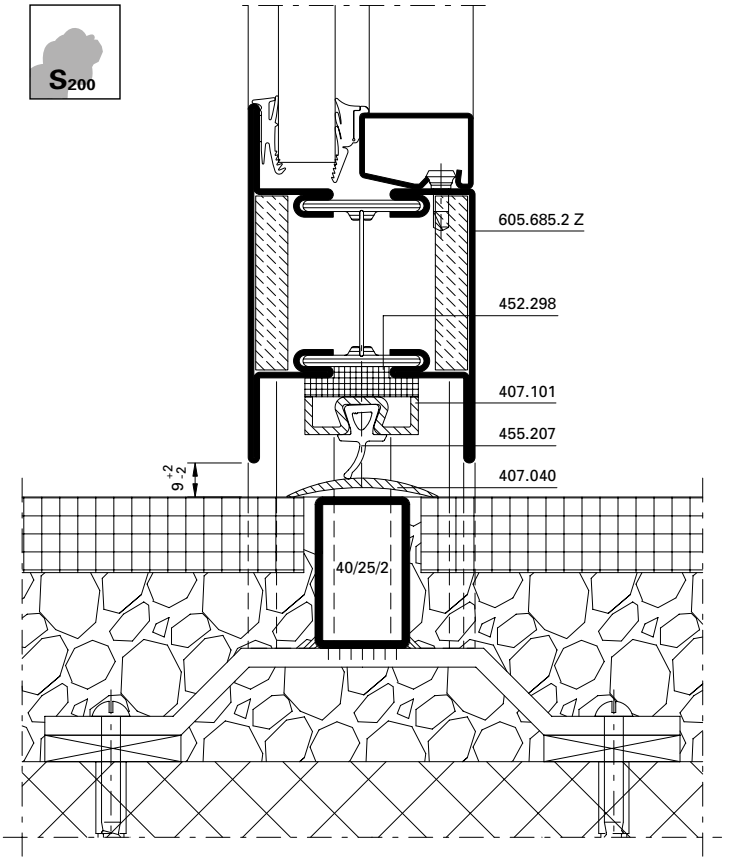

DXF **DWG** *31-0101-A-033 Stahl / Acier / Steel*

DXF **DWG** *31-0201-A-025 Rostfrei / Inox / Stainless*

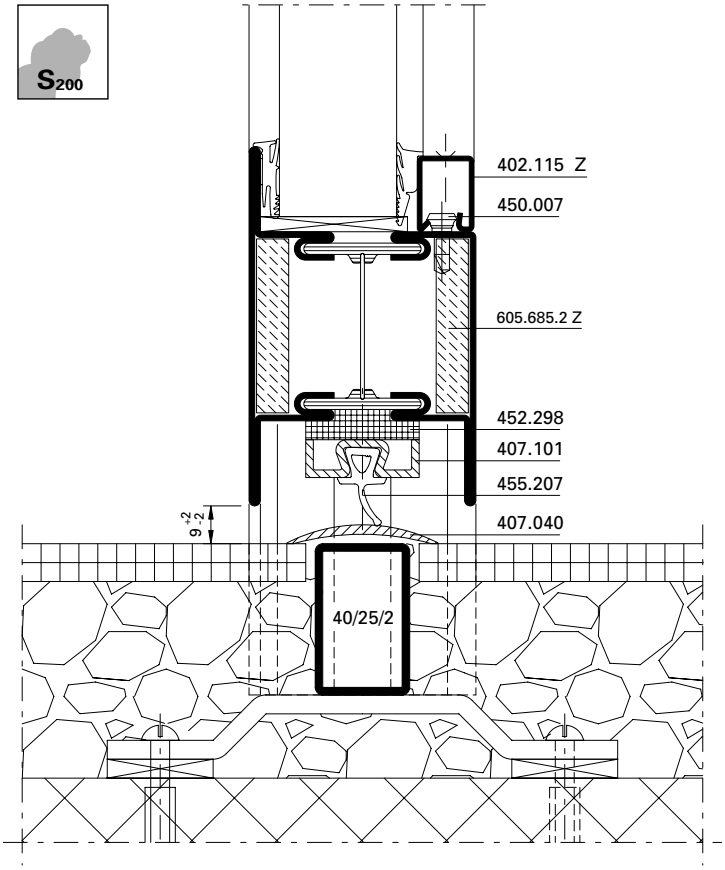

DXF **DWG** *31-0104-A-804 Stahl / Acier / Steel*

ift Rosenheim
Notifizierte Produkt-zertifizierungsstelle
13-003089-PR02
17.07.2020
Notified Body 0757

Anschlüsse am Bau im Massstab 1:2
Raccords au mur à l'échelle 1:2
Attachment to structure on scale 1:2

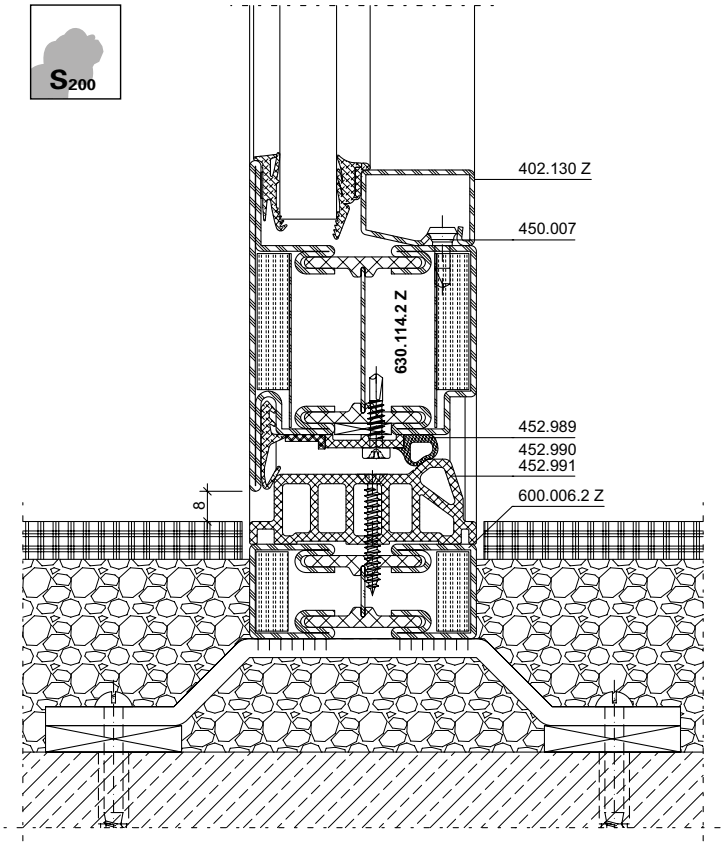

DXF **DWG** *31-0101-A-097 Stahl / Acier / Steel*

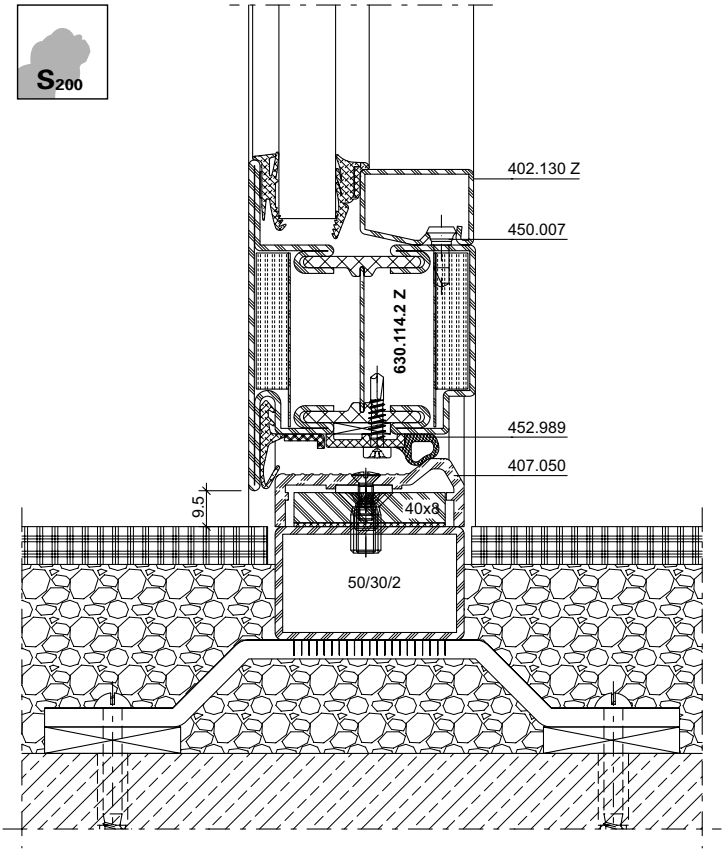

DXF **DWG** *31-0101-A-098 Stahl / Acier / Steel*

Anschlüsse am Bau im Massstab 1:2
Raccords au mur à l'échelle 1:2
Attachment to structure on scale 1:2

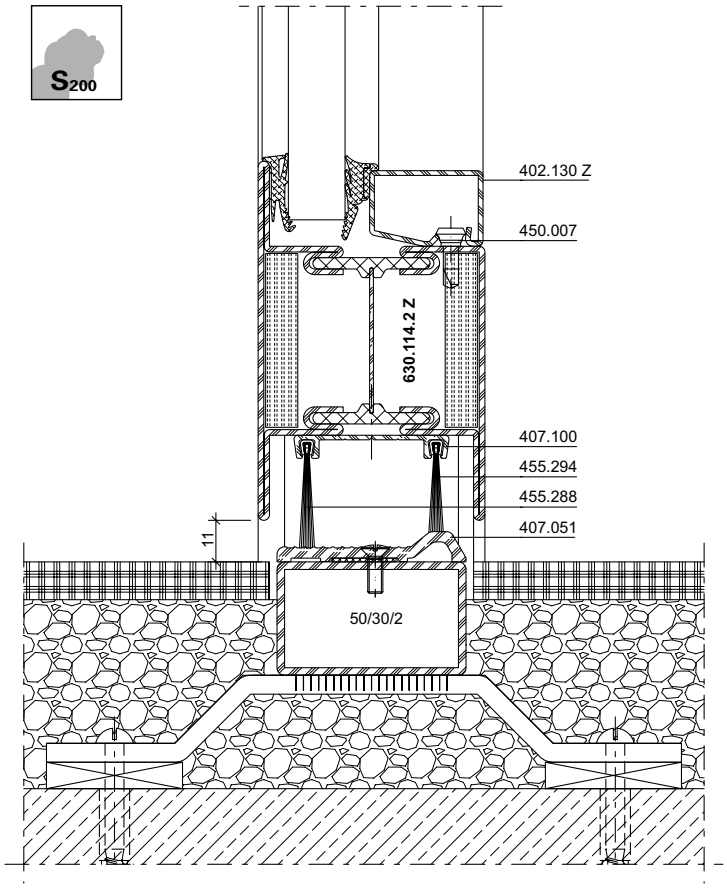

DXF **DWG** *31-0101-A-099 Stahl / Acier / Steel*

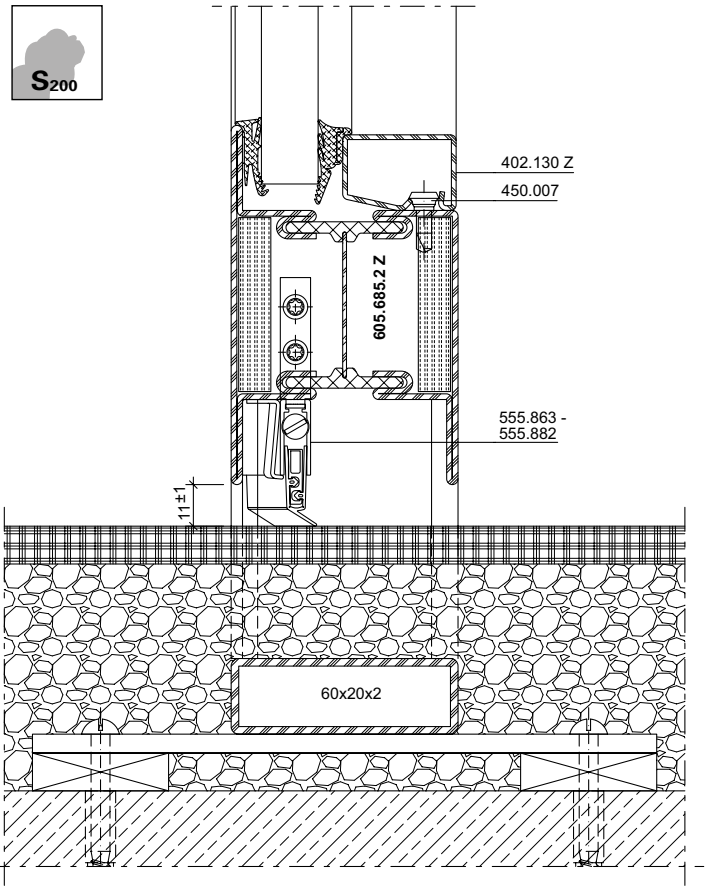

DXF **DWG** *31-0101-A-100 Stahl / Acier / Steel*

Anschlüsse am Bau im Massstab 1:2
Raccords au mur à l'échelle 1:2
Attachment to structure on scale 1:2

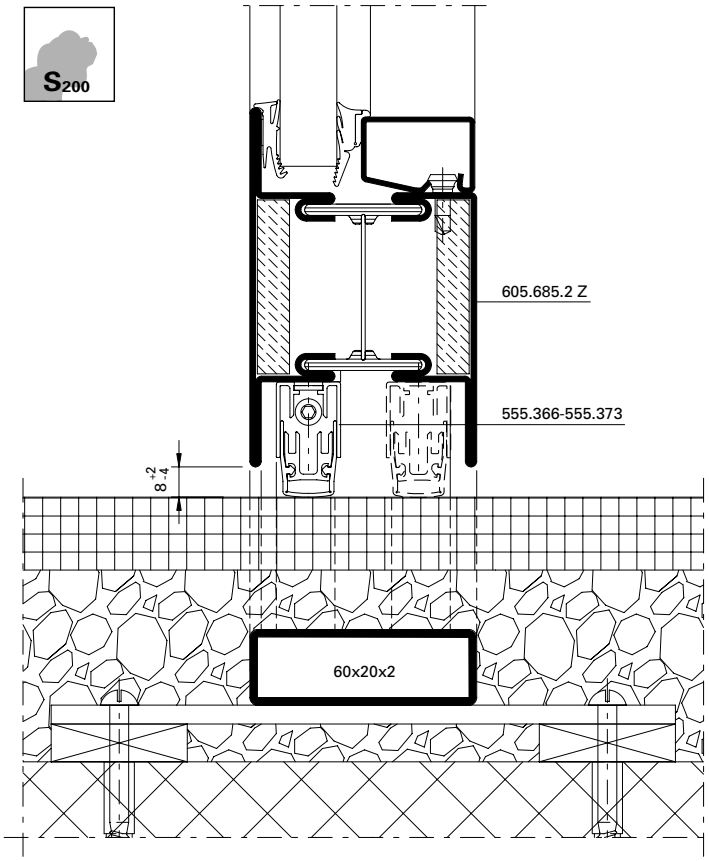

DXF **DWG** *31-0101-A-030* *Stahl / Acier / Steel*

DXF **DWG** *31-0201-A-023* *Rostfrei / Inox / Stainless*

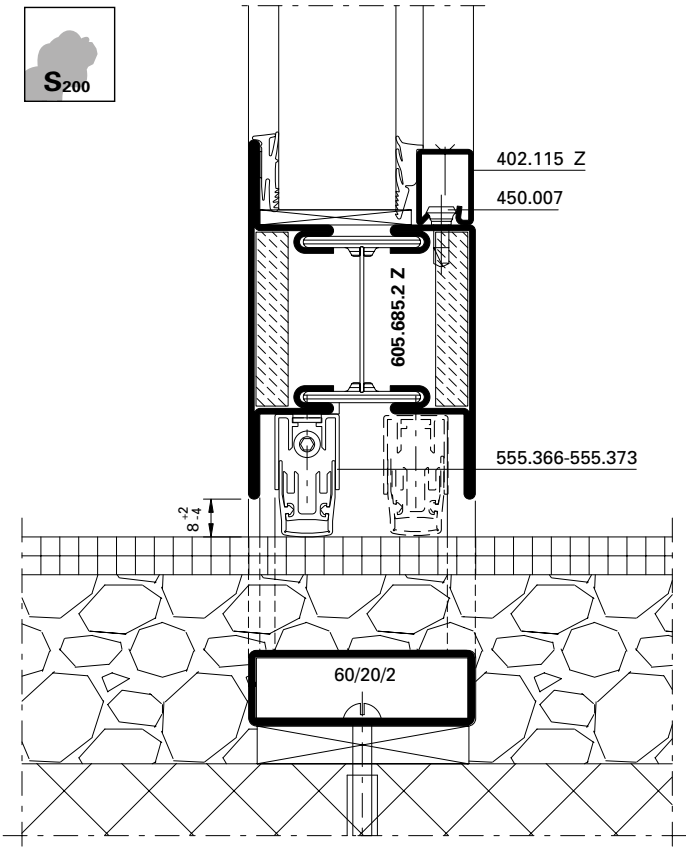

DXF **DWG** *31-0104-A-803* *Stahl / Acier / Steel*

ift Rosenheim
Notifizierte Produkt-zertifizierungsstelle
13-003089-PR02
17.07.2020
Notified Body 0757

Anschlüsse am Bau im Massstab 1:2
Raccords au mur à l'échelle 1:2
Attachment to structure on scale 1:2

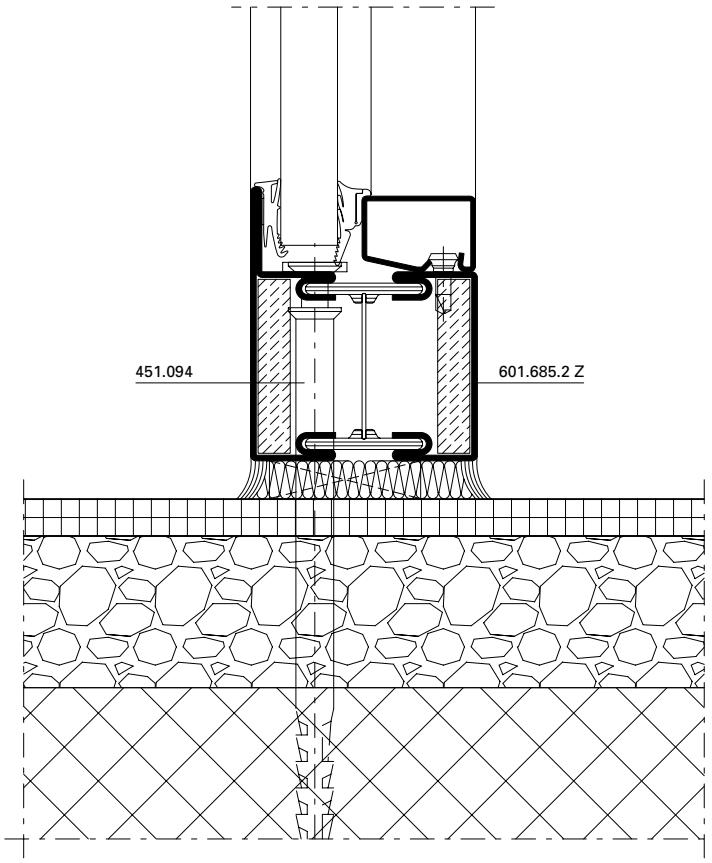

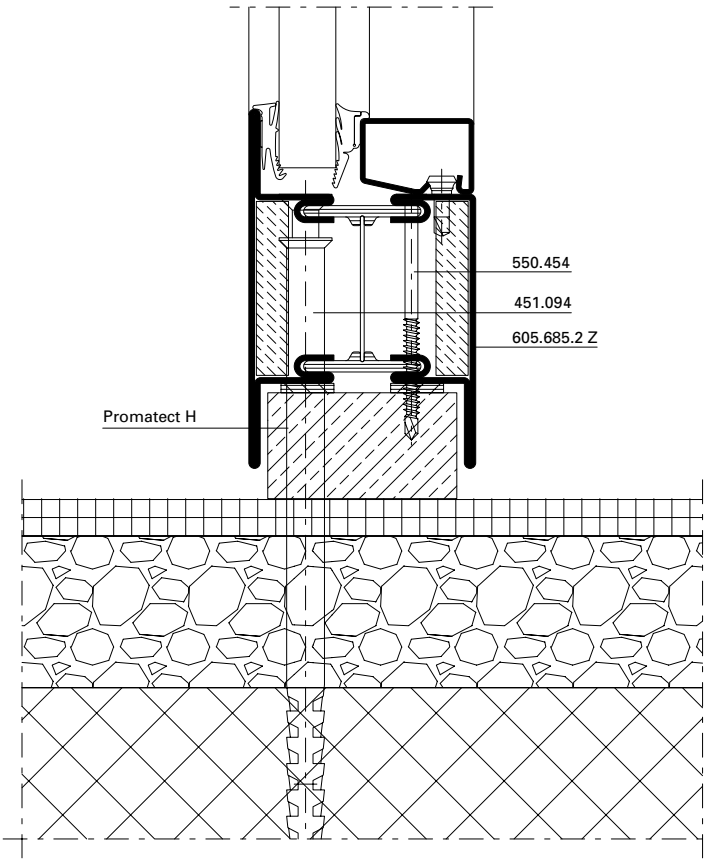

DXF DWG *31-0101-A-037 Stahl / Acier / Steel*

DXF DWG *31-0201-A-027 Rostfrei / Inox / Stainless*

DXF DWG *31-0101-A-038 Stahl / Acier / Steel*

DXF DWG *31-0201-A-028 Rostfrei / Inox / Stainless*

ift Rosenheim
Notifizierte Produktzertifizierungsstelle
13-003089-PR02
17.07.2020
Notified Body 0757

Anschlüsse am Bau im Massstab 1:2
Raccords au mur à l'échelle 1:2
Attachment to structure on scale 1:2

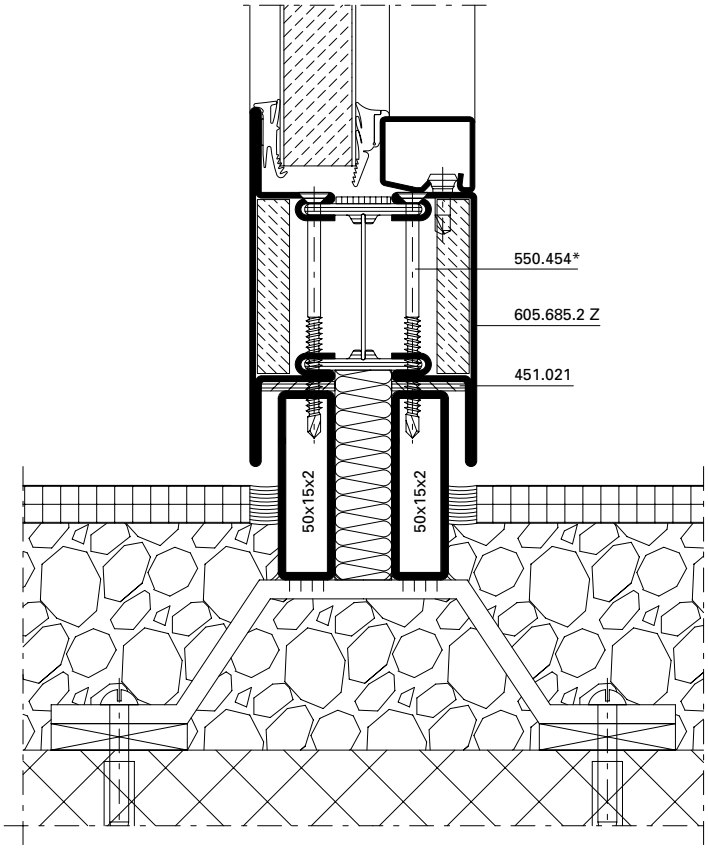

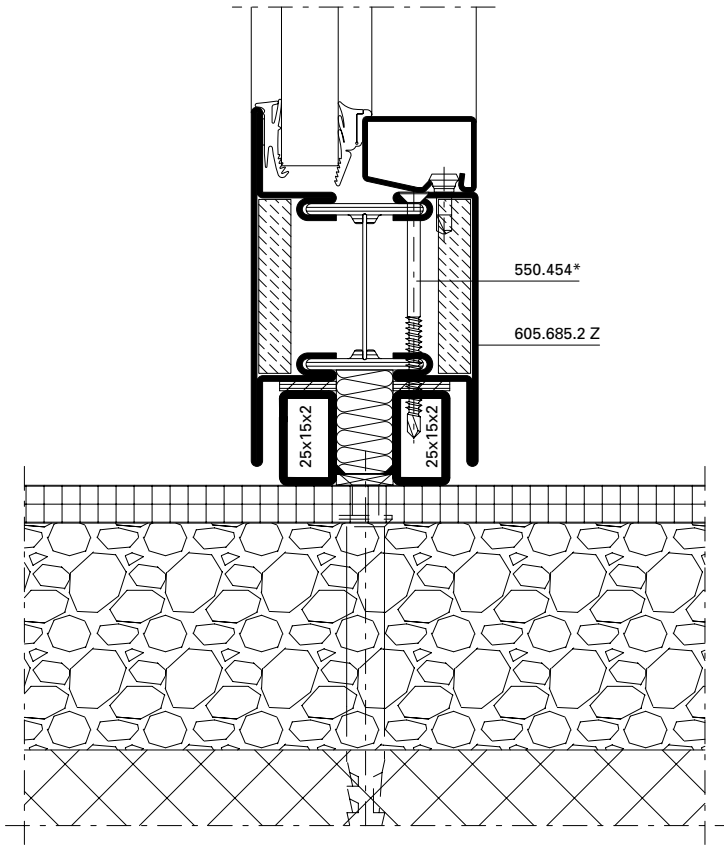

DXF **DWG** *31-0101-A-039* *Stahl / Acier / Steel*

DXF **DWG** *31-0201-A-029* *Rostfrei / Inox / Stainless*

DXF **DWG** *31-0101-A-040* *Stahl / Acier / Steel*

DXF **DWG** *31-0201-A-030* *Rostfrei / Inox / Stainless*

ift Rosenheim
Notifizierte Produktzertifizierungsstelle
13-003089-PR02
17.07.2020
Notified Body 0757

Anschlüsse am Bau im Massstab 1:2
Raccords au mur à l'échelle 1:2
Attachment to structure on scale 1:2

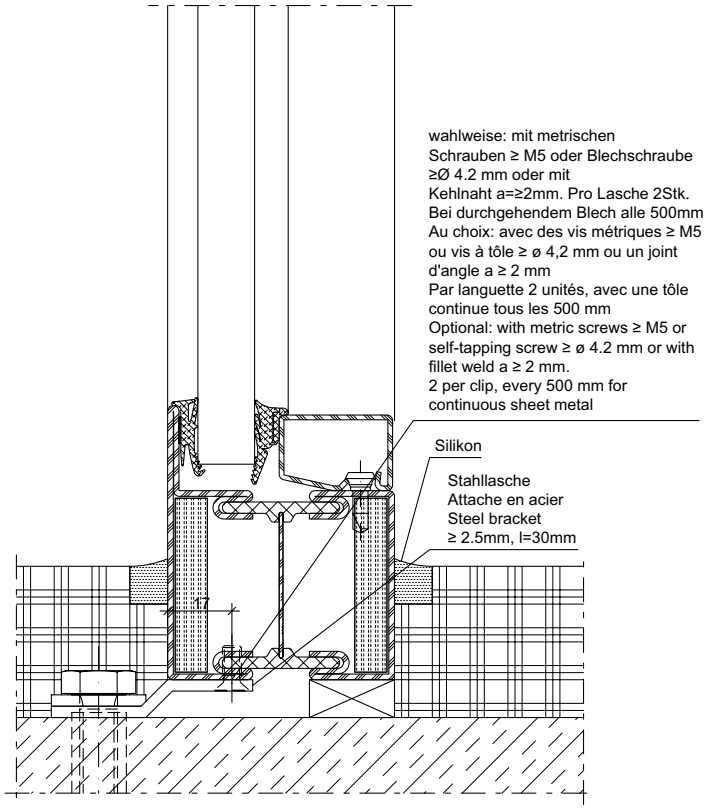

DXF **DWG** *31-0101-A-079 Stahl / Acier / Steel*

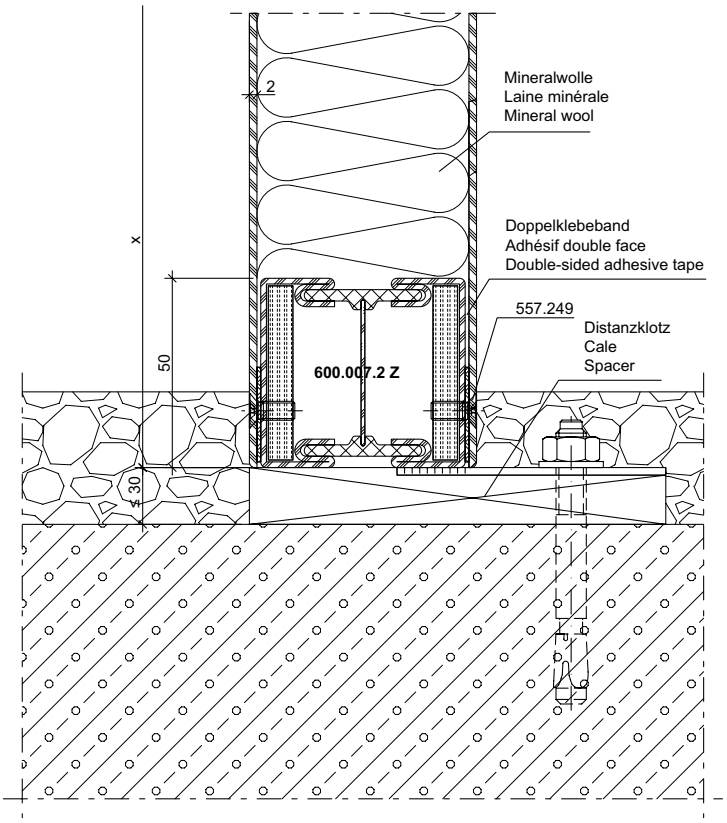

DXF **DWG** *31-0103-A-010 Stahl / Acier / Steel*

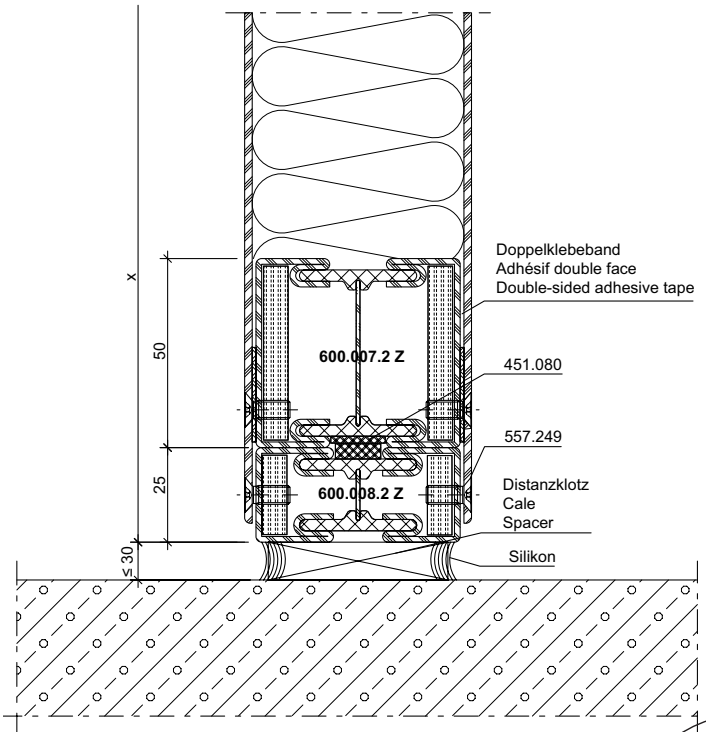

DXF **DWG** *31-0103-A-008 Stahl / Acier / Steel*

ift Rosenheim
Notifizierte Produktzertifizierungsstelle
13-003089-PR02
17.07.2020
Notified Body 0757

JANSEN

Anschlüsse am Bau im Massstab 1:2
Raccords au mur à l'échelle 1:2
Attachment to structure on scale 1:2

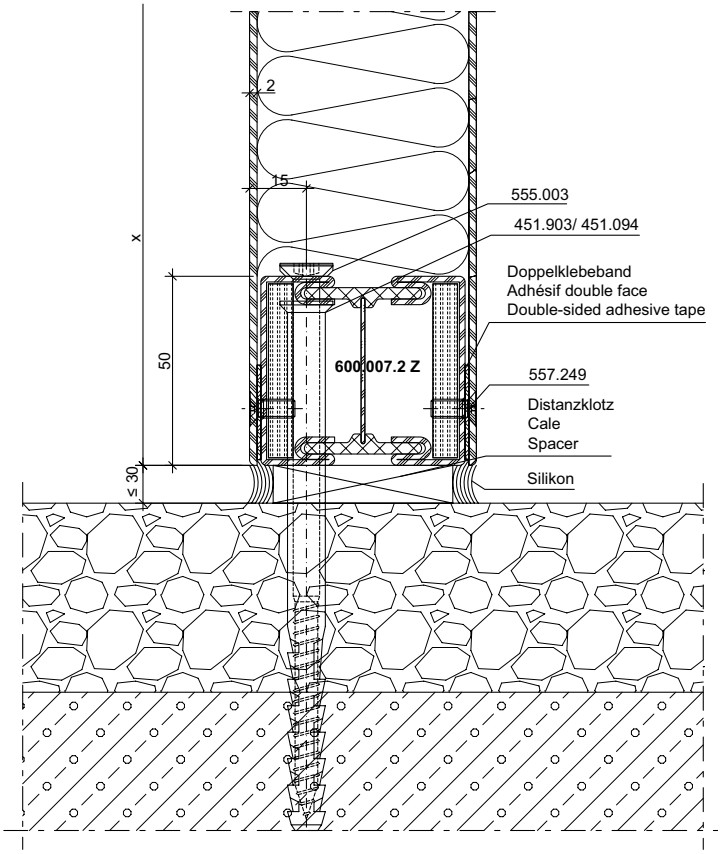

DXF **DWG** *31-0103-A-007 Stahl / Acier / Steel*

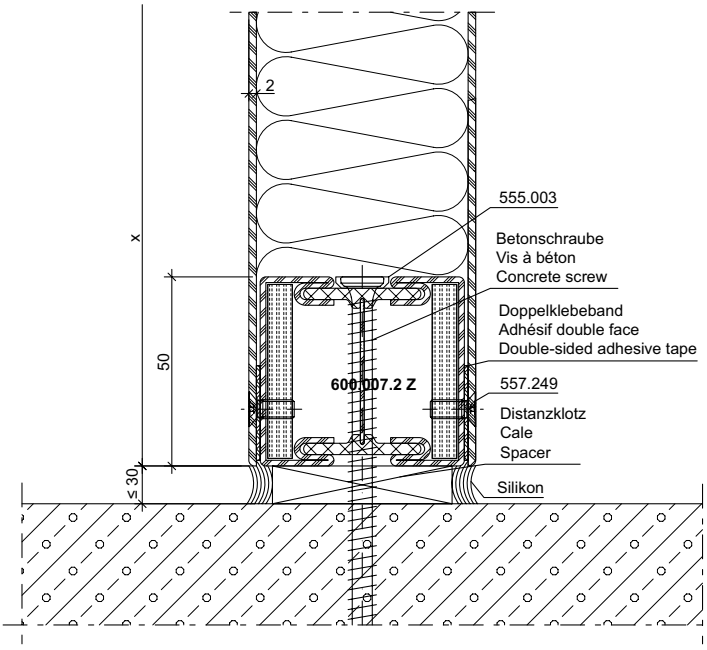

DXF **DWG** *31-0103-A-009 Stahl / Acier / Steel*

ift Rosenheim
Notifizierte Produkt-zertifizierungsstelle
13-003089-PR02
17.07.2020
Notified Body 0757

Anschlüsse am Bau im Massstab 1:2
Raccords au mur à l'échelle 1:2
Attachment to structure on scale 1:2

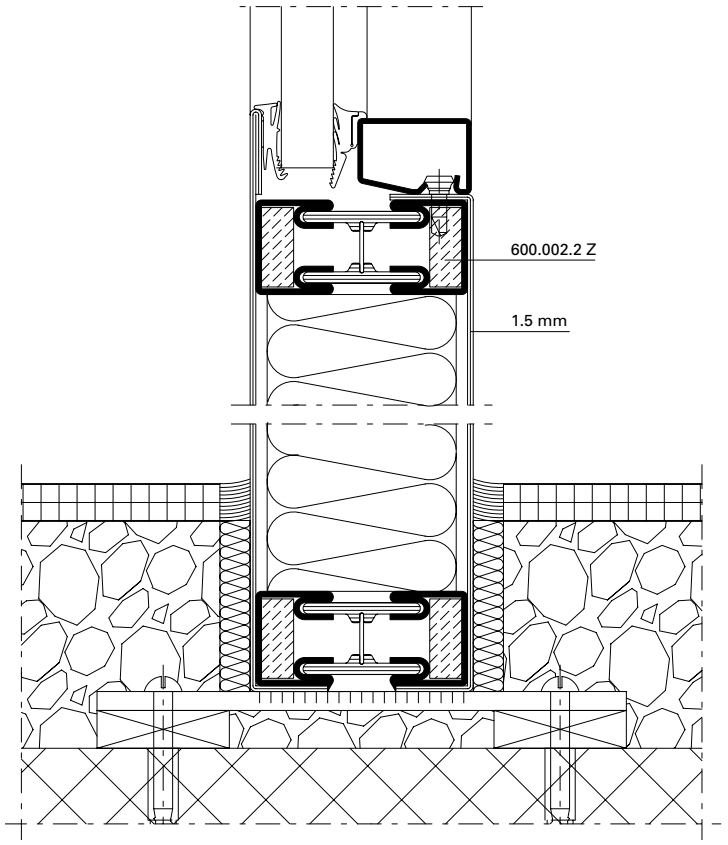

DXF **DWG** *31-0101-A-035 Stahl / Acier / Steel*

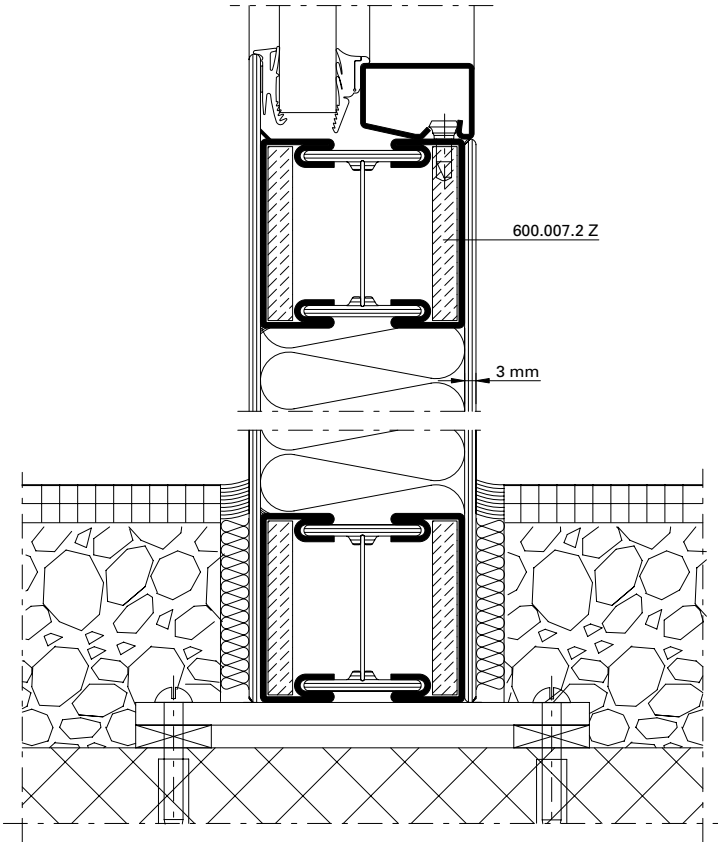

DXF **DWG** *31-0101-A-036 Stahl / Acier / Steel*

ift Rosenheim
Notifizierte Produkt-zertifizierungsstelle
13-003089-PR02
17.07.2020
Notified Body 0757

Anschlüsse am Bau im Massstab 1:2
Raccords au mur à l'échelle 1:2
Attachment to structure on scale 1:2

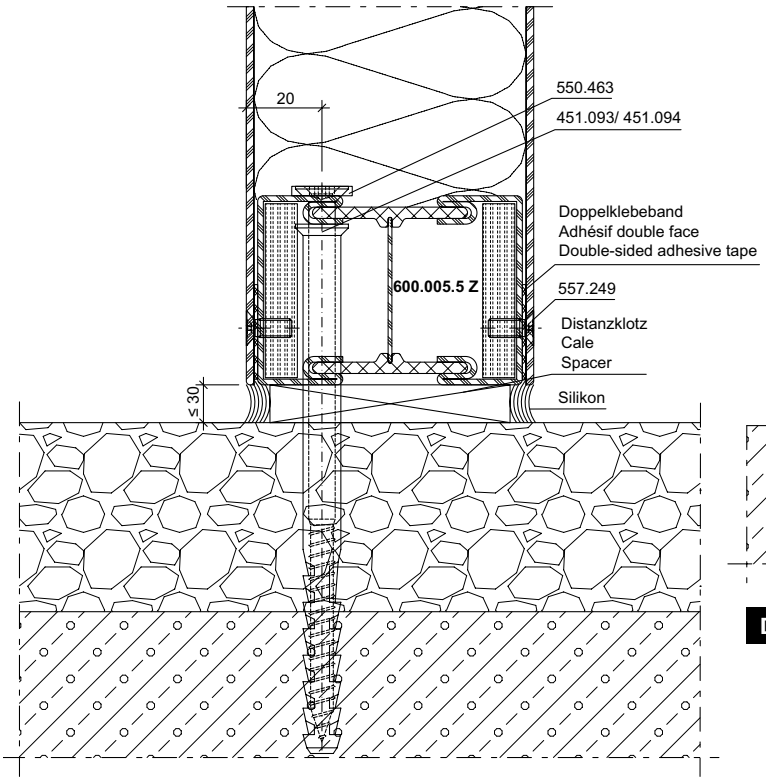

DXF **DWG** *31-0401-A-006 Stahl / Acier / Steel*

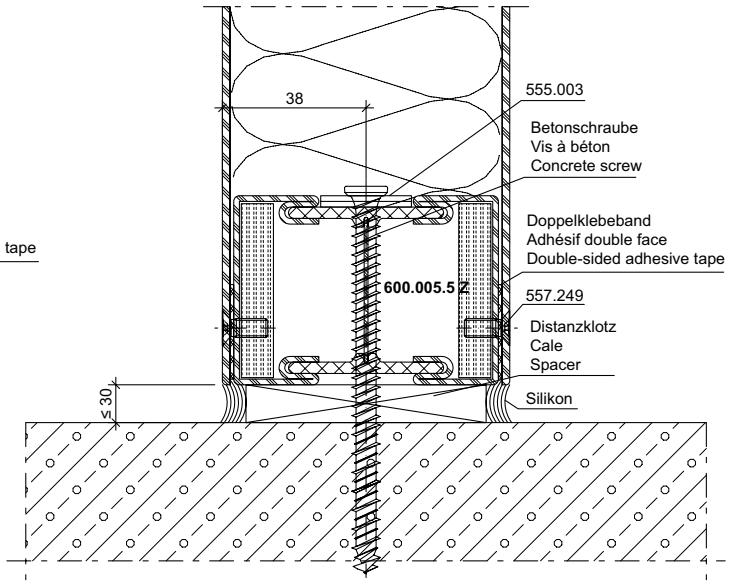

DXF **DWG** *31-0401-A-007 Stahl / Acier / Steel*

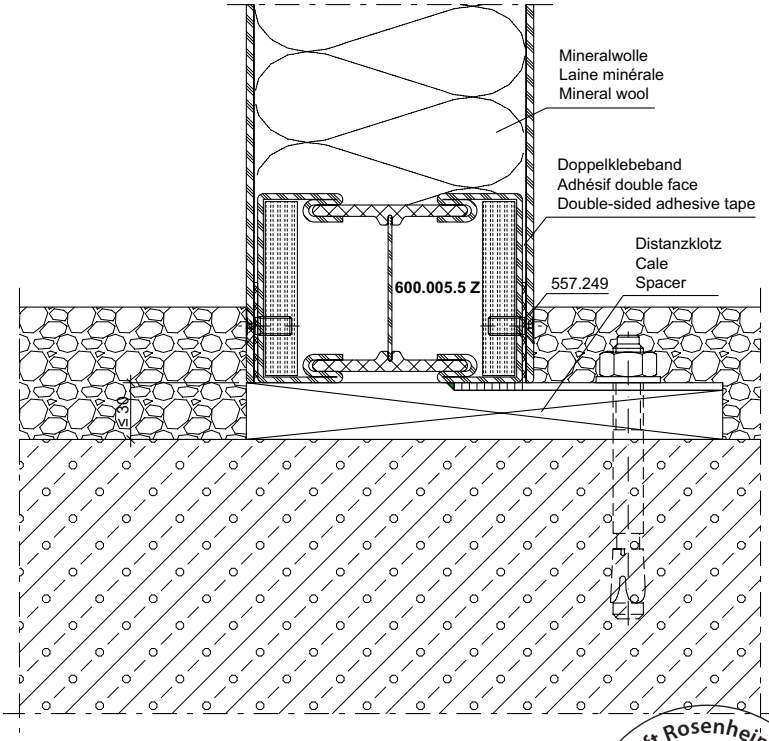

DXF **DWG** *31-0401-A-008 Stahl / Acier / Steel*

ift Rosenheim
Notifizierte Produktzertifizierungsstelle
13-003089-PR02
17.07.2020
Notified Body 0757



Wandbefestigung

Mauerwerk

Um die einbruchhemmende Wirkung der Abschlüsse sicherzustellen, müssen die umgebenden Wände folgende Mindestanforderungen erfüllen:

Fixation murale

Maçonnerie

Pour garantir la protection anti-effraction des cloisons, les murs environnants doivent respecter les critères minimaux suivants:

Wall mounts

Masonry

In order to guarantee the burglar resistance of the screens, the surrounding walls need to meet the following minimum requirements:

Anschlüsse an Tragkonstruktionen	Raccords à des constructions portantes	Attachments to load-bearing structures
Befestigung an Massivbauwänden mit einer Wanddicke ≥ 115 mm und einer Rohdichte ≥ 900 kg/m^3 mit einer Wanddicke ≥ 140 mm und einer Rohdichte ≥ 500 kg/m^3	Fixation à des murs de construction massifs avec une épaisseur de mur ≥ 115 mm et une densité apparente ≥ 900 kg/m^3 avec une épaisseur de mur ≥ 140 mm et une densité apparente ≥ 500 kg/m^3	Fixing to solid construction walls With a wall thickness ≥ 115 mm and an apparent density ≥ 900 kg/m^3 With a wall thickness ≥ 140 mm and an apparent density ≥ 500 kg/m^3

Beispiel für zulässige Wandanschlüsse

Folgende Befestigungsmittel können zur Montage der einbruchhemmenden Elemente eingesetzt werden:

- Rahmendübel min. ø 10 mm
- Anker, Laschen (Segmentanker min. ø 8 mm)
- Ankerschienen oder Montageschienen
- Schrauben mit metrischem Gewinde min. ø 8 mm
- Hilti HUS-Universalschraube

Exemples des muraux autorisés

Les modes de fixation suivants sont utilisables pour le montage des éléments anti-effraction

- Chevilles synthétique min. ø 10 mm
- Chevilles d'ancrage métalliques min. ø 8 mm
- Rails d'ancrage ou rails de montage
- Vis à filetage métrique min. ø 8 mm
- Vis universelle Hilti HUS

Example for permissible wall abutments

The following fasteners can be used to fit the burglar-resistant elements

- Frame plugs min. ø 10 mm
- Anchors, straps (segment anchors min. ø 8 mm)
- Anchor rails or fixing rails
- Screws with a metric thread min. ø 8 mm
- Hilti HUS universal screw

Maximale Befestigungsabstände **Écarts maximaux de fixation** **Maximum fixing intervals**

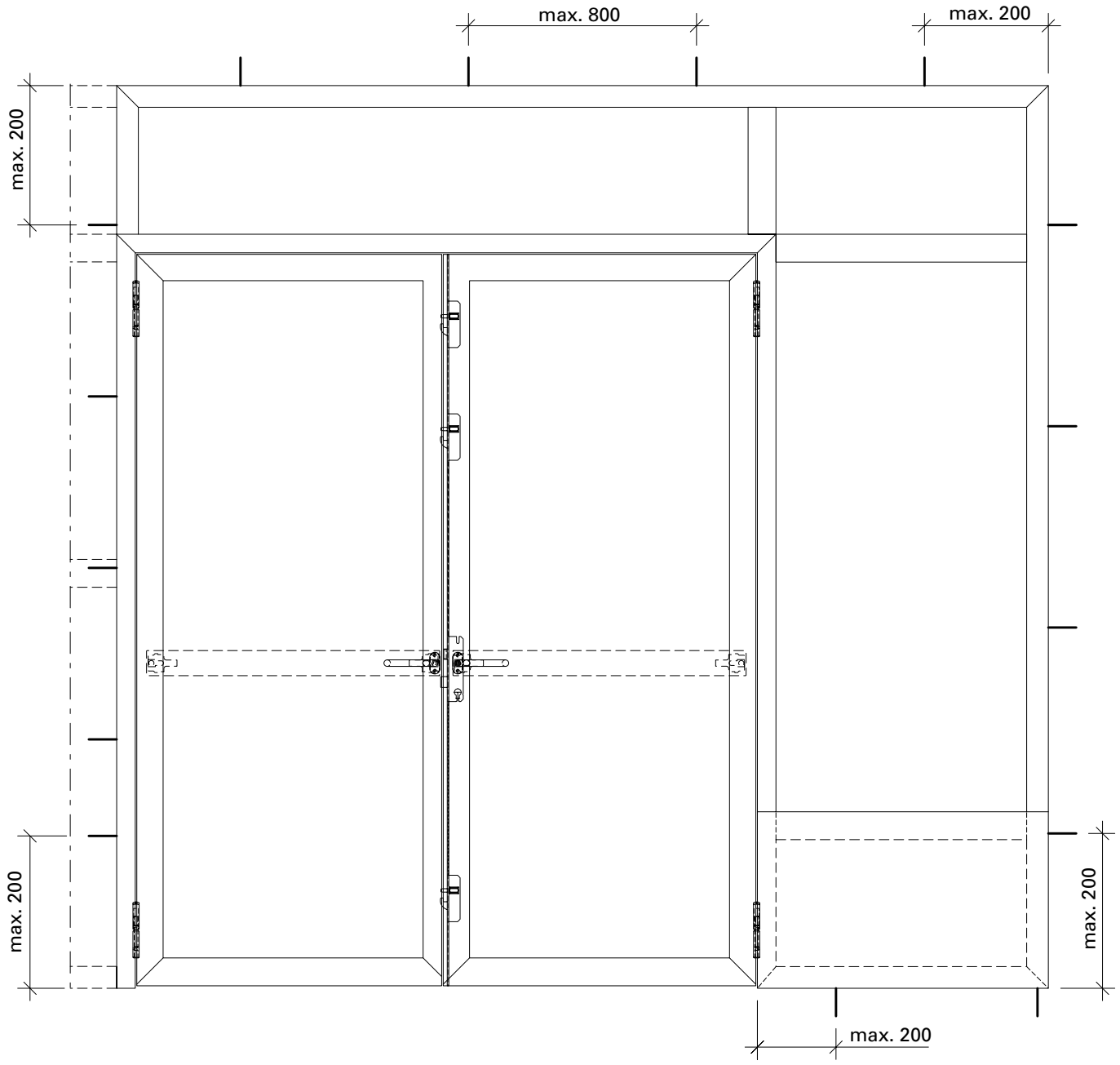

ift Rosenheim
Notifizierte Produkt-zertifizierungsstelle
13-003089-PR02
17.07.2020
Notified Body 0757

Anschlüsse am Bau im Massstab 1:2
Raccords au mur à l'échelle 1:2
Attachment to structure on scale 1:2

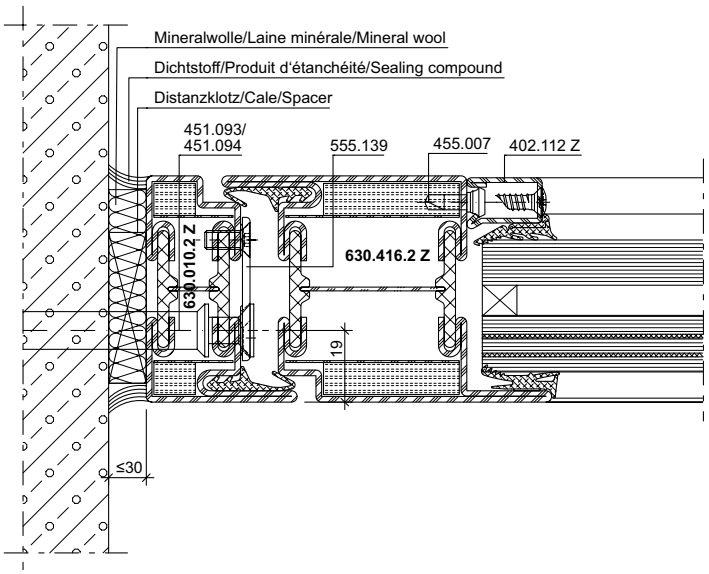

DXF **DWG** *31-0105-A-001 Stahl / Acier / Steel*

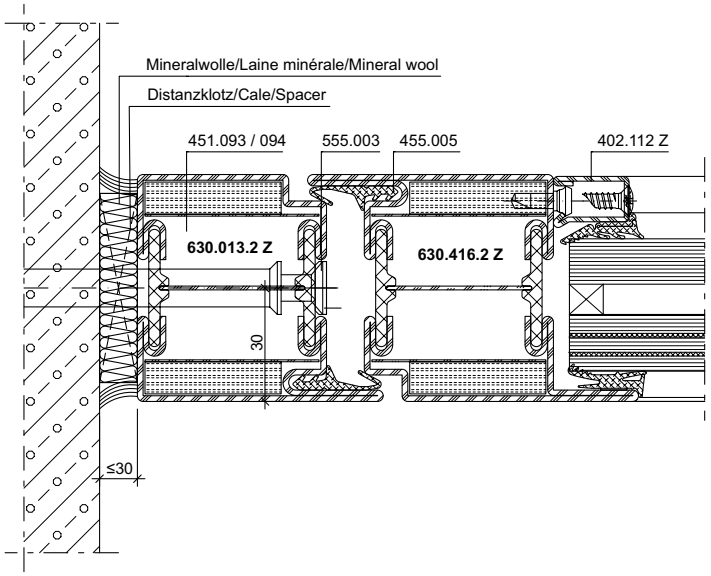

DXF **DWG** *31-0105-A-002 Stahl / Acier / Steel*

DXF **DWG** *31-0202-A-001 Rostfrei / Inox / Stainless*

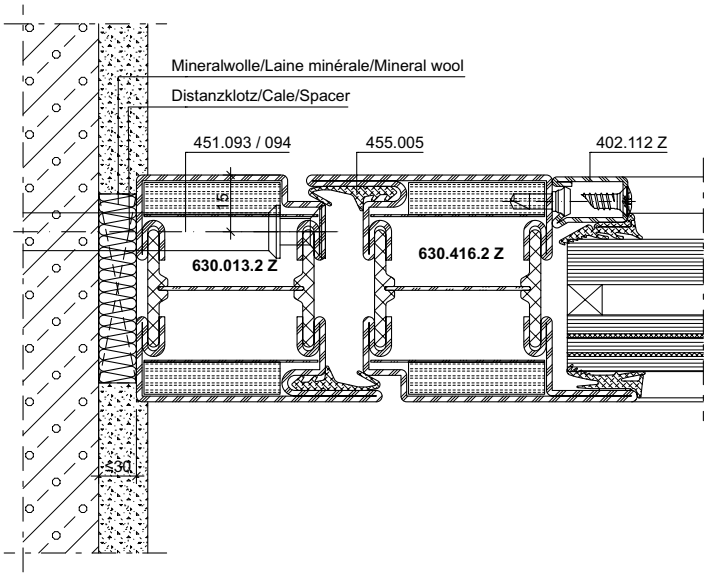

DXF **DWG** *31-0105-A-003 Stahl / Acier / Steel*

ift Rosenheim
Notifizierte Produkt-zertifizierungsstelle
13-003089-PR02
17.07.2020
Notified Body 0757

Anschlüsse am Bau im Massstab 1:2
Raccords au mur à l'échelle 1:2
Attachment to structure on scale 1:2

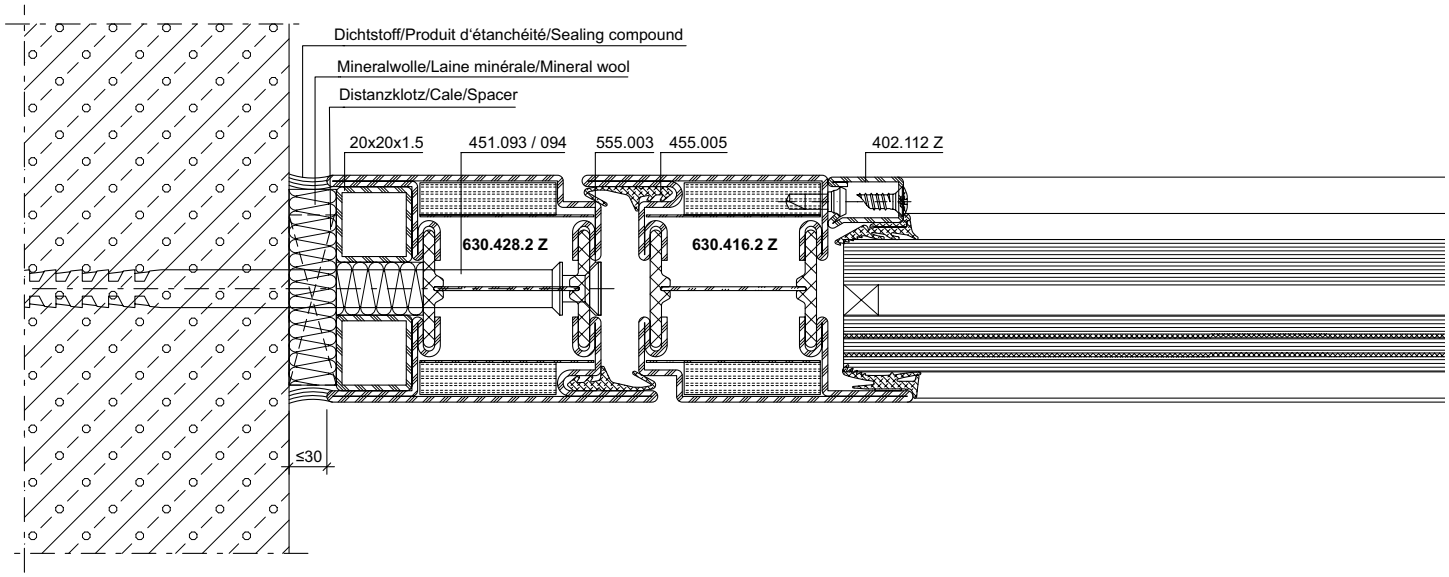

DXF DWG *31-0105-A-004 Stahl / Acier / Steel*

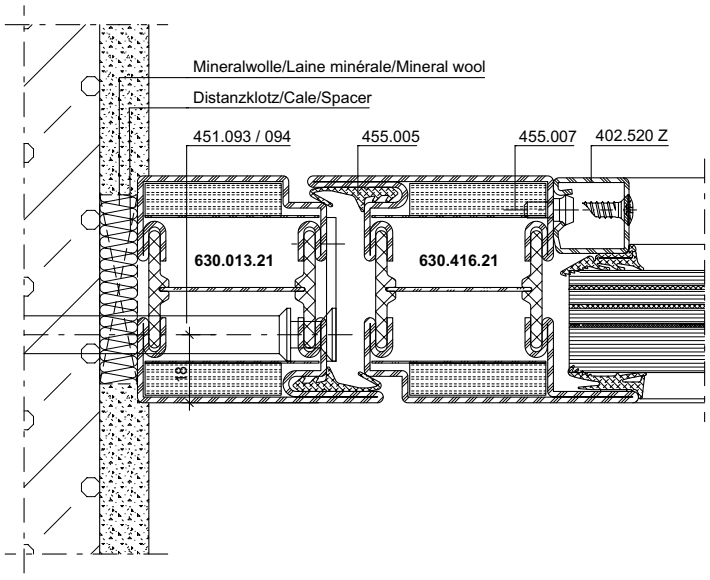

DXF DWG *31-0202-A-002 Rostfrei / Inox / Stainless*

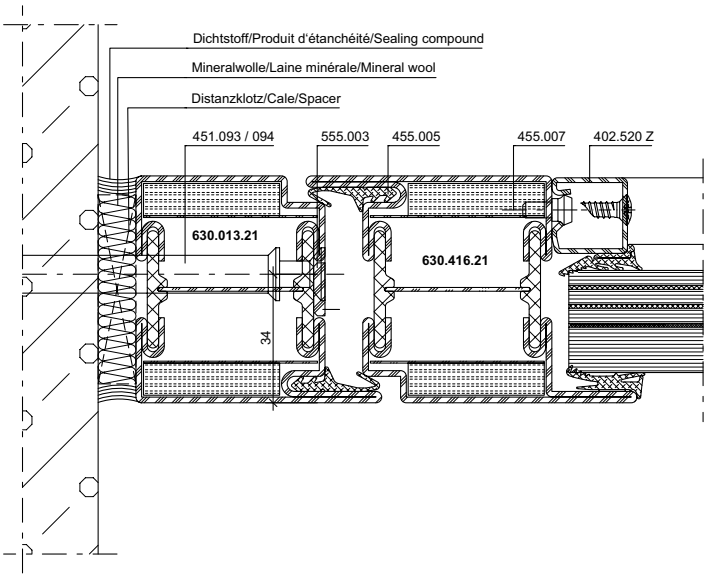

DXF DWG *31-0202-A-003 Rostfrei / Inox / Stainless*

ift Rosenheim
Notifizierte Produktzertifizierungsstelle
13-003089-PR02
17.07.2020
Notified Body 0757

Anschlüsse am Bau im Massstab 1:2
Raccords au mur à l'échelle 1:2
Attachment to structure on scale 1:2

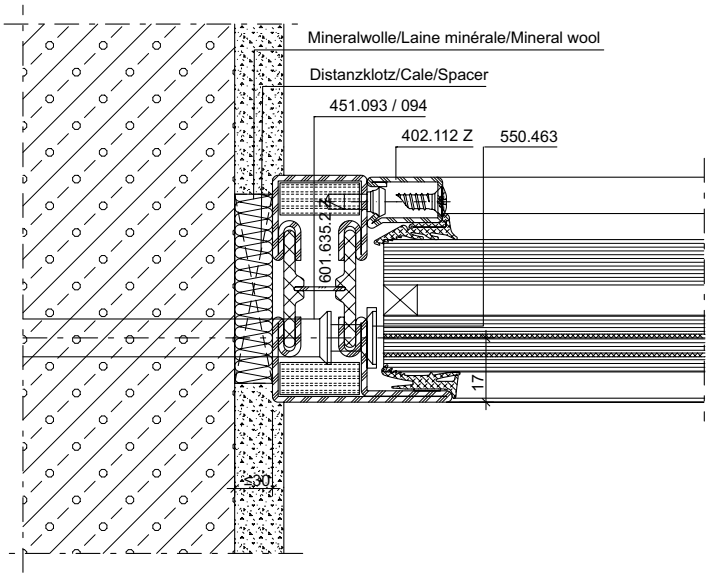

DXF **DWG** *31-0105-A-005 Stahl / Acier / Steel*

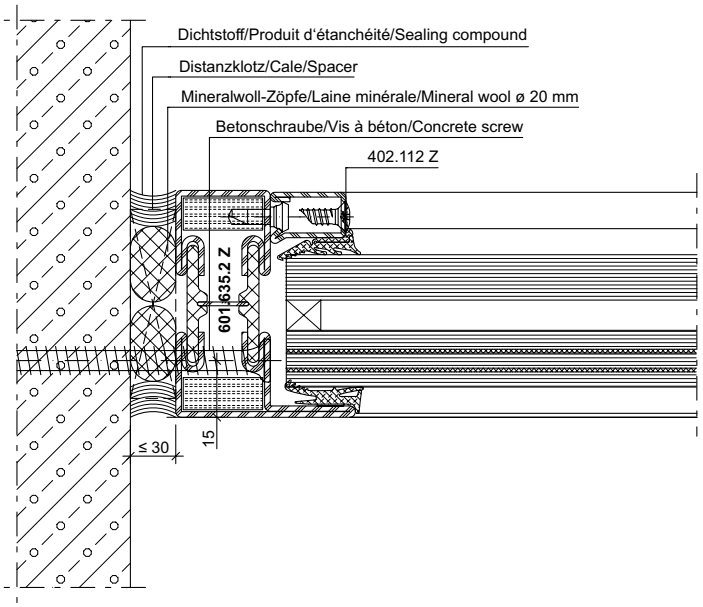

DXF **DWG** *31-0105-A-006 Stahl / Acier / Steel*

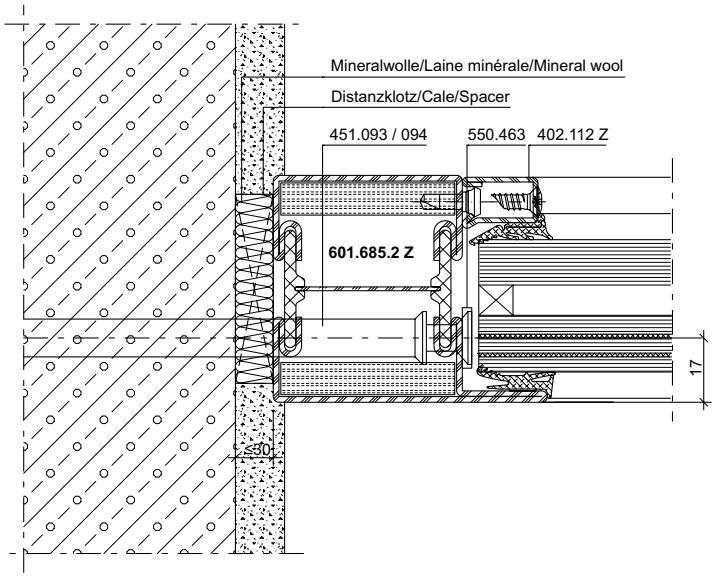

DXF **DWG** *31-0105-A-007 Stahl / Acier / Steel*

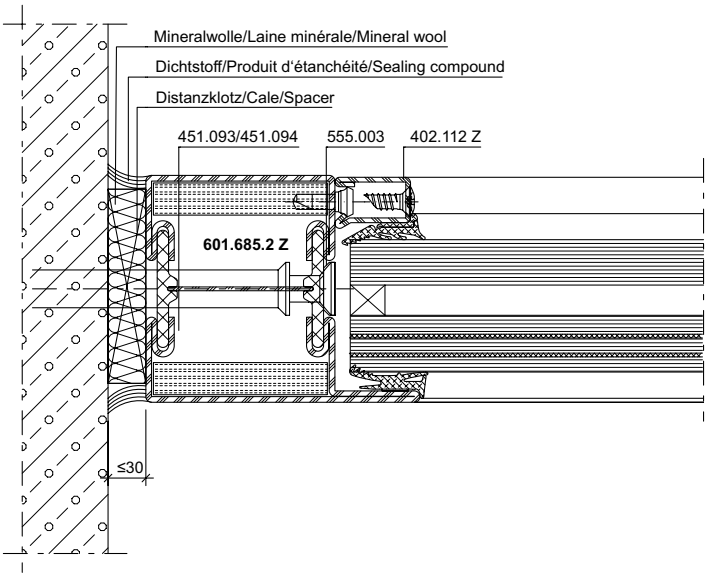

DXF **DWG** *31-0105-A-008 Stahl / Acier / Steel*

DXF **DWG** *31-0202-A-004 Rostfrei / Inox / Stainless*

ift Rosenheim
Notifizierte Produktzertifizierungsstelle
13-003089-PR02
17.07.2020
Notified Body 0757

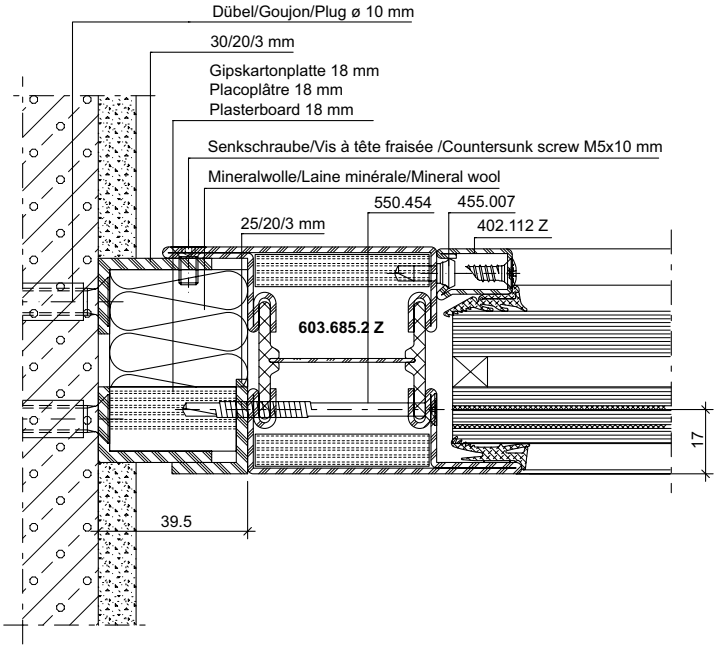

DXF **DWG** *31-0105-A-009 Stahl / Acier / Steel*

DXF **DWG** *31-0202-A-005 Rostfrei / Inox / Stainless*

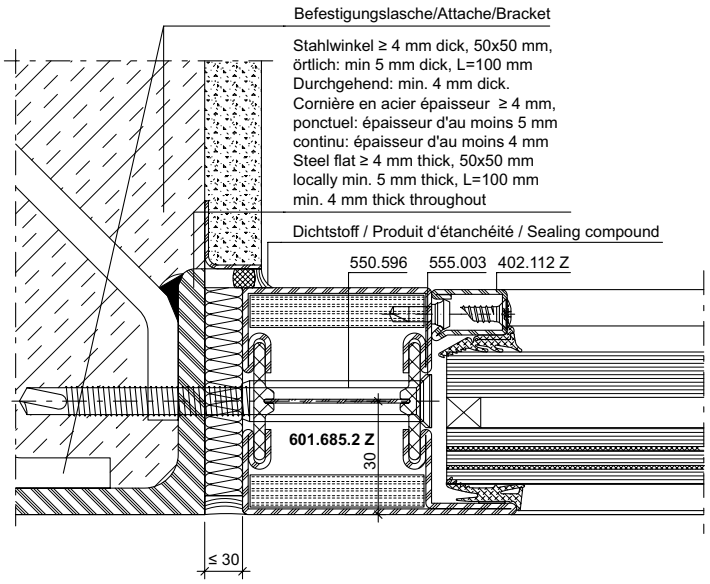

DXF **DWG** *31-0105-A-010 Stahl / Acier / Steel*

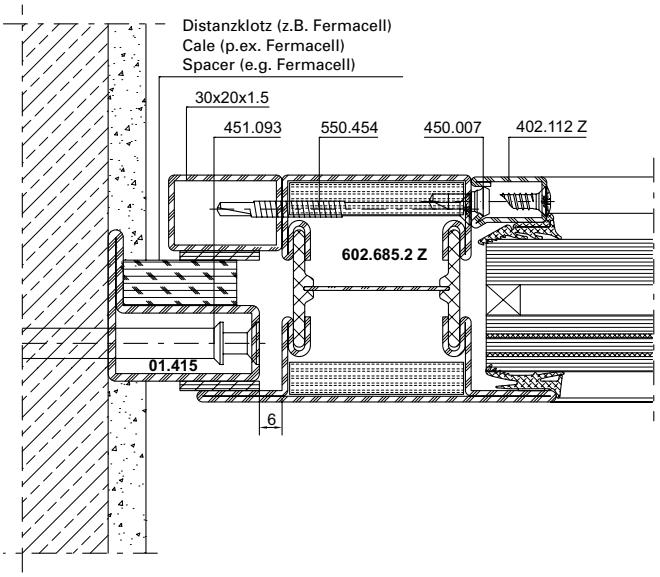

DXF **DWG** *31-0105-A-026 Stahl / Acier / Steel*

ift Rosenheim
Notifizierte Produktzertifizierungsstelle
13-003089-PR02
17.07.2020
Notified Body 0757

Anschlüsse am Bau im Massstab 1:2
Raccords au mur à l'échelle 1:2
Attachment to structure on scale 1:2

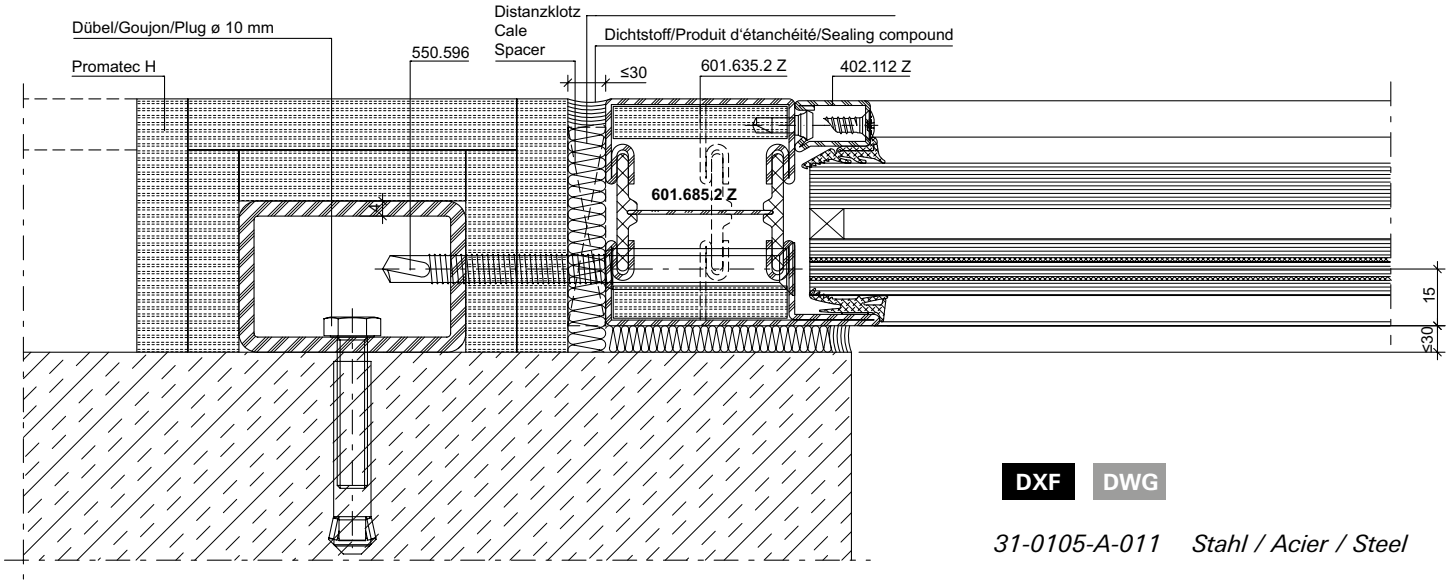

DXF **DWG** *31-0105-A-011 Stahl / Acier / Steel*

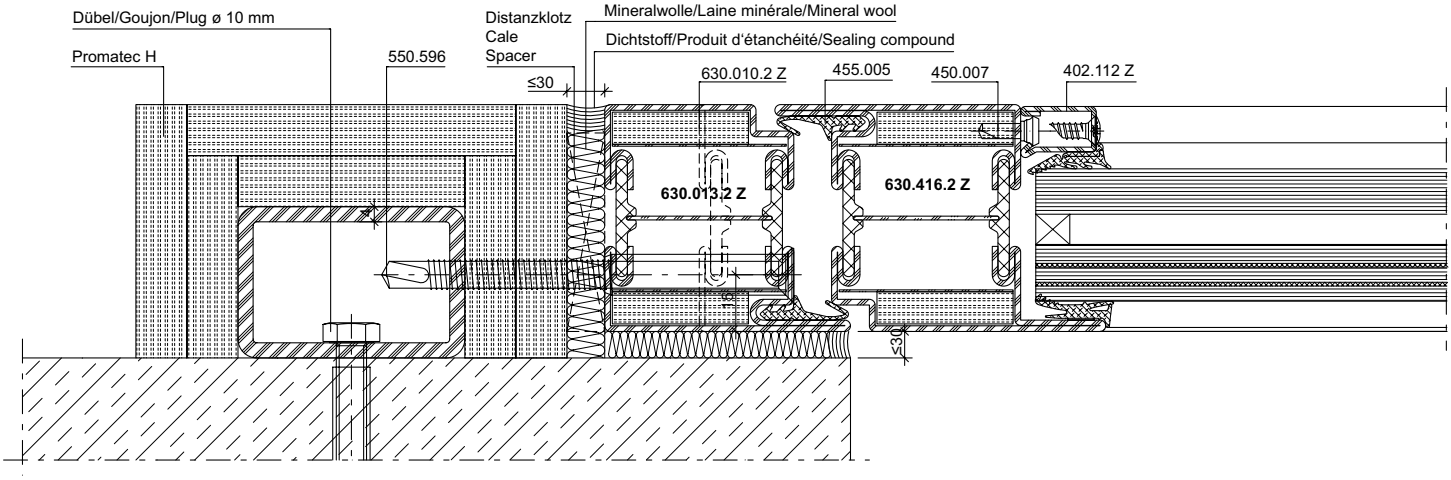

DXF **DWG** *31-0105-A-012 Stahl / Acier / Steel*

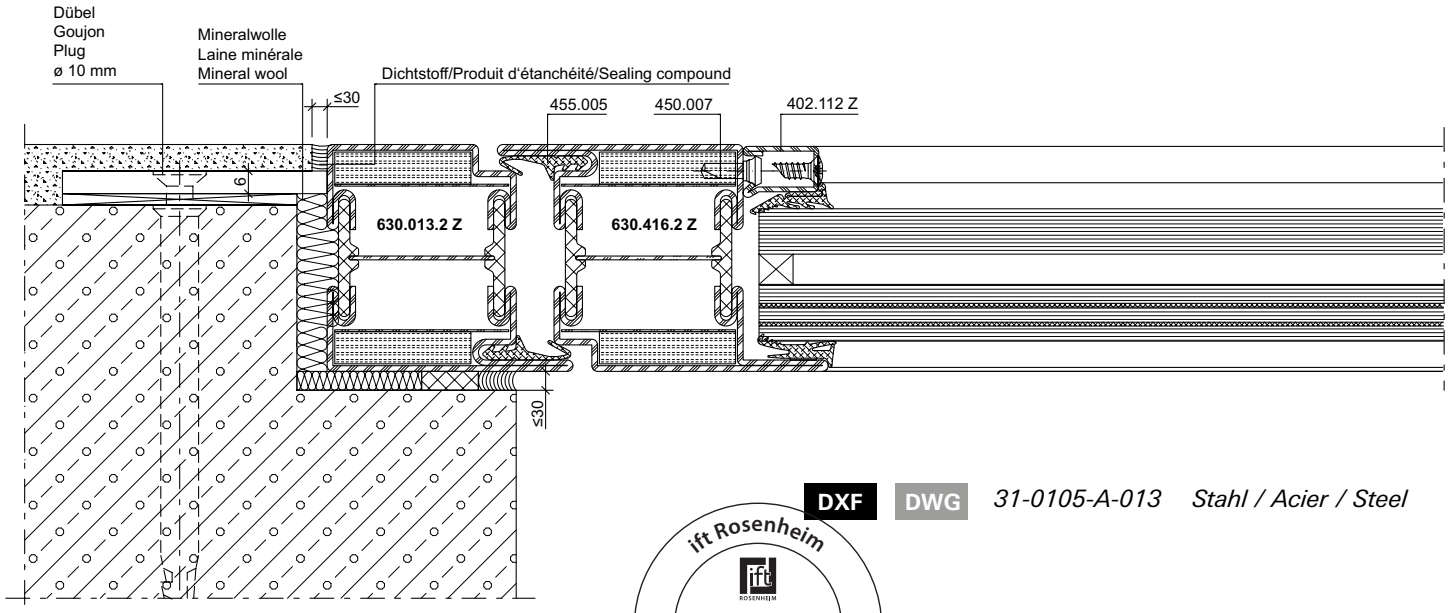

DXF **DWG** *31-0105-A-013 Stahl / Acier / Steel*

ift Rosenheim
Notifizierte Produktzertifizierungsstelle
13-003089-PR02
17.07.2020
Notified Body 0757

Anschlüsse am Bau im Massstab 1:2
Raccords au mur à l'échelle 1:2
Attachment to structure on scale 1:2

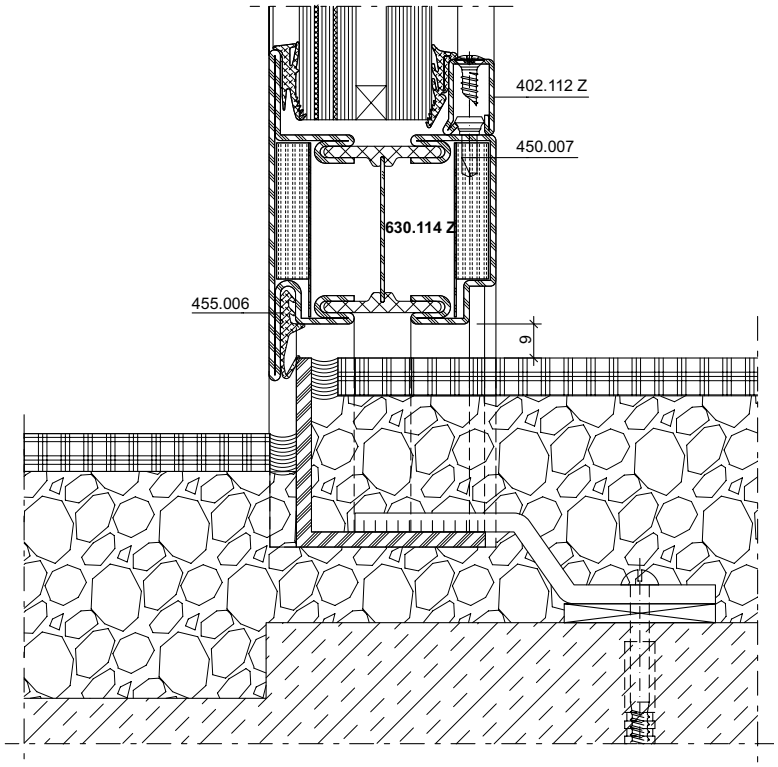

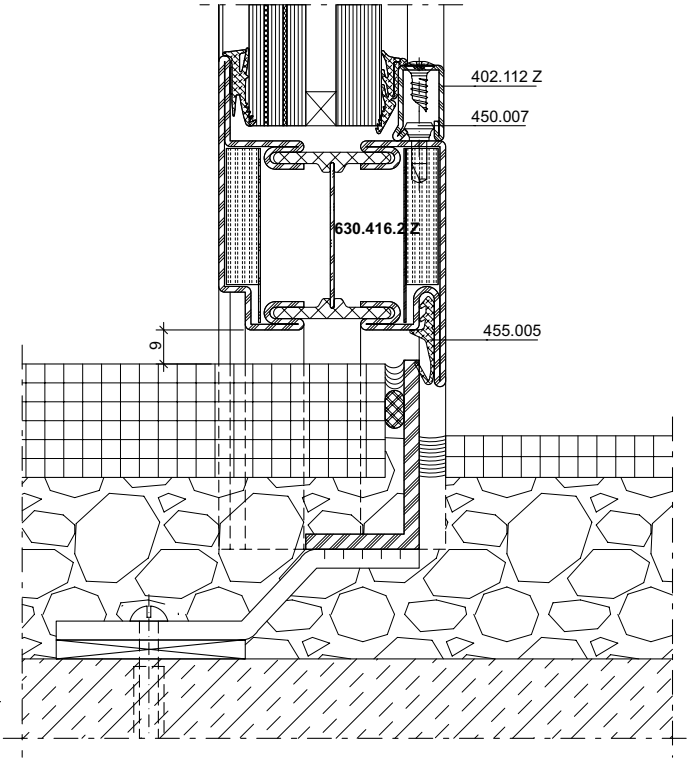

DXF **DWG** *31-0105-A-014 Stahl / Acier / Steel*

DXF **DWG** *31-0105-A-015 Stahl / Acier / Steel*

DXF **DWG** *31-0202-A-006 Rostfrei / Inox / Stainless*

ift Rosenheim
Notifizierte Produktzertifizierungsstelle
13-003089-PR02
17.07.2020
Notified Body 0757

Anschlüsse am Bau im Massstab 1:2
Raccords au mur à l'échelle 1:2
Attachment to structure on scale 1:2

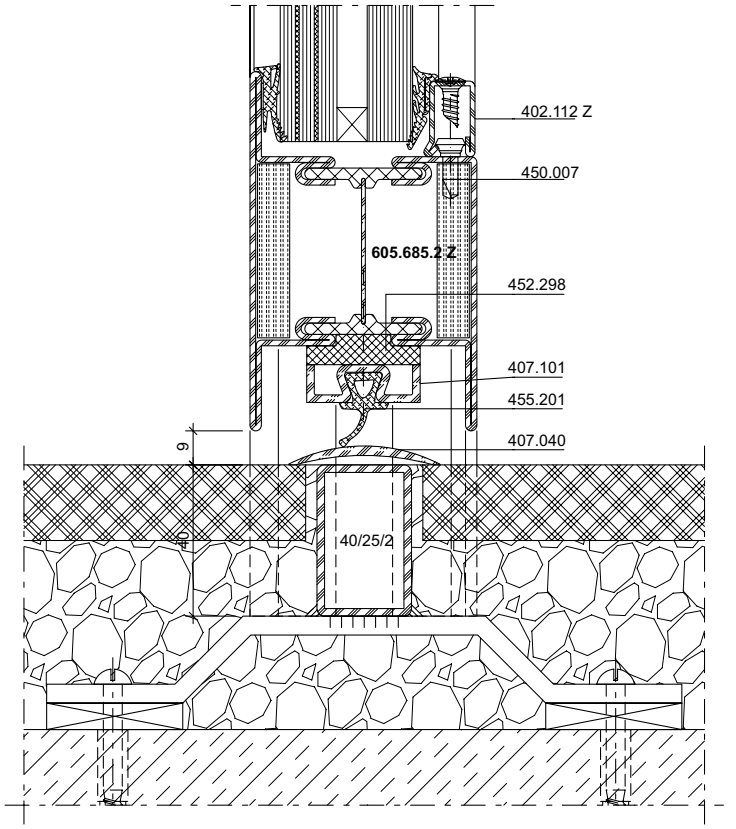

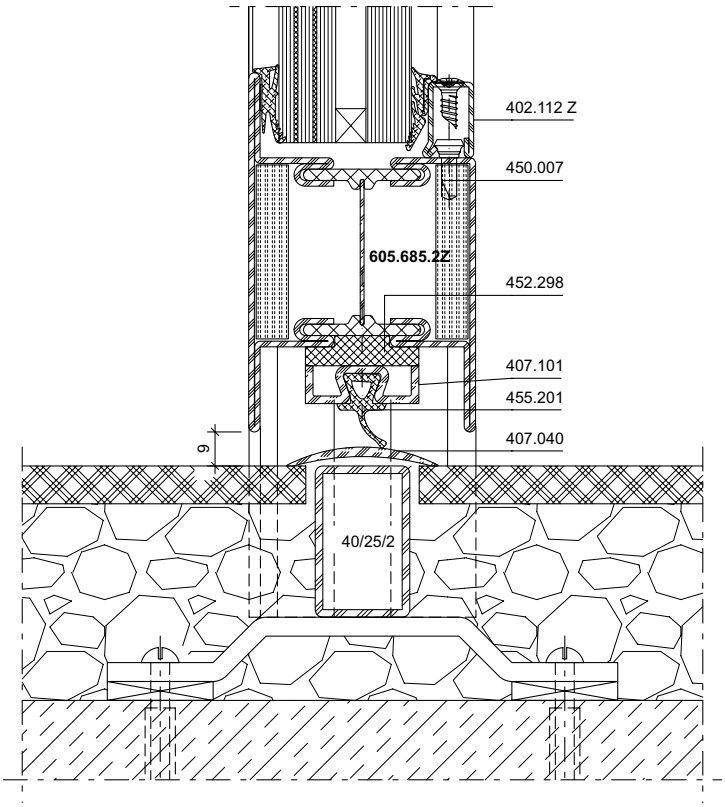

DXF **DWG** *31-0105-A-016 Stahl / Acier / Steel*

DXF **DWG** *31-0105-A-017 Stahl / Acier / Steel*

DXF **DWG** *31-0202-A-008 Rostfrei / Inox / Stainless*

ift Rosenheim
Notifizierte Produktzertifizierungsstelle
13-003089-PR02
17.07.2020
Notified Body 0757

Anschlüsse am Bau im Massstab 1:2
Raccords au mur à l'échelle 1:2
Attachment to structure on scale 1:2

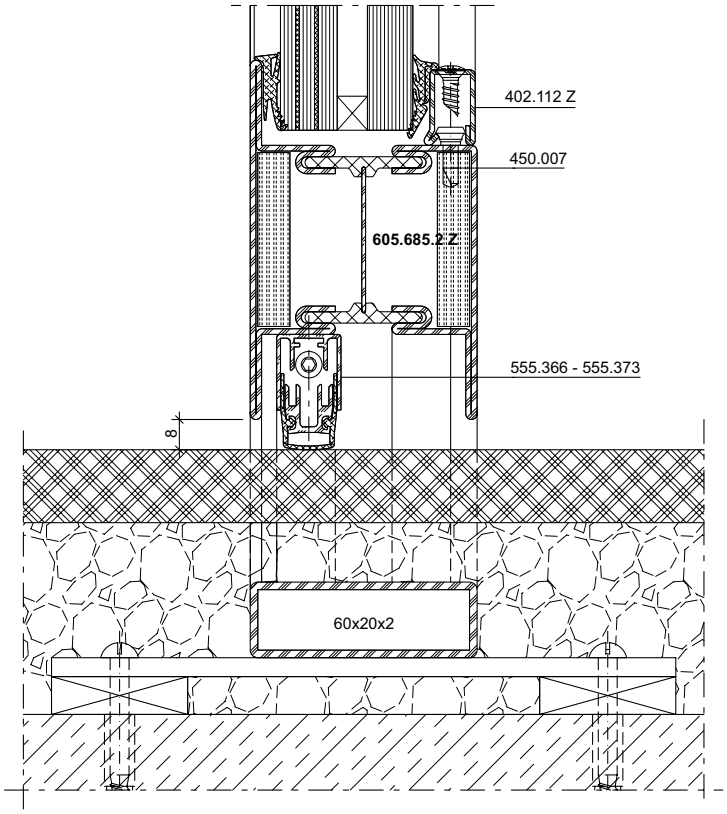

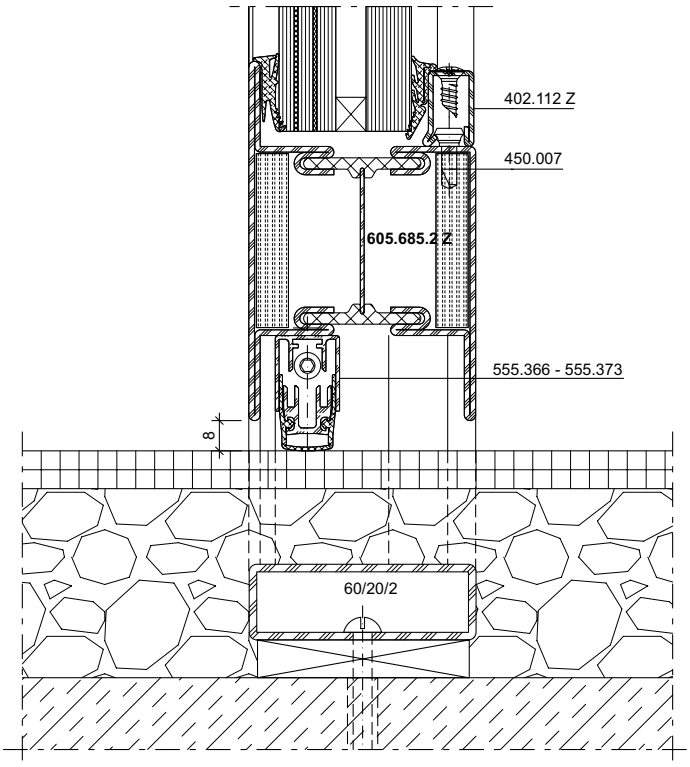

DXF **DWG** *31-0105-A-018 Stahl / Acier / Steel*

DXF **DWG** *31-0202-A-007 Rostfrei / Inox / Stainless*

DXF **DWG** *31-0105-A-019 Stahl / Acier / Steel*

ift Rosenheim
Notifizierte Produktzertifizierungsstelle
13-003089-PR02
17.07.2020
Notified Body 0757

Anschlüsse am Bau im Massstab 1:2
Raccords au mur à l'échelle 1:2
Attachment to structure on scale 1:2

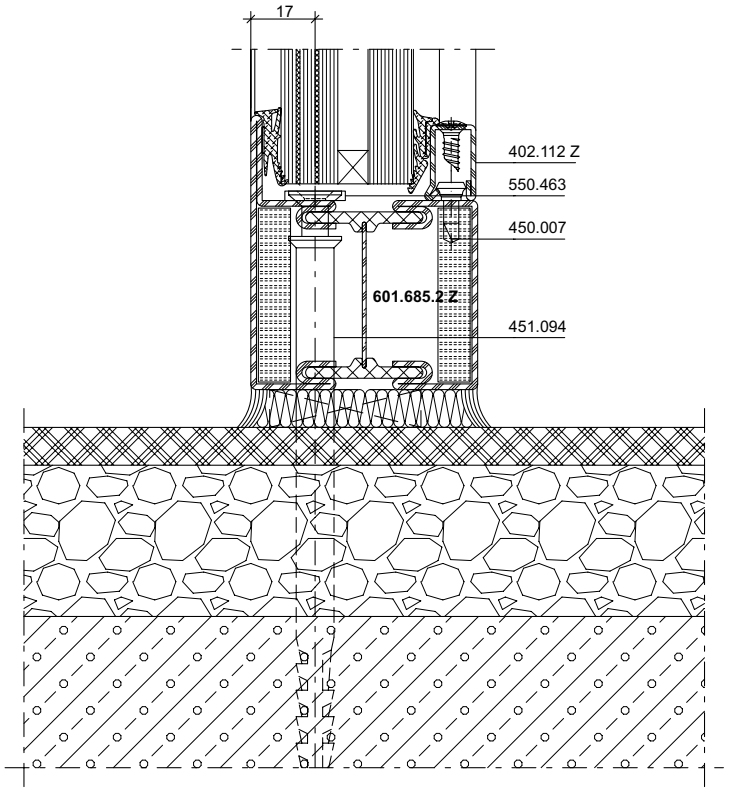

DXF **DWG** *31-0105-A-020 Stahl / Acier / Steel*

DXF **DWG** *31-0202-A-009 Rostfrei / Inox / Stainless*

ift Rosenheim
Notifizierte Produkt-zertifizierungsstelle
13-003089-PR02
17.07.2020
Notified Body 0757

Anschlüsse am Bau im Massstab 1:2
Raccords au mur à l'échelle 1:2
Attachment to structure on scale 1:2

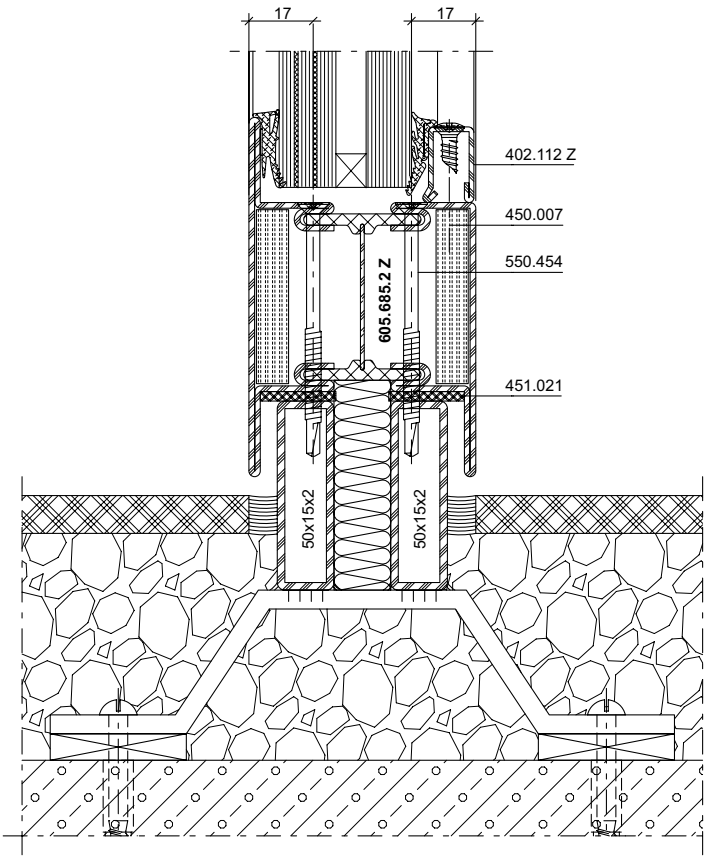

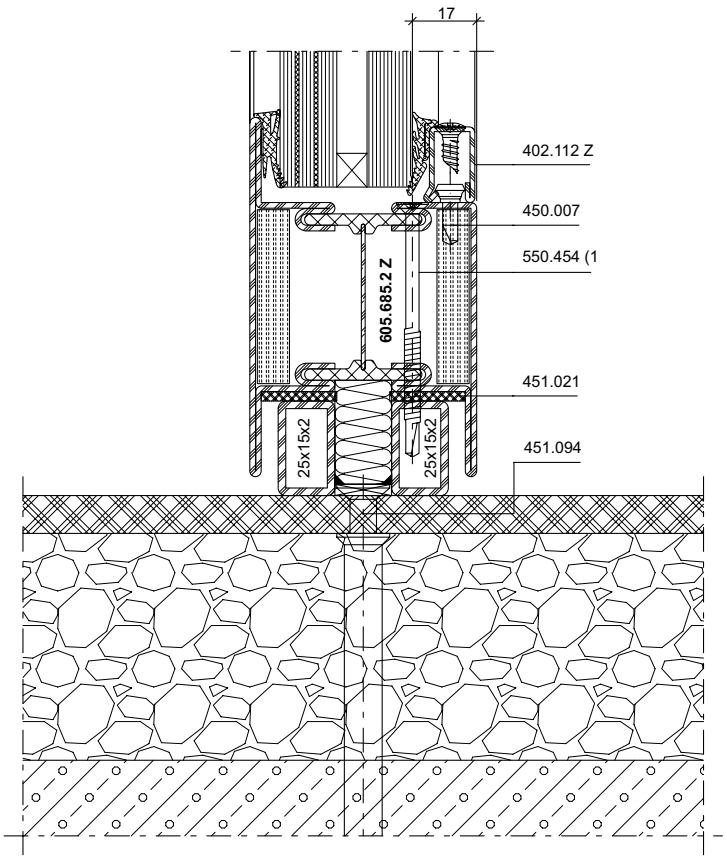

DXF **DWG** *31-0105-A-021 Stahl / Acier / Steel*

DXF **DWG** *31-0202-A-010 Rostfrei / Inox / Stainless*

DXF **DWG** *31-0105-A-022 Stahl / Acier / Steel*

ift Rosenheim
Notifizierte Produktzertifizierungsstelle
13-003089-PR02
17.07.2020
Notified Body 0757

Anschlüsse am Bau im Massstab 1:2
Raccords au mur à l'échelle 1:2
Attachment to structure on scale 1:2

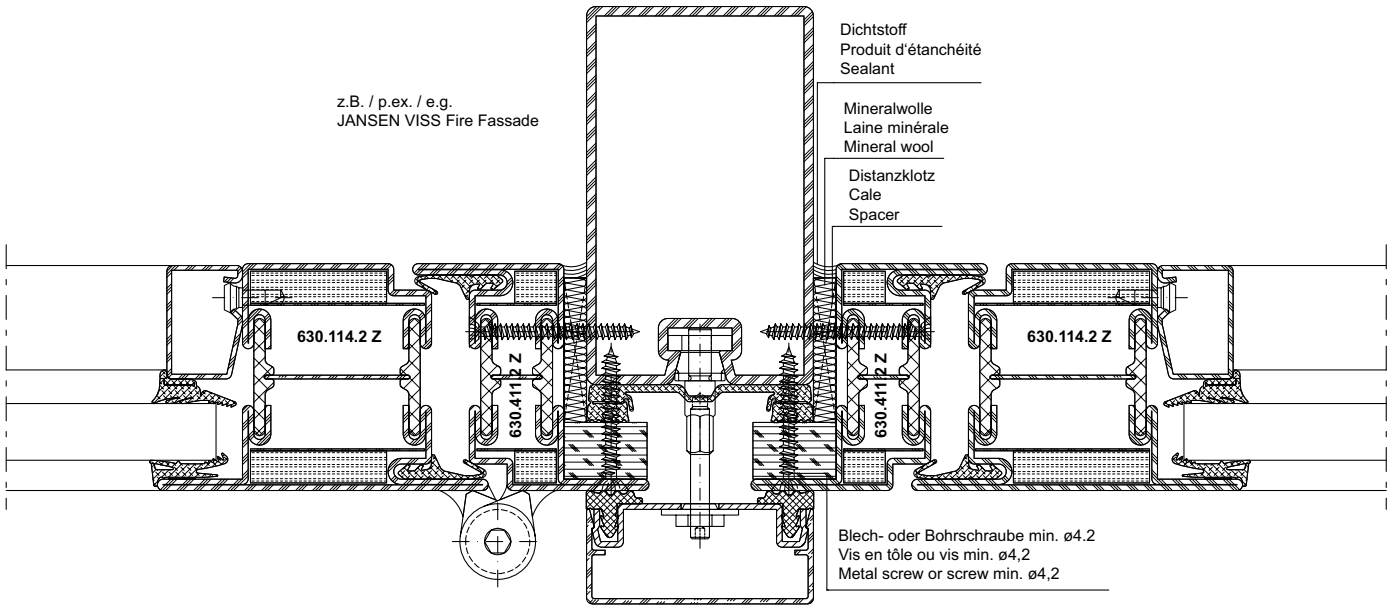

DXF **DWG** *53-0901-A-012 Stahl / Acier / Steel*

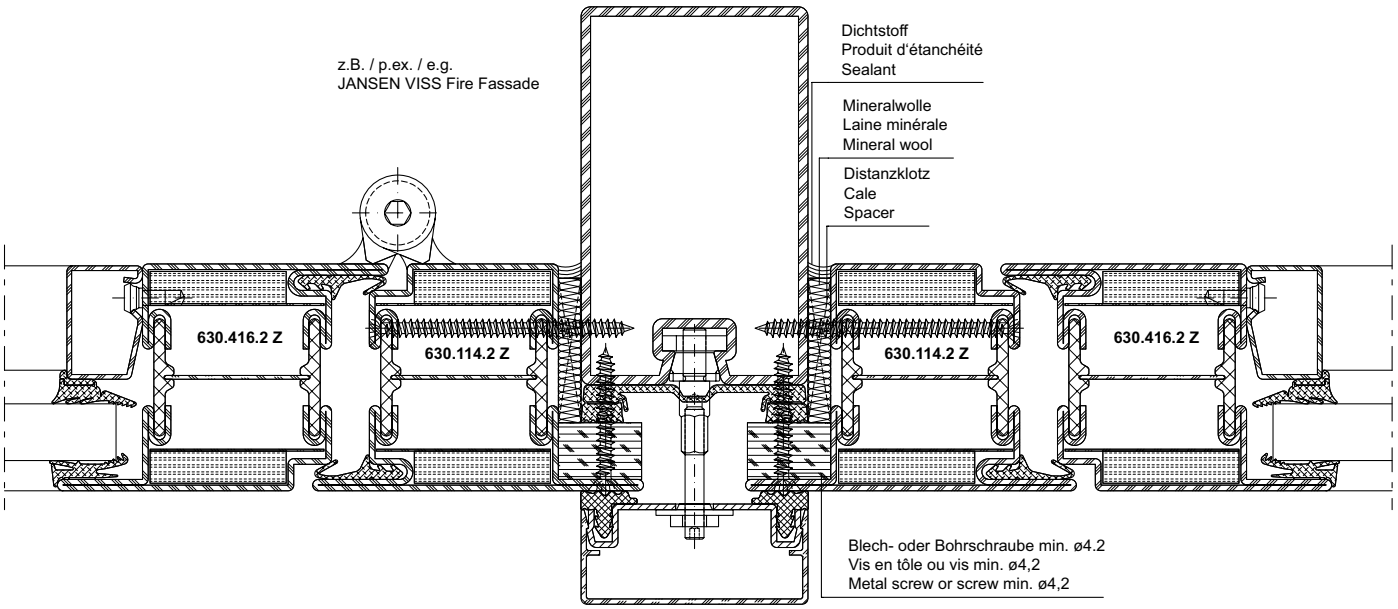

DXF **DWG** *53-0901-A-011 Stahl / Acier / Steel*

ift Rosenheim
Notifizierte Produkt-zertifizierungsstelle
13-003089-PR02
17.07.2020
Notified Body 0757

Anschlüsse am Bau im Massstab 1:2
Raccords au mur à l'échelle 1:2
Attachment to structure on scale 1:2

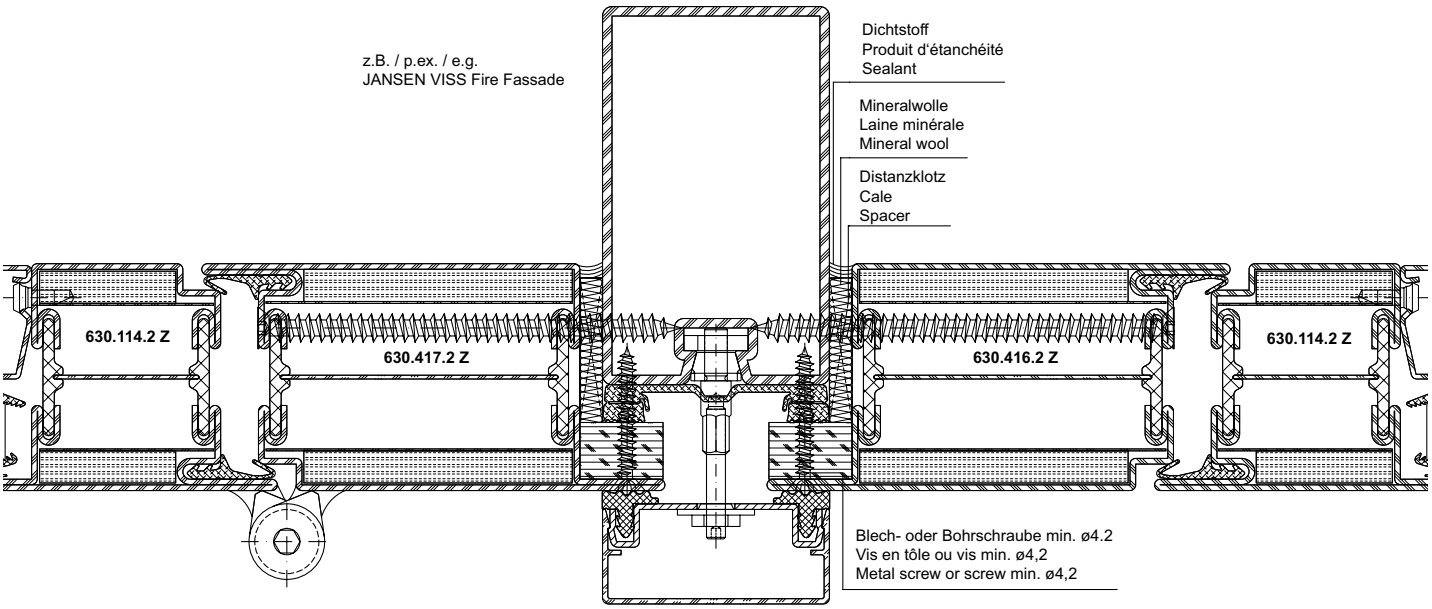

DXF **DWG** *53-0901-A-014 Stahl / Acier / Steel*

ift Rosenheim
Notifizierte Produkt-zertifizierungsstelle
13-003089-PR02
17.07.2020
Notified Body 0757

Anschlüsse am Bau im Massstab 1:2
Raccords au mur à l'échelle 1:2
Attachment to structure on scale 1:2

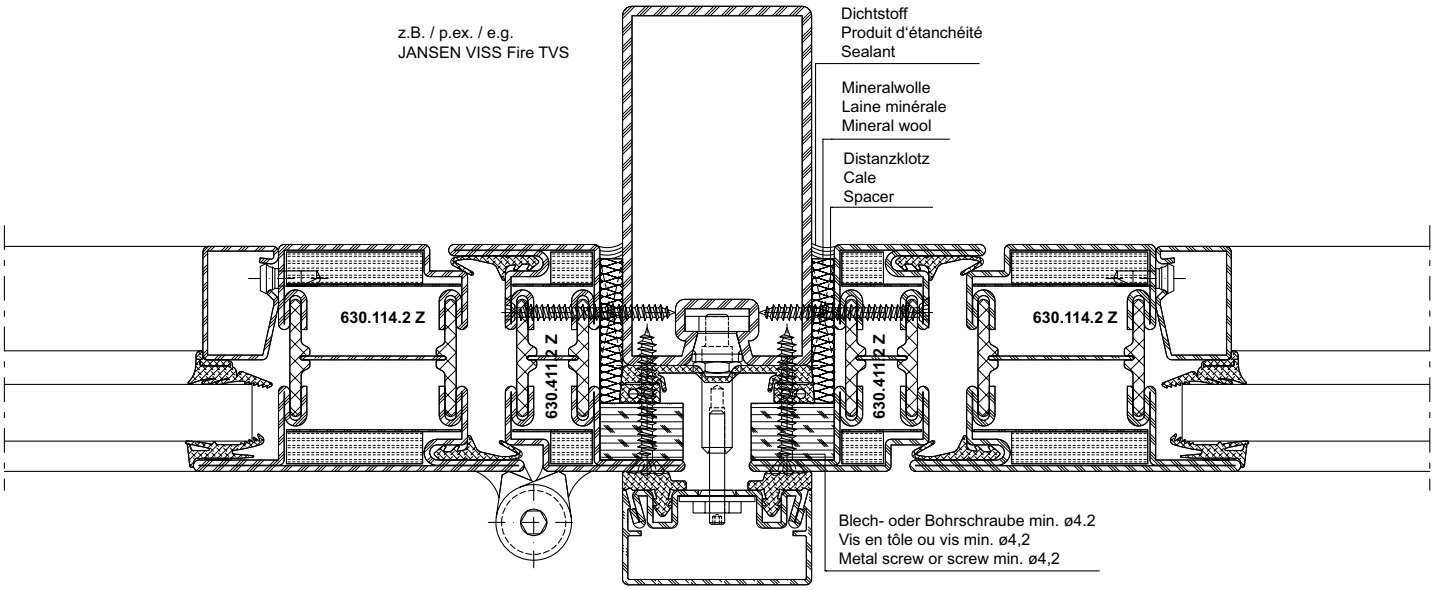

DXF **DWG** *53-0401-A-001 Stahl / Acier / Steel*

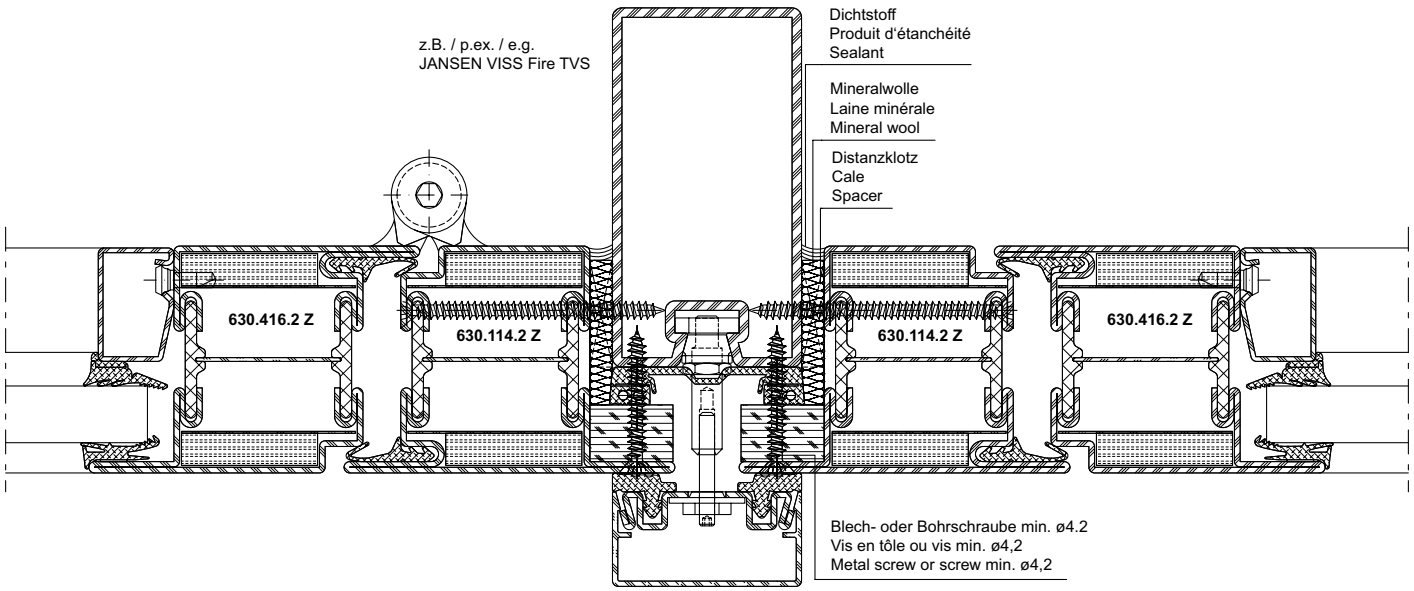

DXF **DWG** *53-0401-A-001 Stahl / Acier / Steel*

ift Rosenheim
Notifizierte Produkt-zertifizierungsstelle
13-003089-PR02
17.07.2020
Notified Body 0757

Anschlüsse am Bau im Massstab 1:2
Raccords au mur à l'échelle 1:2
Attachment to structure on scale 1:2

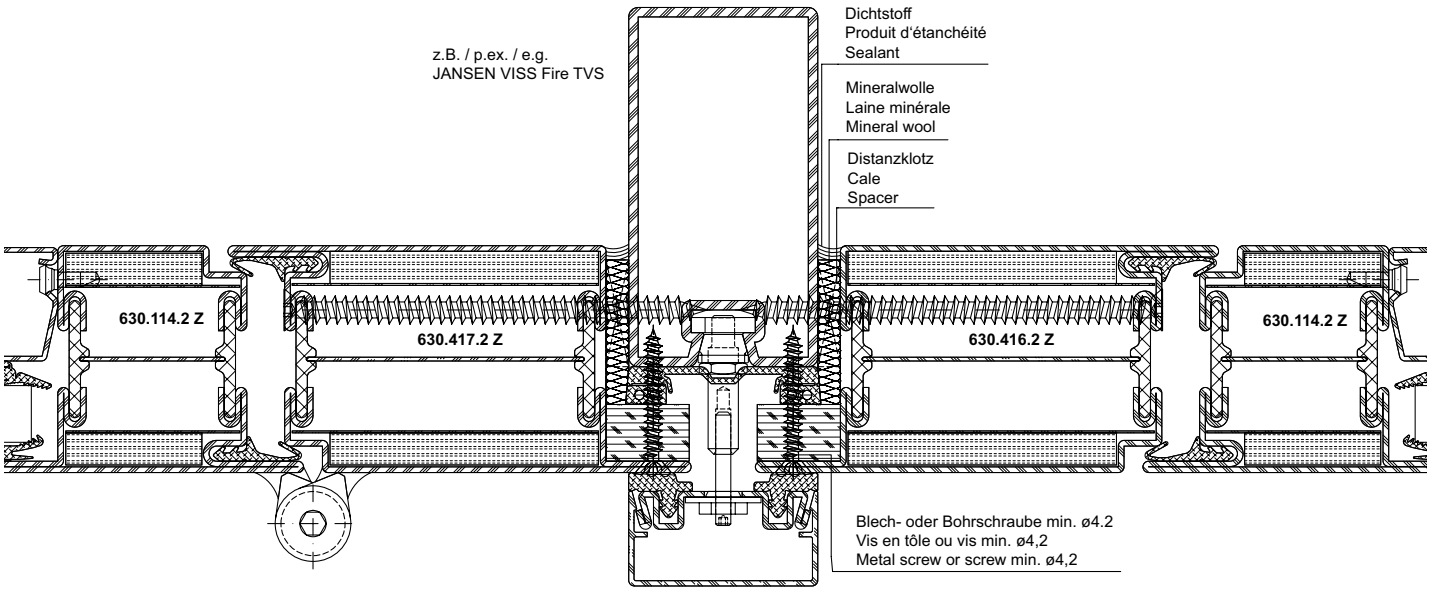

DXF **DWG** *53-0401-A-001 Stahl / Acier / Steel*

ift Rosenheim
Notifizierte Produktzertifizierungsstelle
13-003089-PR02
17.07.2020
Notified Body 0757

Anschlüsse am Bau im Massstab 1:2
Raccords au mur à l'échelle 1:2
Attachment to structure on scale 1:2

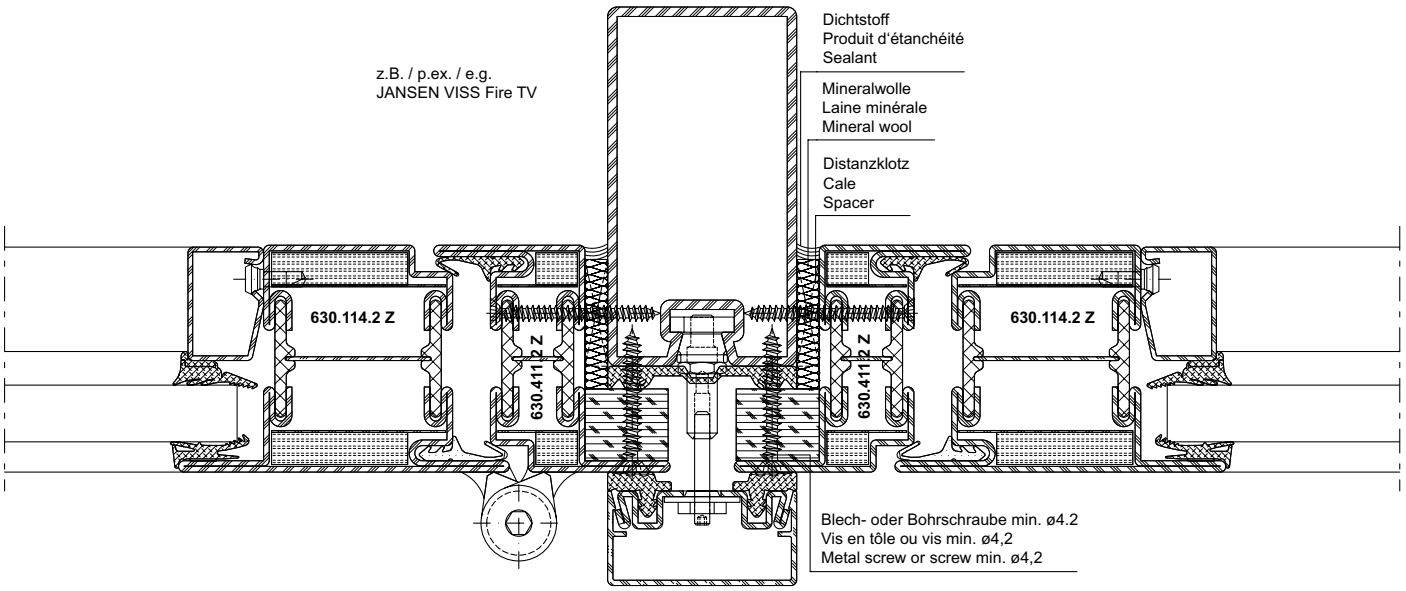

DXF **DWG** *53-0604-A-001 Stahl / Acier / Steel*

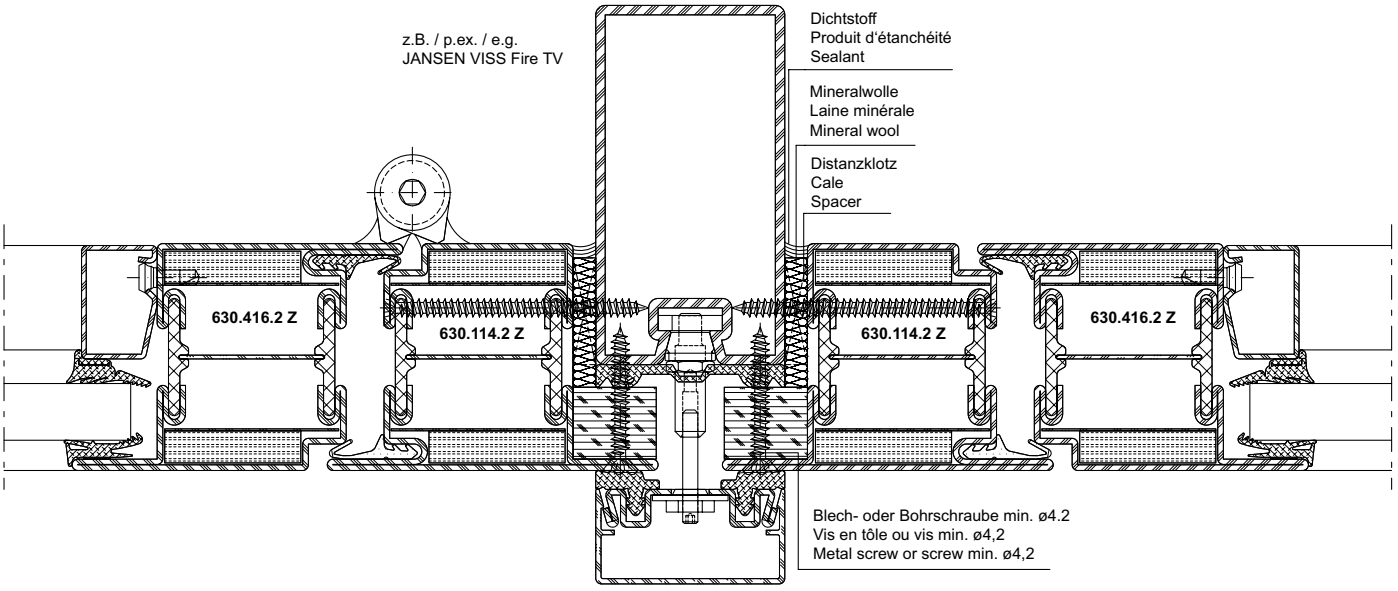

DXF **DWG** *53-0604-A-002 Stahl / Acier / Steel*

ift Rosenheim
Notifizierte Produktzertifizierungsstelle
13-003089-PR02
17.07.2020
Notified Body 0757

Anschlüsse am Bau im Massstab 1:2
Raccords au mur à l'échelle 1:2
Attachment to structure on scale 1:2

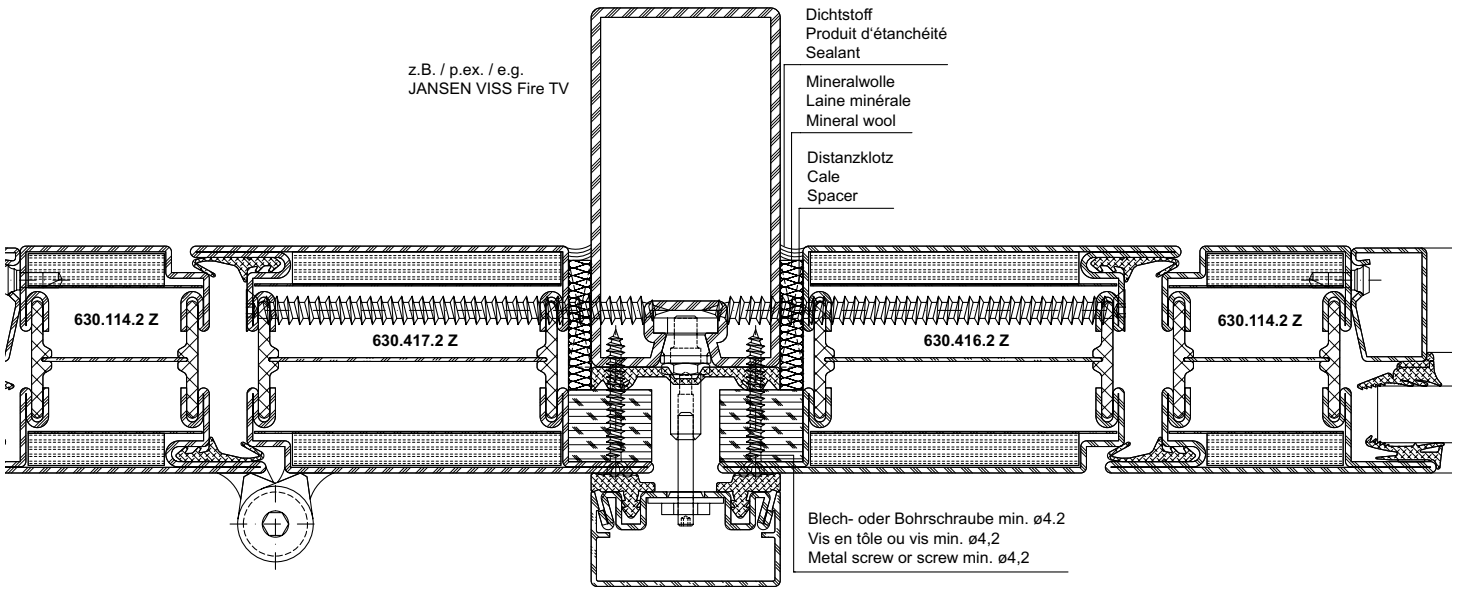

DXF **DWG** *53-0604-A-003 Stahl / Acier / Steel*

ift Rosenheim
Notifizierte Produkt-zertifizierungsstelle
13-003089-PR02
17.07.2020
Notified Body 0757

ift Rosenheim
Notifizierte Produkt-
zertifizierungsstelle
13-003089-PR02
17.07.2020
Notified Body 0757

Brandschutztüren aus Stahl und Edelstahl	**Portes coupe-feu en acier et acier Inox**	**Steel and stainless steel fire doors**	**5-1**
Türen Bautiefe 70 mm	**Portes profondeur 70 mm**	**Doors basic depth of 70 mm**	**5-309**
Verblechte Türen Bautiefe 60 mm	**Portes tôlées profondeur 60 mm**	**Sheet metal clad doors basic depth 60 mm**	**5-377**
Verblechte Türen Bautiefe 70 mm	**Portes tôlées profondeur 70 mm**	**Sheet metal clad doors basic depth 70 mm**	**5-407**
Einbruchhemmende Türen RC3	**Portes anti-effraction RC3**	**Burglar resistance doors RC3**	**5-437**
Fingerschutztüren	**Portes anti-pince-doigts**	**Anti-finger-trap doors**	**5-579**
Türe ohne Falle	**Porte sans bec de cane**	**Unlatched door**	**5-635**
Pendeltüren	**Portes va-et-vient**	**Double action doors**	**5-645**
Einbruchhemmende Türen RC2	**Portes anti-effraction RC2**	**Burglar resistance doors RC2**	**5-665**

Dieses Dokument referenziert auf:
KB 13-003089-PR01
EXAP 13-003089-PR02
KB 319052207-A
EXAP 319052207-1
EXAP 319052207-2

Ce document se réfère au:
RC 13-003089-PR01
EXAP 13-003089-PR02
RC 319052207-A
EXAP 319052207-1
EXAP 319052207-2

This document references at:
CR 13-003089-PR01
EXAP 13-003089-PR02
CR 319052207-A
EXAP 319052207-1
EXAP 319052207-2

ift Rosenheim
Notifizierte Produktzertifizierungsstelle
13-003089-PR02
17.07.2020
Notified Body 0757

Icons
Icônes
Icons

Die folgenden Icons sind auf den Seiten des Dokuments zur Kennzeichnung der unterschiedlichen Anwendungen und Einsatzbereiche aufgeführt.

Les icônes suivantes sont indiquées sur les pages du document pour identifier les différents domaines d'application et applications.

The following icons are displayed on the pages of the document to identify the different applications and areas of use.

Stahl
Acier
Steel

Werkstoff Stahl blank, Stahl verzinkt
Matériau acier brut, acier zinguée
Material steel bright, steel galvanised

Rostfrei
INOX
STAINLESS STEEL

Werkstoff Edelstahl 1.4401
Matériau acier Inox 1.4401
Material stainless steel 1.4401

EI30

Brandschutz $EI_1$30 und $EI_2$30
Protection incendie $EI_1$30 et $EI_2$30
Fire protection $EI_1$30 and $EI_2$30

EI60

Brandschutz $EI_1$60 und $EI_2$60
Protection incendie $EI_1$60 et $EI_2$60
Fire protection $EI_1$60 and $EI_2$60

EI90

Brandschutz $EI_2$90
Protection incendie $EI_2$90
Fire protection $EI_2$90

EW30

Brandschutz EW30
Protection incendie EW30
Fire protection EW30

EW45

Brandschutz EW45
Protection incendie EW45
Fire protection EW45

S_{200}

Rauchschutz S_{200}
Coupe-fumée S_{200}
Smoke doors S_{200}

S_a

Rauchschutz S_a
Coupe-fumée S_a
Smoke doors S_a

EN 179

Notausgangsverschluss nach EN 179
Fermetures d'issues de secours selon la norme EN 179
Emergency exit locks in accordance with EN 179

EN 1125

Notausgangsverschluss nach EN 1125
Fermetures d'issues de secours selon la norme EN 1125
Emergency exit locks in accordance with EN 1125

60 mm

Verblechte Anwendung 60 mm
Application tôlée 60 mm
Sheet metal application 60 mm

70 mm

Verblechte Anwendung 70 mm
Application tôlée 70 mm
Sheet metal application 70 mm

RC2

Einbruchhemmung RC1-2
Anti-effraction RC1-2
Burglar resistance RC1-2

RC2

Einbruchhemmung RC1-2 mit Antipanik
Anti-effraction RC1-2 avec panique
Burglar resistance RC1-2 with panic

Einbruchhemmung RC1-3
Anti-effraction RC1-3
Burglar resistance RC1-3

Einbruchhemmung RC1-3 mit Antipanik
Anti-effraction RC1-3 avec panique
Burglar resistance RC1-3 with panic

Fingerschutz
Anti-pince-doigts
Anti-finger-trap

60 mm

Bautiefe 60 mm
Profondeur 60 mm
Basic depth 60 mm

70 mm

Bautiefe 70 mm
Profondeur 70 mm
Basic depth 70 mm

ift Rosenheim
Notifizierte Produktzertifizierungsstelle
13-003089-PR02
17.07.2020
Notified Body 0757

Icons
Icônes
Icons

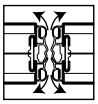
Pendeltüre
Porte va-et-vient
Double action door

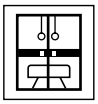
Turnhallentüre
Porte salle de sport
Gym door

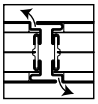
Standard- oder Gegentakttüre
Porte Standard ou à pousser/tire
Standard or push-pull door

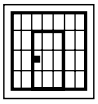
Zellentüre
Porte de cellule
Cell door

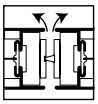
Türe ohne Falle
Porte sans bec de cane
Unlatched door

«Grafische Planungsdaten wie z.B. Anwendungsbeispiele, Konstruktionsdetails, Anschlüsse am Bau, die in unseren physischen oder elektronischen Dokumentationsunterlagen enthalten sind, sind schematische Darstellungen. Gleiches gilt für digitale Medien wie CAD Dateien oder BIM Modelle.
Sie sollen den ausführenden Metallbauer und/oder Fachplaner bei der Planung und Ausführung eines Projektes unterstützen. Sie sind im konkreten Anwendungsfall durch den ausführenden Metallbauer und/oder Fachplaner auf die Verwendbarkeit im konkreten betroffenen Projekt hinsichtlich rechtlichen/regulatorischen aber auch technischen objektspezifischen Anforderungen zu überprüfen und ggfs. eigenverantwortlich anzupassen.
Bei der Überprüfung, der spezifischen Planung und der Umsetzung sind die objektspezifischen Rahmenbedingungen (Material der Bausubstanz, Dimension des Einbauelements, Farbe, Exposition, Lasteinwirkung, etc.) sowie der geltende Stand der Technik einschliesslich aller anwendbaren Normen und technischen Richtlinien eigenverantwortlich zu beachten.»

«Les données de planification graphiques, comme les exemples d'application, détails de construction et raccordements au bâtiment, fournies dans notre documentation physique et numérique sont des représentations schématiques. Il en va de même pour les médias numériques comme les fichiers CAD ou modèles BIM.
Leur but est de faciliter la planification et réalisation d'un projet par les constructeurs métalliques et/ou concepteurs. Concrètement, elles doivent être vérifiées par le constructeur métallique et/ou le concepteur et, le cas échéant, modifiées de son propre chef pour s'assurer qu'elles concordent avec le projet concerné et qu'elles répondent aux exigences techniques spécifiques ainsi qu'aux dispositions légales et réglementaires.
Lors de la vérification, de la planification spécifique et de la mise en œuvre, il y a lieu de tenir compte des conditions spécifiques à l'objet (matériaux du bâtiment, dimension de l'élément d'insert, couleur, exposition, effet de charge, etc.) ainsi que de l'état actuel de la technique, y compris toutes les normes et directives techniques applicables.»

«Graphical planning data such as application examples, construction details, connections on site that are contained in our physical or electronic documentation components are schematic representations. The same applies to digital media such as CAD files or BIM models.
They are intended to support the metal worker and/or design engineer in planning and executing projects. In the specific case of application they are to be checked by the metal worker and/or design engineer in terms of their usability in the specific project concerned with regard to legal/regulatory and technical property-specific requirements and adjusted if necessary at the latter's own responsibility.
The property-specific underlying conditions (construction material, dimensions of installation element, colour, exposure, load effect etc.) and current state of the art including all applicable norms and technical guidelines are to be taken into consideration at the metal worker and/or design engineer's own responsibility during the review, specific planning and implementation.»

Falls das vorliegende Dokument Differenzen zur aktuellen deutschen Version aufweist, gilt in jedem Fall der deutsche Originaltext in der jeweils geltenden Fassung im Jansen Docu Center.

En cas de divergence entre le présent document et la version allemande, c'est dans tous les cas le texte original allemand qui prévaut dans sa version actuelle disponible dans le Jansen Docu Center.

If there are any differences between this document and the current German version, the latest version of the original German text in the Jansen Docu Center shall prevail.

Alle Ausführungen dieser Dokumentation haben wir sorgfältig und nach bestem Wissen zusammengestellt. Wir können aber keine Verantwortung für die Benutzung der vermittelten Vorschläge und Daten übernehmen.
Wir behalten uns technische Änderungen ohne Vorankündigung vor.

Nous avons apporté le plus grand soin à l'élaboration de cette documentation.
Cependant, nous déclinons toute responsabilité pour l'utilisation faite de nos propositions et de nos données.
Nous nous réservons le droit de procéder à des modifications techniques sans préavis.

All the information contained in this documentation is given to the best of our knowledge and ability. However, we decline all responsibility for the use made of these suggestions and data.
We reserve the right to effect technical modifications without prior warning.

ift Rosenheim
Notifizierte Produktzertifizierungsstelle
13-003089-PR02
17.07.2020
Notified Body 0757


ift Rosenheim
ROSENHEIM
Notifizierte Produkt-
zertifizierungsstelle
13-003089-PR02
17.07.2020
Notified Body 0757

JANSEN

Verarbeitungshinweise	**Indications d'usinage**	**Assembly instructions**	**5-2**
Beschlageinbau	**Montage des ferrures**	**Installation of fittings**	**5-41**
Verarbeitungshinweise	**Indications d'usinage**	**Assembly instructions**	**5-284**

ift Rosenheim
Notifizierte Produktzertifizierungsstelle
13-003089-PR02
17.07.2020
Notified Body 0757

Verarbeitung

Grundsätzlich kann Janisol 2 wie die übrigen Janisol-Profilsysteme verarbeitet werden. Das heisst, dass für die Verarbeitung keine speziellen Maschinen beschafft oder sonstige besondere Massnahmen zu treffen sind. Durch die einfachen Profilformen sind die üblichen Verarbeitungsprozesse wie schweissen und schleifen problemlos durchführbar.

Beim Bohren, Sägen und Bearbeiten der Profile wird Glasfaserstaub freigesetzt. Dieser kann Reizungen der Haut und Augen auslösen. Um dies zu vermeiden sollten bei diesen Arbeiten die Haut und die Augen im Bedarfsfall geschützt werden (geschlossene Arbeitskleidung, Schutzbrille, Handschuhe).

Usinage

Janisol 2 peut fondamentalement être usiné comme les autres systèmes de profilés Janisol. Il n'est donc pas nécessaire de se procurer des machines spéciales ou de prendre d'autres mesures particulières pour l'usinage. Grâce aux formes de profilés simples, les processus d'usinage usuels tels que le soudage et le meulage s'exécutent sans problème.

La poussière de fibre de verre est libérée lors du perçage, du sciage et de l'usinage des profilés. Celle-ci peut provoquer des irritations de la peau et des yeux qui peuvent être évitées en protégeant ces parties du corps lors de ces travaux, si nécessaire. Pour les yeux, il faut utiliser des lunettes de protection, et pour la peau, une tenue de travail fermée et en particulier des gants de protection.

Assembly

Janisol 2 can generally be fabricated in the same way as the other Janisol profile systems. This means that no special machines or measures for fabrication are required. Due to the simple profile types, the standard fabrication processes, such as welding and grinding, can be carried out easily.

Glass fibre dust is released when drilling, sawing or processing the profiles. This dust can irritate the skin and eyes. To avoid any irritation, protect skin and eyes as required when carrying out these tasks. Wear goggles to protect the eyes. Ensure skin is covered by protective work clothing and, in particular, wear gloves.

Zuschnitt

Die Janisol 2-Profile lassen sich mit den herkömmlichen Metallsägemaschinen zuschneiden. Beim Zuschnitt sollten jedoch, im Besonderen bei Gehrungsschnitten, generell passende Einspannunterlagen verwendet werden, damit eine einwandfreie Profileinspannung gewährleistet wird. Für den Zuschnitt der Profile wird generell eine Mikrosprüh-Schmierung empfohlen. Zusätzlich ist der Hinweis bezüglich Massgenauigkeit zu beachten.

Découpe

Les profilés Janisol 2 peuvent être découpés avec les scies mécaniques usuelles. Lors de la découpe, il faut cependant utiliser, en particulier pour les coupes en biseau, en général des cales afin de garantir un serrage optimal du profilé.
Une lubrification par micropulvérisation est en général recommandée pour la découpe des profilés. La consigne ci-dessus citée relative à la précision des cotes devrait en outre être respectée.

Cutting

Cut the Janisol 2 profiles with the conventional metal saw. However, when cutting and, in particular, when performing mitre cuts, suitable clamping supports should be used to ensure the profiles are securely clamped.
To cut the profile, microspray lubrication is generally recommended. Also note the above information regarding dimensional accuracy.

ift Rosenheim
Notifizierte Produktzertifizierungsstelle
13-003089-PR02
17.07.2020
Notified Body 0757

Ausbildung Mittelstoss oben Gangflügel

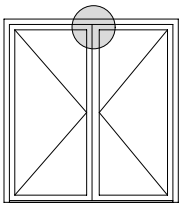

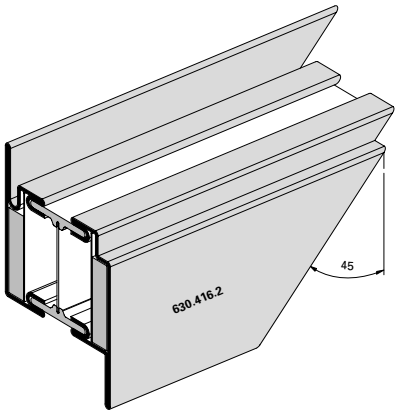

Situation de détail pour porte à deux vantaux, vantail de service

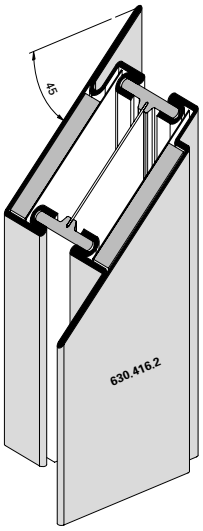

Construction of top central joint, access leaf

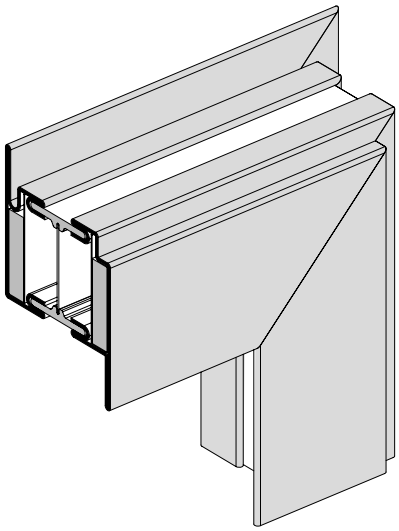

Ausbildung Mittelstoss oben Standflügel

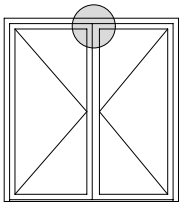

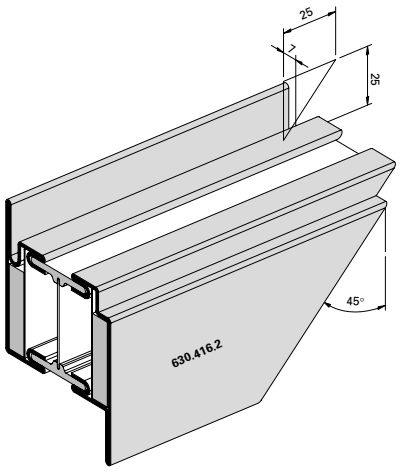

Situation de détail pour porte à deux vantaux, vantail semi-fixe

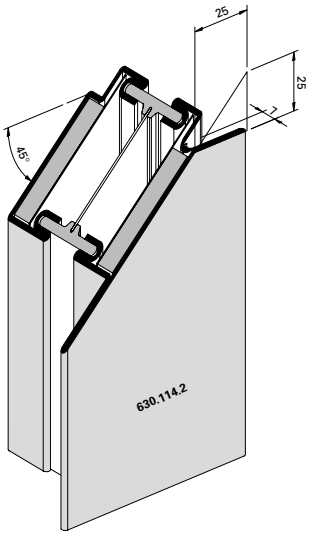

Construction of top central joint, secondary leaf

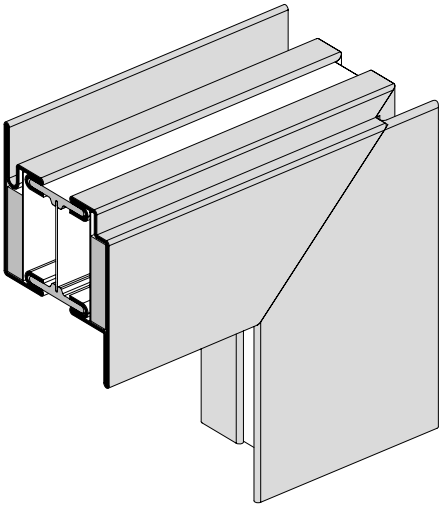

ift Rosenheim
Notifizierte Produktzertifizierungsstelle
13-003089-PR02
17.07.2020
Notified Body 0757

Ausbildung Türsockel automatische Senkdichtung
(Profilwechsel bei schwellenloser Ausführung)

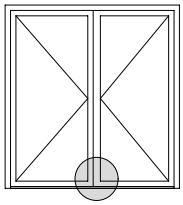

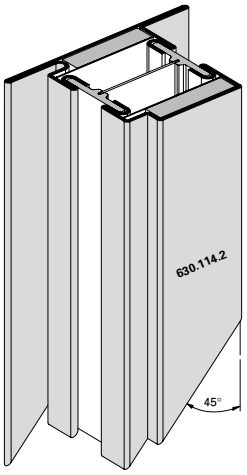

Formation du socle de porte, joint seuil automatique
(Changement de profilé pour exécution sans seuil)

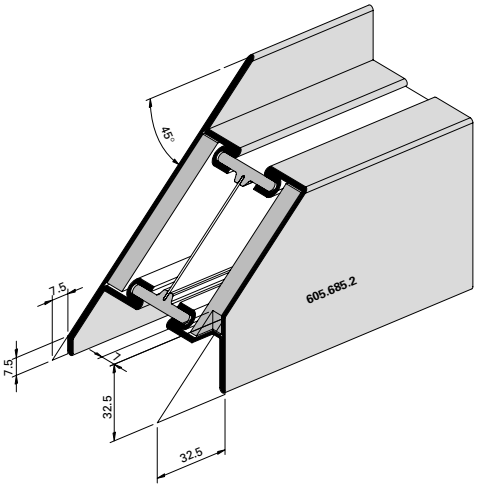

Construction of bottom rail, automatic drop seal
(Change of profile on models without threshould)

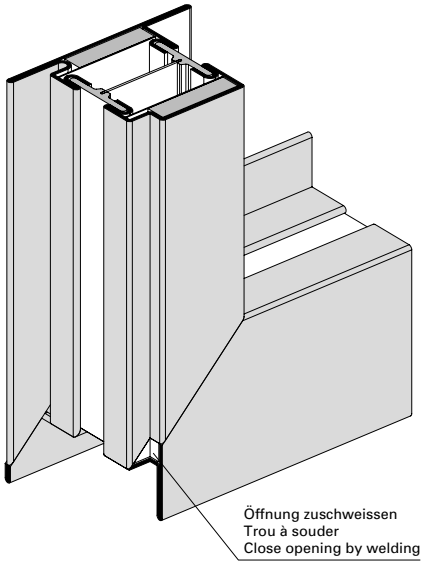

Ausbildung Türsockel ohne Dichtung
(Profilwechsel bei schwellenloser Ausführung)

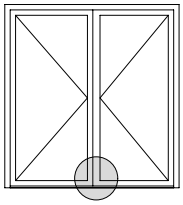

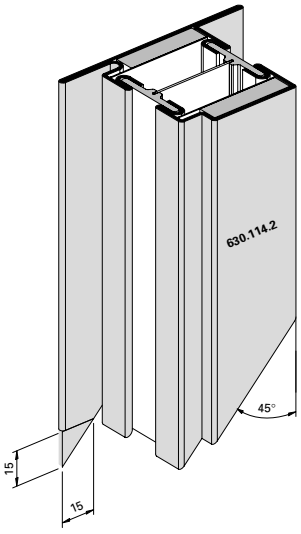

Formation du socle de porte, sans joint
(Changement de profilé pour exécution sans seuil)

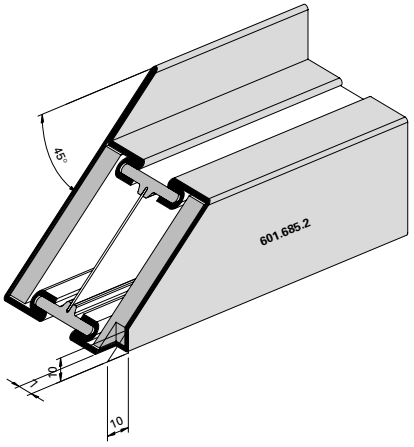

Construction of bottom rail, without gasket
(Change of profile on models without threshould)

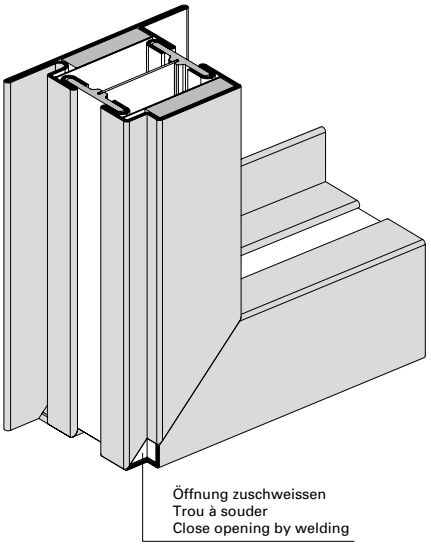

ift Rosenheim
Notifizierte Produktzertifizierungsstelle
13-003089-PR02
17.07.2020
Notified Body 0757

Ausbildung Eckdetail Festverglasung

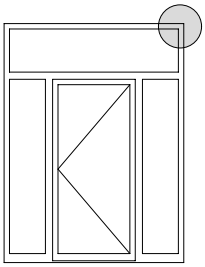

Détail d'angle du vitrage fixe

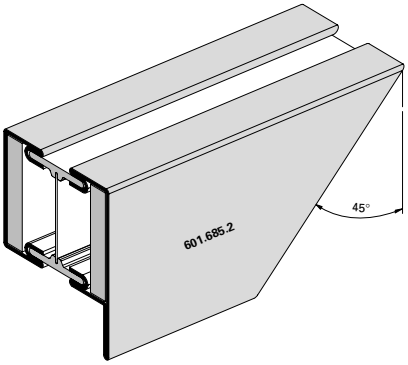

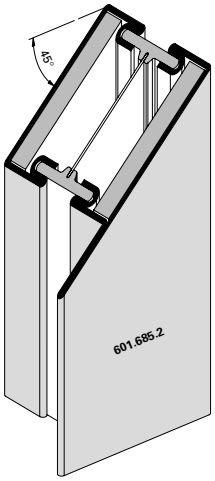

Detail of corner construction, fixed lights

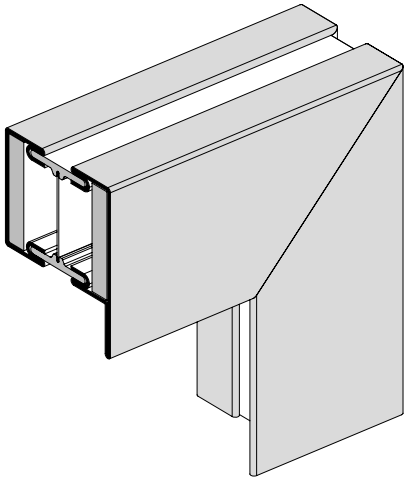

Ausbildung T-Stoss Riegel Türe/Festverglasung

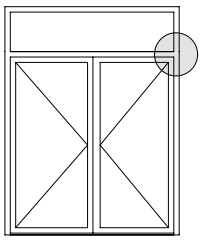

Formation jointure T traverse porte/vitrage fixe

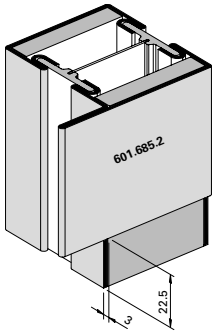

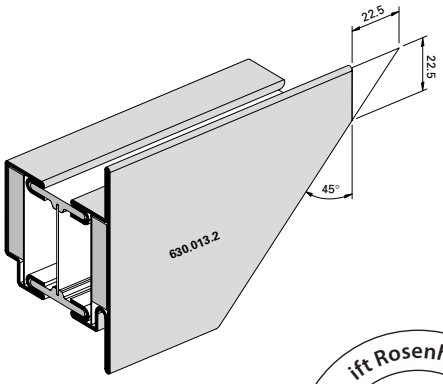

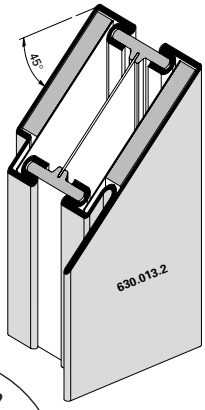

T-joint transom construction, door/fixed lights

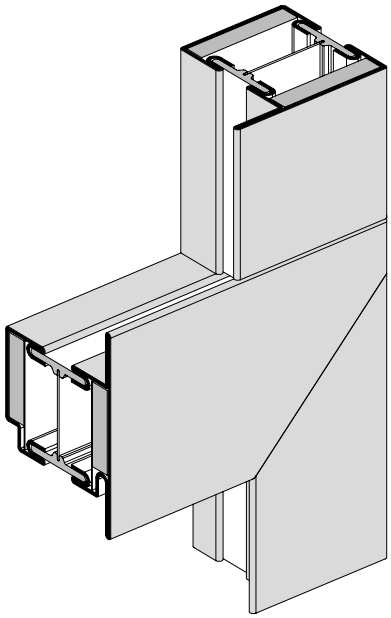

ift Rosenheim
Notifizierte Produktzertifizierungsstelle
13-003089-PR02
17.07.2020
Notified Body 0757

Ausbildung Eckdetail Türflügel/Oberlichtflügel

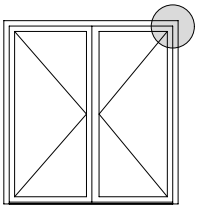

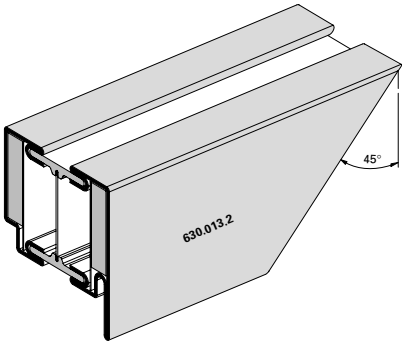

Détail d'angle vantail de porte/ vantail d'imposte

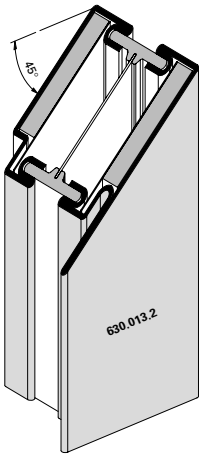

Detail of corner construction, door leaf/top light leaf

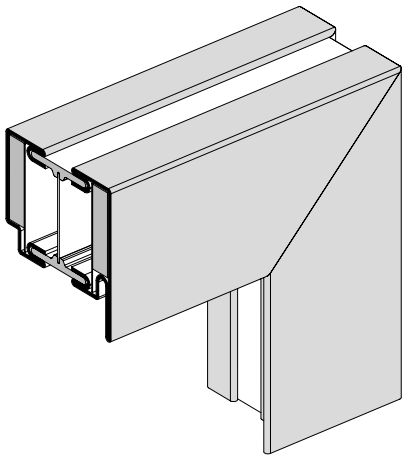

Ausbildung T-Stoss Riegel Festverglasung

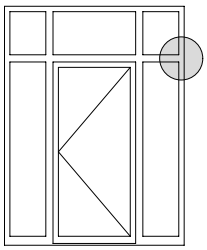

Jointure T traverse vitrage fixe

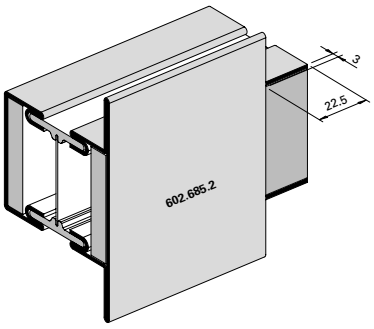

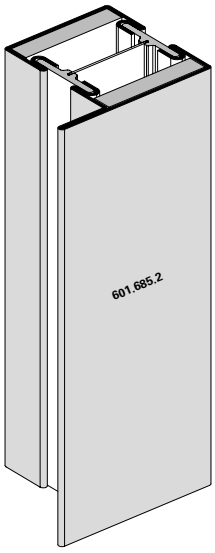

T-joint transom construction, fixed lights

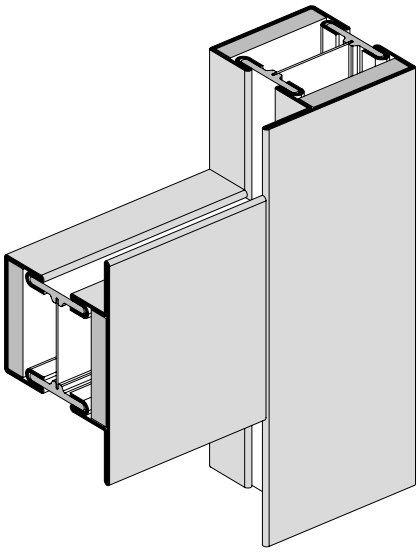

ift Rosenheim
Notifizierte Produkt-zertifizierungsstelle
13-003089-PR02
17.07.2020
Notified Body 0757

Ausbildung T-Stoss Pfosten Türe/Festverglasung

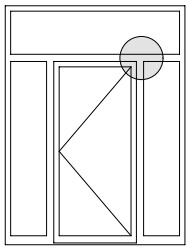

Formation jointure T montant porte/ vitrage fixe

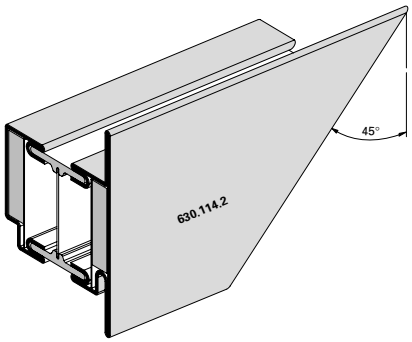

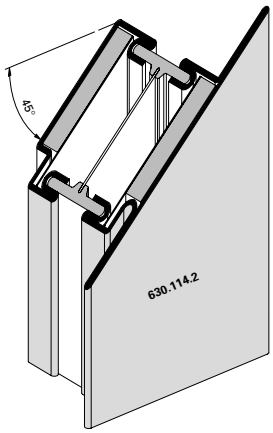

T-joint mullion construction, door/fixed lights

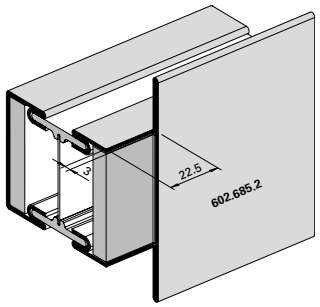

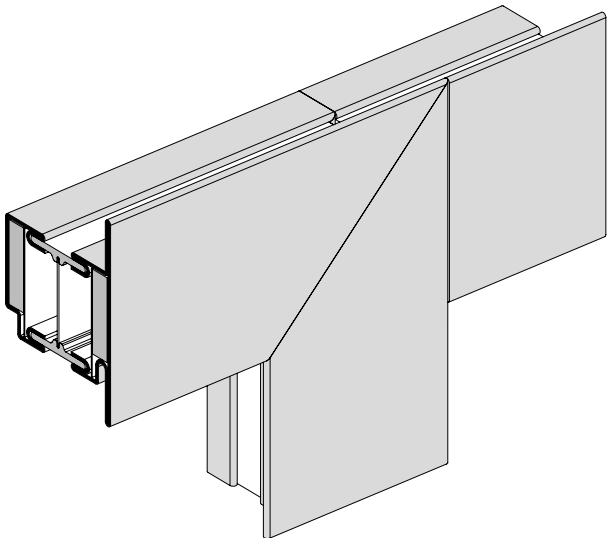

ift Rosenheim
Notifizierte Produkt-zertifizierungsstelle
13-003089-PR02
17.07.2020
Notified Body 0757

Ausbildung Kreuzpunkt Pfosten-Riegel Türe/Festverglasung

Formation croisée montant-traverse porte/vitrage fixe

Construction of junction of horizontal and vertical members, door/fixed lights

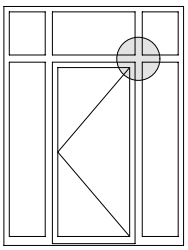

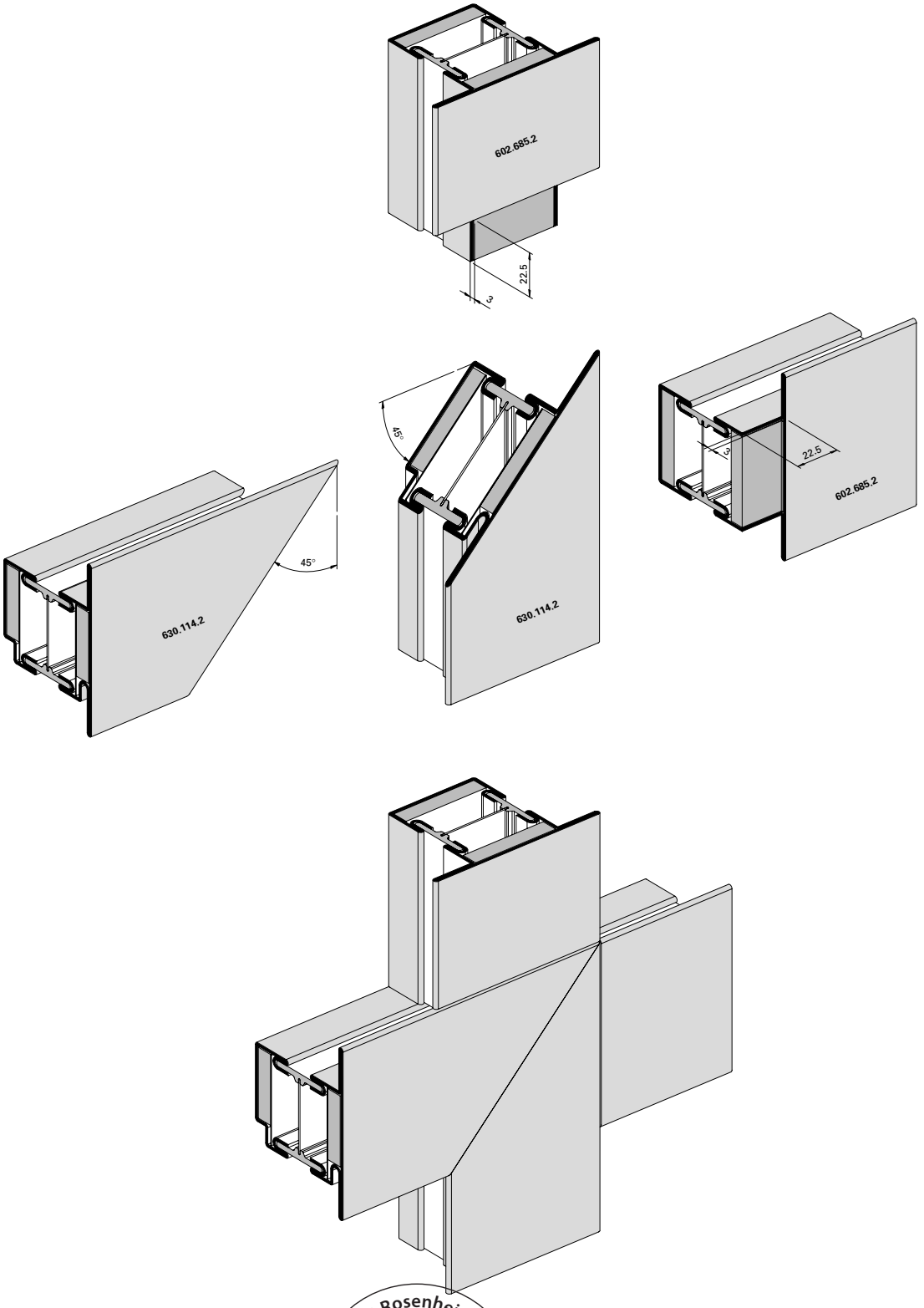

ift Rosenheim
Notifizierte Produkt-zertifizierungsstelle
13-003089-PR02
17.07.2020
Notified Body 0757

Übersicht Flügelrahmen | **Aperçu du cadre de vantail** | **Overview of leaf frames**

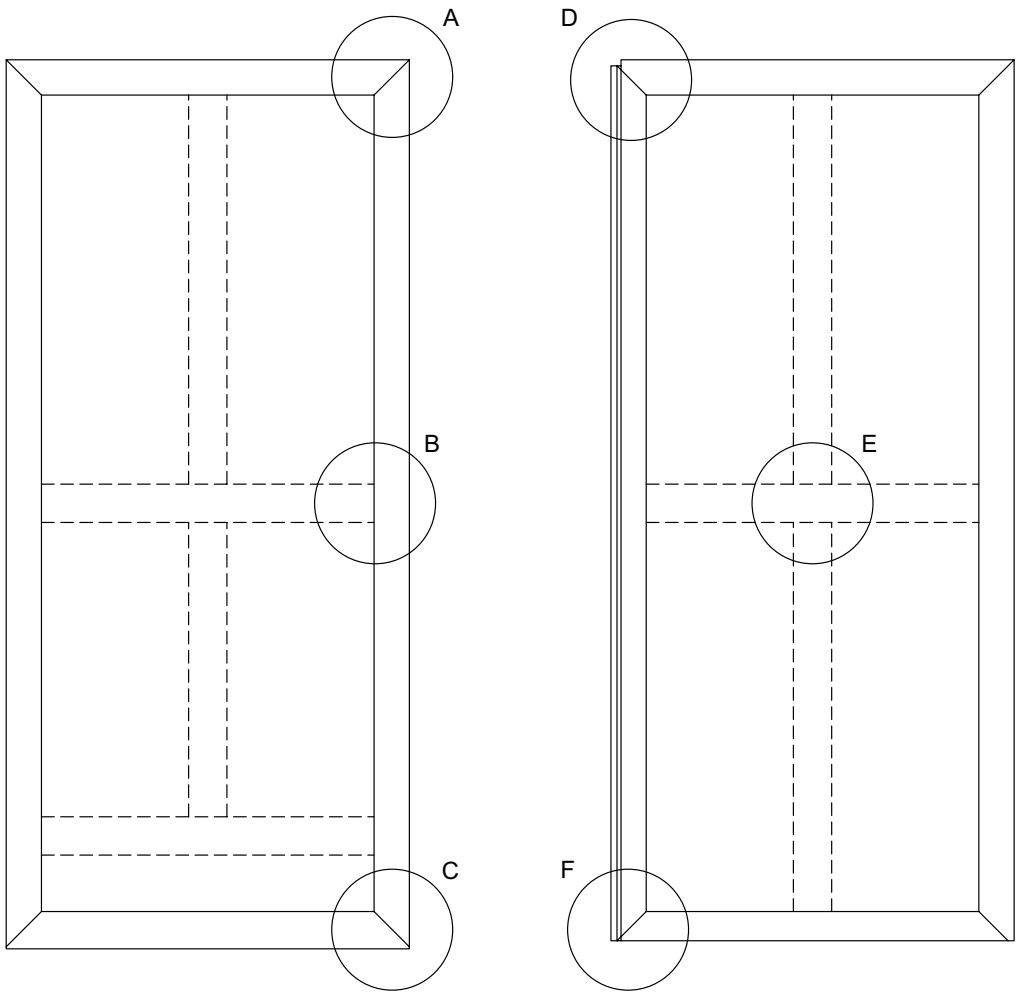

Gangflügel
Vantail de service
Access leaf

Standflügel
Vantail semi-fixe
Secondary leaf

31-0101-Div-011

ift Rosenheim
Notifizierte Produktzertifizierungsstelle
13-003089-PR02
17.07.2020
Notified Body 0757

Details Flügelrahmen **Détails du cadre de vantail** **Section details for leaf frames**

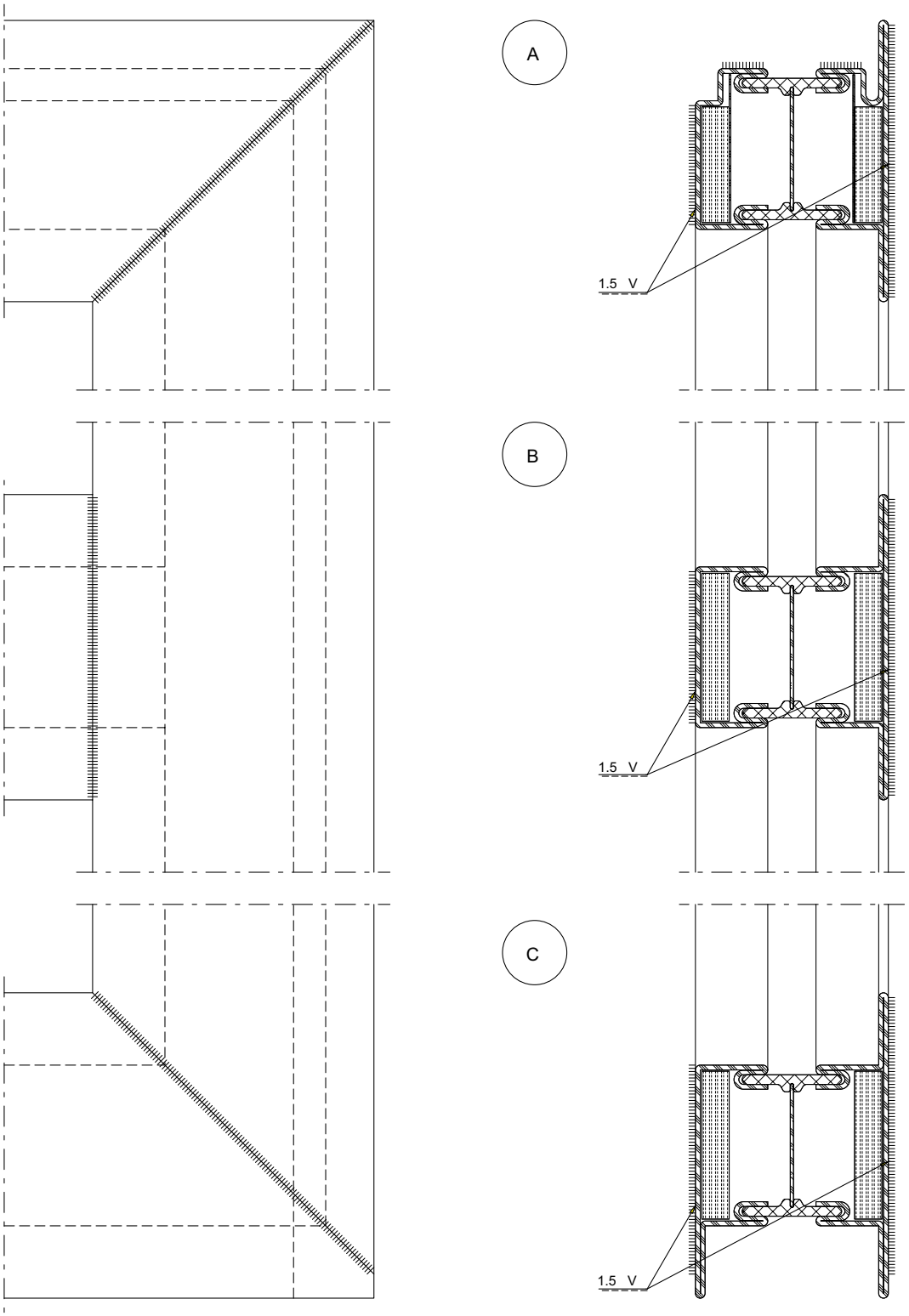

Alle Schweissnähte nach dem Schweissen verschleifen
Rectifier tous les cordons de soudure après le soudage
All weld seams must be ground after welding

31-0101-Div-011

ift Rosenheim
Notifizierte Produktzertifizierungsstelle
13-003089-PR02
17.07.2020
Notified Body 0757

Details Flügelrahmen | **Détails du cadre de vantail** | **Section details for leaf frames**

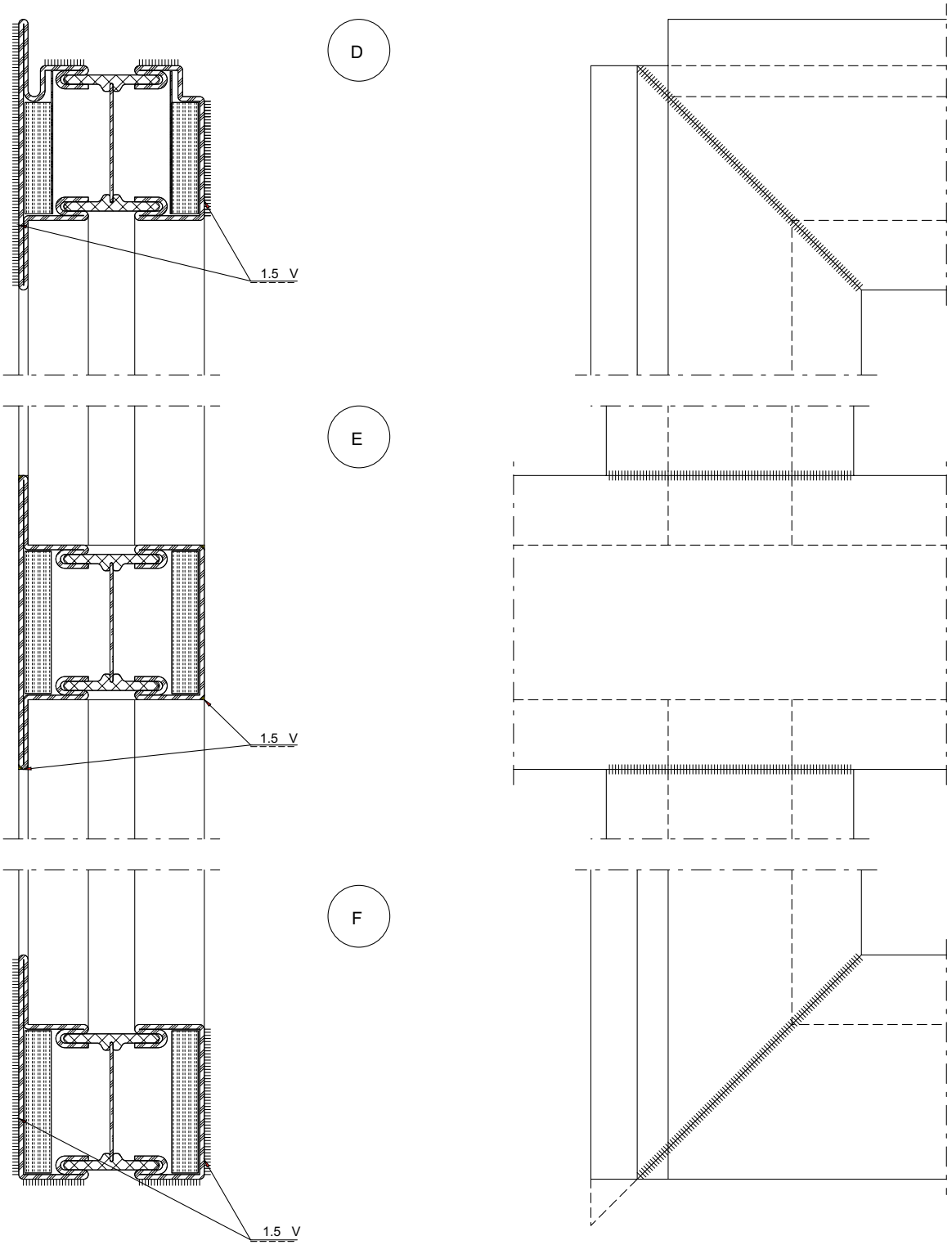

Alle Schweissnähte nach dem Schweissen verschleifen
Rectifier tous les cordons de soudure après le soudage
All weld seams must be ground after welding

31-0101-Div-011

ift Rosenheim
Notifizierte Produktzertifizierungsstelle
13-003089-PR02
17.07.2020
Notified Body 0757

Sockelvarianten

Socles alternatifs

Alternative base-rails

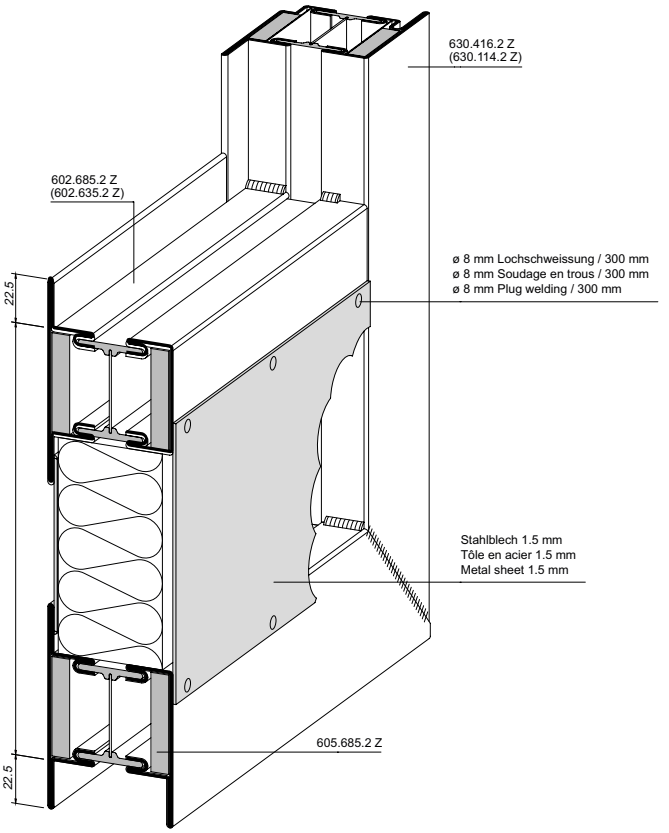

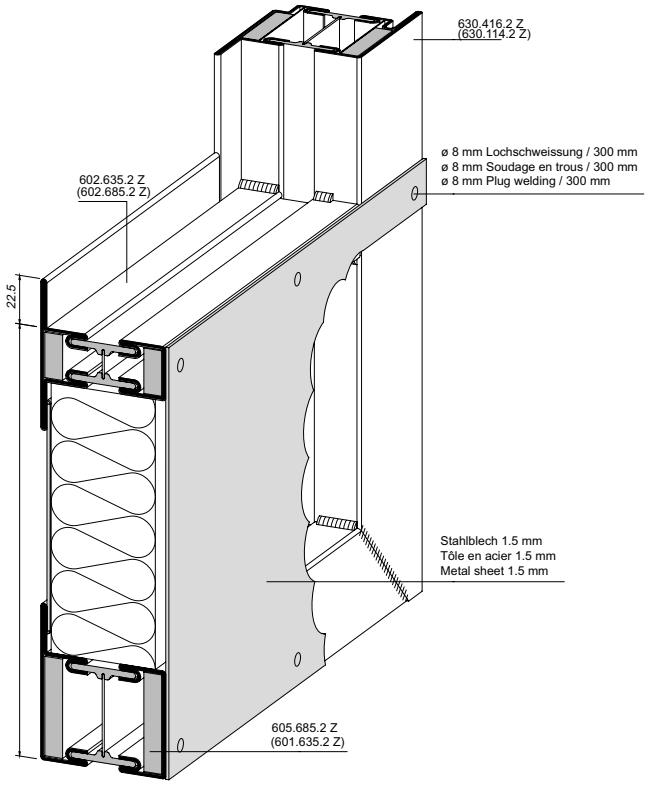

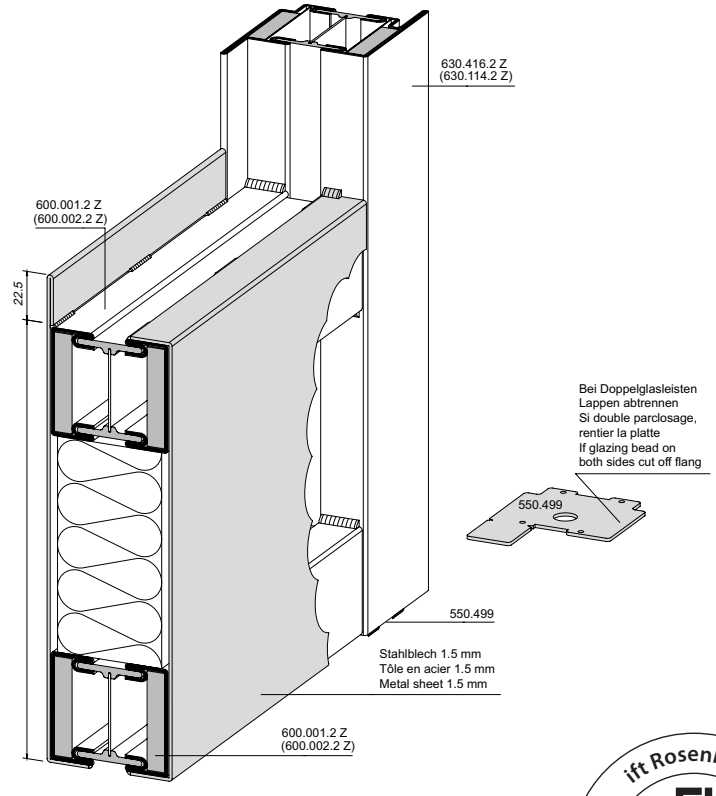

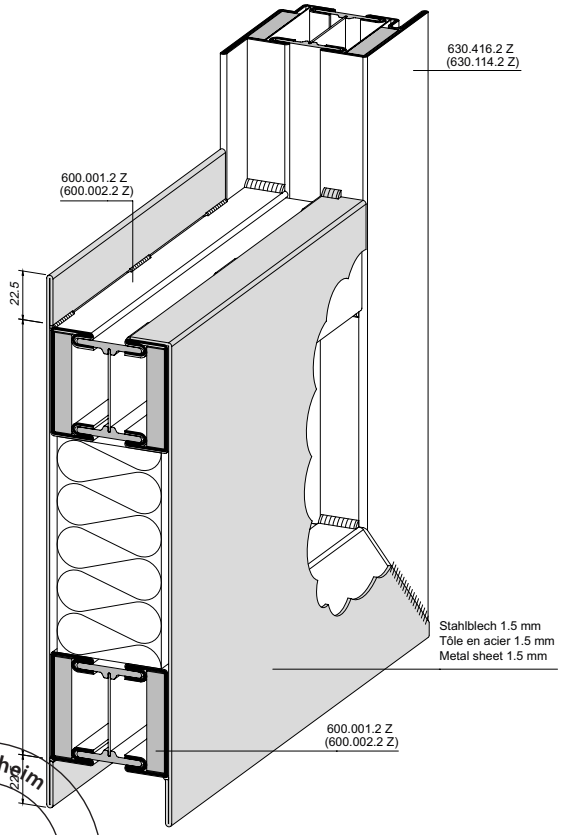

ift Rosenheim
Notifizierte Produkt-
zertifizierungsstelle
13-003089-PR02
17.07.2020
Notified Body 0757

Übersicht Blendrahmen geschweisste Konstruktion

Aperçu du cadre dormant Construction soudée

Overview of outer frames Welded design

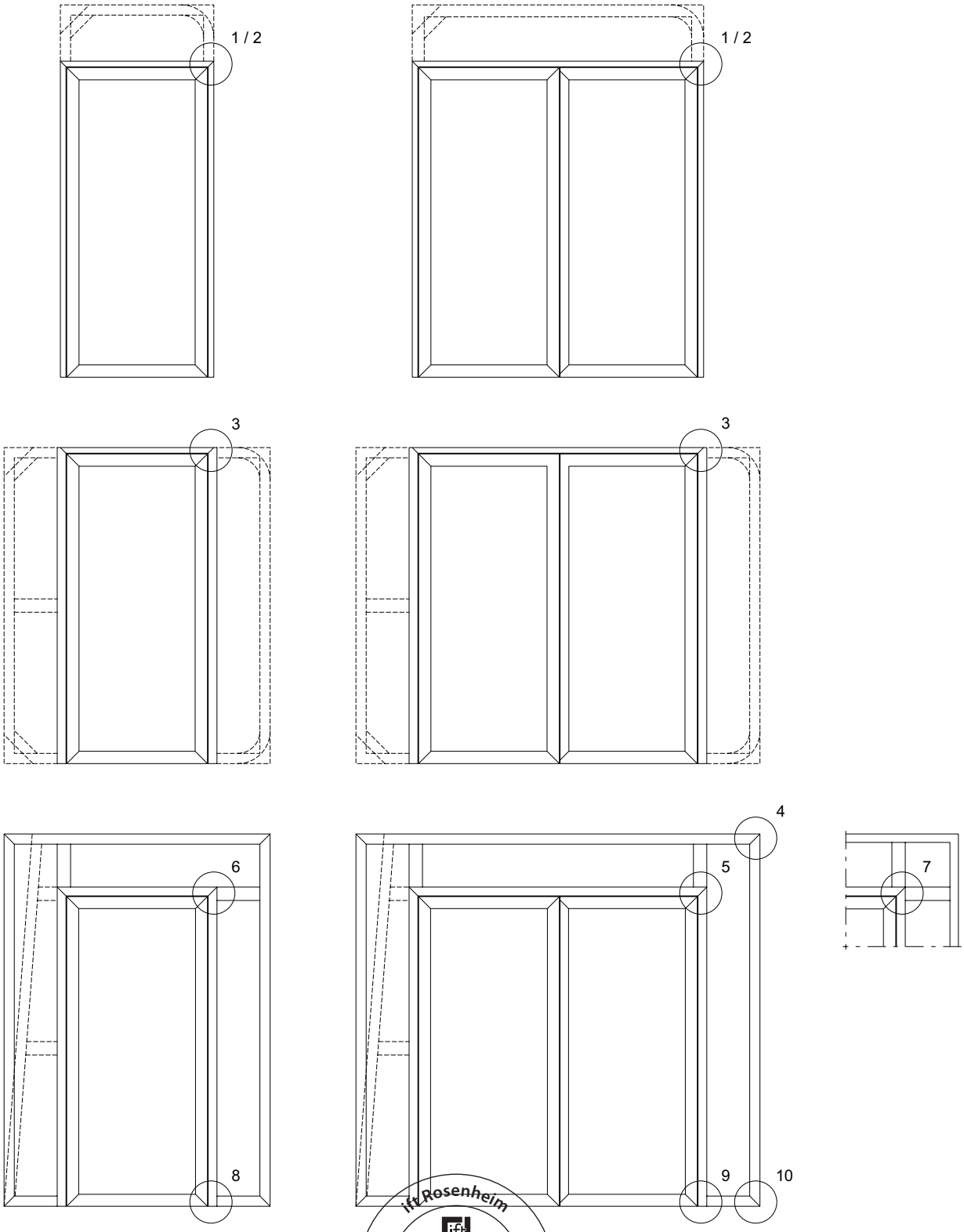

ift Rosenheim
Notifizierte Produkt-zertifizierungsstelle
13-003089-PR02
17.07.2020
Notified Body 0757

Details Blendrahmen — Détails du cadre dormant — Section details for outer frames

Aussteifbolzen sind erforderlich, wenn ein lastabtragender Pfosten- oder Riegelstab aus konstruktiven Gründen gestossen werden muss.
Des boulons raidisseurs sont nécessaires quand une tige de montant ou de verrouillage doit être raccordée pour des raisons de construction.
Reinforcing bolts are required if a mullion or transom that transfers the load needs to be joined for design reasons.

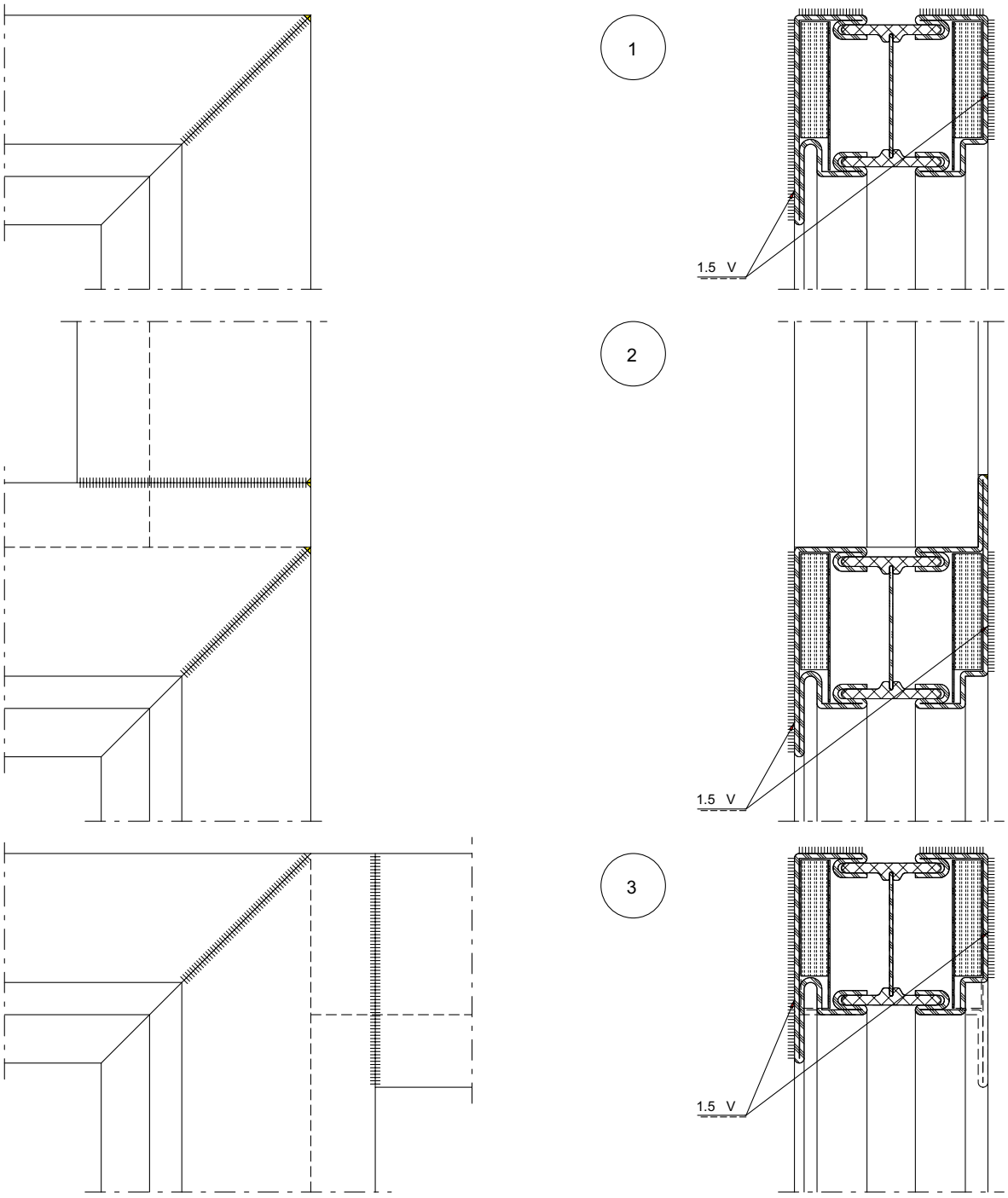

Alle Schweissnähte nach dem Schweissen verschleifen.
Rectifier tous les cordons de soudure après le soudage.
All weld seams must be ground after welding

ift Rosenheim
Notifizierte Produktzertifizierungsstelle
13-003089-PR02
17.07.2020
Notified Body 0757

Details Blendrahmen | **Détails du cadre dormant** | **Section details for outer frames**

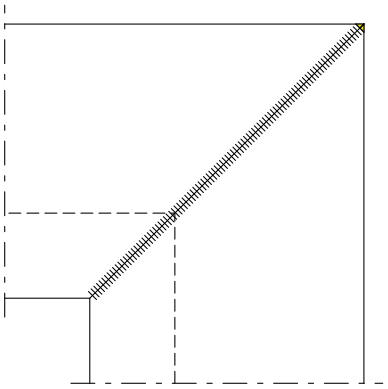

4

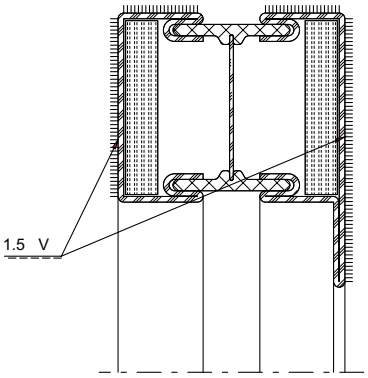

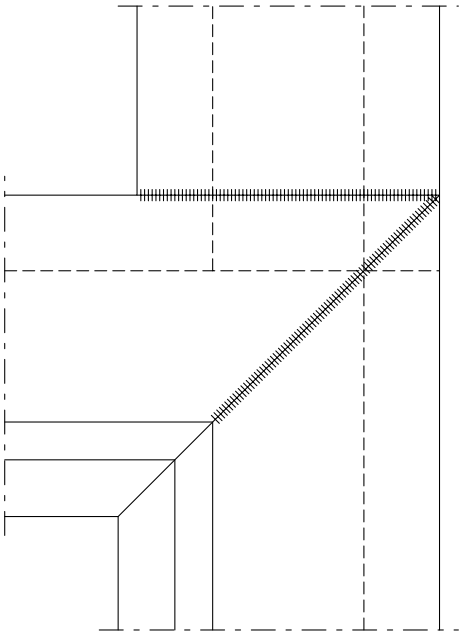

5

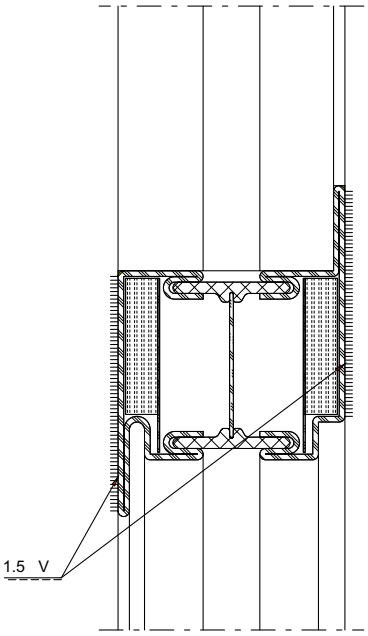

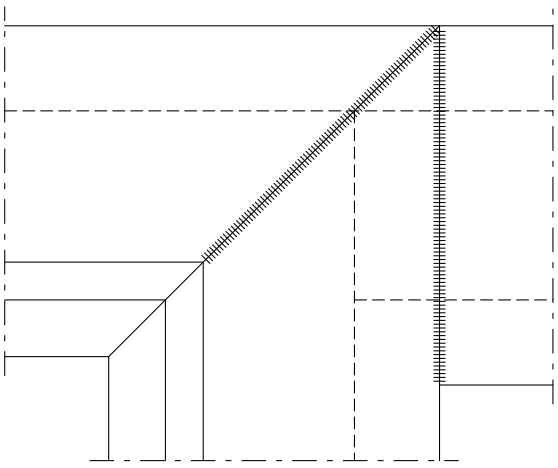

6

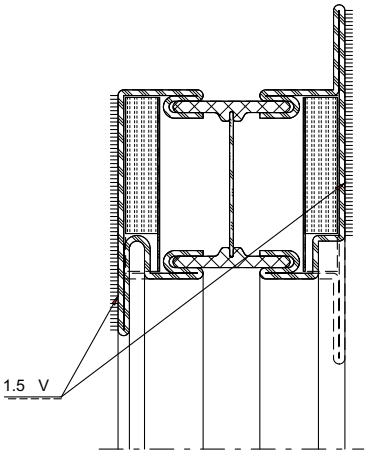

Alle Schweissnähte nach dem Schweissen verschleifen
Rectifier tous les cordons de soudure après le soudage
All weld seams must be ground after welding

ift Rosenheim
Notifizierte Produkt-zertifizierungsstelle
13-003089-PR02
17.07.2020
Notified Body 0757

Details Blendrahmen — Détails du cadre dormant — Section details for outer frames

Aussteifbolzen sind erforderlich, wenn ein lastabtragender Pfosten- oder Riegelstab aus konstruktiven Gründen gestossen werden muss.
Des boulons raidisseurs sont nécessaires quand une tige de montant ou de verrouillage doit être raccordée pour des raisons de construction.
Reinforcing bolts are required if a mullion or transom that transfers the load needs to be joined for design reasons.

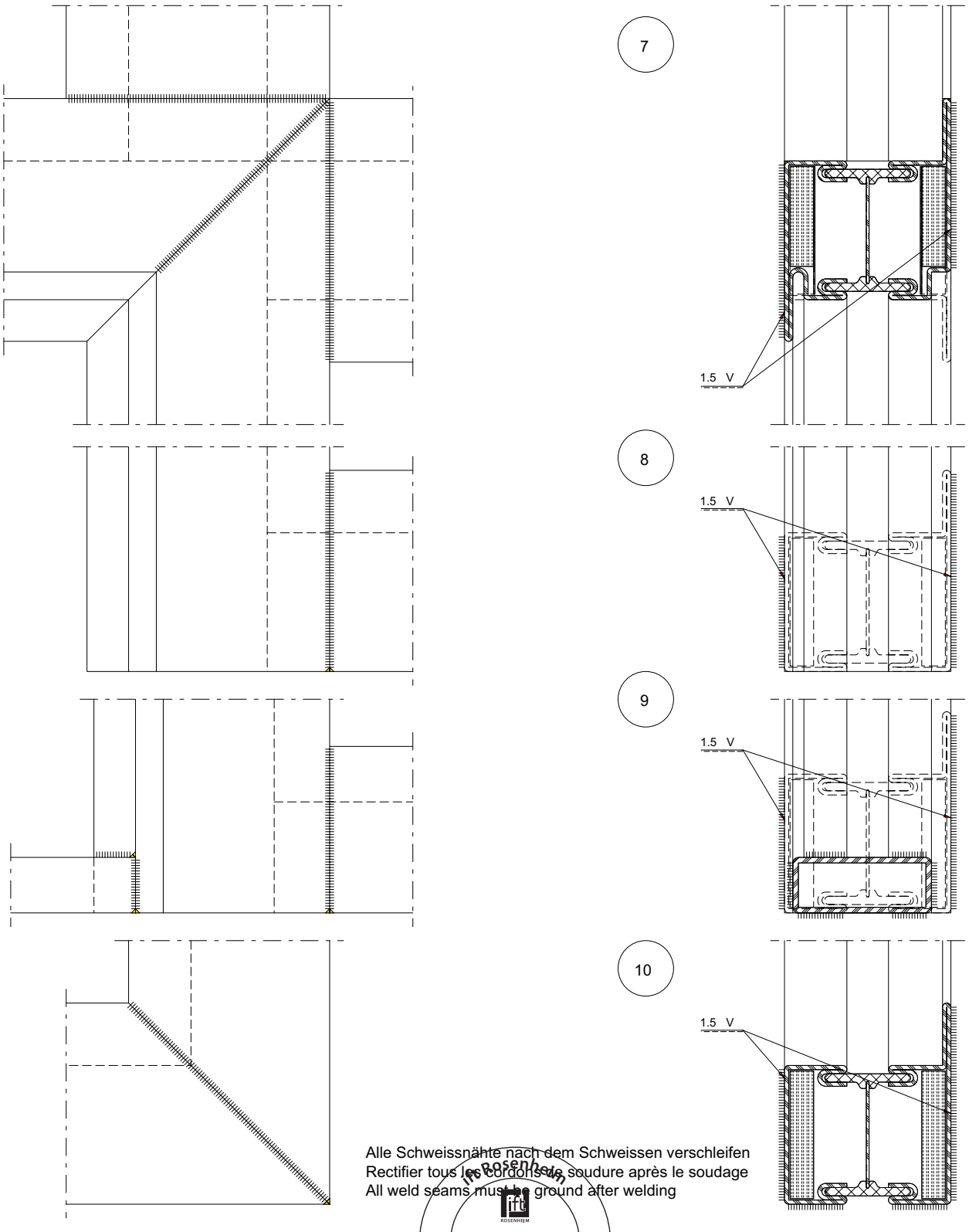

Alle Schweissnähte nach dem Schweissen verschleifen
Rectifier tous les cordons de soudure après le soudage
All weld seams must be ground after welding

ift ROSENHEIM
Notifizierte Produkt-zertifizierungsstelle
13-003089-PR02
17.07.2020
Notified Body 0757

Knotenverstärkung mit Aussteifbolzen 550.498

Renforcement des noeds avec boulon raidissant 550.498

Reinforcing bolt 550.498

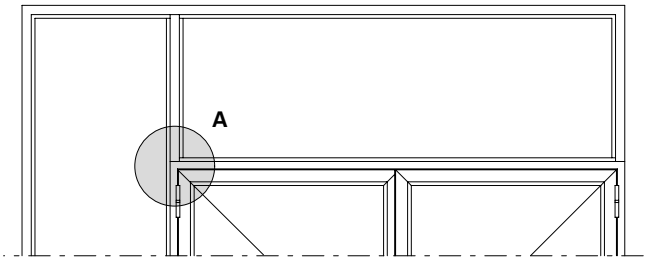

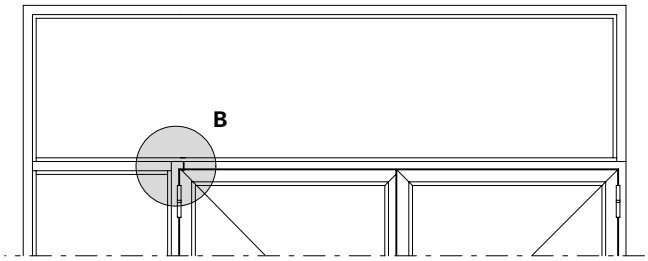

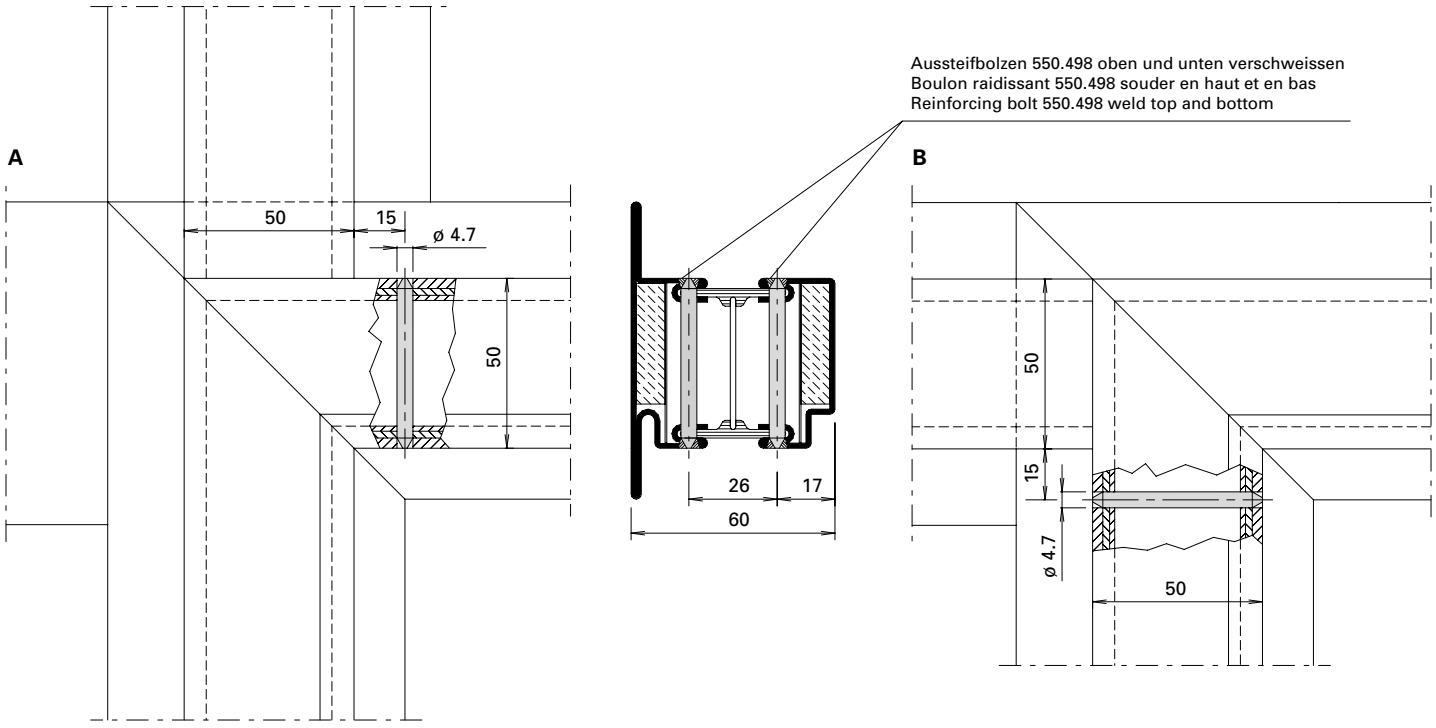

Hinweis:
Aussteifbolzen 550.498 sind erforderlich, wenn ein lastabtragender Pfosten aus konstruktiven Gründen gestossen werden muss.

Remarque:
Des boulons raidissants 550.498 sont nécessaires quand il faut rabouter un montant porteur.

Note:
Reinforcing bolts 550.498 are necessary when the construction requires a bearing mullion to be abutted.

Einbau mit 499.124

Montage avec 499.124

Installation with 499.124

ift Rosenheim
Notifizierte Produktzertifizierungsstelle
13-003089-PR02
17.07.2020
Notified Body 0757

Montagestoss - Übersicht **Eclissage - Sommaire** **Site joint - Summary**

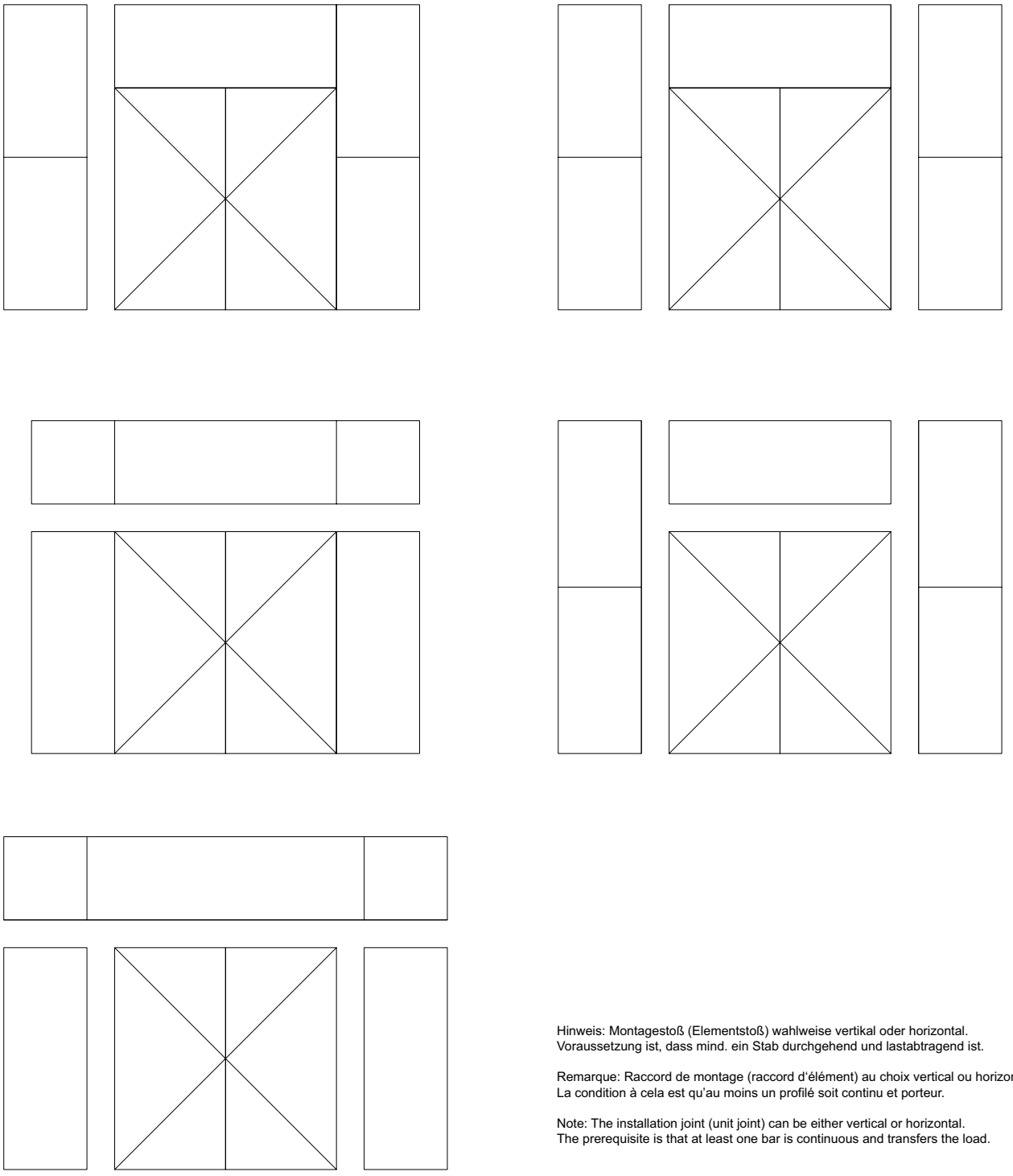

Hinweis: Montagestoß (Elementstoß) wahlweise vertikal oder horizontal.
Voraussetzung ist, dass mind. ein Stab durchgehend und lastabtragend ist.

Remarque: Raccord de montage (raccord d'élément) au choix vertical ou horizontal.
La condition à cela est qu'au moins un profilé soit continu et porteur.

Note: The installation joint (unit joint) can be either vertical or horizontal.
The prerequisite is that at least one bar is continuous and transfers the load.

31-0101-Div-010

ift Rosenheim
Notifizierte Produktzertifizierungsstelle
13-003089-PR02
17.07.2020
Notified Body 0757

JANSEN

Montagestoss mit Einschiebling

Eclissage avec renfort

Site joint with attachment

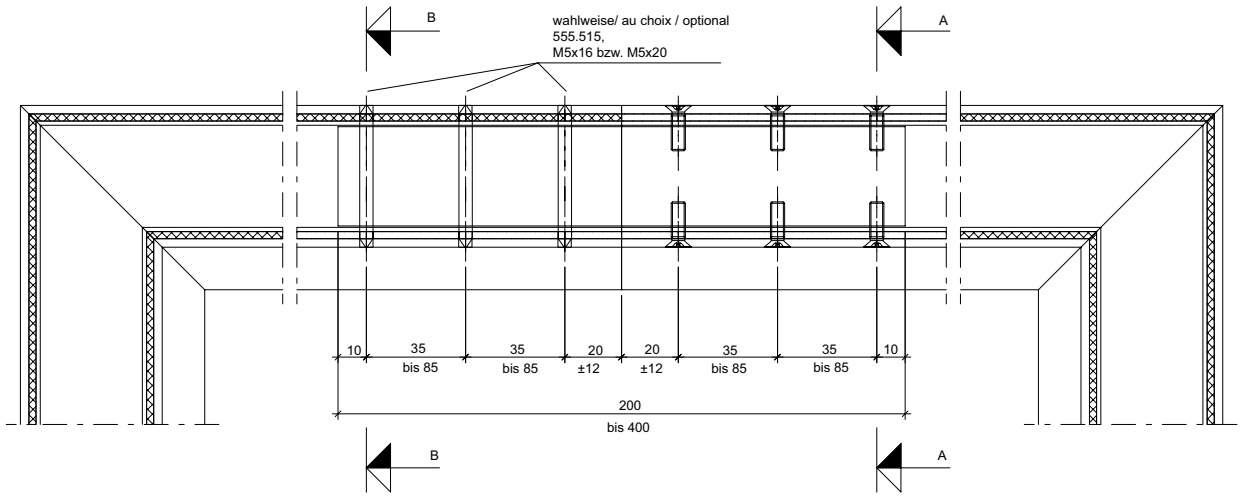

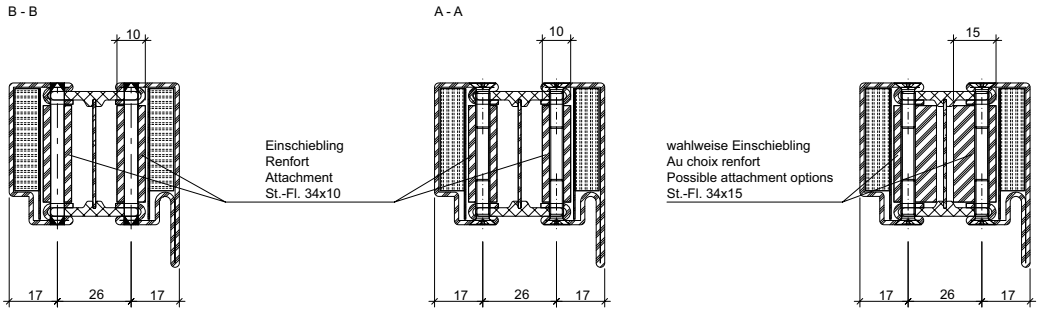

Aussteifbolzen 550.498 oben und unten verschweissen
Souder le boulon raidisseur 550.498 en haut et en bas
Weld reinforcing bolts 550.498 at the top and bottom

Senkschraube 555.515, M5x16 bzw. M5x20
Vis à tête fraisée 555.515, M5x16 ou M5x20
Countersunk screw 555.515, M5x16 or M5x20

Stoß muss nicht zwingend in der Elementmitte liegen
Le raccord ne doit pas obligatoirement se trouver au milieu de l'élément
The joint does not have to be positioned at the centre of the unit

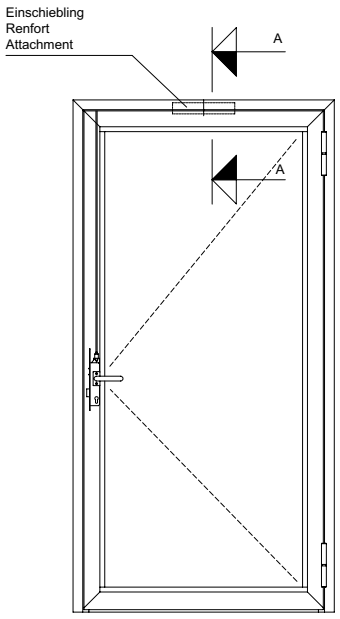

Stoß muss nicht zwingend in der Elementmitte liegen
Le raccord ne doit pas obligatoirement se trouver au milieu de l'élément
The joint does not have to be positioned at the centre of the unit

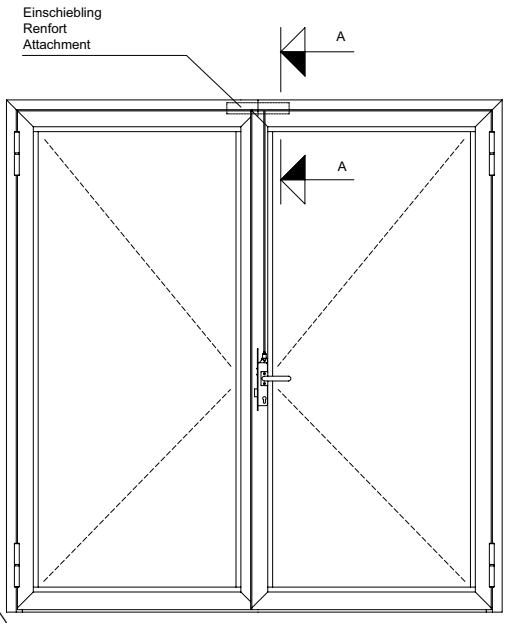

31-0101-K-054

ift Rosenheim
Notifizierte Produkt-zertifizierungsstelle
13-003089-PR02
17.07.2020
Notified Body 0757

Montagestoss
(nur für Innenbereich trocken)

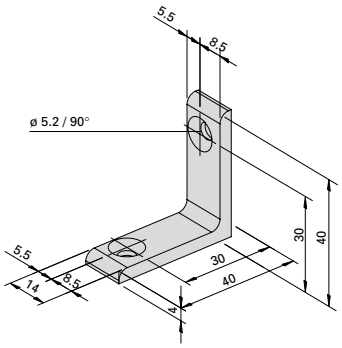

Eclissage (uniquement pour la zone intérieure sèche)

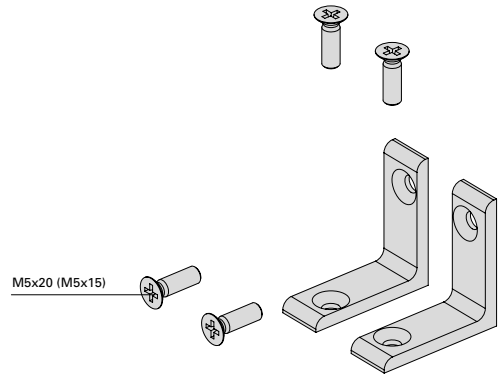

Site joint
(suitable only for dry indoor situation)

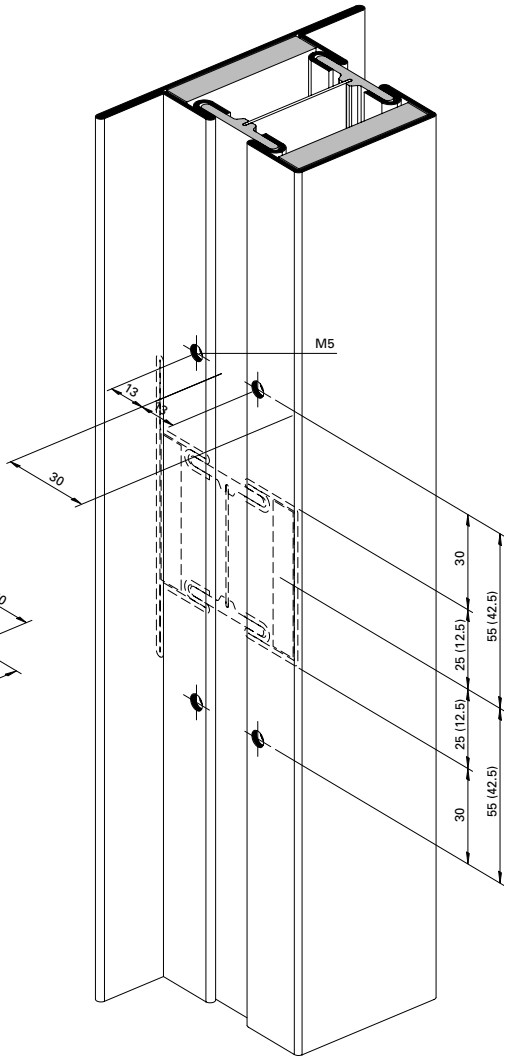

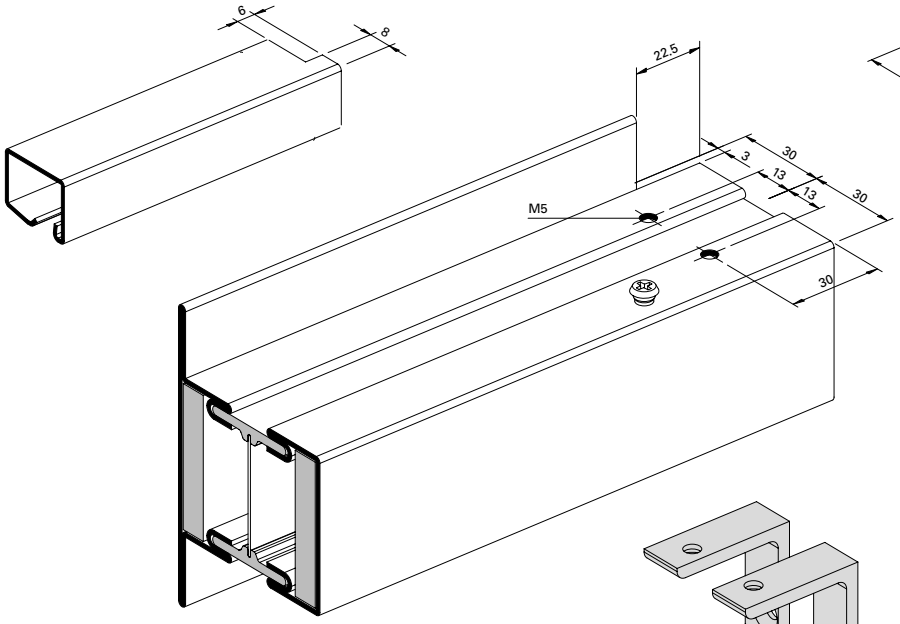

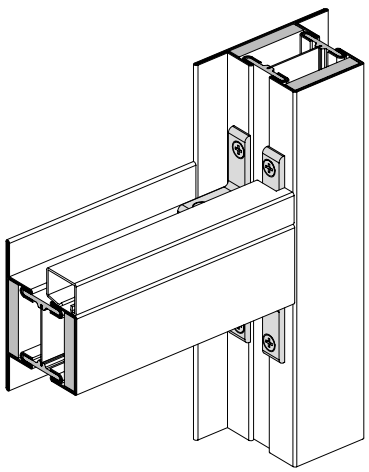

BE-110-E-045

ift Rosenheim
Notifizierte Produktzertifizierungsstelle
13-003089-PR02
17.07.2020
Notified Body 0757

Montagestoss T-Verbinder (Winkelbefestigung)

Eclissage avec raccord en T (Fixation angulaire)

Site joint with onnecting spigot (Angle fixing)

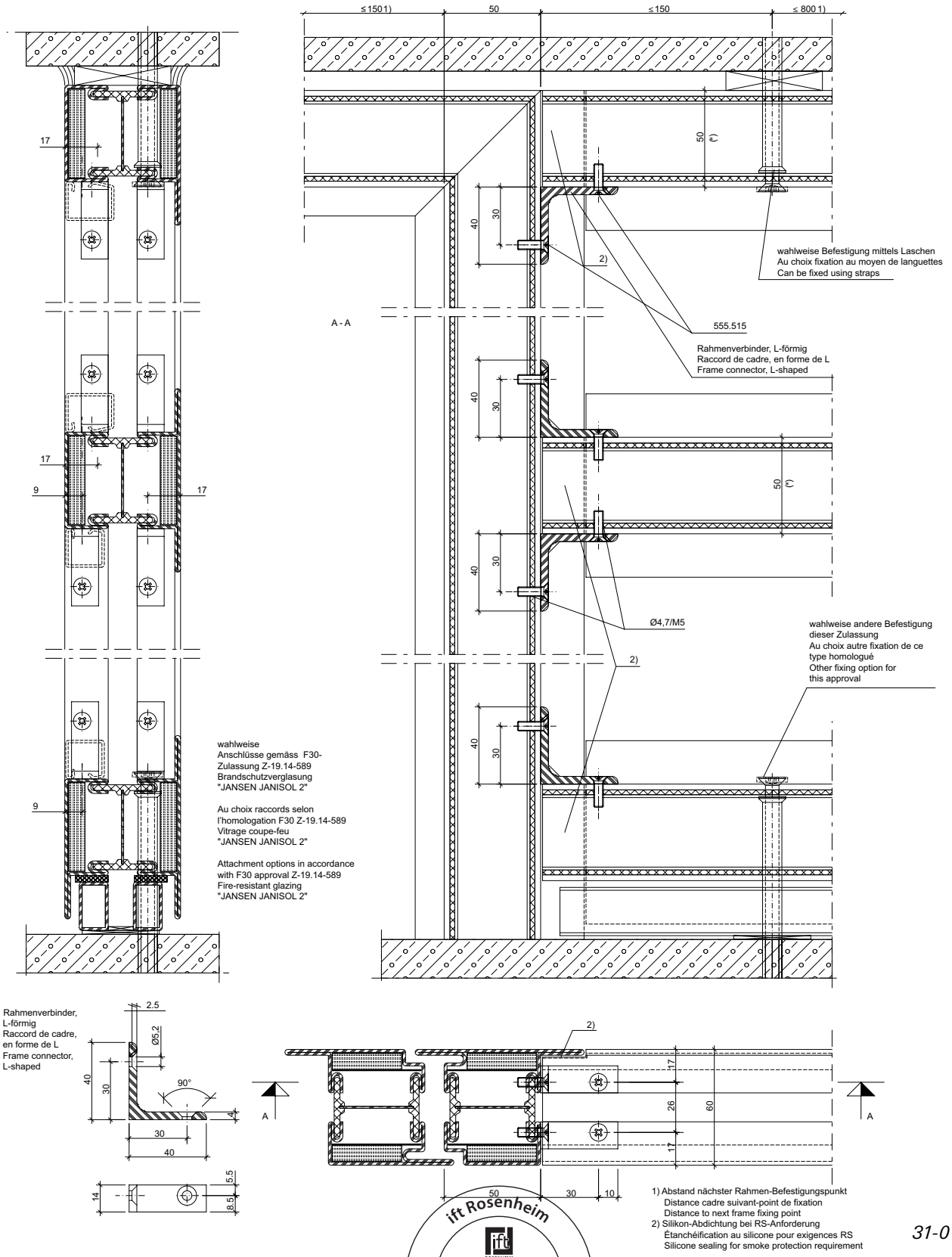

1) Abstand nächster Rahmen-Befestigungspunkt
Distance cadre suivant-point de fixation
Distance to next frame fixing point
2) Silikon-Abdichtung bei RS-Anforderung
Étanchéification au silicone pour exigences RS
Silicone sealing for smoke protection requirement

31-0101-K-053

ift Rosenheim
Notifizierte Produkt-zertifizierungsstelle
13-003089-PR02
17.07.2020
Notified Body 0757

Einbau T-Verbinder 452.050 (nur für Innenbereich trocken)

Montage raccord en T 452.050 (uniquement pour la zone intérieure sèche)

Installation connecting spigot 452.050 (suitable only for dry indoor situation)

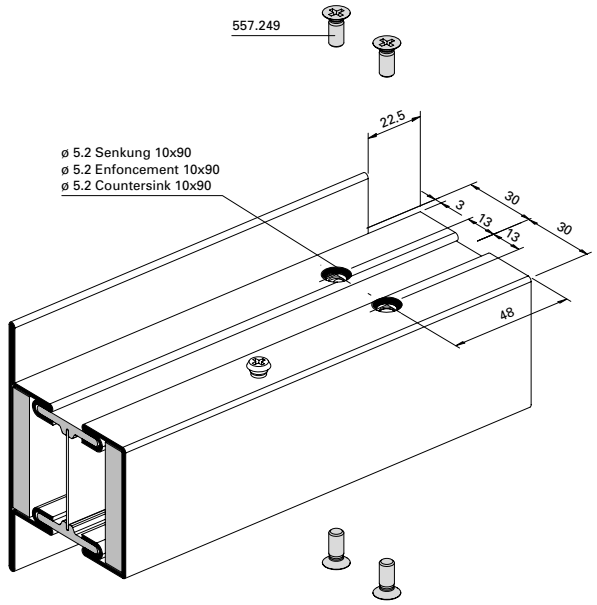

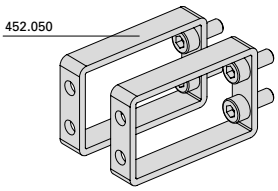

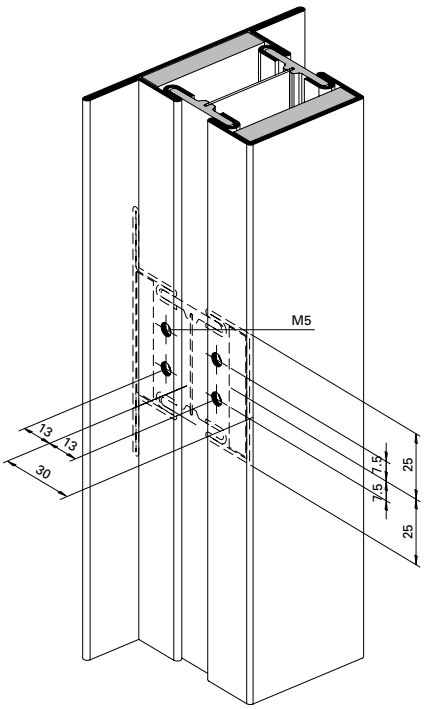

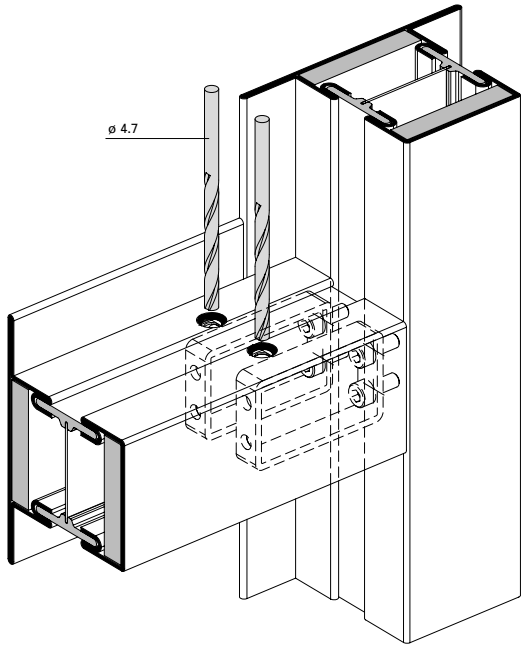

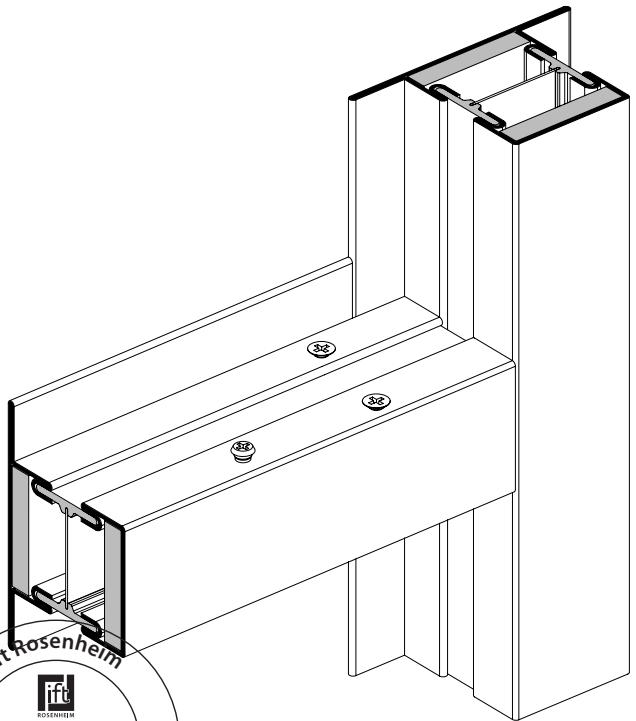

BE-110-E-044

ift Rosenheim
Notifizierte Produkt-zertifizierungsstelle
13-003089-PR02
17.07.2020
Notified Body 0757

Montagestoss T-Verbinder (Einschiebling)

Eclissage avec raccord en T (Renfort)

Site joint with onnecting spigot (Attachment)

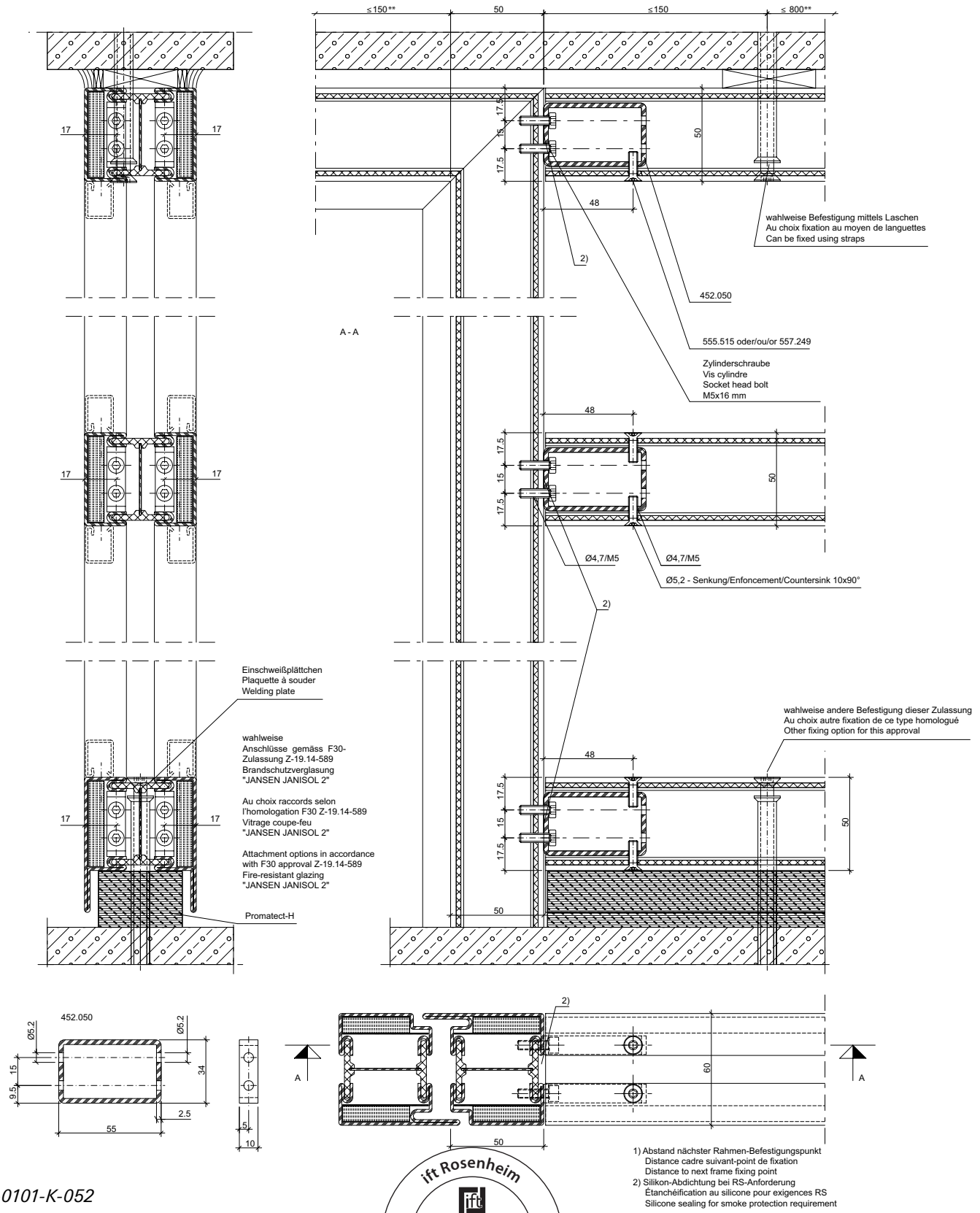

1) Abstand nächster Rahmen-Befestigungspunkt
Distance cadre suivant-point de fixation
Distance to next frame fixing point
2) Silikon-Abdichtung bei RS-Anforderung
Étanchéification au silicone pour exigences RS
Silicone sealing for smoke protection requirement

31-0101-K-052

ift Rosenheim
Notifizierte Produktzertifizierungsstelle
13-003089-PR02
17.07.2020
Notified Body 0757

Montagestoss mittels Rahmenverschraubung

Raccord de montage au moyen du vissage du cadre

Installation joint by means of screw fixing for frame

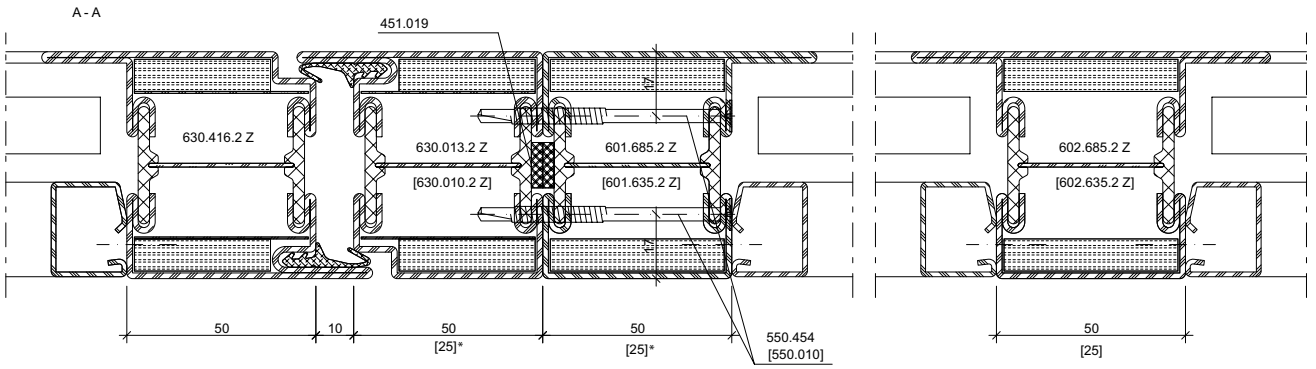

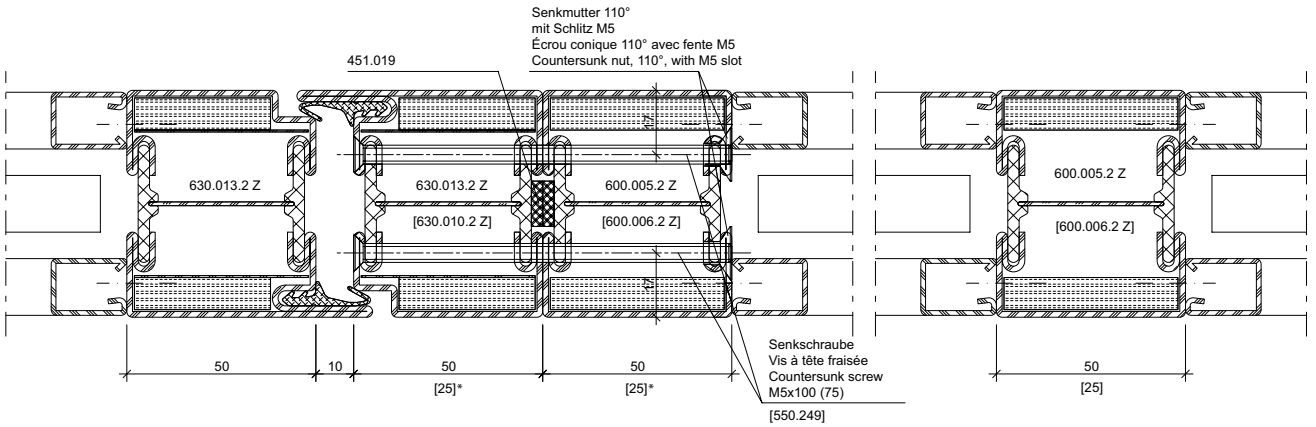

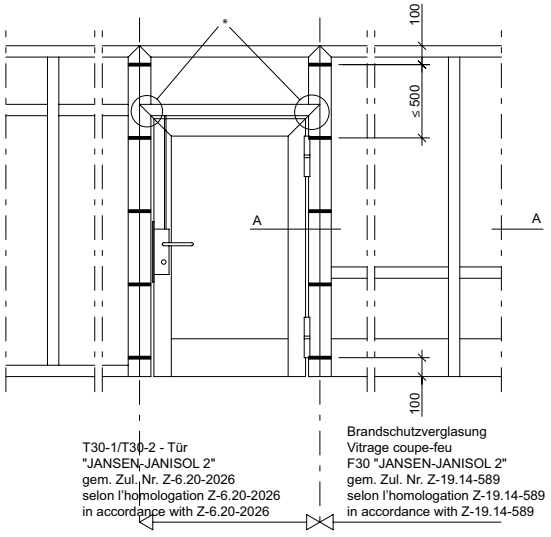

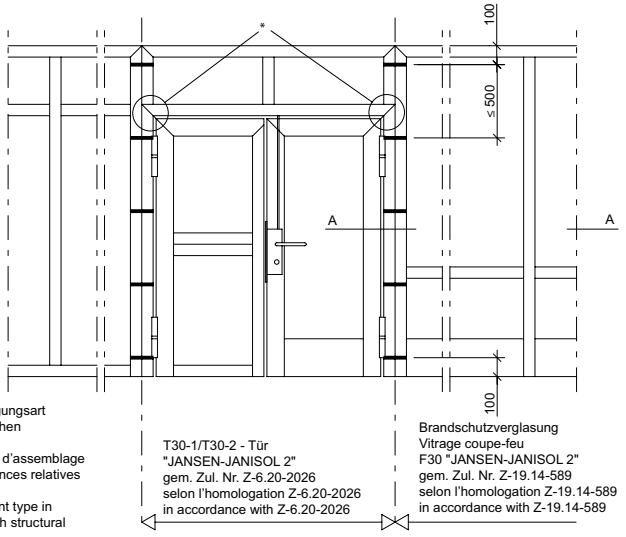

* Profile und Fügungsart gemäss statischen Anforderungen
* Profilés et type d'assemblage selon les exigences relatives à la statique
* Profiles and joint type in accordance with structural requirements

31-0101-K-051

ift Rosenheim
Notifizierte Produktzertifizierungsstelle
13-003089-PR02
17.07.2020
Notified Body 0757

Flügelprofil-Aufdoppelung

Empilage de profilés de vantail

Double-leaf profile

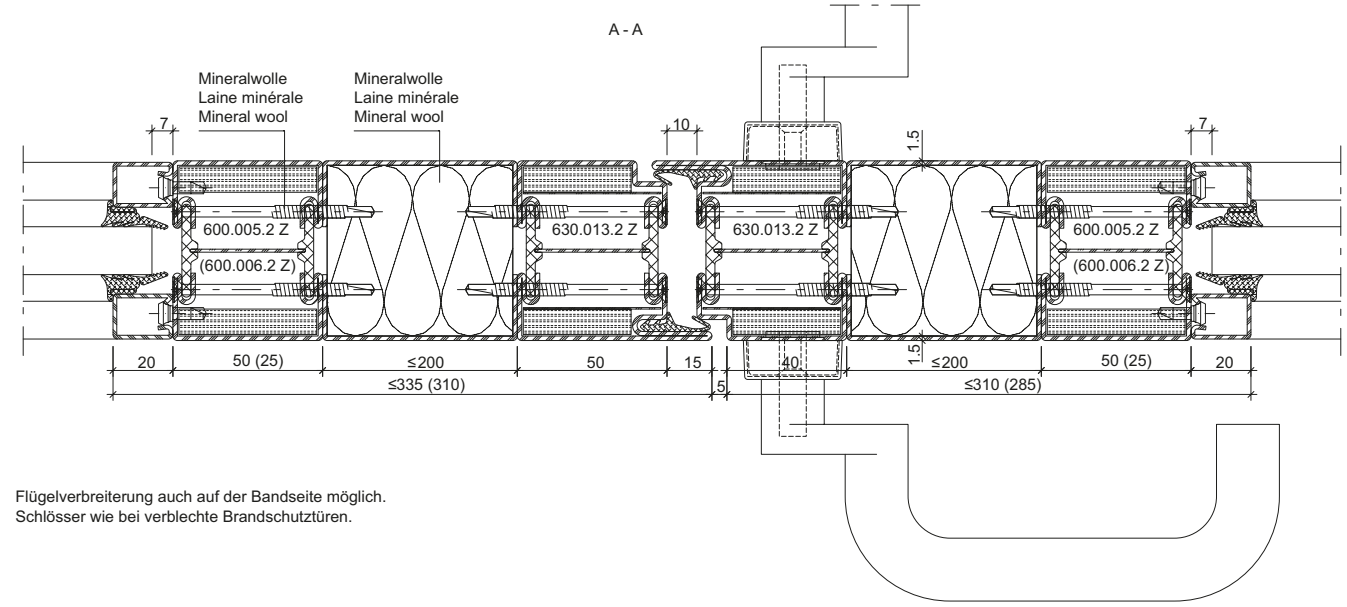

Flügelverbreiterung auch auf der Bandseite möglich.
Schlösser wie bei verblechte Brandschutztüren.

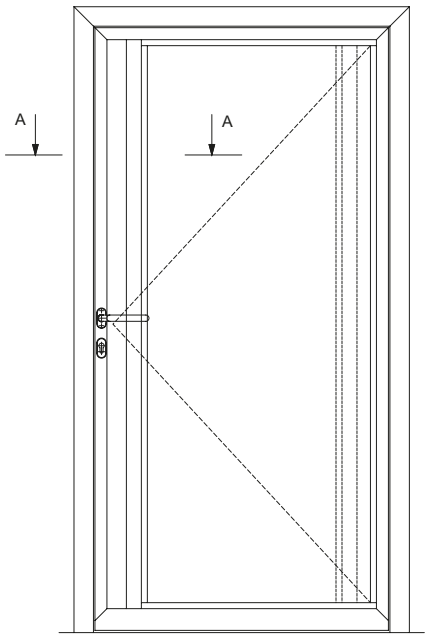

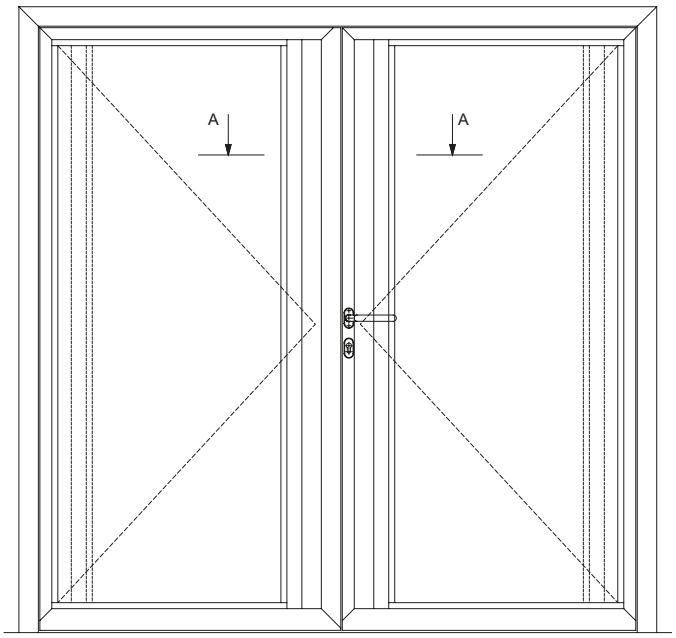

ift Rosenheim
Notifizierte Produkt-zertifizierungsstelle
13-003089-PR02
17.07.2020
Notified Body 0757

Verdeckt liegende Glasfalzbelüftung Türflügel

Aération non visible des feuillures à verre Vantail de porte

Concealed glazing rebate ventilation Door leaf

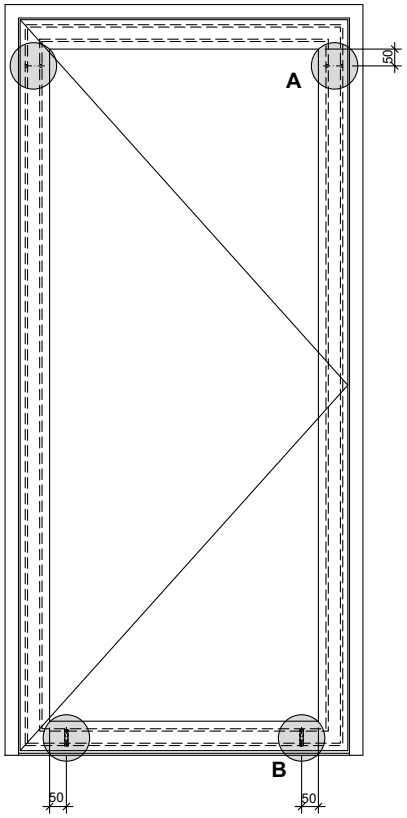

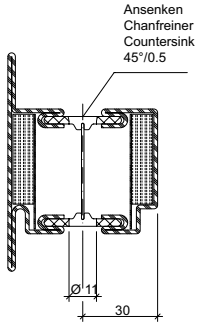

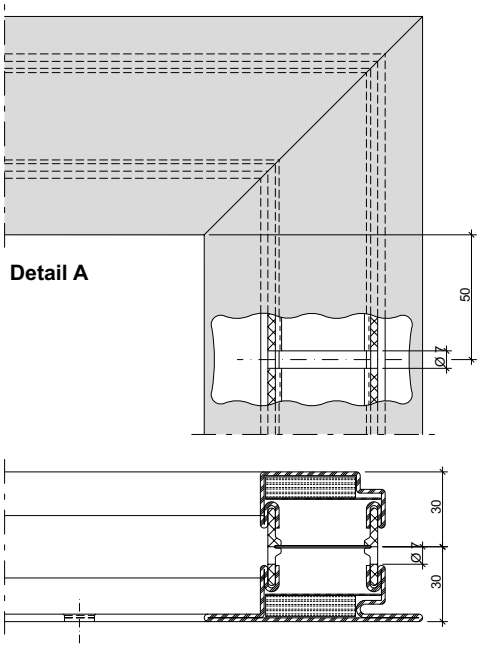

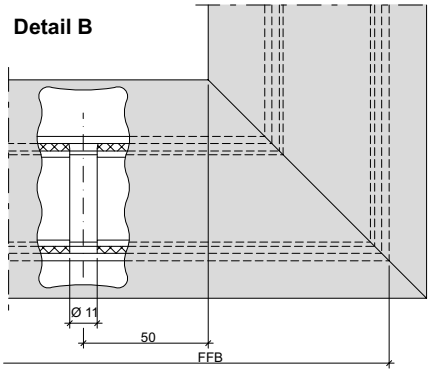

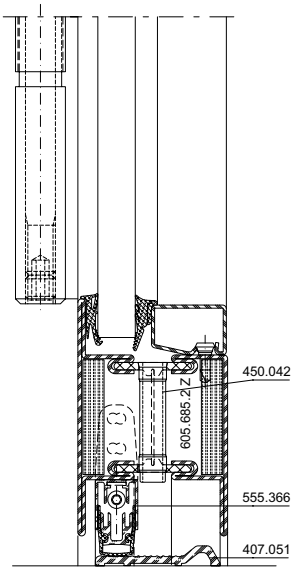

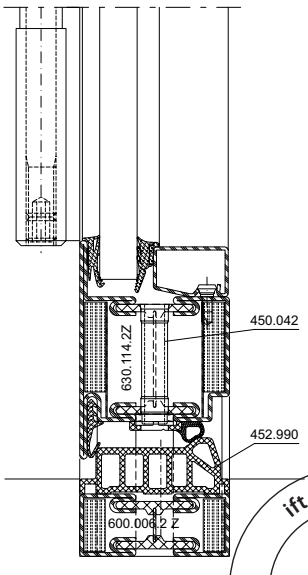

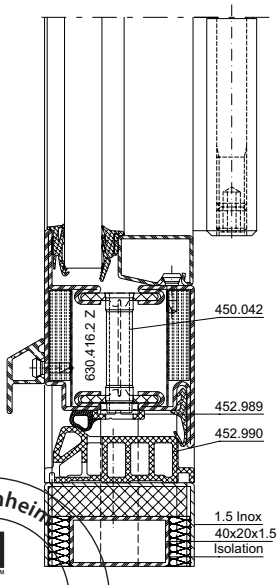

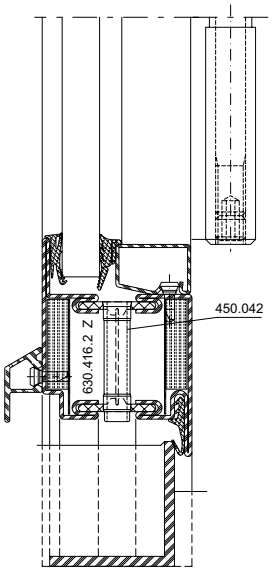

ift Rosenheim
Notifizierte Produkt-zertifizierungsstelle
13-003089-PR02
17.07.2020
Notified Body 0757

Glasfalzbelüftung
Türflügel

Aération des feuillures à verre
Vantail de porte

Glazing rebate ventilation
Door leaf

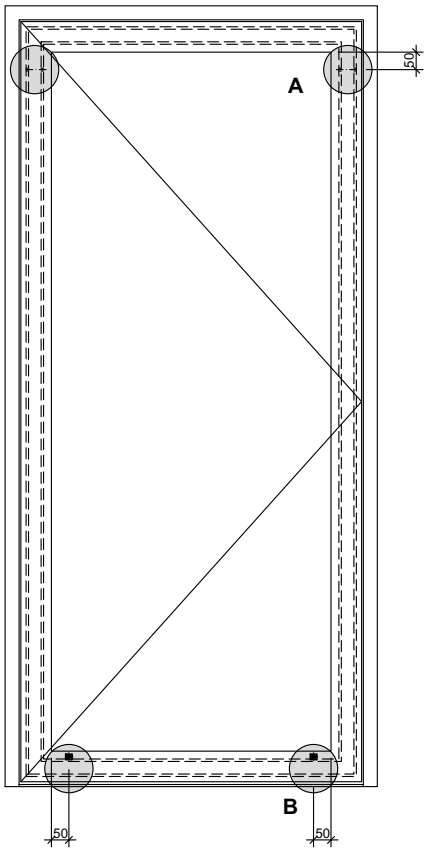

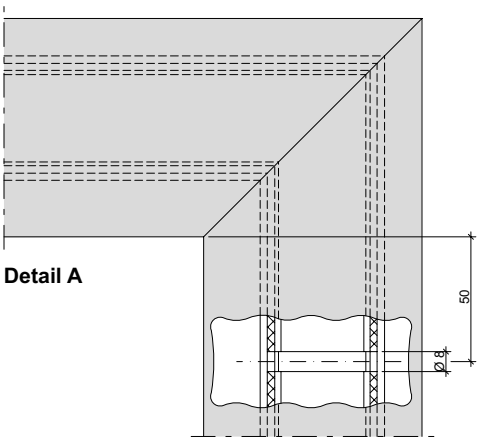

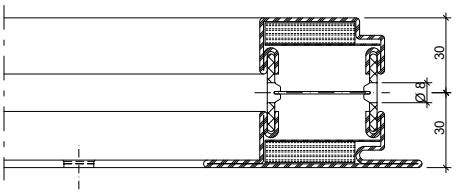

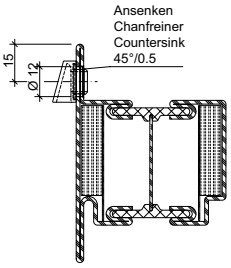

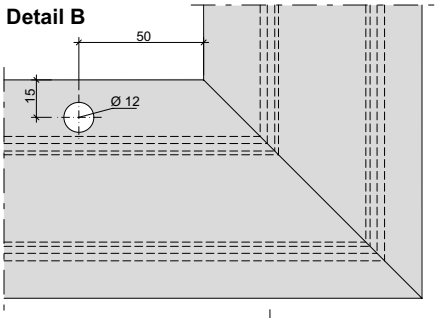

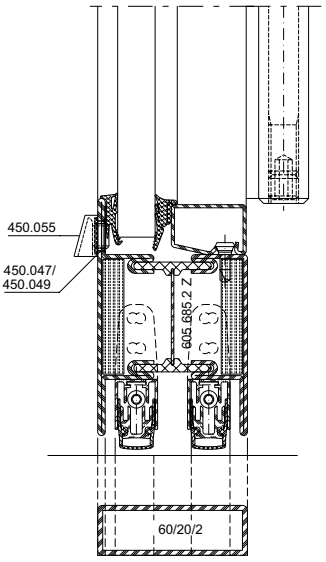

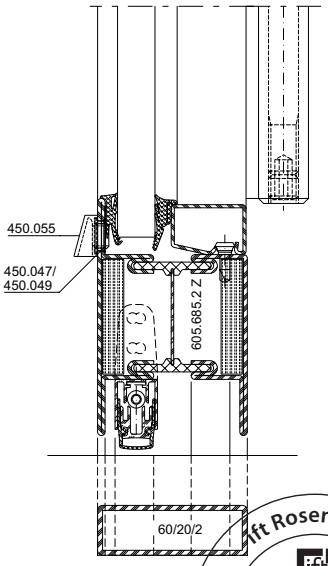

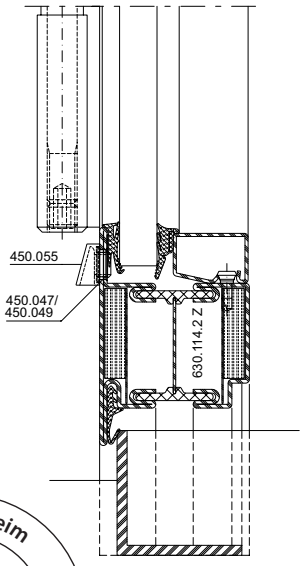

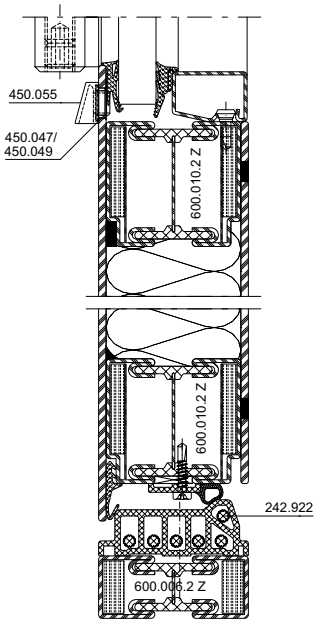

ift Rosenheim
Notifizierte Produkt-
zertifizierungsstelle
13-003089-PR02
17.07.2020
Notified Body 0757

Glasfalzbelüftung
Türflügel-Sprosse

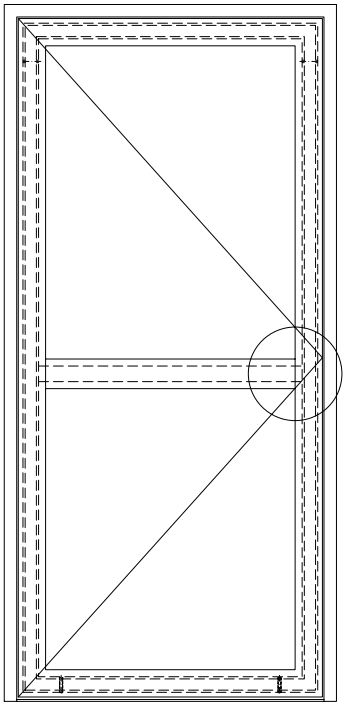

Aération des feuillures à verre
Traverse vantail de porte

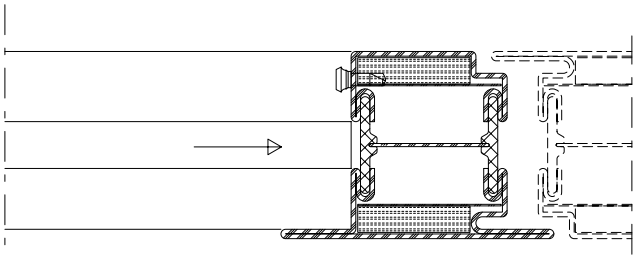

Glazing rebate ventilation
Mullion door leaf

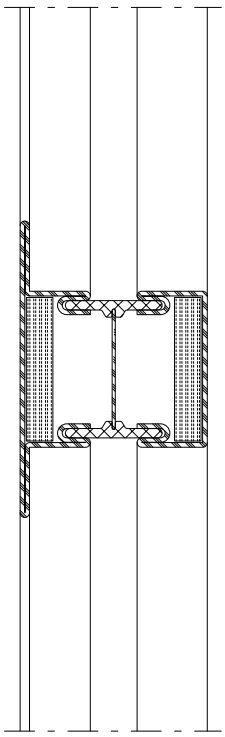

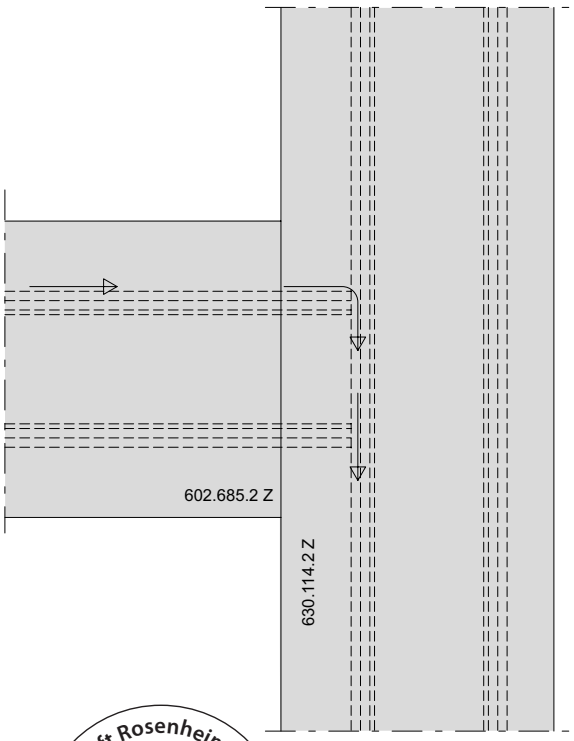

ift Rosenheim
ROSENHEIM
Notifizierte Produkt-zertifizierungsstelle
13-003089-PR02
17.07.2020
Notified Body 0757

Anordnung Glasfalzbelüftung Festverglasung

Disposition aération de feuillure pour verre Vitrage fixe

Location glazing rebate ventilation Fixed glazing

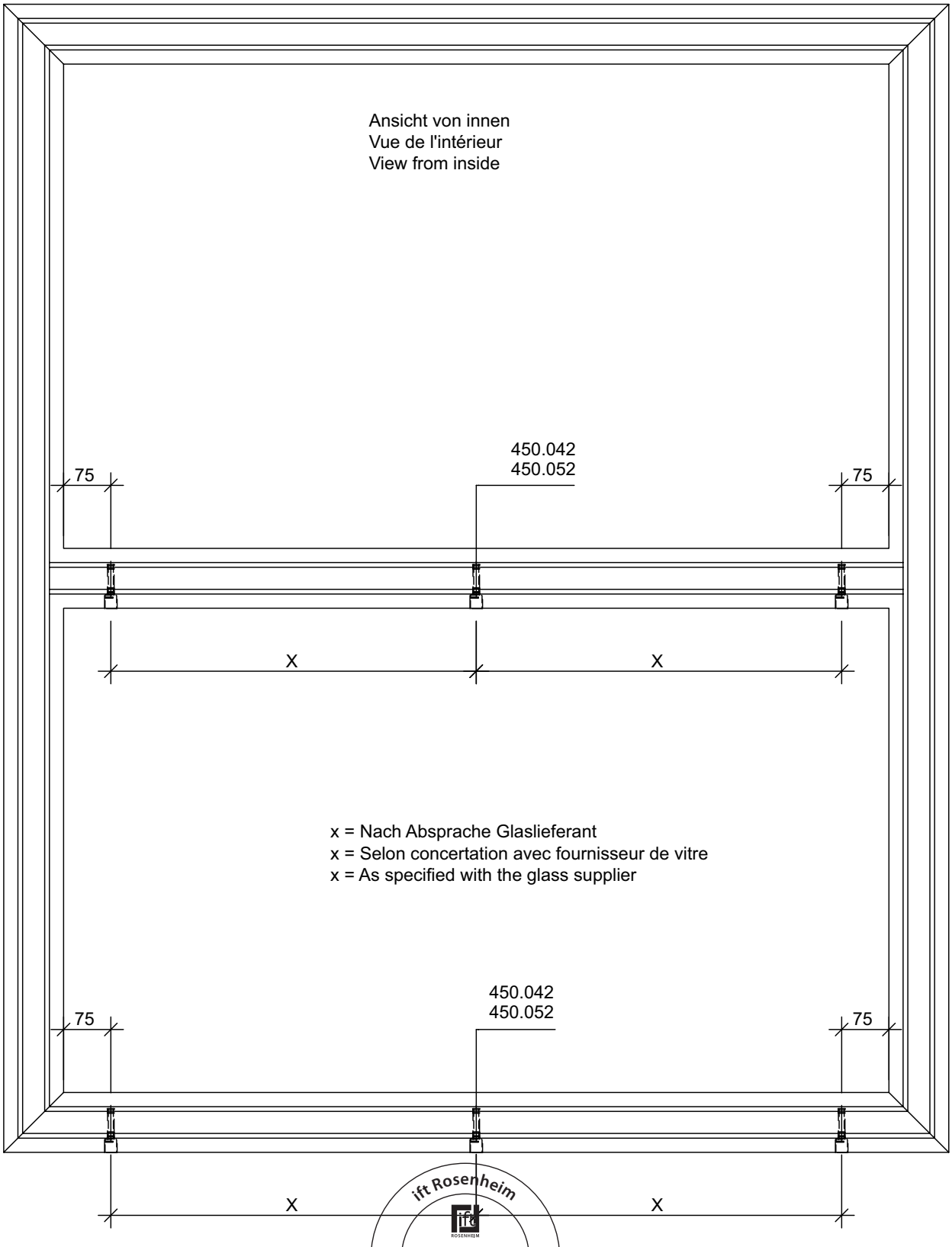

ift Rosenheim
Notifizierte Produkt-zertifizierungsstelle
13-003089-PR02
17.07.2020
Notified Body 0757

Verdeckt liegende Glasfalzbelüftung
Festverglasung

Aération non visible des feuillures
à verre pour vitrage fixe

Concealed glazing rebate ventilation
Fixed glazing

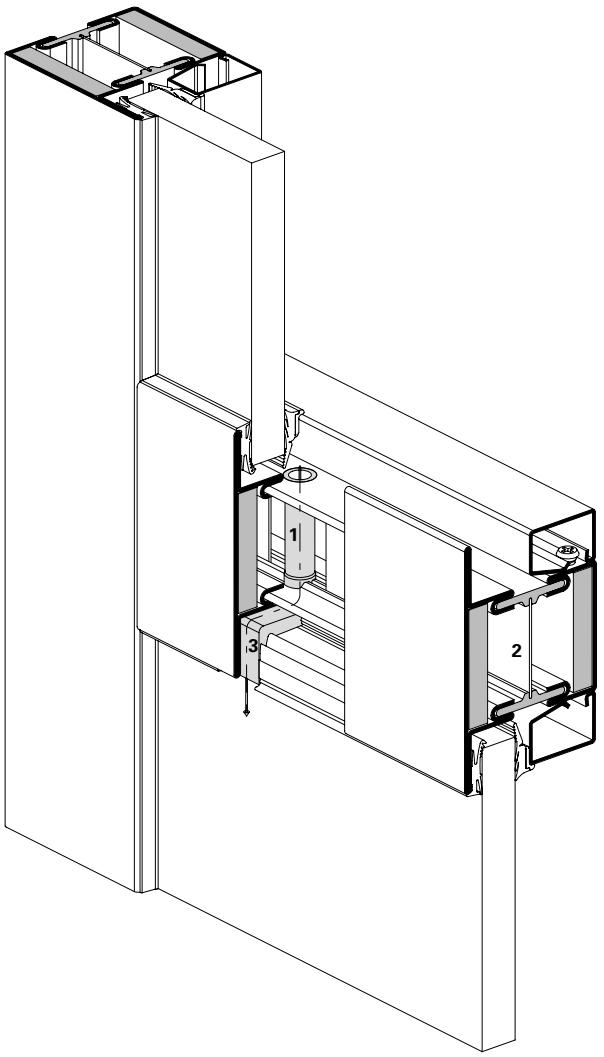

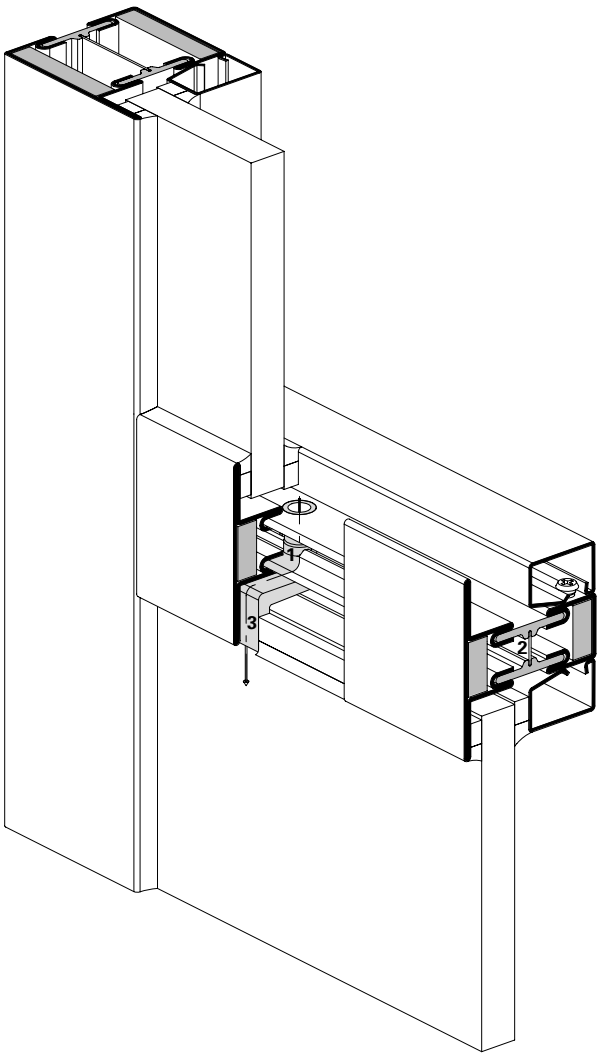

Pos.	Artikel
1	Belüftungsrohr (450.042)
1a	Belüftungsrohr (450.043)
2	Alu-Blende
3	Belüftungswinkel (450.044/052)

Pos.	Article
1	Tube de ventilation (450.042)
1a	Tube de ventilation (450.043)
2	Ecran en alu
3	Equerre de ventilation (450.044/052)

Ref.	Article
1	Ventilation tube (450.042)
1a	Ventilation tube (450.043)
3	Aluminium cover
2	Ventilation angle (450.044/052)

Verarbeitungshilfen

499.322 Bohrlehre Belüftungsrohr
499.323 Montagewerkzeug

Outils d'usinage

499.322 Gabarit de perçage pour tube de ventilation
499.323 Outil de montage

Assembly tools

499.322 Drilling template for ventilation tube
499.323 Fitting tool

ift Rosenheim
Notifizierte Produktzertifizierungsstelle
13-003089-PR02
17.07.2020
Notified Body 0757

Verdeckt liegende Glasfalzbelüftung
Fusspunktbereich

Aération non visible des feuillures à verre
Zone de l'appui inférieur

Concealed glazing rebate ventilation
Sill area

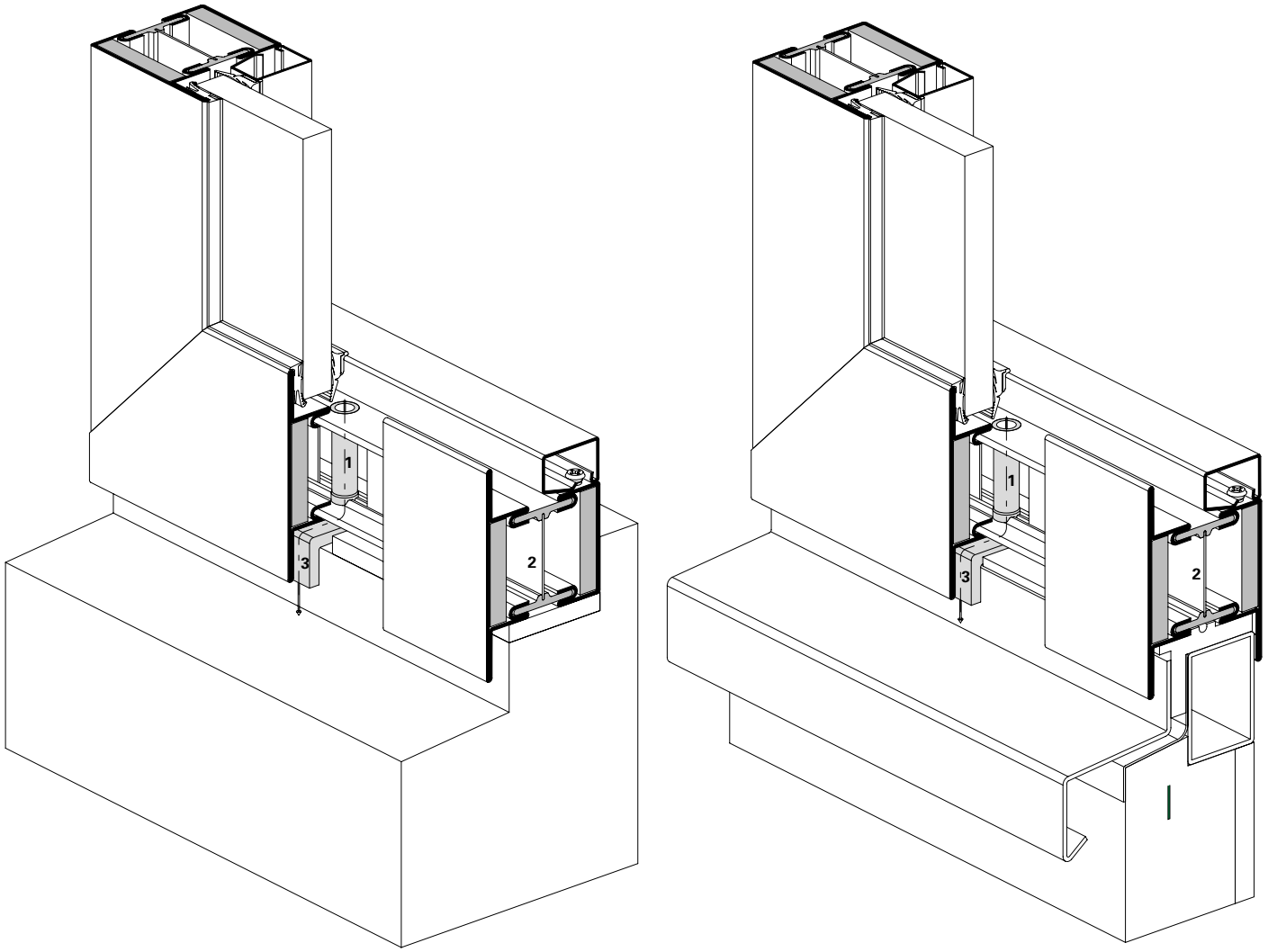

Pos.	Artikel
1	Belüftungsrohr (450.042)
2	Alu-Blende
3	Belüftungswinkel (450.044/052)

Pos.	Article
1	Tube de ventilation (450.042)
2	Ecran en alu
3	Equerre de ventilation (450.044/052)

Ref.	Article
1	Ventilation tube (450.042)
3	Aluminium cover
2	Ventilation angle (450.044/052)

Verarbeitungshilfen

499.322 Bohrlehre Belüftungsrohr
499.323 Montagewerkzeug

Outils d'usinage

499.322 Gabarit de perçage pour tube de ventilation
499.323 Outil de montage

Assembly tools

499.322 Drilling template for ventilation tube
499.323 Fitting tool

ift Rosenheim
Notifizierte Produktzertifizierungsstelle
13-003089-PR02
17.07.2020
Notified Body 0757

Glasfalzbelüftung
Oberlicht

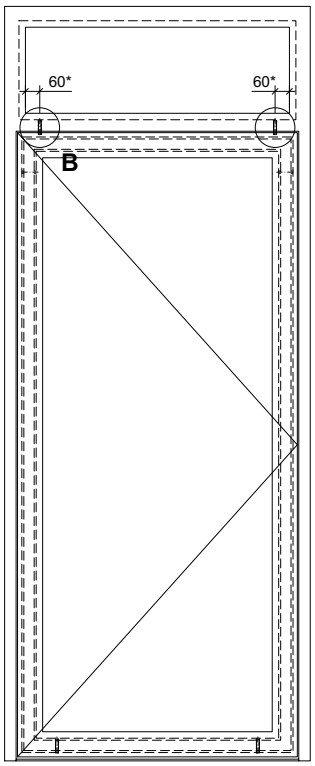

Aération des feuillures à verre
Imposte

Detail B

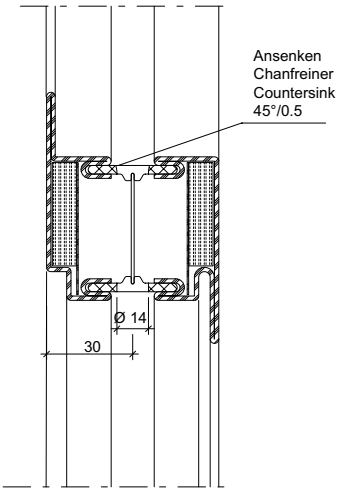

Glazing rebate ventilation
Top light

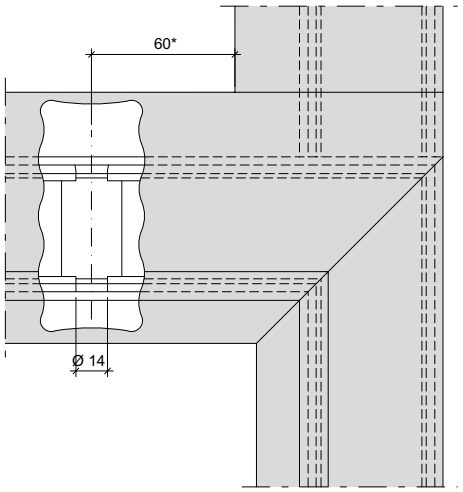

Nach aussen öffnend
Ouvrant vers l'extérieur
Outward opening

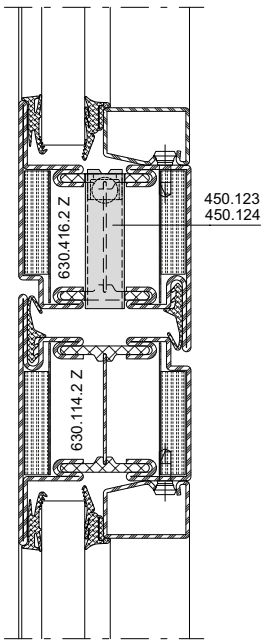

Nach innen öffnend
Ouvrant vers l'intérieur
Inward opening

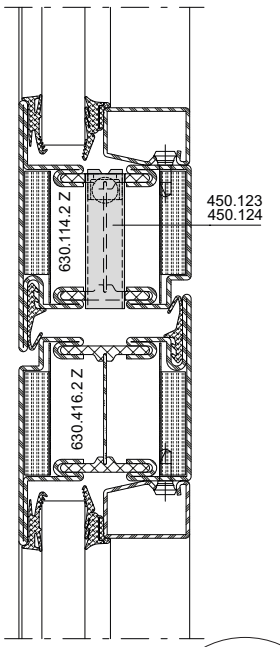

* Beim Einbau eines Elektro-Türöffners bei der Zusatzverriegelung nach oben ist der Abstand auf 70 mm zu erhöhen.

Bei zweiflügligen Türen mit Schliessfolgeregelung sind die Belüftungsbohrungen je nach Situation anzupassen.

* En cas d'installation d'une gâche électrique lors du verrouillage supplémentaire vers le haut, la distance doit être augmentée à 70 mm.

Pour les portes à deux vantaux avec contrôle de la séquence de fermeture, les trous d'aération doivent être adaptés en fonction de la situation.

* When installing an electric door-opener with the additional locking upwards, increase the distance to 70 mm.

For double-leaf doors with closing sequence control, the ventilation holes must be adapted according to the situation.

ift Rosenheim
Notifizierte Produktzertifizierungsstelle
13-003089-PR02
17.07.2020
Notified Body 0757

Einbau verdeckt liegende Glasfalzbelüftung

Falzbelüftungslöcher bohren

Die richtige Position der Belüftungsrohre ergibt sich, in dem die Bohrlehre (499.322) wie folgt verwendet wird:

- für das Riegelprofil (T-Stoss) muss die Bohrlehre seitlich mit dem Hauptsägeschnitt bündig sein.
- für den unteren Profilrahmen (Gehrung) muss die Bohrlehre mit dem Gehrungsschnitt der Hauptkammer oben übereinstimmen.

Anschliessend werden die Bohrungen (Durchmesser 11 mm) auf einer Ständerbohrmaschine gebohrt.

Montage aération non visible des feuillures à verre

Perçage des trous d'aération

La position correcte des tubes d'aération est obtenue automatiquement si le gabarit de perçage (499.322) est utilisé de la façon suivante:

- pour le profilé de traverse (assemblage en T), il doit y avoir correspondance de l'arête usinée avec l'extrémité du gabarit.
- pour le profilé dormant inférieur (assemblage d'onglet), il doit y avoir correspondance entre l'extrémité du gabarit et la coupe de la partie supérieure de la chambre du profilé.

Percer ensuite les trous (diamètre 11 mm) avec une perceuse verticale.

Installing of concealed glazing rebate ventilation

Drilling of ventilation holes

The correct location of the ventilation holes is found by using the hole gauge (499.322) as follows:

- for the tramsom section (T joint) the hole gauge must be flush sideways to the main saw cut.
- for the lower frame section (mitre) the hole gauge must align with the mitre cut of the main chamber.

Finally, the holes are drilled (diameter 11 mm) using the upright drilling machine.

Freistellung Aluminiumblende

Die Aluminiumblendenteile werden so eingebaut, dass im Bereich der Bohrungen ein Freiraum von ca. 30 mm entsteht. Die Enden sind gegen ein allfälliges Herausfallen zu sichern. Blende mittels Flachzange leicht abbiegen.

Interruption l'écran en aluminium

Monter les éléments de l'écran en aluminium de manière à créer un espace libre d'environ 30 mm dans la zone des perçages. Bloquer les extrémités pour prévenir une éventuelle chute. Plier légèrement l'écran au moyen d'une pince plate.

Releasing the aluminium cover

The aluminium cover parts are assembled so that there is a free space of approx. 30 cm in the region of the drilled holes. The ends are to be fixed so they cannot fall off. The frame is to be bent slightly using flat nosed pliers.



Lehre positionieren und anklemmen
Positionner le gabarit et le serrer
Locating and fixing the jig

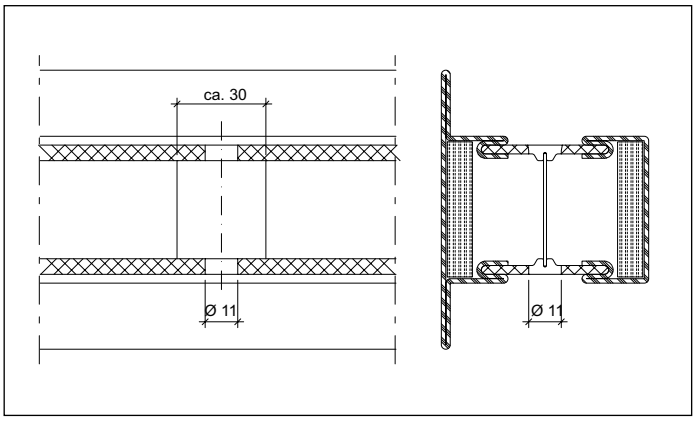

Freistellung Aluminiumblende
Interruption écran en aluminium
Releasing the aluminium cover

ift Rosenheim
Notifizierte Produktzertifizierungsstelle
13-003089-PR02
17.07.2020
Notified Body 0757

Belüftungsrohre einsetzen

Das Belüftungsrohr (450.042/450.043) wird in die Bohrung aufgesteckt und mittels Montagewerkzeug (499.323) und Hammer eingeschlagen. Das Belüftungsrohr muss bündig zum Isolator versetzt werden. Mit den Sägeunterlagen (499.295) wird die Montage erleichtert, es ist jedoch darauf zu achten, dass die Unterlagen nicht direkt unterhalb des Belüftungsrohres liegen.

Belüftungswinkel Einbau

Der Belüftungswinkel ist lappen- und glasseitig mit Silikon (vorteilhaft Tubensilikon 100 ml) abzudichten. Es ist darauf zu achten, dass nicht zuviel Silikon aufgetragen wird (Verschmutzung).

Belüftungswinkel vor dem Glaseinsatz aufstecken.

Montage des tubes de ventilation

Placer le tube de ventilation (450.042/450.043) dans le perçage et l'enfoncer à l'aide de l'outil de montage (499.323) et d'un marteau. Le tube de ventilation doit être placé à fleur de l'isolateur. Les supports de sciage (499.295) facilitent le montage; veiller néanmoins à ne pas placer les supports directement au-dessous du tube de ventilation.

Pose de l'équerre de ventilation

Etancher l'équerre de ventilation côté aile fixe et côté verre avec du silicone (de préférence avec du silicone en tube de 100 ml). Veiller à ne pas étaler trop de silicone (salissures).

Monter l'équerre de ventilation avant la pose du vitrage.

Installing the ventilation tube

The ventilation tube (450.042/450.043) is plugged into the hole and is driven home using the mounting tool (499.323) and a hammer. The ventilation tube must be fitted flush with the insulator. Fitting is made easier using the saw support (499.295); care should however be taken that the support does not lie directly underneath the ventilation tube.

Installing angle for glazing rebate ventilation

The angle for glazing rebate ventilations to be sealed on the lip and glazing side with silicone (preferably with tube silicone 100 ml). Care should be taken that not too much silicone is used (contamination).

Plugging in the angle for glazing rebate ventilation before mounting glazing.

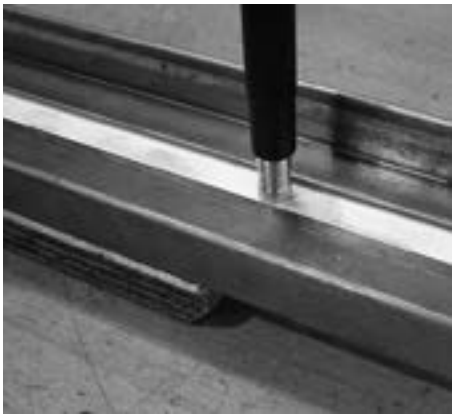

Einschlagen des Belüftungsrohrs
Enfoncement du tube de ventilation
Driving the ventilation tube home

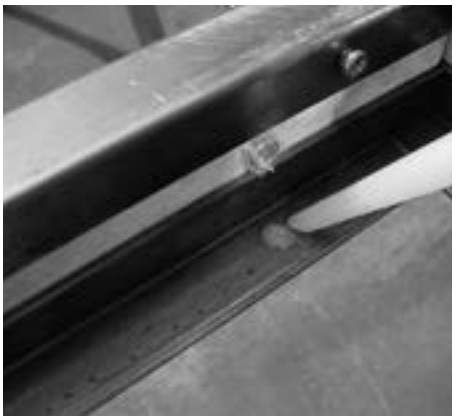

Abdichten lappenseitig
Etancher côté aile fixe
Sealing on the lip side



Belüftungswinkel aufstecken
Monter l'équerre de ventilation
Plugging-in the angle for glazing rebate ventilation

ift Rosenheim
Notifizierte Produktzertifizierungsstelle
13-003089-PR02
17.07.2020
Notified Body 0757

JANSEN

Fertigung der Elemente

Schweissnaht-Vorbereitung (Abb. 1/2)
Die Profilstahlrohre werden wie üblich für die Schweissarbeit angeschrägt. Um eine einwandfreie Schweissnaht zu erzielen, empfehlen wir den Gips mit einem Messer fasenförmig auszunehmen. Besonders einfach erfolgt die Vorbereitung, solange der Gips noch feucht ist (Sägeemulsion).

Schweissung Türflügelrahmen (Abb. 3)
Die Erfahrung zeigt, dass vor allem breite Türflügel ohne Riegel oder ohne erhöhten Sockel auf der Schlossseite infolge Glasgewicht zum «Absacken» neigen.
Als Gegenmassnahme empfehlen wir deshalb, die Türflügelrahmen schlosseitig leicht erhöht (ca. 1 mm) und möglichst als steifen Rahmen auszubilden.

Folgende Massnahmen ergeben steife Flügelrahmen:
– ein oder mehrere Riegel
– hoher Sockel (H ca. 200 mm)
– Profile möglichst umlaufend verschweissen

Fabrication des éléments

Préparation de la soudure (Fig. 1/2)
Les tubes profilés d'acier sont chanfreiné comme d'habitude en vue du soudage. Afin d'obtenir une soudure impeccable, nous recommandons d'entailler le plâtre à l'aide d'un couteau. La préparation s'effectue très aisément tant que le plâtre est humide (émulsion découpage).

Soudage des cadres vantaux de porte (Fig. 3)
L'expérience démontre que les portes larges sans traverse et sans socle élevé, en particulier, ont tendance à «s'affaisser» du côté de la serrure à cause du poids du verre.
C'est pourquoi nous recommandons comme contre-mesure d'élever légèrement (env. 1 mm) les cadres de vantaux de la porte côté serrure et si possible de les pourvoir de cadres rigides.

Les mesures suivantes servent à rendre les cadres ouvrants rigides:
– Une ou plusieurs traverses
– socle plus élevé (haut. 200 mm env.)
– autant que possible, souder tout le périmètre du profilé

Fabrication of the elements

Weld preparation (fig. 1/2)
Miter-cut the profiled steel sections as usual for welding. To ensure a perfect welding seam, we recommend cutting out the plaster using a knife. Preparatory processing is especially easy as long as the plaster remains damp (sawing emulsion).

Welding door leaf frames (fig. 3)
Experience shows that wide doors without a mid-rail or raised bottom rail are particularly prone to «sagging» on the lock side due to the weight of the glass.
To counteract this tendency we advise you to raise the door leaf frame slightly (approx. 1 mm) on the lock side and to make the frame as rigid as possible.

The following precautions ensure rigid leaf frames:
– one or more mid-rails
– high bottom rail (h approx. 200 mm)
– as far as possible, weld the sections all round.

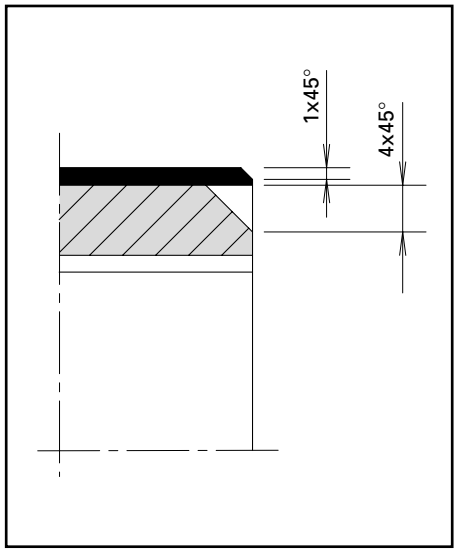

Abb. 1 / Fig. 1 / Fig. 1



Abb. 2 / Fig. 2 / Fig. 2

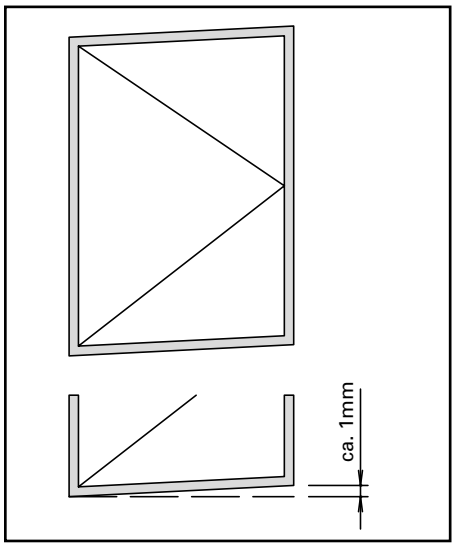

Abb. 3 / Fig. 3 / Fig. 3

ift Rosenheim
Notifizierte Produktzertifizierungsstelle
13-003089-PR02
17.07.2020
Notified Body 0757

Schweissung Glasfalzbereich (Abb. 4)
Für breite und/oder grosse Türflügel können zur Erhöhung der Rahmenfestigkeit und Torsionsstabilität die Profile auch im Glasfalz verschweisst werden.

Zu beachten:
Bei Schweissung im Glasfalzbereich sind die inneren Stirnseiten der horizontalen Glasleisten entsprechend anzuschrägen (Schweissraupe).

Soudage de la zone de la feuillure de verre (Fig. 4)
Pour les grands et/ou larges vantaux, il faut souder les profilés également dans la zone de la feuillure de verre pour augmenter la rigidité du cadre.

Attention:
A la suite du soudage dans la zone de la feuillure de verre, il faut pratiquer des entailles sur la face intérieure des parcloses horizontales (cordon de soudure).

Welding in glazing rebate area (fig. 4)
To increase the rigidity of the frame for wide and/or large door leafs the sections must also be welded in the glazing rebate area.

Caution:
Bevel the inner surfaces of the horizontal glazing beads after welding in the glazing rebate area (welding seam).

Zuschnitt Glasleisten (Abb. 5/6)
Damit die Glasleisten im Brandfall dilatieren können, müssen sie auf Untermass zugeschnitten werden. Die horizontalen Glasleisten (Abb. 5) werden durchgeführt, die vertikalen Glasleisten (Abb. 6) dazwischengesetzt. Pro Meter ist die Glasleiste um 1 mm zu verkürzen.

Coupe des parcloses (Fig. 5/6)
Afin de permetter la dilatation des parcloses en cas d'incendie, il faut les couper à une dimension inférieure à la coté préscrite. Les parcloses horizontales (fig. 5) sont posées en continu, les parcloses verticales (fig. 6) sont intercalées. La parclose doit être raccourcie d'1 mm par mètre.

Cutting glazing beads to size (fig. 5/6)
The glazing beads must be cut to a dimension smaller than specified to allow for expansion in the event of fire. The horizontal glazing beads (fig. 5) are laid in a continuous strip, the vertical ones are positioned between them (fig. 6). The glazing bead must be shortened by 1 mm per metre.

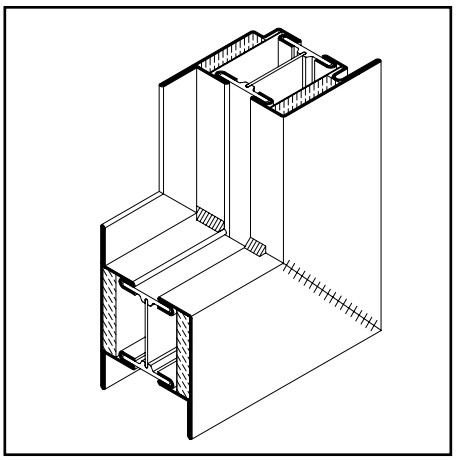

Abb. 4 / Fig. 4 / Fig. 4

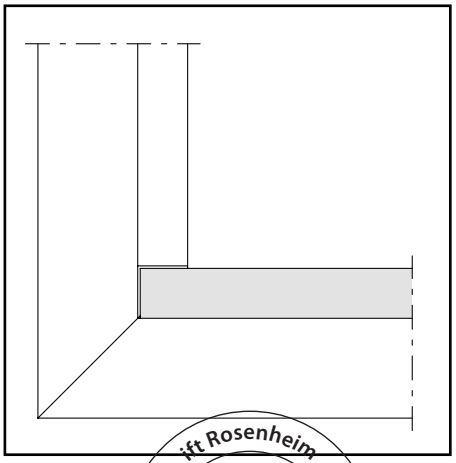

Abb. 5 / Fig. 5 / Fig. 5

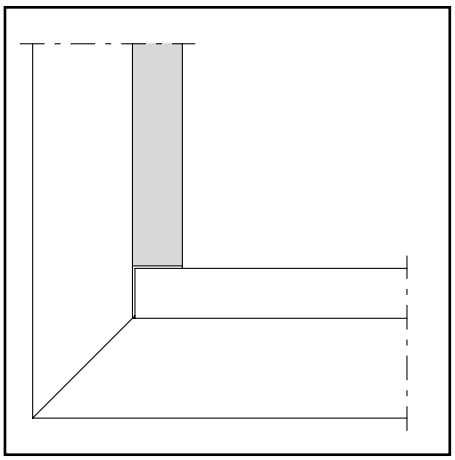

Abb. 6 / Fig. 6 / Fig. 6

ift Rosenheim
Notifizierte Produktzertifizierungsstelle
13-003089-PR02
17.07.2020
Notified Body 0757

Abdichtung im Falzbereich

Ecken- und T-Stoss abdichten
Die Ecken der Entwässerungsebene sind mit handelsüblichem Silikon auszustreichen.

Glasfalz-Grund abdichten
Der Glasfalz-Grund ist im Isolator-Bereich mit Schmalfugen-Dichtmasse (450.106) unten durchgehend und seitlich 50 mm hoch abzudichten.

Etanchéité dans la feuillure

Etancher les joints d'angle et en T
Etancher les angles du plan de drainage avec du silicone courant vendu dans le commerce.

Etanchéité du fond de feuillure
Etancher le fond de feuillure dans la zone de l'isolateur avec du mastic d'étanchéité pour joints étroits (450.106) en partie inférieure et sur les côtés jusqu'à 50 mm de hauteur.

Sealing in the rebate region

Sealing corners and T joint
The corners of the drainage region are to be smeared with commercially-available silicone.

Glazing rebate base
The glazing rebate base is to be sealed in the region of the insulator continuously and sideways to a depth of 50 mm with narrow joint sealing material (450.106).

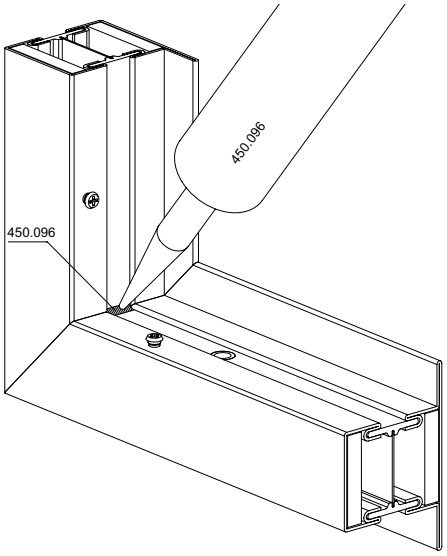

Abdichten Ecken-Bereich
Etanchéité des joints d'angle
Sealing corners

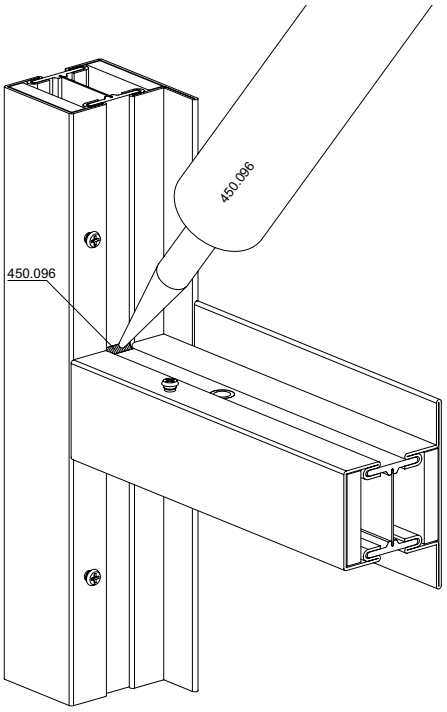

Abdichten T-Stoss-Bereich
Etanchéité en T
Sealing T joint

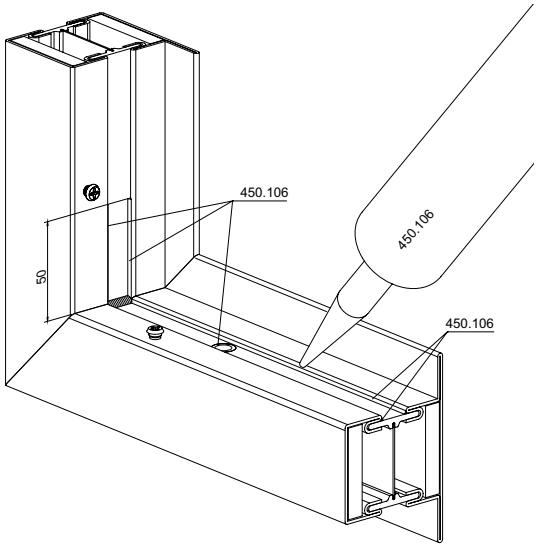

Abdichtstellen Glasfalz
Situation de l'étanchéité de feuillure
Sealed positions glazing rebate

ift Rosenheim
Notifizierte Produkt-zertifizierungsstelle
13-003089-PR02
17.07.2020
Notified Body 0757

Befestigung der Glashalteleisten und Falzluft in der Brandklasse EI30

Fixation des parcloses et jeu de feuillure dans la classe de résistance au feu EI30

Fixing of the glazing beads and rebate space for fire-resistance class EI30

Anwendung Application Use	Werkstoff Matériau Material	Befestigungs-art Type de fixation Fixing type	max. Abstand Distance max. max. Distance	Randabstand Distance périmétrique Distance from edge	Zusatzmassnahme Mesure supplémentaire Additional measure	Falzluft (Glas / Paneele) Jeu de feuillure (vitrage/panneaux) Rebate space (glass / panels)
Standard	Stahl Acier Steel	geklipst clipsé clip-on	250 mm	60 +/-20 mm	Keine Glasleistensicherung erforderlich, ausser bei Einsatz der Glasleisten 402.136 und 402.141 ist eine Sicherungsschraube in der Mitte (L/2) zu setzen. Pas de blocage de parclose nécessaire, sauf en cas d'utilisation des parcloses 402.136 et 402.141. Il faut alors placer une vis de blocage au milieu (L/2). Glazing beads do not need to be secured, except when using glazing beads 402.136 and 402.141. A securing screw must then be positioned in the middle (L/2).	7 +/-1 mm
Standard	Rostfrei	geklipst clipsé clip-on	250 mm		Sicherungsschraube bei vertikal eingesetzten Glasleisten in der Mitte (L/2) Vis de blocage pour des parcloses à pose verticale au milieu (L/2) Securing screw for glazing beads installed vertically in the centre (L/2)	7 +/-1 mm
Standard	Stahl Acier Steel / Rostfrei	geschraubt vissé screw-on	500 mm		-	7 +/-1 mm
RC3	Stahl Acier Steel / Rostfrei	geklipst clipsé clip-on	250 mm		Sicherungsschrauben an den Glasleisten in der Mitte (L/2), sowie an beiden Enden (max. Abstand 80 mm) Vis de blocage sur les parcloses au milieu (L/2) et aux deux extrémités (écart max. 180 mm) Securing screws on the glazing beads in the centre (L/2), as well as on both ends (max. distance 80 mm)	7 +0/-1 mm
RC3	Stahl Acier Steel / Rostfrei	geschraubt vissé screw-on	300 mm		-	7 +0/-1 mm

Zulässige alternative Glasleistenvarianten:
Rohr aus Stahl oder Edelstahl Höhe 20-30 mm, Tiefe 8-35 mm, Materialstärke 1,5-3 mm
Winkelblech aus Stahl oder Edelstahl Höhe 12-30 mm, Tiefe 8-35 mm, Materialstärke 1,5-2 mm
Stahlflach aus Stahl oder Edelstahl Glasabdeckung 20-30 mm, Höhe 40-72.5 mm, Materialstärke 3 mm

Variantes de parclose alternatives admissibles:
Tube en acier ou acier inoxydable hauteur 20-30 mm, profondeur 8-35 mm, épaisseur de matériau 1,5-3 mm
Cornière en acier ou acier inoxydable hauteur 12-30 mm, profondeur 8-35 mm, épaisseur de matériau 1,5-2 mm
Plat en acier ou en acier inoxydable recouvrement du verre 20-30 mm, profondeur 40-72,5 mm, épaisseur de matériau 3 mm

Permitted alternative glazing bead options:
Tube made from steel or stainless steel, height 20-30 mm, depth 8-35 mm, material thickness 1.5-3 mm
Bracket plate made from steel or stainless steel, height 12-30 mm, depth 8-35 mm, material thickness 1.5-2 mm
Steel flat made from steel or stainless steel, glass cover 20-30 mm, height 40-72.5 mm, material thickness 3 mm

Rosenheim
Notifizierte Produktzertifizierungsstelle
13-003089-PR02
17.07.2020
Notified Body 0751

Befestigung der Glasleisten

Fixation des parcloses

Fixing of the glazing beads

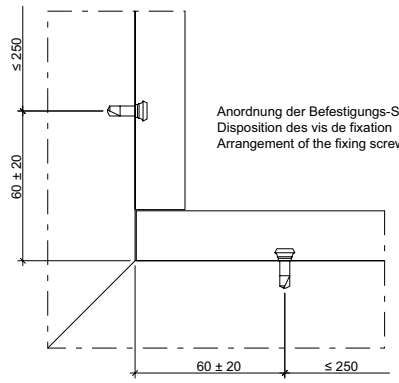

Anordnung der Befestigungs-Schrauben
Disposition des vis de fixation
Arrangement of the fixing screws

Beim Einsatz des Werkstoffes Stahl ist keine Glasleistensicherung erforderlich, ausser bei Einsatz der Glasleisten 402.136 und 402.141 ist eine Sicherungsschraubein der Mitte (L/2) zu setzen.
Bei Edelstahl ist eine Sicherungsschraube bei vertikal eingesetzten Glasleisten in der Mitte (L/2) erforderlich.

En combinaison avec le matériau acier, un blocage de parclose n'est pas nécessaire, sauf si l'on monte les parcloses 402.136 et 402.141. Dans ce cas, il faut poser une vis de blocage (L/2) au milieu.
En cas d'utilisation d'acier inox, une vis de blocage est requise au milieu (L/2) pour les parcloses à pose verticale.

If steel is used, glazing beads do not need to be secured, unless glazing beads 402.136 and 402.141 are used – in this case, a securing screw must be positioned in the centre (L/2).
With stainless steel, a securing screw is required for glazing beads installed vertically in the centre (L/2).

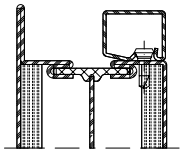

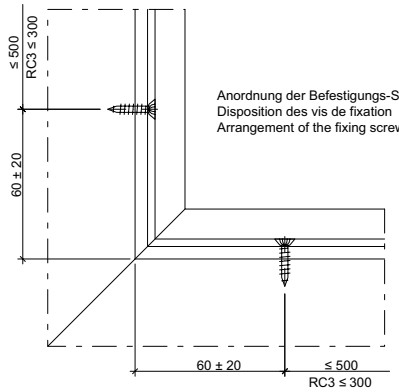

Anordnung der Befestigungs-Schrauben
Disposition des vis de fixation
Arrangement of the fixing screws

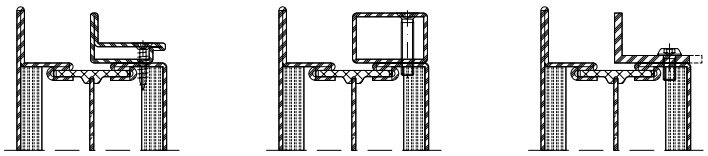

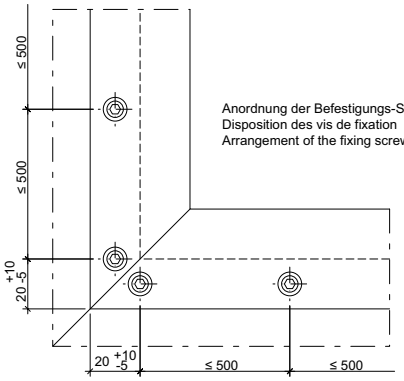

Anordnung der Befestigungs-Schrauben
Disposition des vis de fixation
Arrangement of the fixing screws

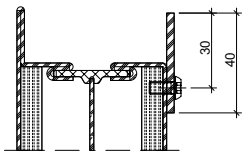

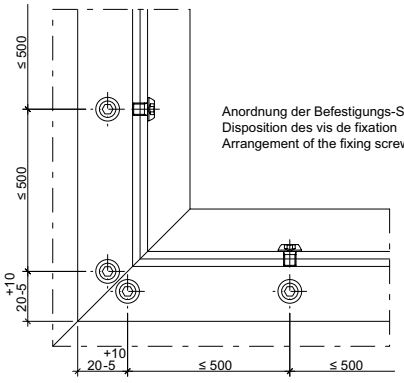

Anordnung der Befestigungs-Schrauben
Disposition des vis de fixation
Arrangement of the fixing screws

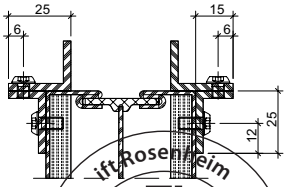

31-0101-Div-018

ift Rosenheim
Notifizierte Produkt-zertifizierungsstelle
13-003089-PR02
17.07.2020
Notified Body 0757

Flügelprofil-Aufdoppelung — Empilage de profilés de vantail — Double-leaf profile

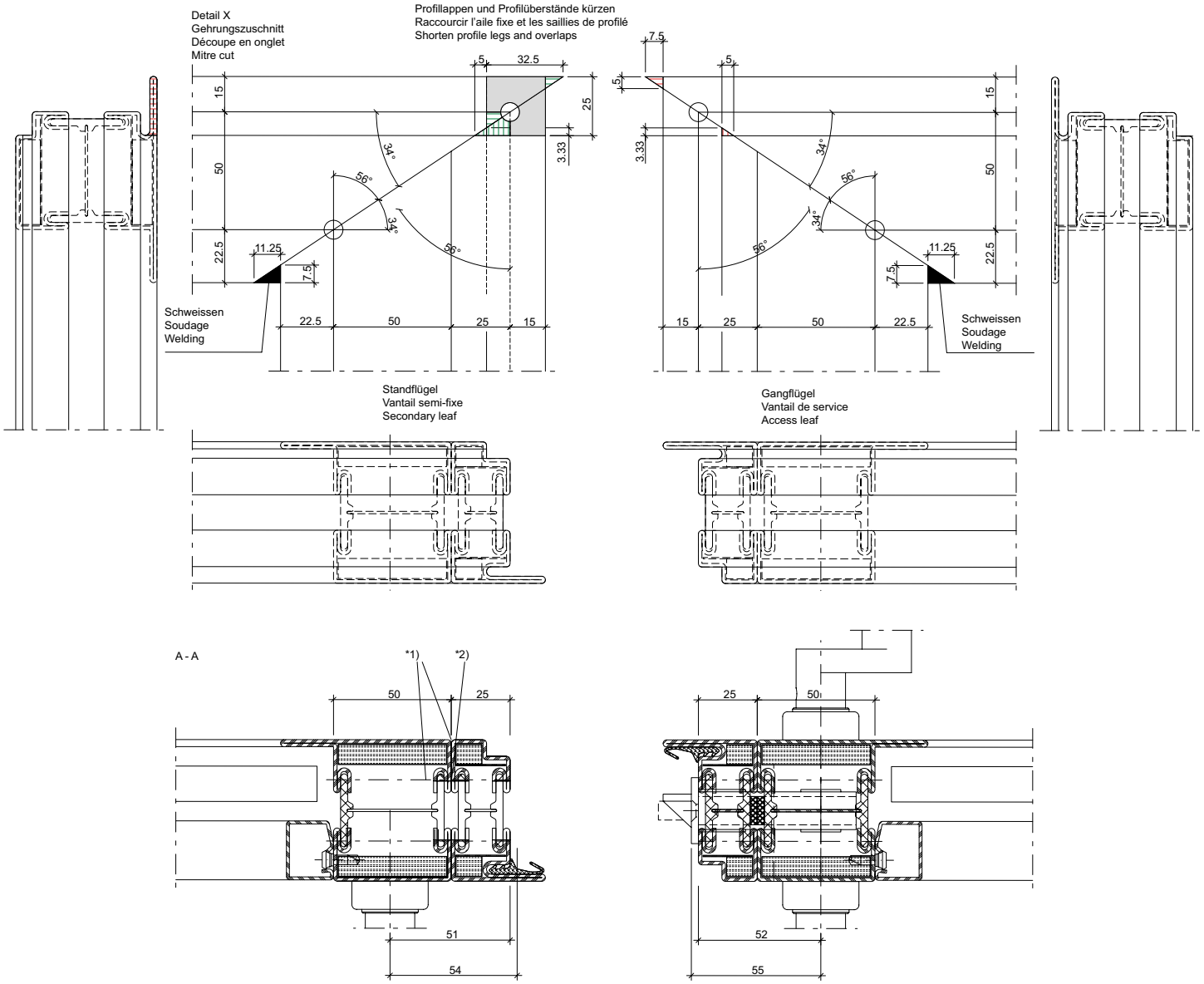

*1) Verbunden mit Blechschrauben Ø4,2x67mm (550.454), alle 500mm, mit Keramikfaserband; wahlweise mit Heftnaht L=20mm, alle 300mm, mit Keramikfaserband; wahlweise beidseitig durchgehend geschweisst, ohne Keramikfaserband.
Liaison avec des vis à tôle Ø 4,2x67 mm (550.454) tous les 500 mm, avec bande de fibre de céramique; au choix avec point de soudure L=20 mm, tous les 300 mm, avec bande de fibre de céramique; au choix soudé en continu des deux côtés, sans bande de fibre de céramique.
Joined using Ø4.2 x 67 mm self-tapping screws (550.454) at intervals of 500 mm with ceramic fibre tape; can be joined using tack welds, L = 20 mm, at intervals of 300 mm with ceramic fibre tape; can be welded on both sides continuously without using ceramic fibre tape.

*2) 451.019, 4mm (2x), im Stegbereich
451.019, 4mm (2x), dans la zone de la traverse
451.019, 4mm (2x), in bar area

gezeichnet: Gangflügel links
rechts spiegelbildlich

Dessin: vantail de service à gauche
à droite réfléchi

Shown: Access leaf, left
right: mirror image

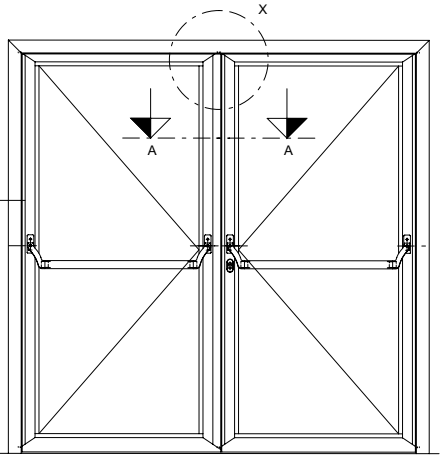

wahlweise ohne Flügelprofil-Aufdoppellung
Au choix sans empilage de profilé de vantail
Also available without double-leaf profile

31-0101-K-055

ift Rosenheim
Notifizierte Produkt-zertifizierungsstelle
13-003089-PR02
17.07.2020
Notified Body 0757

Drücker- und Zylinderausnehmung

Profilzylinder ø 17 mm
Cylindre profilé ø 17 mm
Profile cylinder ø17 mm

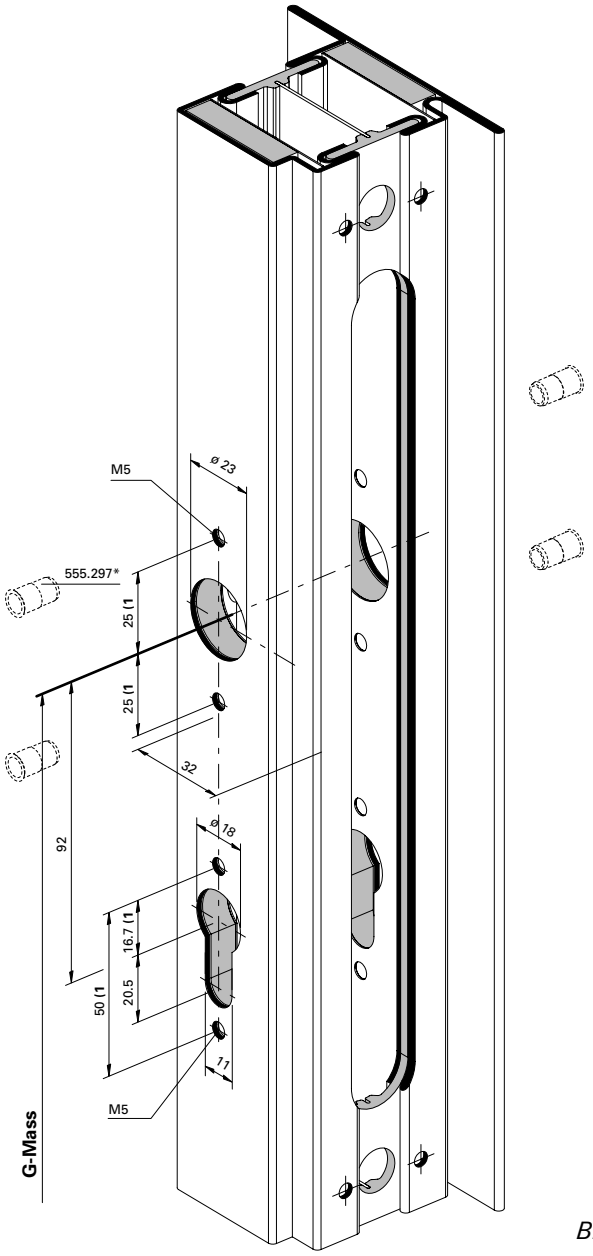

* Bei hochfrequentierten Türen empfehlen wir den Einsatz von Blindnietmuttern.

1) Achtung: Bohrabstände überprüfen! Je nach Rosetten-Fabrikat unterschiedliche Masse.

Einbau mit 499.145 / 499.146

Entaille pour poignée et cylindre

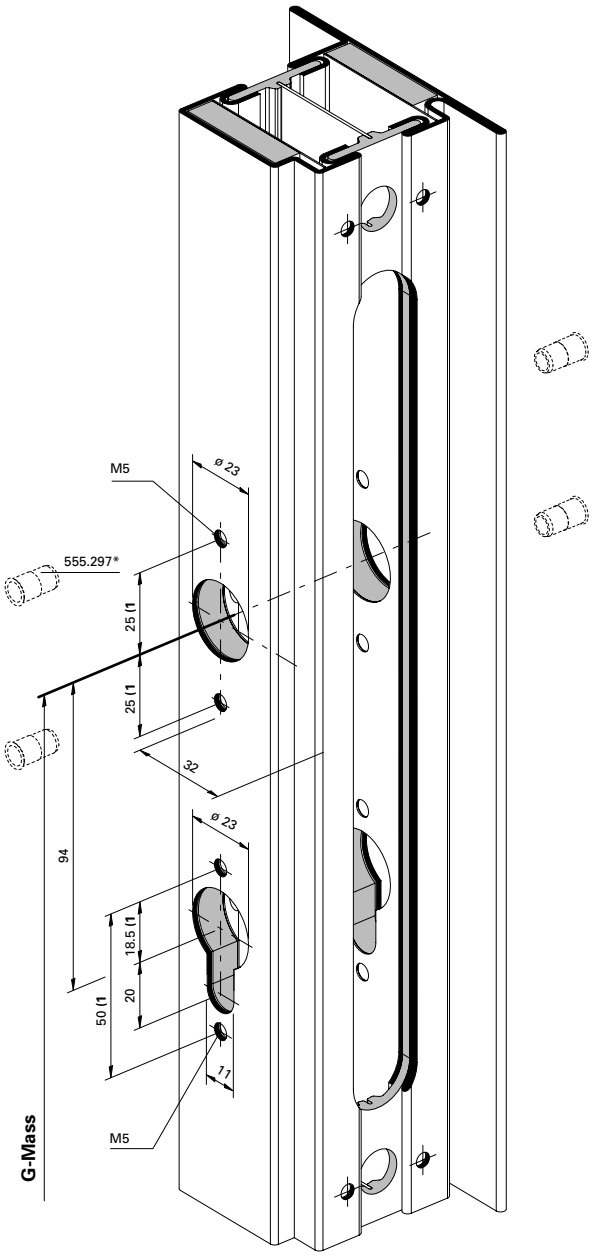

BE-110-E-011

* Nous recommandons l'utilisation d'écrous aveugles pour les portes à passages fréquents.

1) Attention: Vérifier les écarts de perçage! Dimensions différentes enfonction du type de rosace.

Montage avec 499.145 / 499.146

Cut out for handle and cylinder

Rundzylinder ø 22 mm
Cylindre rond ø 22 mm
Round cylinder ø 22 mm

* We recommend the use of blind rivet nuts for doors subject to heavy use.

1) Important: Check spacing of drill holes! Different dimensions, depending on the rosette manufacturer.

Installation with 499.145 / 499.146

ift Rosenheim
Notifizierte Produktzertifizierungsstelle
13-003089-PR02
17.07.2020
Notified Body 0757

Fallenriegel-Schloss Variante Einbau mit Einschweissplättchen

Serrure à mortaiser Variante montage avec plaquette à souder

Latch and bolt lock Version for installation with welding plates

* Standardsortiment
* Gamme standard
* Standard range

555.800
555.801
555.802
555.803
555.804
555.805
555.806
555.807
555.808
555.809
555.810
555.811
555.812
555.813

* Sonderbestellung
* Commande spéciale
* Special order

597.104
597.106
597.180
597.110
597.112
597.182
597.184
597.186
597.187
597.189
597.120
597.122
597.130
597.126
597.128
597.192
597.194
597.197

* Sonderbestellung mit Fallenfeststellung
* Commande spéciale avec blocage sécurisé
* Special order with latch bolt stop

597.103
597.117
597.119
597.133
597.196
597.135
597.199

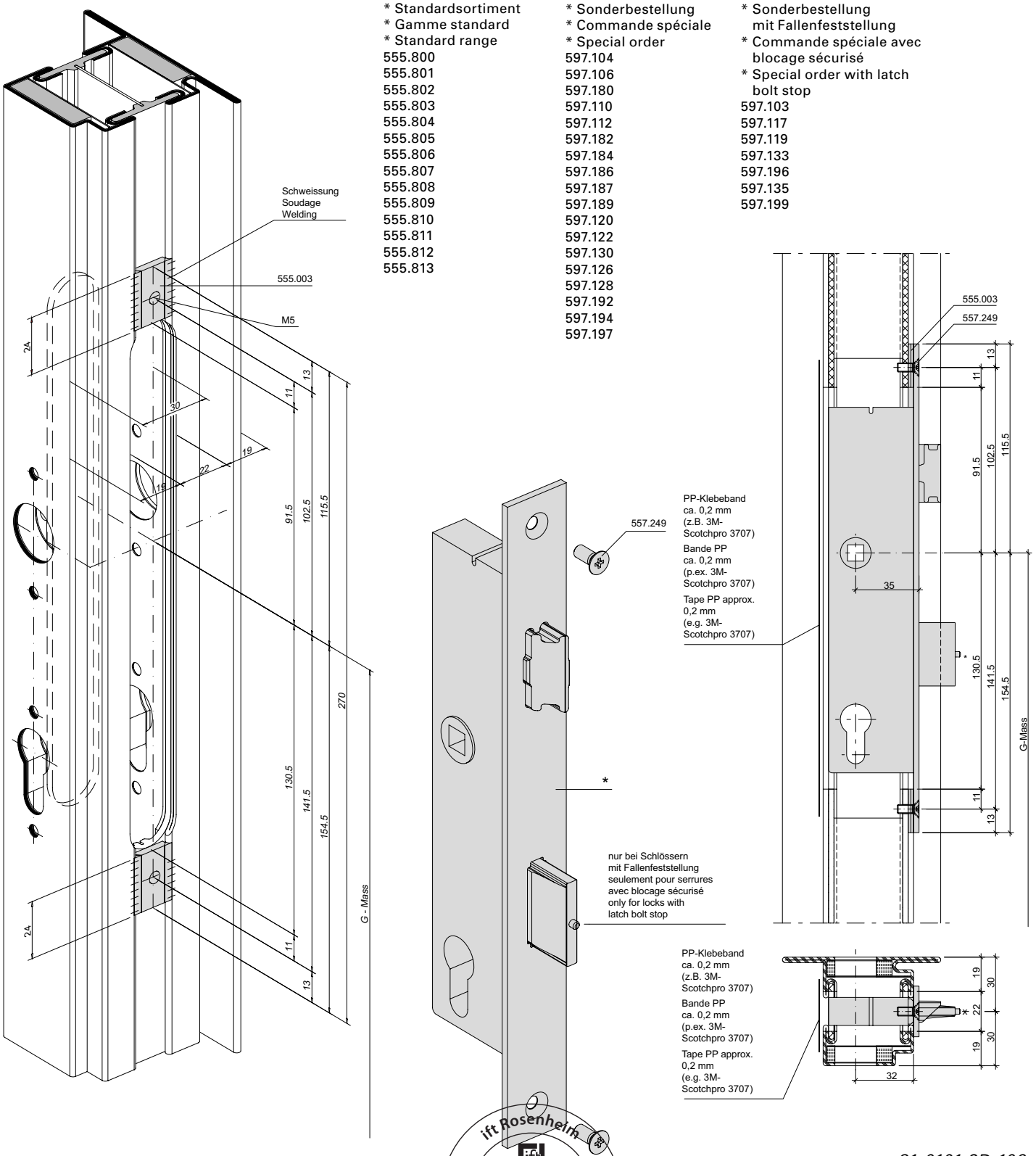

31-0101-2D-106

ift Rosenheim
Notifizierte Produktzertifizierungsstelle
13-003089-PR02
17.07.2020
Notified Body 0757

Fallenriegel-Schloss
Variante Einbau mit Stulpadapter

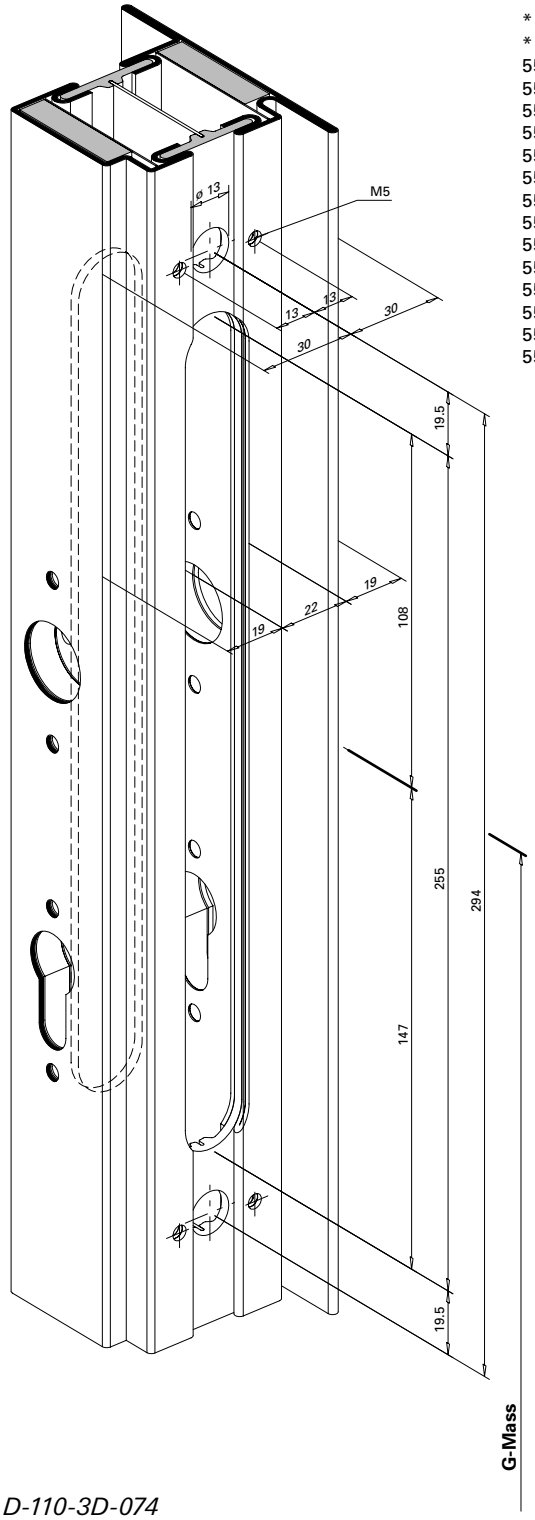

D-110-3D-074

Einbau mit 499.145 / 499.146

Serrure à mortaiser
Variante montage avec adaptateur de têtière

* Standardsortiment
* Gamme standard
* Standard range

555.800
555.801
555.802
555.803
555.804
555.805
555.806
555.807
555.808
555.809
555.810
555.811
555.812
555.813

* Sonderbestellung
* Commande spéciale
* Special order

597.104
597.106
597.180
597.110
597.112
597.182
597.184
597.186
597.187
597.189
597.120
597.122
597.130
597.126
597.128
597.192
597.194
597.197

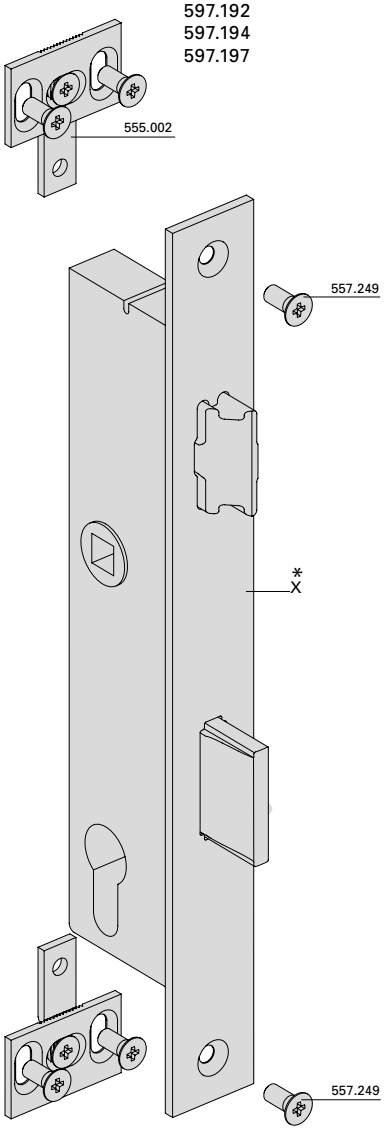

Montage avec 499.145 / 499.146

Latch and bolt lock
Version for installation with face plate adapter

* Sonderbestellung mit Fallenfeststellung
* Commande spéciale avec blocage sécurisé
* Special order with latch bolt stop

597.103
597.117
597.119
597.133
597.196
597.135
597.199

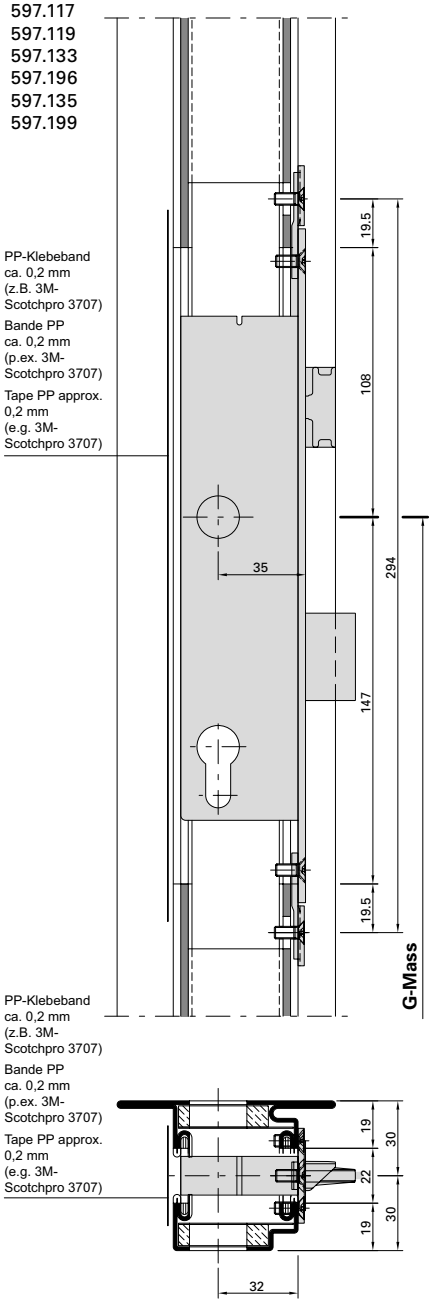

Installation with 499.145 / 499.146

ift Rosenheim
Notifizierte Produktzertifizierungsstelle
13-003089-PR02
17.07.2020
Notified Body 0757

Fallenriegel-Schloss mit Überwachungsfunktion Variante Einbau mit Einschweissplättchen

Serrure à mortaiser avec fonction de surveillance Variante montage avec plaquette à souder

Latch-and-bolt lock with monitoring function Version for installation with welding plates

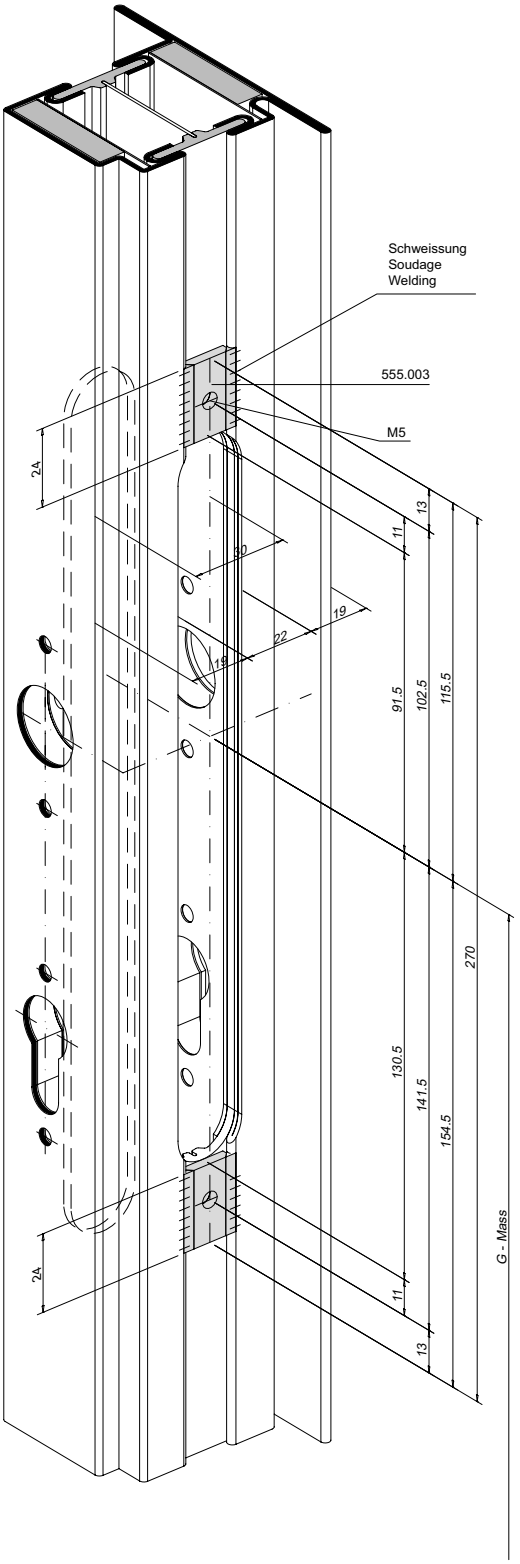

Sonderbestellung
Commande spéciale
Special order
597.100
597.102
597.105
597.181
597.111
597.183
597.116
597.185
597.118
597.188
597.121
597.191
597.127
597.193
597.132
597.195
597.134
597.198

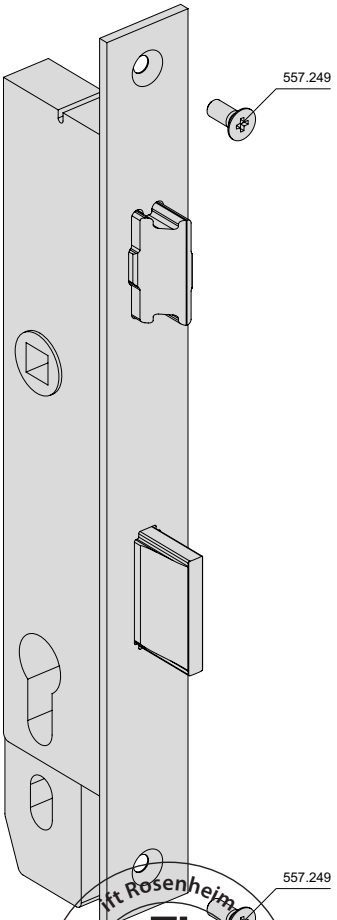

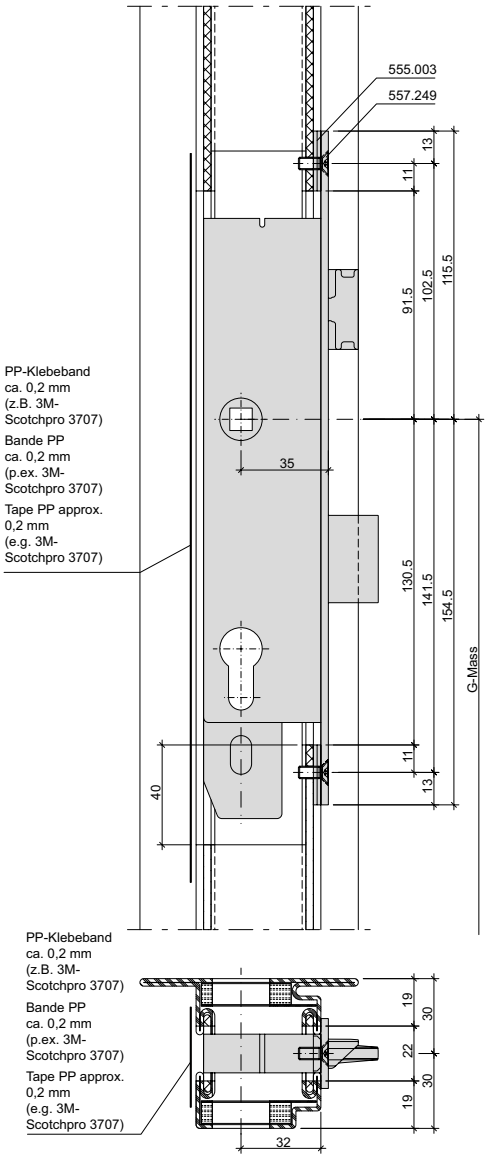

31-0101-2D-107

ift Rosenheim
Notifizierte Produktzertifizierungsstelle
13-003089-PR02
17.07.2020
Notified Body 0757

JANSEN

Fallenriegel-Schloss mit Überwachungsfunktion
Variante Einbau mit Stulpadapter

Serrure à mortaiser avec fonction de surveillance
Variante montage avec adaptateur de têtière

Latch-and-bolt lock with monitoring function
Version for installation with face plate adapter

Sonderbestellung
Commande spéciale
Special order
597.100
597.102
597.105
597.181
597.111
597.183
597.116
597.185
597.118
597.188
597.121
597.191
597.127
597.193
597.132
597.195
597.134
597.198

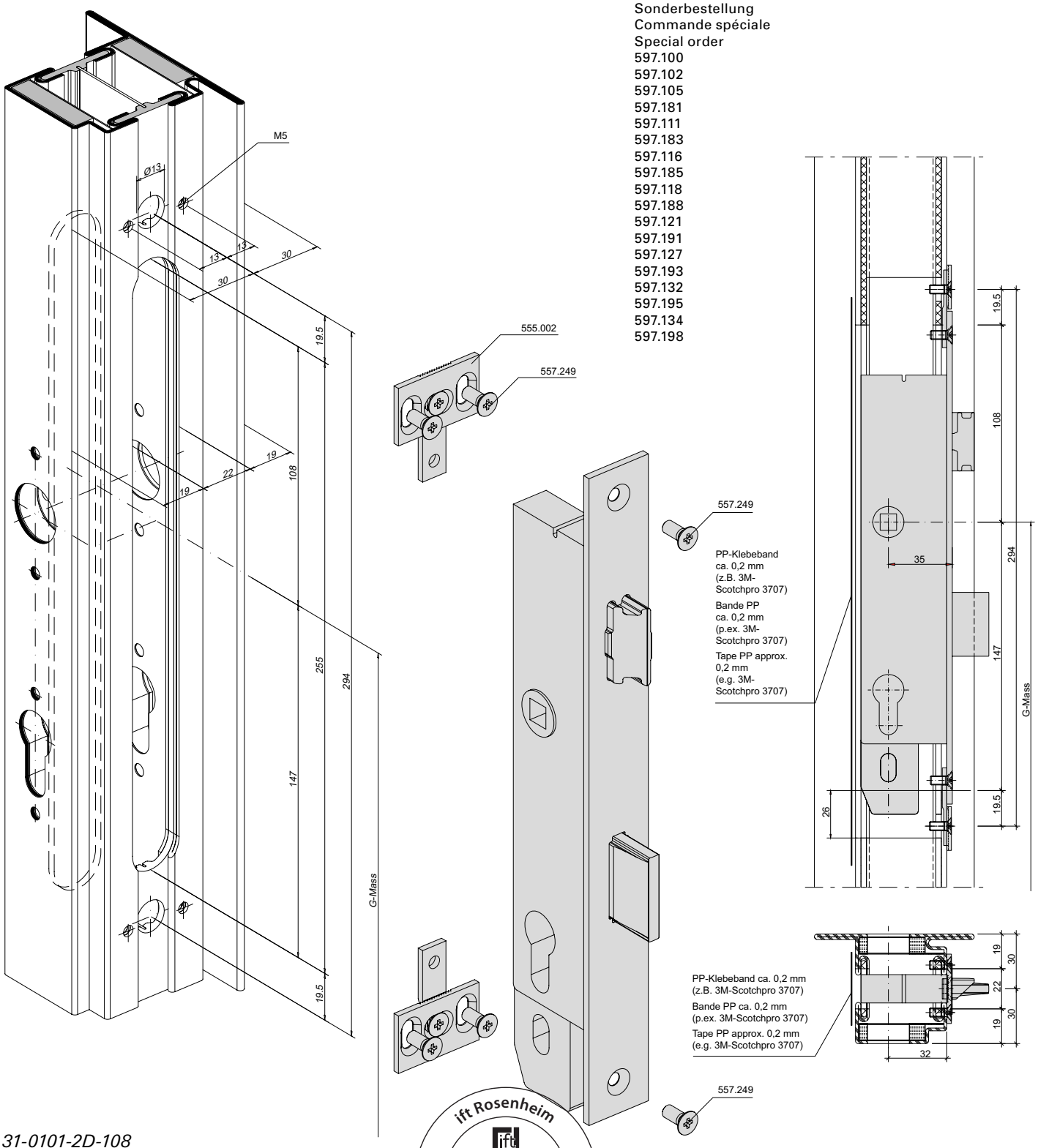

31-0101-2D-108

ift Rosenheim
Notifizierte Produktzertifizierungsstelle
13-003089-PR02
17.07.2020
Notified Body 0757

Fallenriegel-Schloss mit Zusatzverriegelung Variante Einbau mit Einschweissplättchen

Serrure à mortaiser avec verrouillage supplémentaire Variante montage avec plaquette à souder

Latch-and-bolt lock with additional locking point Version for installation with welding plates

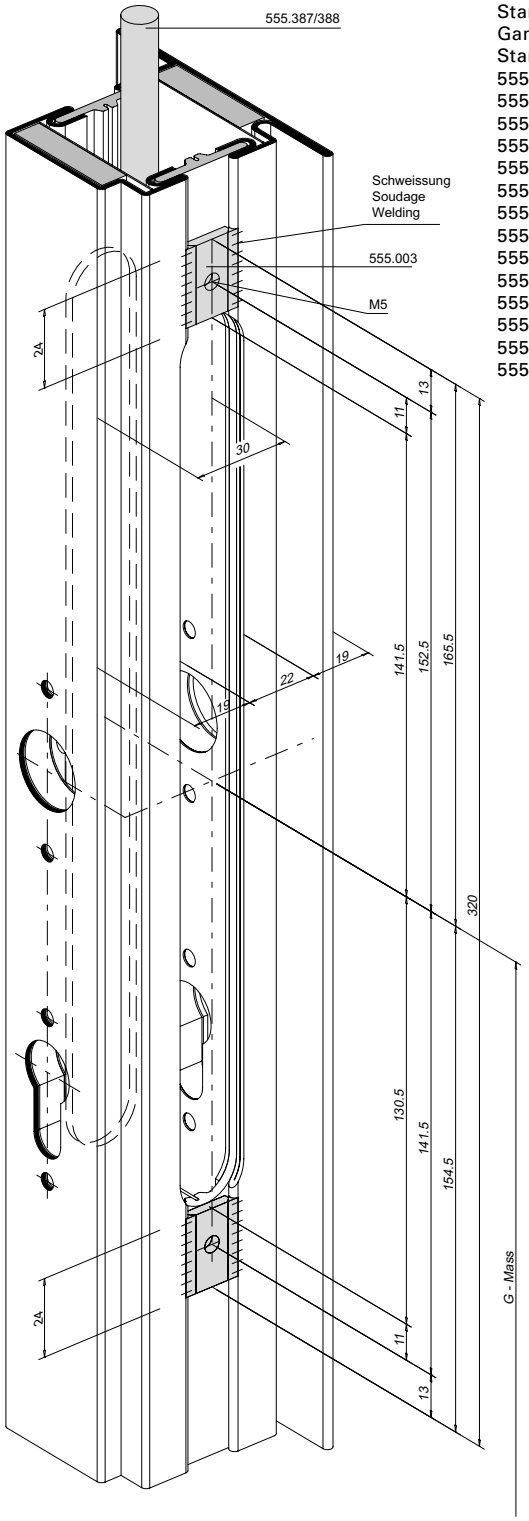

31-0101-2D-109

Standardsortiment
Gamme standard
Standard range
555.814
555.815
555.816
555.817
555.818
555.819
555.820
555.821
555.822
555.823
555.824
555.825
555.826
555.827

Sonderbestellung
Commande spéciale
Special order
597.140
597.142
597.146
597.148
597.156
597.168
597.160
597.170
597.167

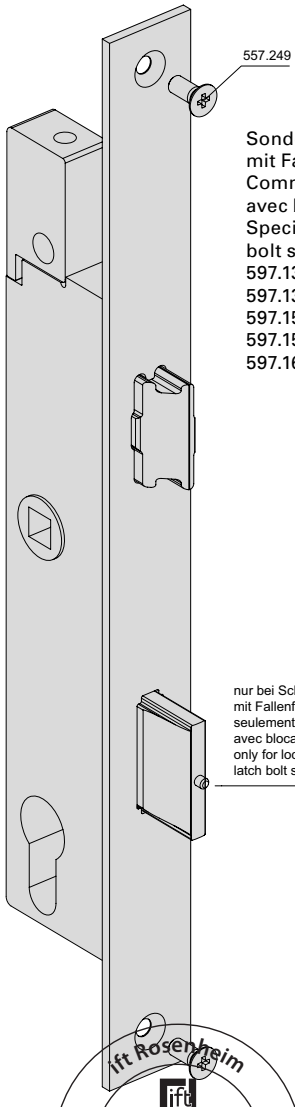

Sonderbestellung
mit Fallenfeststellung
Commande spéciale
avec blocage sécurisé
Special order with latch
bolt stop
597.137
597.139
597.153
597.155
597.165

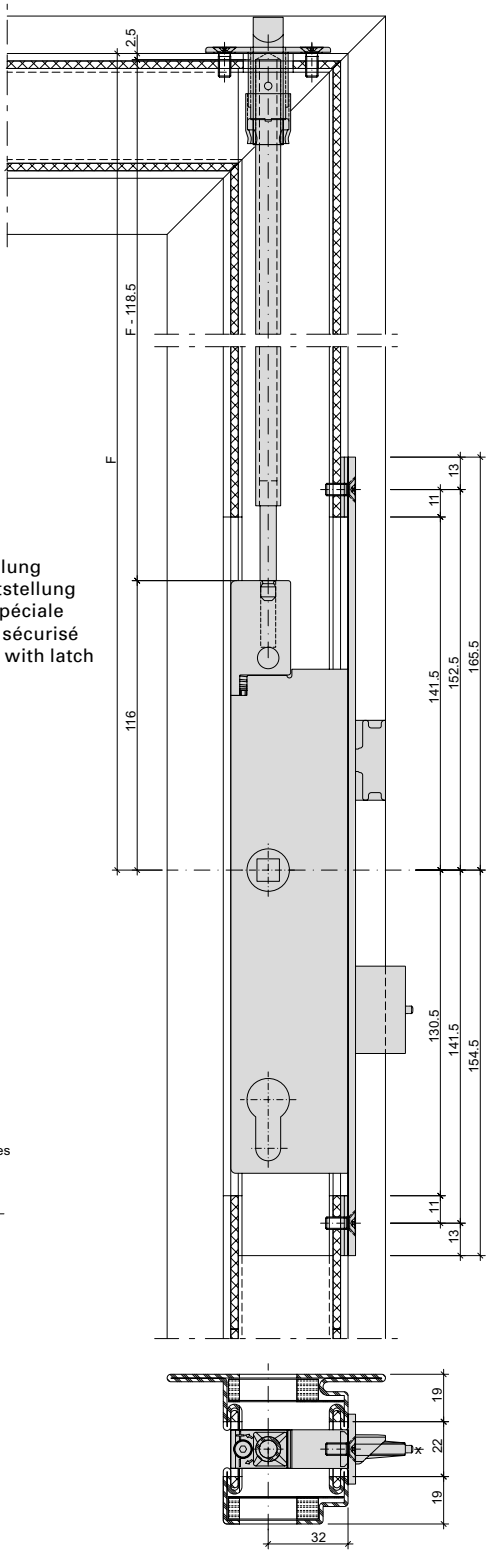

ift Rosenheim
Notifizierte Produkt-
zertifizierungsstelle
13-003089-PR02
17.07.2020
Notified Body 0757

Fallenriegel-Schloss mit Zusatzverriegelung Variante Einbau mit Stulpadapter

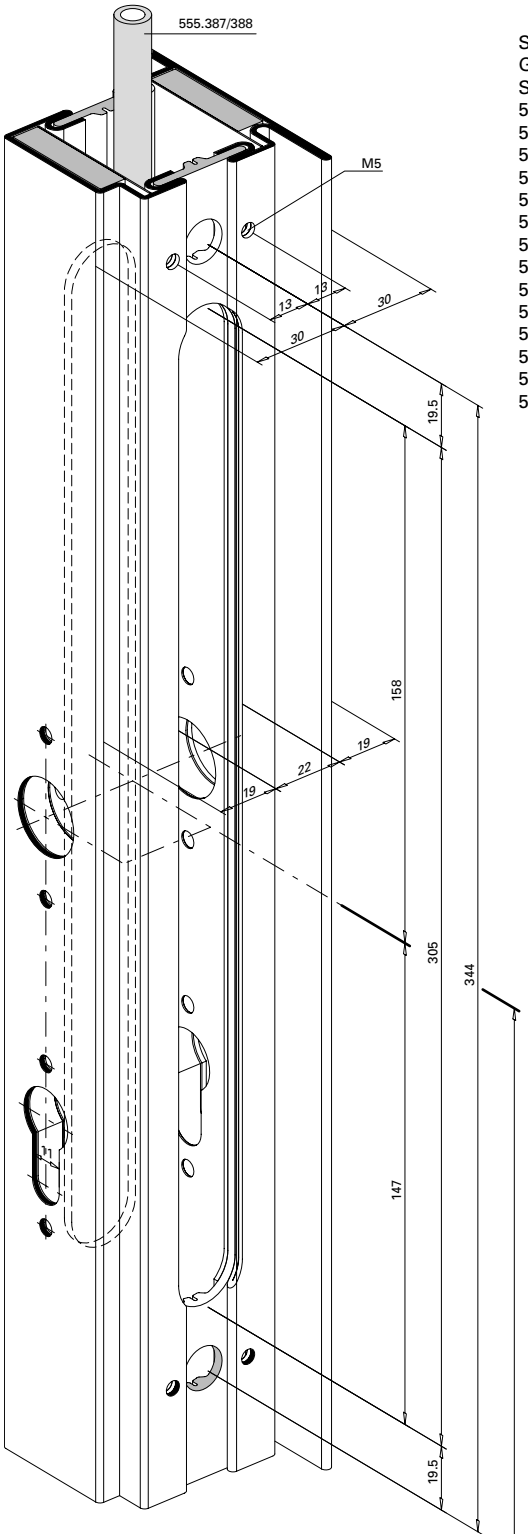

Einbau mit 499.145 / 499.146
Montage avec 499.145 / 499.146
Installation with 499.145 / 499.146

Serrure à mortaiser avec verrouillage supplémentaire Variante montage avec adaptateur de têtière

Standardsortiment
Gamme standard
Standard range
555.814
555.815
555.816
555.817
555.818
555.819
555.820
555.821
555.822
555.823
555.824
555.825
555.826
555.827

Sonderbestellung
Commande spéciale
Special order
597.140
597.142
597.146
597.148
597.156
597.168
597.160
597.170
597.167

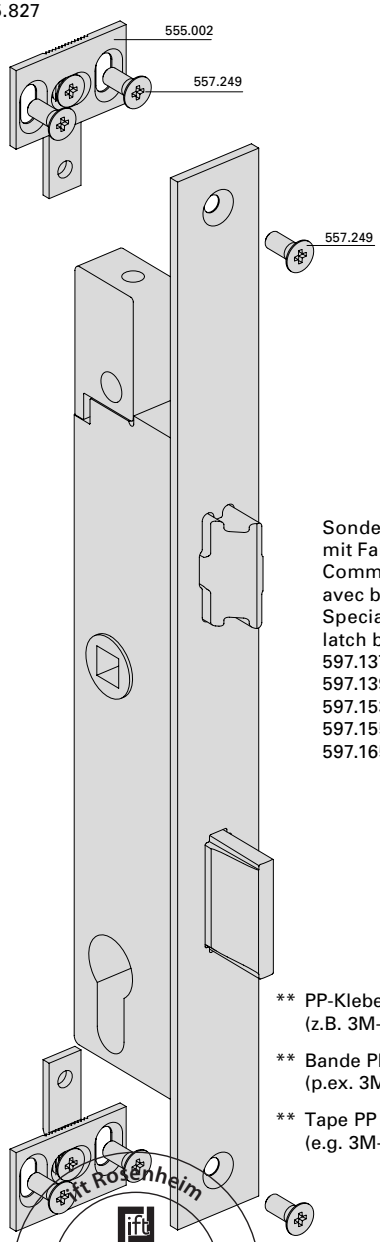

Sonderbestellung
mit Fallenfeststellung
Commande spéciale
avec blocage sécurisé
Special order with
latch bolt stop
597.137
597.139
597.153
597.155
597.165

Latch-and-bolt lock with additional locking point Version for installation with face plate adapter

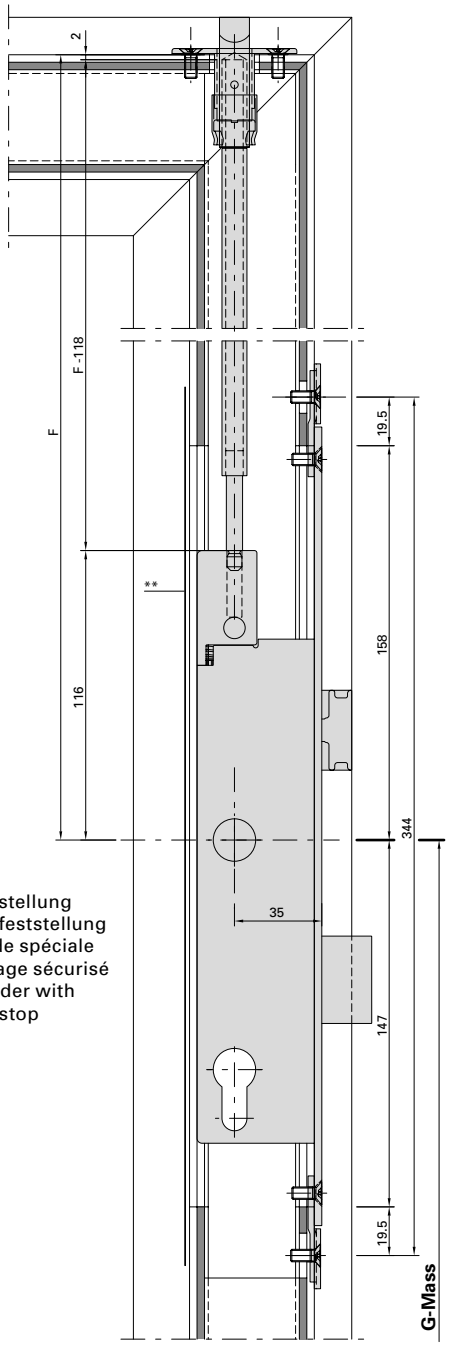

** PP-Klebeband ca. 0,2 mm (z.B. 3M-Scotchpro 3707)

** Bande PP ca. 0,2 mm (p.ex. 3M-Scotchpro 3707)

** Tape PP approx. 0,2 mm (e.g. 3M-Scotchpro 3707)

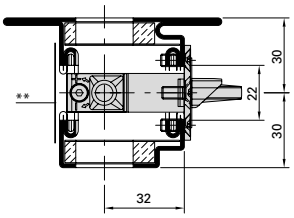

D-110-3D-075

ift Rosenheim
Notifizierte Produktzertifizierungsstelle
13-003089-PR02
17.07.2020
Notified Body 0757

Fallenriegel-Schloss mit Überwachungsfunktion und Zusatzverriegelung Variante Einbau mit Einschweissplättchen

Serrure à mortaiser avec fonction de surveillance et verrouillage supplémentaire Variante montage avec plaquette à souder

Latch-and-bolt lock with monitoring function and additional locking point Version for installation with welding plates

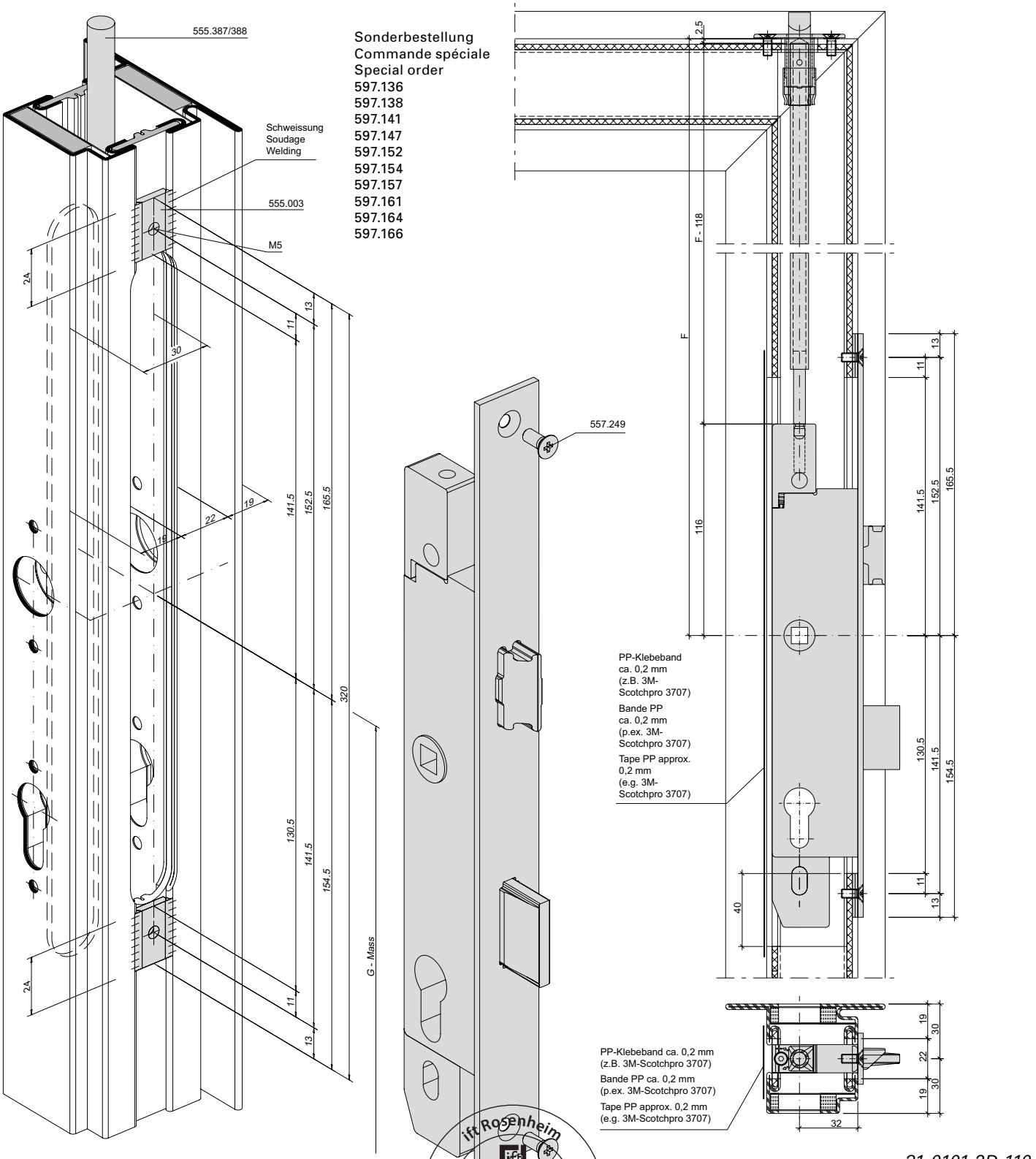

31-0101-2D-110

ift Rosenheim
Notifizierte Produktzertifizierungsstelle
13-003089-PR02
17.07.2020
Notified Body 0757

Fallenriegel-Schloss mit Überwachungsfunktion und Zusatzverriegelung
Variante Einbau mit Stulpadapter

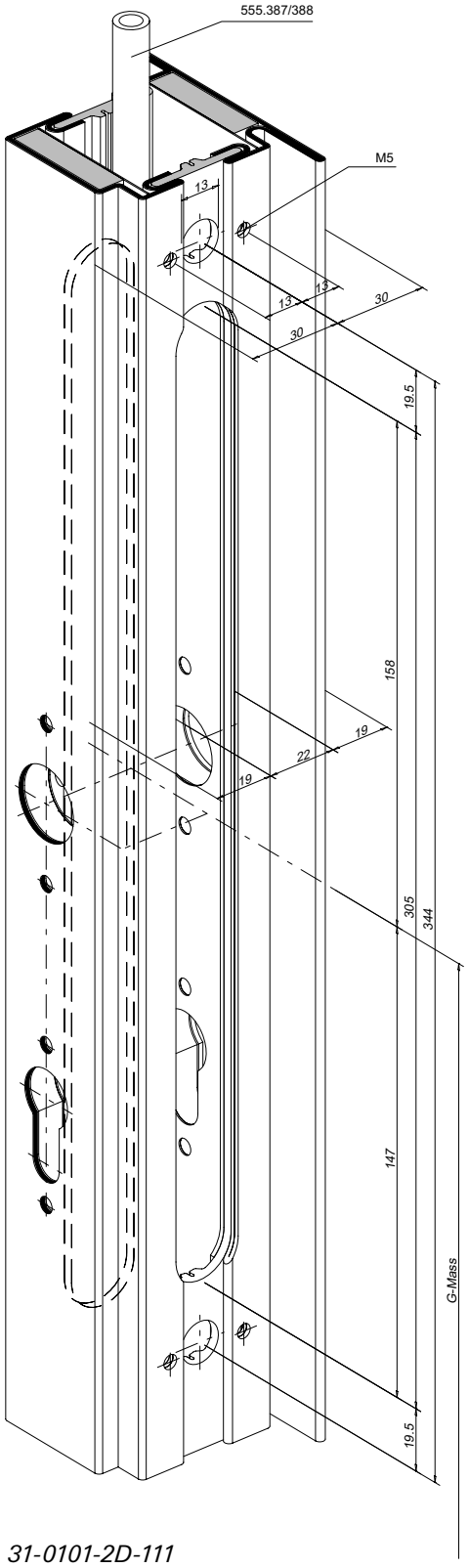

31-0101-2D-111

Serrure à mortaiser avec fonction de surveillance et verrouillage supplémentaire
Variante montage avec adaptateur de têtière

Sonderbestellung
Commande spéciale
Special order
597.136
597.138
597.141
597.147
597.152
597.154
597.157
597.161
597.164
597.166

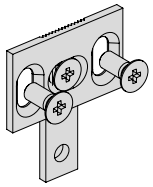

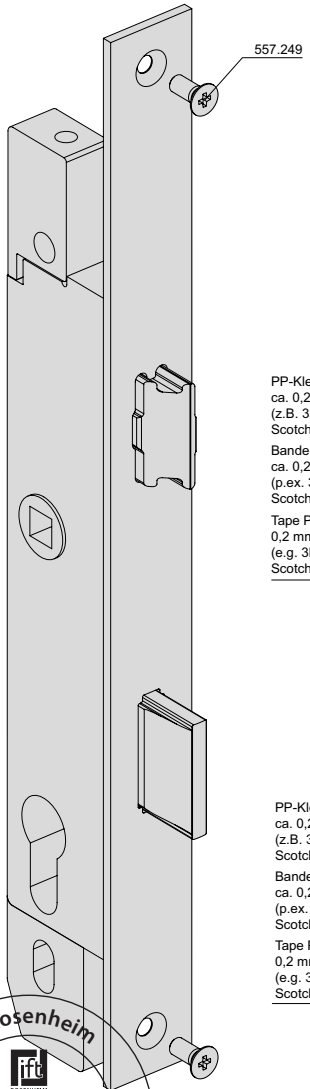

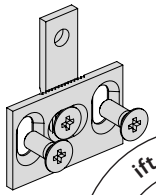

Latch-and-bolt lock with monitoring function and additional locking point
Version for installation with face plate adapter

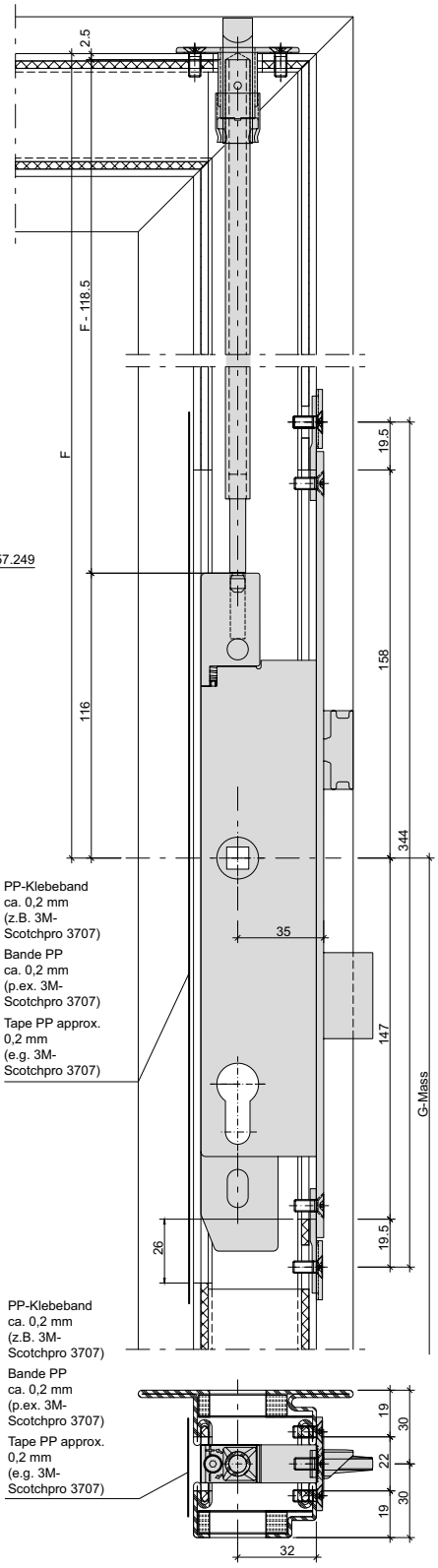

ift Rosenheim
Notifizierte Produktzertifizierungsstelle
13-003089-PR02
17.07.2020
Notified Body 0757

Schnappriegel 555.214 bei Schloss mit Zusatzverriegelung

Pêne à ressort 555.214 avec serrure avec verrouillage supplémentaire

Safety catch 555.214 with lock with additional locking point

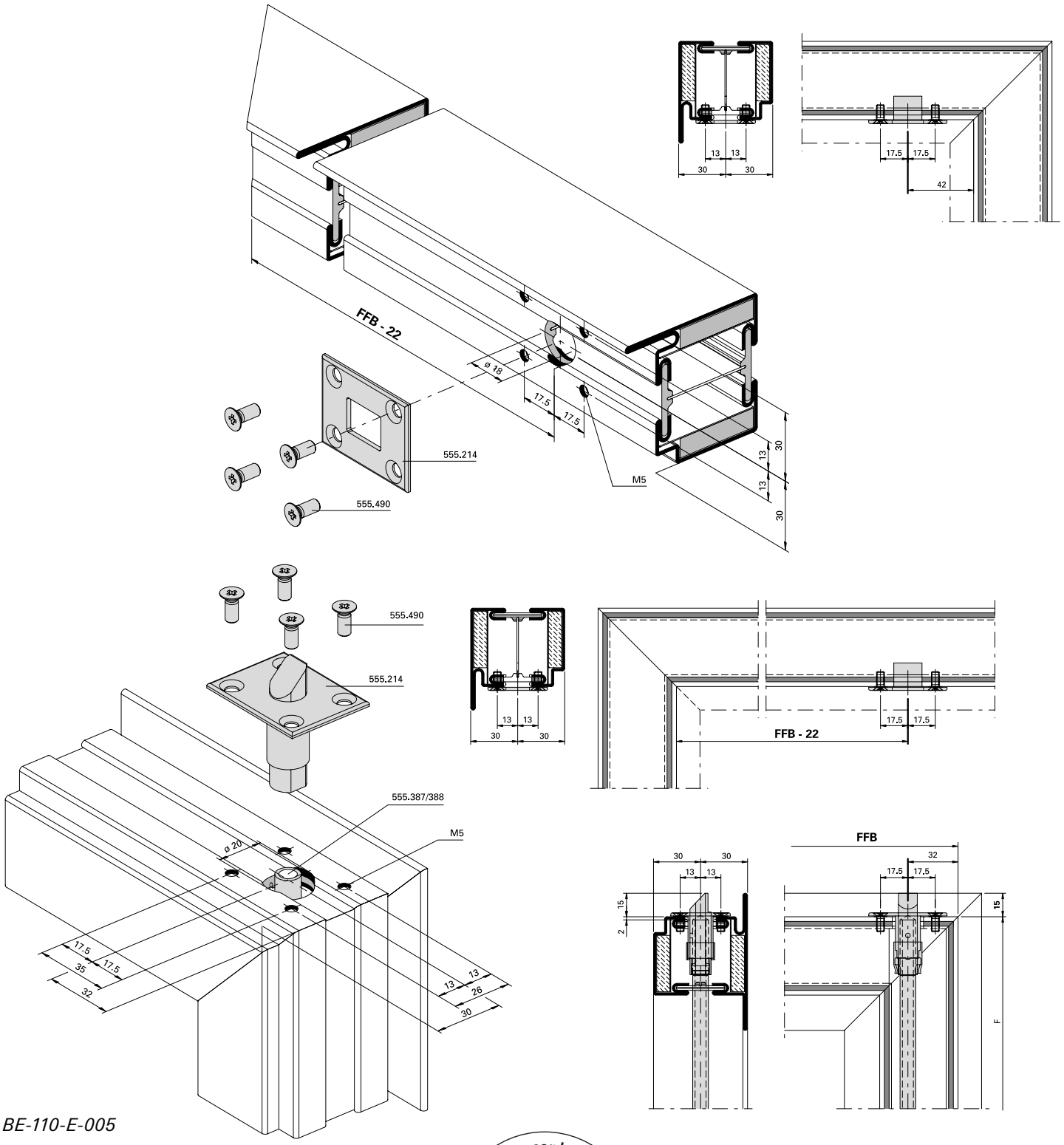

BE-110-E-005

Einbau mit 499.124

Montage avec 499.124

Installation with 499.124

ift Rosenheim
Notifizierte Produktzertifizierungsstelle
13-003089-PR02
17.07.2020
Notified Body 0757

Bimetall-Lasche
555.008

Languette bimétal
555.008

Bimetal latch
555.008

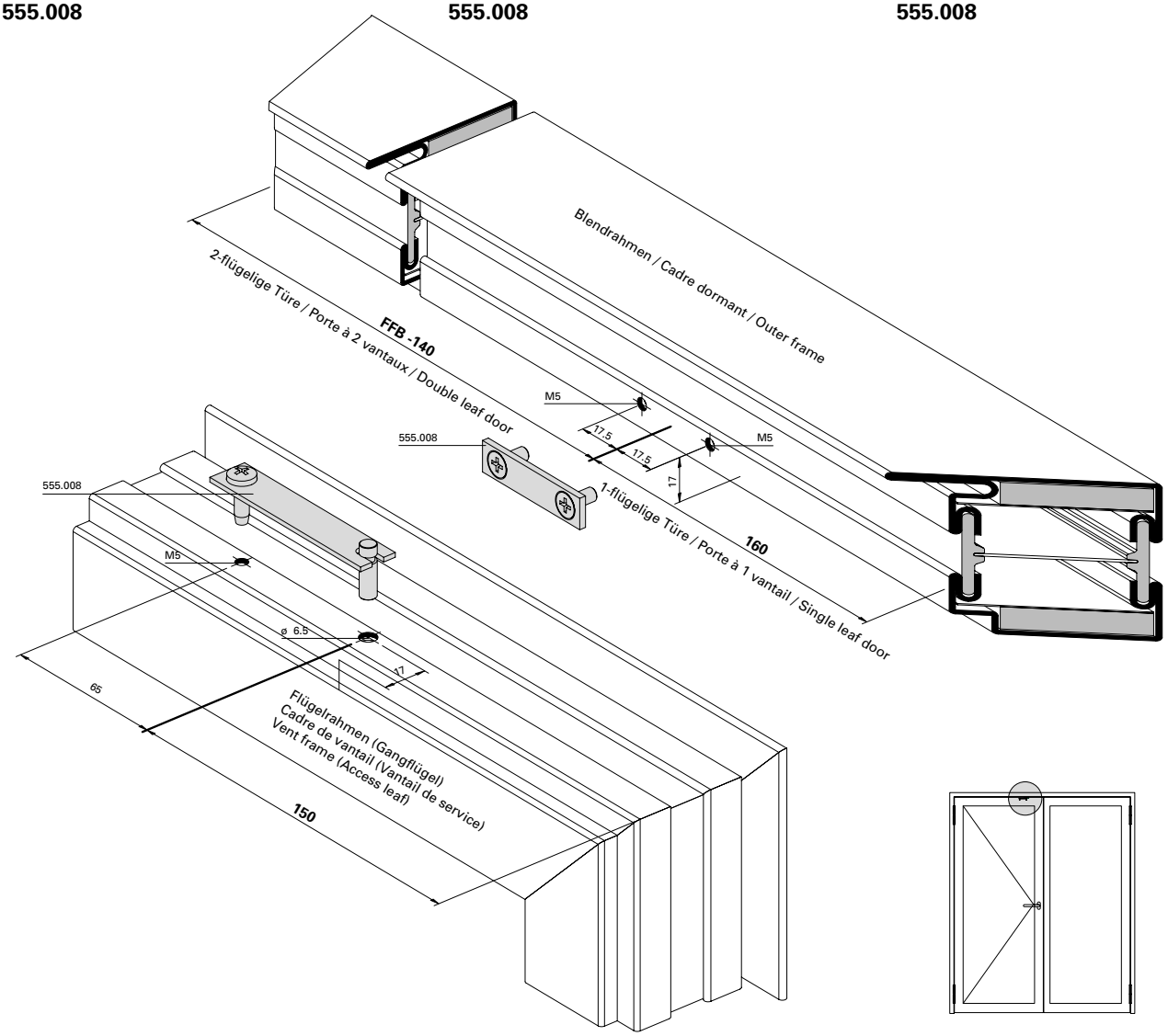

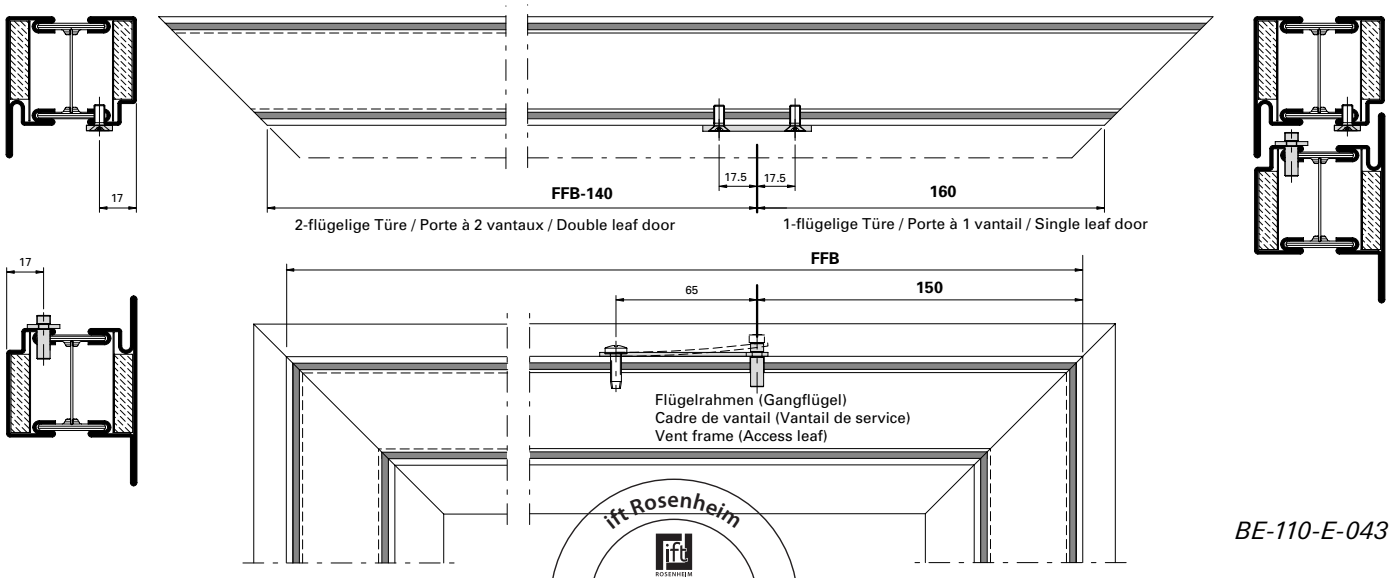

BE-110-E-043

ift Rosenheim
Notifizierte Produkt-zertifizierungsstelle
13-003089-PR02
17.07.2020
Notified Body 0757

Schliessblech 555.842
Rahmen/Standflügel

Gâche de fermeture 555.842
Cadre/Vantail semi-fixe

Strike plate 555.842
Frame/Secondary leaf

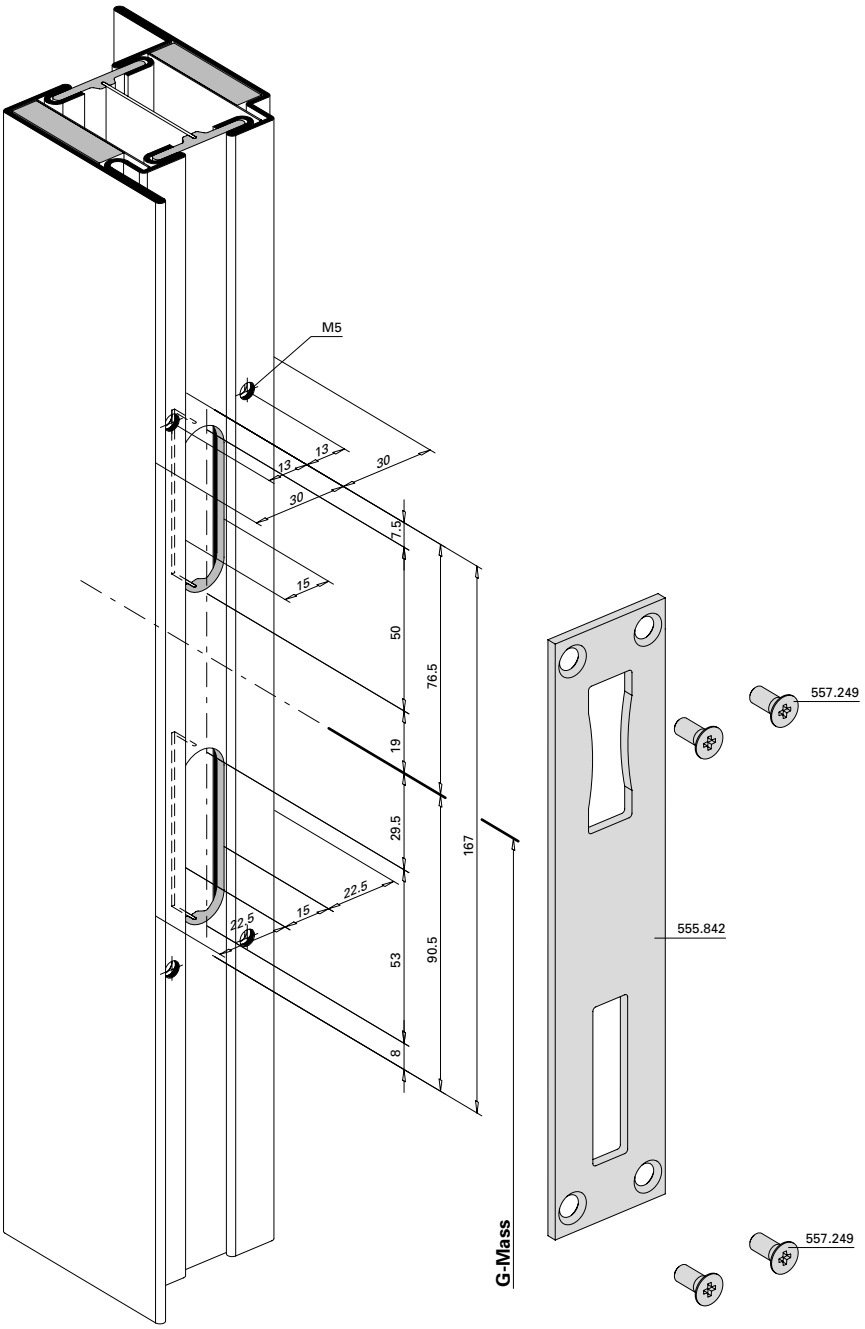

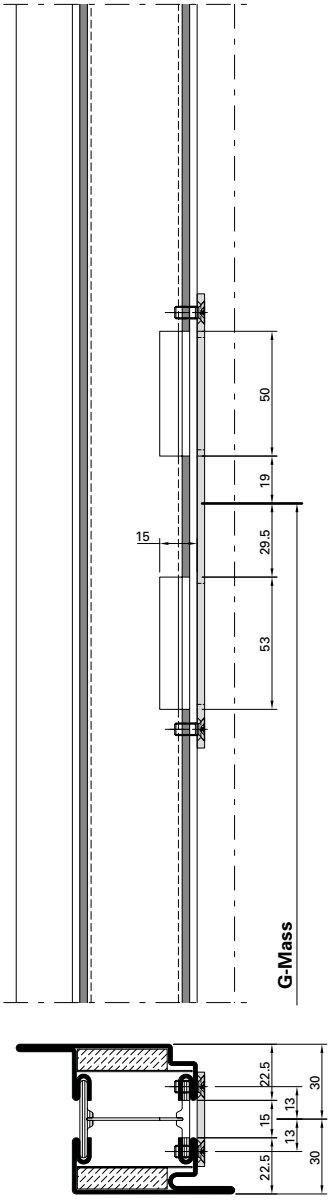

D-110-3D-076

Einbau mit 499.145 / 499.146

Montage avec 499.145 / 499.146

Installation with 499.145 / 499.146

ift Rosenheim
Notifizierte Produktzertifizierungsstelle
13-003089-PR02
17.07.2020
Notified Body 0757

Falztreibriegel 555.380
Standflügel

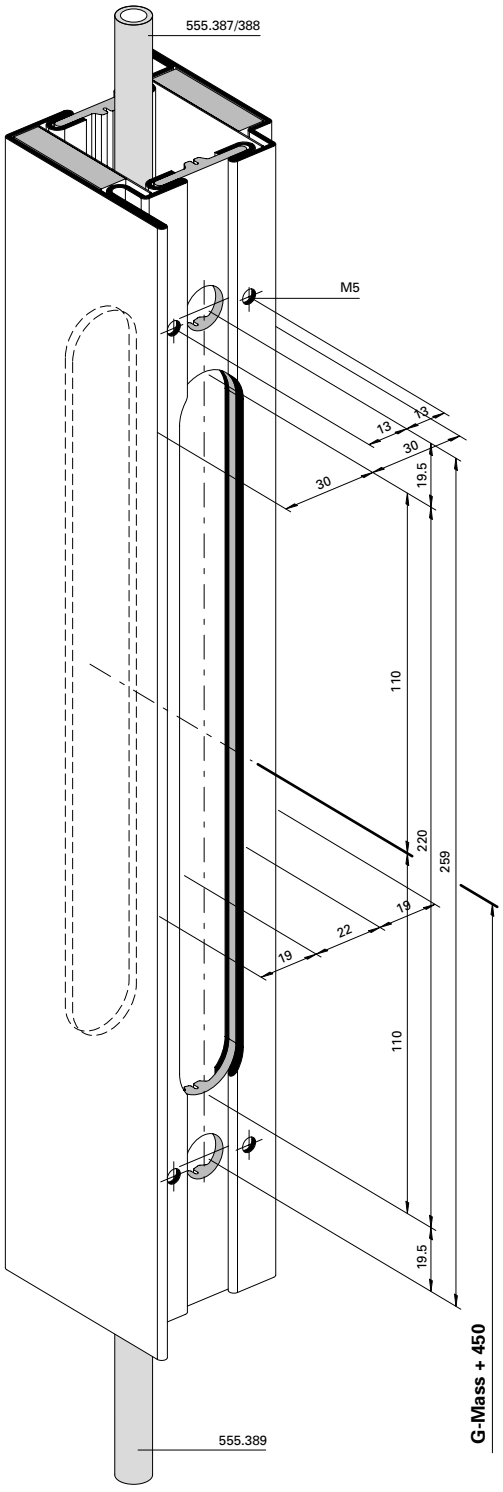

Bascule à mortaiser 555.380
Vantail semi-fixe

*** Empfehlung:** Bei Endmontage mittels chemischer Gewindesicherung (z.B. Loctite) sichern.

*** Recommandation:** sécurisation chimique du filet (telle que Loctite) lors du montage final!

*** Recommendation:** Chemical thread lock (e.g. Loctite) for final assembly.

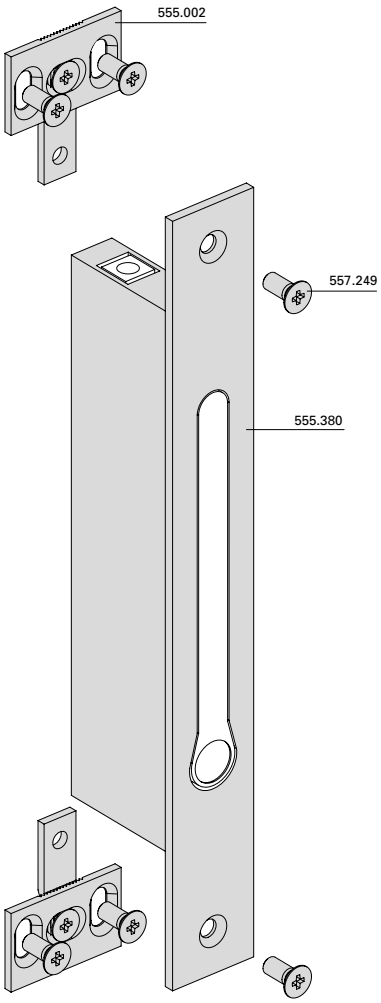

Rebate lever bolt 555.380
Secondary leaf

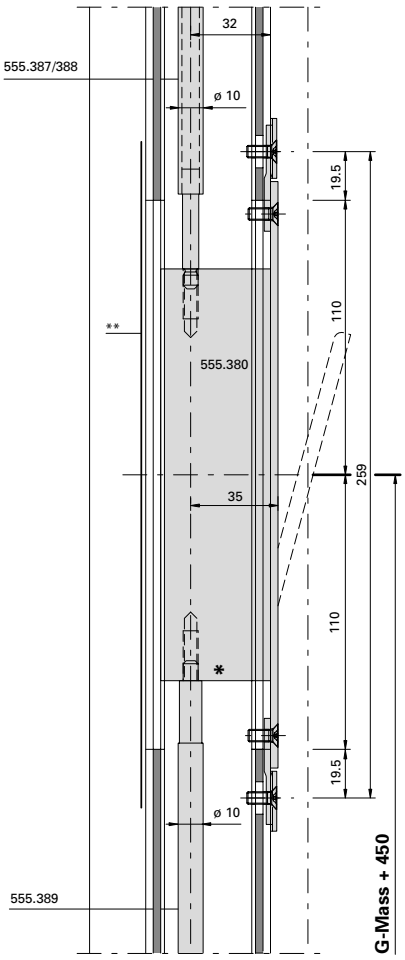

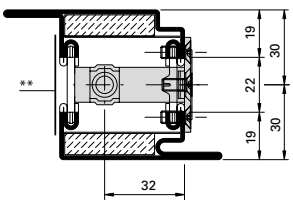

** PP-Klebeband ca. 0,2 mm (z.B. 3M-Scotchpro 3707)

** Bande PP ca. 0,2 mm (p.ex. 3M-Scotchpro 3707)

** Tape PP approx. 0,2 mm (e.g. 3M-Scotchpro 3707)

BE-110-E-002

Einbau mit 499.147 | **Montage avec 499.147** | **Installation with 499.147**

ift Rosenheim
Notifizierte Produktzertifizierungsstelle
13-003089-PR02
17.07.2020
Notified Body 0757

Falztreibriegel 555.380 in Kombination mit Elektro-Türöffner Standflügel

Bascule à mortaiser 555.380 en combinaison avec gâche électrique Vantail semi-fixe

Rebate lever bolt 555.380 in combination with electric strike Secondary leaf

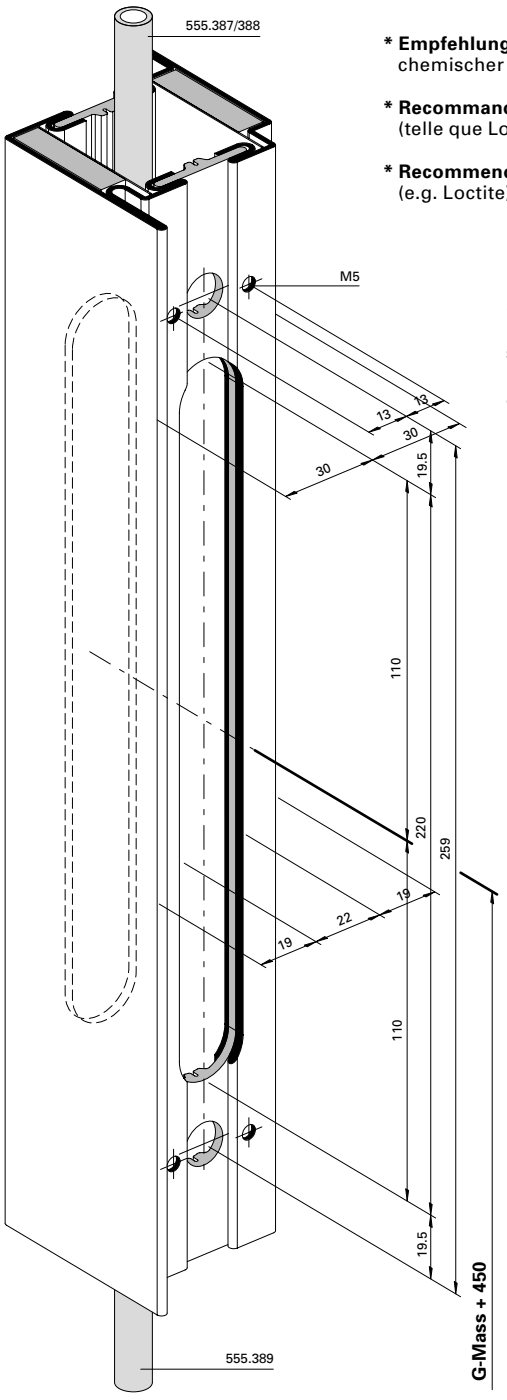

***** **Empfehlung:** Bei Endmontage mittels chemischer Gewindesicherung (z.B. Loctite) sichern.

***** **Recommandation:** sécurisation chimique du filet (telle que Loctite) lors du montage final!

***** **Recommendation:** Chemical thread lock (e.g. Loctite) for final assembly.

Hinweis: Einbau auch mit Einschweissplättchen (andere Ausnehmungen) möglich
Remarque: Montage également avec plaquette à souder (autres évidements) possible
Note: Can also be installed using the face plate adapter (other recesses)

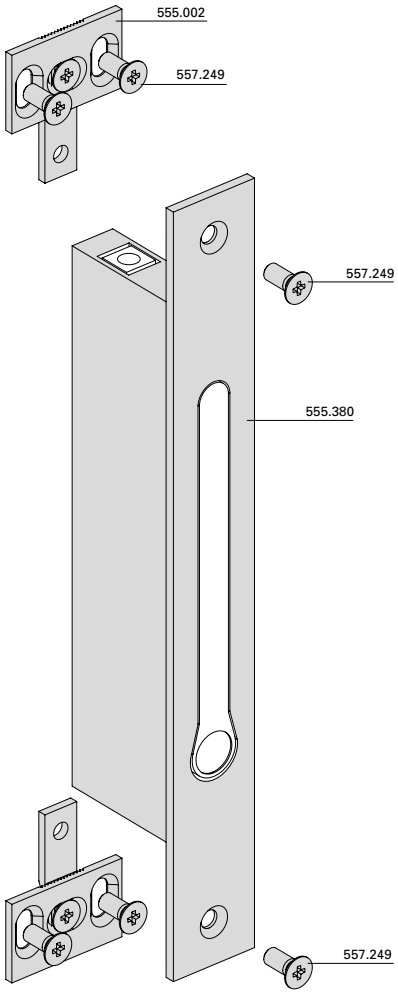

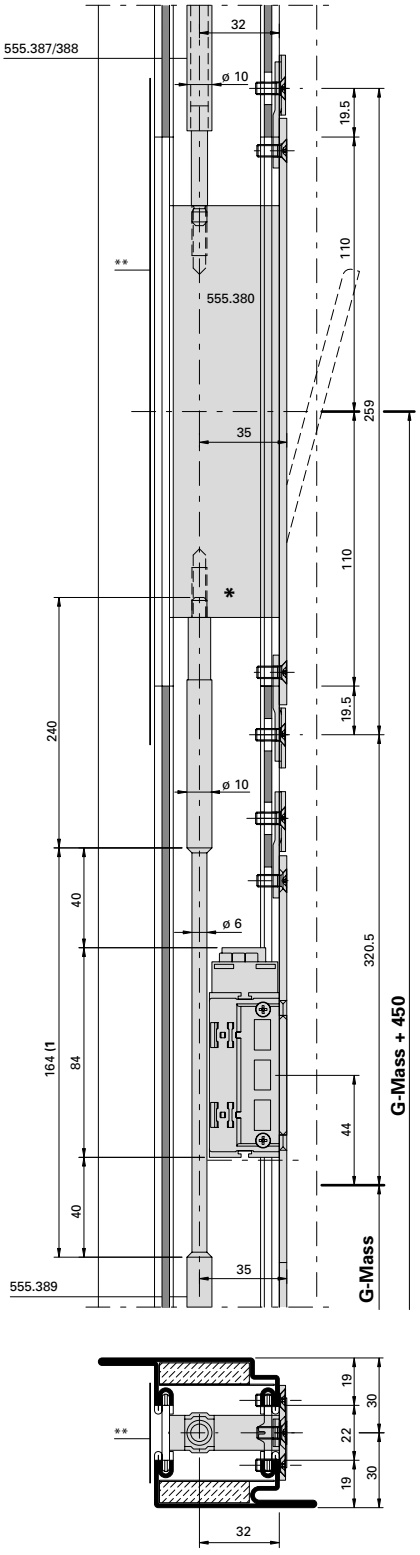

Einbau mit 499.147
Montage avec 499.147
Installation with 499.147

BE-110-E-002

** PP-Klebeband ca. 0,2 mm (z.B. 3M-Scotchpro 3707)

** Bande PP ca. 0,2 mm (p.ex. 3M-Scotchpro 3707)

** Tape PP approx. 0,2 mm (e.g. 3M-Scotchpro 3707)

1) Treibriegelstange 555.389 im Bereich Elektro-Türöffner auf ø 6 mm reduzieren.

1) Réduire la tige de verrouillage 555.389 dans la zone de la gâche électrique à ø 6 mm

1) Reduce shoot bolt 555.389 to ø 6 mm in the area of the electric strike

ift Rosenheim
Notifizierte Produktzertifizierungsstelle
13-003089-PR02
17.07.2020
Notified Body 0757

Panik-Treibriegel-Schloss (Panik-Gegenkasten) 555.828

Serrure contre-bascule panique 555.828

Shoot bolt lock with emergency function 555.828

*** Empfehlung:** Bei Endmontage mittels chemischer Gewindesicherung (z.B. Loctite) sichern.

*** Recommandation:** sécurisation chimique du filet (telle que Loctite) lors du montage final!

*** Recommendation:** Chemical thread lock (e.g. Loctite) for final assembly.

** PP-Klebeband ca. 0,2 mm (z.B. 3M-Scotchpro 3707)

** Bande PP ca. 0,2 mm (p.ex. 3M-Scotchpro 3707)

** Tape PP approx. 0,2 mm (e.g. 3M-Scotchpro 3707)

Hinweis: Einbau auch mit Einschweissplättchen (andere Ausnehmungen) möglich
Remarque: Montage également avec plaquette à souder (autres évidements) possible
Note: Can also be installed using the face plate adapter (other recesses)

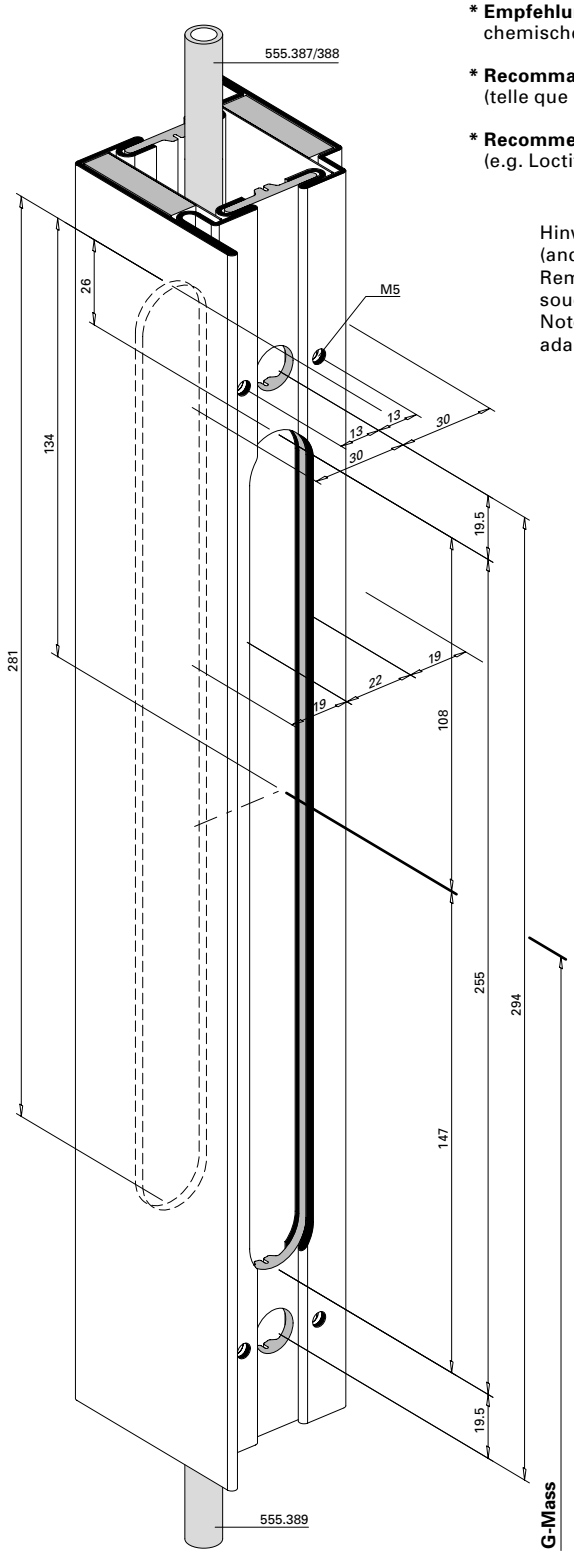

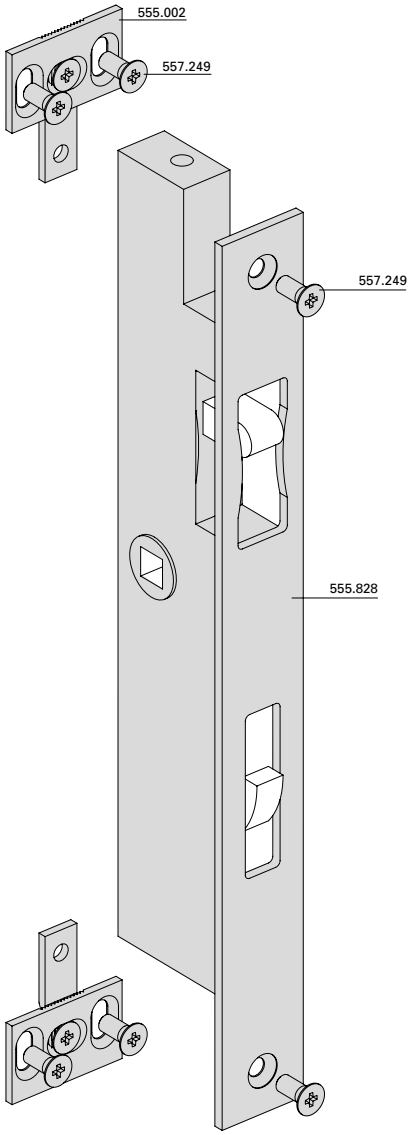

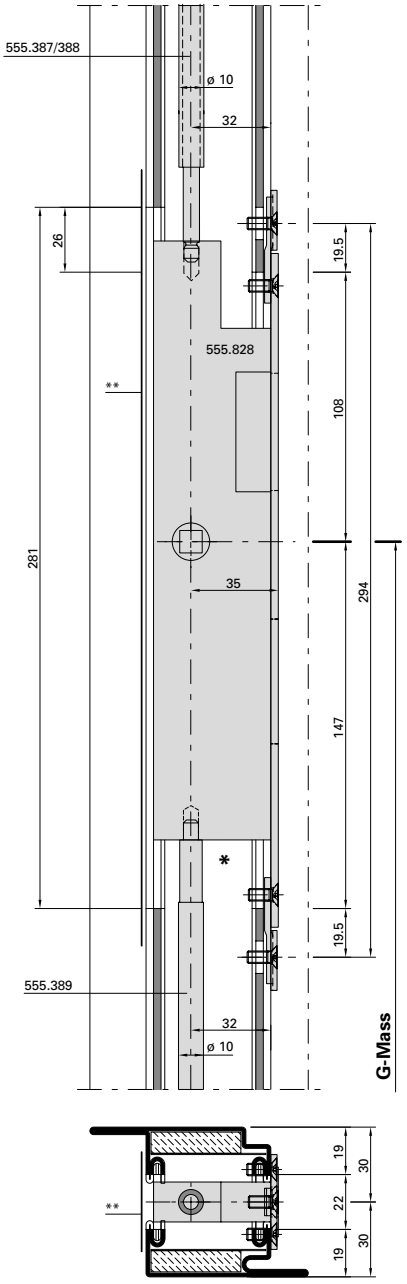

D-110-3D-077

Einbau mit 499.145 / 499.146
Montage avec 499.145 / 499.146
Installation with 499.145 / 499.146

ift Rosenheim
Notifizierte Produktzertifizierungsstelle
13-003089-PR02
17.07.2020
Notified Body 0757

Umlenkschloss 555.394
Standflügel

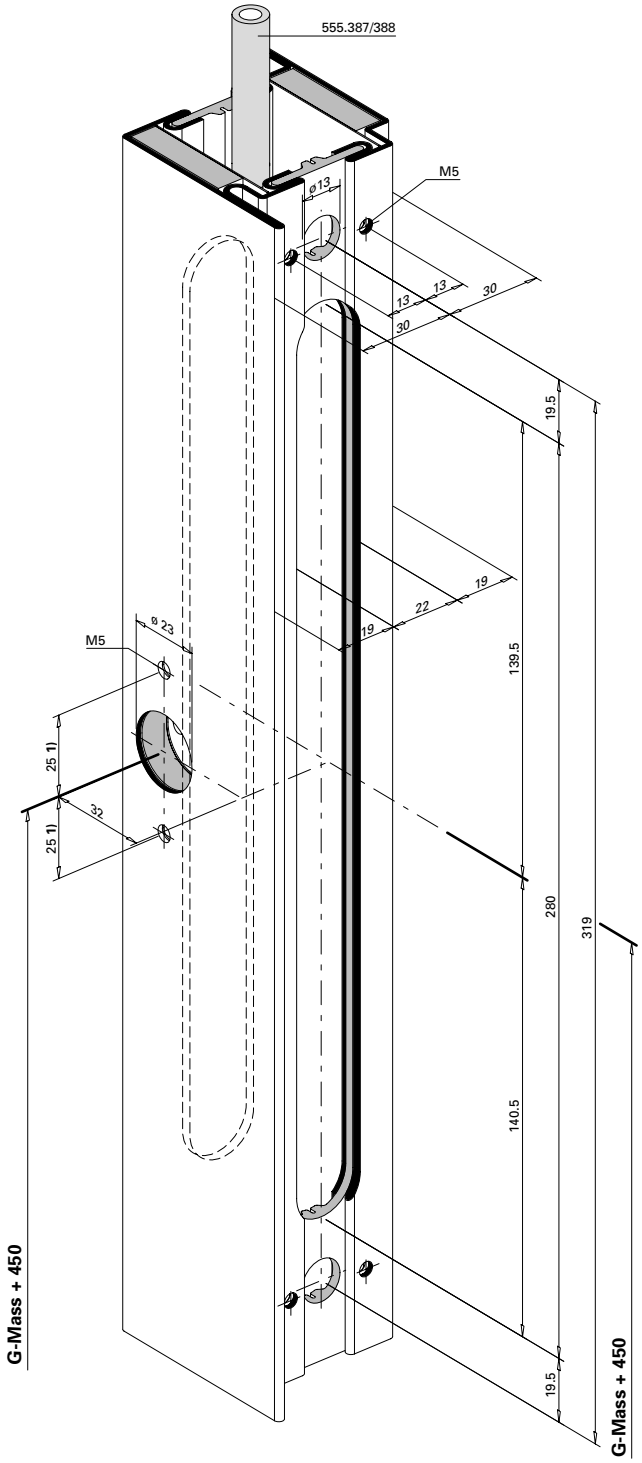

1) Achtung: Bohrabstände überprüfen!
Je nach Rosetten-Fabrikat unterschiedliche Masse.

1) Attention: Vérifier les écarts de perçage!
Dimensions différentes enfonction du type de rosace.

1) Important: Check spacing of drill holes!
Different dimensions, depending on the rosette manufacturer.

D-110-3D-011

Verrou de dérivation 555.394
Vantail semi-fixe

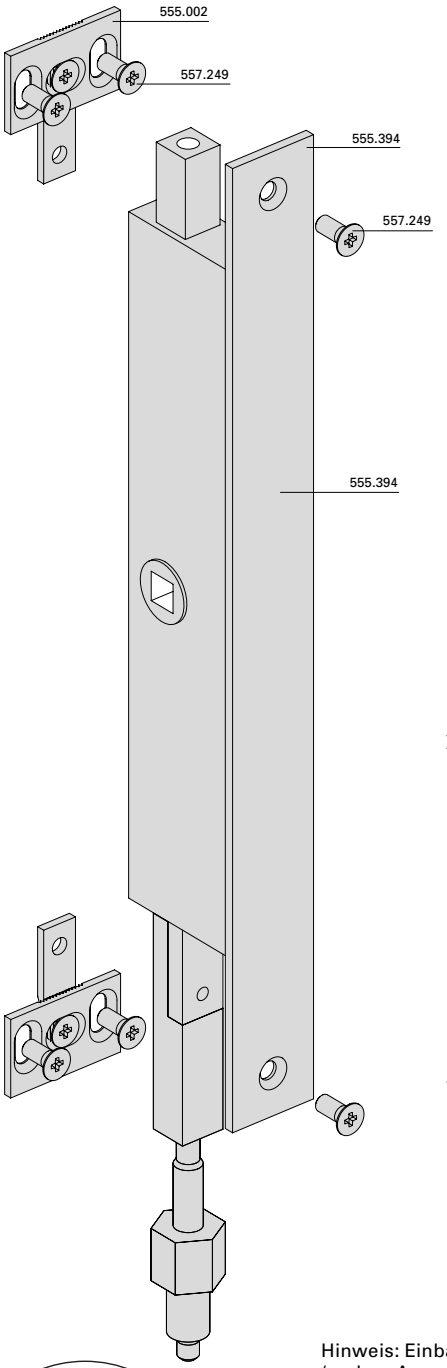

Einbau mit 499.145 / 499.146
Montage avec 499.145 / 499.146
Installation with 499.145 / 499.146

Off-set lock 555.394
Secondary leaf

** PP-Klebeband ca. 0,2 mm
(z.B. 3M-Scotchpro 3707)

** Bande PP ca. 0,2 mm
(p.ex. 3M-Scotchpro 3707)

** Tape PP approx. 0,2 mm
(e.g. 3M-Scotchpro 3707)

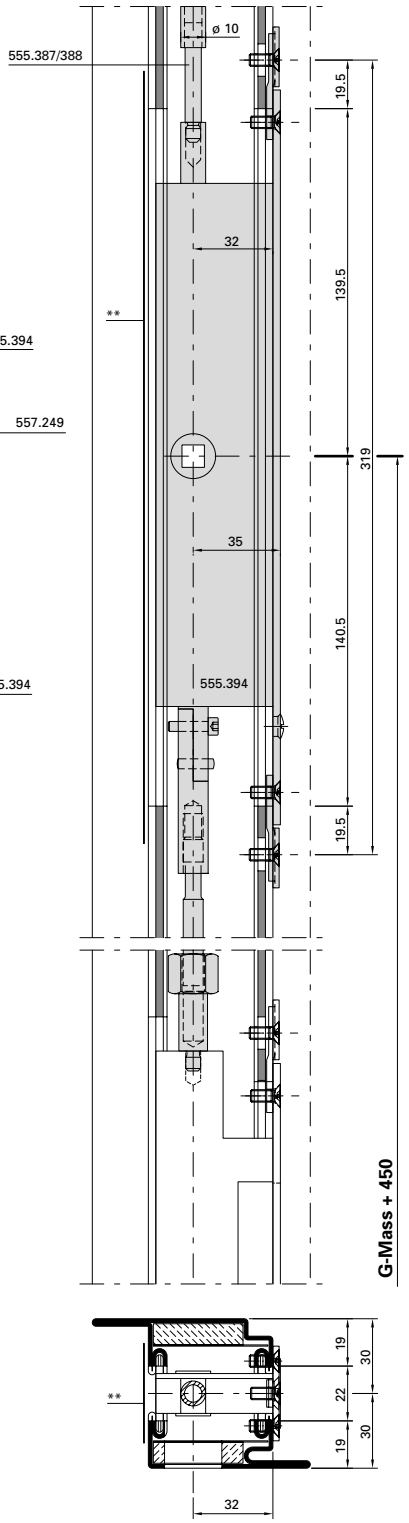

Hinweis: Einbau auch mit Einschweissplättchen (andere Ausnehmungen) möglich
Remarque: Montage également avec plaquette à souder (autres évidements) possible
Note: Can also be installed using the face plate adapter (other recesses)

Rosenheim
ROSENHEIM
Notifizierte Produktzertifizierungsstelle
13-003089-PR02
17.07.2020
Notified Body 0750

Panik-Treibriegel-Schloss 555.850/851 mit Elektro-Türöffner 555.852

Serrure contre-bascule panique 555.850/851 avec gâche électrique 555.852

Shoot bolt lock with emergency function 555.850/851 with electric strike 555.852

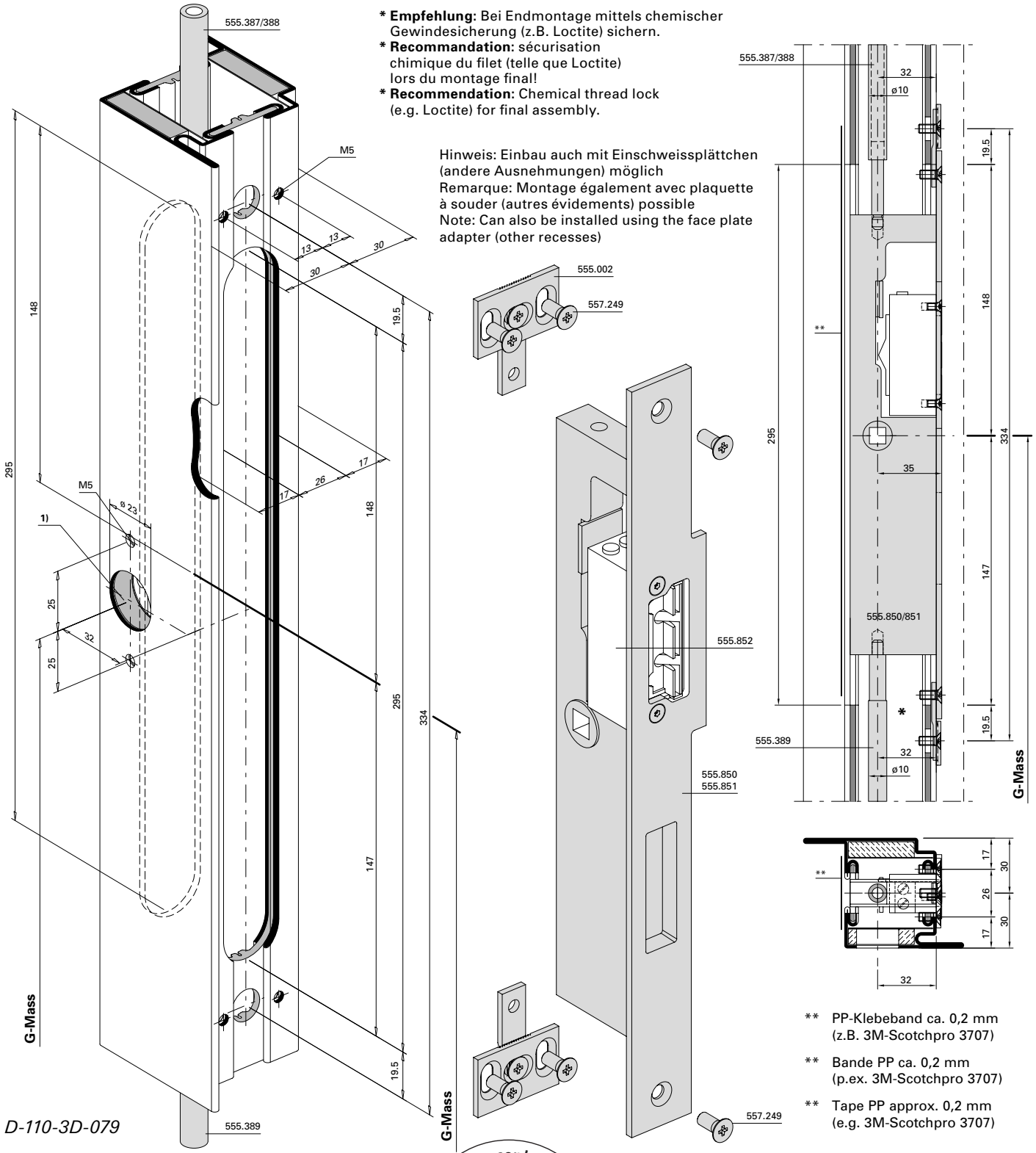

D-110-3D-079

*** Empfehlung:** Bei Endmontage mittels chemischer Gewindesicherung (z.B. Loctite) sichern.
*** Recommandation:** sécurisation chimique du filet (telle que Loctite) lors du montage final!
*** Recommendation:** Chemical thread lock (e.g. Loctite) for final assembly.

Hinweis: Einbau auch mit Einschweissplättchen (andere Ausnehmungen) möglich
Remarque: Montage également avec plaquette à souder (autres évidements) possible
Note: Can also be installed using the face plate adapter (other recesses)

** PP-Klebeband ca. 0,2 mm (z.B. 3M-Scotchpro 3707)

** Bande PP ca. 0,2 mm (p.ex. 3M-Scotchpro 3707)

** Tape PP approx. 0,2 mm (e.g. 3M-Scotchpro 3707)

1) Achtung: Bohrabstände überprüfen! Je nach Rosetten-Fabrikat unterschiedliche Masse.

1) Attention: Vérifier les écarts de perçage! Dimensions différentes en fonction du type de rosace.

1) Important: Check spacing of drill holes! Different dimensions, depending on the rosette manufacturer.

ift Rosenheim
Notifizierte Produktzertifizierungsstelle
13-003089-PR02
17.07.2020
Notified Body 0757

Schaltschloss 555.132
Standflügelverriegelung oben

Serrure de retient 555.132
verrouillage pour vantail semi-fixe en haut

Switch latch 555.132
Top additional set for secondary leaf

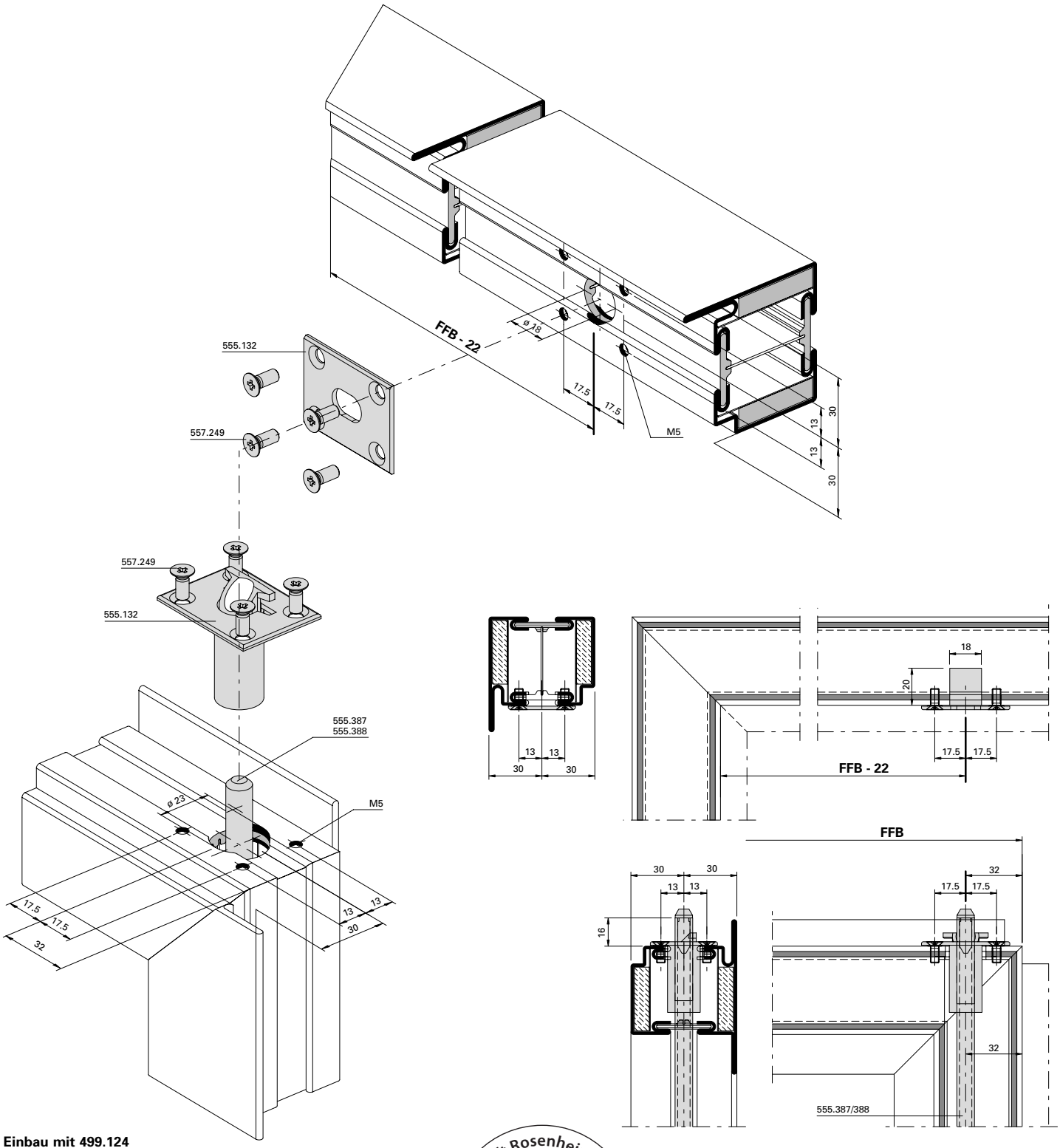

Einbau mit 499.124
Montage avec 499.124
Installation with 499.124

BE-110-E-014

ift Rosenheim
Notifizierte Produktzertifizierungsstelle
13-003089-PR02
17.07.2020
Notified Body 0757

Schnappriegel gefedert 555.521 in Kombination mit Elektro-Türöffner Standflügel

Pêne à ressort 555.521 en combinaison avec gâche électrique Vantail semi-fixe

Spring-loaded safety catch 555.521 in combination with electric strike Secondary leaf

Achtung:
Standflügel darf nicht nach unten verriegelt werden.

Attention:
Le vantail semi-fixe ne doit pas être verrouillé en bas.

Important:
Secondary leaf must not be bolted in a downward direction

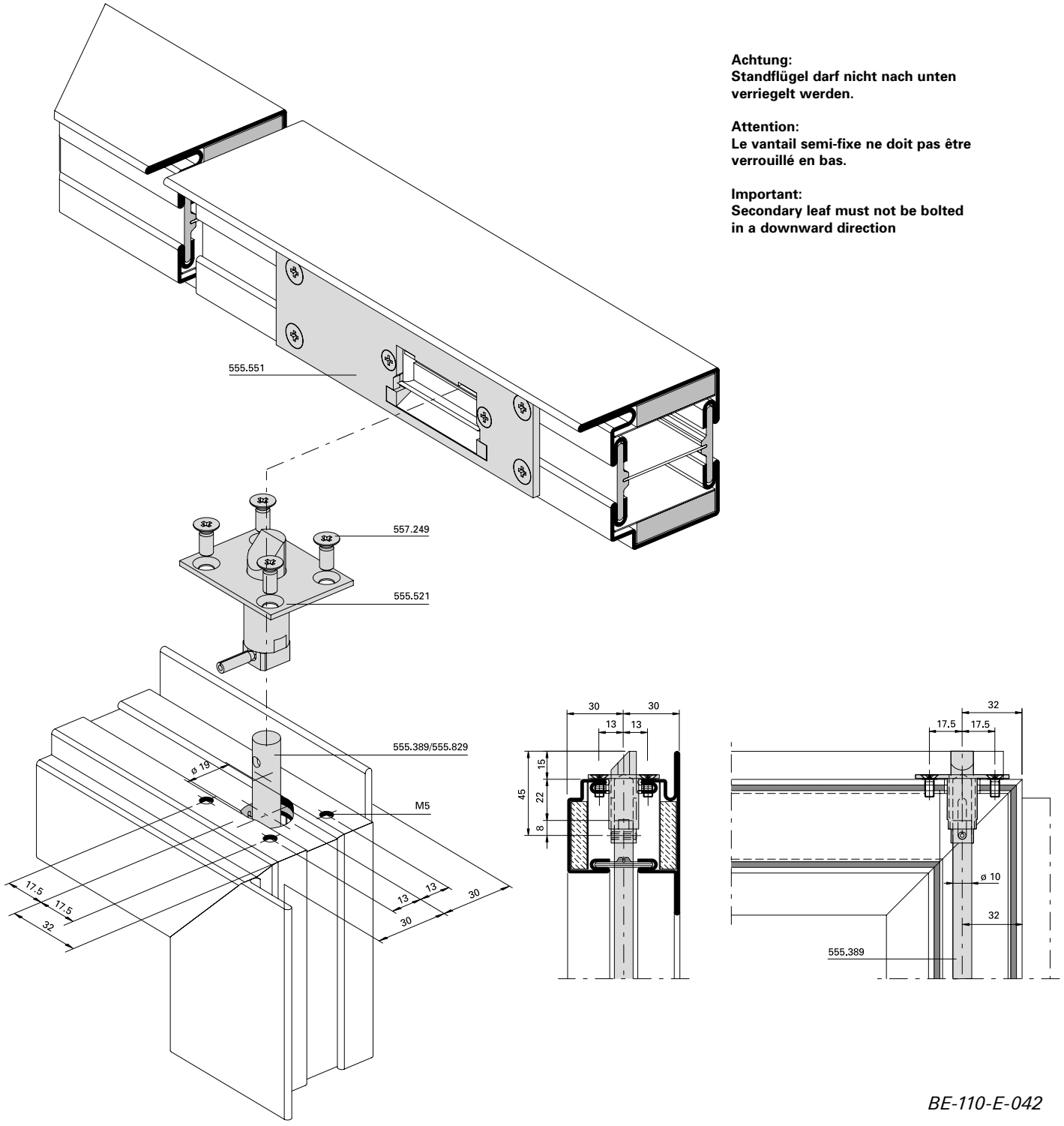

BE-110-E-042

Einbau mit 499.124

Montage avec 499.124

Installation with 499.124

ift Rosenheim
Notifizierte Produktzertifizierungsstelle
13-003089-PR02
17.07.2020
Notified Body 0757

Kantenbascule 555.384
Standflügel

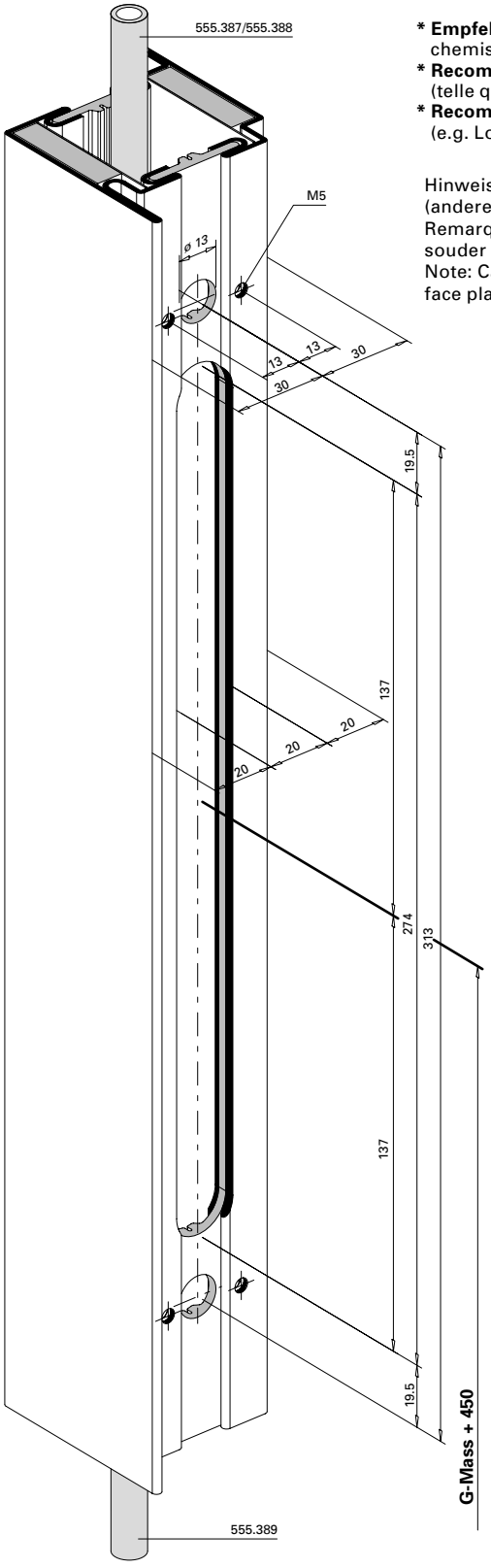

Verrou à entailler à bascule 555.384
Vantail semi-fixe

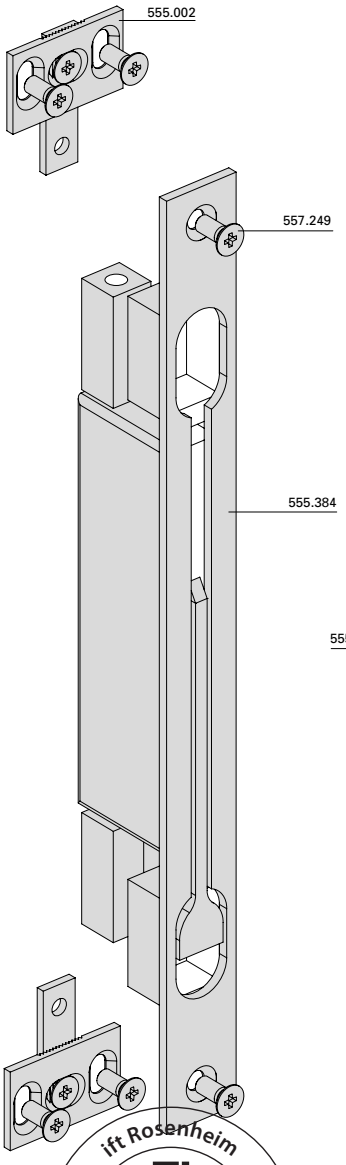

Espagnolette 555.384
Secondary leaf

*** Empfehlung:** Bei Endmontage mittels chemischer Gewindesicherung (z.B. Loctite) sichern.
*** Recommandation:** sécurisation chimique du filet (telle que Loctite) lors du montage final!
*** Recommendation:** Chemical thread lock (e.g. Loctite) for final assembly.

Hinweis: Einbau auch mit Einschweissplättchen (andere Ausnehmungen) möglich
Remarque: Montage également avec plaquette à souder (autres évidements) possible
Note: Can also be installed using the face plate adapter (other recesses)

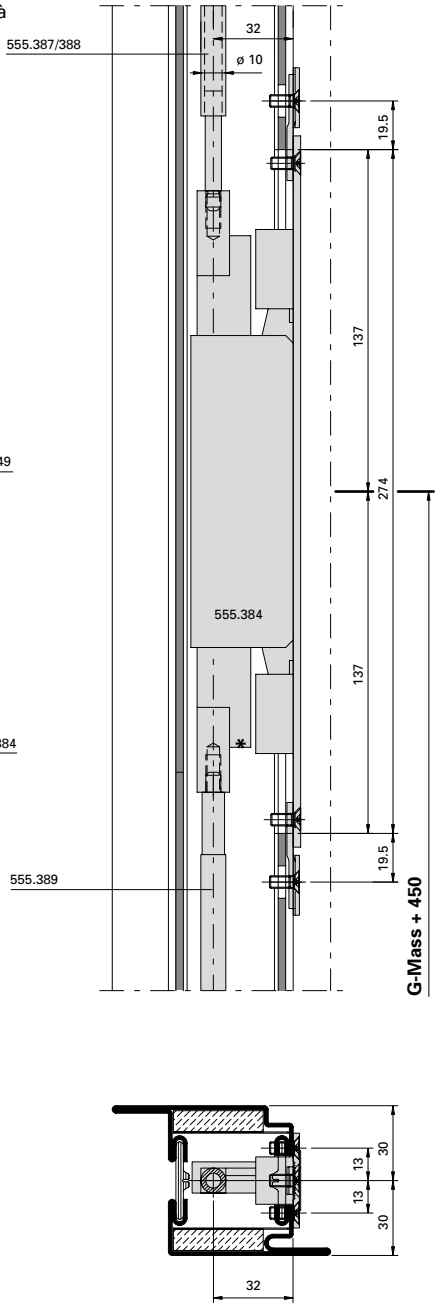

BE-110-E-022

Einbau mit 499.118 | **Montage avec 499.118** | **Installation with 499.118**

ift Rosenheim
Notifizierte Produktzertifizierungsstelle
13-003089-PR02
17.07.2020
Notified Body 0757

Kantenbascule 555.384
in Kombination mit Elektro-Türöffner
Standflügel

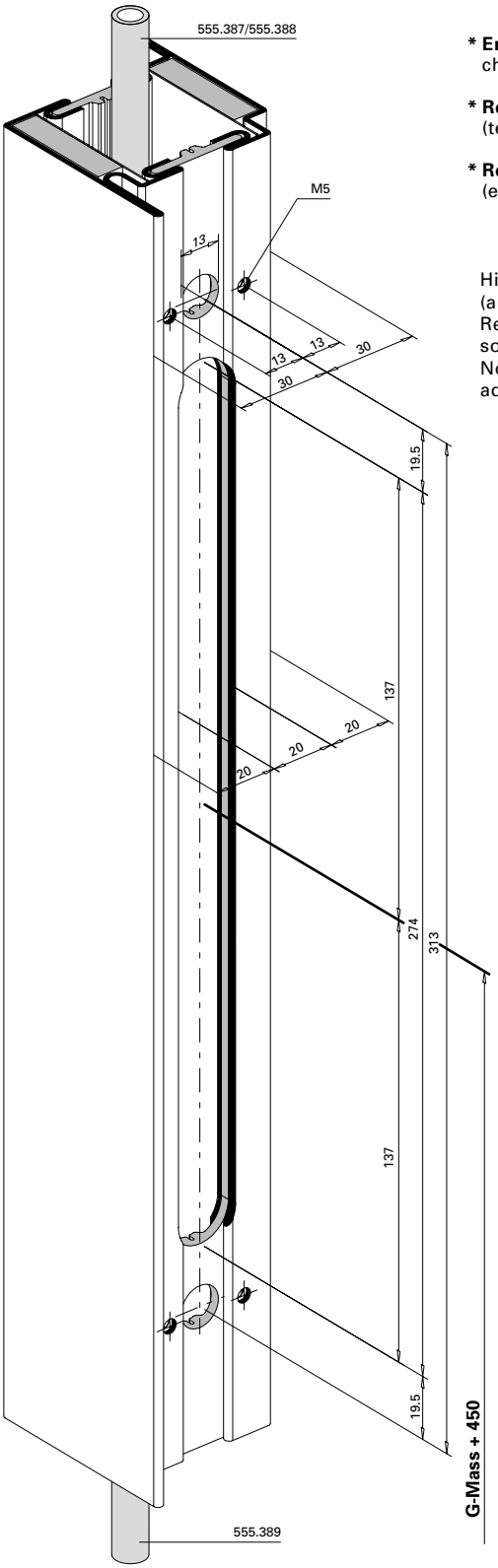

Einbau mit 499.118

Verrou à entailler à bascule 555.384
en combinaison avec gâche électrique
Vantail semi-fixe

*** Empfehlung:** Bei Endmontage mittels chemischer Gewindesicherung (z.B. Loctite) sichern.

*** Recommandation:** sécurisation chimique du filet (telle que Loctite) lors du montage final!

*** Recommendation:** Chemical thread lock (e.g. Loctite) for final assembly.

Hinweis: Einbau auch mit Einschweissplättchen (andere Ausnehmungen) möglich
Remarque: Montage également avec plaquette à souder (autres évidements) possible
Note: Can also be installed using the face plate adapter (other recesses)

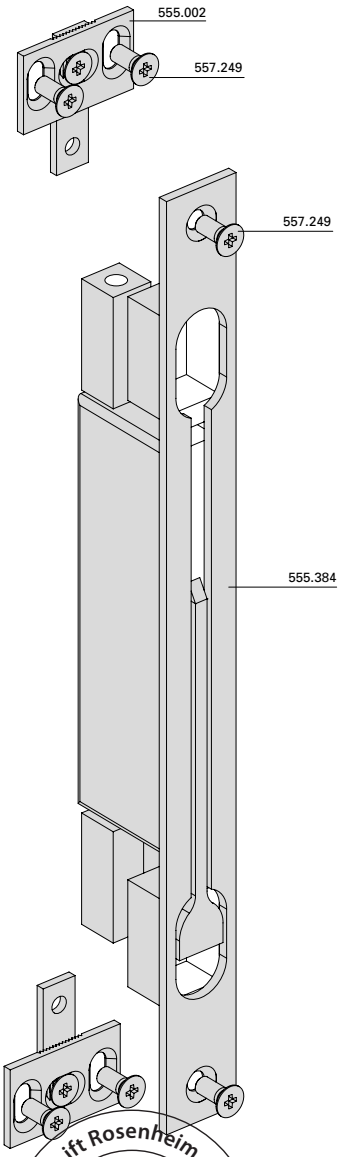

Montage avec 499.118

Espagnolette 555.384
in combination with electric strike
Secondary leaf

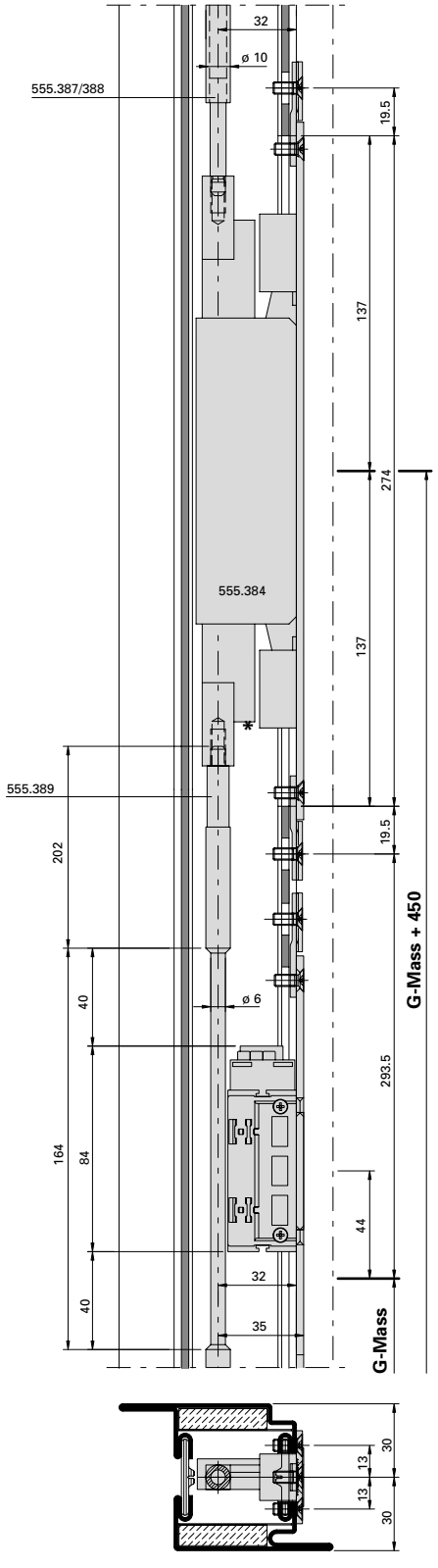

Installation with 499.118

BE-110-E-022

ift Rosenheim
Notifizierte Produktzertifizierungsstelle
13-003089-PR02
17.07.2020
Notified Body 0757

Schliessblech in Kombination mit Kantenbascule 555.384 Standflügel

Gâche de fermeture en combinaison avec verrou à entailler à bascule 555.384 Vantail semi-fixe

Strike plate in combination with espagnolette 555.384 Secondary leaf

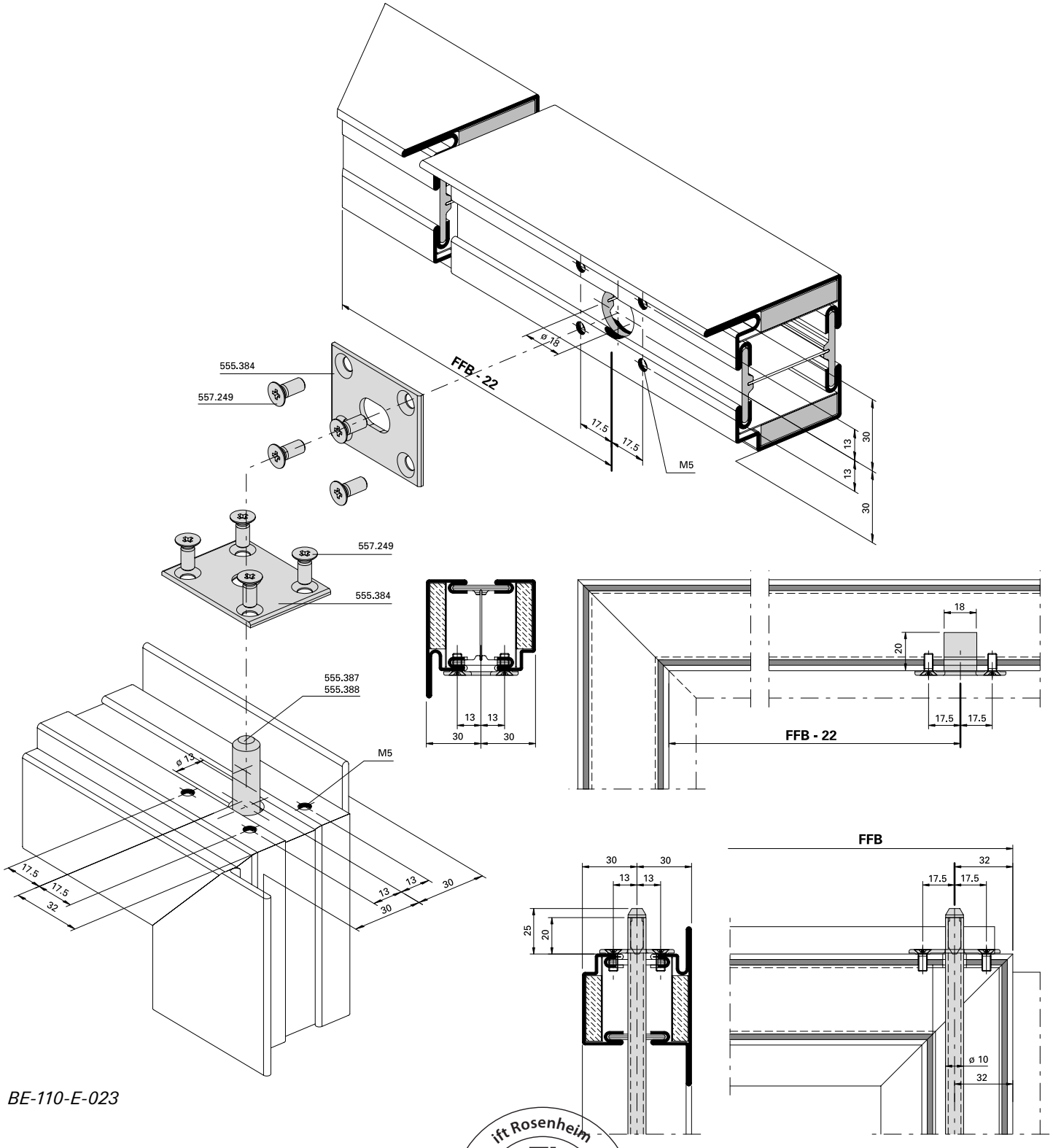

BE-110-E-023

Einbau mit 499.124

Montage avec 499.124

Installation with 499.124

ift Rosenheim
Notifizierte Produktzertifizierungsstelle
13-003089-PR02
17.07.2020
Notified Body 0757

Standflügelverriegelung unten mit Bodenbuchse 550.458 und Bodenschliessmulde 555.136

Verrouillage pour vantail semi-fixe en bas avec douille de verrouillage 550.458 et douille à sceller 555.136

Bottom additional set for secondary leaf with floor socket 550.458 and floor socket 555.136

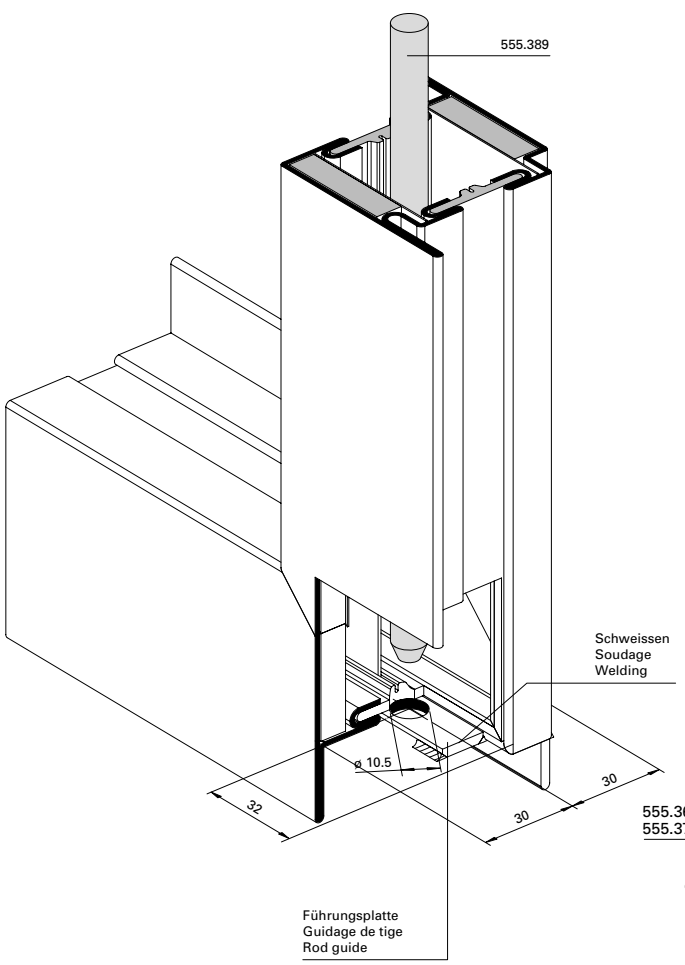

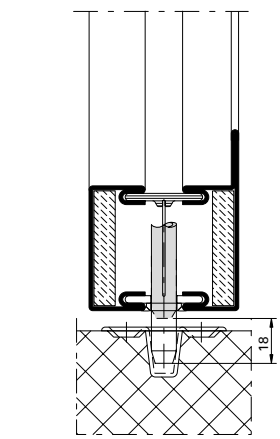

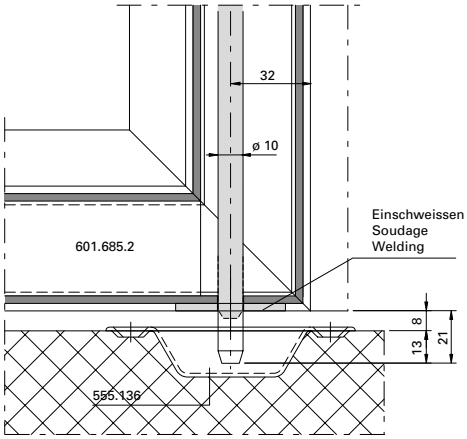

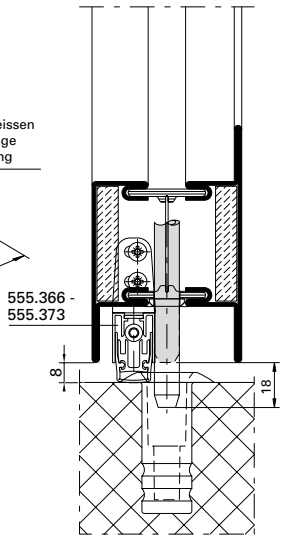

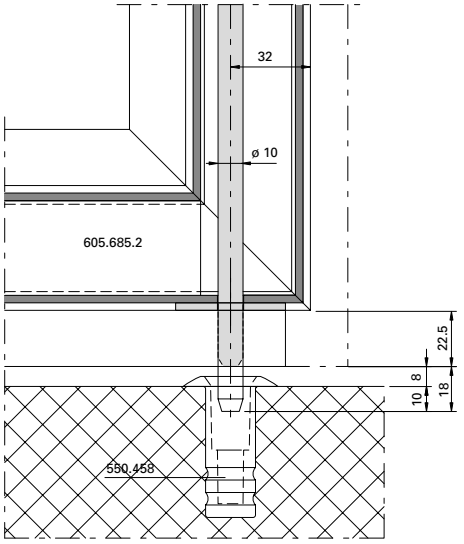

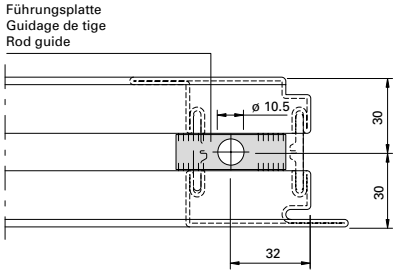

BE-110-E-033

ift Rosenheim
Notifizierte Produkt-
zertifizierungsstelle
13-003089-PR02
17.07.2020
Notified Body 0757

Bodenhülse 555.497
in Schwellenprofil 452.990/452.991

Douille de sol 555.497 dans le
profilé de seuil 452.990/452.991

Floor socket 555.497
in threshold profile 452.990/452.991

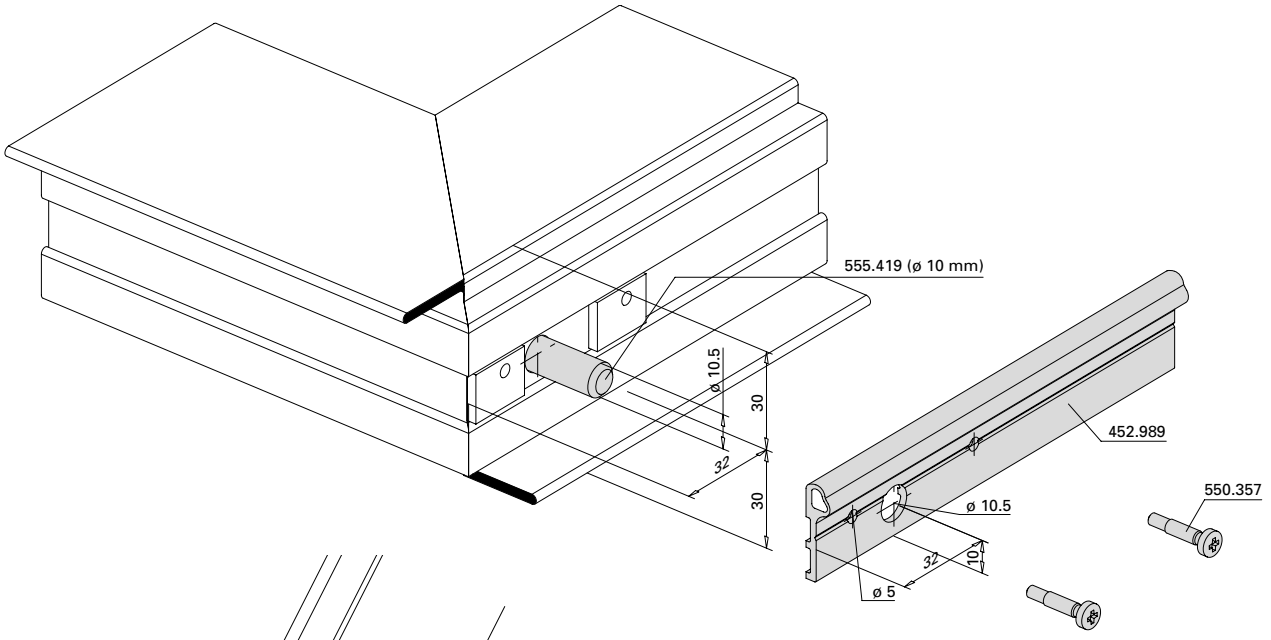

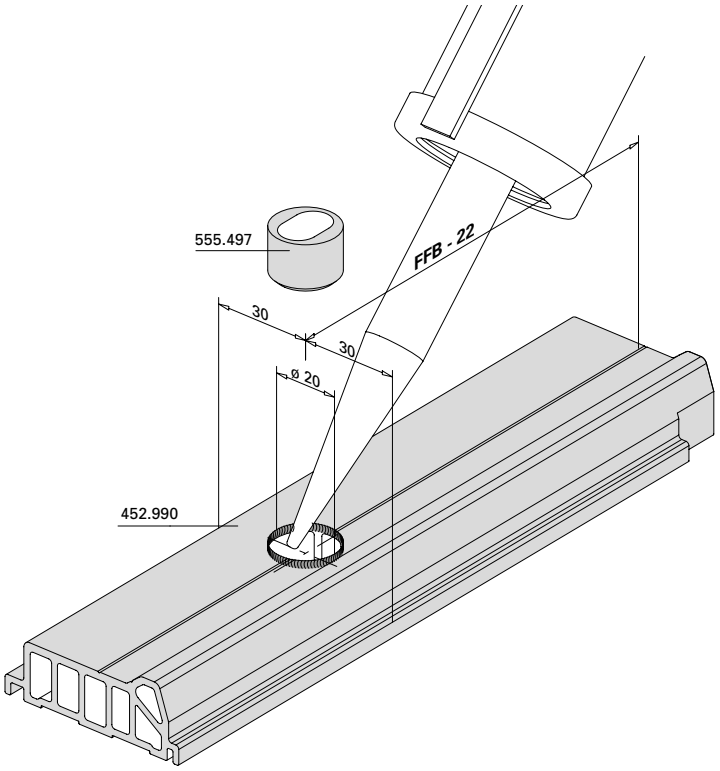

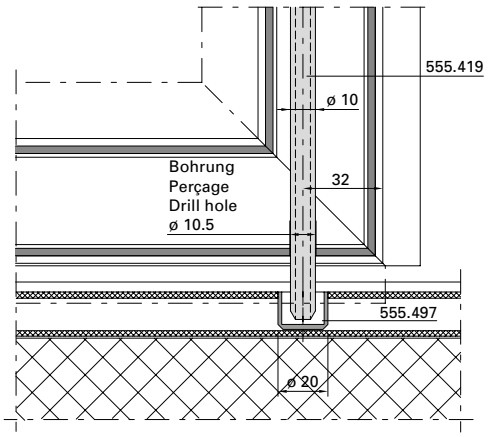

ift Rosenheim
Notifizierte Produkt-
zertifizierungsstelle
13-003089-PR02
17.07.2020
Notified Body 0757

Elektro-Türöffner 555.838/555.839
Rahmen/Standflügel

Gâche électrique 555.838/555.839
Cadre/Vantail semi-fixe

Electric strike 555.838/555.839
Frame/Secondary leaf

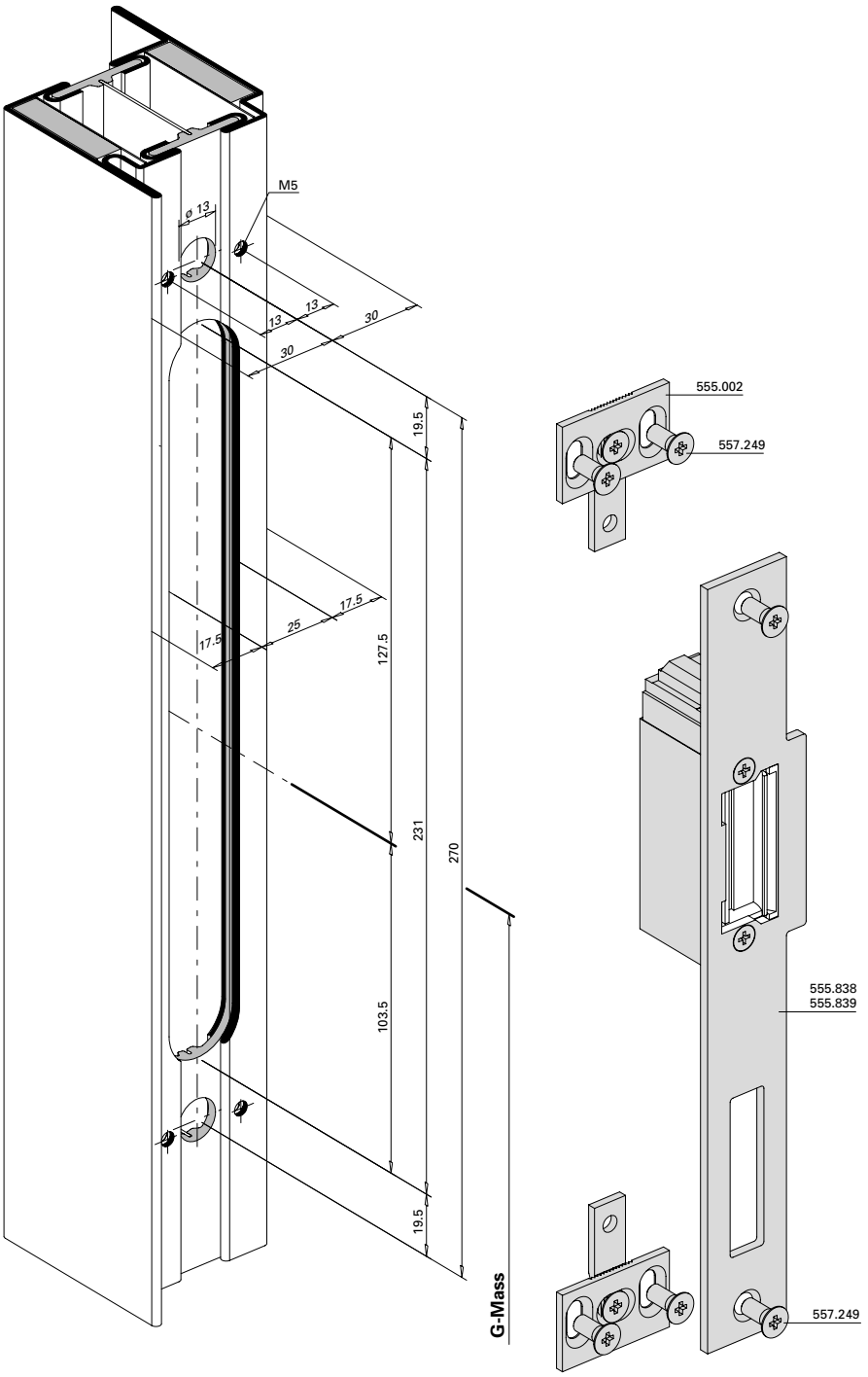

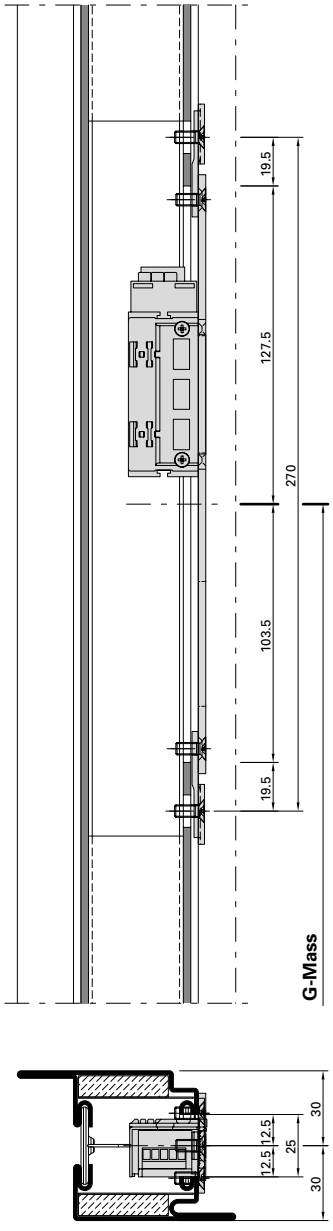

D-110-3D-080

ift Rosenheim
Notifizierte Produkt-zertifizierungsstelle
13-003089-PR02
17.07.2020
Notified Body 0757

Elektro-Türöffner 555.550
für Schloss mit Zusatzverriegelung
Einflügelige Türe

Gâche électrique 555.550 pour serrure
avec verrouillage supplémentaire
Porte à un vantail

Electric strike 555.550 for lock
with additional locking point
Single leaf door

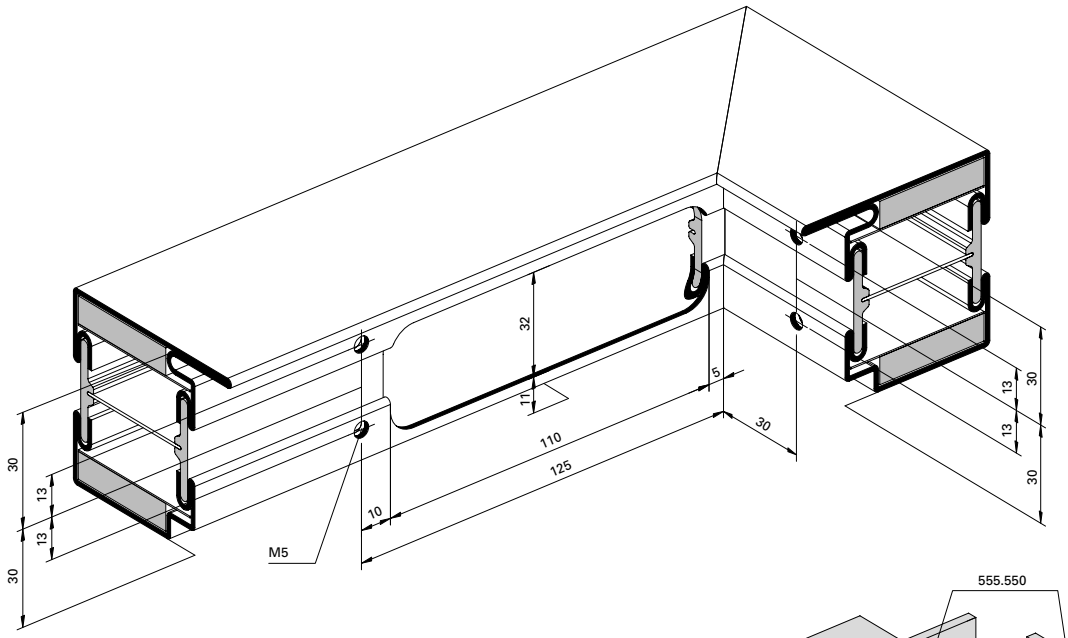

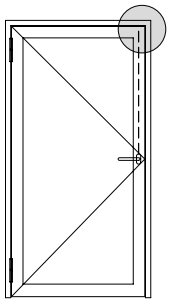

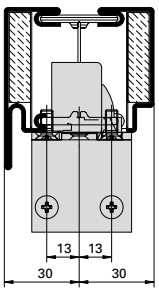

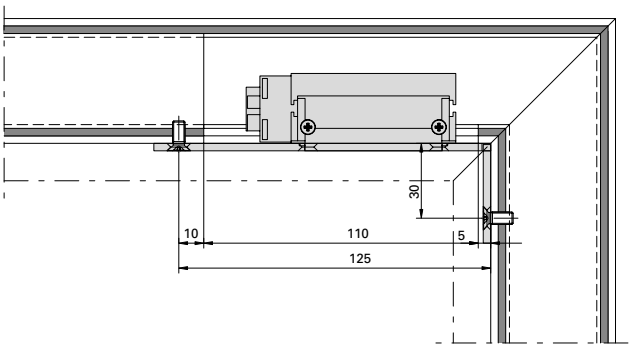

ift Rosenheim
Notifizierte Produkt-zertifizierungsstelle
13-003089-PR02
17.07.2020
Notified Body 0757

BE-110-E-017

Elektro-Türöffner 555.551 und 597.058 für Standflügelverriegelung Zweiflügelige Türe

Gâche électrique 555.551 et 597.058 pour verrouillage pour vantail semi-fixe Porte à deux vantaux

Electric strike 555.551 and 597.058 for additional set for secondary leaf Double leaf door

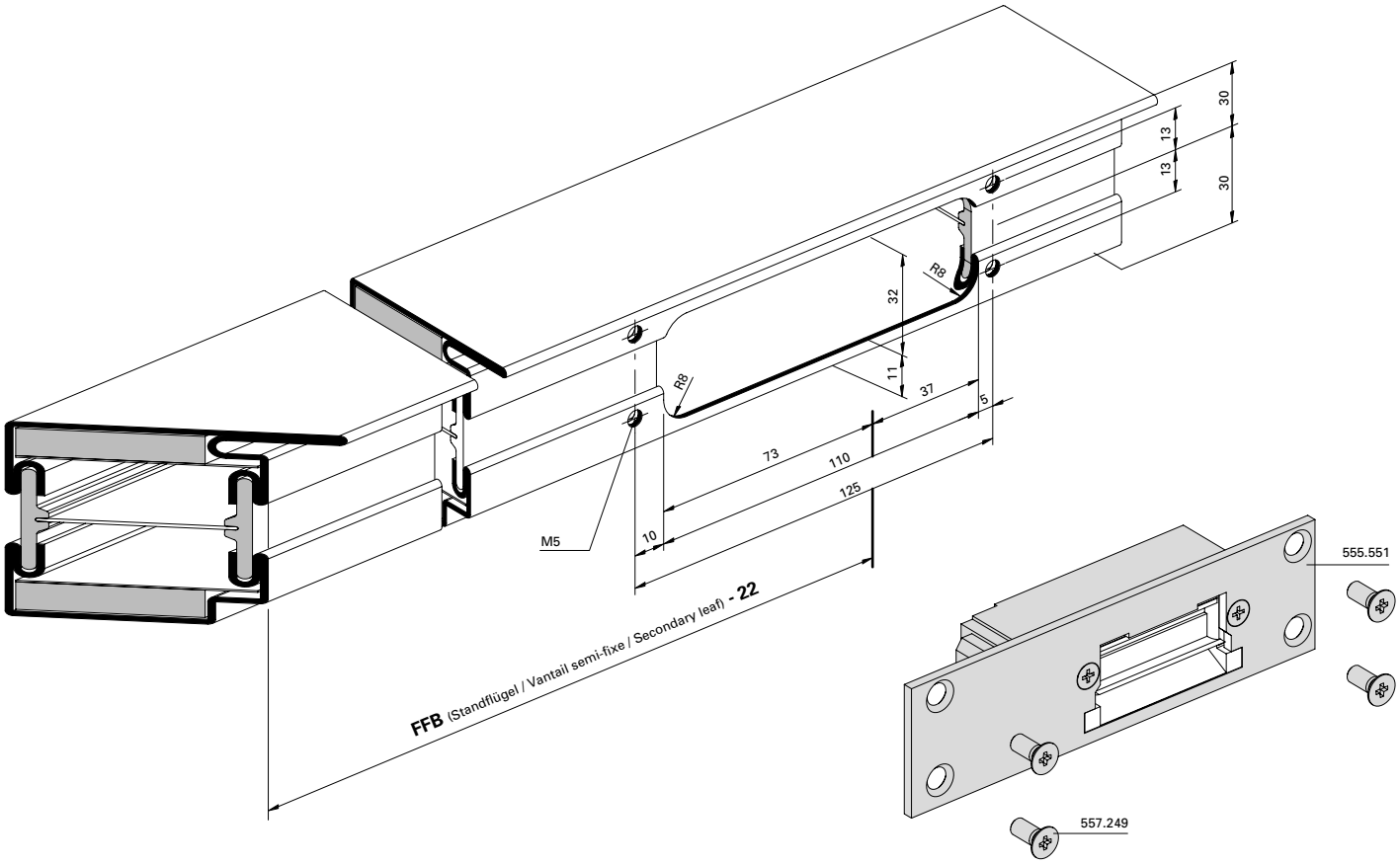

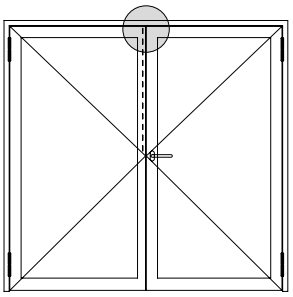

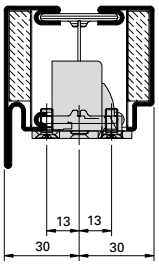

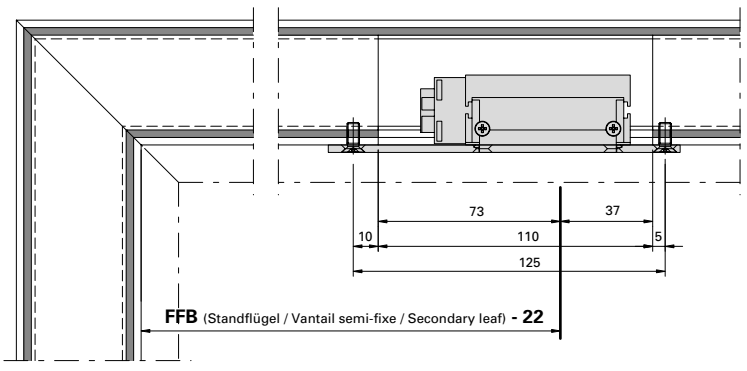

BE-110-E-019

Achtung:
Standflügel darf nicht nach unten verriegelt werden.

Attention:
Le vantail semi-fixe ne doit pas être verrouillé en bas.

Important:
Secondary leaf must not be bolted in a downward direction.

ift Rosenheim
Notifizierte Produktzertifizierungsstelle
13-003089-PR02
17.07.2020
Notified Body 0757

Elektro-Türöffner 555.551 und 597.058 für Schloss mit Zusatzverriegelung und Standflügelverriegelung Zweiflügelige Türe

Gâche électrique 555.551 et 597.058 pour serrure avec verrouillage supplémentaire et verrouillage pour vantail semi-fixe Porte à deux vantaux

Electric strike 555.551 and 597.058 for lock with additional locking point and additional set for secondary leaf Double leaf door

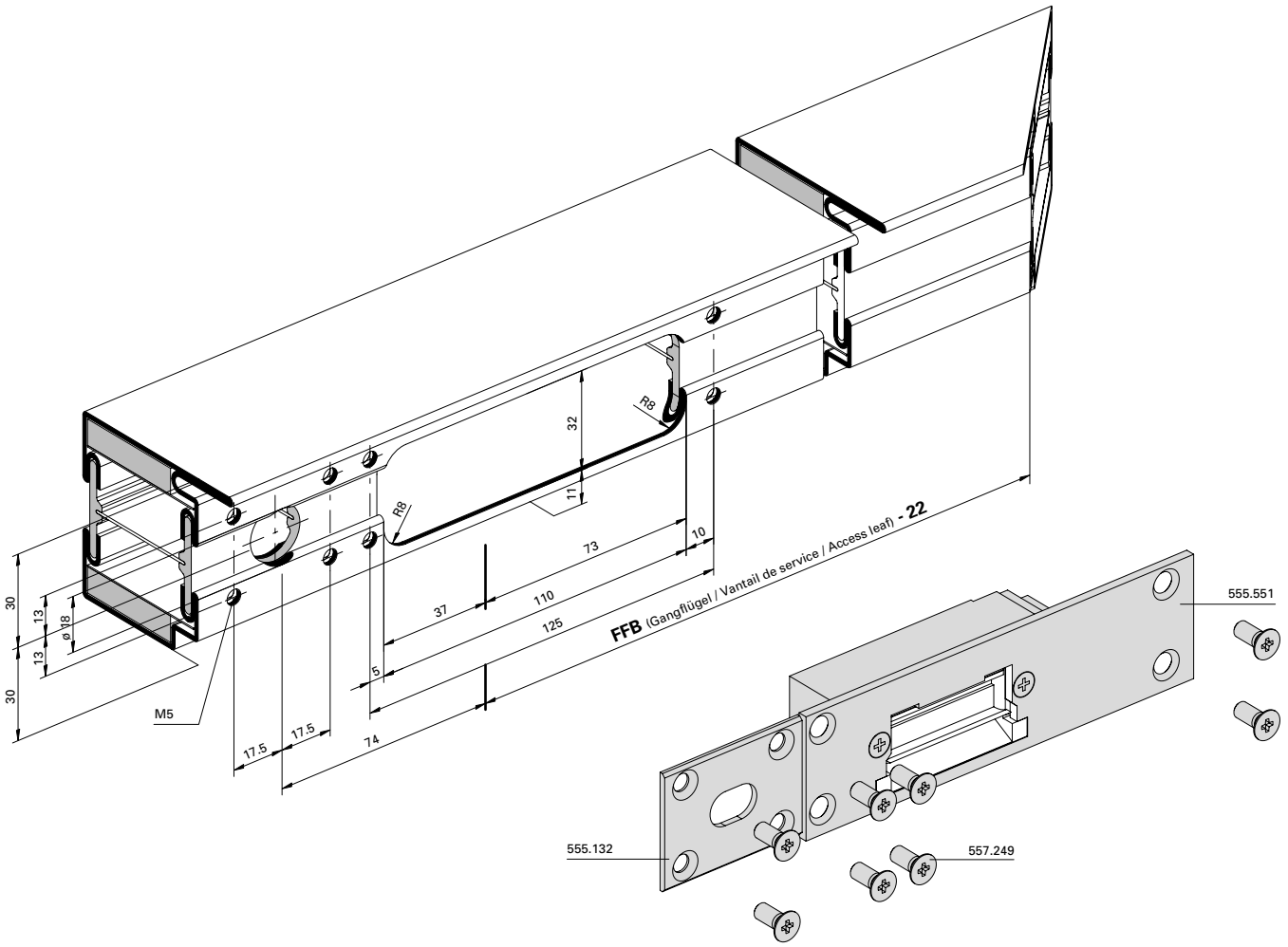

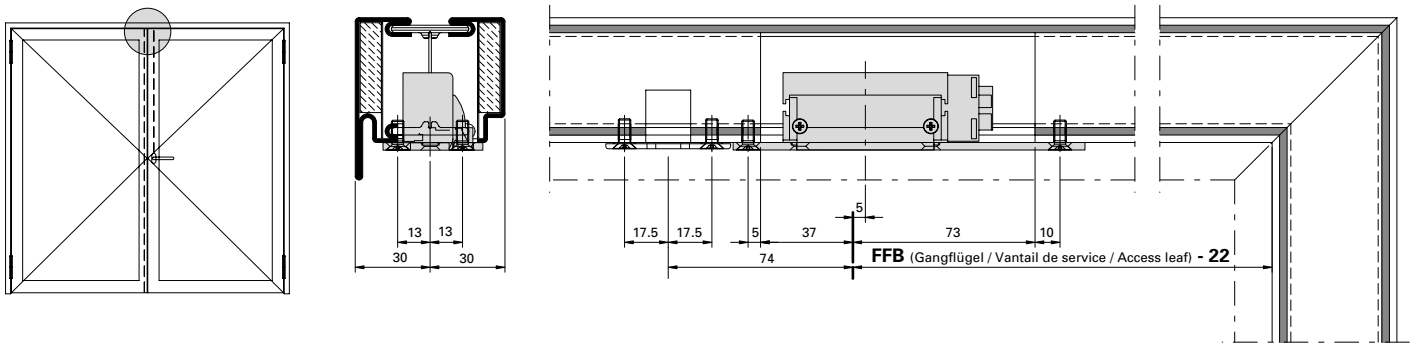

BE-110-E-018

Fluchttüröffner mit Fallenschloss 555.549 Einbau vertikal

Serrure porte de fuite avec serrure 555.549 Montage vertical

Escape-door release with lock 555.549 Installation vertical

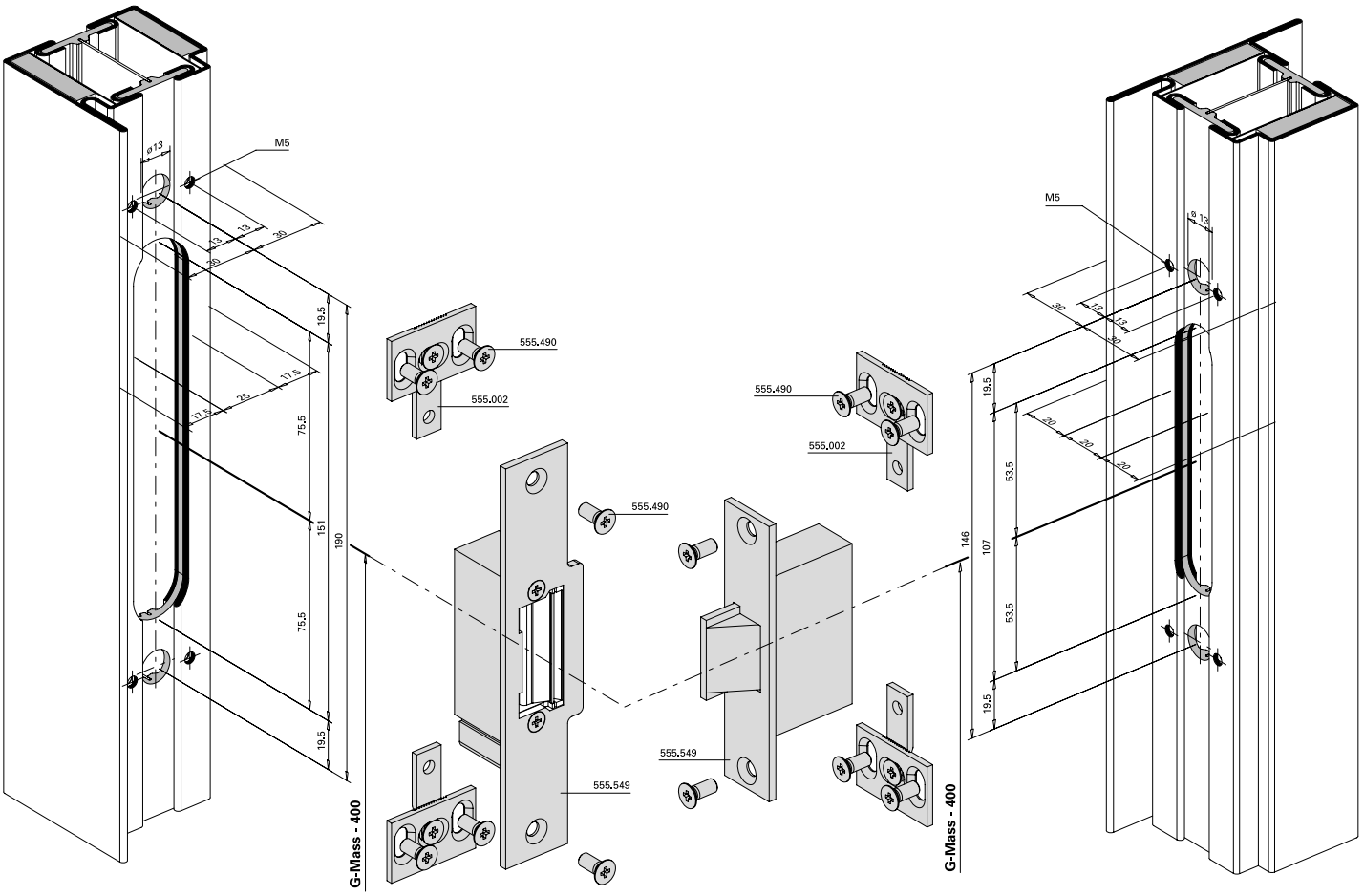

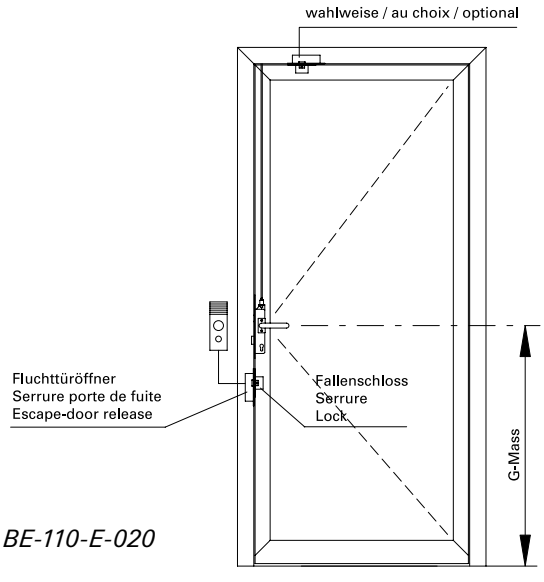

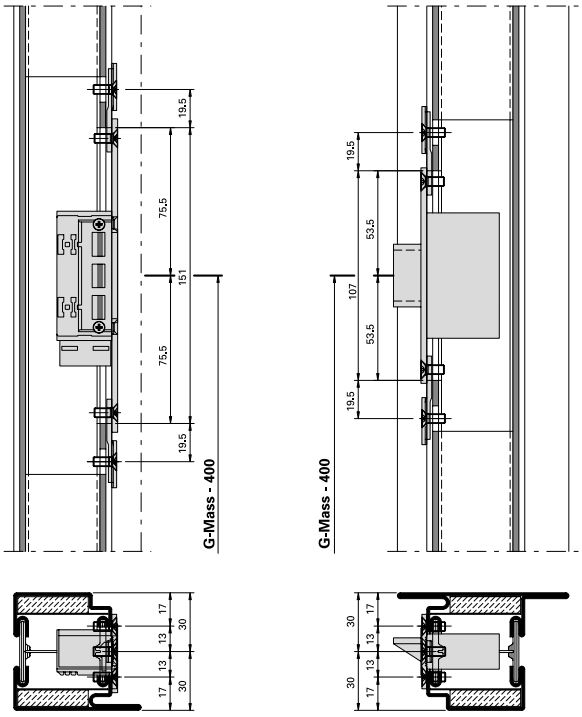

BE-110-E-020

ift Rosenheim
Notifizierte Produktzertifizierungsstelle
13-003089-PR02
17.07.2020
Notified Body 0757

Fluchttüröffner mit Fallenschloss 555.549 Einbau oben

Serrure porte de fuite avec serrure 555.549 Montage supérieur

Escape-door release with lock 555.549 Installation at top

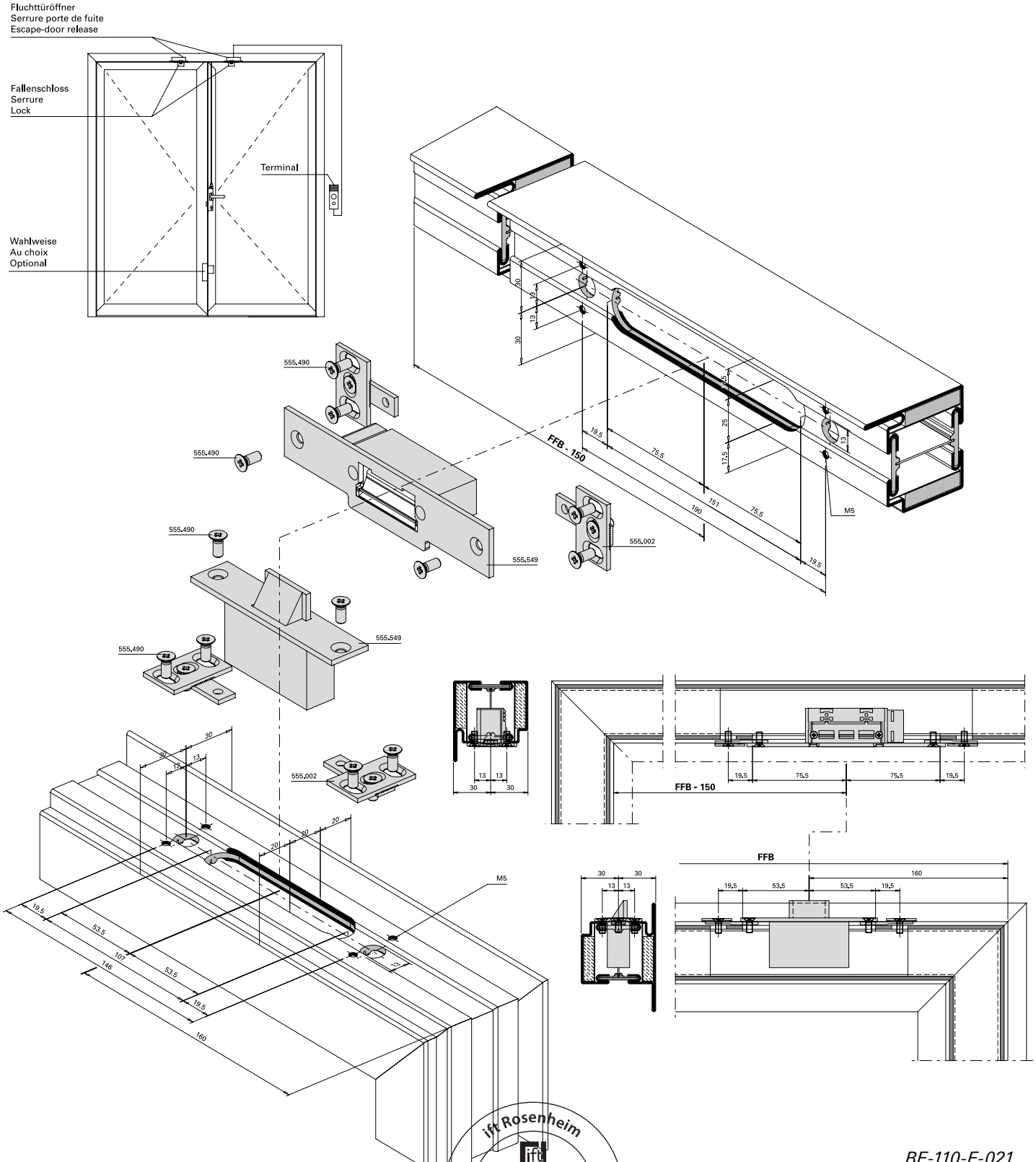

BE-110-E-021

ift Rosenheim
Notifizierte Produktzertifizierungsstelle
13-003089-PR02
17.07.2020
Notified Body 0757

E-Öffner 555.551 oder 597.058 in Kombination mit Schnappriegel 555.214 und gefedertem Schnappriegel 555.521 bei 2-flg. Türen

Gâche électrique 555.551 ou 597.058 combinée au pêne à ressort 555.214 et pêne à ressort 555.521 pour les portes à 2 vantaux

Electric strike 555.551 or 597.058 in conjunction with spring catch 555.214 and spring-loaded catch 555.521 for double-leaf doors

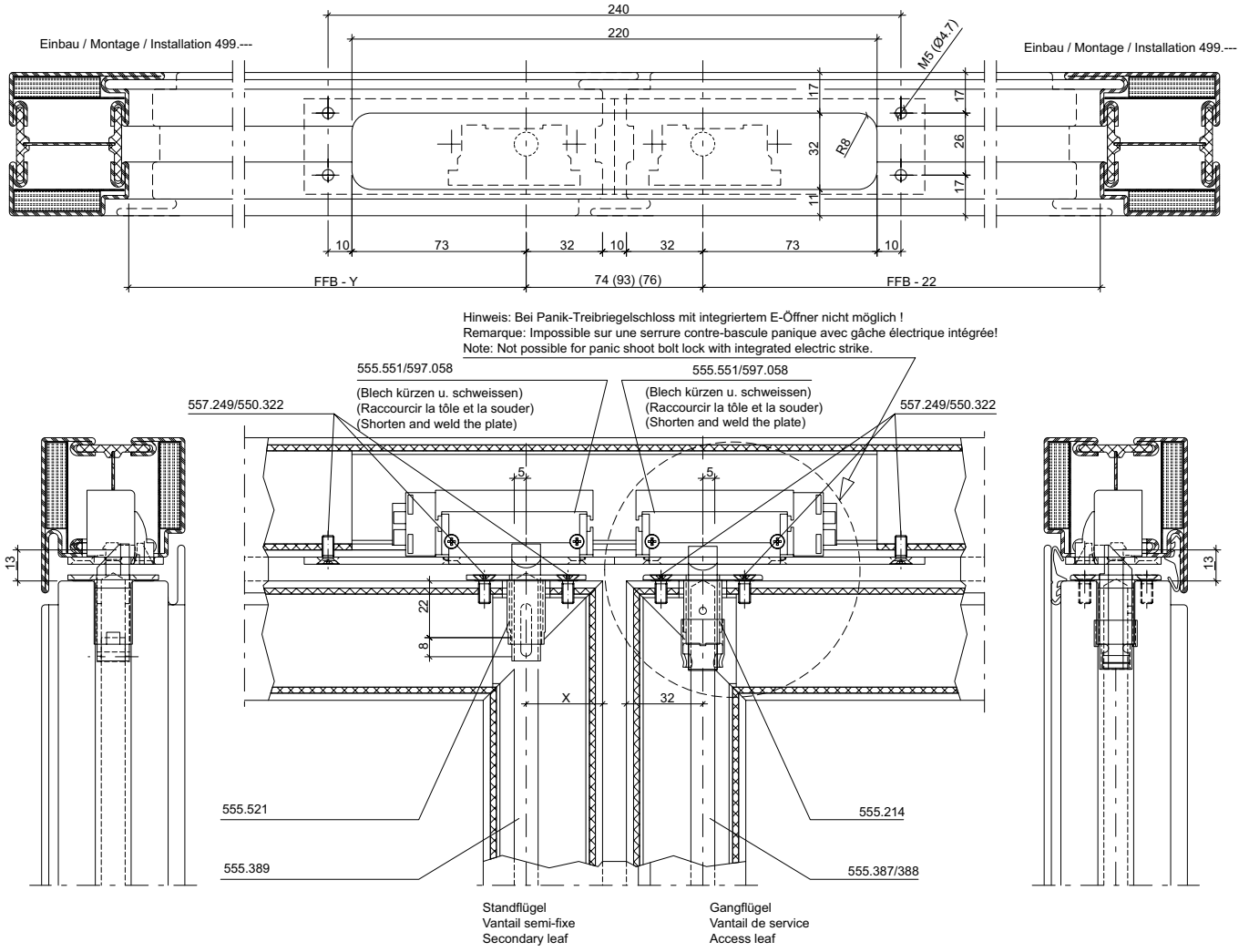

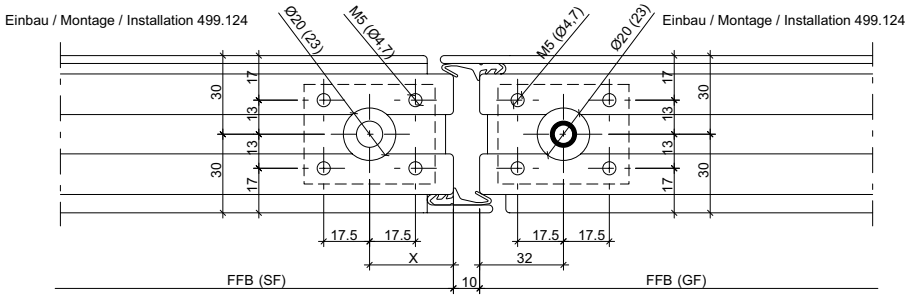

Var.	X	Y	Schlösser mit Dornmass Serrures avec axe canon/têtière Locks with backset
1.	32	22	35 mm
2.	51	41	54 mm
3.	34	24	35 mm und 2 mm versenkt / noyé / countersunk

31-0101-E-046

ift Rosenheim
Notifizierte Produktzertifizierungsstelle
13-003089-PR02
17.07.2020
Notified Body 0757

Kombination mit Schnappriegel 555.214 mit Schliessplatte und Schaltschloss 555.132 mit Schliessplatte bei 2-flg. Türen

Combinaison avec pêne à ressort 555.214, plaque de fermeture et serrure de retient 555.132, avec plaque de fermeture sur les portes à 2 vantaux

Combination with spring catch 555.214 with strike plate and switch latch 555.132 with strike plate for double-leaf doors

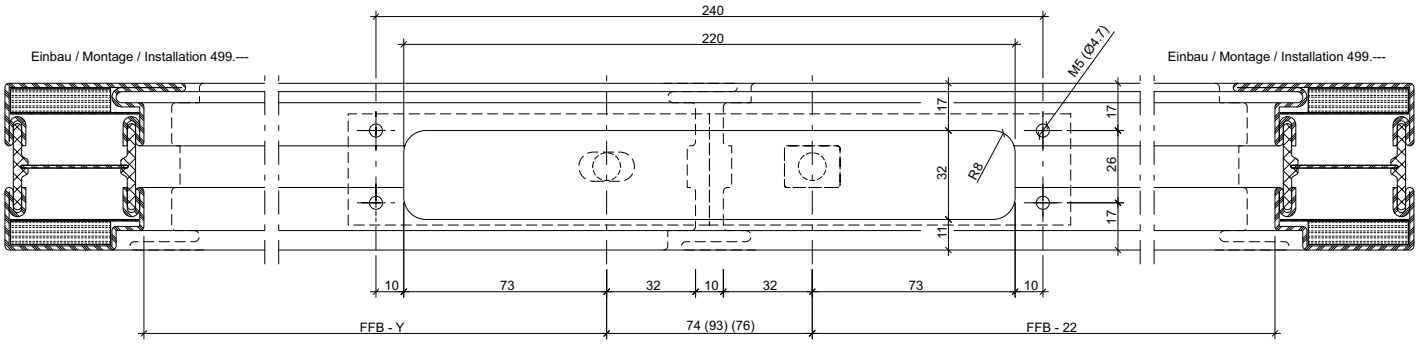

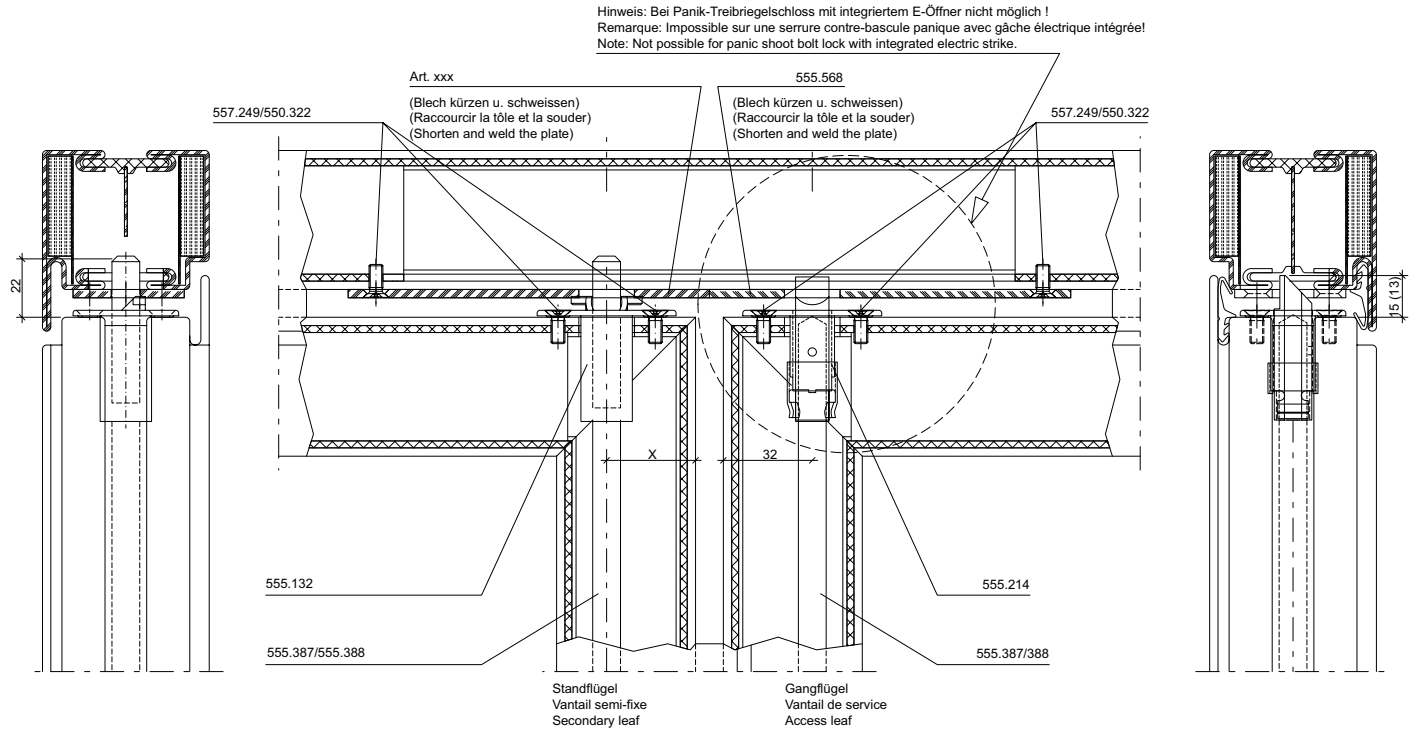

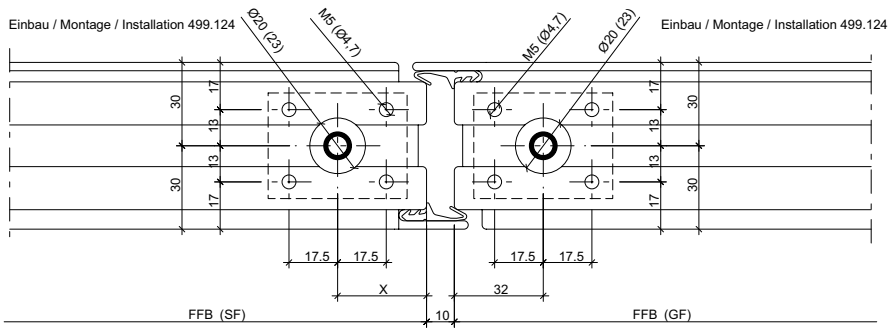

Var.	X	Y	Schlösser mit Dornmass Serrures avec axe canon/têtière Locks with backset
1.	32	22	35 mm
2.	51	41	35 mm
3.	34	24	35 mm / 2 mm versenkt / noyé / countersunk

31-0101-E-045

ift Rosenheim
ROSENHEIM
Notifizierte Produkt-zertifizierungsstelle
13-003089-PR02
17.07.2020
Notified Body 0757

E-Öffner in Kombination mit Schnappriegel 555.214 und Schaltschloss 555.132 mit Schliessplatte bei 2-flg. Türen

Combinaison avec pêne à ressort 555.214, plaque de fermeture et serrure de retient 555.132, avec plaque de fermeture sur les portes à 2 vantaux

Electric strike in combination with spring catch 555.214 and switch latch 555.132 with strike plate for double-leaf doors

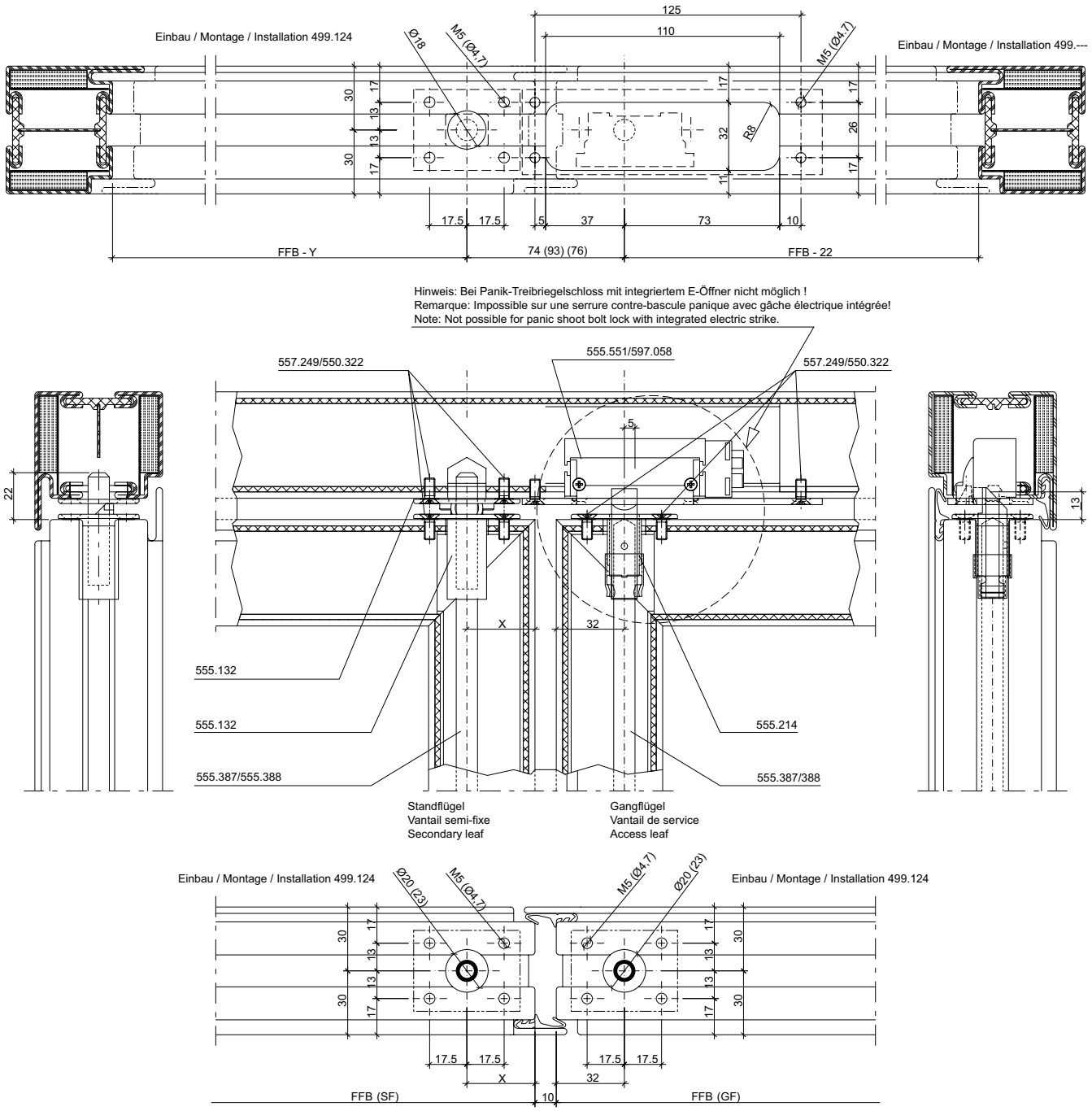

Var.	X	Y	Schlösser mit Dornmass Serrures avec axe canon/têtière Locks with backset
1.	32	22	35 mm
2.	51	41	54 mm
3.	34	24	35 mm und 2 mm versenkt / noyé / countersunk

31-0101-E-044

ift Rosenheim
Notifizierte Produktzertifizierungsstelle
13-003089-PR02
17.07.2020
Notified Body 0757

Schnappriegel und AT-Schliessblech, sowie Schaltschloss und Schliessplatte bei 2-flg. Türen

Pêne à ressort et plaque de fermeture ainsi que serrure de retient et plaque de fermeture pour les portes à 2 vantaux

Spring catch and strike plate as well as switch latch and strike plate for double-leaf doors

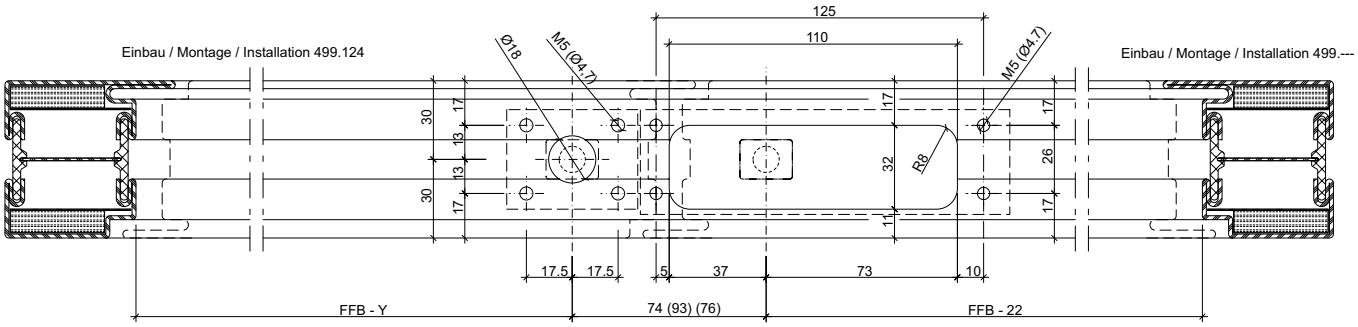

Hinweis: Bei Panik-Treibriegelschloss mit integriertem E-Öffner nicht möglich !
Remarque: Impossible sur une serrure contre-bascule panique avec gâche électrique intégrée!
Note: Not possible for panic shoot bolt lock with integrated electric strike.

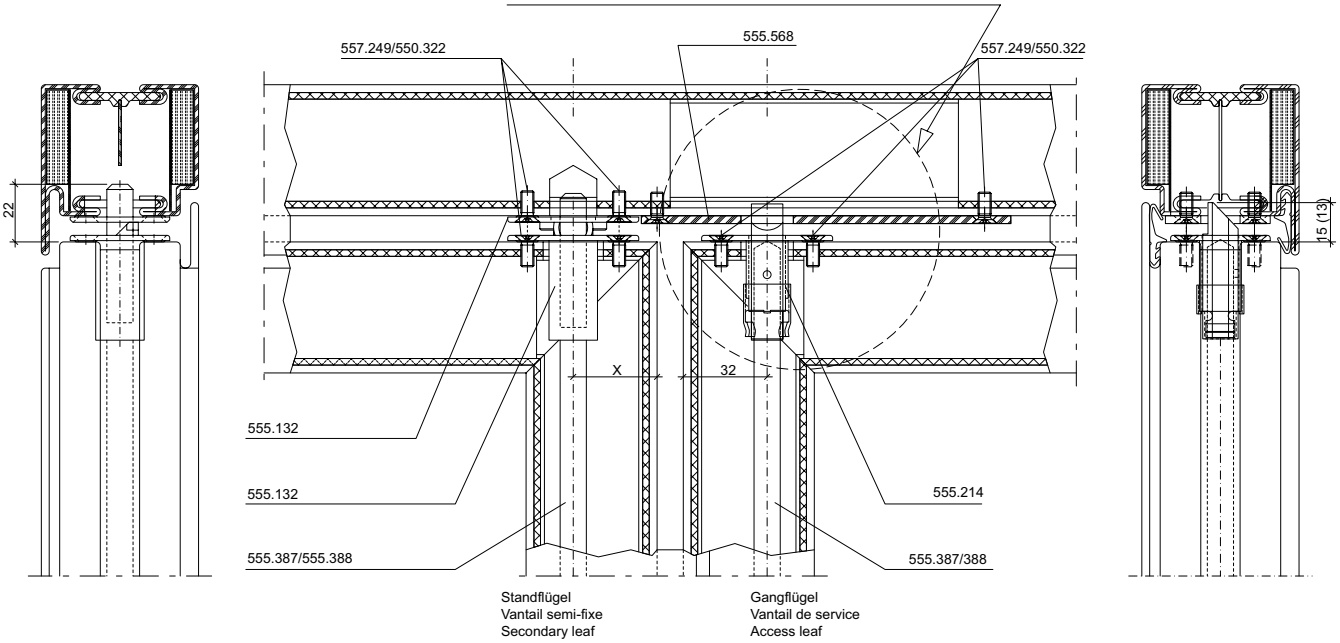

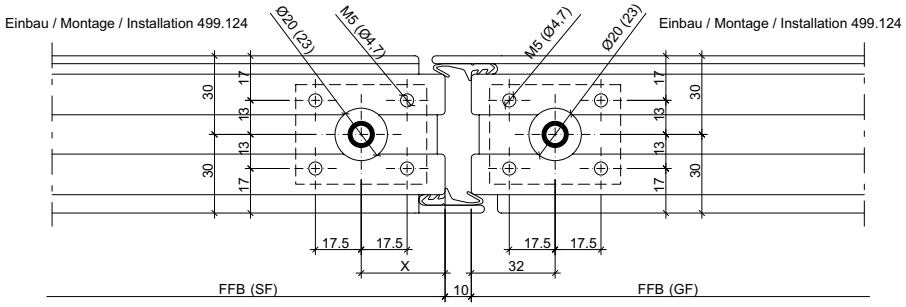

Var.	X	Y	Schlösser mit Dornmass Serrures avec axe canon/têtière Locks with backset
1.	32	22	35 mm
2.	51	41	54 mm
3.	34	24	35 mm und 2 mm versenkt / noyé / countersunk

31-0101-E-043

ift Rosenheim
Notifizierte Produkt-zertifizierungsstelle
13-003089-PR02
17.07.2020
Notified Body 0757

Schnappriegel und Schliessplatte, sowie Schaltschloss und Schliessplatte bei 2-flg. Türen

Pêne à ressort et plaque de fermeture ainsi que serrure de retient et plaque de fermeture pour les portes à 2 vantaux

Spring catch and strike plate as well as switch latch and strike plate for double-leaf doors

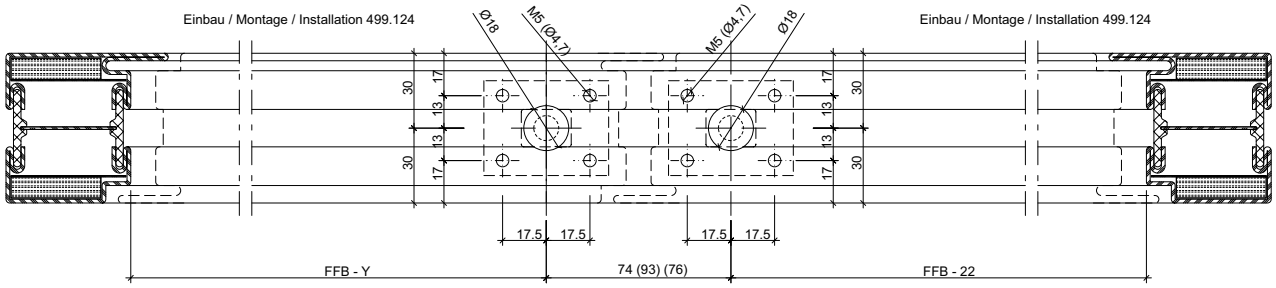

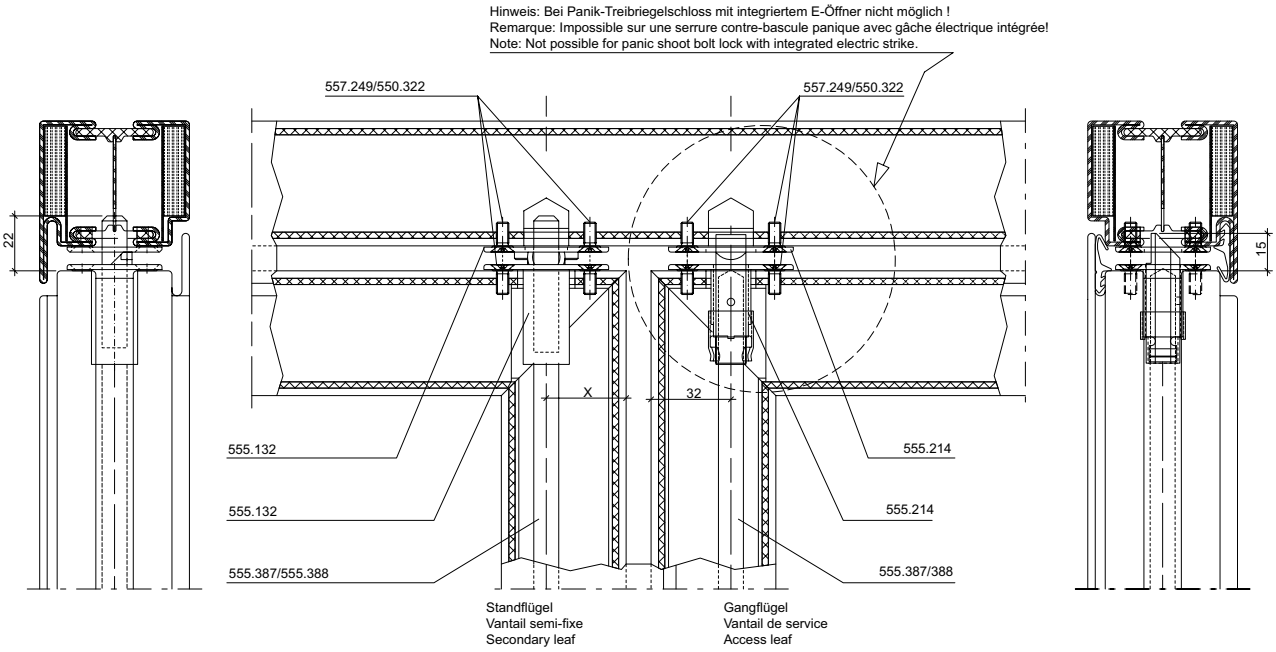

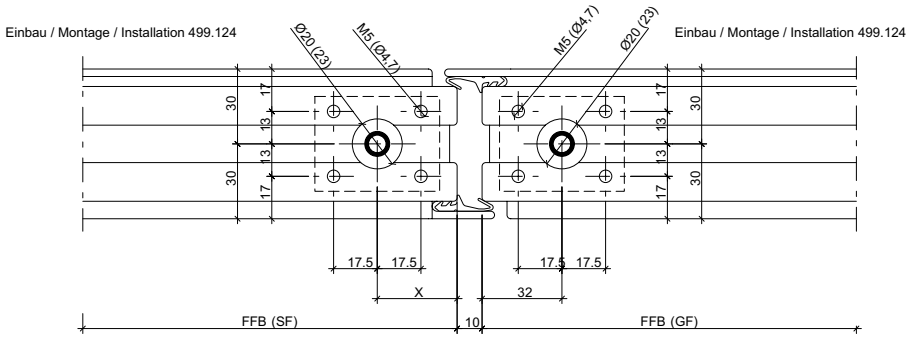

Var.	X	Y	Schlösser mit Dornmass Serrures avec axe canon/têtière Locks with backset
1.	32	22	35 mm
2.	51	41	54 mm
3.	34	24	35 mm und 2 mm versenkt / cuvé / countersunk

31-0101-E-042

ift Rosenheim
Notifizierte Produkt-zertifizierungsstelle
13-003089-PR02
17.07.2020
Notified Body 0757

Kombination Schnappriegel 555.214 mit Schliessplatte 555.568 bei 2-flg. Türen

Combinaison pêne à ressort 555.214 et plaque de fermeture 555.568 pour les portes à 2 vantaux

Combination of spring catch 555.214 and strike plate 555.568 for double-leaf doors

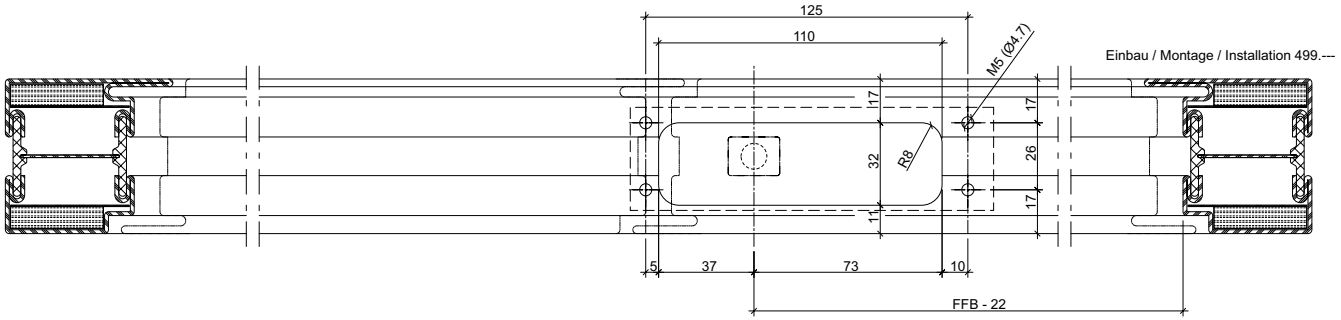

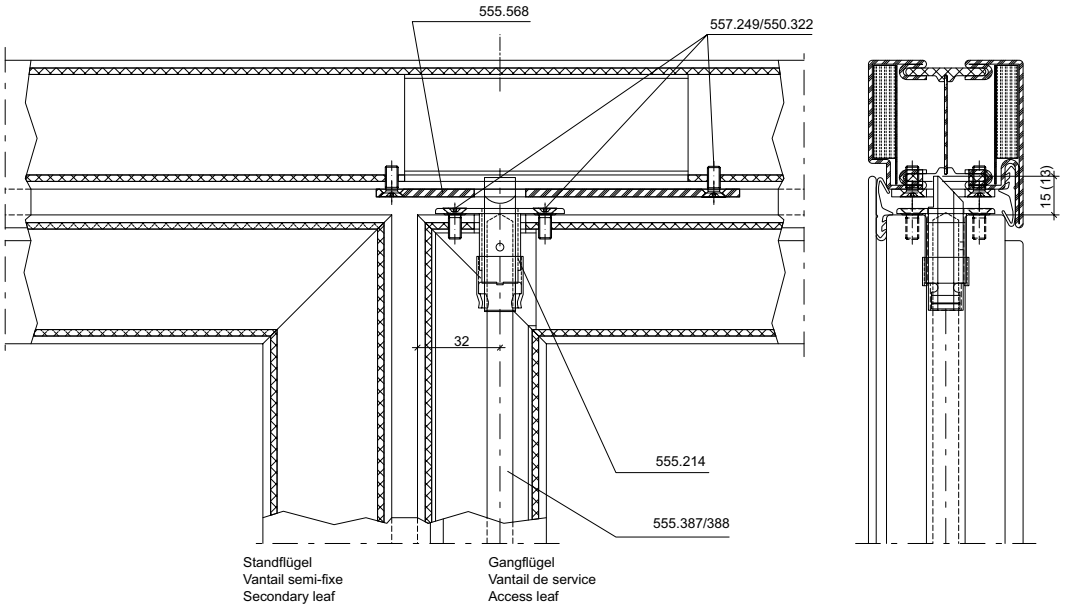

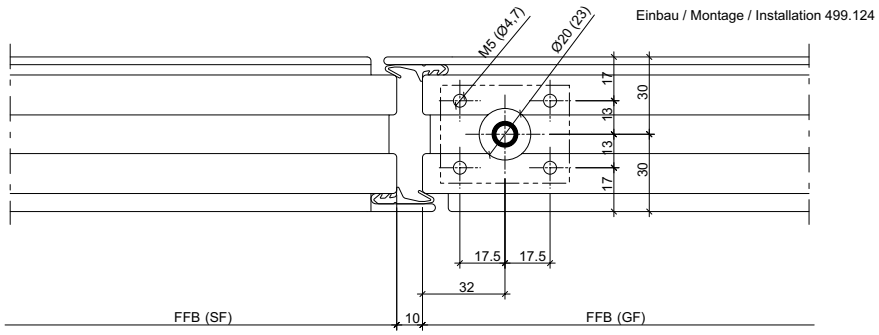

ift Rosenheim
Notifizierte Produktzertifizierungsstelle
13-003089-PR02
17.07.2020
Notified Body 0757

31-0101-E-040

Kombination Schnappriegel 555.214 mit Schliessplatte 555.214 bei 2-flg. Türen

Combinaison pêne à ressort 555.214 et plaque de fermeture 555.214 pour les portes à 2 vantaux

Combination of spring catch 555.214 and strike plate 555.214 for double-leaf doors

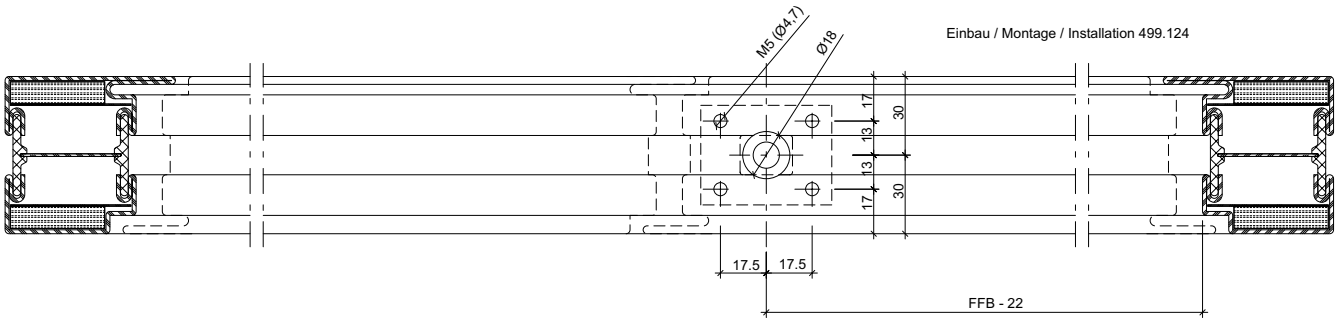

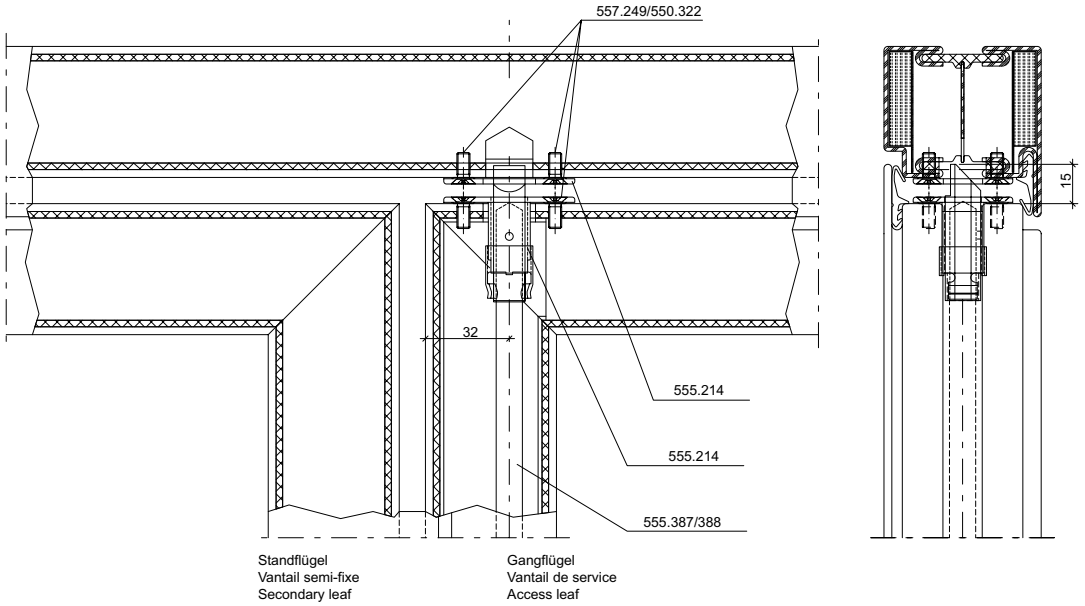

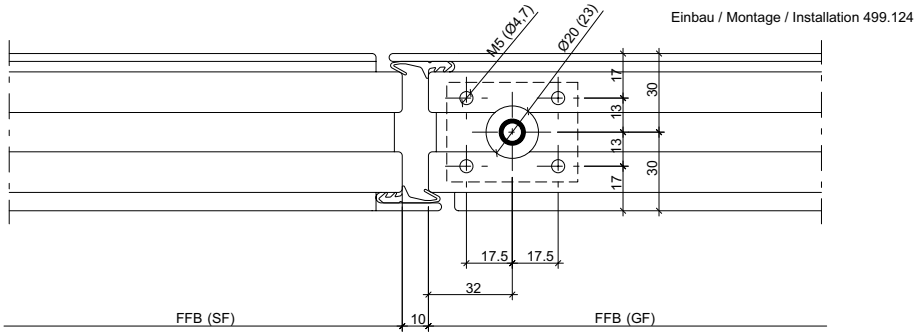

31-0101-E-039

ift Rosenheim
Notifizierte Produktzertifizierungsstelle
13-003089-PR02
17.07.2020
Notified Body 0757

Erläuterung der Standflügelverriegelung nach oben mittels Schnappriegel bzw. Schaltschloss

Explication du verrouillage du vantail semi-fixe vers le haut au moyen d'un pêne à ressort et d'une serrure de retient

Explanation of the secondary leaf locking at the top by means of a spring catch or switch latch

Schnappriegel (gefedert):
Verriegelung des Standflügels nur nach oben in den Türrahmen, in Kombination mit elektrischen Türöffnern bei automatischem Türantrieb (zweiflügelige Automatik-Drehtüren).
Die manuelle Entriegelung erfolgt über Drehhebel oder Panik-Stangengriffe kombiniert mit Treibriegelschlössern in Funktionseinheit mit einer massiven Schnappriegelstange 555.389.

Pêne à ressort:
Verrouillage du vantail semi-fixe uniquement vers le haut dans le cadre de porte, combiné à des gâches électriques quand l'entraînement de porte est automatique (portes à la française automatiques à deux vantaux). Le déverrouillage manuel s'effectue au moyen de poignées rotatives ou de barres panique combinées à des serrures contre-bascule en une unité fonctionnelle avec tige de pêne à ressort massive 555.389.

Spring catch (spring-loaded):
Locking of the secondary leaf only at the top in the door frame, in conjunction with electric strikes when using an automatic door drive (double-leaf automatic swing doors).
Manual unlocking is performed via handles or panic push bars combined with shoot bolt locks in a functional unit with a solid spring catch bolt 555.389.

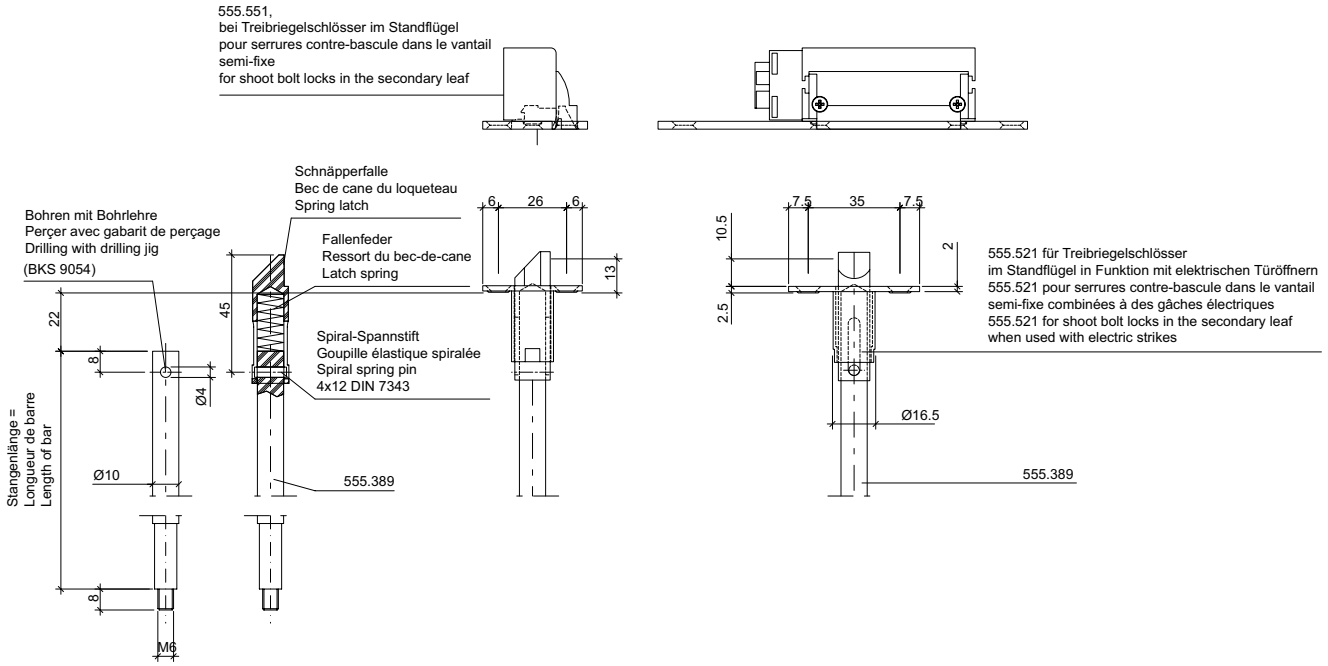

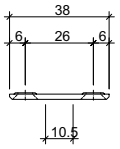

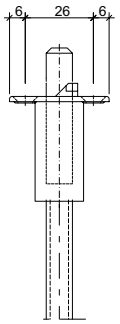

Schaltschloss:
Das Schaltschloss wird von oben in den Standflügel eingebaut. Nach Beendigung der Öffnungsbewegung des Beschlages am Standflügel wird die Treibriegelstange im Schaltschloss selbsttätig arretiert. Die stufenlose Rastung verhindert ein Ausfahren der Treibriegelstange in der Offenstellung des Standflügels, so dass der Bodenbelag nicht beschädigt und das Verschließen des Standflügels nicht behindert wird. Beim Schließvorgang des Standflügels trifft die Falle des Schaltschlosses auf die Türzarge und wird in das Schaltschloss gedrückt. Die Rastung der Treibriegelstange im Schaltschloss wird dadurch ausgelöst. Die Verriegelung des Standflügels kann somit nur in der Verschlusslage des Standflügels erfolgen.

Serrure de retient:
La serrure de retient se monte dans le vantail semi-fixe par le haut. La tige de verrouillage est bloquée automatiquement dans la serrure de retient à la fin du mouvement d'ouverture de la ferrure sur le vantail semi-fixe. L'arrêt en continu empêche que la tige de verrouillage ne sorte en position ouverte du vantail semi-fixe de manière à ce que le revêtement de sol ne soit pas endommagé et que la fermeture du vantail ne soit pas gênée. Lors de la fermeture du vantail semi-fixe, le pêne demi-tour de la serrure de retient rencontre le dormant et il est pressé dans la serrure de retient. L'enclenchement de la tige de verrouillage dans la serrure de retient est alors déclenché. Le verrouillage du vantail semi-fixe ne peut donc avoir lieu qu'en position de fermeture du vantail.

Switch latch:
The switch latch is installed in the secondary leaf from above. Once the opening movement of the fitting in the secondary leaf has been performed, the shoot bolt rod automatically engages in the switch latch. The infinite latching position prevents the shoot bolt rod from coming out when the secondary leaf is in the open position, so that the floor covering is not damaged and the door closing movement is not hindered. When closing the secondary leaf, the latch of the switch latch meets the door frame trim and is pushed into the switch latch. The shoot bolt rod thereby engages in the switch latch. The secondary leaf can therefore only be locked in the closed position.

ift Rosenheim
Notifizierte Produktzertifizierungsstelle
13-003089-PR02
17.07.2020
Notified Body 0757

31-0101-E-038

E-Öffner 555.551 oder 597.058 in Kombination mit Schnappriegel gefedert 555.521 bei 2-flg. Türen

Gâche électrique 555.551 ou 597.058 combinée au pêne à ressort 555.521 pour les portes à 2 vantaux

Electric strike 555.551 or 597.058 in conjunction with spring-loaded catch 555.521 for double-leaf doors

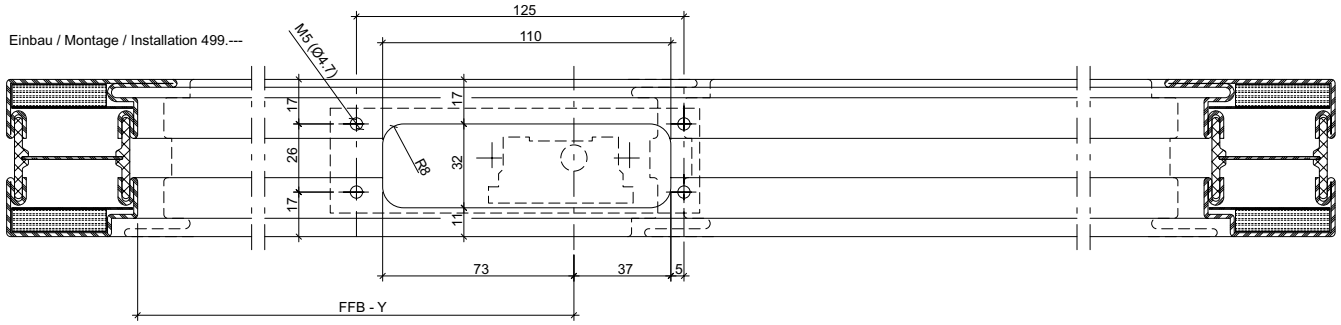

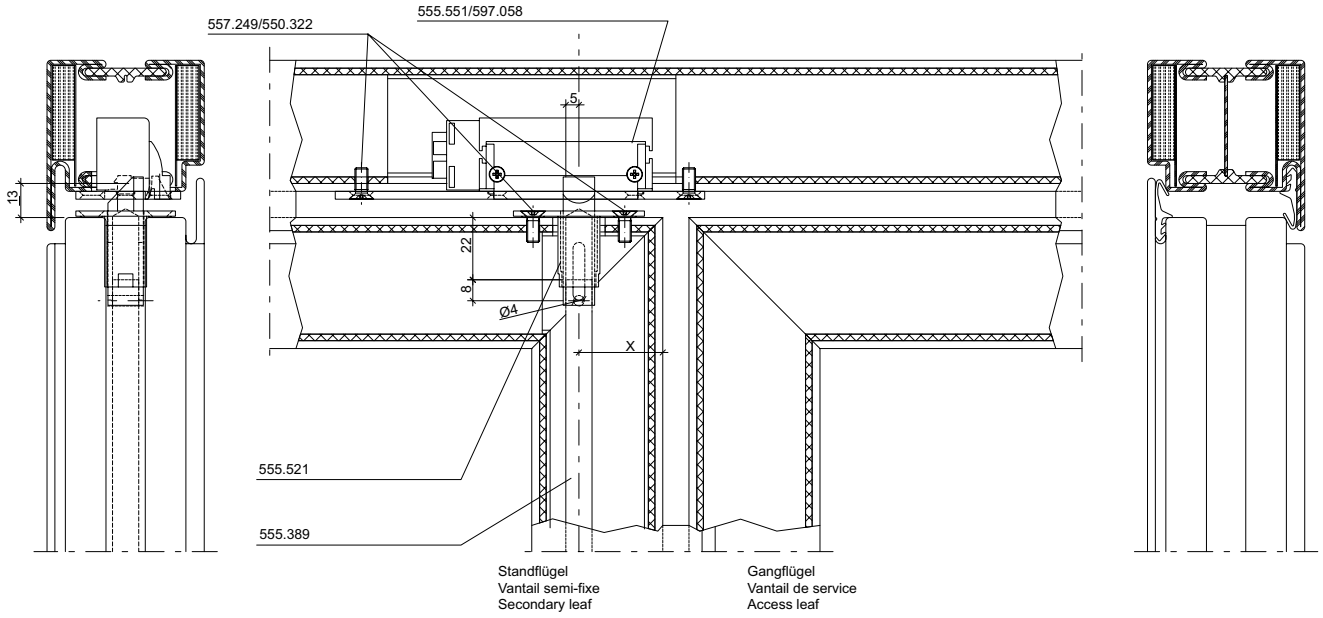

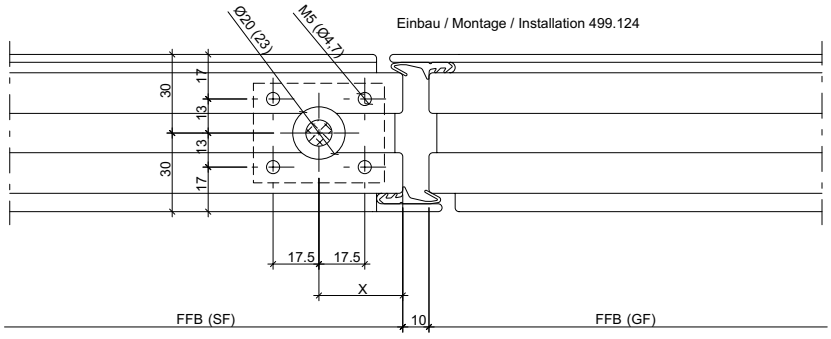

Var.	X	Y	Schlösser mit Dornmass Serrures avec axe canon/têtière Locks with backset
1.	32	22	35 mm
2.	51	41	54 mm
3.	34	24	35 mm und 2 mm versenkt / noyé / countersunk

31-0101-E-037

ift Rosenheim
Notifizierte Produkt-zertifizierungsstelle
13-003089-PR02
17.07.2020
Notified Body 0757

Kombination Schaltschloss 555.132 mit Schliessplatte 555.568 bei 2-flg. Türen

Combinaison serrure de retient 555.132 et plaque de fermeture 555.568 pour les portes à 2 vantaux

Combination of switch latch 555.132 and strike plate 555.568 for double-leaf doors

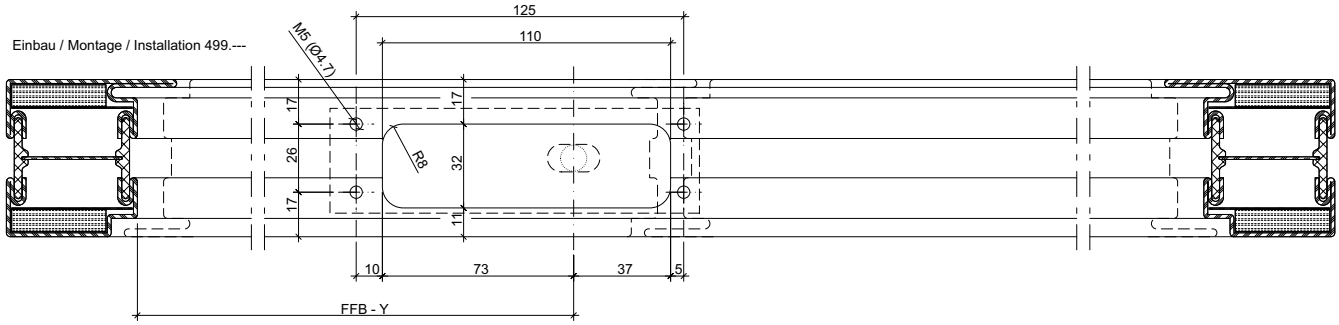

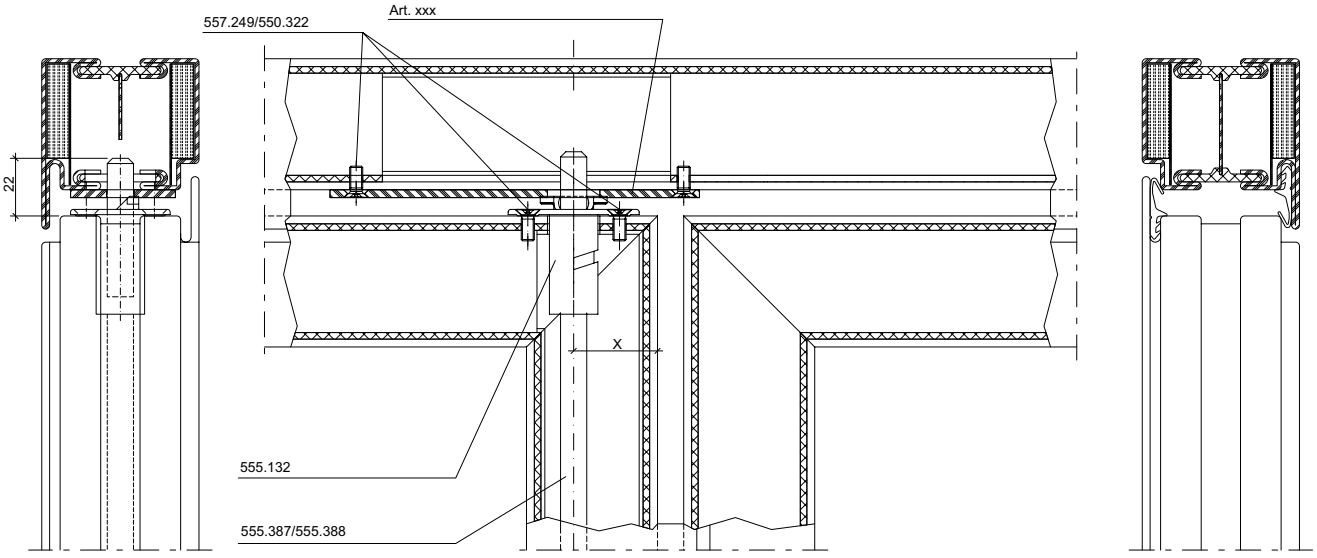

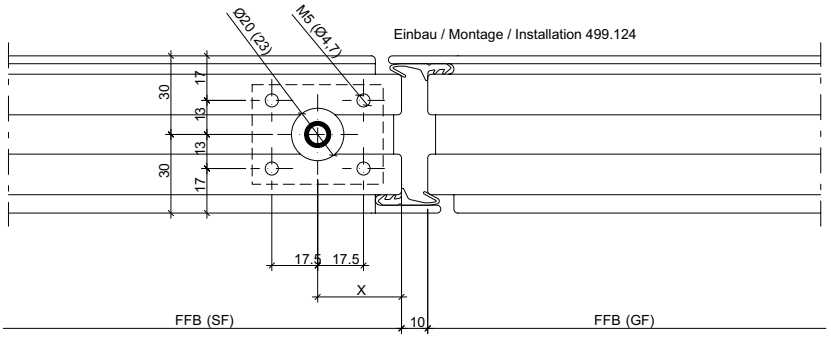

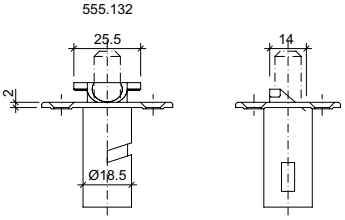

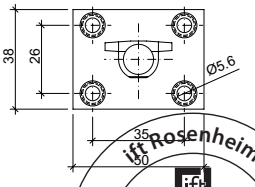

Var.	X	Y	Schlösser mit Dornmass Serrures avec axe canon/têtière Locks with backset
1.	32	22	35 mm
2.	51	41	54 mm
3.	34	24	35 mm und 2 mm versenkt / noyé / countersunk

31-0101-E-035

ift Rosenheim
Notifizierte Produktzertifizierungsstelle
13-003089-PR02
17.07.2020
Notified Body 0757

Kabelübergang 555.446
10-polig

Passage de câble 555.446
10 pôles

Cable link connector 555.446
10-pin plug

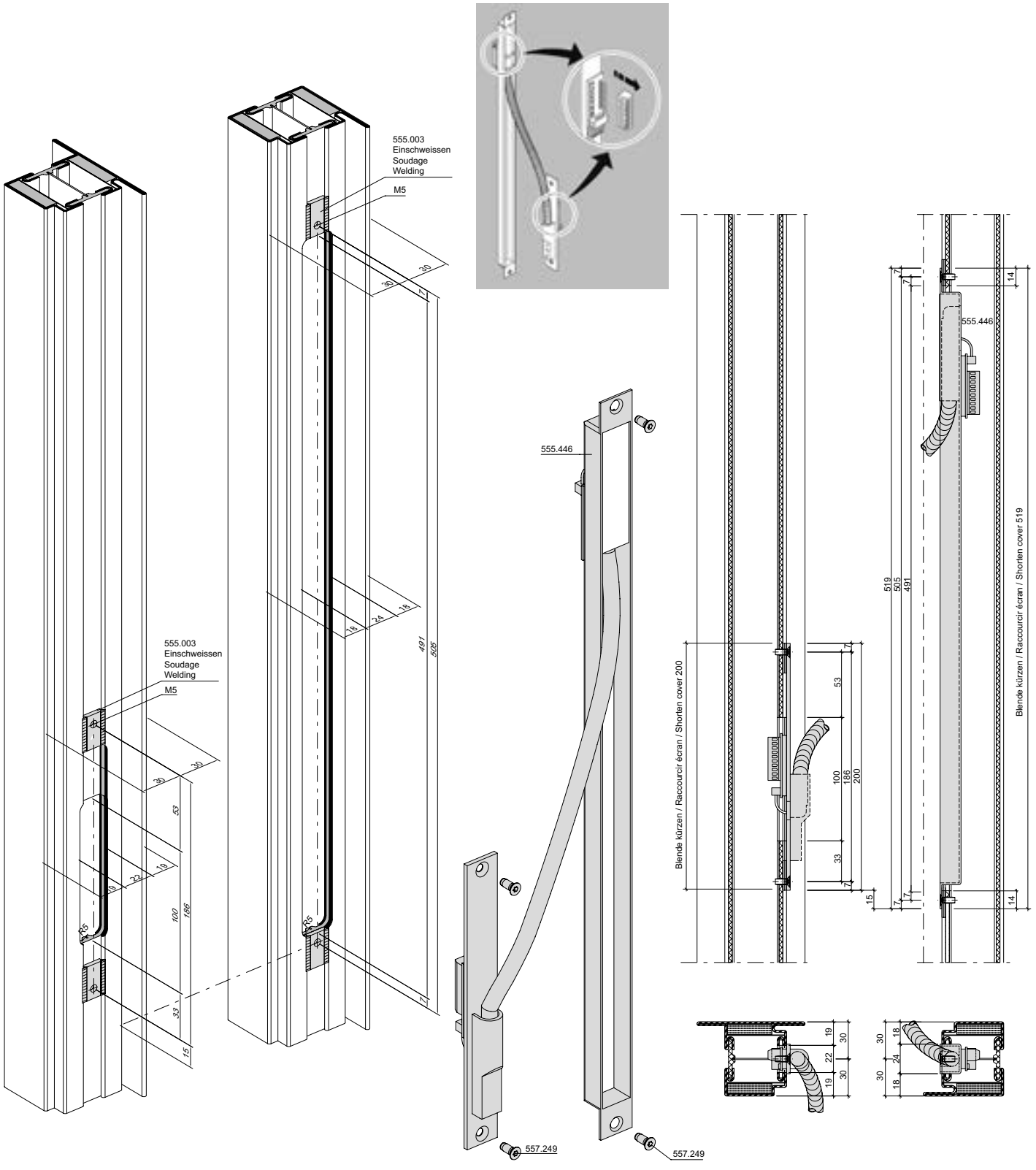

Kabelübergang 555.034 10-polig Einsatz in Kombination mit verdeckt liegenden Bändern

Passage de câble 555.034 Utilisation en combinaison avec des paumelles invisibles

Cable link connector 555.034 For use in combination with concealed hinges

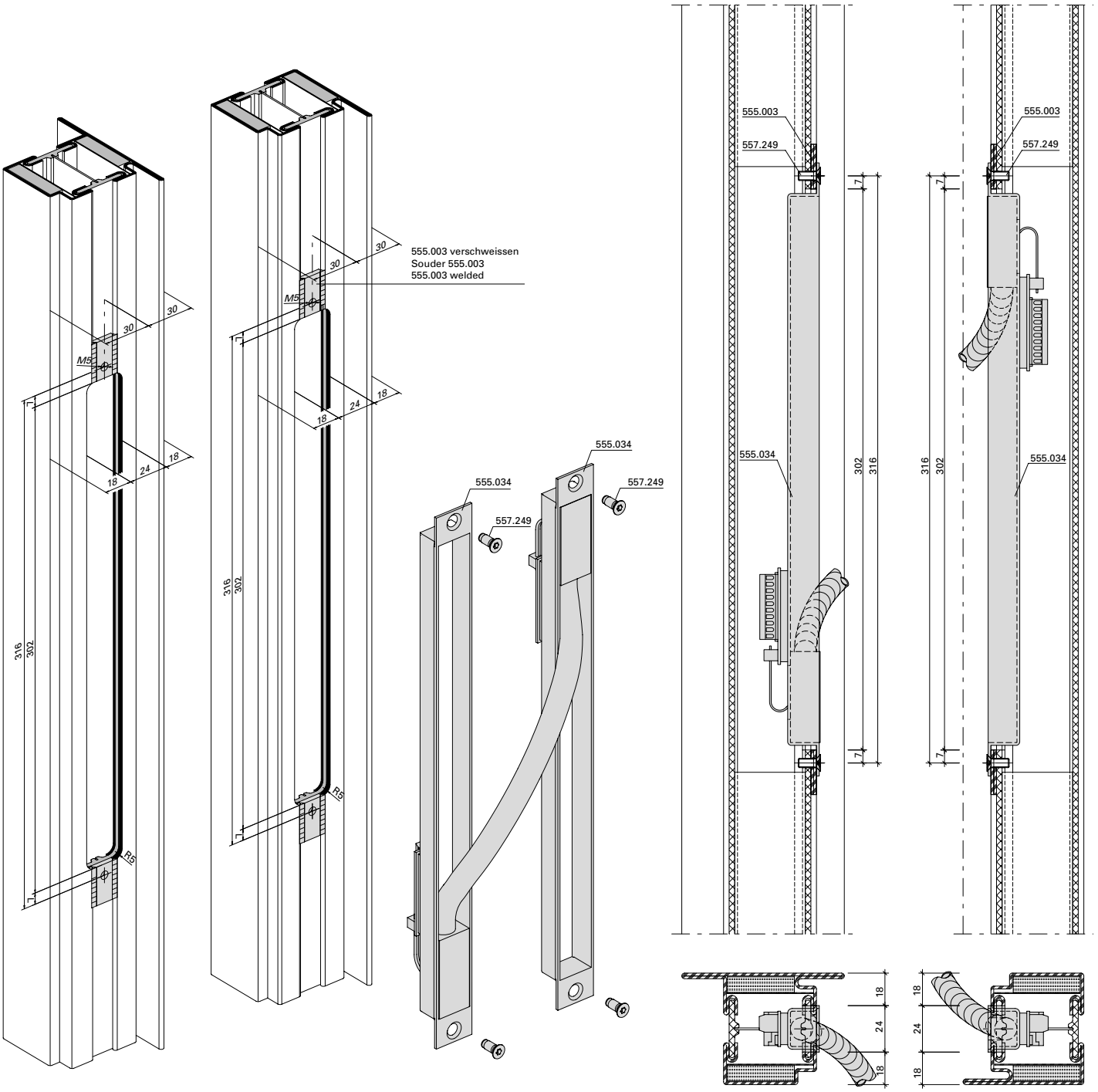

Magnetkontakt 597.049

Contact magnétique 597.049

Magnetic contact 597.049

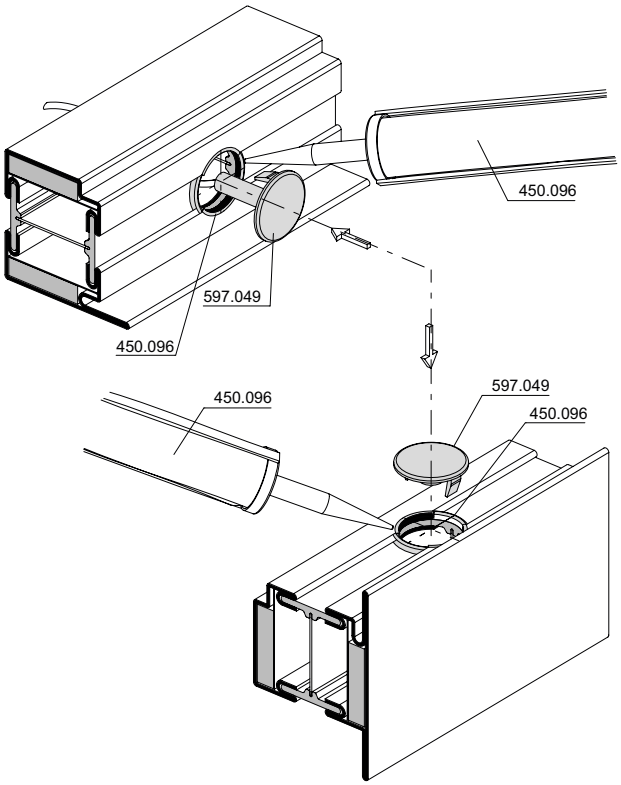

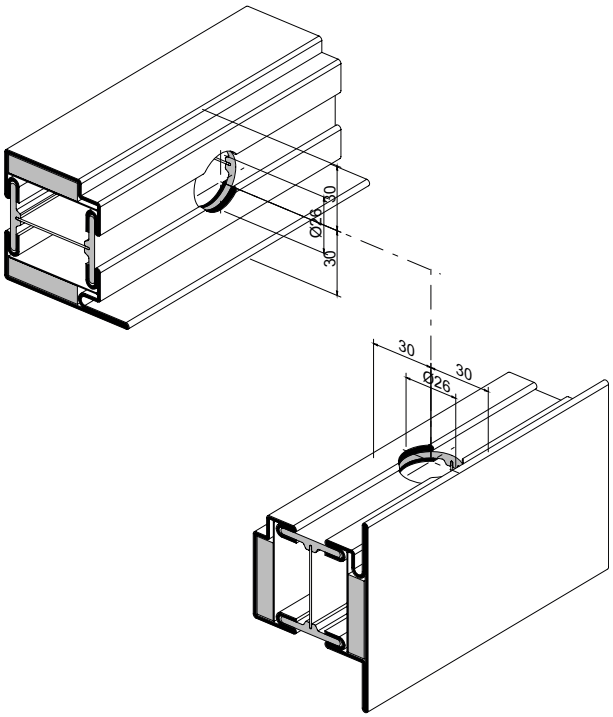

Die Montage sollte nach Möglichkeit oben mittig erfolgen
Montage auf Bandseite nicht zulässig
Bei zweiflügeligen Türen je Flügel ein Magnetkontakt montieren
** Einschränkung gilt nur für Türen mit aussen liegenden Bändern (Richtlinie VdS 2311)

Si possible, l'assemblage doit être centré en haut
Montage côté paumelles non autorisé
Installez un contact magnétique pour chaque vantail dans les portes à deux vantaux
** La restriction ne s'applique qu'aux portes avec paumellesextérieures (directive VdS 2311)

If possible, the assembly should be centered at the top
Installation on hinge side not permitted
Install a magnetic contact for each leaf in double-leaf doors
** Restriction only applies to doors with external hinges (guideline VdS 2311)

* Der Magnetkontakt ist mittels Cyanacrylat (Sekundenkleber) 450.089 im Montageteil zu fixieren.

* Le contact magnétique doit être fixé dans la pièce à monter avec du cyanacrylate (colle ultrarapide) 450.089.

* The magnet contact should be fixed in the assembly component using cyanoacrylate (superglue) 450.089.

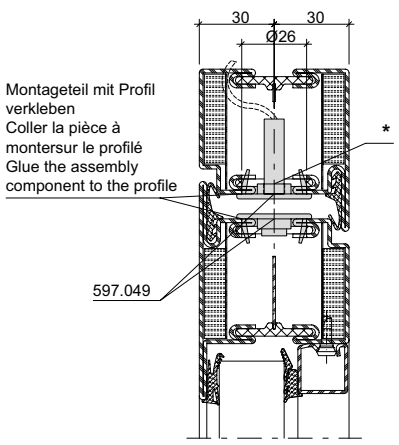

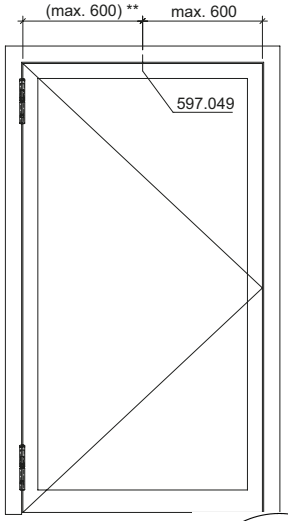

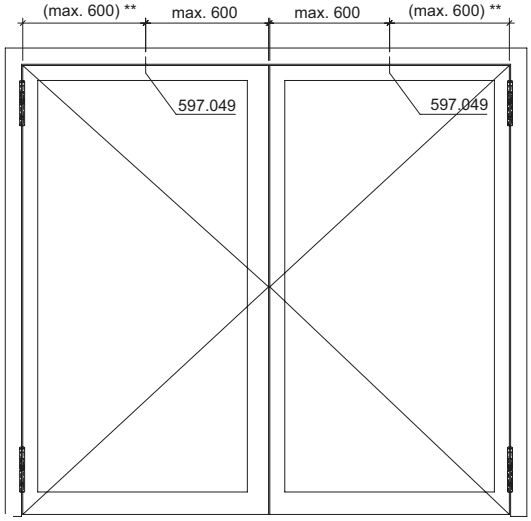

Riegelschaltkontakt 555.935

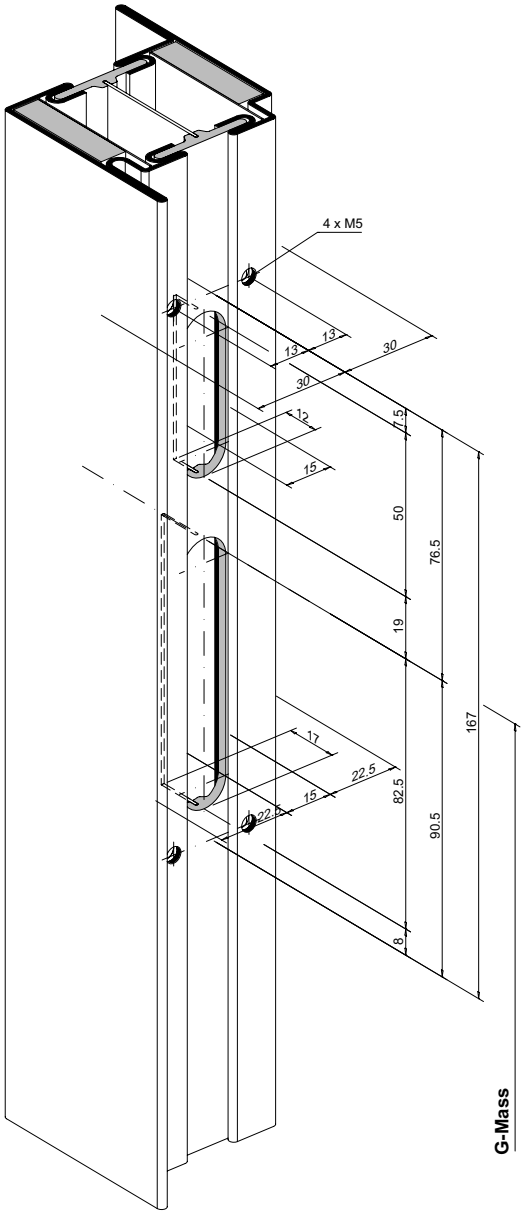

Contact de fond de pêne 555.935

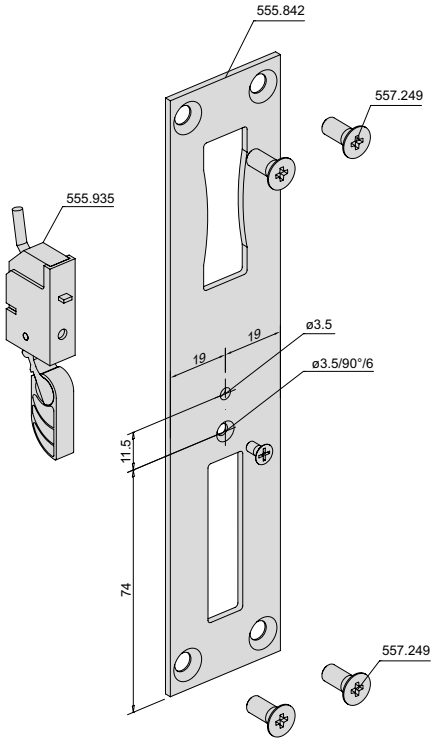

Lock contact switch 555.935

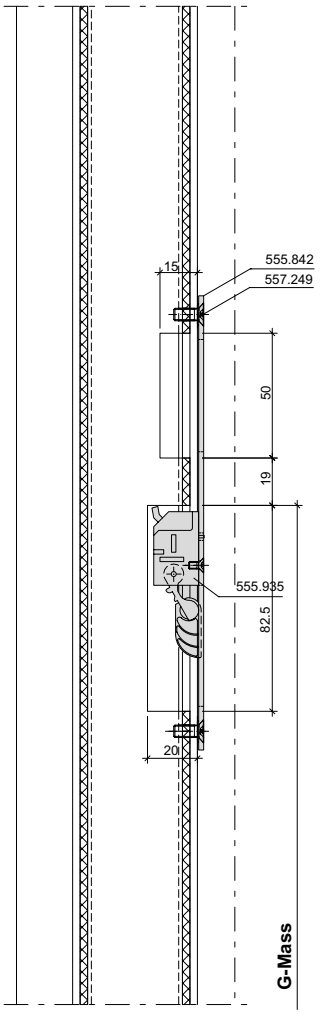

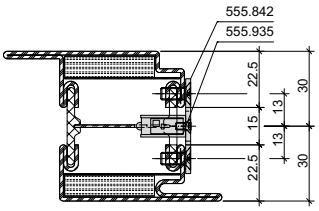

ift Rosenheim
Notifizierte Produkt-zertifizierungsstelle
13-003089-PR02
17.07.2020
Notified Body 0757

JANSEN

Riegelschaltkontakt 555.935

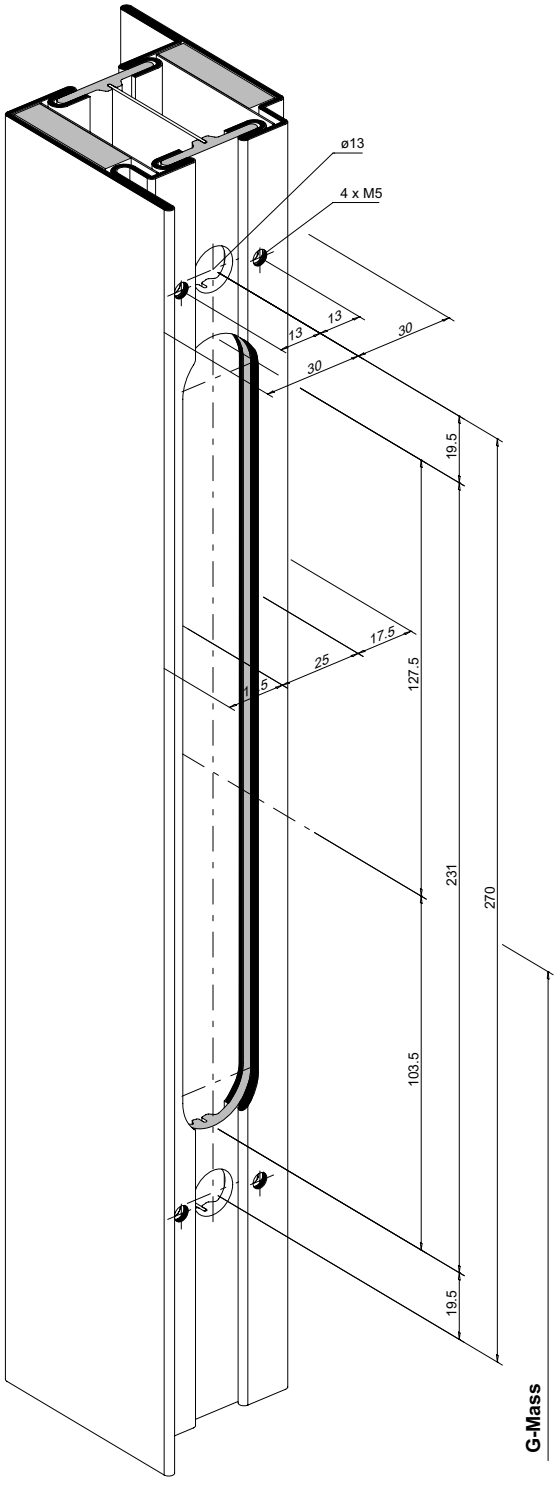

Contact de fond de pêne 555.935

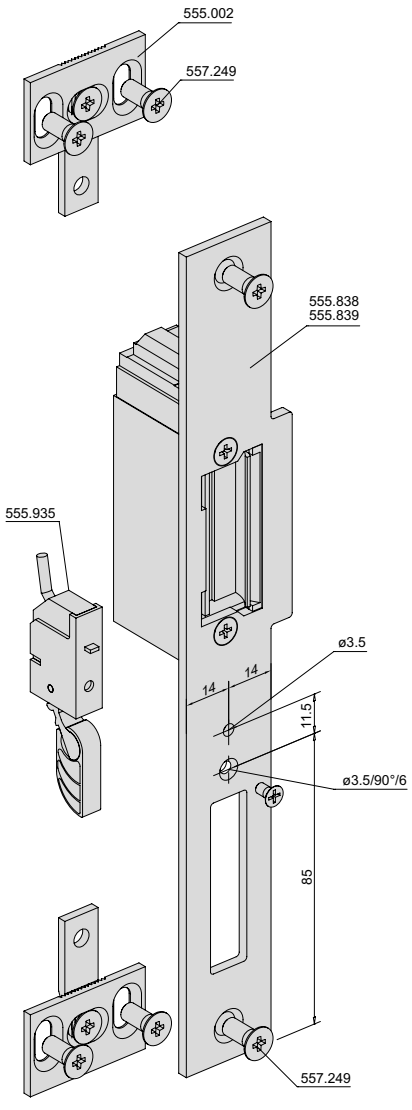

Lock contact switch 555.935

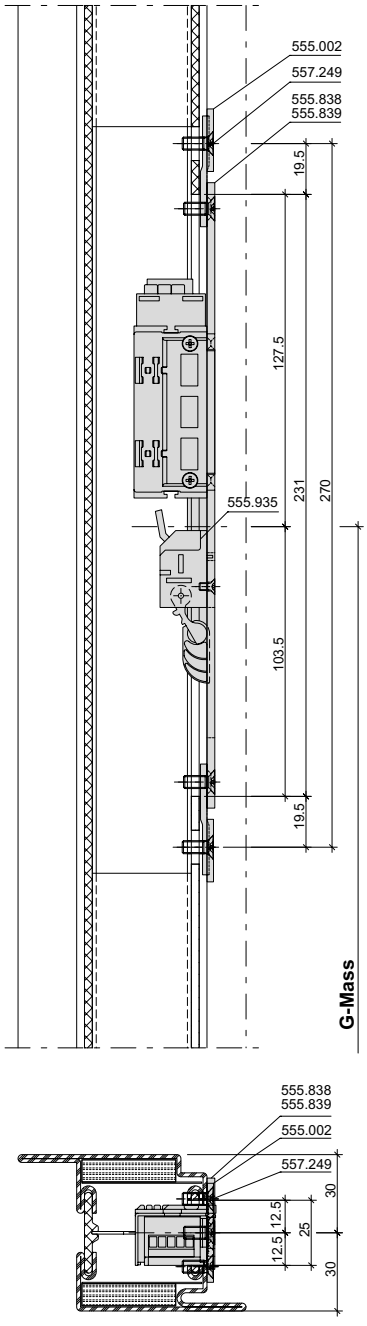

Riegelschaltkontakt 555.935 **Contact de fond de pêne 555.935** **Lock contact switch 555.935**

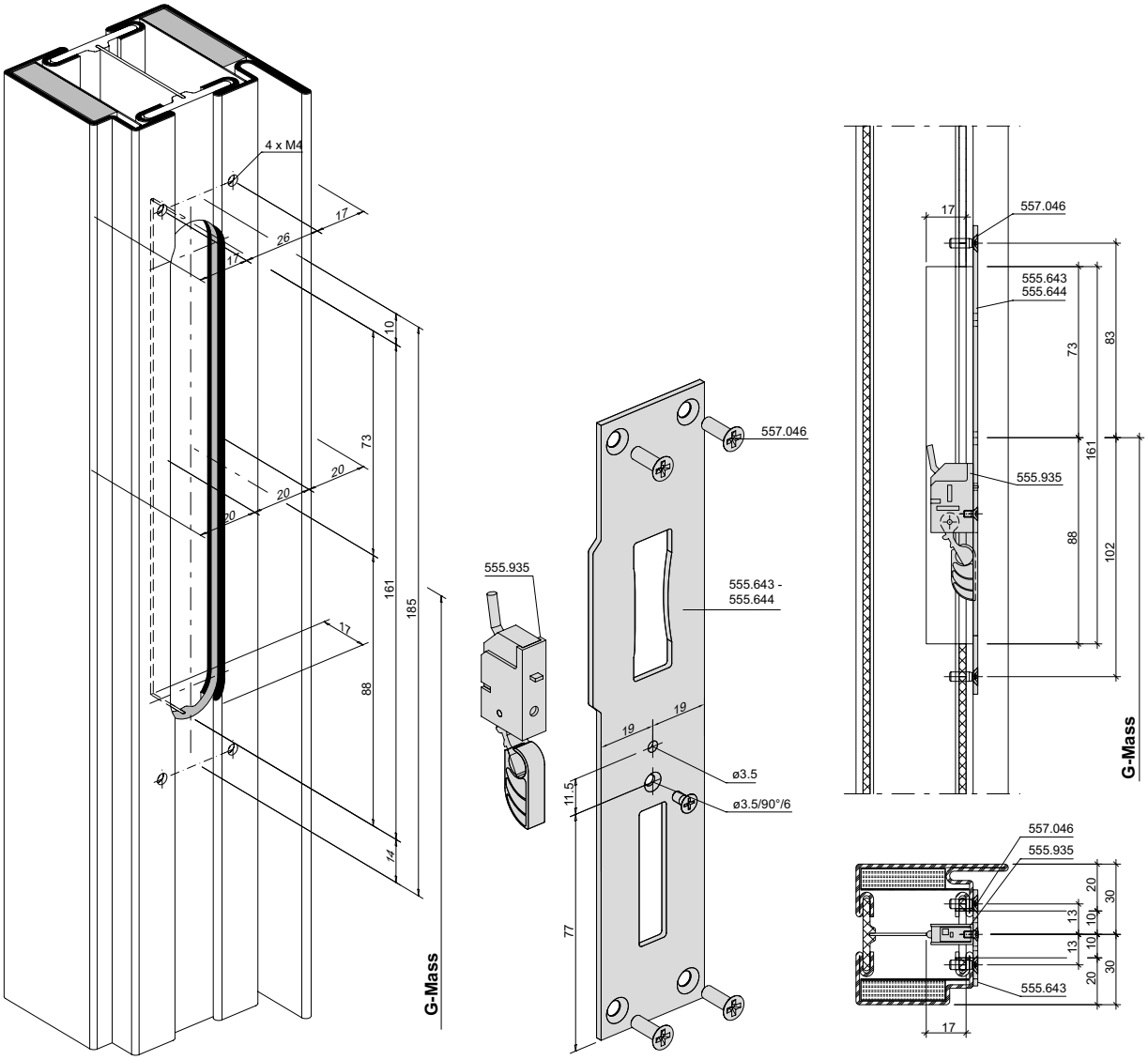

Riegelschaltkontakt 555.935 **Contact de fond de pêne 555.935** **Lock contact switch 555.935**

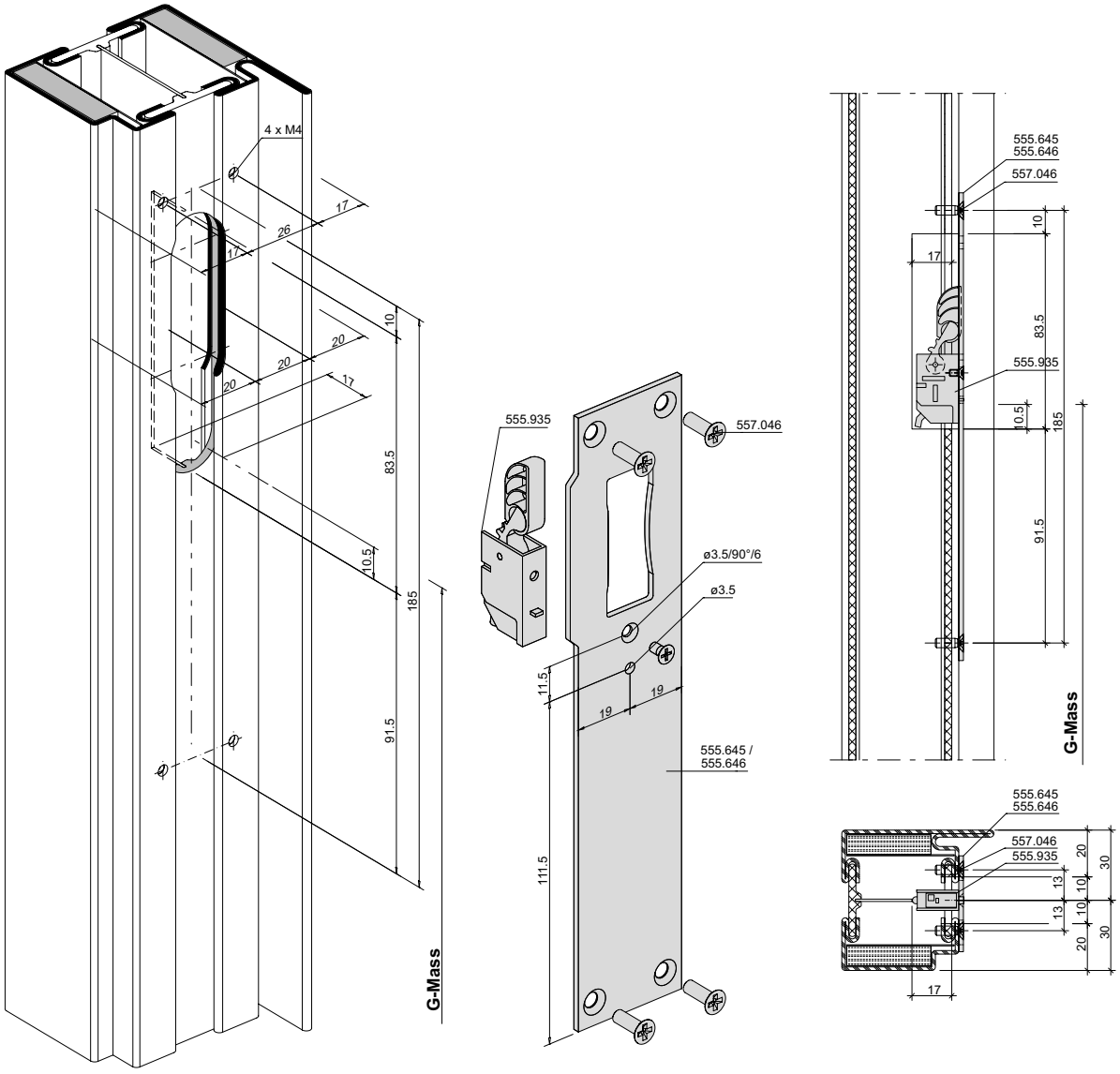

Mehrfachverriegelungs-Schloss

Drücker- und Zylinderausnehmung Normalfunktion

Profilzylinder ø 17 mm
Cylindre profilé ø 17 mm
Profile cylinder ø17 mm

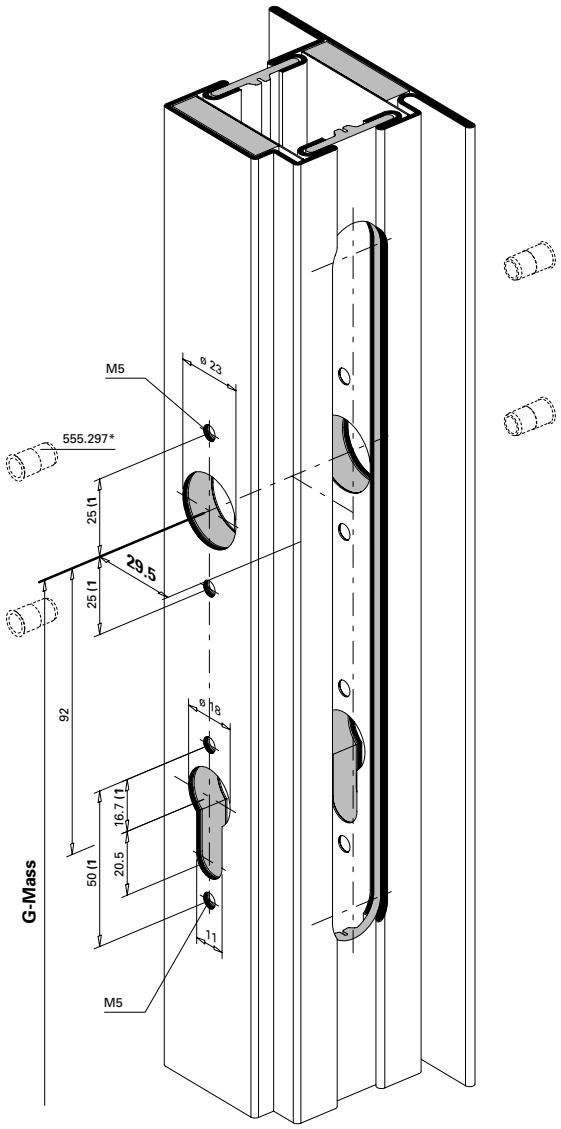

Serrure à verrouillage multiple

Entaille pour poignée et cylindre Fonction standard

Sonderbestellung
Commande spéciale
Special order
555.600
555.601
555.602
555.603
555.604
555.605

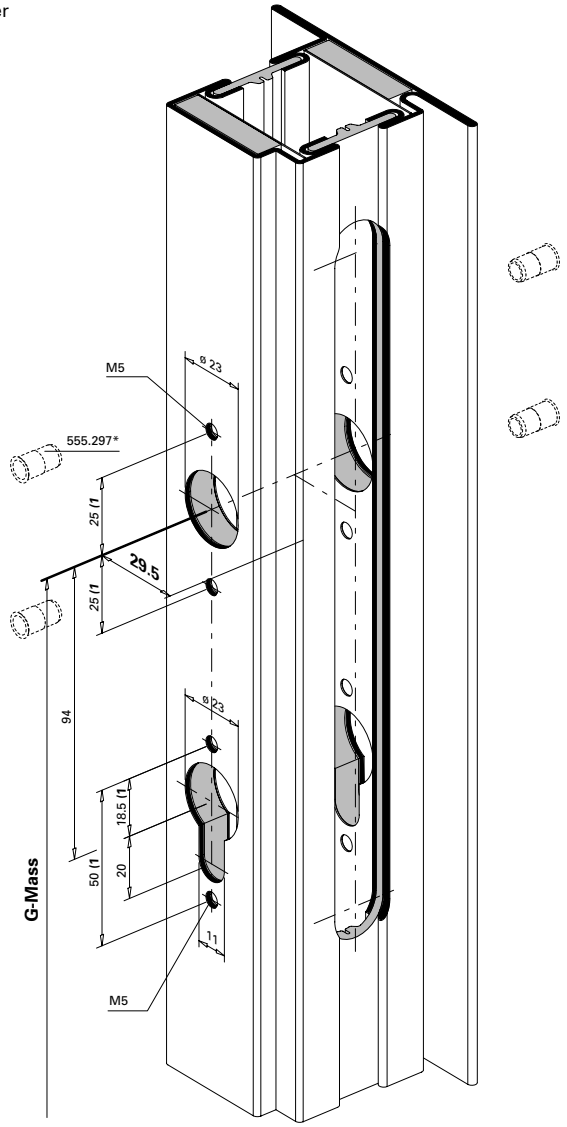

Multipoint lock

Cut out for handle and cylinder Standard function

Rundzylinder ø 22 mm
Cylindre rond ø 22 mm
Round cylinder ø 22 mm

* Bei hochfrequentierten Türen empfehlen wir den Einsatz von Blindnietmuttern.

1) Achtung: Bohrabstände überprüfen! Je nach Rosetten-Fabrikat unterschiedliche Masse.

* Nous recommandons l'utilisation d'écrous aveugles pour les portes à passages fréquents.

1) Attention: Vérifier les écarts de perçage! Dimensions différentes e de rosace.

* We recommend the use of blind rivet nuts for doors subject to heavy use.

1) Important: Check spacing of drill holes! Different dimensions, depending on the rosette manufacturer.

ift Rosenheim
Notifizierte Produktzertifizierungsstelle
13-003089-PR02
17.07.2020
Notified Body 0757

Mehrfachverriegelungs-Schloss

Drücker- und Zylinderausnehmung Panikfunktion

Profilzylinder ø 17 mm
Cylindre profilé ø 17 mm
Profile cylinder ø17 mm

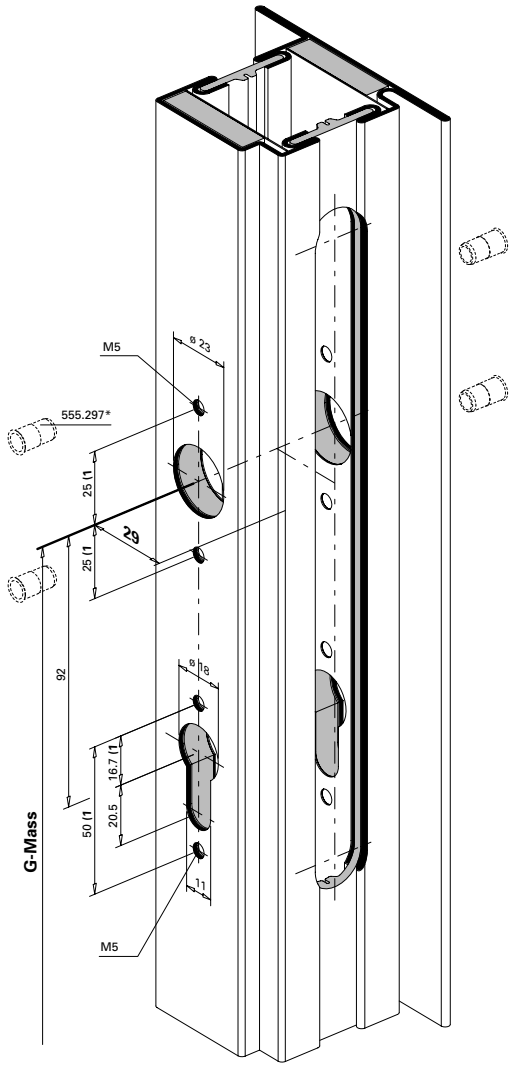

Standardsortiment
Gamme standard
Standard range
555.606
555.608
555.610
555.612
555.614
555.616
555.618
555.620
555.622
555.624
555.626
555.628
555.630
555.632
555.634
555.636

Sonderbestellung mit Fallenfeststellung
Commande spéciale avec blocage sécurisé
Special order with latch bolt stop
597.210
597.214
597.218
597.222

* Bei hochfrequentierten Türen empfehlen wir den Einsatz von Blindnietmuttern.

1) Achtung: Bohrabstände überprüfen! Je nach Rosetten-Fabrikat unterschiedliche Masse.

Serrure à verrouillage multiple

Entaille pour poignée et cylindre Fonction panique

Sonderbestellung
Commande spéciale
Special order
597.209
597.213
597.217
597.221

* Nous recommandons l'utilisation d'écrous aveugles pour les portes à passages fréquents.

1) Attention: Vérifier les écarts de perçage! Dimensions différentes enfonction du type de rosace.

Multipoint lock

Cut out for handle and cylinder Emergency function

Rundzylinder ø 22 mm
Cylindre rond ø 22 mm
Round cylinder ø 22 mm

EN 179

EN 1125

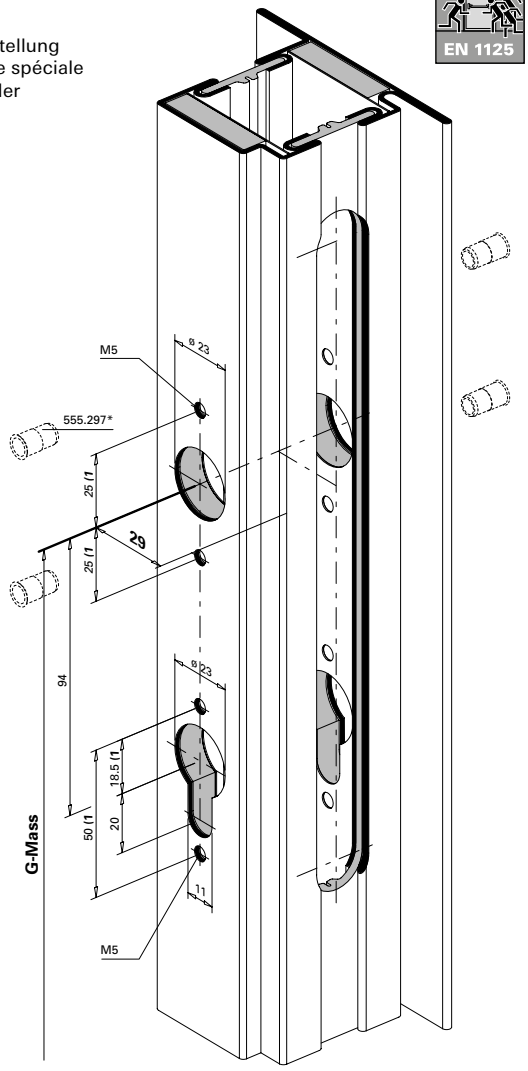

* We recommend the use of blind rivet nuts for doors subject to heavy use.

1) Important: Check spacing of drill holes! Different dimensions, depending on the rosette manufacturer.

ift Rosenheim
Notifizierte Produktzertifizierungsstelle
13-003089-PR02
17.07.2020
Notified Body 0757

Mehrfachverriegelungs-Schloss

Nebenschloss oben
555.600 - 555.636 sowie
597.209 - 597.222
Normalfunktion und
Panikfunktion

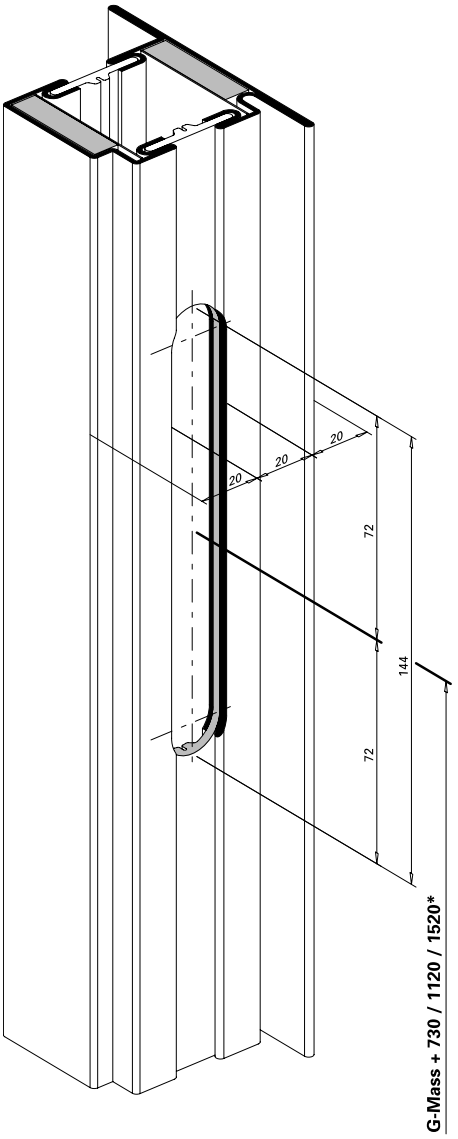

Serrure à verrouillage multiple

Serrure secondaire en haut
555.600 - 555.636 et
597.209 - 597.222
Fonction standard et
Fonction panique

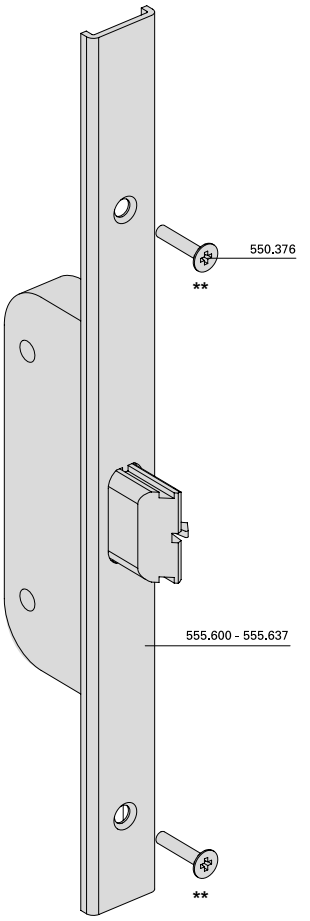

Multipoint lock

Secondary lock top
555.600 - 555.636 and
597.209 - 597.222
Standard function and
Emergency function

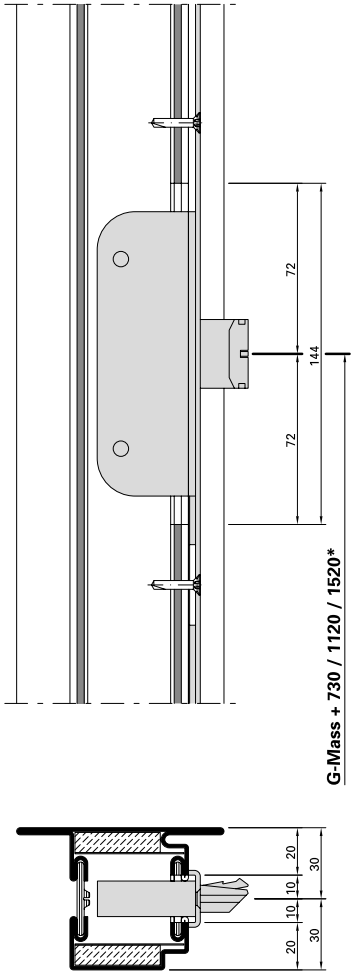

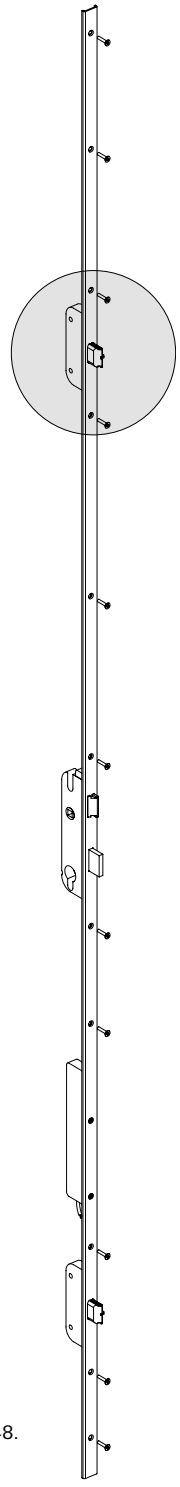

* G-Mass + 730	* G-Mass + 1120	* G-Mass + 1520
555.600	555.601	555.604
555.602	555.603	555.605
555.606	555.608	
555.610	555.612	
555.614	555.616	
555.618	555.620	
555.622	555.624	
555.626	555.628	
555.630	555.632	
555.634	555.636	

** Bei hochfrequentierten Türen oder beim Einsatz eines A-Öffners mit USV empfehlen wir den Einsatz von Blindnietmuttern 557.333 und Senkkopfschrauben 557.248.
** Pour les portes à passages fréquents ou en cas d'utilisation d'une ouverture automatique avec ASS, nous recommandons l'utilisation d'écrous aveugles 557.333 et de vis noyées 557.248.
** For frequently used doors or when using an automatic opener with [illegible] and using blind rivet nuts 557.333 and cou[illegible]vs 557.248.

ift Rosenheim
Notifizierte Produktzertifizierungsstelle
13-003089-PR02
17.07.2020
Notified Body 0757

Mehrfachverriegelungs-Schloss

Hauptschloss
Normalfunktion

Serrure à verrouillage multiple

Serrure principale
Fonction standard

Multipoint lock

Main lock
Standard function

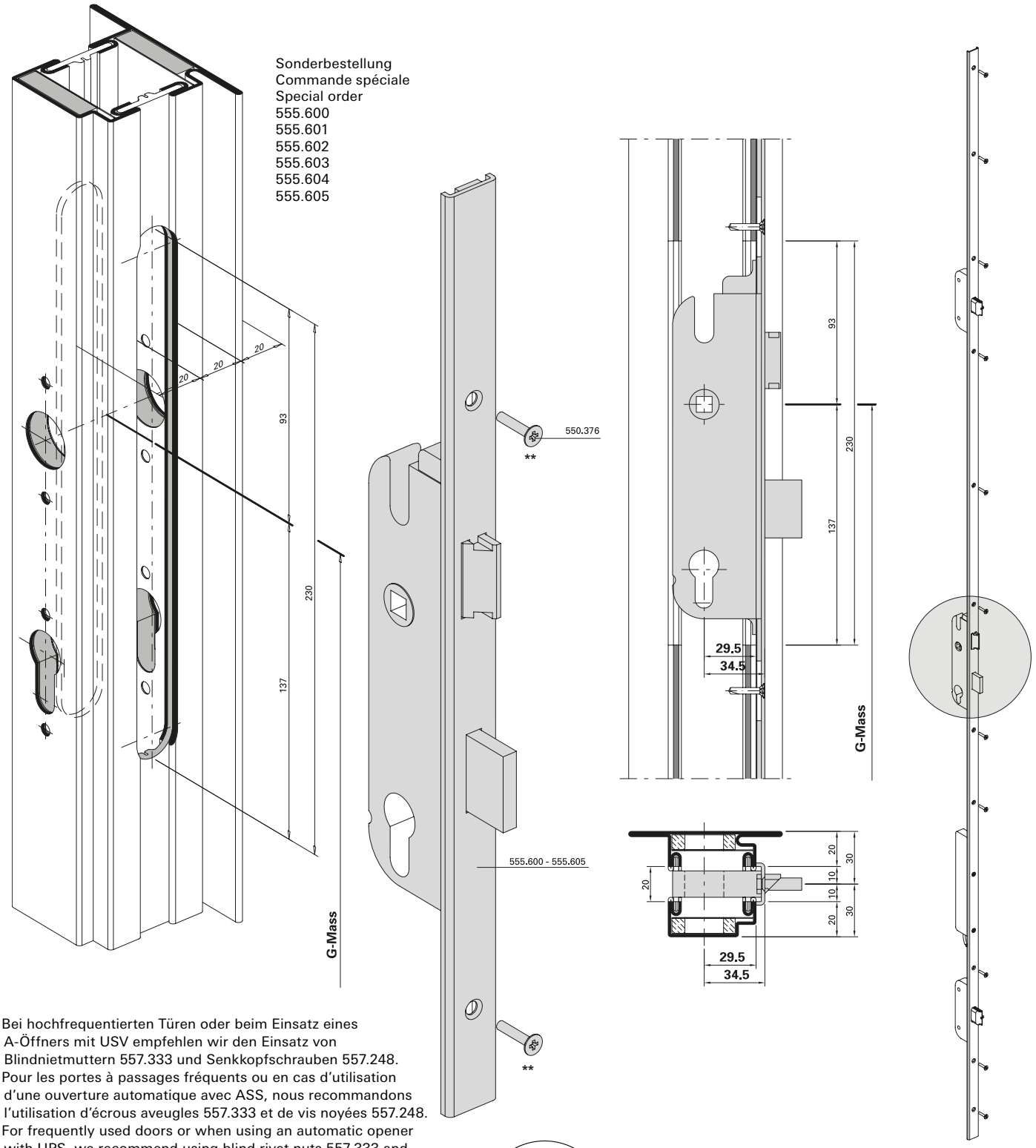

** Bei hochfrequentierten Türen oder beim Einsatz eines A-Öffners mit USV empfehlen wir den Einsatz von Blindnietmuttern 557.333 und Senkkopfschrauben 557.248.

** Pour les portes à passages fréquents ou en cas d'utilisation d'une ouverture automatique avec ASS, nous recommandons l'utilisation d'écrous aveugles 557.333 et de vis noyées 557.248.

** For frequently used doors or when using an automatic opener with UPS, we recommend using blind rivet nuts 557.333 and countersunk head screws 557.248.

ift Rosenheim
Notifizierte Produktzertifizierungsstelle
13-003089-PR02
17.07.2020
Notified Body 0757

Mehrfachverriegelungs-Schloss

Serrure à verrouillage multiple

Multipoint lock

Hauptschloss
Panikfunktion

Serrure principale
Fonction panique

Main lock
Emergency function

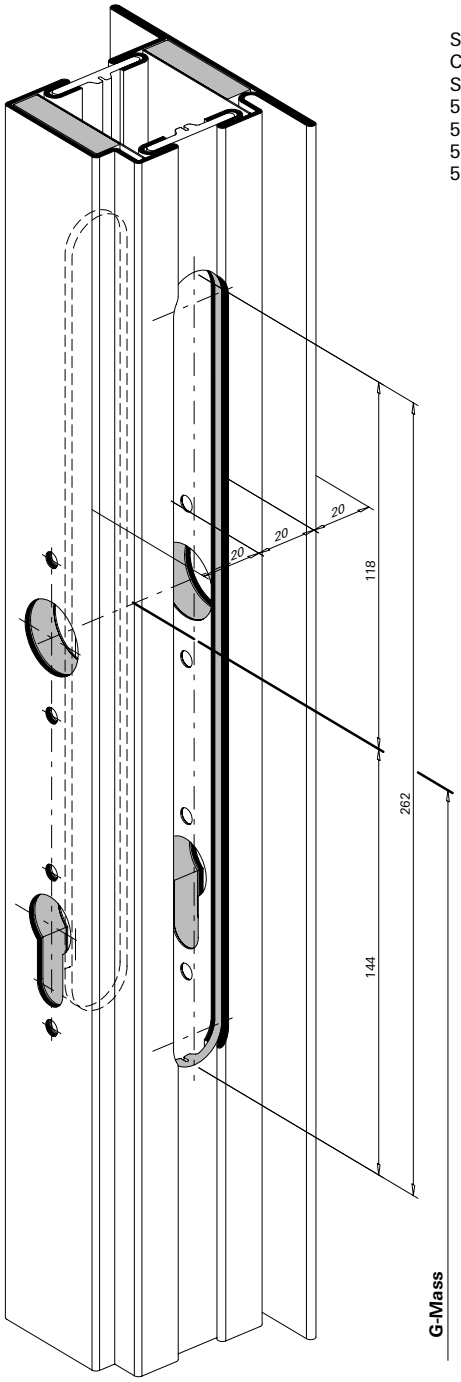

Sonderbestellung
Commande spéciale
Special order
597.209
597.213
597.217
597.221

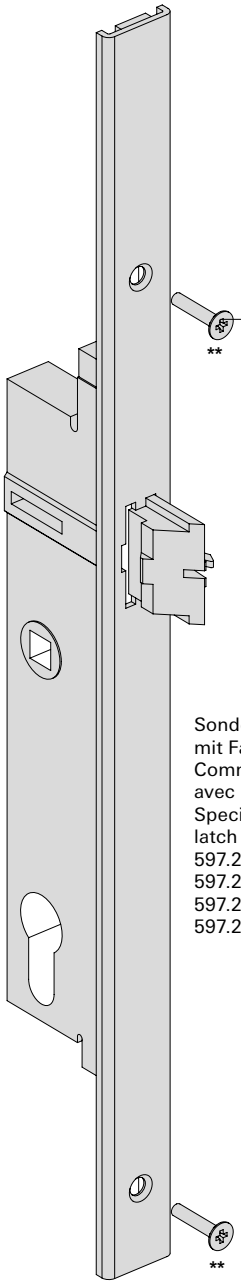

Standardsortiment
Gamme standard
Standard range
555.606
555.608
555.610
555.612
555.614
555.616
555.618
555.620
555.622
555.624
555.626
555.628
555.630
555.632
555.634
555.636

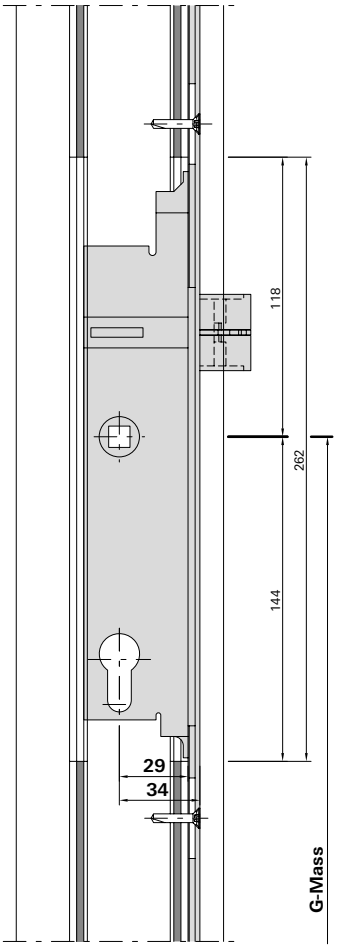

Sonderbestellung
mit Fallenfeststellung
Commande spéciale
avec blocage sécurisé
Special order with
latch bolt stop
597.210
597.214
597.218
597.222

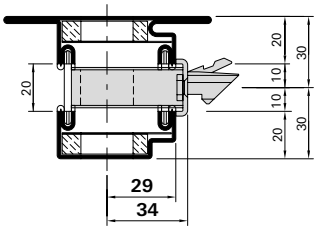

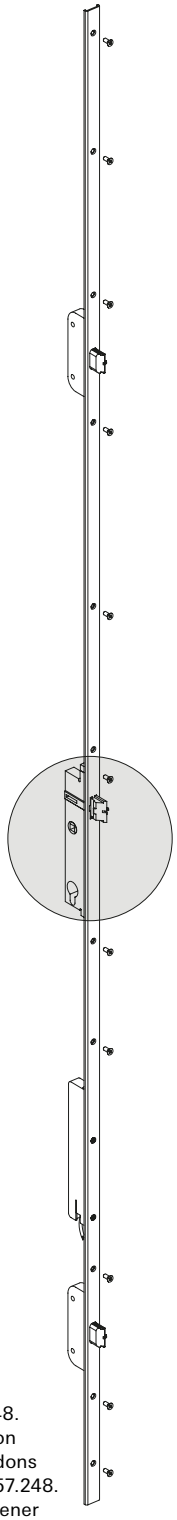

** Bei hochfrequentierten Türen oder beim Einsatz eines A-Öffners mit USV empfehlen wir den Einsatz von Blindnietmuttern 557.333 und Senkkopfschrauben 557.248.

** Pour les portes à passages fréquents ou en cas d'utilisation d'une ouverture automatique avec ASS, nous recommandons l'utilisation d'écrous aveugles 557.333 et de vis noyées 557.248.

** For frequently used doors or when using an automatic opener ecommend using blind rivet nuts 557.333 and ead screws 557.248.





Mehrfachverriegelungs-Schloss

Nebenschloss unten
555.600 - 555.636 sowie
597.209 - 597.222
Normalfunktion und
Panikfunktion

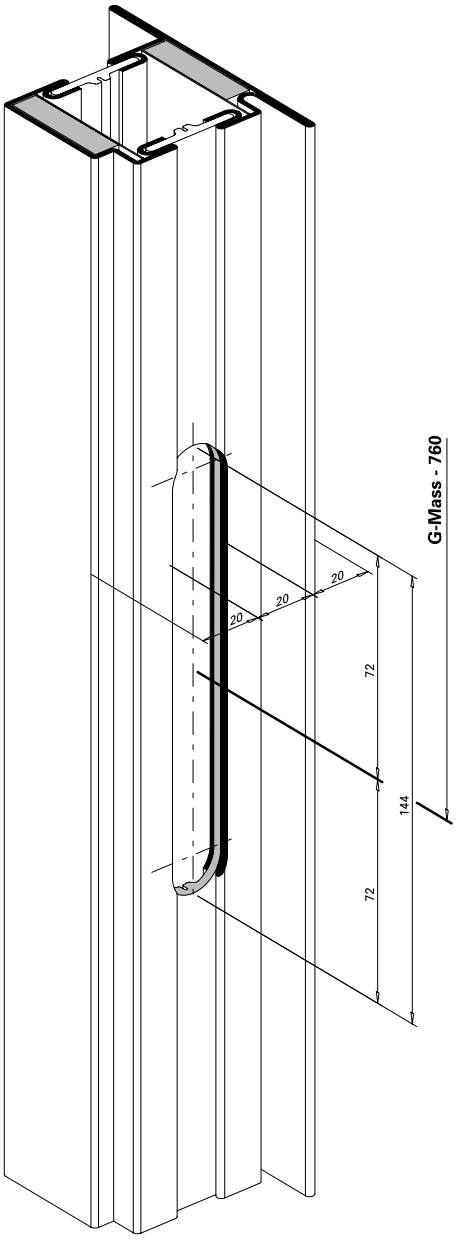

Serrure à verrouillage multiple

Serrure secondaire en bas
555.600 - 555.636 et
597.209 - 597.222
Fonction standard et
Fonction panique

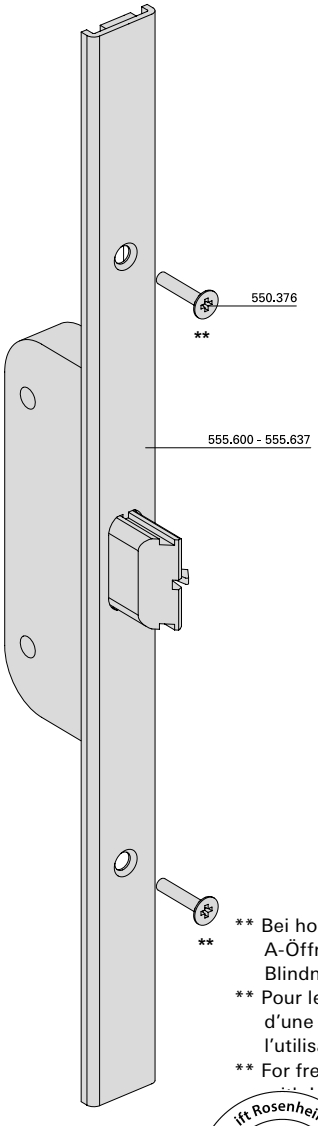

Multipoint lock

Secondary lock bottom
555.600 - 555.636 and
597.209 - 597.222
Standard function and
Emergency function

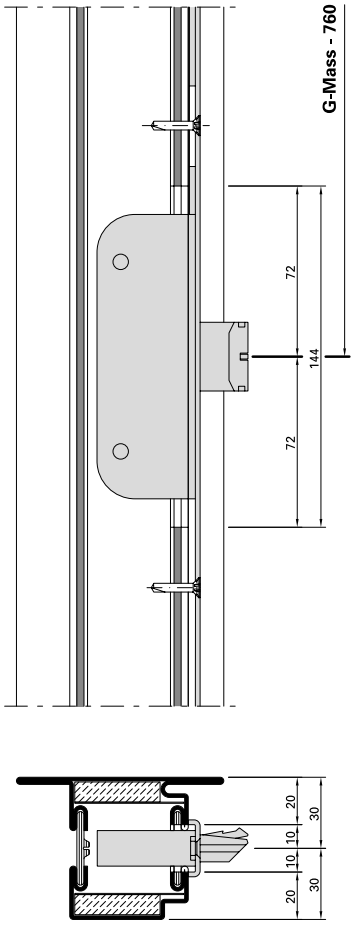

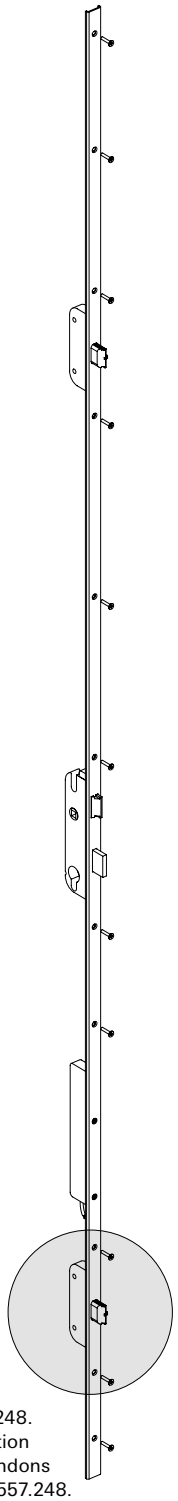

** Bei hochfrequentierten Türen oder beim Einsatz eines A-Öffners mit USV empfehlen wir den Einsatz von Blindnietmuttern 557.333 und Senkkopfschrauben 557.248.

** Pour les portes à passages fréquents ou en cas d'utilisation d'une ouverture automatique avec ASS, nous recommandons l'utilisation d'écrous aveugles 557.333 et de vis noyées 557.248.

** For frequently used doors or when using an automatic opener ...e recommend using blind rivet nuts 557.333 and ... head screws 557.248.

ift Rosenheim
Notifizierte Produktzertifizierungsstelle
13-003089-PR02
17.07.2020
Notified Body 0757

Mehrfachverriegelungs-Schloss

Bohrungen für U-Stulp
Normalfunktion

555.600
555.602

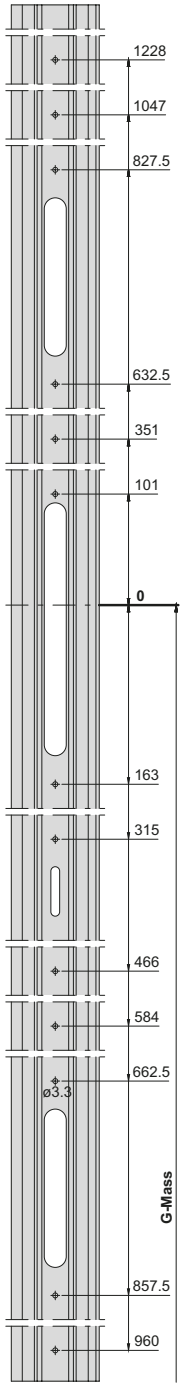

Serrure à verrouillage multiple

Perçages pour têtière en U
Fonction standard

555.601
555.603

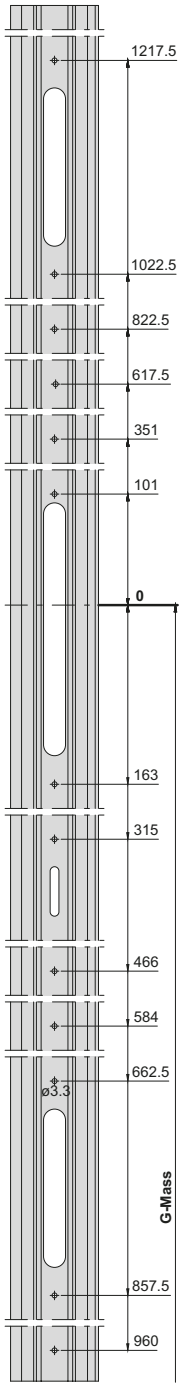

Multipoint lock

Drill holes for U-shaped face plate
Standard function

555.604
555.605

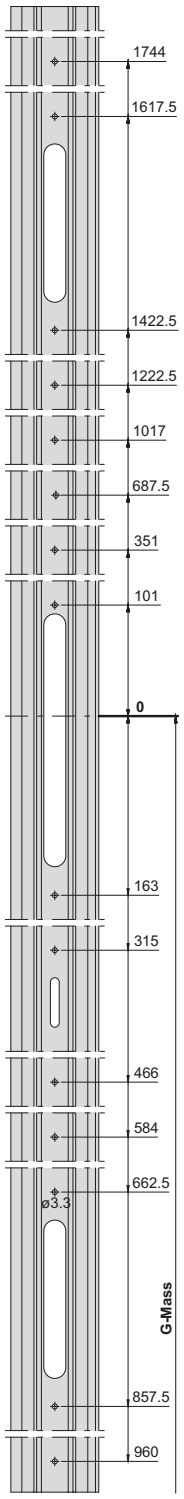

ift Rosenheim
Notifizierte Produkt-zertifizierungsstelle
13-003089-PR02
17.07.2020
Notified Body 0757

JANSEN

Mehrfachverriegelungs-Schloss

Bohrungen für U-Stulp
Panikfunktion

555.606
555.610
555.614
555.618
555.622
555.626
555.630
555.634

597.209
597.210
597.217
597.218
597.234
597.242

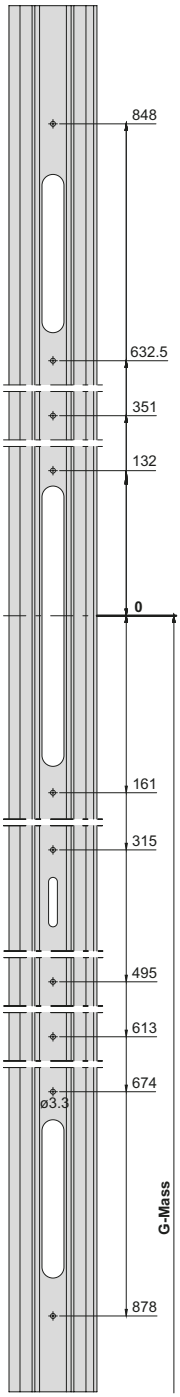

Serrure à verrouillage multiple

Perçages pour têtière en U
Fonction panique

555.608
555.612
555.616
555.620
555.624
555.628
555.632
555.636

597.213
597.214
597.221
597.222
597.238
597.246

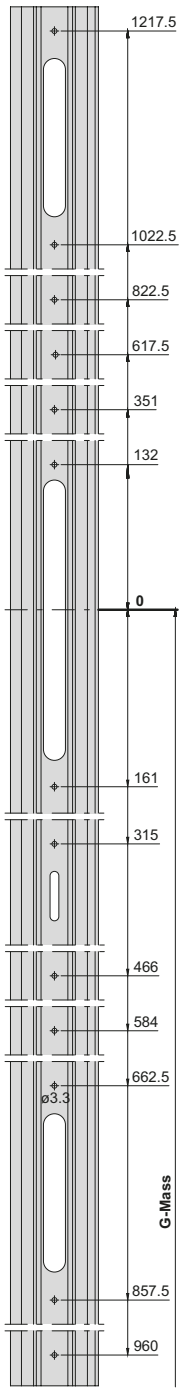

Multipoint lock

Drill holes for U-shaped face plate
Emergency function

EN 179

EN 1125

Mehrfachverriegelungs-Schloss

Automatik-Öffner 555.641 mit USV 555.638 Normalfunktion und Panikfunktion

Serrure à verrouillage multiple

Gâche automatique 555.641 avec ASS 555.638 Fonction standard et Fonction panique

Multipoint lock

Automatic opener 555.641 with UPS 555.638 Standard function and Emergency function

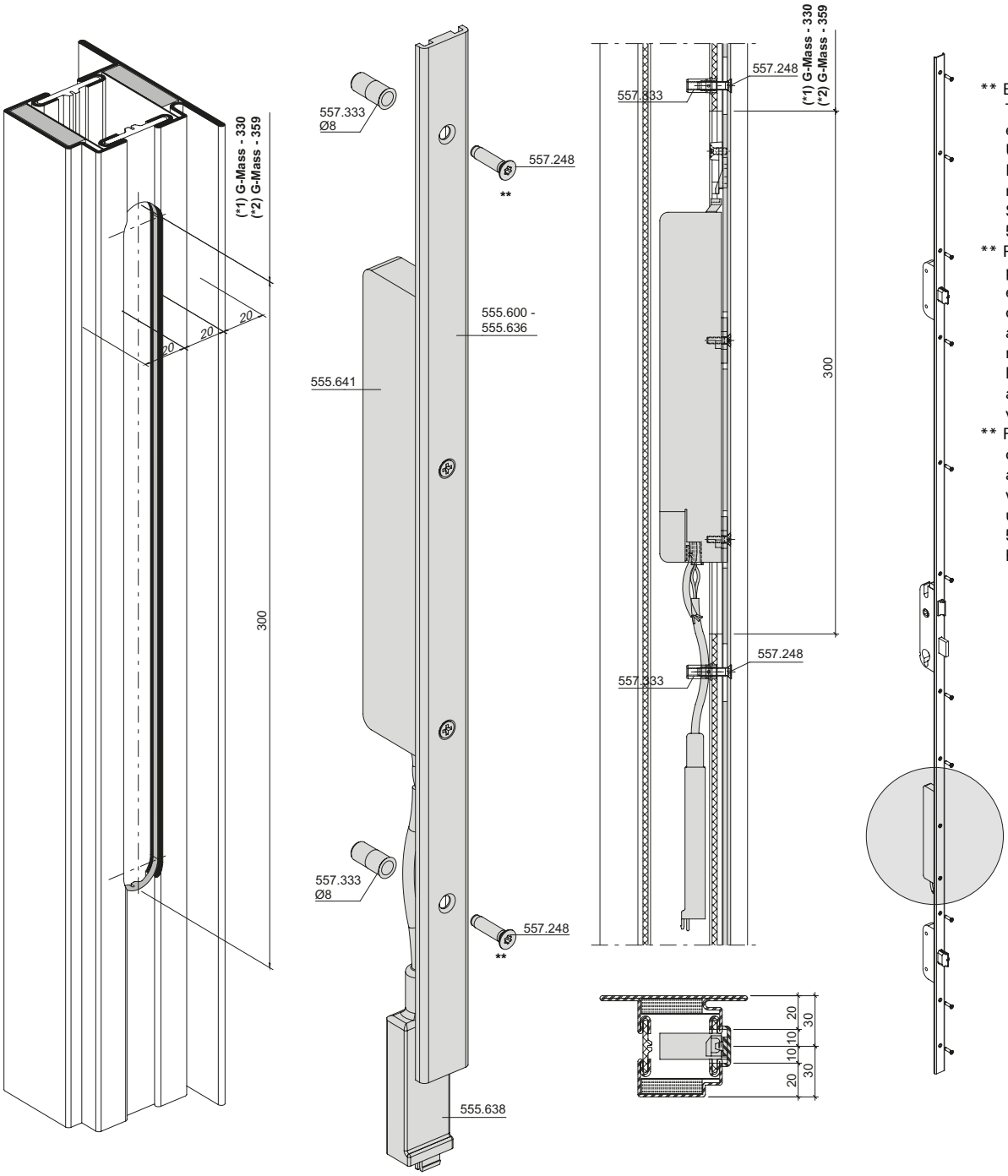

** Bei hochfrequentierten Türen oder beim Einsatz eines A-Öffners mit USV empfehlen wir den Einsatz von Blindniet-muttern 557.333 und Senkkopfschrauben 557.248.

** Pour les portes à passages fréquents ou en cas d'utilisation d'une ouverture automatique avec ASS, nous recommandons l'utilisation d'écrous aveugles 557.333 et de vis noyées 557.248.

** For frequently used doors or when using an automatic opener with UPS, we recommend using blind rivet nuts 557.333 and countersunk head screws 557.248.

(*1) = Für Schlösser mit Stulplänge 2285 mm
Achse Nuss - Kasten 1120 mm
(*2) = Für Schlösser mit Stulplänge 1750 mm
Achse Nuss - Kasten 730 mm

(*1) = Pour serrures avec longueur de la têtière 2285 mm
Axe fouillot - coffre 1120 mm
(*2) = Pour serrures avec longueur de la têtière 1750 mm
Axe fouillot - coffre

(*1) = For locks with length of face-plate 2285 mm
Axis from spindle - case 1120 mm
(*2) = For locks with length of face-plate 1750 mm
Axis from spindle - case 730 mm

ift Rosenheim
Notifizierte Produkt-zertifizierungsstelle
13-003089-PR02
17.07.2020
Notified Body 0757

Mehrfachverriegelungs-Schloss

Schliessblech 555.651
Nebenschloss oben
Normalfunktion und
Panikfunktion
Einflügelige Türen

Serrure à verrouillage multiple

Gâche de fermeture 555.651
Serrure secondaire en haut
Fonction standard et
Fonction panique
Portes à un vantail

Multipoint lock

Strike plate 555.651
Secondary lock top
Standard function and
Emergency function
Single leaf doors

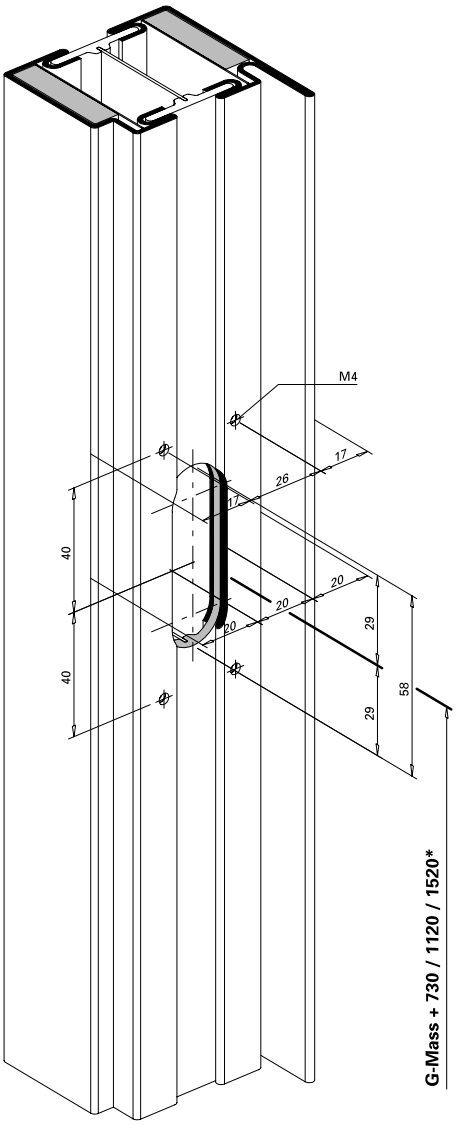

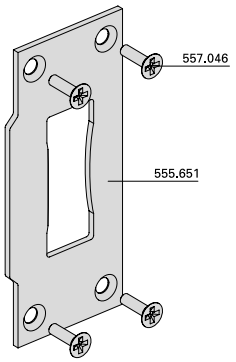

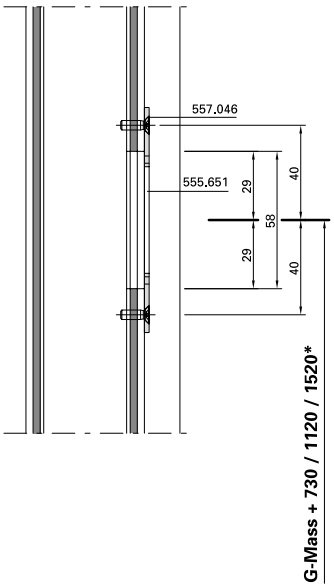

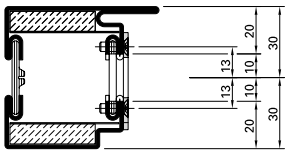

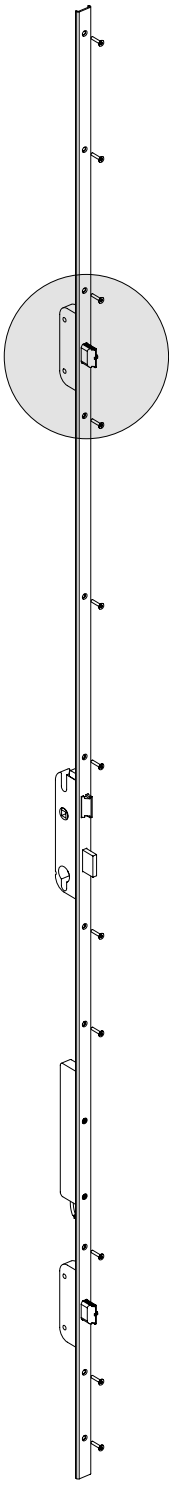

* G-Mass + 730	* G-Mass + 1120	* G-Mass + 1520
555.600	555.601	555.604
555.602	555.603	555.605
555.606	555.608	
555.610	555.612	
555.614	555.616	
555.618	555.620	
555.622	555.624	
555.626	555.628	
555.630	555.632	
555.634	555.636	

Mehrfachverriegelungs-Schloss

Schliessblech 555.643/644
Hauptschloss
Normalfunktion

Serrure à verrouillage multiple

Gâche de fermeture 555.643/644
Serrure principale
Fonction standard

Multipoint lock

Strike plate 555.643/644
Main lock
Standard function

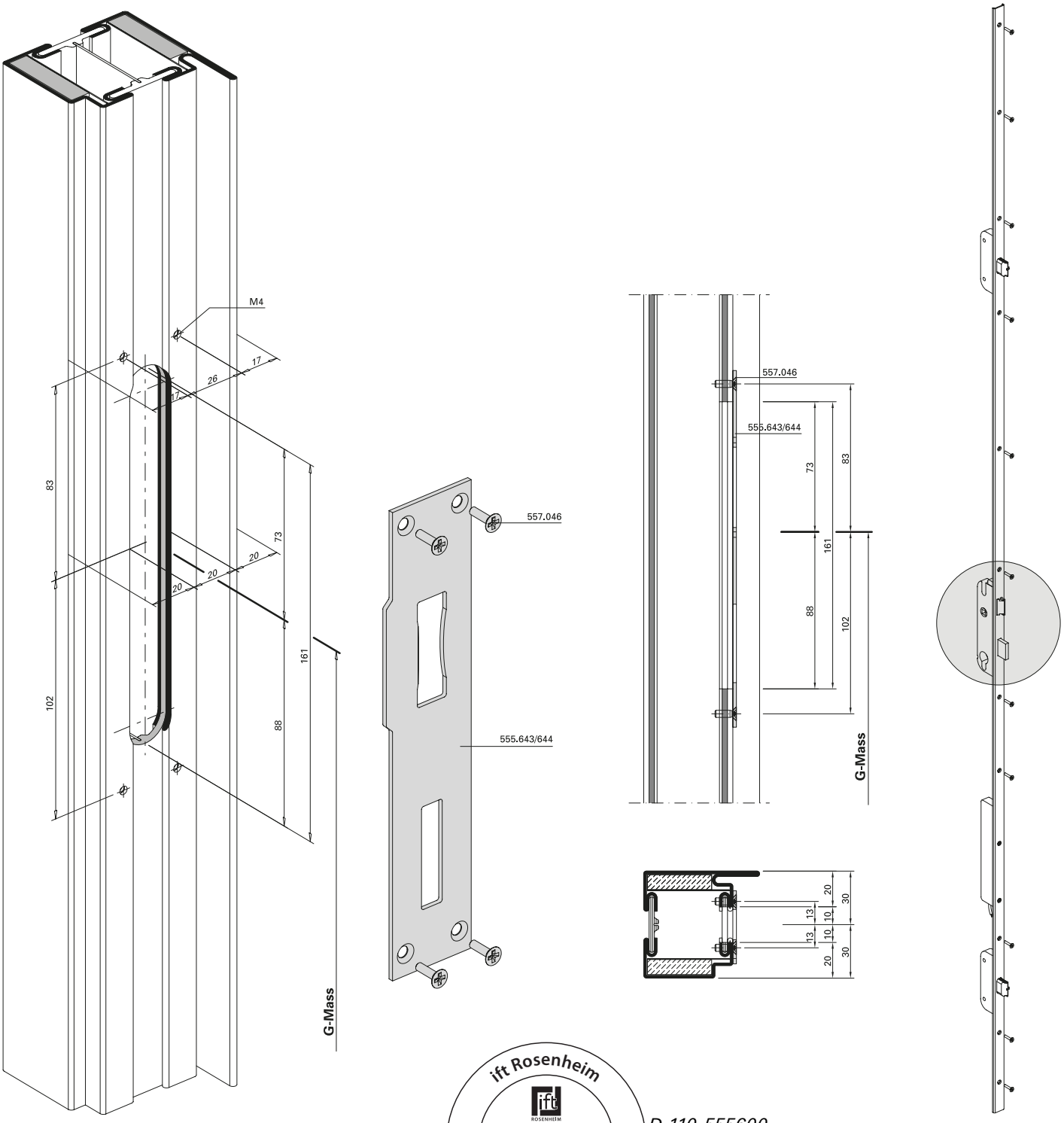

ift Rosenheim
Notifizierte Produktzertifizierungsstelle
13-003089-PR02
17.07.2020
Notified Body 0757

D-110-555600

Mehrfachverriegelungs-Schloss

Schliessblech 555.645/646
Hauptschloss
Panikfunktion

Serrure à verrouillage multiple

Gâche de fermeture 555.645/646
Serrure principale
Fonction panique

Multipoint lock

Strike plate 555.645/646
Main lock
Emergency function

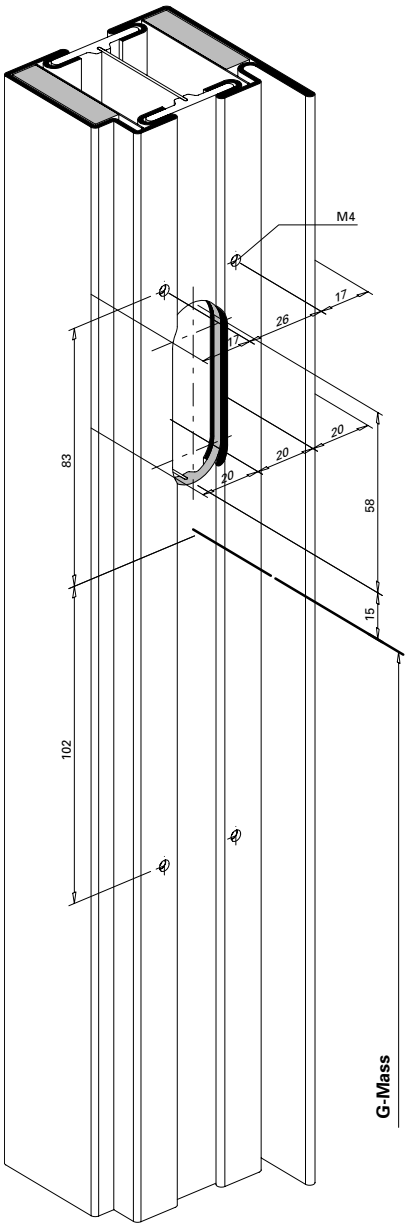

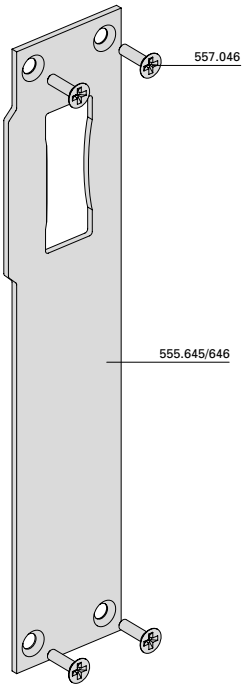

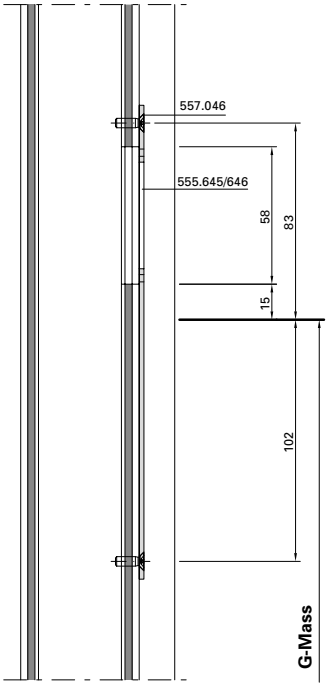

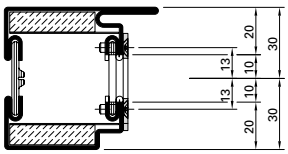

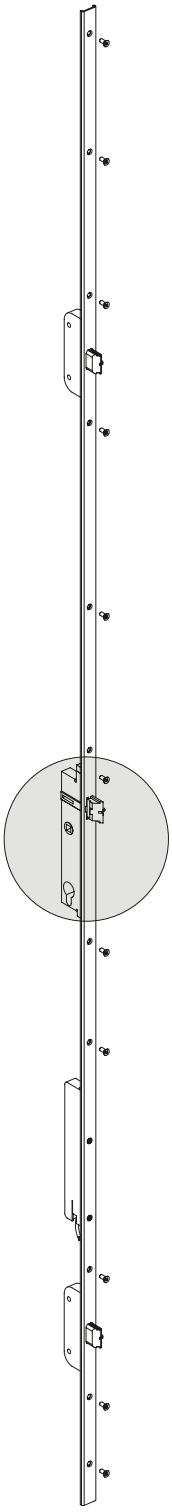

EN 179 EN 1125

ift Rosenheim
Notifizierte Produktzertifizierungsstelle
13-003089-PR02
17.07.2020
Notified Body 0757

D-100-555606-03

Mehrfachverriegelungs-Schloss

Schliessblech 555.651
Nebenschloss unten
Normalfunktion und
Panikfunktion

Serrure à verrouillage multiple

Gâche de fermeture 555.651
Serrure secondaire en bas
Fonction standard et
Fonction panique

Multipoint lock

Strike plate 555.651
Secondary lock bottom
Standard function and
Emergency function

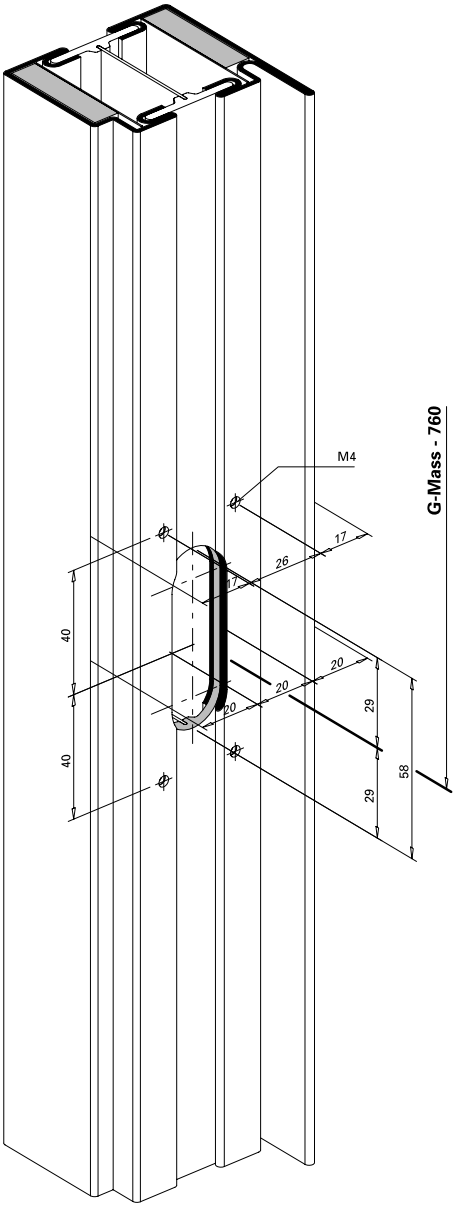

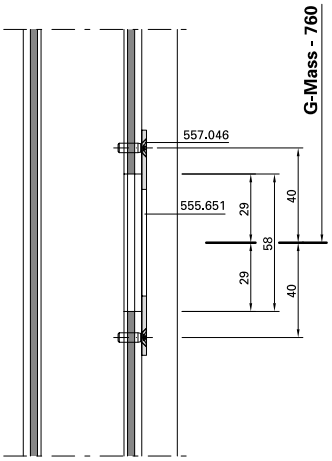

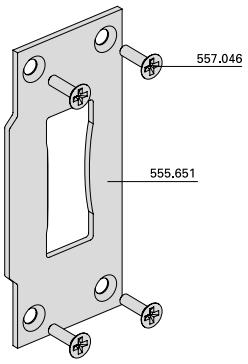

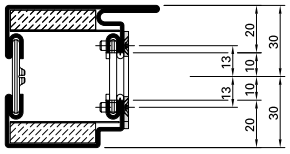

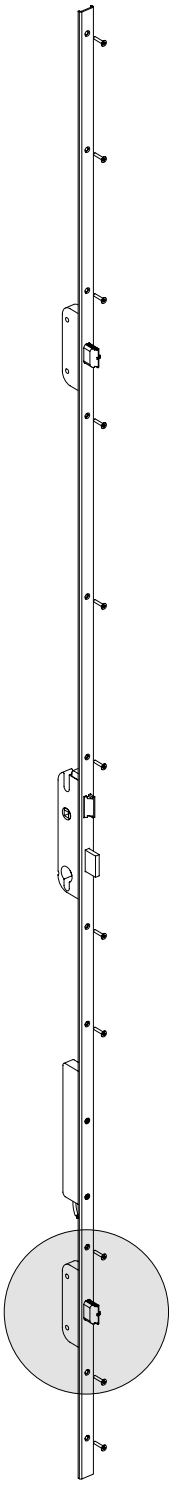

D-110-555600-04

ift Rosenheim
ift ROSENHEIM
Notifizierte Produkt-
zertifizierungsstelle
13-003089-PR02
17.07.2020
Notified Body 0761

Mehrfachverriegelungs-Schloss

Panik-Gegenkasten 555.640
Standflügel

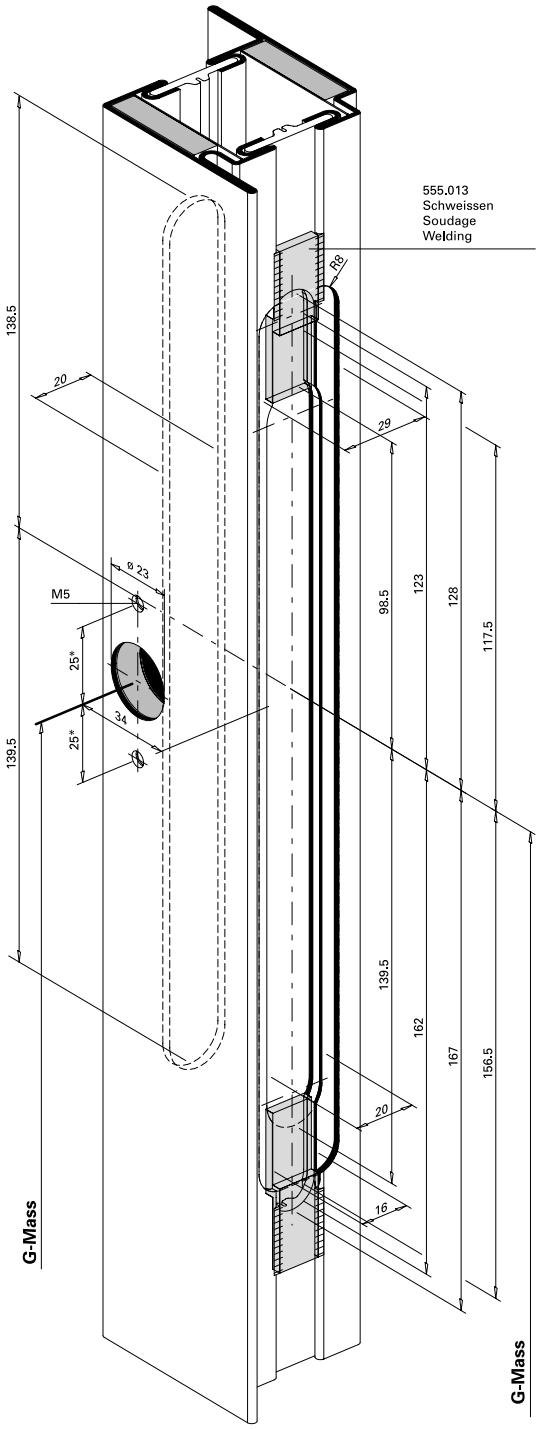

Serrure à verrouillage multiple

Serrure contre-bascule panique 555.640
Vantail semi-fixe

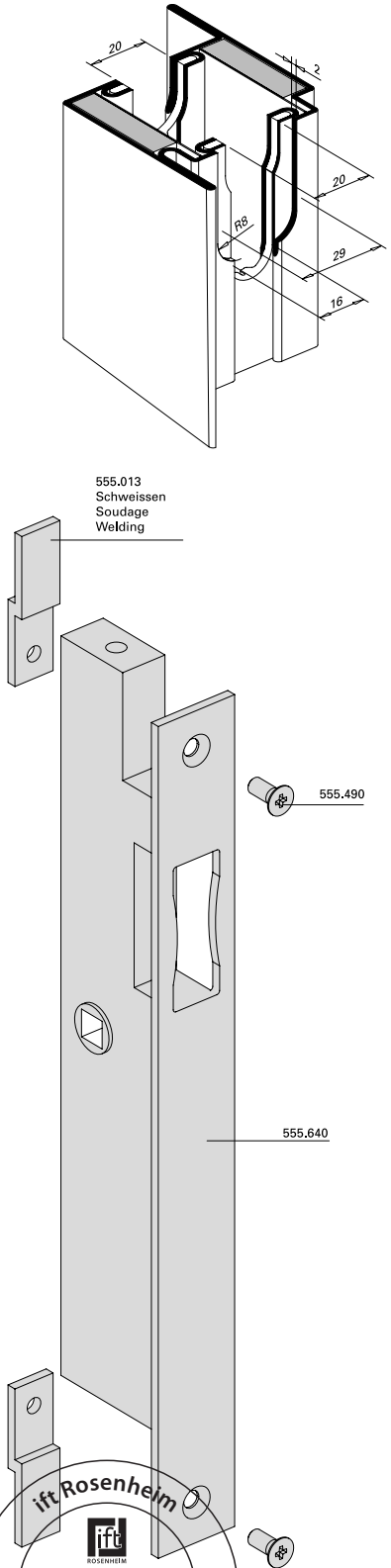

Multipoint lock

Opposite lock with emergency function 555.640
Secondary leaf

*** Empfehlung:** Bei Endmontage mittels chemischer Gewindesicherung (z.B. Loctite) sichern.

*** Recommandation:** sécurisation chimique du filet (telle que Loctite) lors du montage final!

*** Recommendation:** Chemical thread lock (e.g. Loctite) for final assembly.

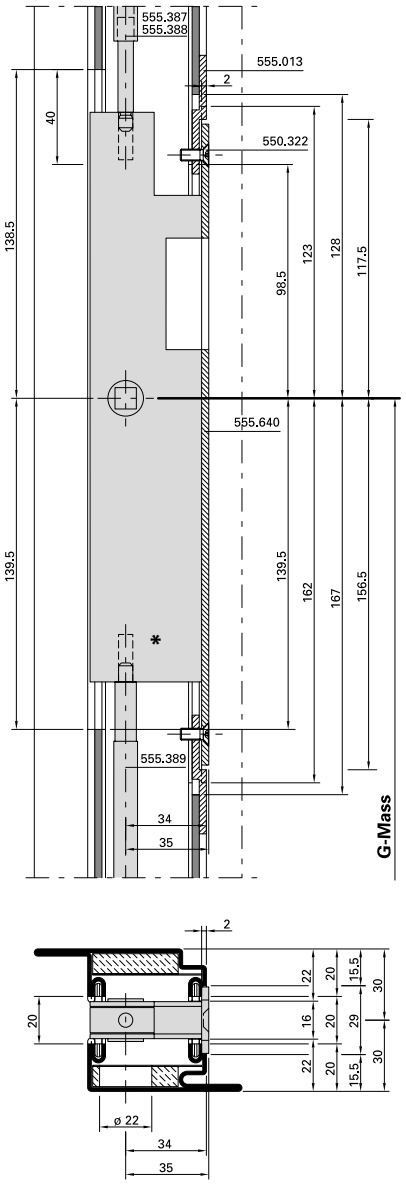

D-110-555640-69

ift Rosenheim
Notifizierte Produktzertifizierungsstelle
13-003089-PR02
17.07.2020
Notified Body 0757

Mehrfachverriegelungs-Schloss

Schliessblech 555.668
Nebenschloss oben
Panikfunktion
Zweiflügelige Türen

Serrure à verrouillage multiple

Gâche de fermeture 555.668
Serrure secondaire en haut
Fonction panique
Portes à deux vantaux

Multipoint lock

Strike plate 555.668
Secondary lock top
Emergency function
Double leaf doors

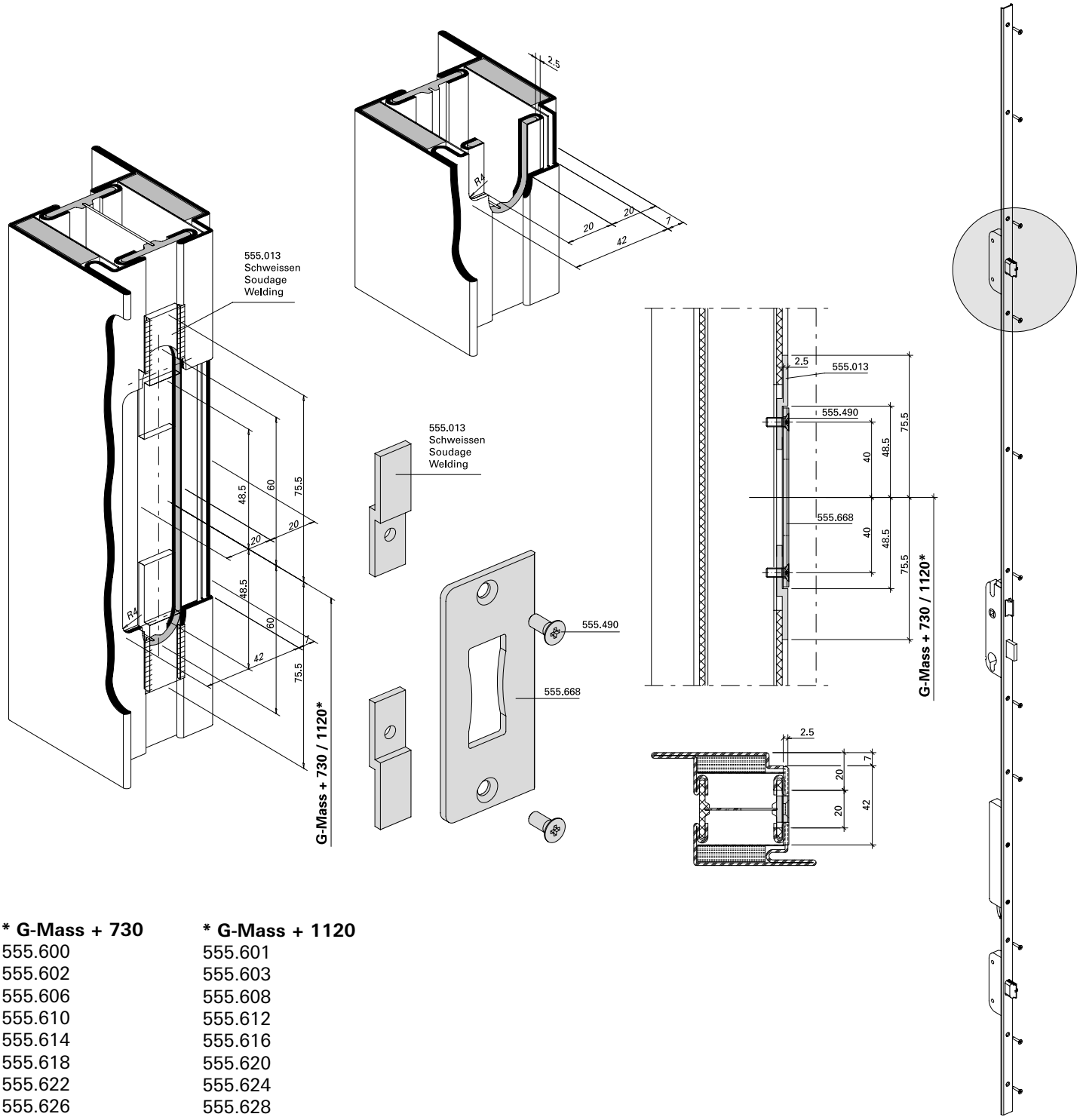

* G-Mass + 730	* G-Mass + 1120
555.600	555.601
555.602	555.603
555.606	555.608
555.610	555.612
555.614	555.616
555.618	555.620
555.622	555.624
555.626	555.628
555.630	555.632
555.634	555.636

Mehrfachverriegelungs-Schloss

Schliessblech 555.668
Nebenschloss unten
Panikfunktion
Zweiflügelige Türen

Serrure à verrouillage multiple

Gâche de fermeture 555.668
Serrure secondaire en bas
Fonction panique
Portes à deux vantaux

Multipoint lock

Strike plate 555.668
Secondary lock bottom
Emergency function
Double leaf doors

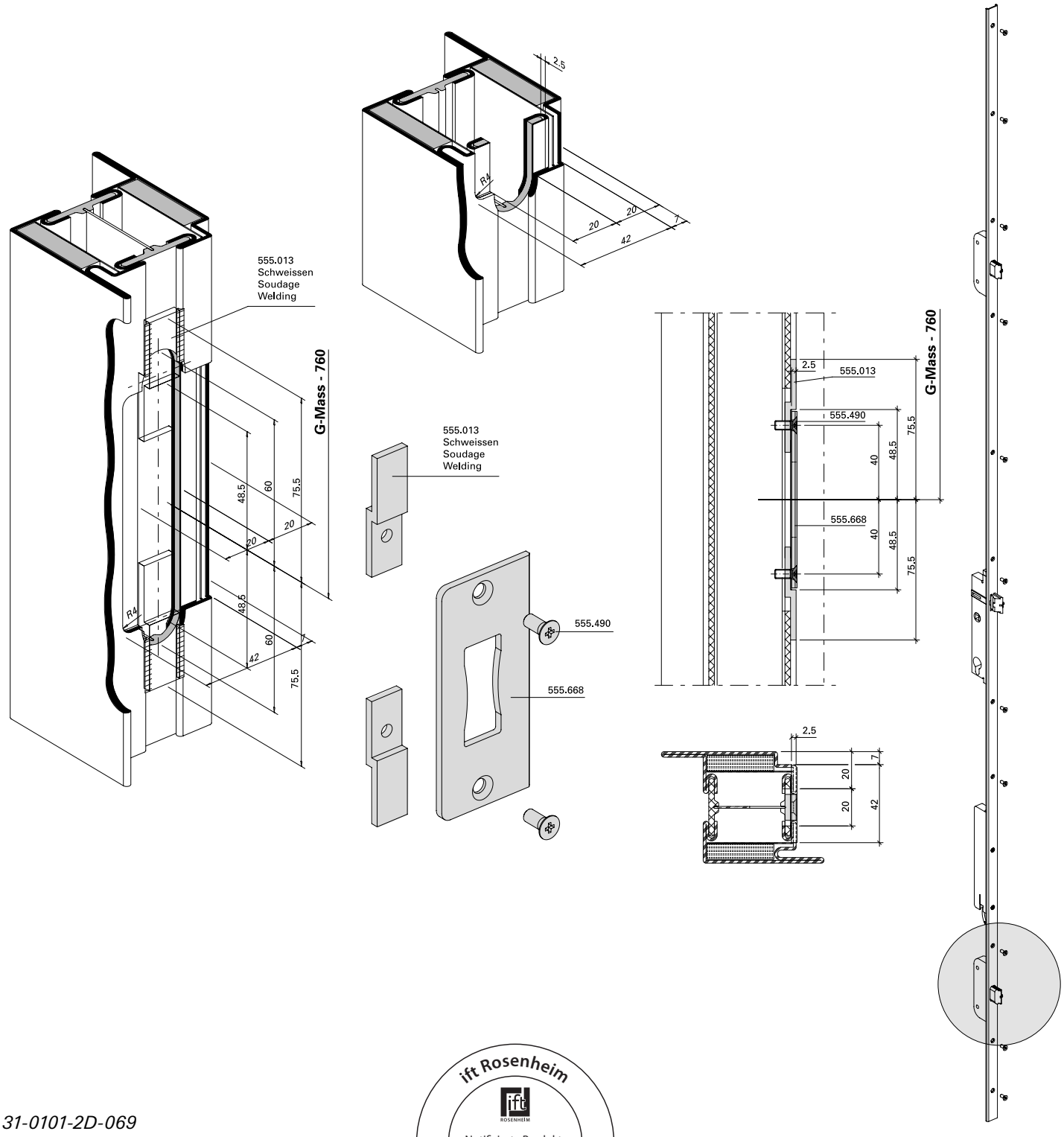

31-0101-2D-069

ift Rosenheim
Notifizierte Produktzertifizierungsstelle
13-003089-PR02
17.07.2020
Notified Body 0757

Mehrfachverriegelungs-Schloss

Falztreibriegel 555.380
Standflügel

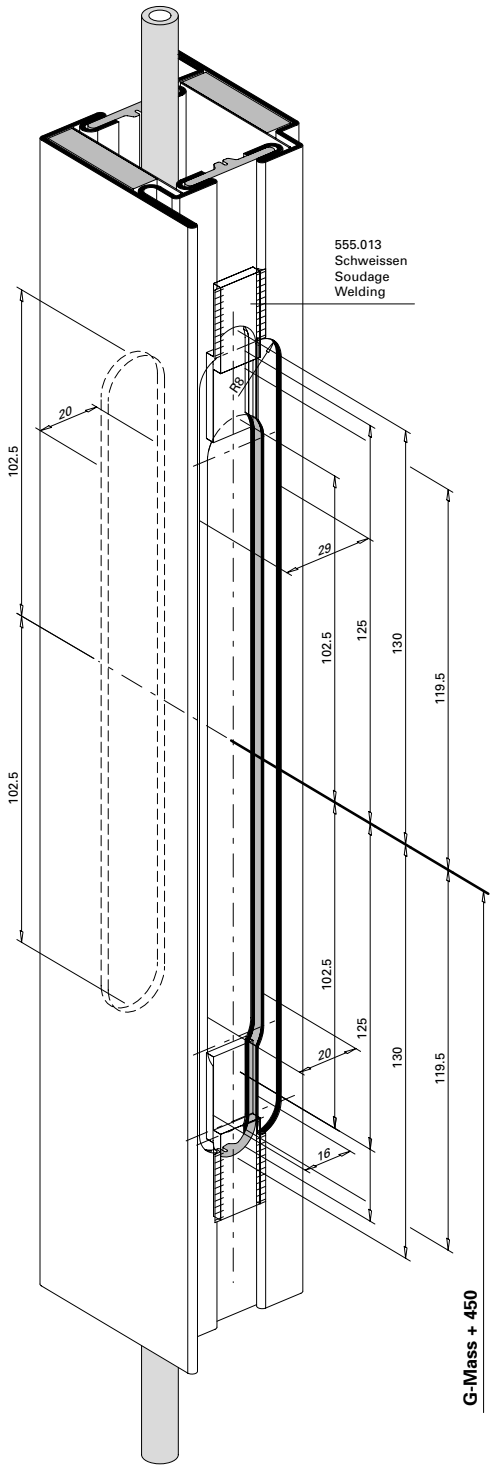

D-110-3D-070

Serrure à verrouillage multiple

Bascule à mortaiser 555.380
Vantail semi-fixe

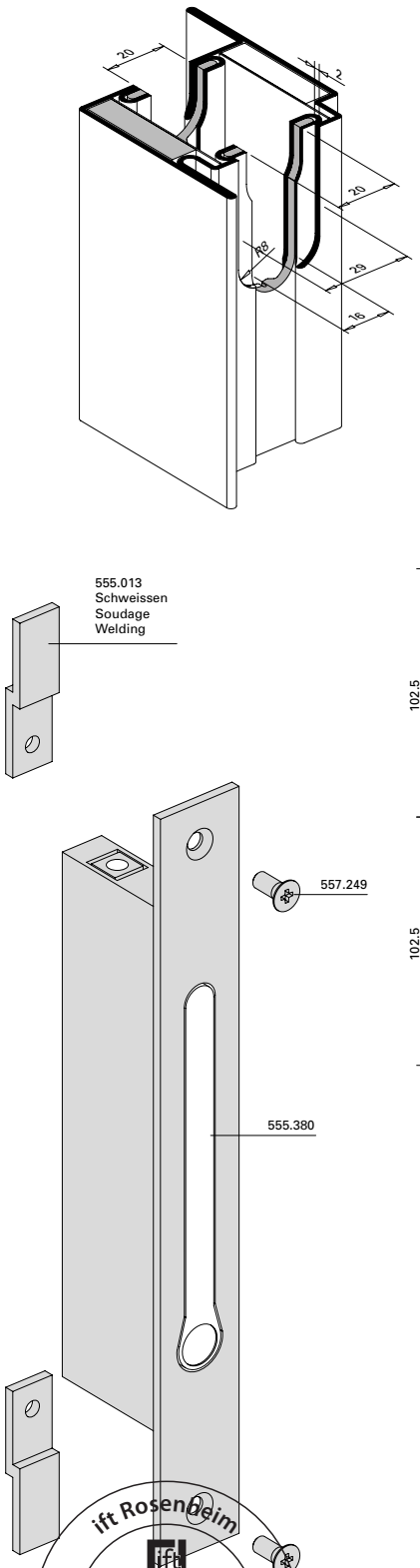

Multipoint lock

Rebate lever bolt 555.380
Secondary leaf

*** Empfehlung:** Bei Endmontage mittels chemischer Gewindesicherung (z.B. Loctite) sichern.

*** Recommandation:** sécurisation chimique du filet (telle que Loctite) lors du montage final!

*** Recommendation:** Chemical thread lock (e.g. Loctite) for final assembly.

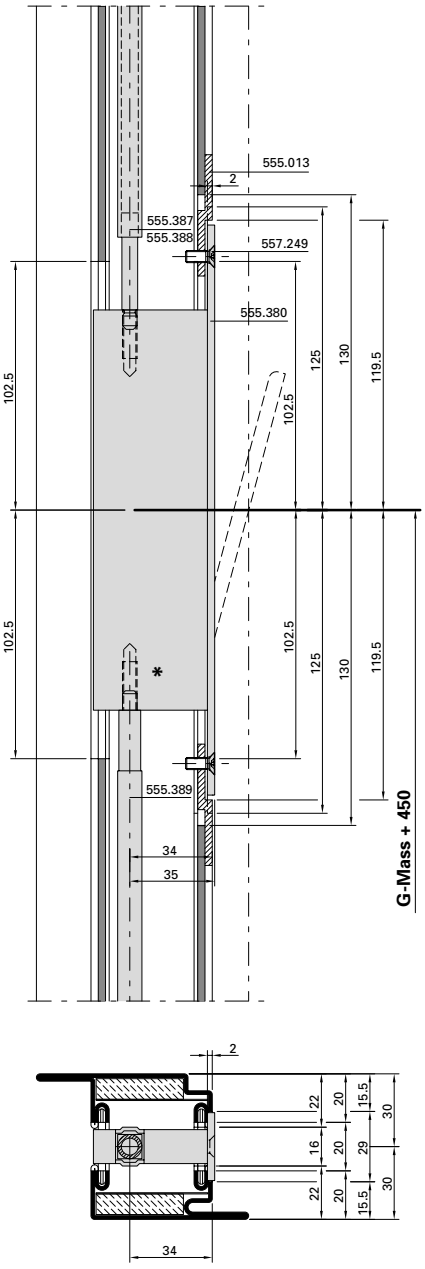

ift Rosenheim
Notifizierte Produktzertifizierungsstelle
13-003089-PR02
17.07.2020
Notified Body

Mehrfachverriegelungs-Schloss

Schaltschloss 555.132
Standflügelverriegelung oben

Serrure à verrouillage multiple

Serrure de retient 555.132
verrouillage pour vantail semi-fixe
en haut

Multipoint lock

Switch latch 555.132
Top additional set for secondary leaf

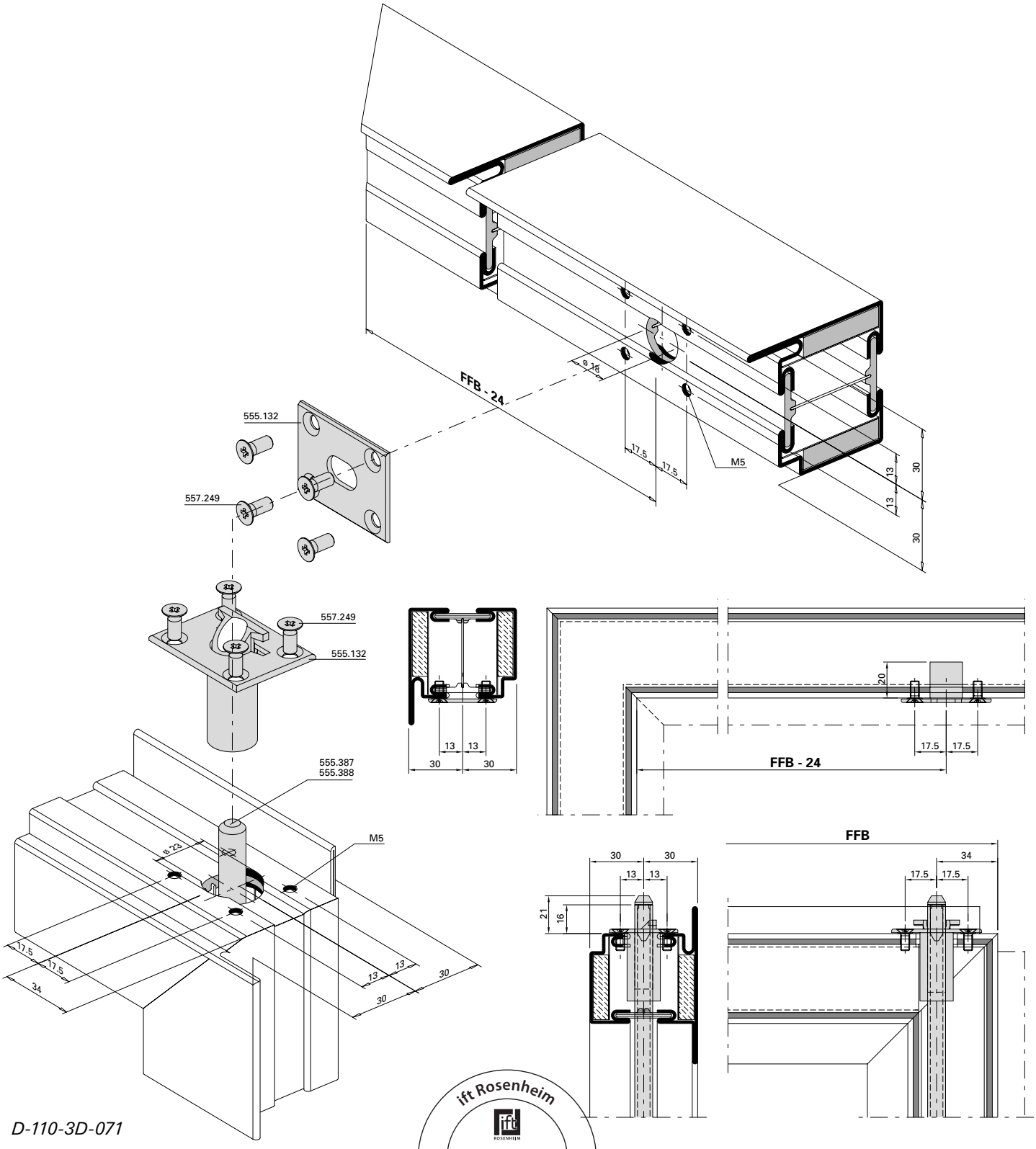

D-110-3D-071

ift Rosenheim
Notifizierte Produkt-zertifizierungsstelle
13-003089-PR02
17.07.2020
Notified Body 0757

Mehrfachverriegelungs-Schloss

Standflügelverriegelung unten mit Bodenbuchse 550.458 und Bodenschliessmulde 555.136

Serrure à verrouillage multiple

Verrouillage pour vantail semi-fixe en bas avec douille de verrouillage 550.458 et douille à sceller 555.136

Multipoint lock

Bottom additional set for secondary leaf with floor socket 550.458 and floor socket 555.136

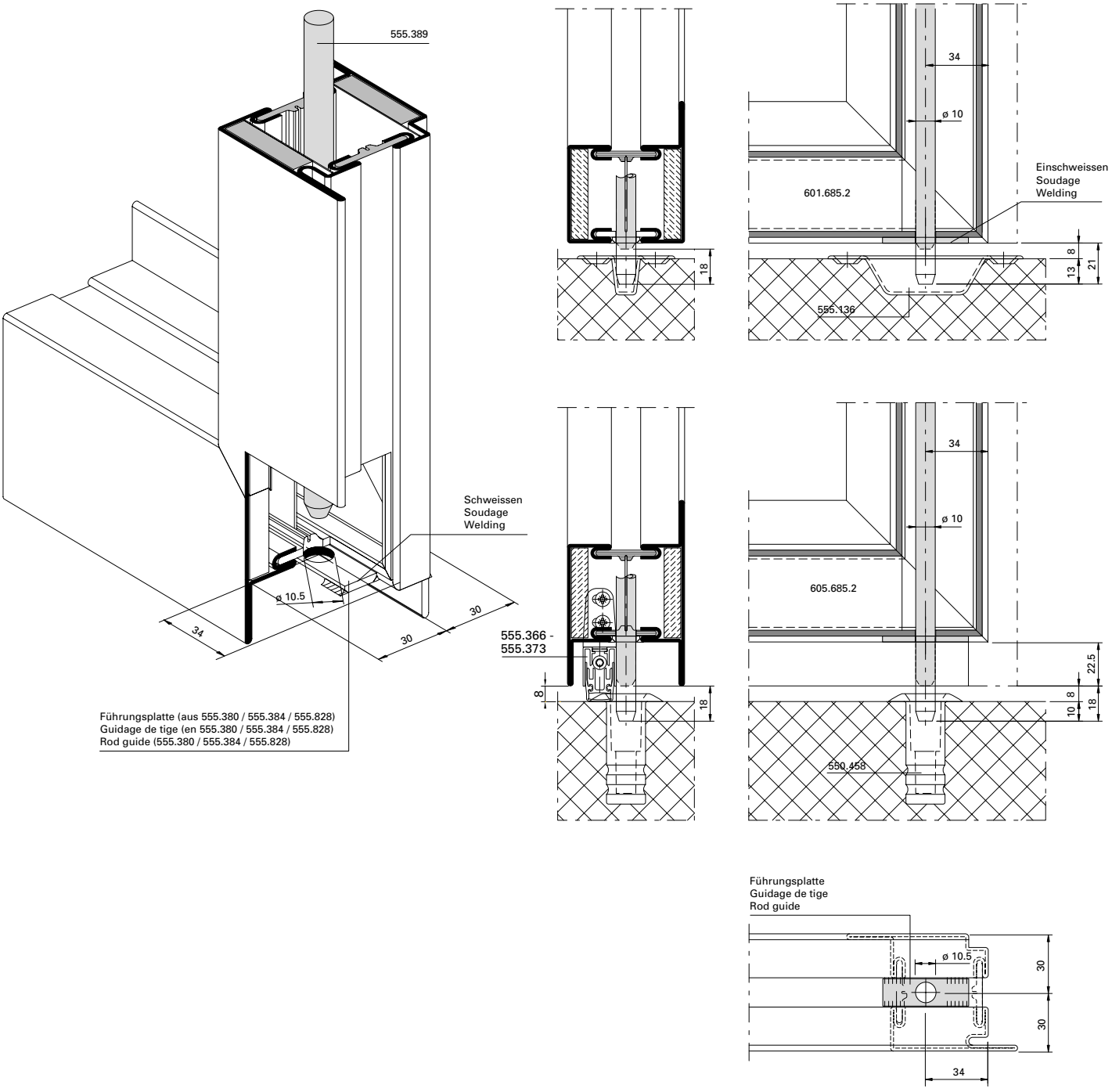

D-110-3D-072

ift Rosenheim
Notifizierte Produkt-zertifizierungsstelle
13-003089-PR02
17.07.2020
Notified Body 0757

Kombination Schnappriegel 555.214 mit Schliessplatte 555.567 bei 1-flg. Türe

Combinaison pêne à ressort 555.214 et plaque de fermeture 555.567 pour les portes à 1 vantail

Combination of spring catch 555.214 and strike plate 555.567 for single-leaf doors

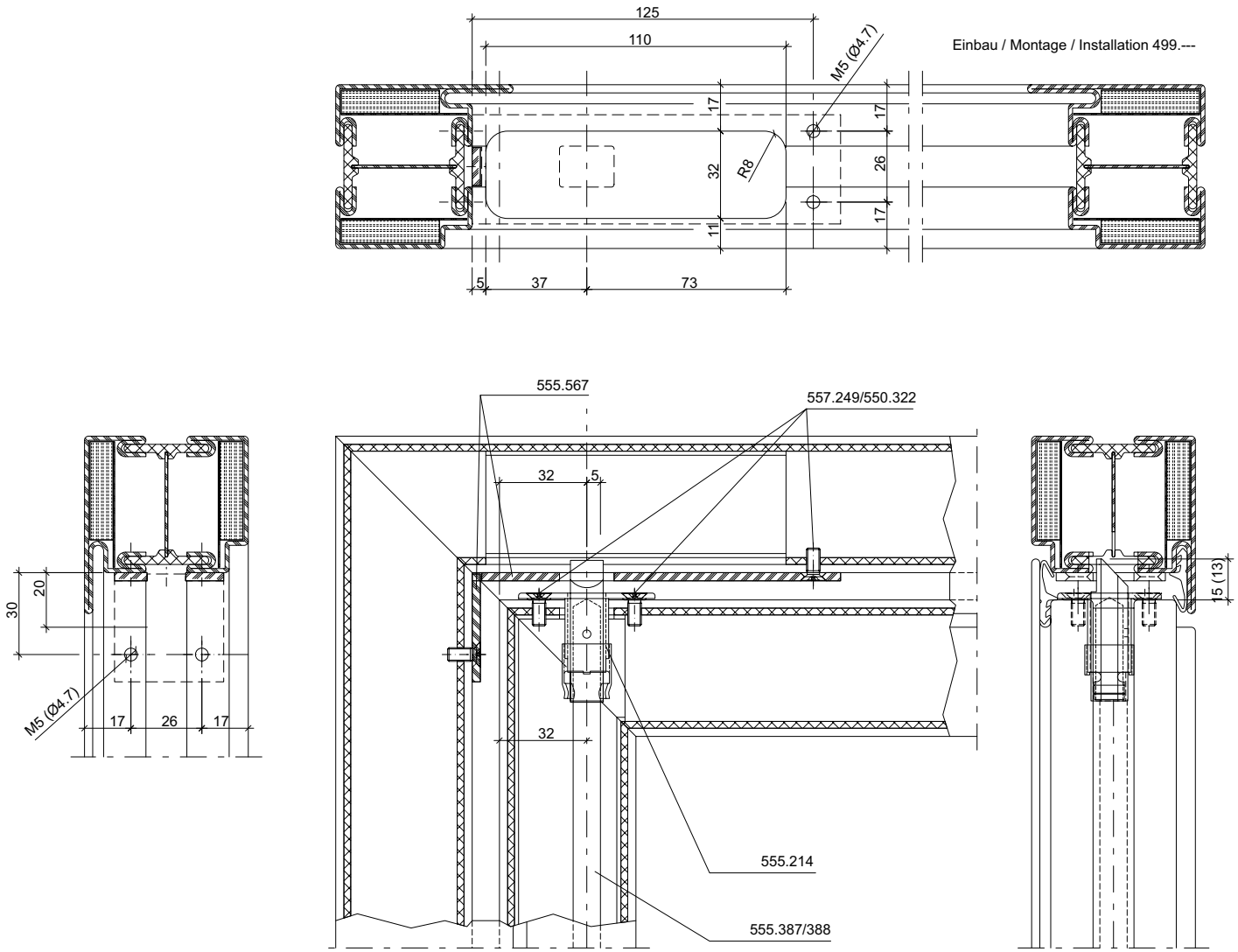

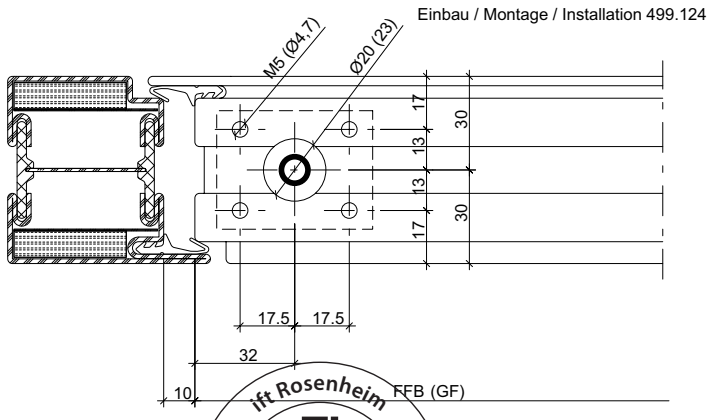

31-0101-E-033

ift Rosenheim
Notifizierte Produktzertifizierungsstelle
13-003089-PR02
17.07.2020
Notified Body 0757

Riegelschaltkontakt montiert auf Schließblech

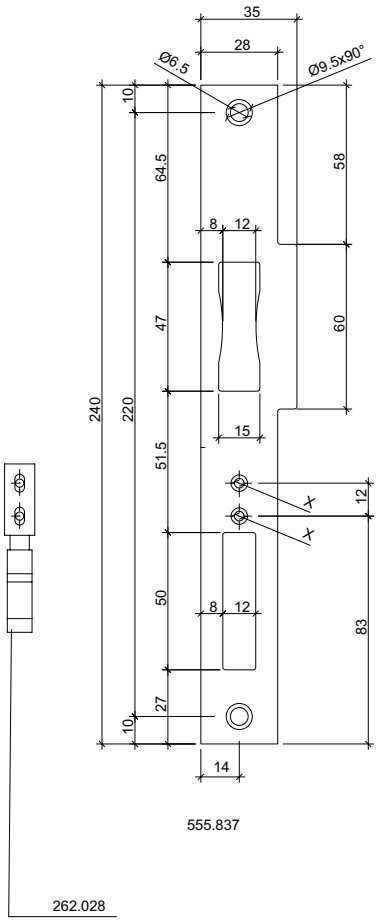

X = Ø 3,3 mit Ansenkung Ø6,3x90° (Nachbearbeitung)
X = Ø 3,3 avec chanfreinage Ø 6,3x90° (reprise)
X = Ø 3.3 with Ø 6.3 x 90° countersink (post-processing)

Contact de fond de pêne monté sur tôle de fermeture

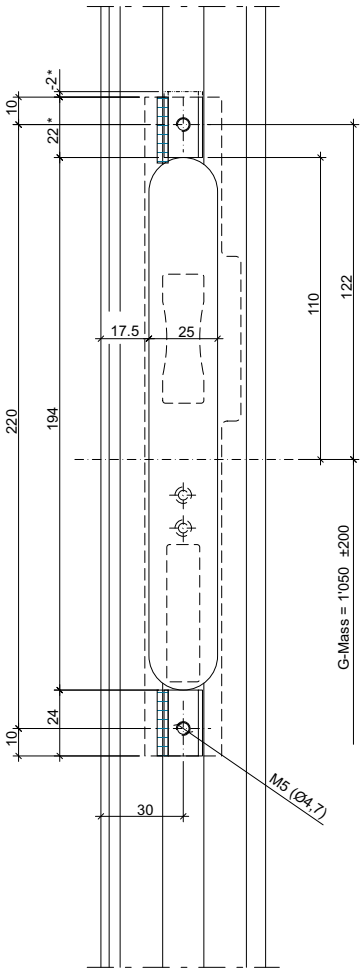

Lock contact switch installed on the strike plate

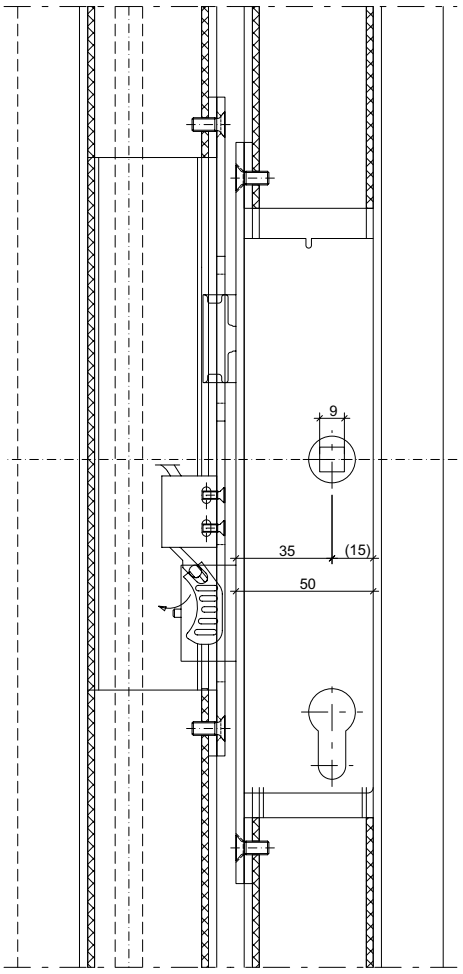

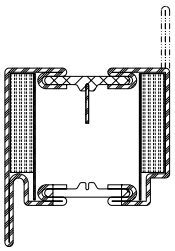

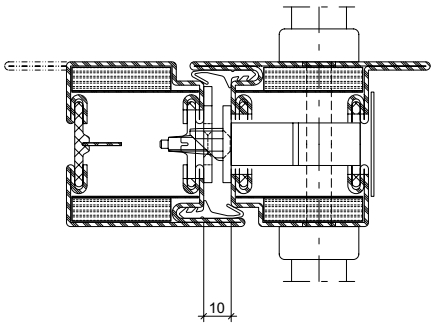

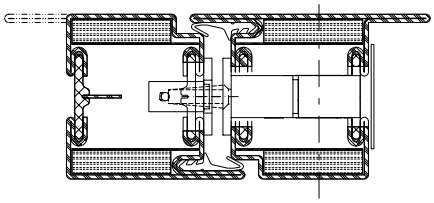

31-0101-E-057

ift Rosenheim
Notifizierte Produkt-zertifizierungsstelle
13-003089-PR02
17.07.2020
Notified Body 0757

Riegelschaltkontakt montiert auf Türöffner-Stulp

Contact de fond de pêne monté sur têtière de gâche électrique

Lock contact switch installed on the door opener face plate

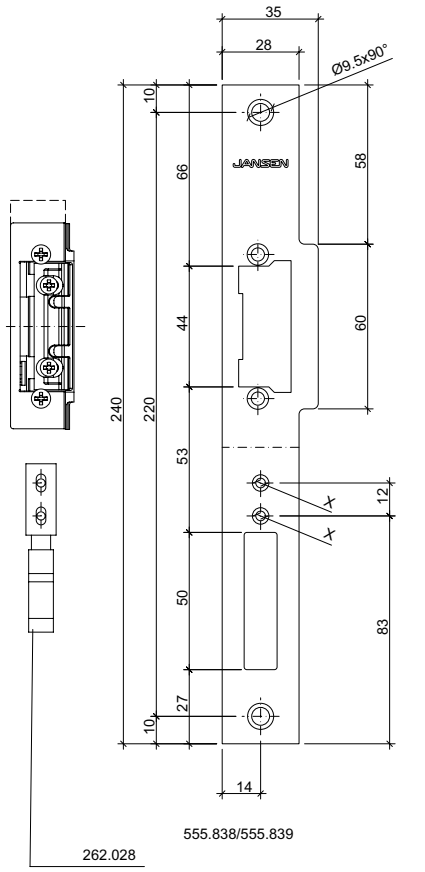

X = Ø 3,3 mit Ansenkung Ø6,3x90° (Nachbearbeitung)
X = Ø 3,3 avec chanfreinage Ø 6,3x90° (reprise)
X = Ø 3.3 with Ø 6.3 x 90° countersink (post-processing)

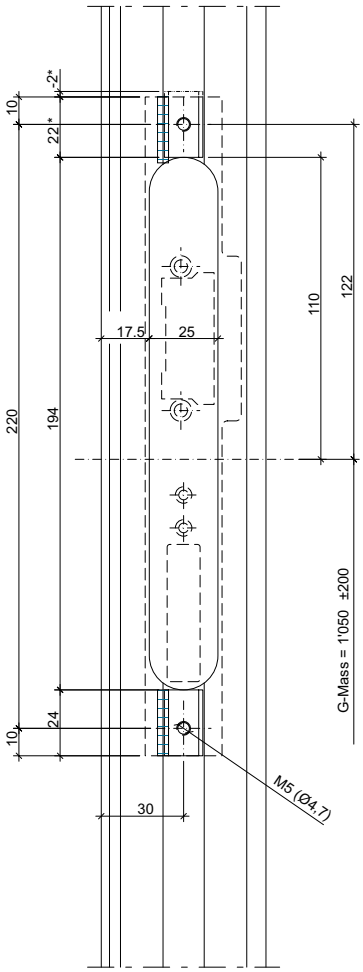

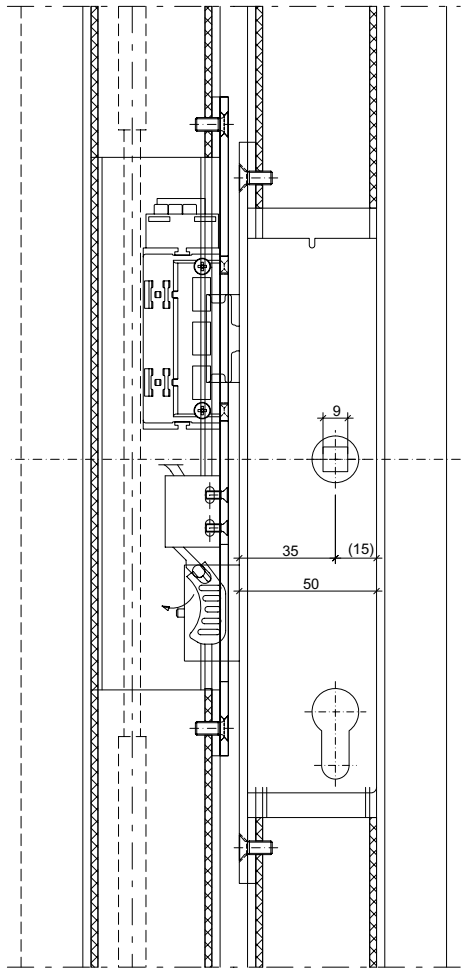

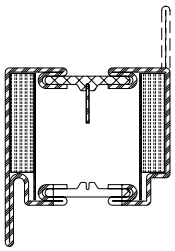

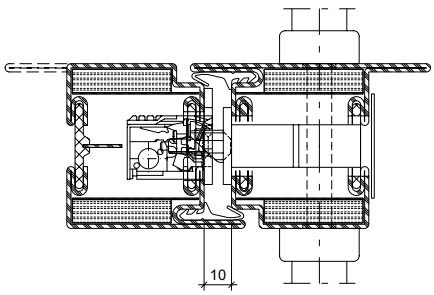

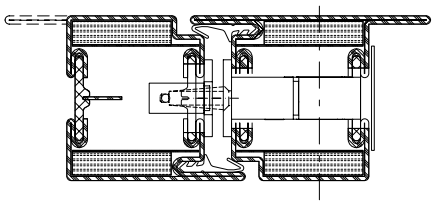

31-0101-E-058

ift Rosenheim
Notifizierte Produktzertifizierungsstelle
13-003089-PR02
17.07.2020
Notified Body 0757

Riegelschaltkontakt montiert auf Schließblech

Contact de fond de pêne monté sur tôle de fermeture

Lock contact switch installed on the strike plate

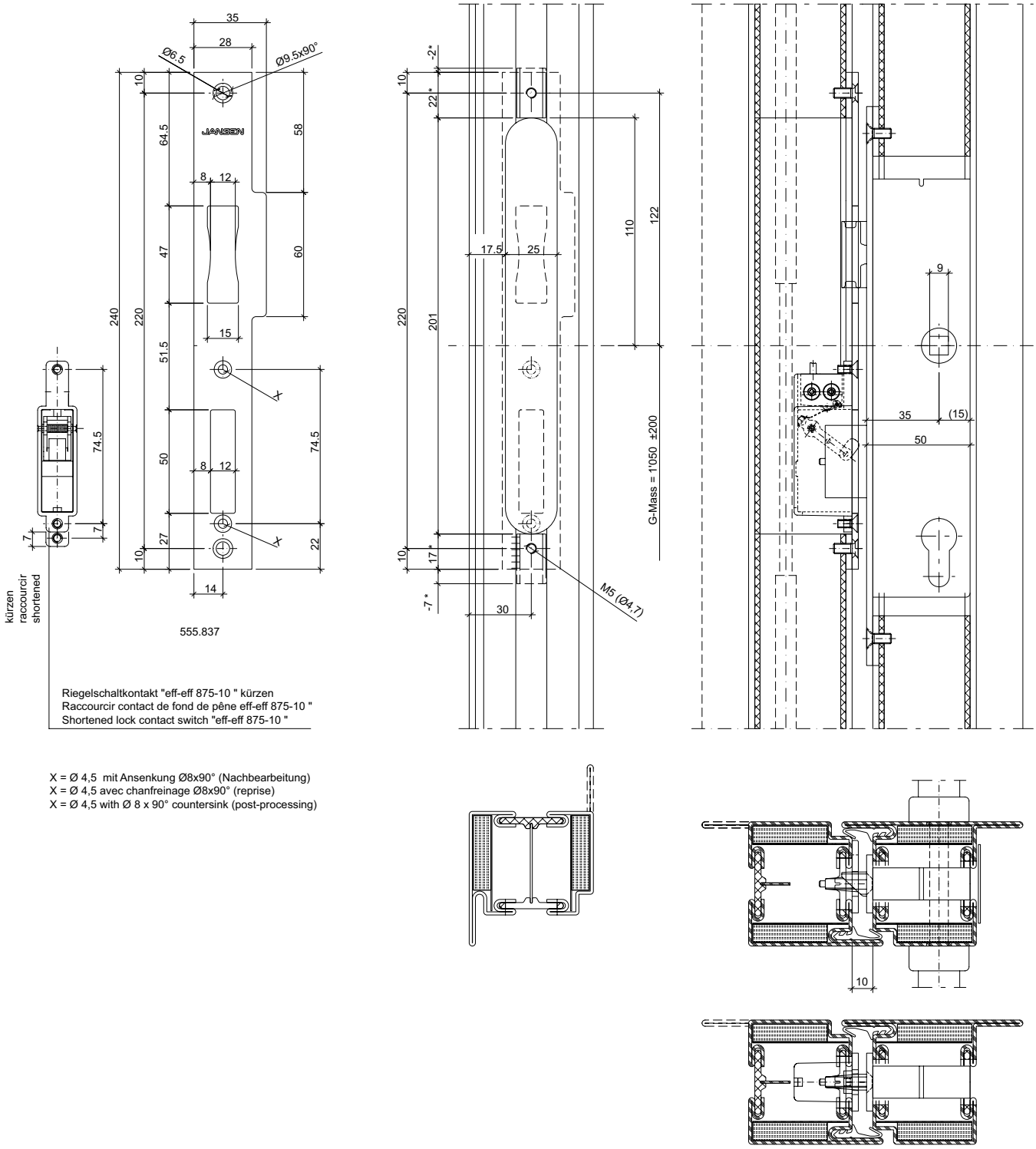

Riegelschaltkontakt "eff-eff 875-10 " kürzen
Raccourcir contact de fond de pêne eff-eff 875-10 "
Shortened lock contact switch "eff-eff 875-10 "

X = Ø 4,5 mit Ansenkung Ø8x90° (Nachbearbeitung)
X = Ø 4,5 avec chanfreinage Ø8x90° (reprise)
X = Ø 4,5 with Ø 8 x 90° countersink (post-processing)

31-0101-E-059

ift Rosenheim
Notifizierte Produktzertifizierungsstelle
13-003089-PR02
17.07.2020
Notified Body 0757

E-Türöffner 555.838 oder 555.839 in Kombination mit eff-eff 875-10 montiert auf Stulp 555.838 oder 555.839

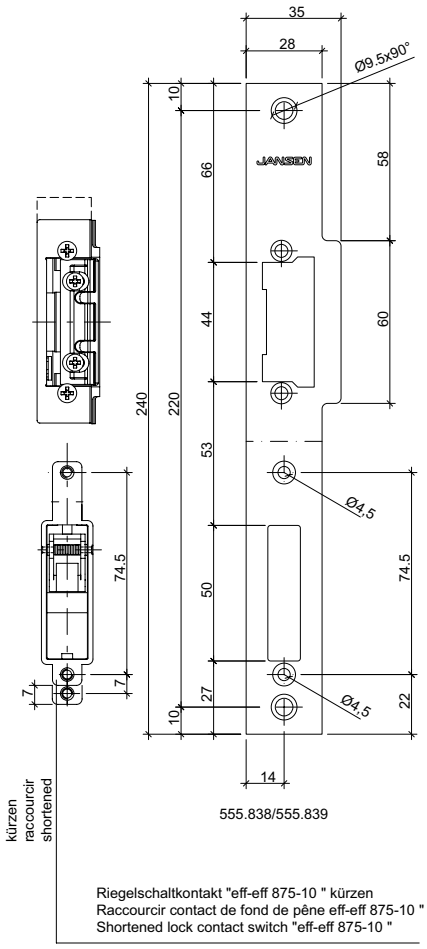

X = Ø 4,5 mit Ansenkung Ø8x90° (Nachbearbeitung)
X = Ø 4,5 avec chanfreinage Ø8x90° (reprise)
X = Ø 4,5 with Ø 8 x 90° countersink (post-processing)

Gâche électrique 555.838 ou 555.839 combinée à eff-eff 875-10 monté sur têtière 555.838 ou 555.839

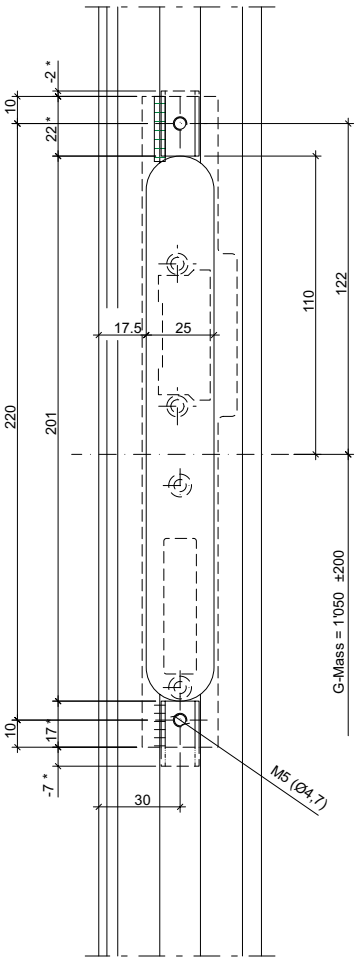

Electric strike 555.838 or 555.839 in conjunction with eff-eff 875-10 installed on face plate 555.838 or 555.839

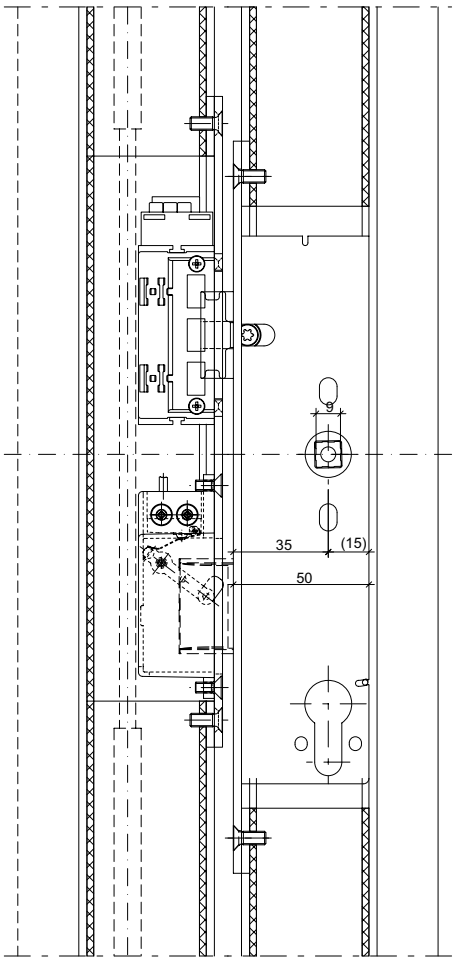

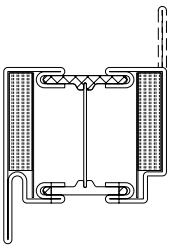

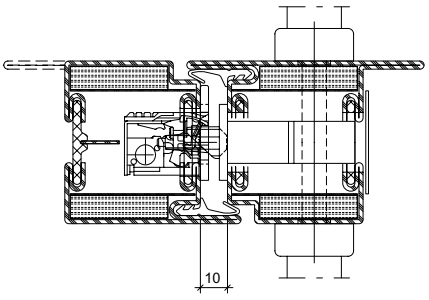

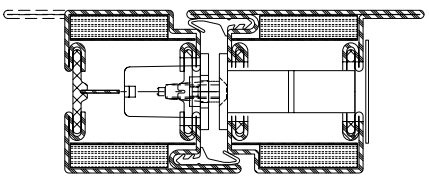

31-0101-E-060

ift Rosenheim
Notifizierte Produkt-zertifizierungsstelle
13-003089-PR02
17.07.2020
Notified Body 0757

Einbau-Variante
Einschweissplättchen 555.003

Montage alternatif
Plaque à souder 555.003

Alternativ installation
Weld-in face plate 555.003

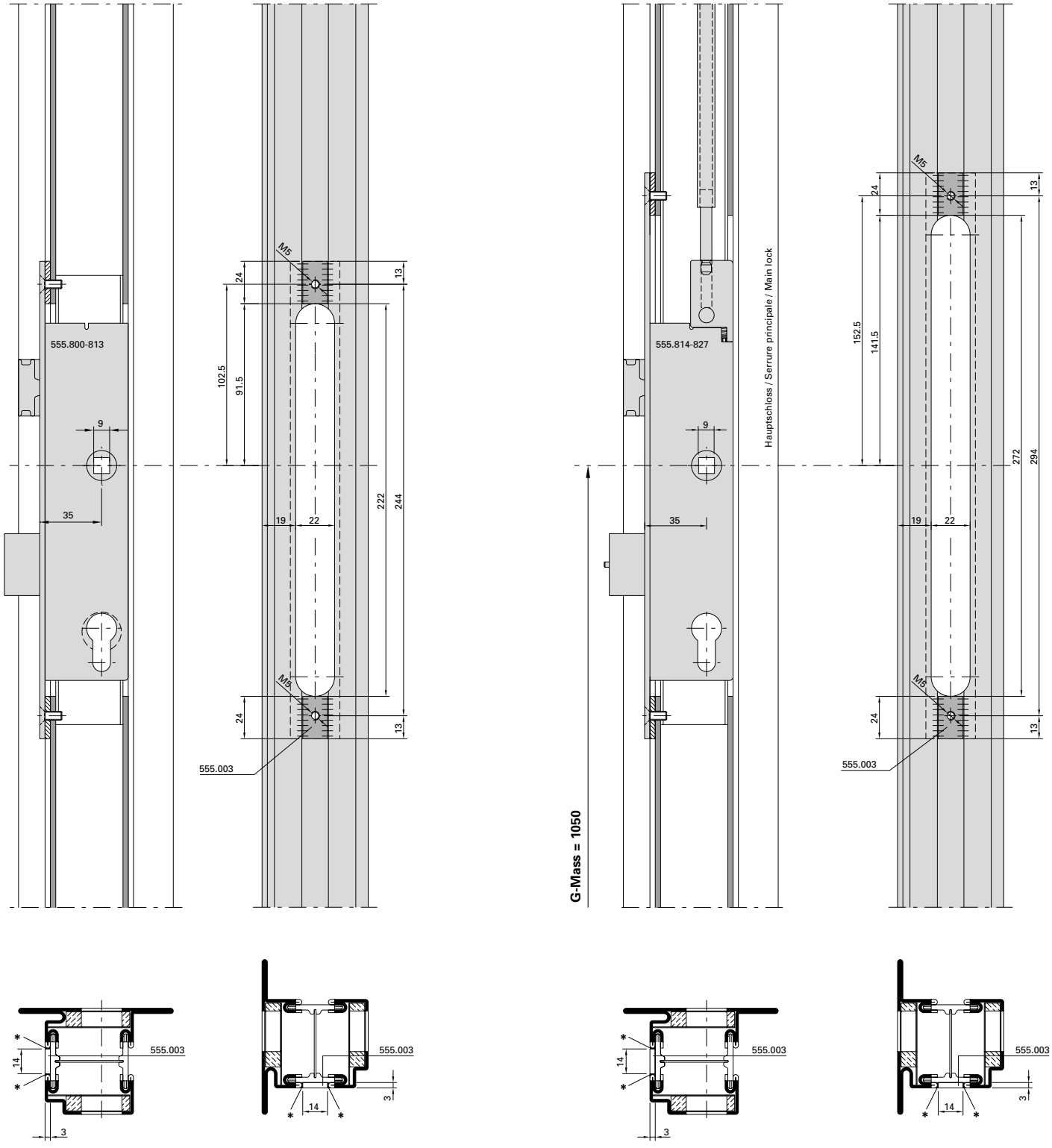

* Schweissen und anschliessend verschleifen

Nicht vermasste Bohrungen ø 4.7 mm

* A souder et ensuite meuler

Perçages non côtés ø 4.7

* Welding and grinding

Non-dimensioned holes ø 4.7 mm

BA-W-2173

ift Rosenheim
Notifizierte Produktzertifizierungsstelle
13-003089-PR02
17.07.2020
Notified Body 0757

JANSEN

Einbau-Variante
Einschweissplättchen 555.003

Montage alternatif
Plaque à souder 555.003

Alternativ installation
Weld-in face plate 555.003

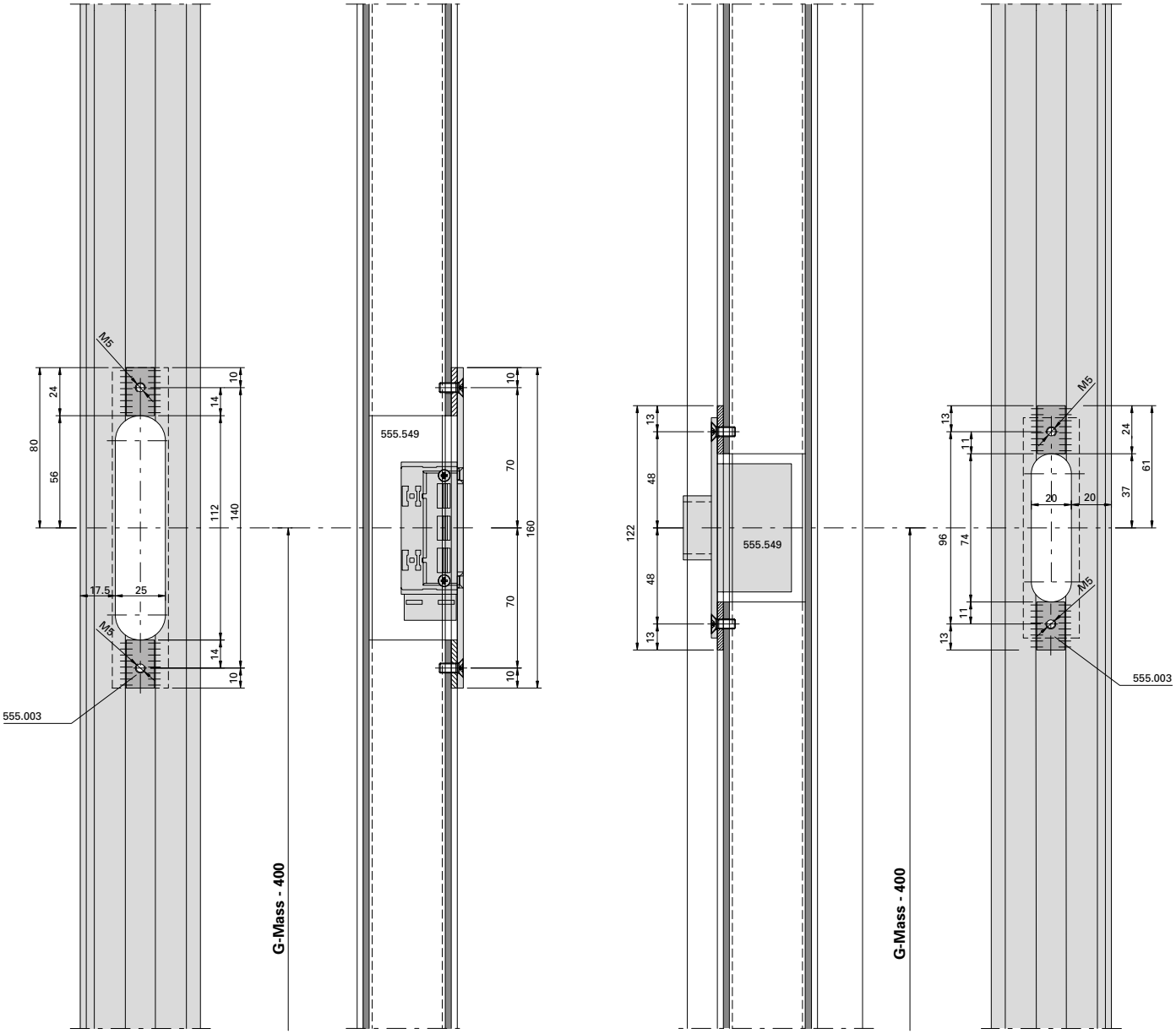

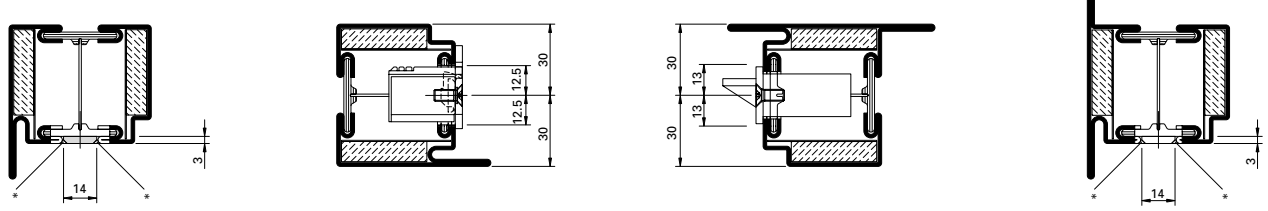

* Schweissen und anschliessend verschleifen

Nicht vermasste Bohrungen ø 4.7 mm

* A souder et ensuite à meuler

Perçages non côtés ø 4.7 mm

* Welding and grinding

Non-dimensioned holes ø 4.7 mm

BE-Einschweiss

Prüfstelle Rosenheim
ift ROSENHEIM
Notifizierte Produktzertifizierungsstelle
13-003089-PR02
17.07.2020
Notified Body 0757

Einbau-Variante
Einschweissplättchen 555.003

Montage alternatif
Plaque à souder 555.003

Alternativ installation
Weld-in face plate 555.003

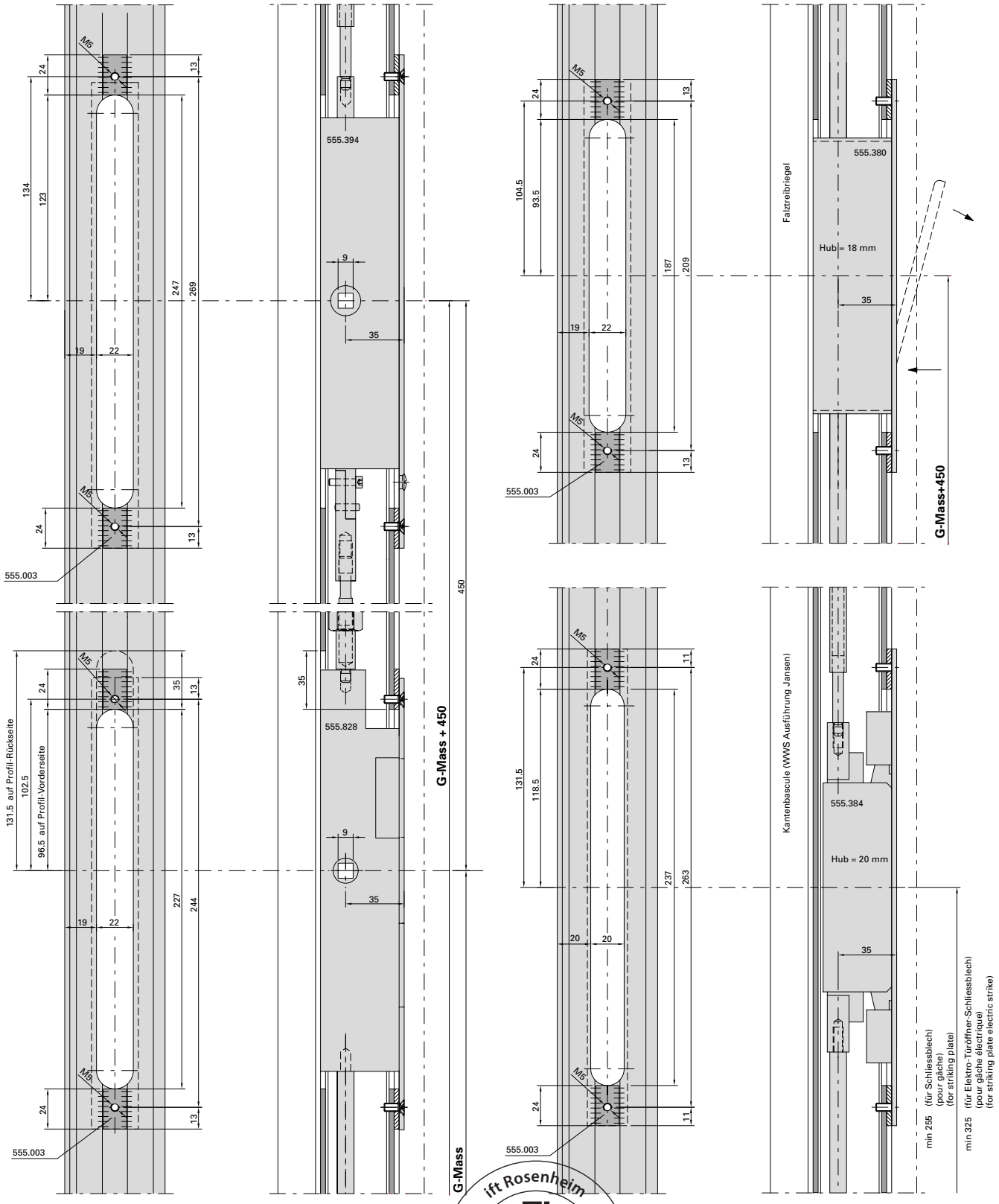

BA-W-2173

ift Rosenheim
Notifizierte Produktzertifizierungsstelle
13-003089-PR02
17.07.2020
Notified Body 0757

Einbau-Variante
Einschweissplättchen 555.003

Montage alternatif
Plaque à souder 555.003

Alternativ installation
Weld-in face plate 555.003

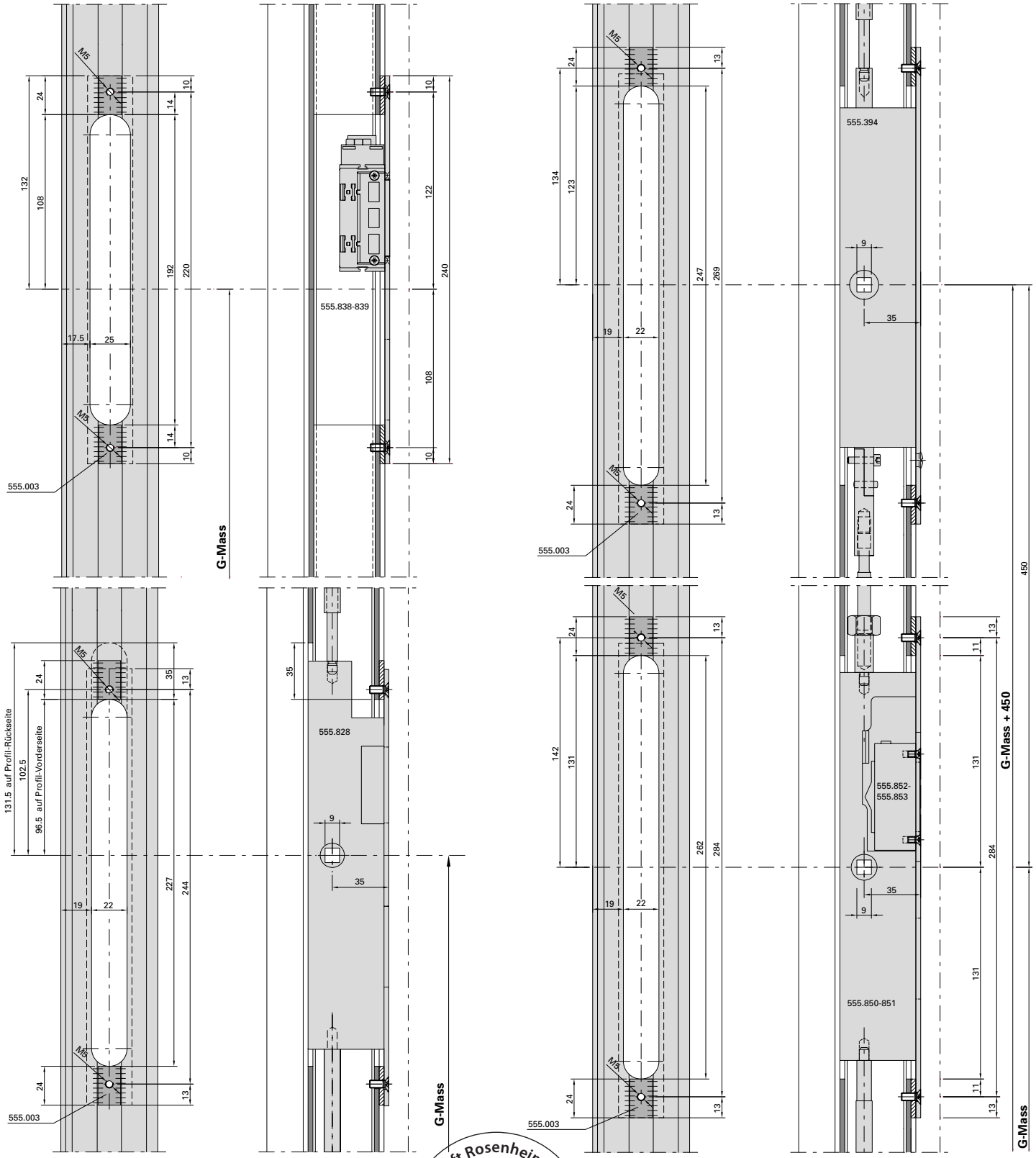

BE-Einschweiss

ift Rosenheim
Notifizierte Produkt-
zertifizierungsstelle
13-003089-PR02
17.07.2020
Notified Body 0757

Anschweissbänder
550.229, 550.238, 550.276
555.226, 555.227, 555.260, 555.261
555.267*, 555.268*

Paumelles à souder
550.229, 550.238, 550.276
555.226, 555.227, 555.260, 555.261
555.267*, 555.268*

Weld-on hinges
550.229, 550.238, 550.276
555.226, 555.227, 555.260, 555.261
555.267*, 555.268*

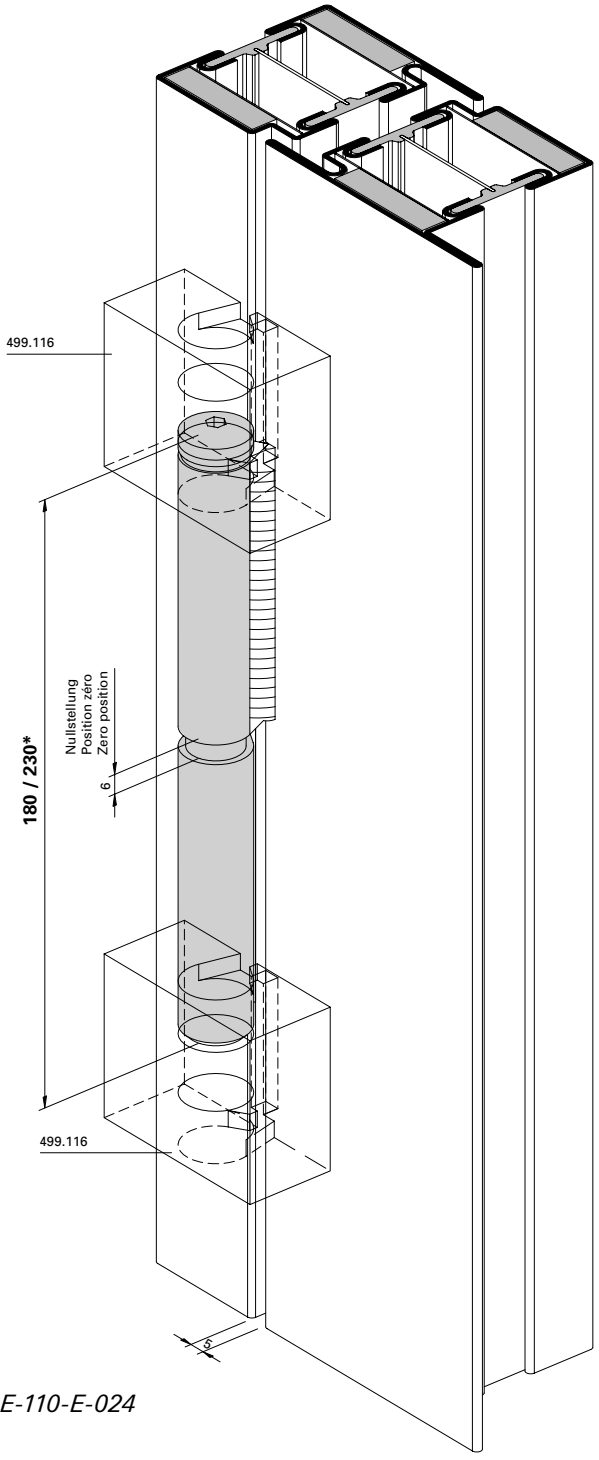

BE-110-E-024

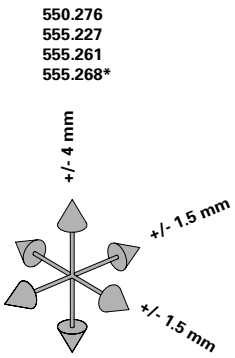



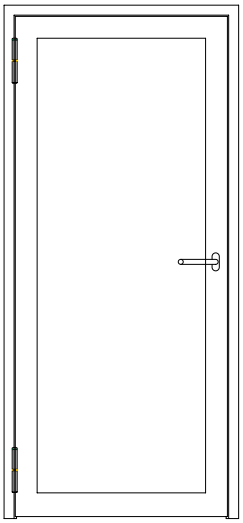

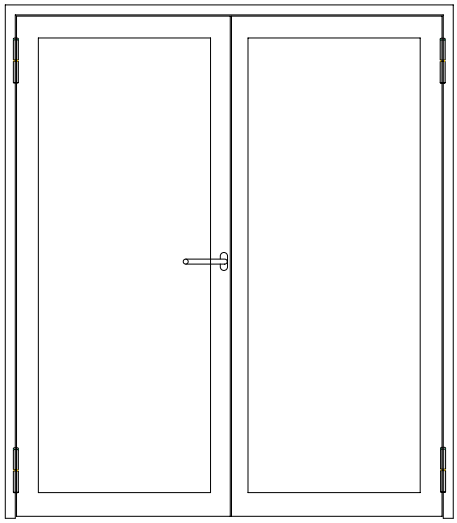

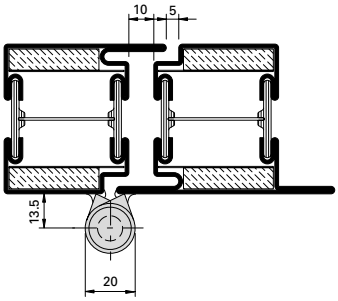

Einbau mit 499.114 / 499.116

Empfehlung Türflügelgewichte für Jansen-Bänder siehe Kapitel «Verarbeitungshilfen und technische Hinweise»

Montage avec 499.114 / 499.116

Recommandation des poids du vantail pour les paumelles Jansen voir chapitre «Outils d'usinage et consignes techniques».

Installation with 499.114 / 499.116

Recommendation leaf weight for the Jansen hinges see chapter «Assembly tools and technical data».

ift Rosenheim
Notifizierte Produktzertifizierungsstelle
13-003089-PR02
17.07.2020
Notified Body 0757

3D Anschraubband
555.570 / 555.571 / 555.572 / 555.573
555.536 / 555.537 / 555.538 / 555.539

Paumelle à visser 3D
555.570 / 555.571 / 555.572 / 555.573
555.536 / 555.537 / 555.538 / 555.539

3D Screw-on hinge
555.570 / 555.571 / 555.572 / 555.573
555.536 / 555.537 / 555.538 / 555.539

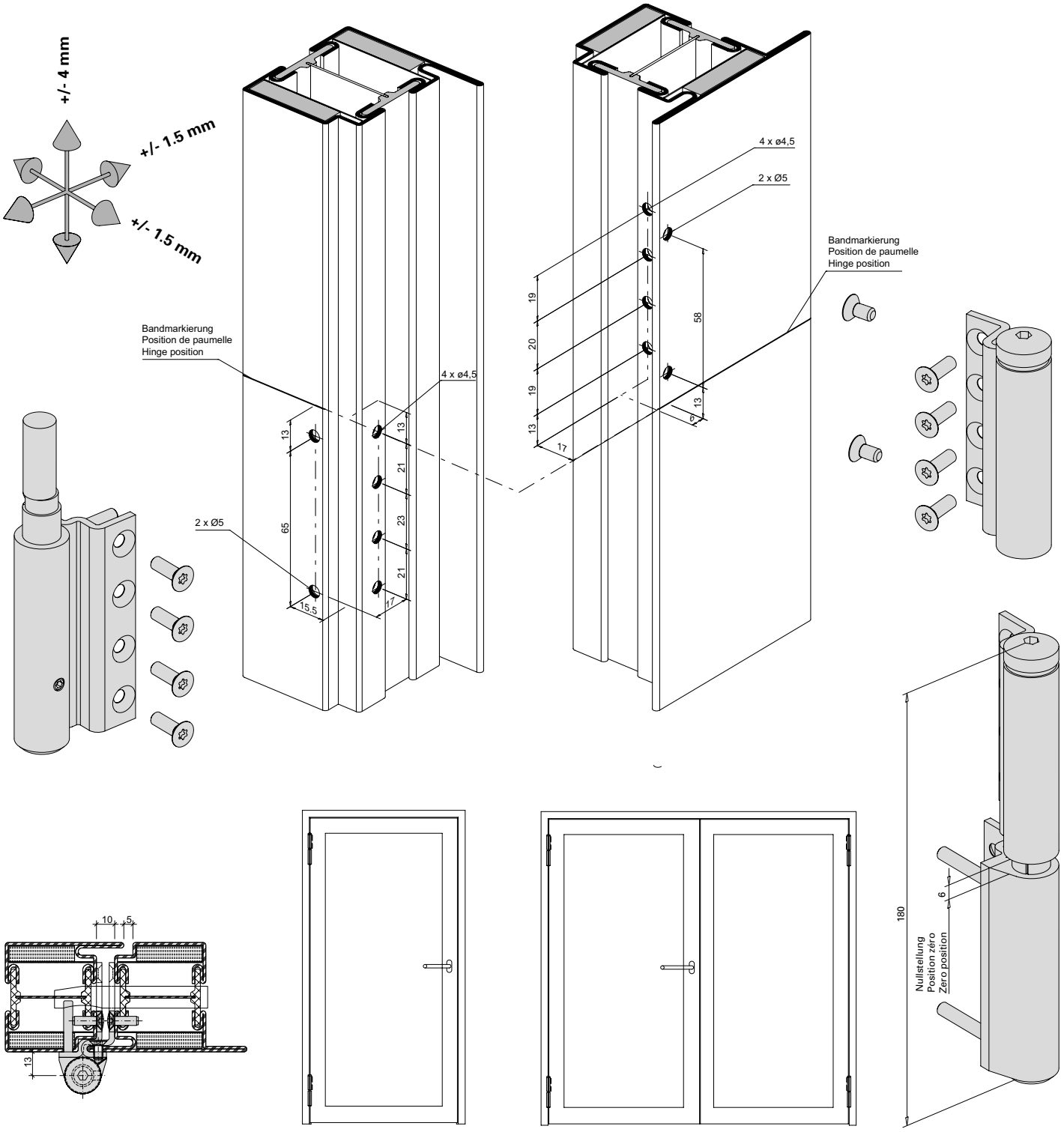

Einbau mit 499.399

Empfehlung Türflügelgewichte für Jansen-Bänder siehe Kapitel «Verarbeitungshilfen und technische Hinweise»

Montage avec 499.399

Recommandation des poids du vantail pour les paumelles Jansen «Outils d'usinage et s».

Installation with 499.399

Recommendation leaf weight for the Jansen hinges see chapter «Assembly tools and technical data».

Höhen- und seitenverstellbares Anschraubband 550.250 / 550.286

Paumelle à visser réglable en hauteur et latéralement 550.250 / 550.286

Screw-on hinge, adjustable vertically and laterally 550.250 / 550.286

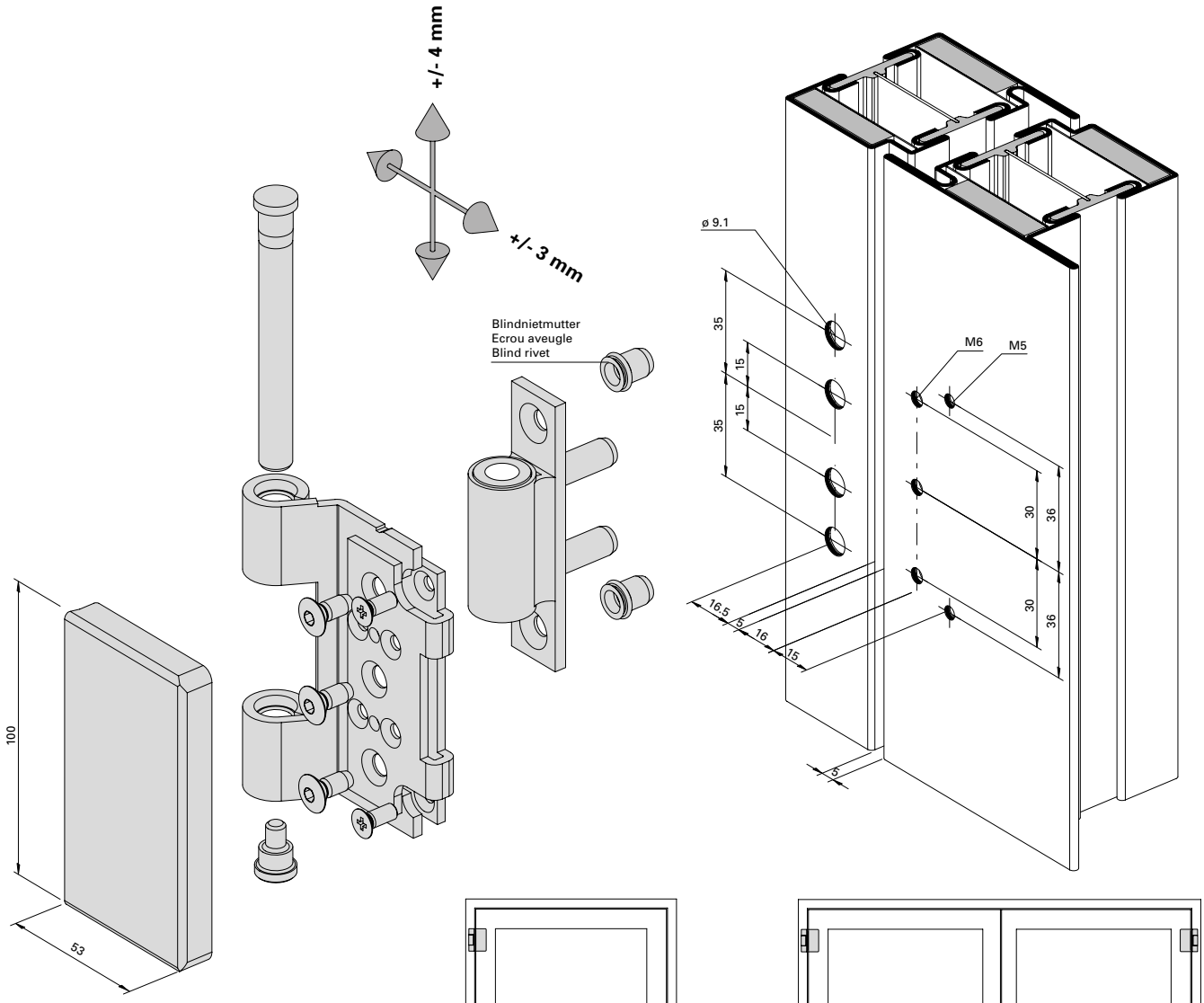

BE-110-E-025

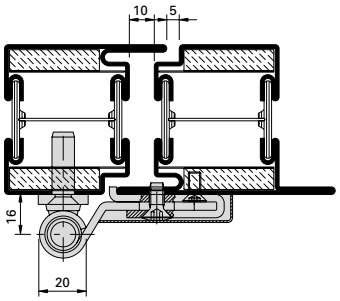

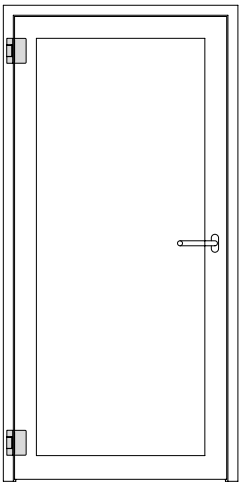

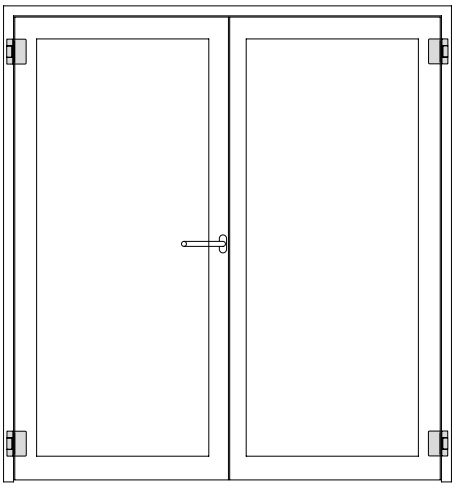

Einbau mit 499.115

Empfehlung Türflügelgewichte für Jansen-Bänder siehe Kapitel «Verarbeitungshilfen und technische Hinweise»

Montage avec 499.115

Recommandation des poids du vantail pour les paumelles Jansen voir chapitre «Outils d'usinage et conseils techniques».

Installation with 499.115

Recommendation leaf weight for the Jansen hinges see chapter «Assembly tools and technical data».

ift Rosenheim
Notifizierte Produktzertifizierungsstelle
13-003089-PR02
17.07.2020
Notified Body 0757

Edelstahl-Rollentürband
555.345

Paumelle à galet en acier Inox
555.345

Stainless steel barrel hinge
555.345

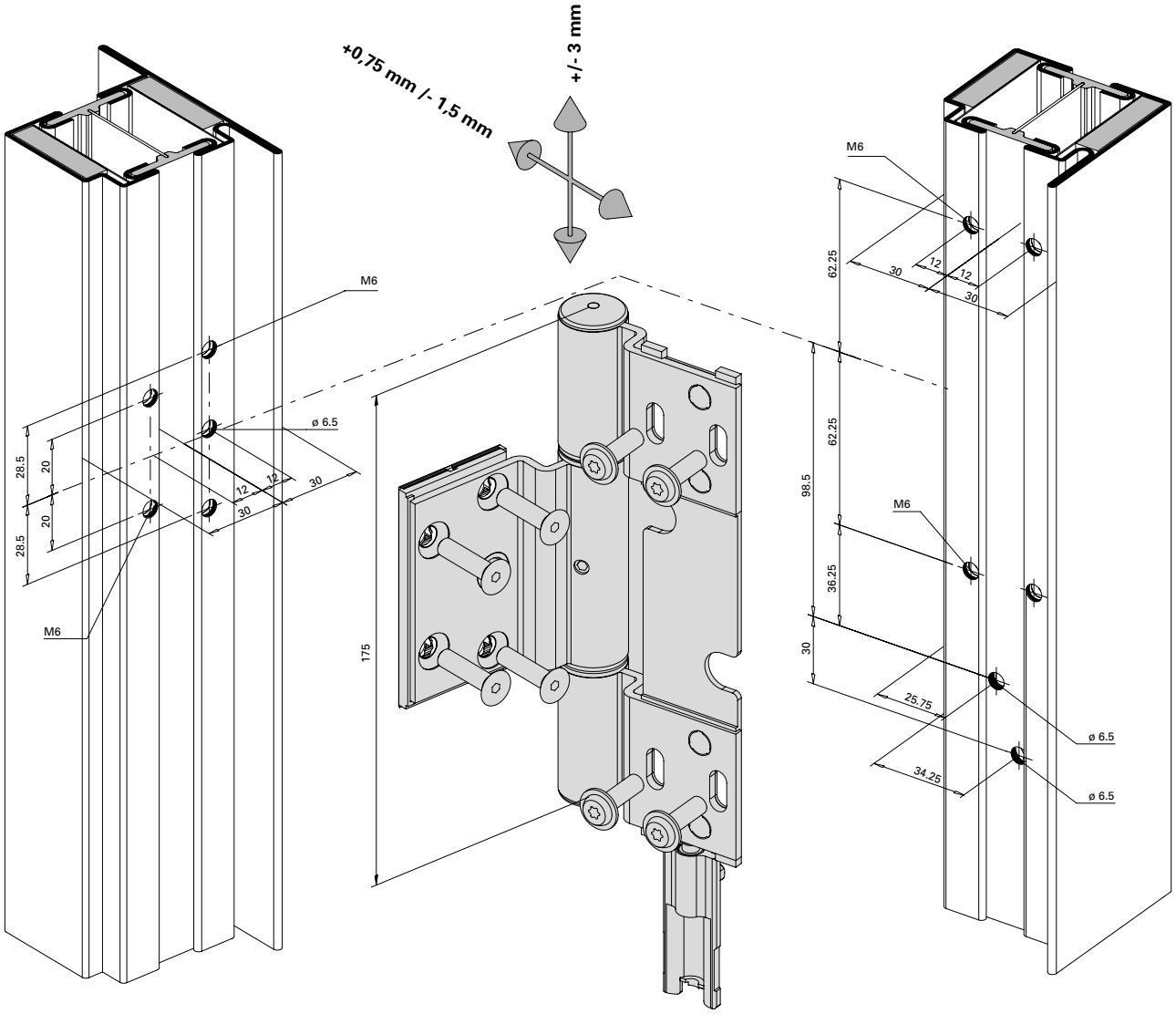

Einbau mit 499.165
Montage avec 499.165
Installation with 499.165

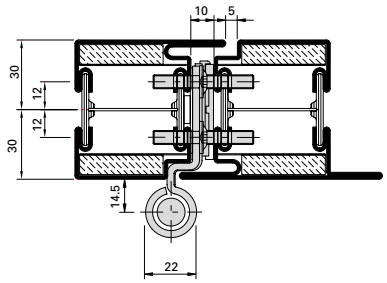

BE-110-E-026

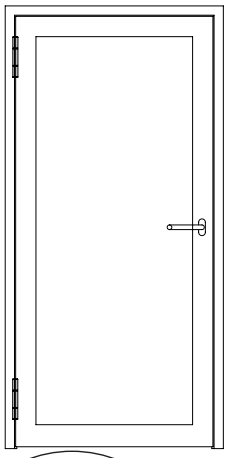

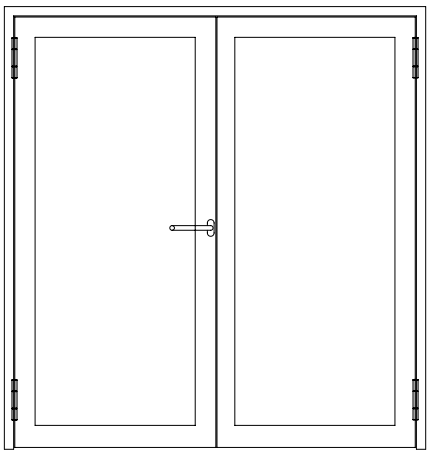

Empfehlung Türflügelgewichte für Jansen-Bänder siehe Kapitel «Verarbeitungshilfen und technische Hinweise»

Recommandation des poids du vantail pour les paumelles Jansen: voir chapitre «Outils d'usinage et conseils techniques».

Recommendation leaf weight for the Jansen hinges see chapter «Assembly tools and technical data».

ift Rosenheim
Notifizierte Produktzertifizierungsstelle
13-003089-PR02
17.07.2020
Notified Body 0757

3D Anschraubband
(Achsabstand 36 mm)
555.656 - 555.659

Paumelle à visser 3D
(Entraxe 36 mm)
555.656 - 555.659

3D Screw-on hinge
(Hinge pin distance 36 mm)
555.656 - 555.659

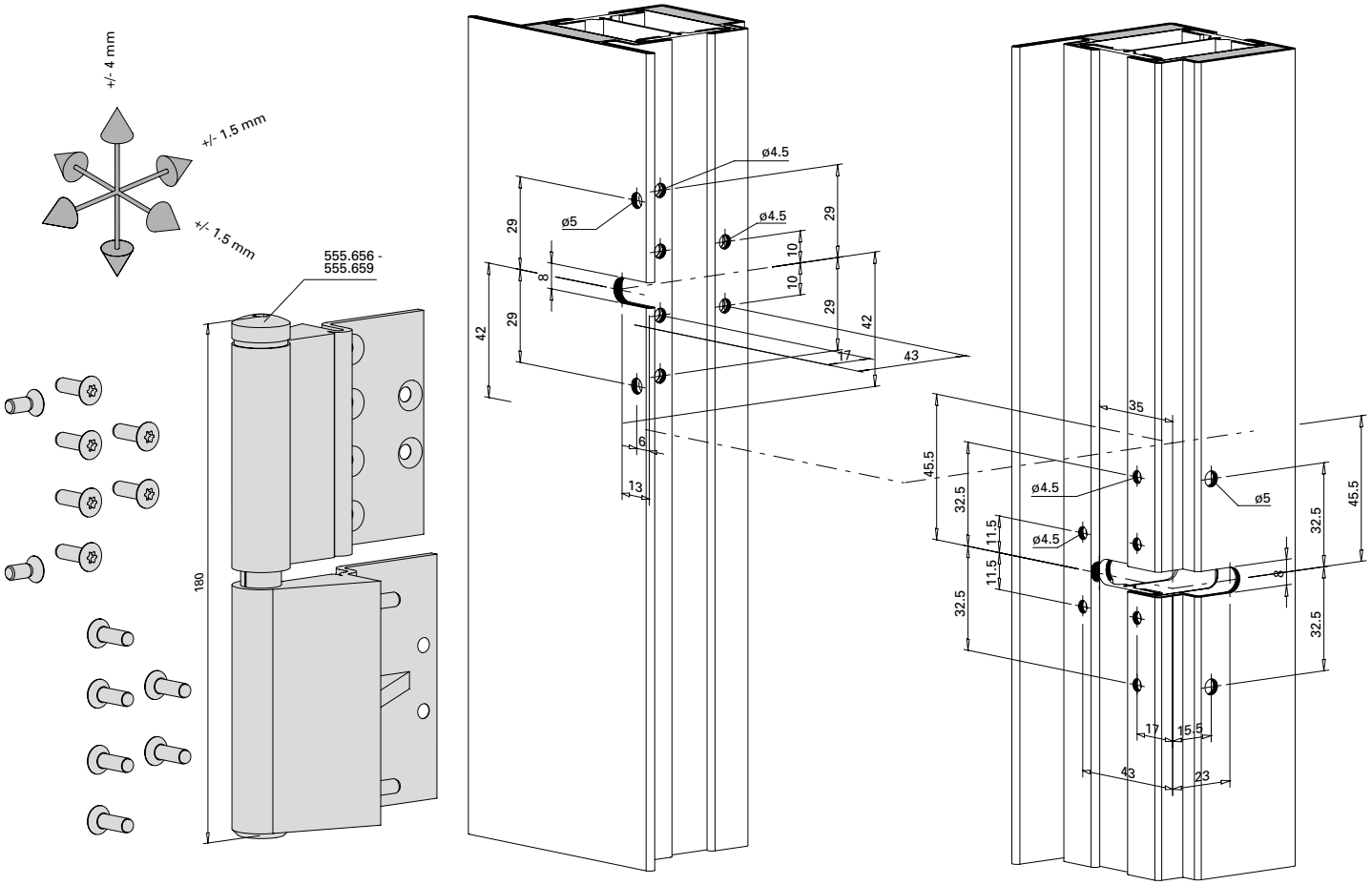

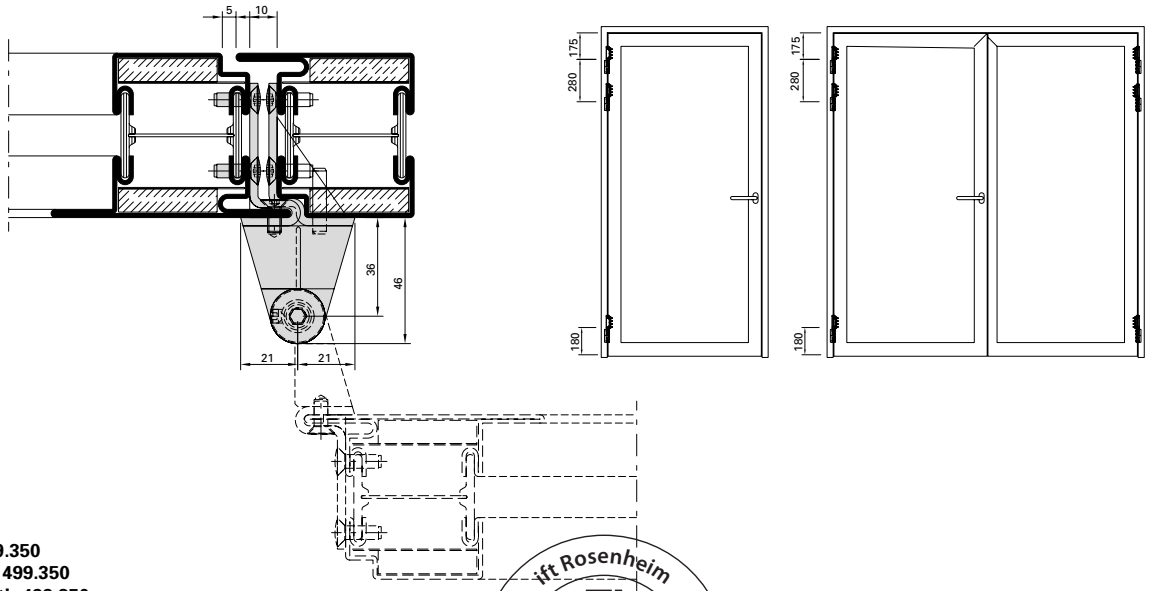

Einbau mit 499.350
Montage avec 499.350
Installation with 499.350

D-110-2D-089

ift Rosenheim
Notifizierte Produktzertifizierungsstelle
13-003089-PR02
17.07.2020
Notified Body 0757

JANSEN

3D Anschraubband
(Achsabstand 36 mm)
555.656 - 555.659

Paumelle à visser 3D
(Entraxe 36 mm)
555.656 - 555.659

3D Screw-on hinge
(Hinge pin distance 36 mm)
555.656 - 555.659

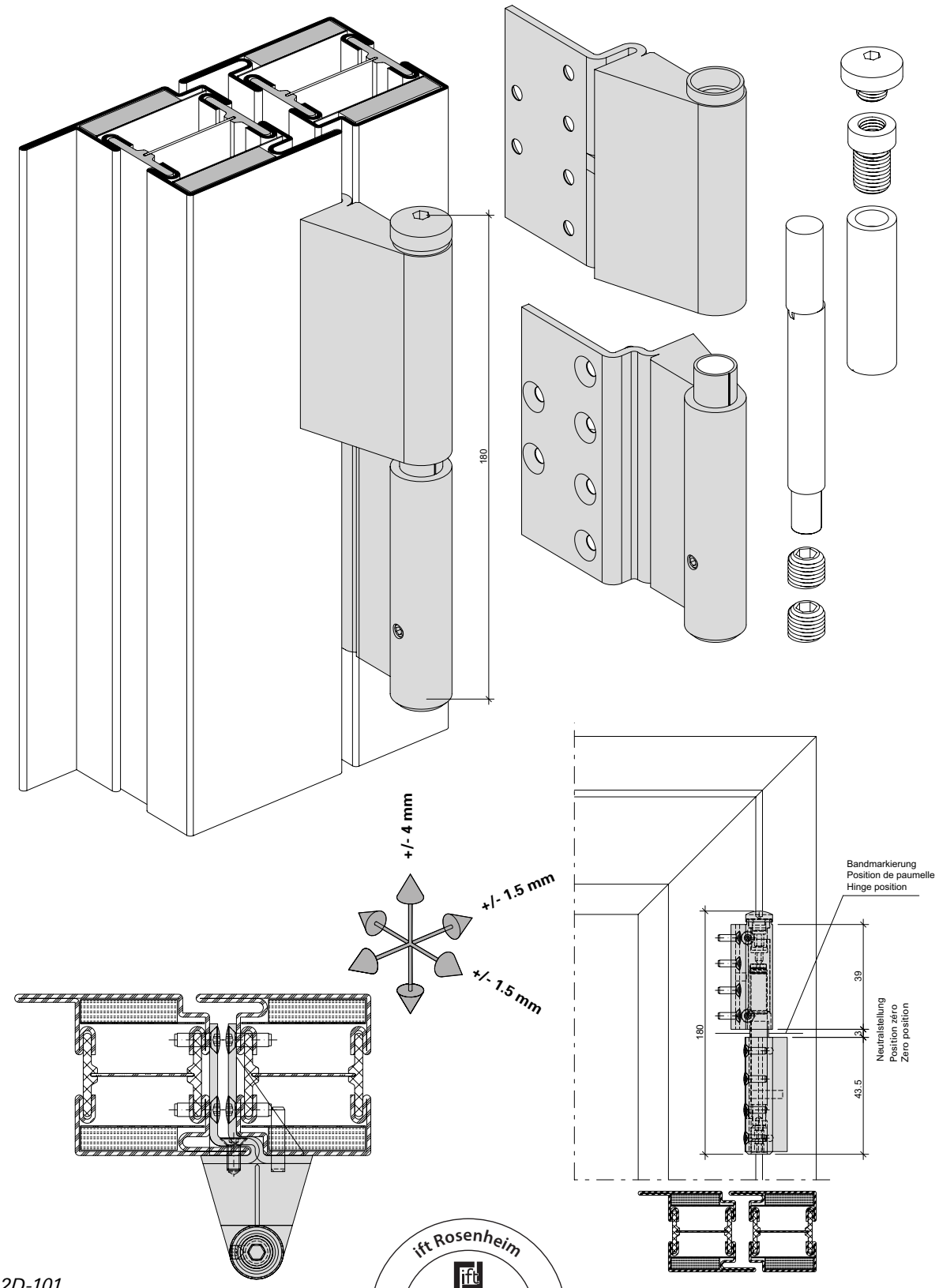

31-0101-2D-101

ift Rosenheim
Notifizierte Produktzertifizierungsstelle
13-003089-PR02
17.07.2020
Notified Body 0757

Verdeckt liegendes 3D Anschraubband
555.024 / 555.025

Paumelle à visser 3D non apparente
555.024 / 555.025

Concealed 3D screw-on hinge
555.025 / 555.025

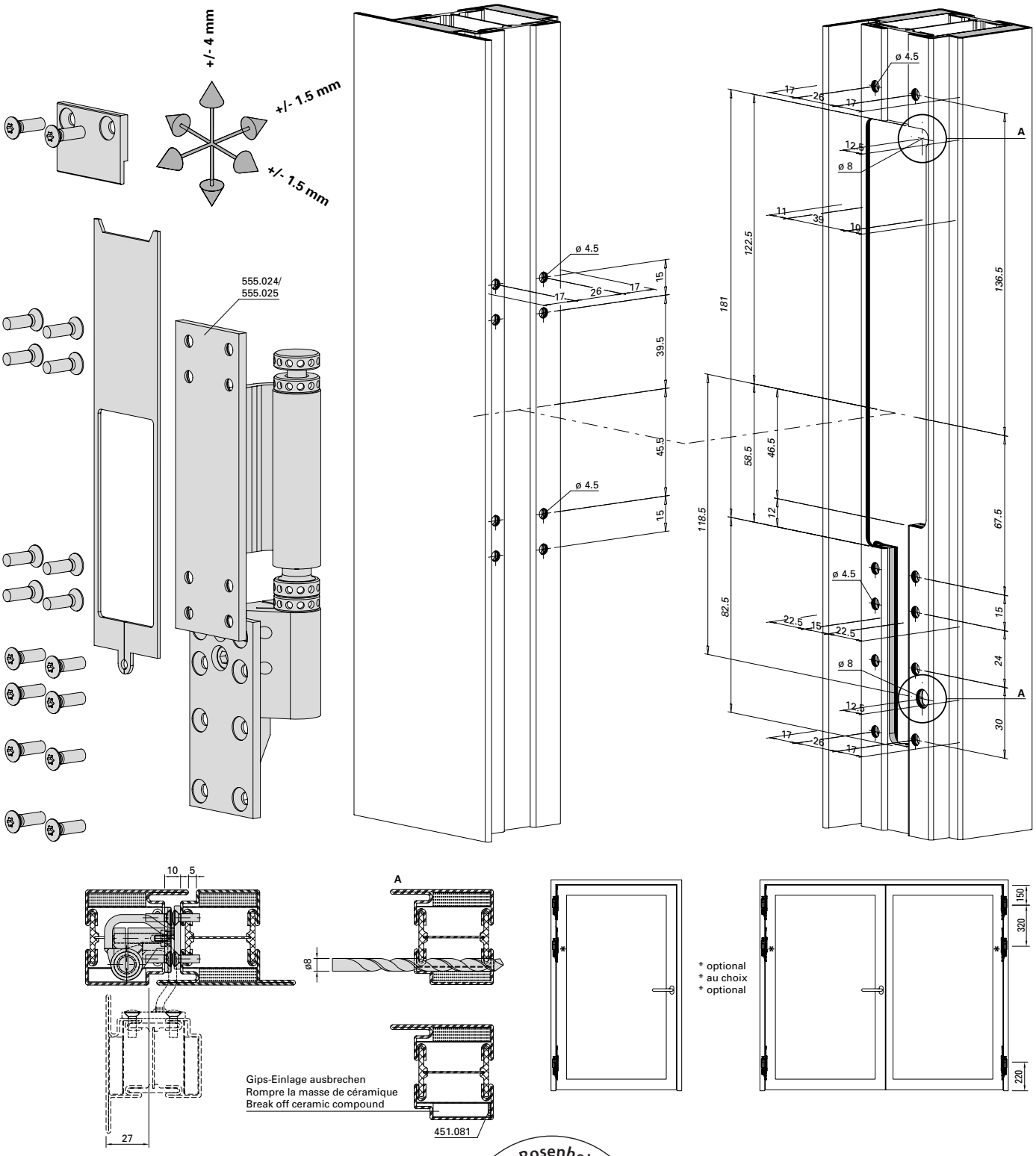

D-110-2D-088

Einbau mit 499.432
Montage avec 499.432
Installation with 499.432

ift Rosenheim
Notifizierte Produktzertifizierungsstelle
13-003089-PR02
17.07.2020
Notified Body 0757

Falzsicherungsstift 555.129 **Boulon de sécurité de feuillure 555.129** **Rebate fixing pin 555.129**

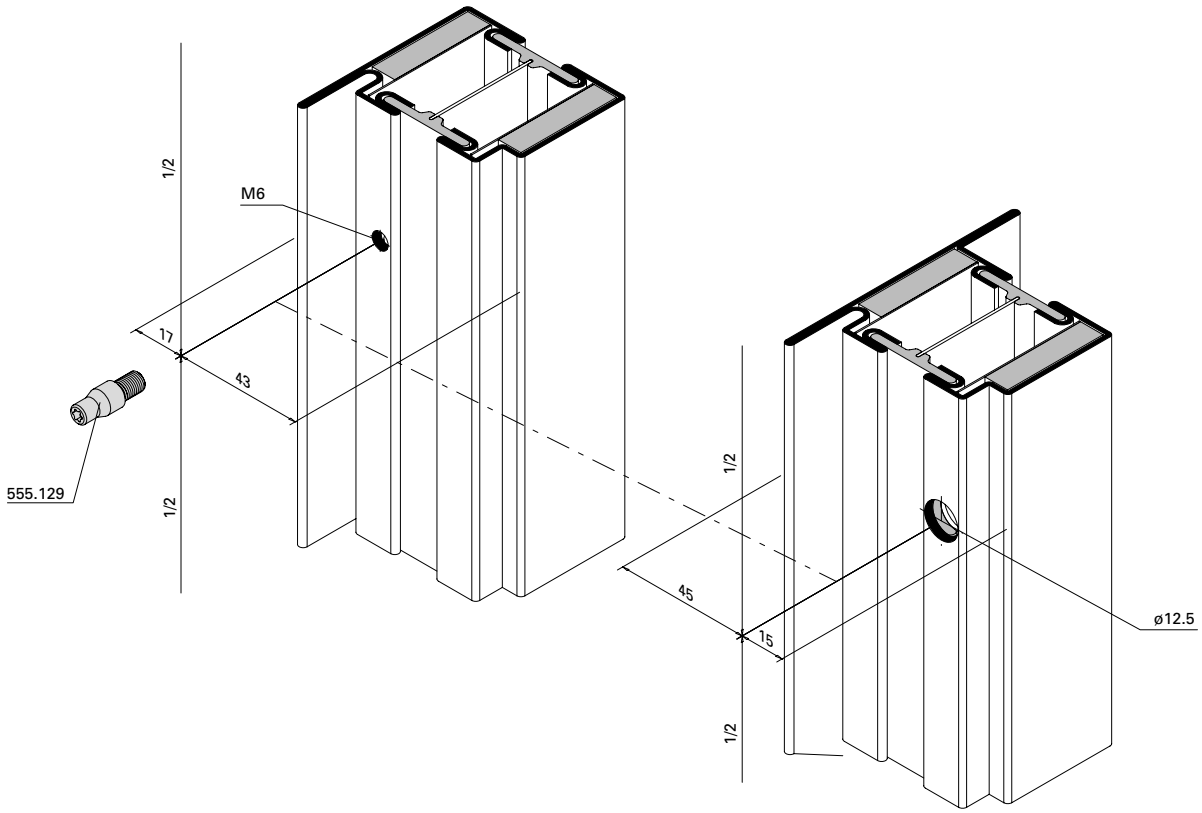

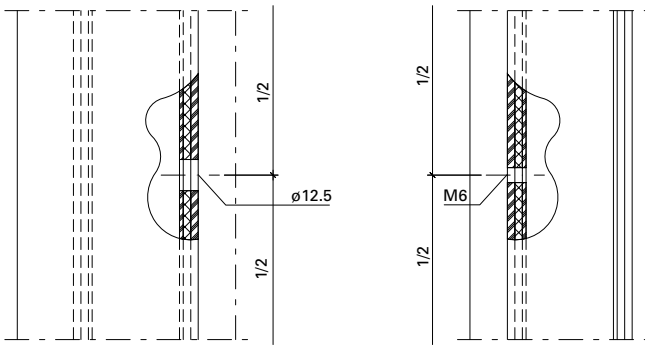

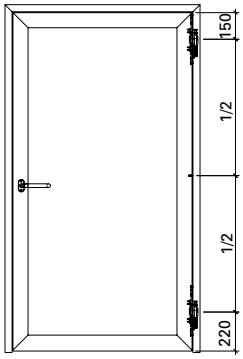

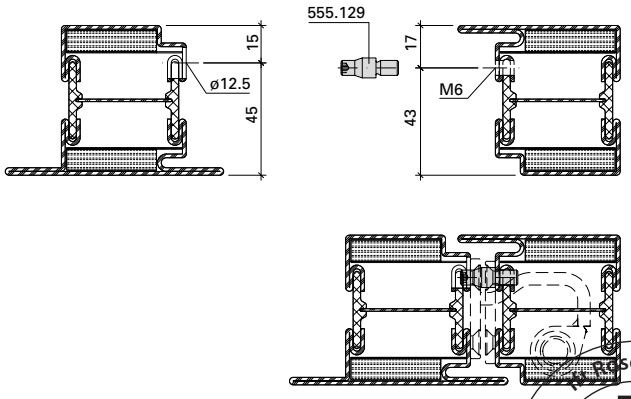

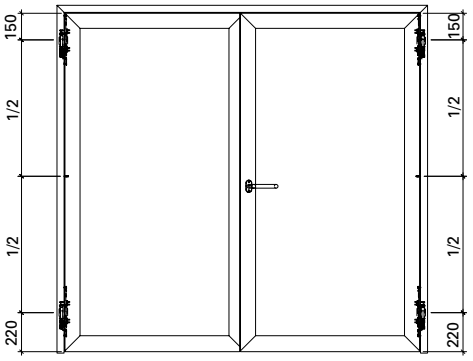

31-0101-3D-001

Rosenheim
ift
ROSENHEIM
Notifizierte Produkt-zertifizierungsstelle
13-003089-PR02
17.07.2020
Notified Body 0757

Zapfenband 550.399

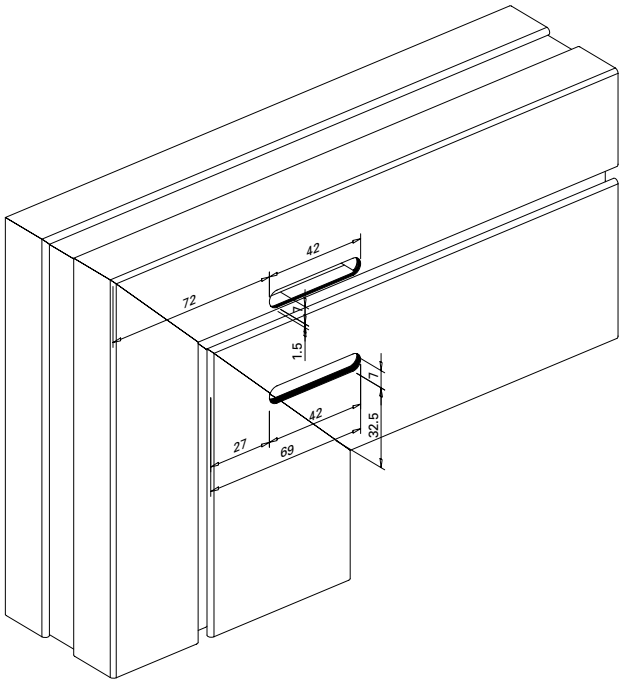

Pivot du haut à souder 550.399

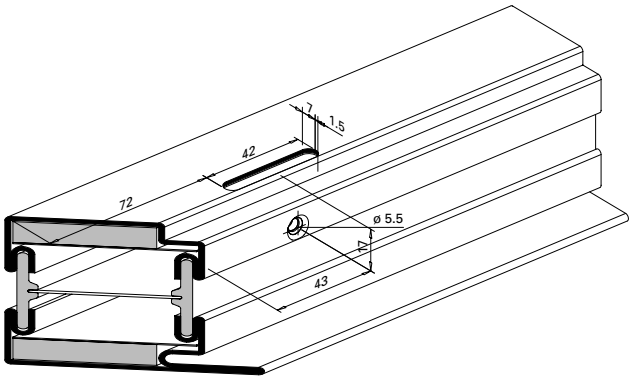

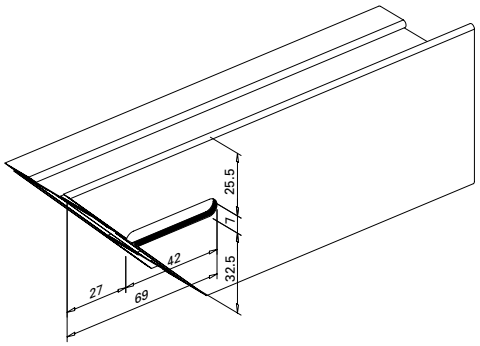

Top pivot hinge 550.399

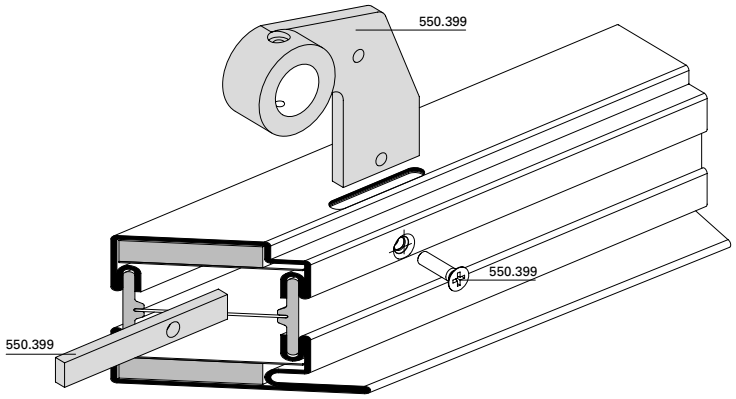

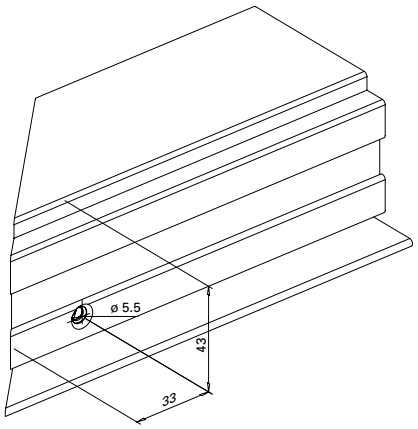

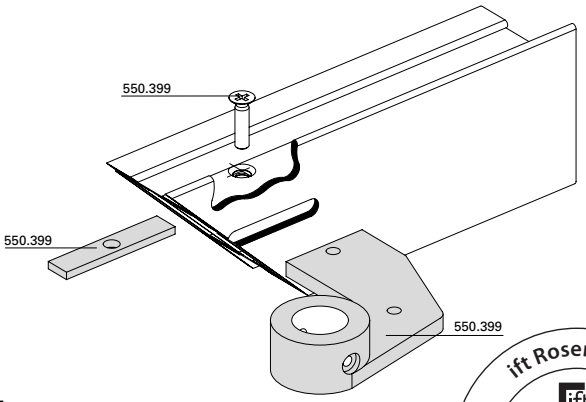

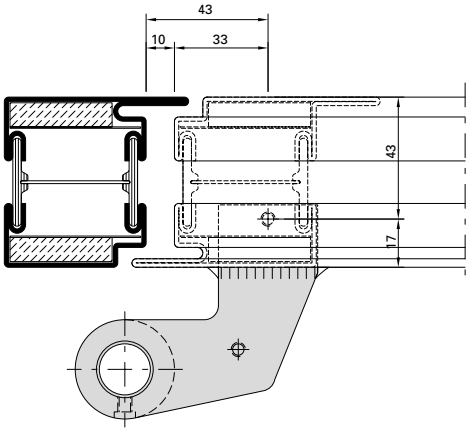

D-110-3D-085

ift Rosenheim
Notifizierte Produktzertifizierungsstelle
13-003089-PR02
17.07.2020
Notified Body 0732

Zapfenband 550.399

Pivot du haut à souder 550.399

Top pivot hinge 550.399

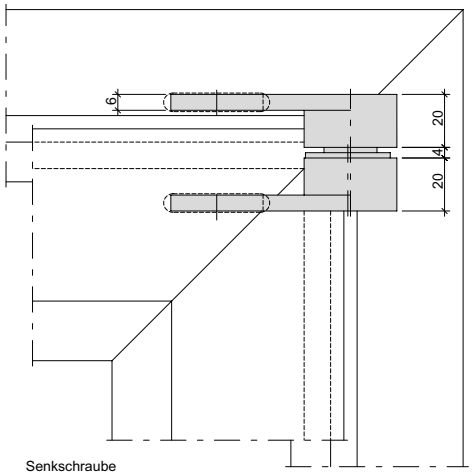

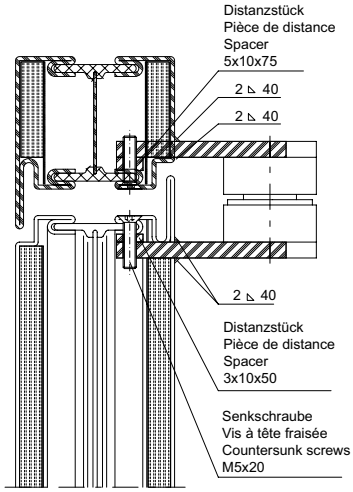

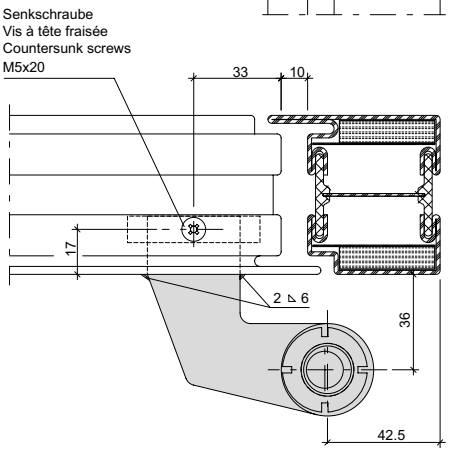

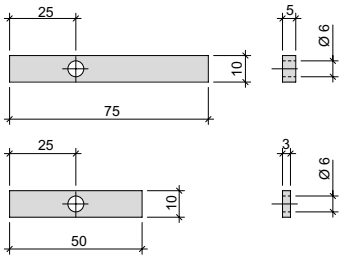

Verstellbereich:
Seite: ± 2 mm
Tiefe: ± 2 mm
(Anpressdruck)

Plage de réglage:
Latérale: ± 2 mm
Profondeur: ± 2 mm
(Pression de serrage)

Range of adjustment:
Side: ± 2 mm
Depth: ± 2 mm
(contact pressure)

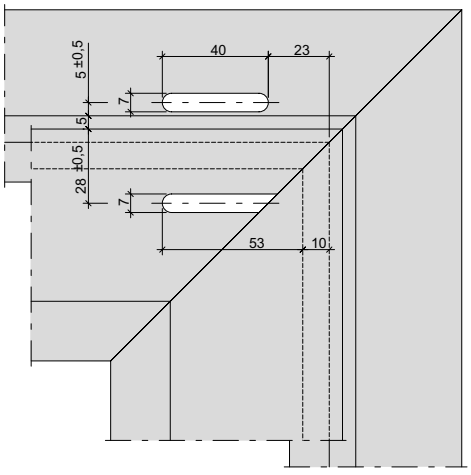

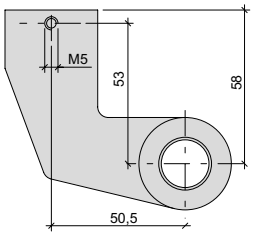

31-0101-E-062

ift Rosenheim
Notifizierte Produktzertifizierungsstelle
13-003089-PR02
17.07.2020
Notified Body 0757

Zapfenband 550.399

Pivot du haut à souder 550.399

Top pivot hinge 550.399

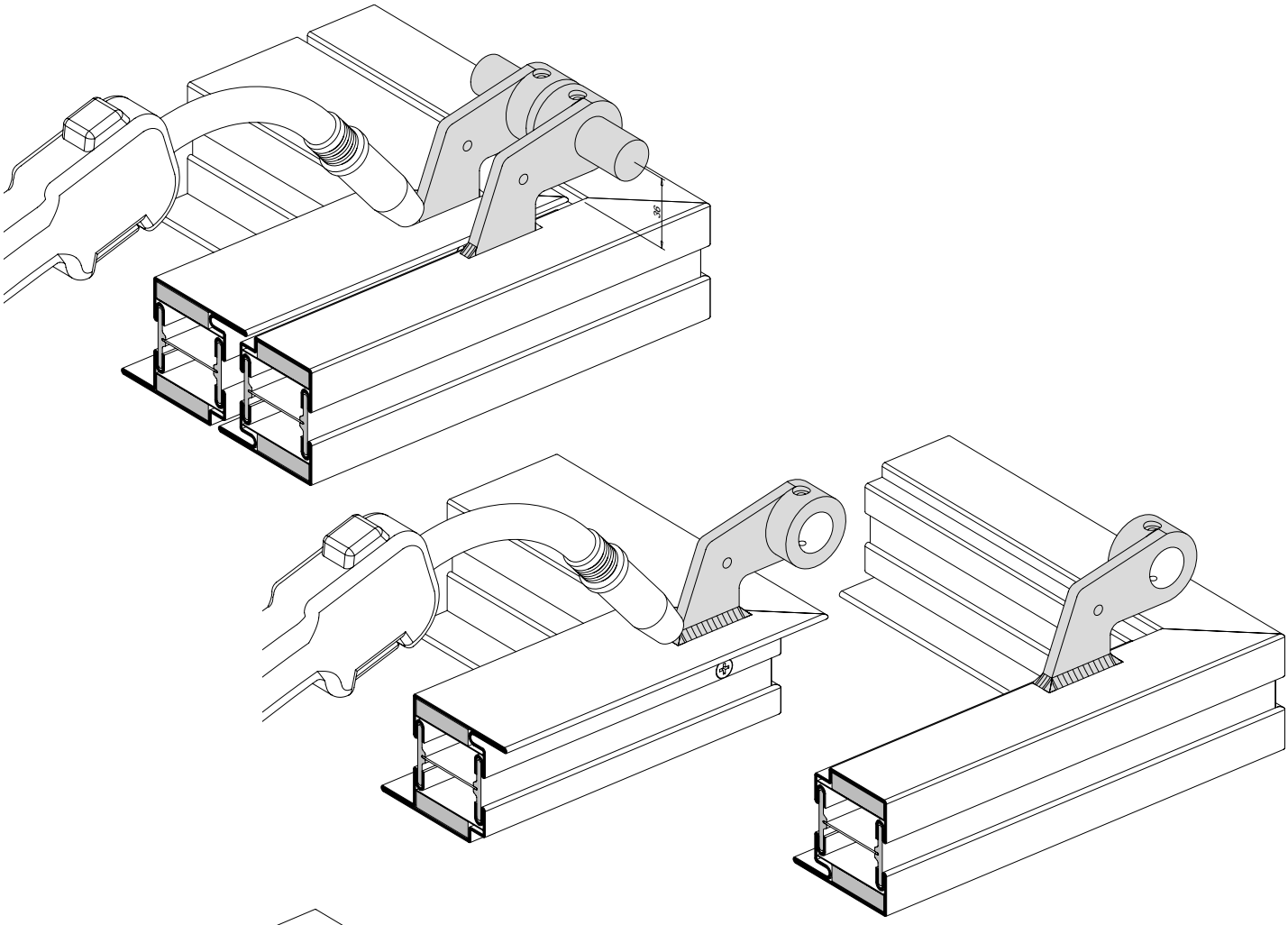

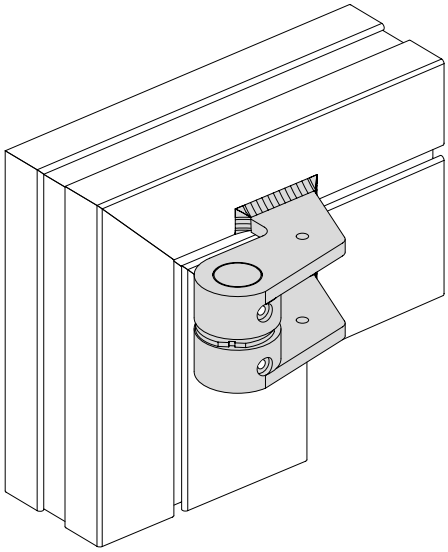

1. Distanzstück einschieben
2. Zapfenband verschrauben (Senkschrauben M 5x20)
3. Blend- und Flügelrahmen heften und schweissen
4. Flügelrahmen und Blendrahmen ausrichten
5. Bolzen ø 20 mm durch Bandteile stecken und Band auf Abstand 36 mm ausrichten
6. Bandteile anschweissen

1. Introduire les pièces de distances
2. Visser le pivot (vis à tête fraisée M 5x20)
3. Pointer et souder les cadres dormant et ouvrant
4. Aligner le cadre ouvrant dans le cadre dormant
5. Introduire le boulon ø 20 mm dans les éléments de la paumelle et aligner la paumelle à 36 mm de distance
6. Souder les éléments de la paumelle

1. Insert spacer block
2. Screw pivot hinge together (countersunk srew M 5x20)
3. Tack and weld outer frame and leaf frame
4. Align the outer and leaf frames
5. Insert bolt ø 20 mm through hinge part and position hinge at distance of 36 mm
6. Weld the hinge elements

D-110-3D-085

ift Rosenheim
Notifizierte Produkt-zertifizierungsstelle
13-003089-PR02
17.07.2020
Notified Body 0757

Türhebel 550.398 für Bodentürschliesser

Bras du bas 550.398 pour ferme-porte de sol

Door lever 550.398 for floor spring

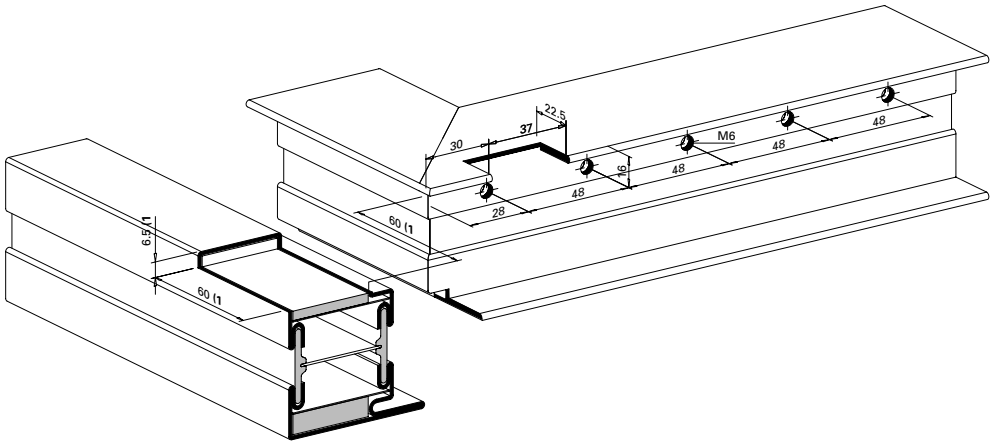

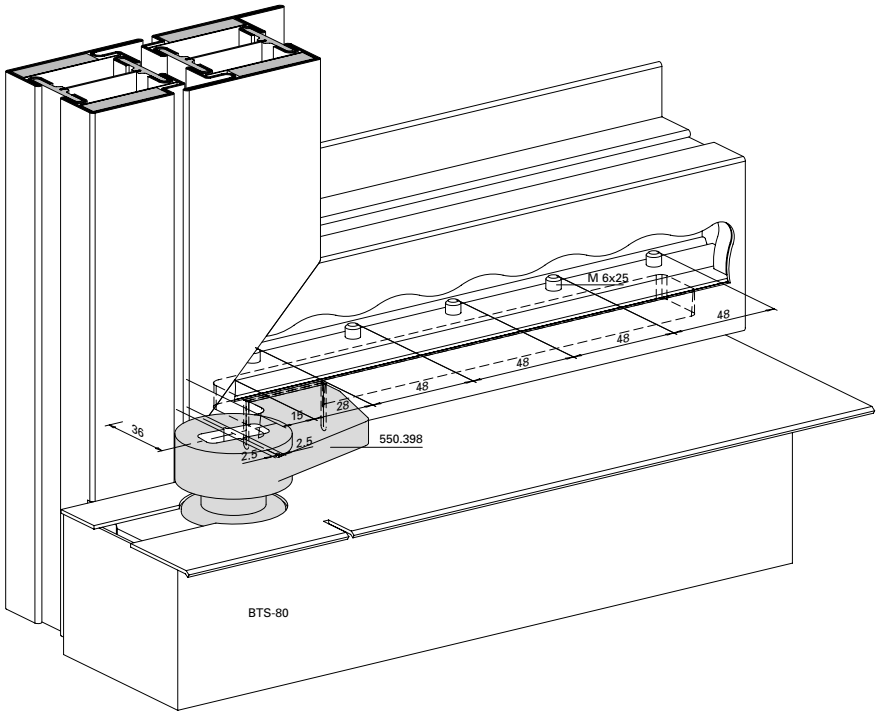

1) Masse sind abhängig von Bodentürschliesser
1) Les dimensions dépendent du ferme-porte au sol
1) Distances depend on the floor spring

2) Länge der Steckachse ist abhängig von der Art und Lage des Bodentürschliessers
2) Dépend du type et de la position du ferme-porte au sol
2) Depends on the type and position of the floor door closer

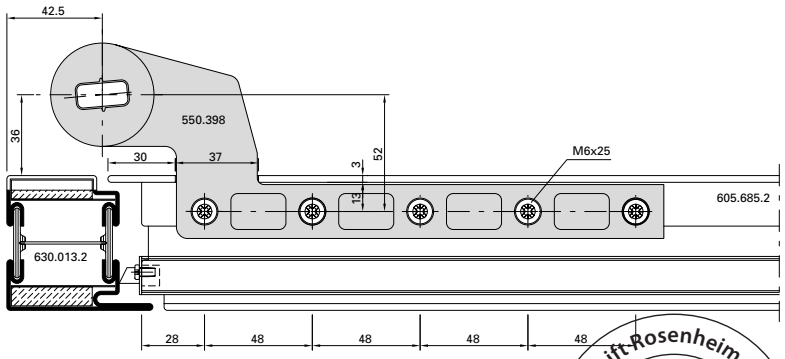

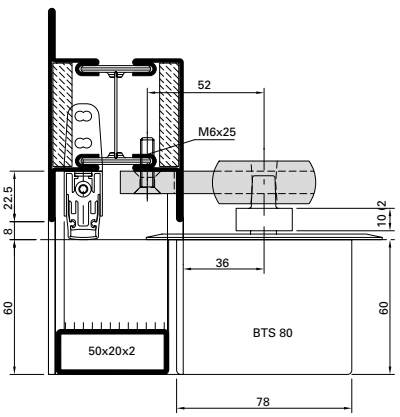

D-110-3D-083

ift Rosenheim
Notifizierte Produktzertifizierungsstelle
13-003089-PR02
17.07.2020
Notified Body 0757

Türhebel 550.398 für Anschweisslager 550.396/550.397

Bras du bas 550.398 pour pivot à souder 550.396/550.397

Door lever 550.398 for bottom weld-on pivot hinge 550.396/550.397

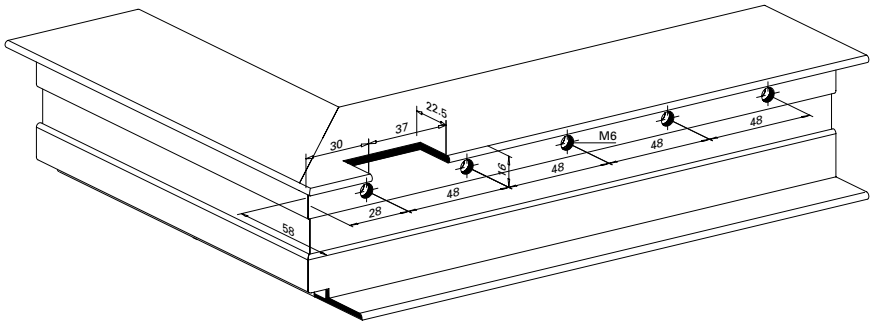

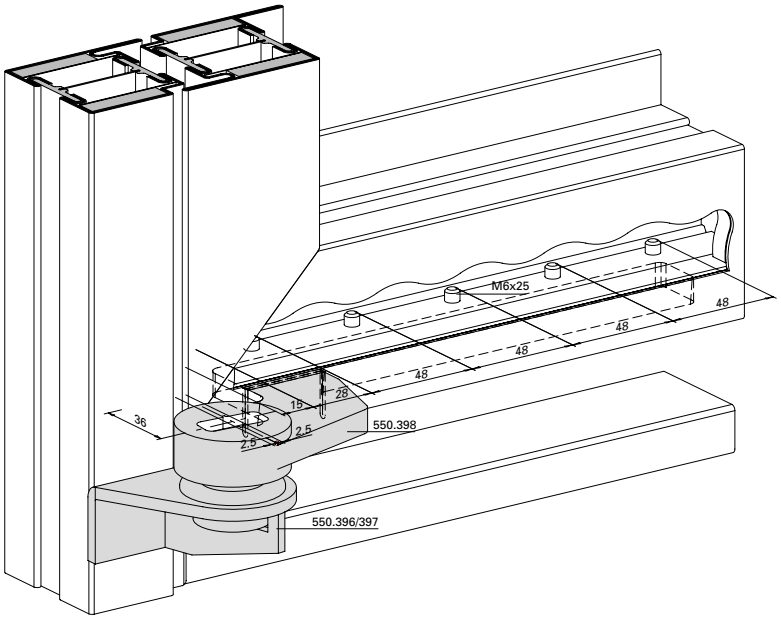

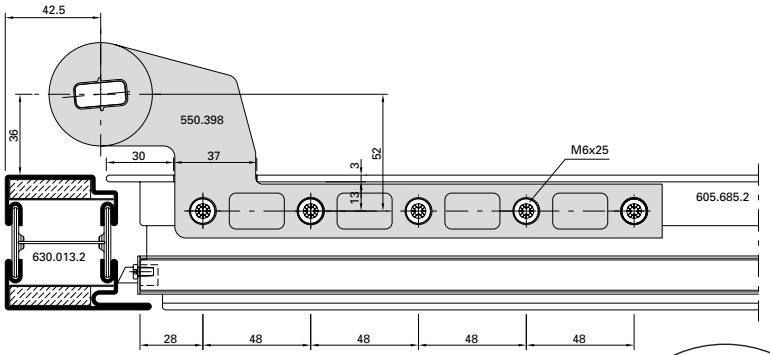

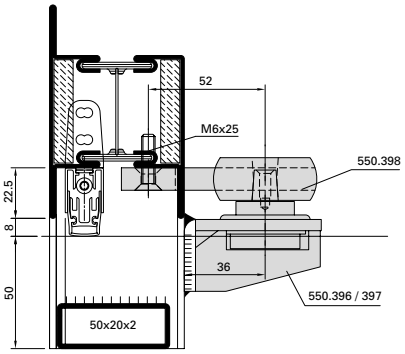

D-110-3D-084

ift Rosenheim
Notifizierte Produkt-zertifizierungsstelle
13-003089-PR02
17.07.2020
Notified Body 0757

Türhebel 550.398 für Anschweisslager 550.396/550.397

Bras du bas 550.398 pour pivot à souder 550.396/550.397

Door lever 550.398 for bottom weld-on pivot hinge 550.396/550.397

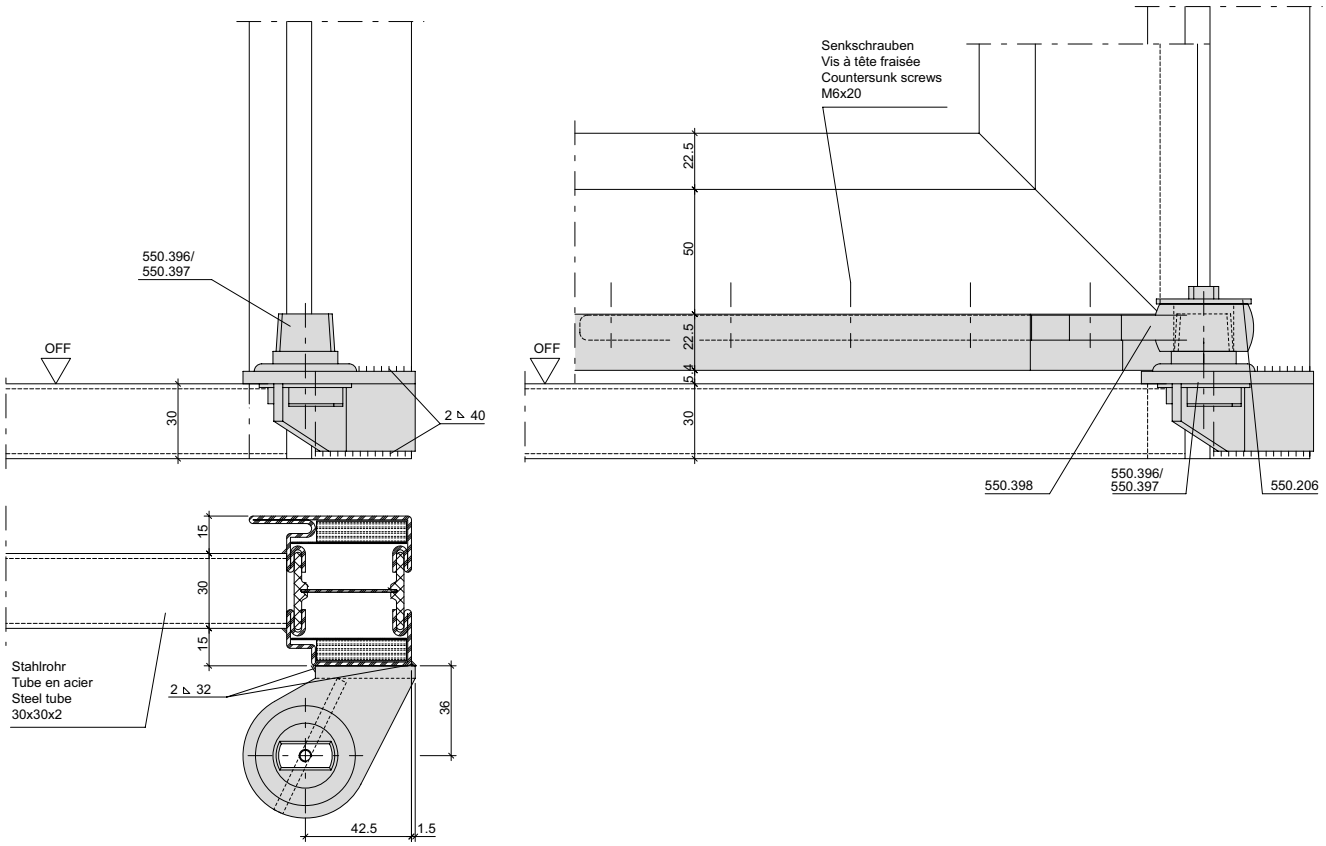

31-0101-E-063

ift Rosenheim
Notifizierte Produkt-zertifizierungsstelle
13-003089-PR02
17.07.2020
Notified Body 0757

Türhebel 550.398 für Anschweisslager 550.396/550.397

Bras du bas 550.398 pour pivot à souder 550.396/550.397

Door lever 550.398 for bottom weld-on pivot hinge 550.396/550.397

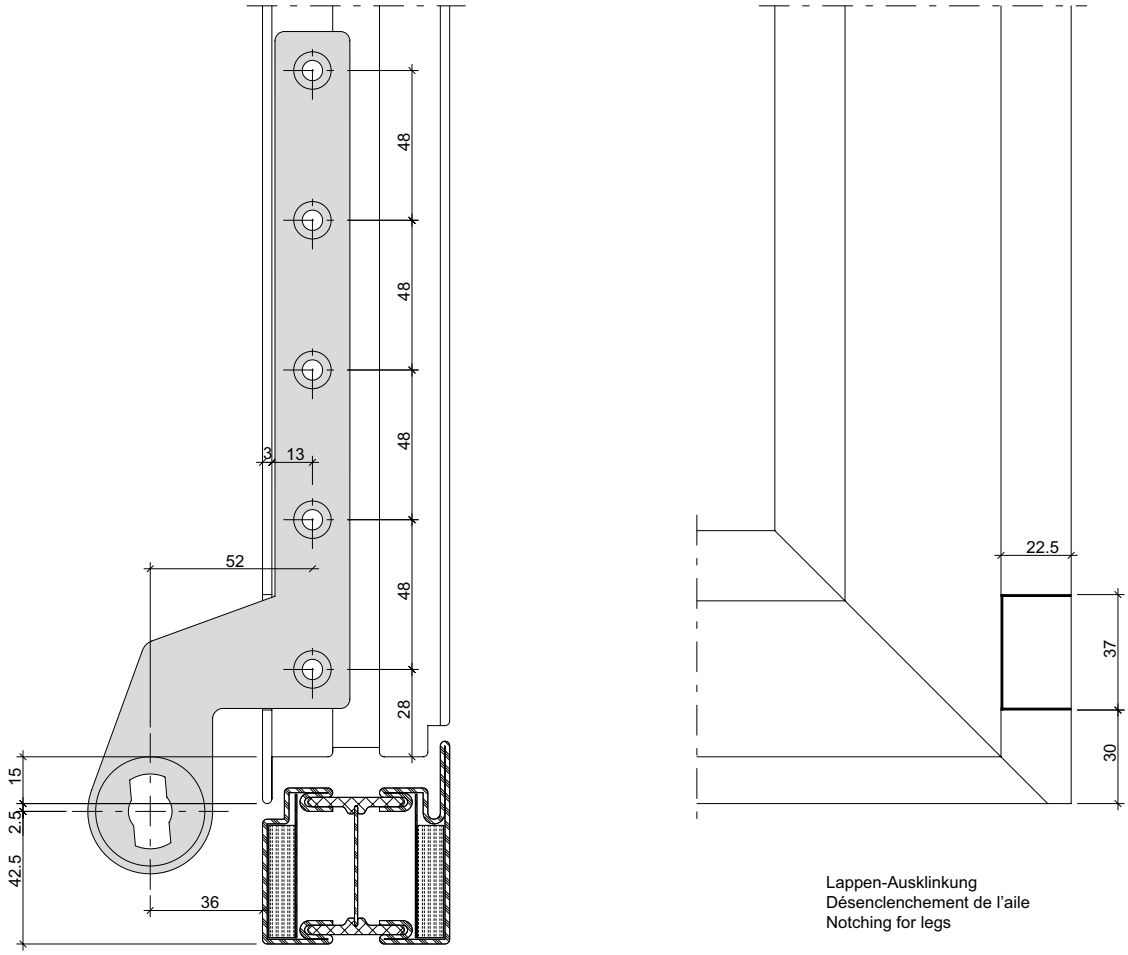

Lappen-Ausklinkung
Désenclenchement de l'aile
Notching for legs

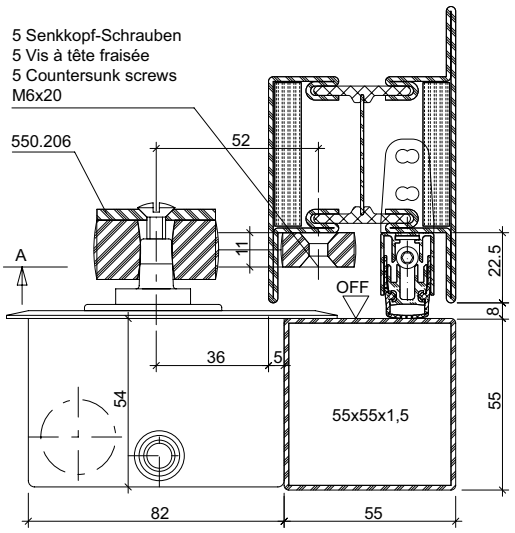

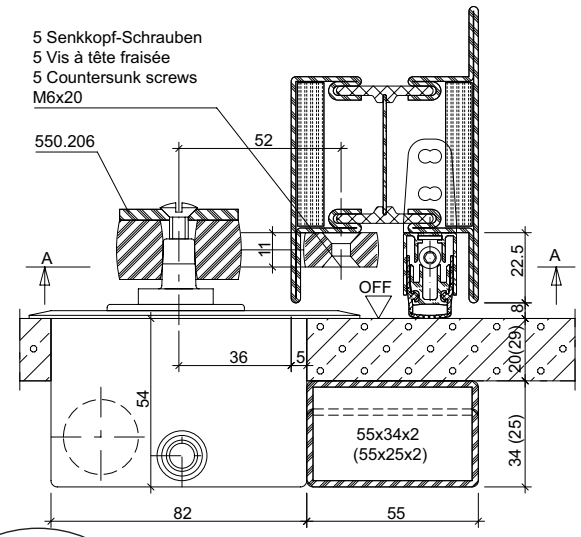

31-0101-E-064

ift Rosenheim
Notifizierte Produkt-zertifizierungsstelle
13-003089-PR02
17.07.2020
Notified Body 0757

Falzsicherung 555.137 bandseitig

Sécurité de feuillure 555.137 côté paumelle

Rebate mechanism 555.137 hinge side

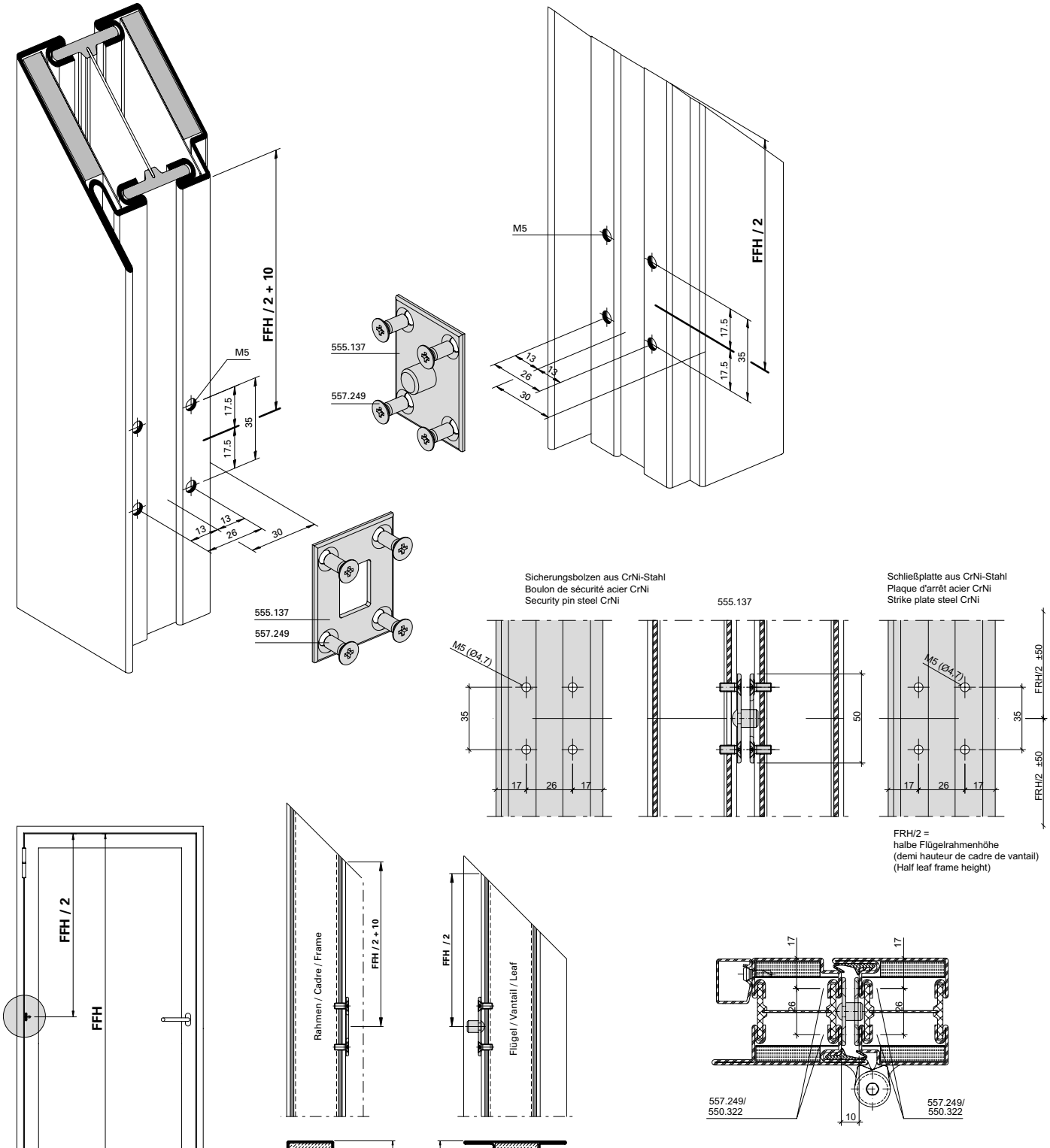

Einbau mit 499.124

Montage avec 499.124

Installation with 499.124

ift Rosenheim
Notifizierte Produktzertifizierungsstelle
13-003089-PR02
17.07.2020
Notified Body 0757

Falzsicherung

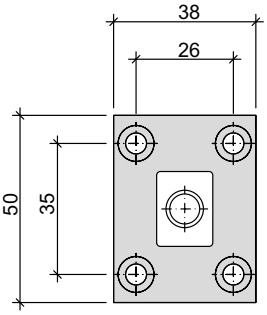

Sécurité de feuillure

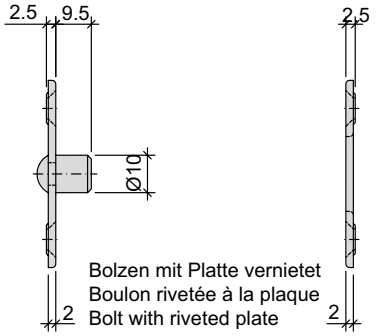

Bolzen mit Platte vernietet
Boulon rivetée à la plaque
Bolt with riveted plate

Rebate mechanism

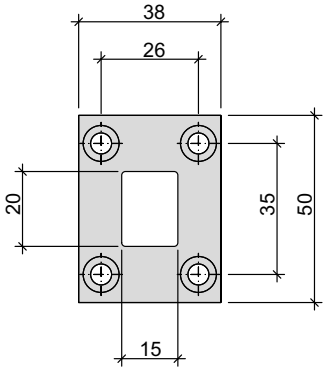

Sicherungsbolzen aus CrNi-Stahl
Boulon de sécurité acier CrNi
Security pin steel CrNi

555.137

Schließplatte aus CrNi-Stahl
Plaque d'arrêt acier CrNi
Strike plate steel CrNi

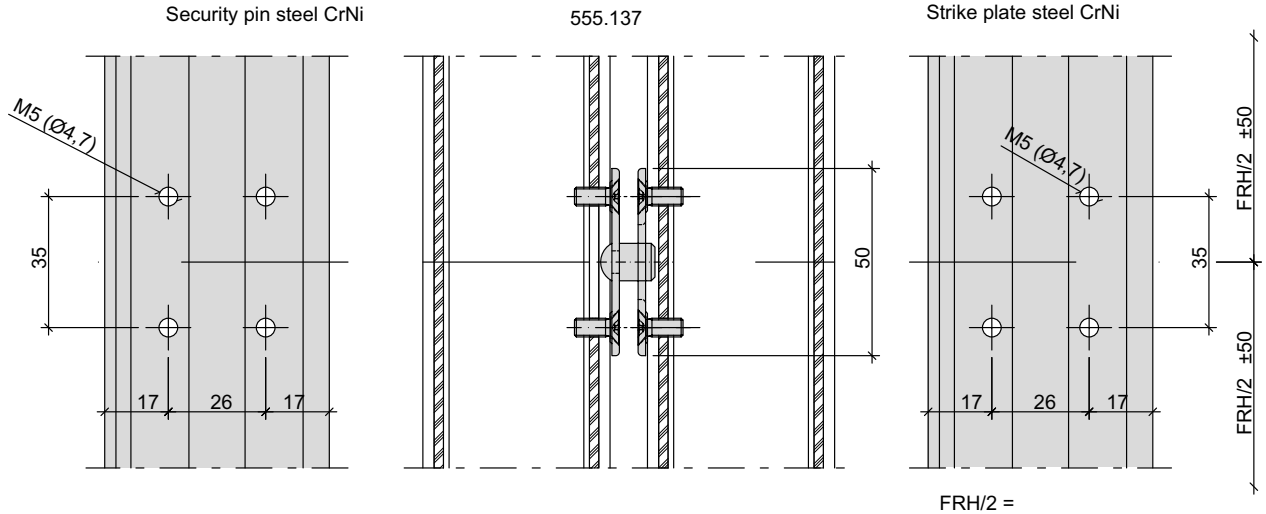

FRH/2 =
halbe Flügelrahmenhöhe
(demi hauteur de cadre de vantail)
(Half leaf frame height)

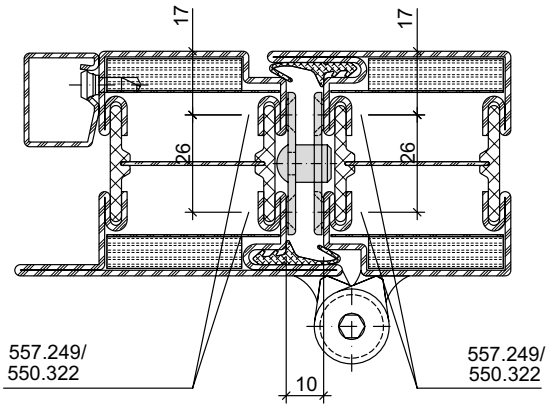

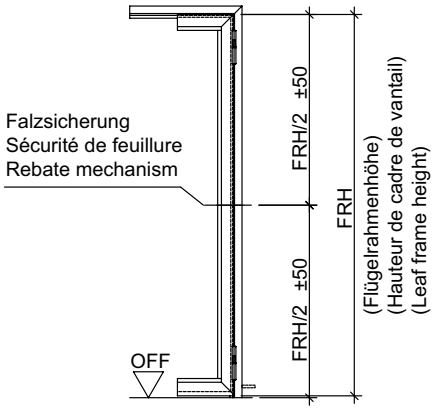

ift Rosenheim
Notifizierte Produkt-
zertifizierungsstelle
13-003089-PR02
17.07.2020
Notified Body 0757

Stangenführung 555.134 **Guidage à tige 555.134** **Rod guide 555.134**

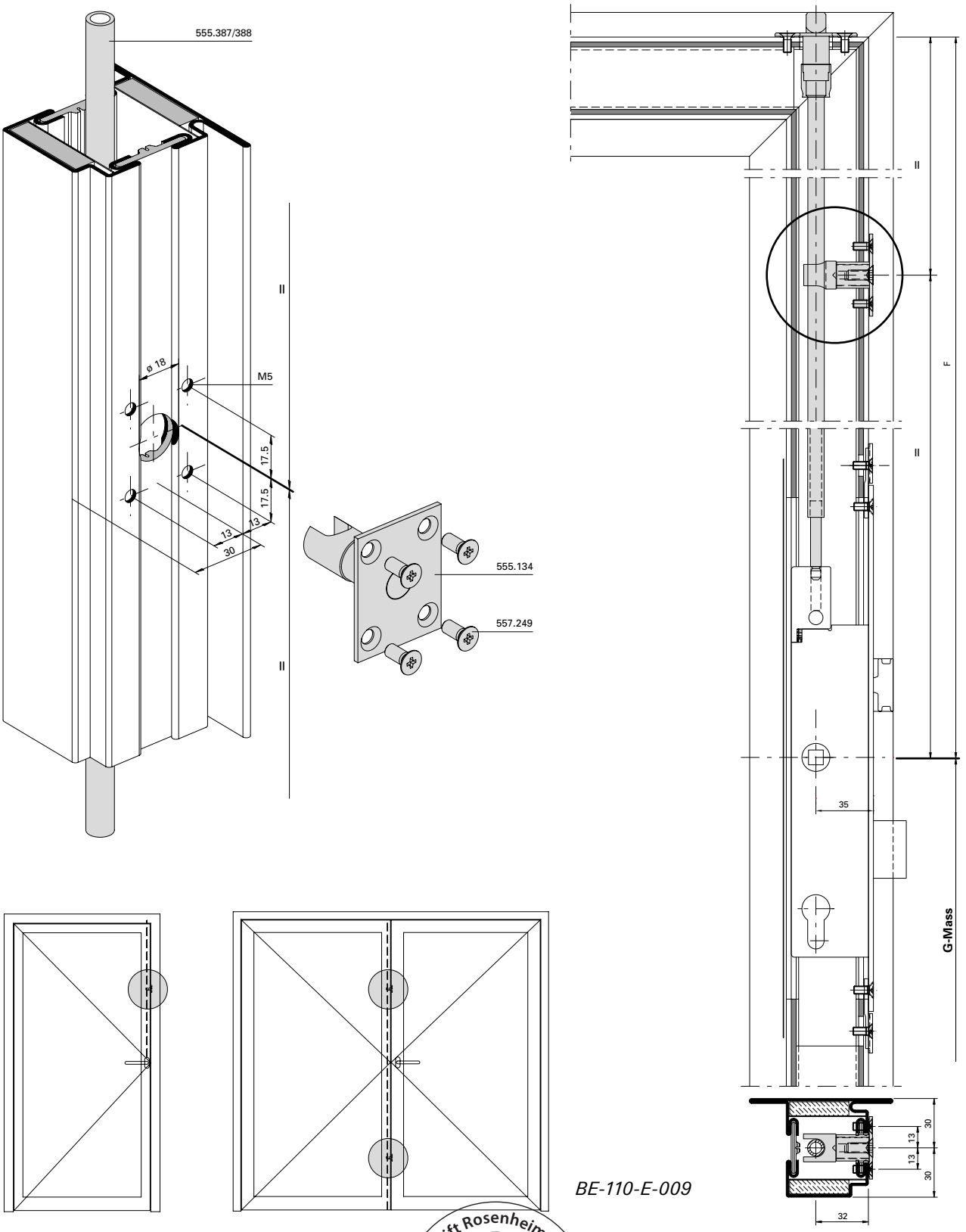

BE-110-E-009

Einbau mit 499.124 **Montage avec 499.124** **Installation with 499.124**

ift Rosenheim
Notifizierte Produktzertifizierungsstelle
13-003089-PR02
17.07.2020
Notified Body 0757

Stangenführung 555.134 — Guidage à tige 555.134 — Rod guide 555.134

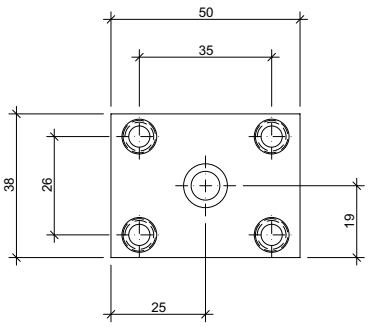

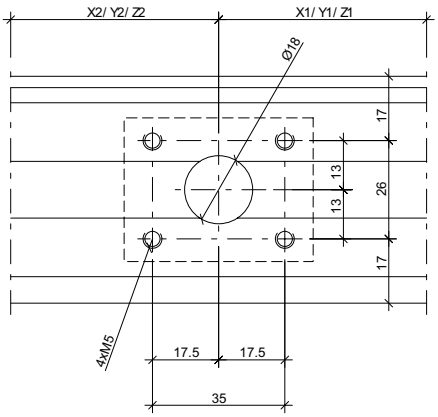

Stangenführung für den Standflügel
Guidage à tige pour vantail semi-fixe
Rod guide for secondary leaf

Stangenführung für den Gangflügel
Guidage à tige pour vantail de service
Rod guide for access leaf

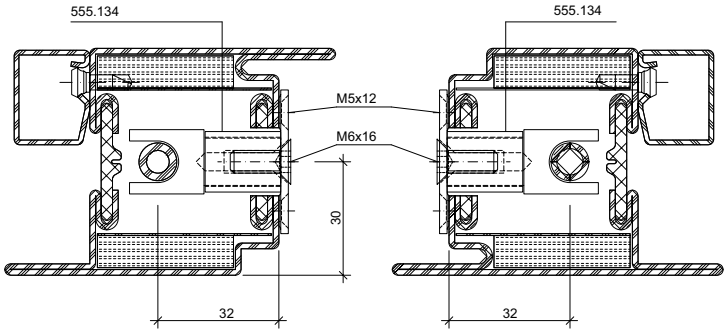

Stangenführung/Guidage à tige/Rod guide:
Typ A - 555.134
Typ B - Sonderbestellung/Sonderanfertigung
Commande spéciale/fabrication spéciale
Special order / custom fabrication

Hinweis:
Der Einsatz von Stangenführungen im Flügel ist nicht zwingend erforderlich, vermindert aber Geräuschbildungen.
Remarque:
Il n'est pas absolument nécessaire d'utiliser des guidages à tige dans le vantail, mais cela réduit le niveau sonore.
Note:
The use of rod guides in the leaf is not essential but prevents the generation of noise.

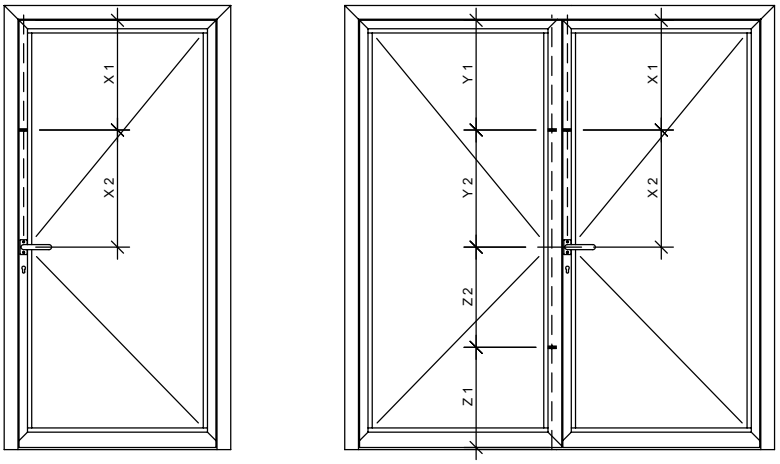

Standflügel
Vantail semi-fixe
Secondary leaf

Gangflügel
Vantail de service
Access leaf

ift Rosenheim
Notifizierte Produktzertifizierungsstelle
13-003089-PR02
17.07.2020
Notified Body 0757

31-0101-E-076

Verdeckt liegender Mitnehmerhaken
555.890 - 555.893

Crochet d'entraîneur non apparent
555.890 - 555.893

Concealed carry bar
555.890 - 555.893

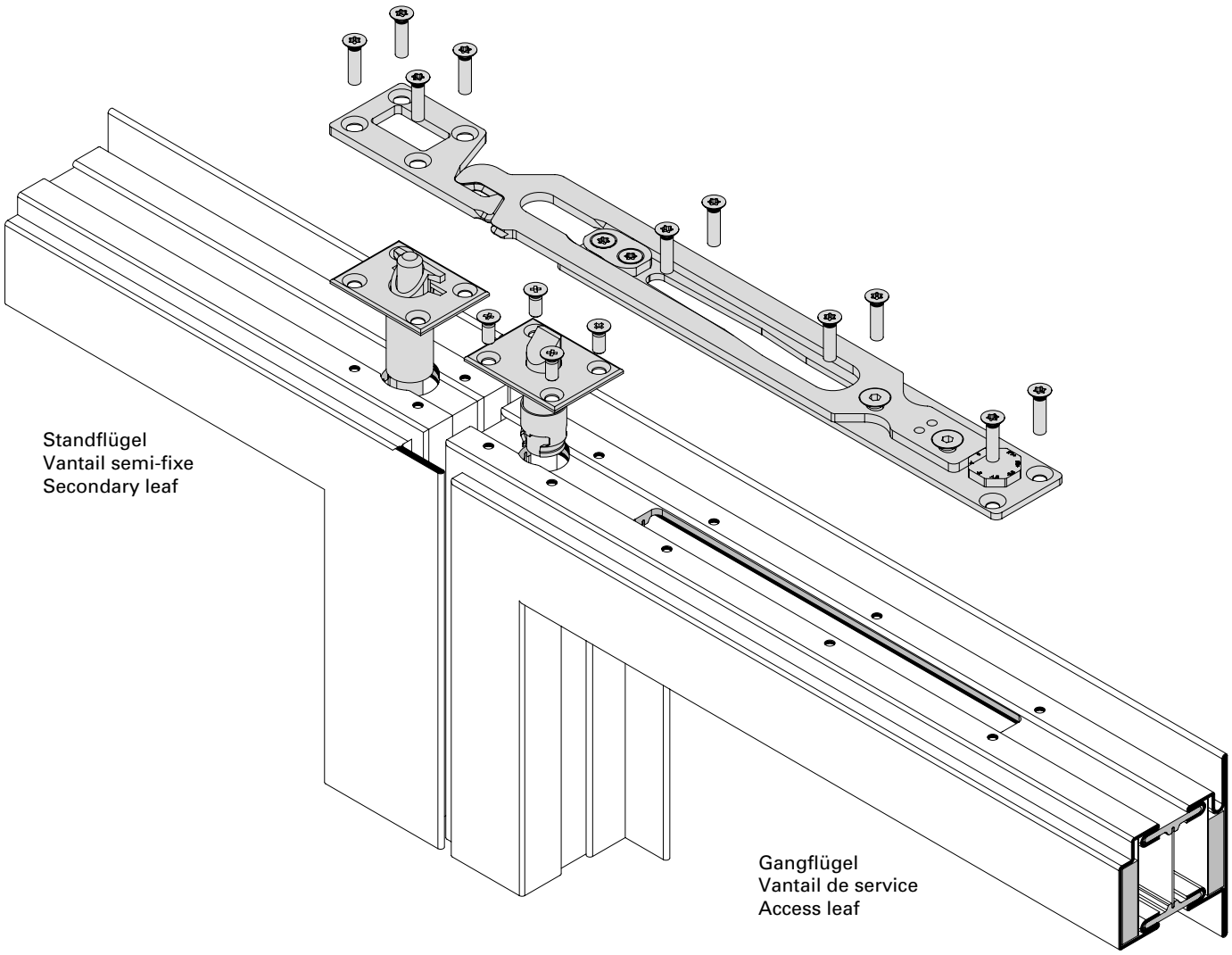

Einbaureihenfolge und Anzugsdrehmoment sind dem Produkt beigelegter Montageanweisung zu entnehmen.

L'ordre de montage et le couple de serrage sont indiqués dans les instructions de montage jointes au produit.

See the installation instructions included with the product for the installation sequence and starting torque.

Janisol2_D-110-3D

ift Rosenheim
Notifizierte Produktzertifizierungsstelle
13-003089-PR02
17.07.2020
Notified Body 0757

Beschlageinbau (31-0101-2D-099)
Montage des ferrures (31-0101-2D-099)
Installation of fittings (31-0101-2D-099)

DXF DWG

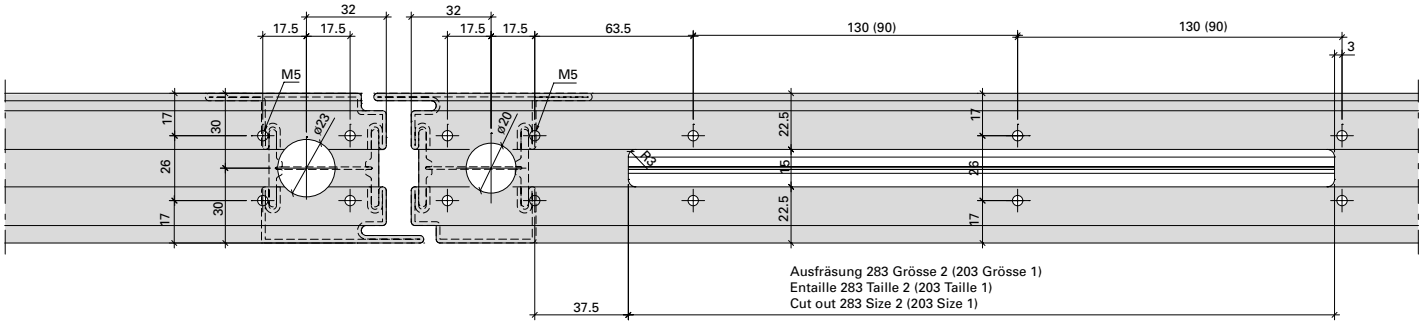

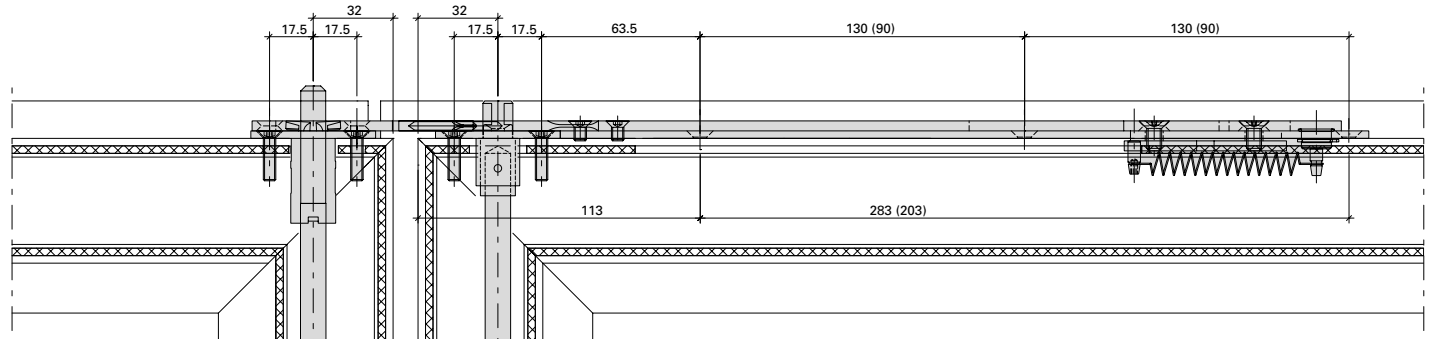

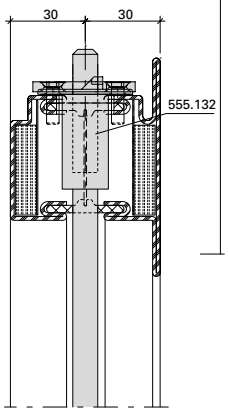

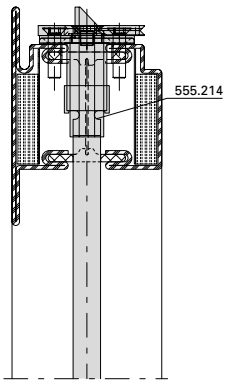

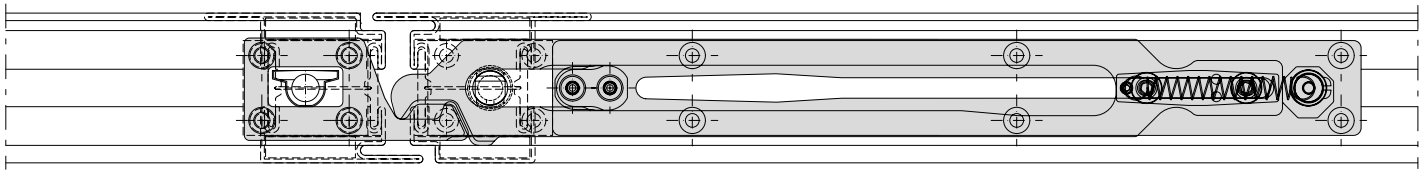

ift Rosenheim
Notifizierte Produkt-zertifizierungsstelle
13-003089-PR02
17.07.2020
Notified Body 0757

Panik-Stangengriff 555.500/501
Einflügelige Türe
Für alle Schlösser mit Jansen Artikelnummern geeignet

Barre panique 555.500/501
Porte à un vantail
Pour toutes les serrures à référence Jansen

Panic push-bar 555.500/501
Single leaf door
Suitable for all locks with Jansen article numbers

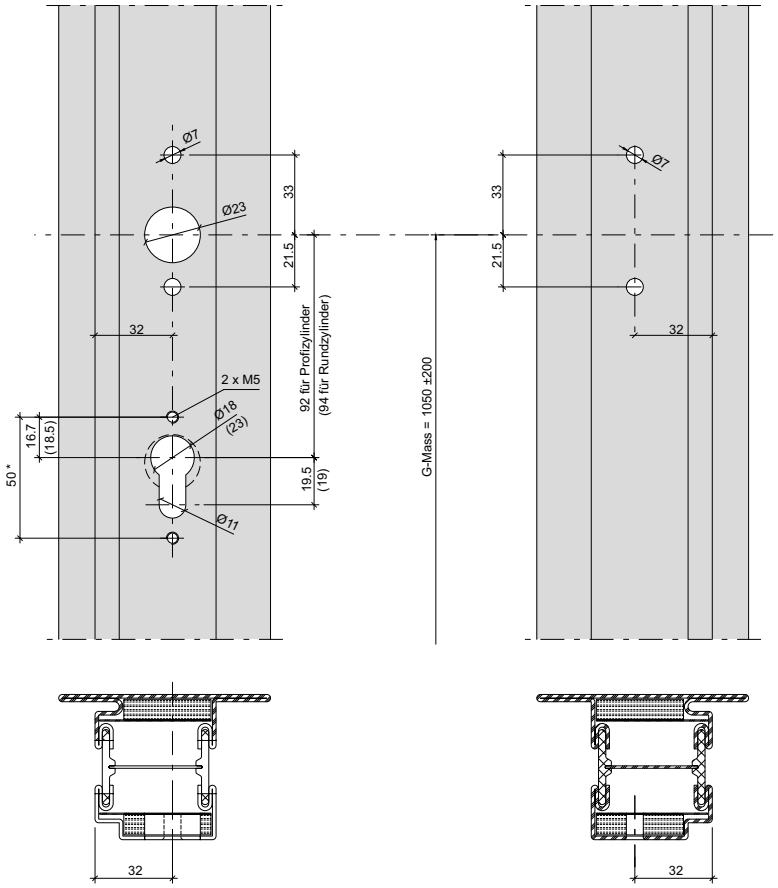

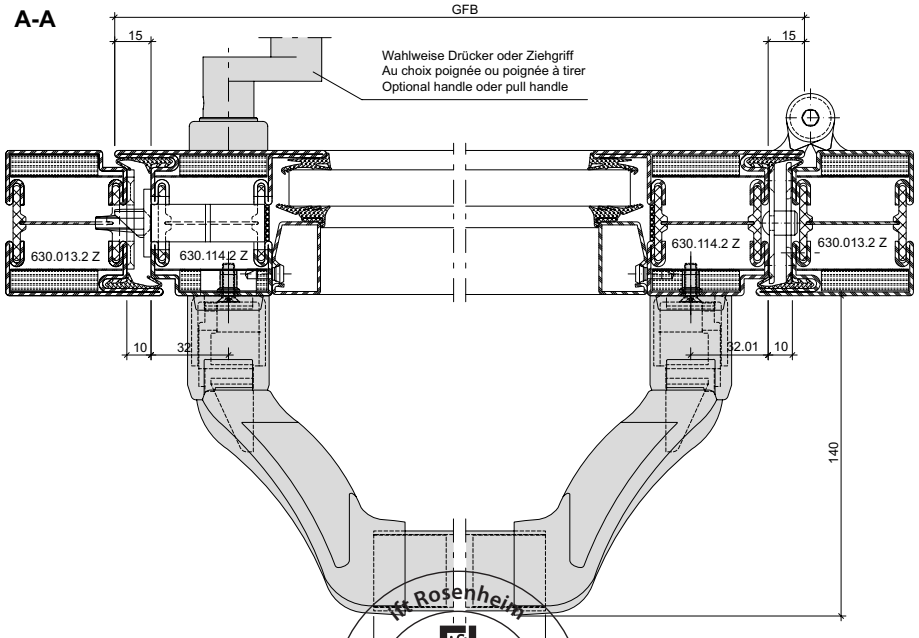

EN 1125

ift Rosenheim
Notifizierte Produktzertifizierungsstelle
13-003089-PR02
17.07.2020
Notified Body 0757

Panik-Stangengriff 555.500/501
Einflügelige Türe
Für alle Schlösser mit Jansen Artikelnummern geeignet

Barre panique 555.500/501
Porte à un vantail
Pour toutes les serrures à référence Jansen

Panic push-bar 555.500/501
Single leaf door
Suitable for all locks with Jansen article numbers

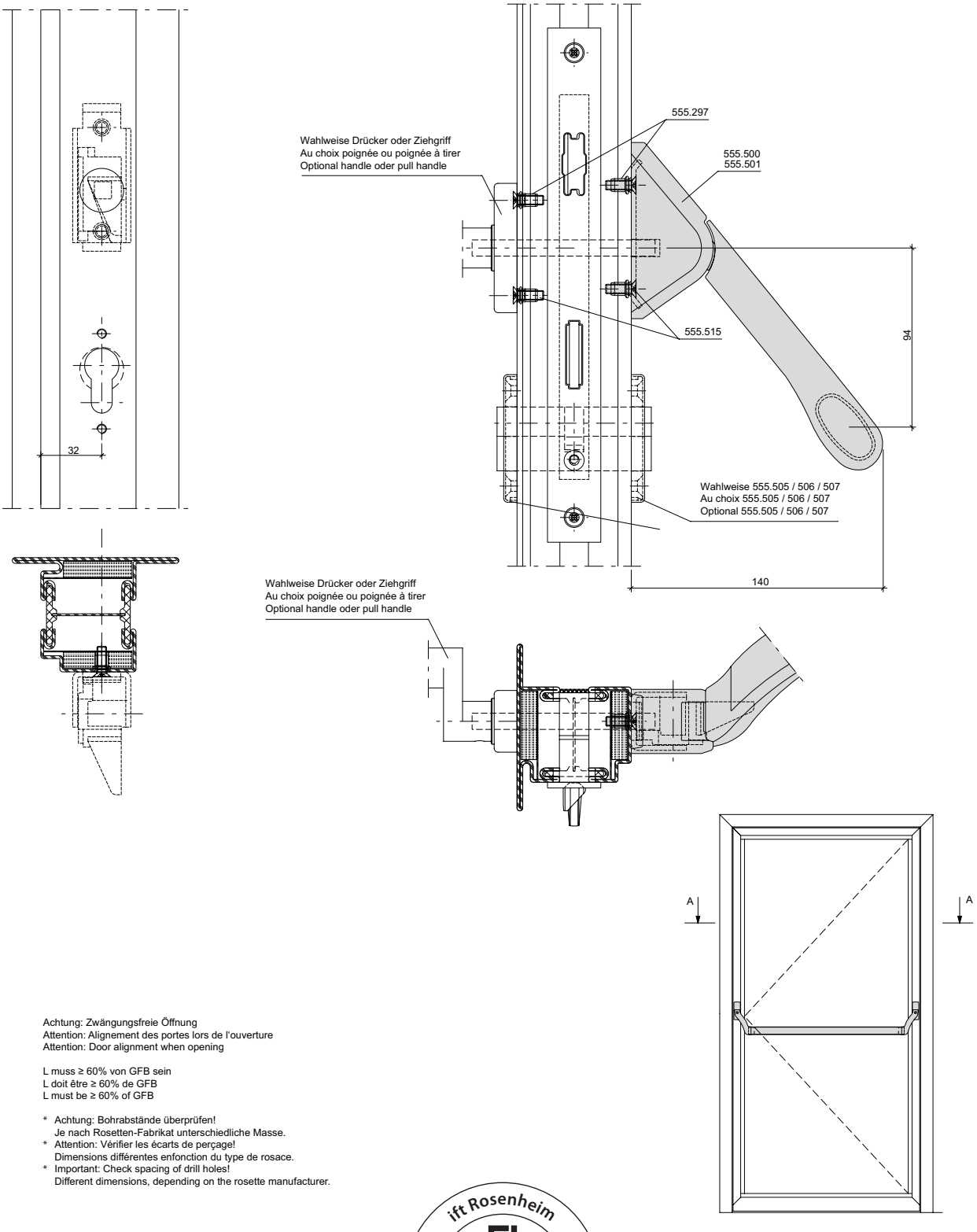

Achtung: Zwängungsfreie Öffnung
Attention: Alignement des portes lors de l'ouverture
Attention: Door alignment when opening

L muss ≥ 60% von GFB sein
L doit être ≥ 60% de GFB
L must be ≥ 60% of GFB

* Achtung: Bohrabstände überprüfen!
Je nach Rosetten-Fabrikat unterschiedliche Masse.
* Attention: Vérifier les écarts de perçage!
Dimensions différentes enfonction du type de rosace.
* Important: Check spacing of drill holes!
Different dimensions, depending on the rosette manufacturer.

ift Rosenheim
Notifizierte Produktzertifizierungsstelle
13-003089-PR02
17.07.2020
Notified Body 0757

Panik-Stangengriff 555.500/501
Zweiflügelige Türe
Für alle Schlösser mit Jansen Artikelnummern geeignet

Barre panique 555.500/501
Porte à deux vantaux
Pour toutes les serrures à référence Jansen

Panic push-bar 555.500/501
Double leaf door
Suitable for all locks with Jansen article numbers

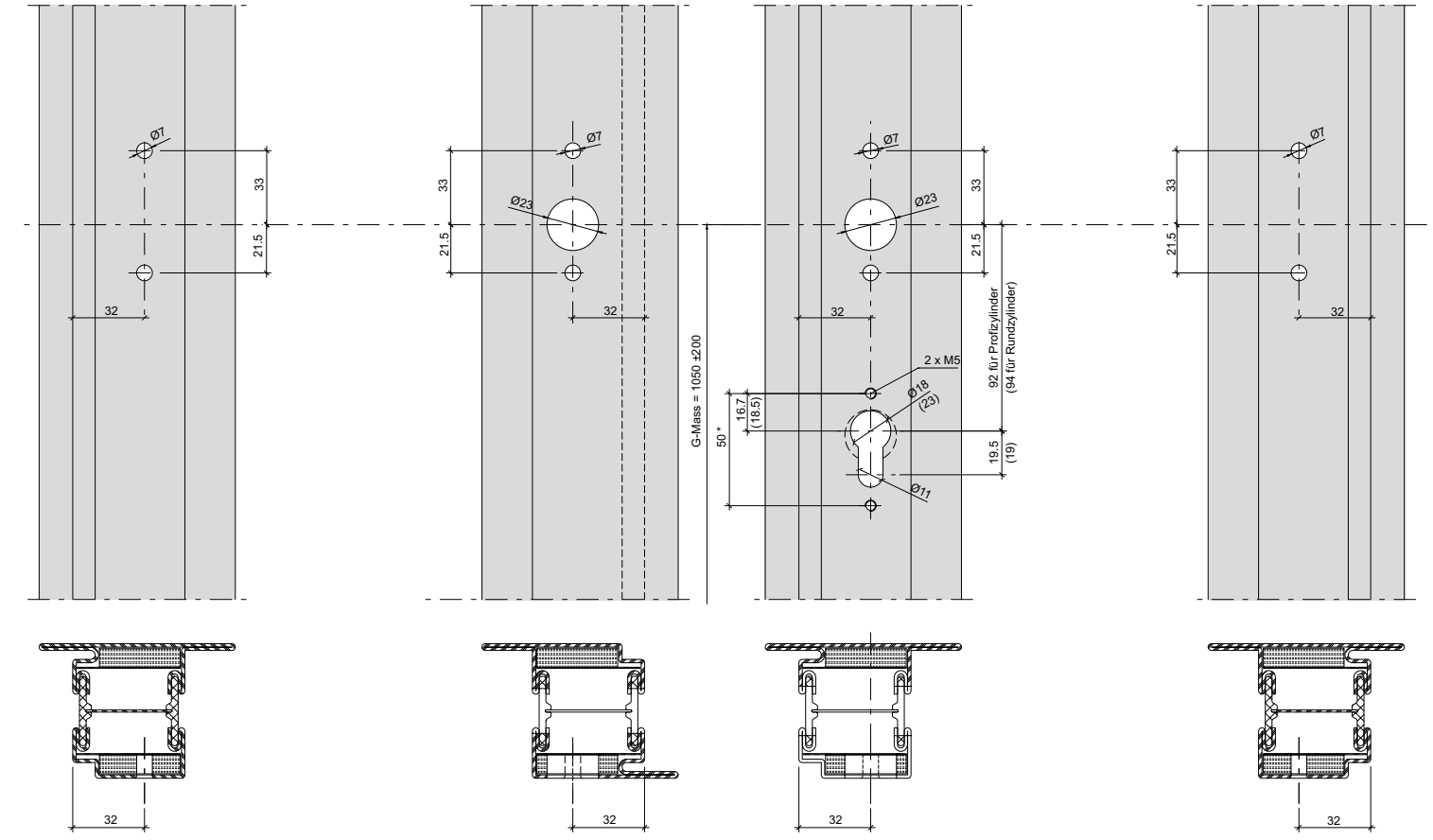

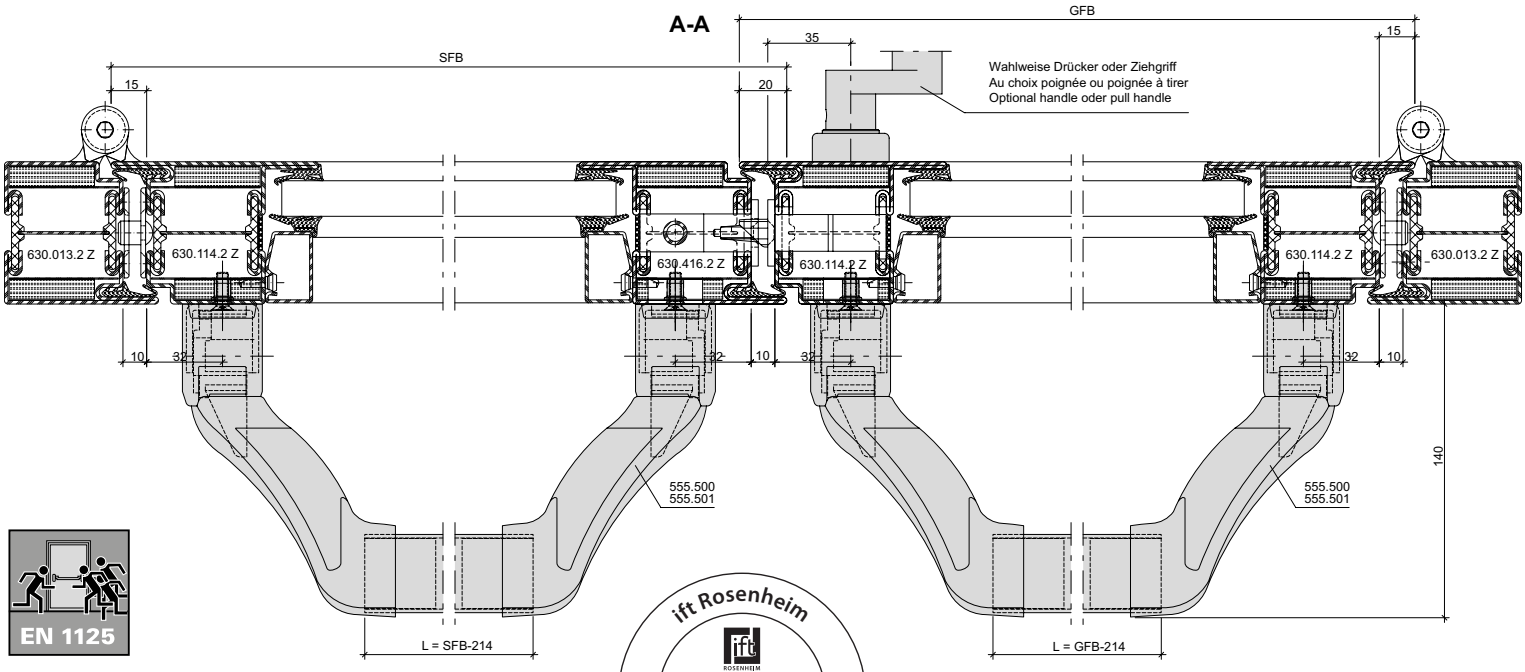

EN 1125

ift Rosenheim
Notifizierte Produktzertifizierungsstelle
13-003089-PR02
17.07.2020
Notified Body 0757

JANSEN

Panik-Stangengriff 555.500/501
Zweiflügelige Türe
Für alle Schlösser mit Jansen Artikelnummern geeignet

Barre panique 555.500/501
Porte à deux vantaux
Pour toutes les serrures à référence Jansen

Panic push-bar 555.500/501
Double leaf door
Suitable for all locks with Jansen article numbers

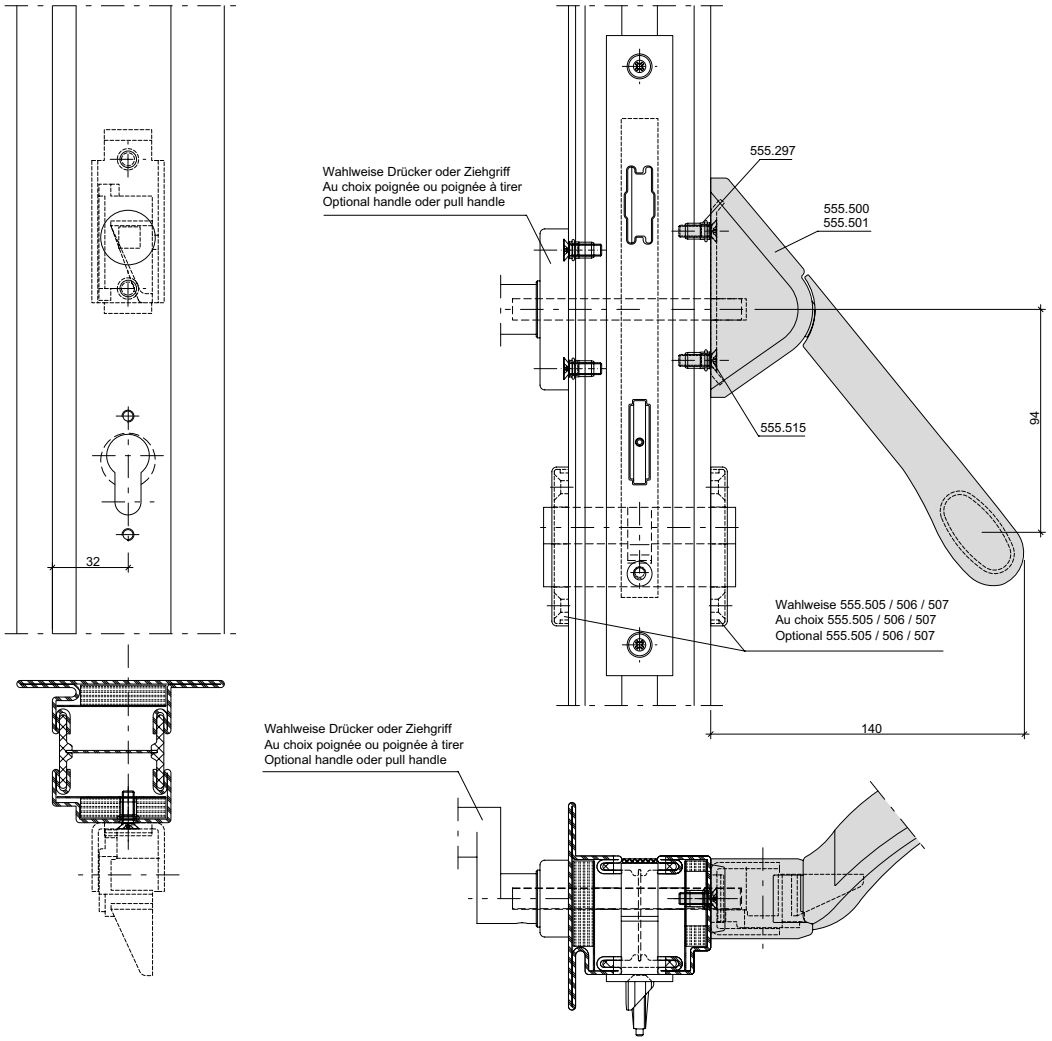

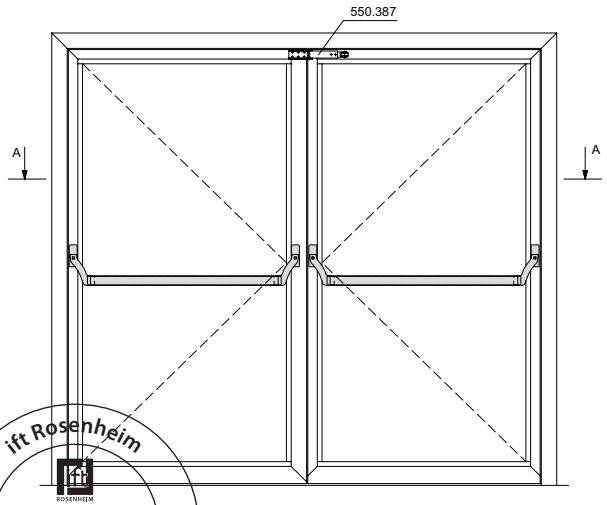

Mitnehmerklappe 550.387 zwingend erforderlich!
Le doigt d'entraînement 550.387 est impérativement nécessaire!
The selector bar 550.387 is mandatory!

Achtung: Zwängungsfreie Öffnung
Attention: Alignement des portes lors de l'ouverture
Attention: Door alignment when opening

L muss ≥ 60% von GFB sein
L doit être ≥ 60% de GFB
L must be ≥ 60% of GFB

* Achtung: Bohrabstände überprüfen!
Je nach Rosetten-Fabrikat unterschiedliche Masse.
* Attention: Vérifier les écarts de perçage!
Dimensions différentes enfonction du type de rosace.
* Important: Check spacing of drill holes!
Different dimensions, depending on the rosette manufacturer.

ift Rosenheim
Notifizierte Produktzertifizierungsstelle
13-003089-PR02
17.07.2020
Notified Body 0757

Panik-Stangengriff 555.500/501
Einflügelige Türe
Mehrfachverriegelungs-Schloss
Für alle Schlösser mit Jansen Artikelnummern geeignet

Barre panique 555.500/501
Porte à un vantail
Serrure à verrouillage multiple
Pour toutes les serrures à référence Jansen

Panic push-bar 555.500/501
Single leaf door
Multipoint lock
Suitable for all locks with Jansen article numbers

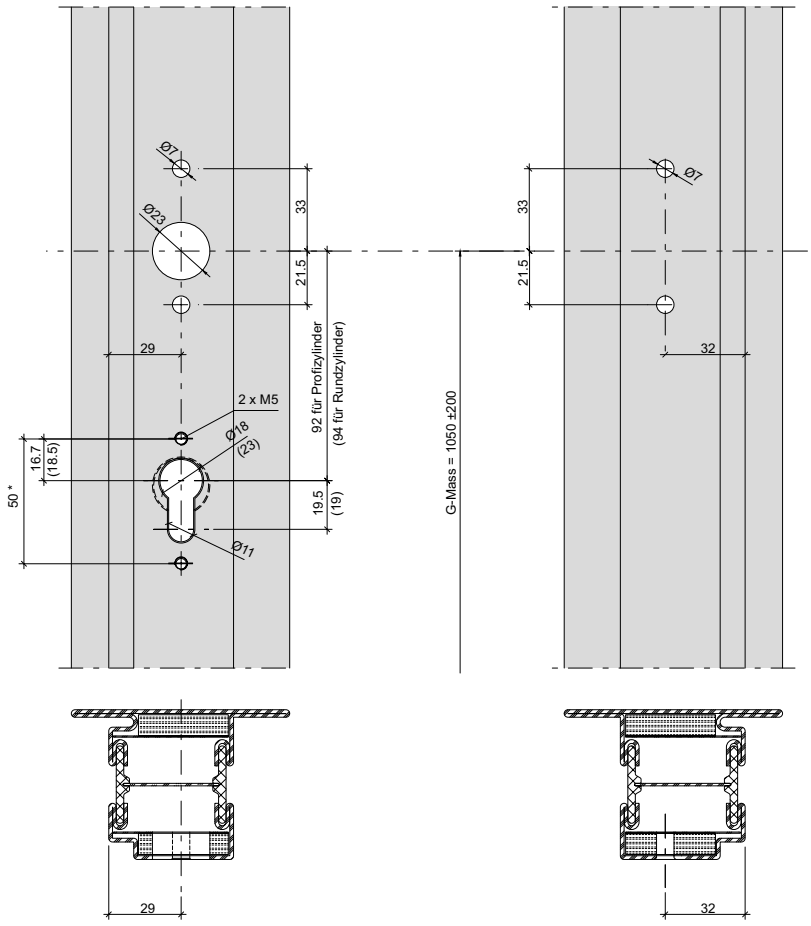

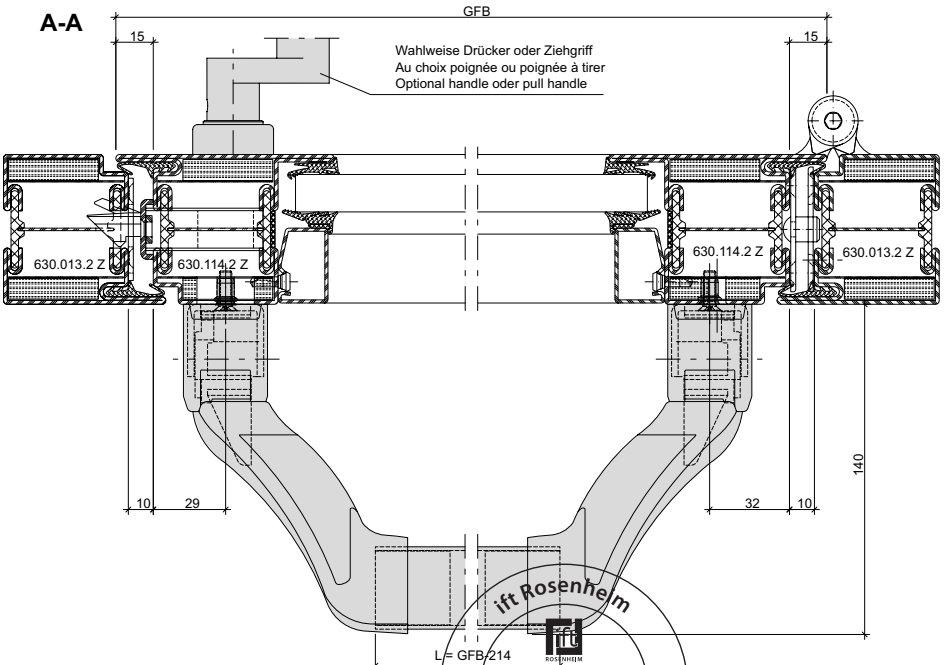

EN 1125

ift Rosenheim
Notifizierte Produkt-zertifizierungsstelle
13-003089-PR02
17.07.2020
Notified Body 0757

Panik-Stangengriff 555.500/501
Einflügelige Türe
Mehrfachverriegelungs-Schloss
Für alle Schlösser mit
Jansen Artikelnummern geeignet

Barre panique 555.500/501
Porte à un vantail
Serrure à verrouillage multiple
Pour toutes les serrures à
référence Jansen

Panic push-bar 555.500/501
Single leaf door
Multipoint lock
Suitable for all locks with
Jansen article numbers

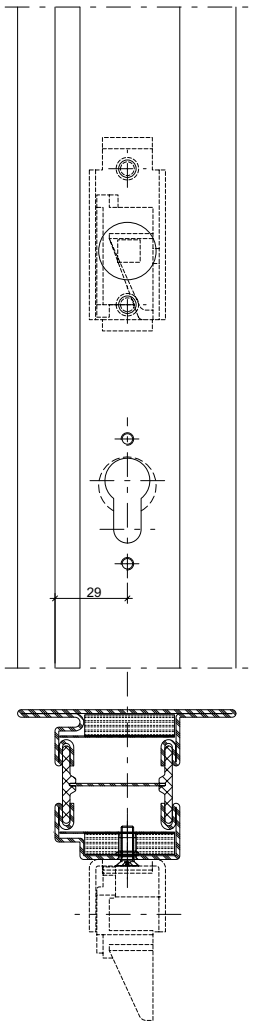

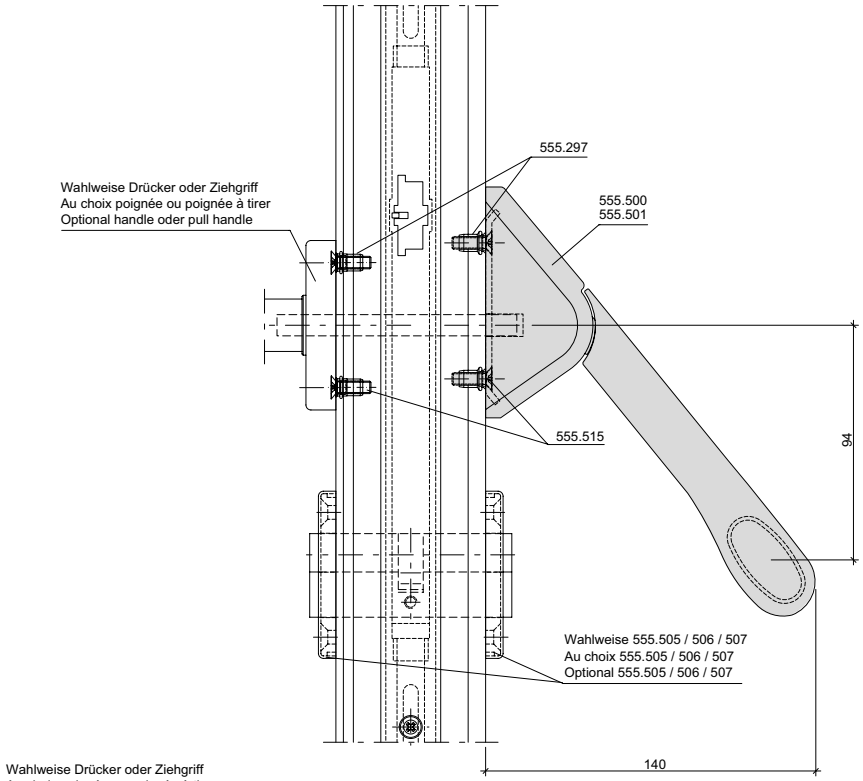

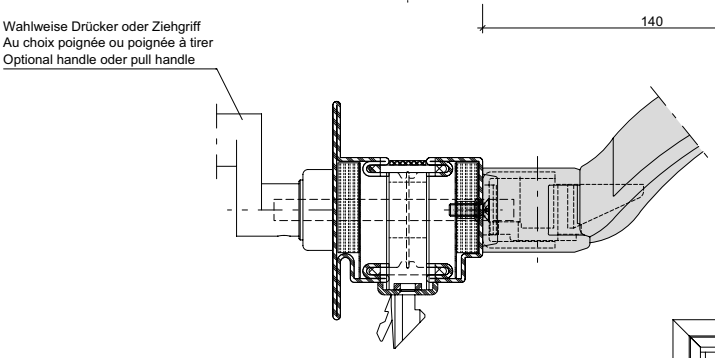

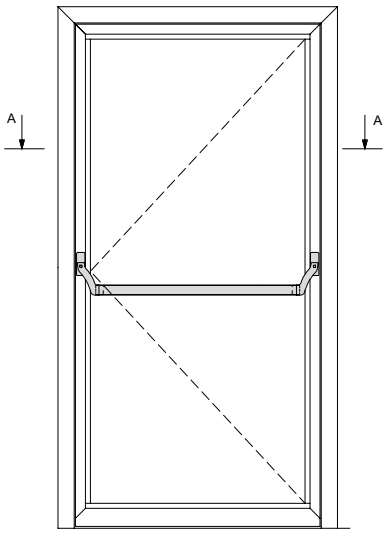

Achtung: Zwängungsfreie Öffnung
Attention: Alignement des portes lors de l'ouverture
Attention: Door alignment when opening

L muss ≥ 60% von GFB sein
L doit être ≥ 60% de GFB
L must be ≥ 60% of GFB

* Achtung: Bohrabstände überprüfen!
Je nach Rosetten-Fabrikat unterschiedliche Masse.
* Attention: Vérifier les écarts de perçage!
Dimensions différentes enfonction du type de rosace.
* Important: Check spacing of drill holes!
Different dimensions, depending on the rosette manufacturer.

ift Rosenheim
Notifizierte Produkt-zertifizierungsstelle
13-003089-PR02
17.07.2020
Notified Body 0757

Panik-Stangengriff 555.500/501
Zweiflügelige Türe
Mehrfachverriegelungs-Schloss
Für alle Schlösser mit
Jansen Artikelnummern geeignet

Barre panique 555.500/501
Porte à deux vantaux
Serrure à verrouillage multiple
Pour toutes les serrures à
référence Jansen

Panic push-bar 555.500/501
Double leaf door
Multipoint lock
Suitable for all locks with
Jansen article numbers

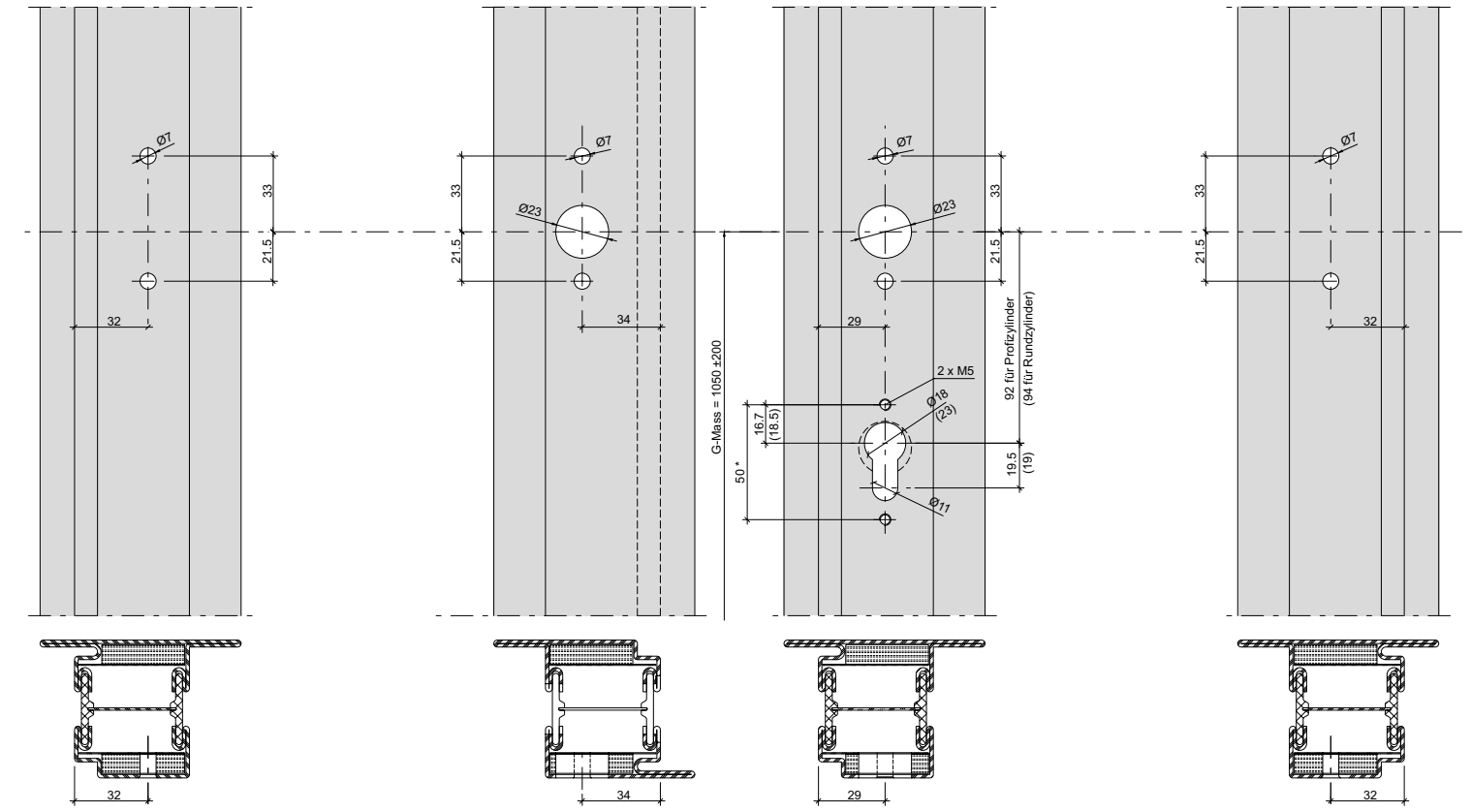

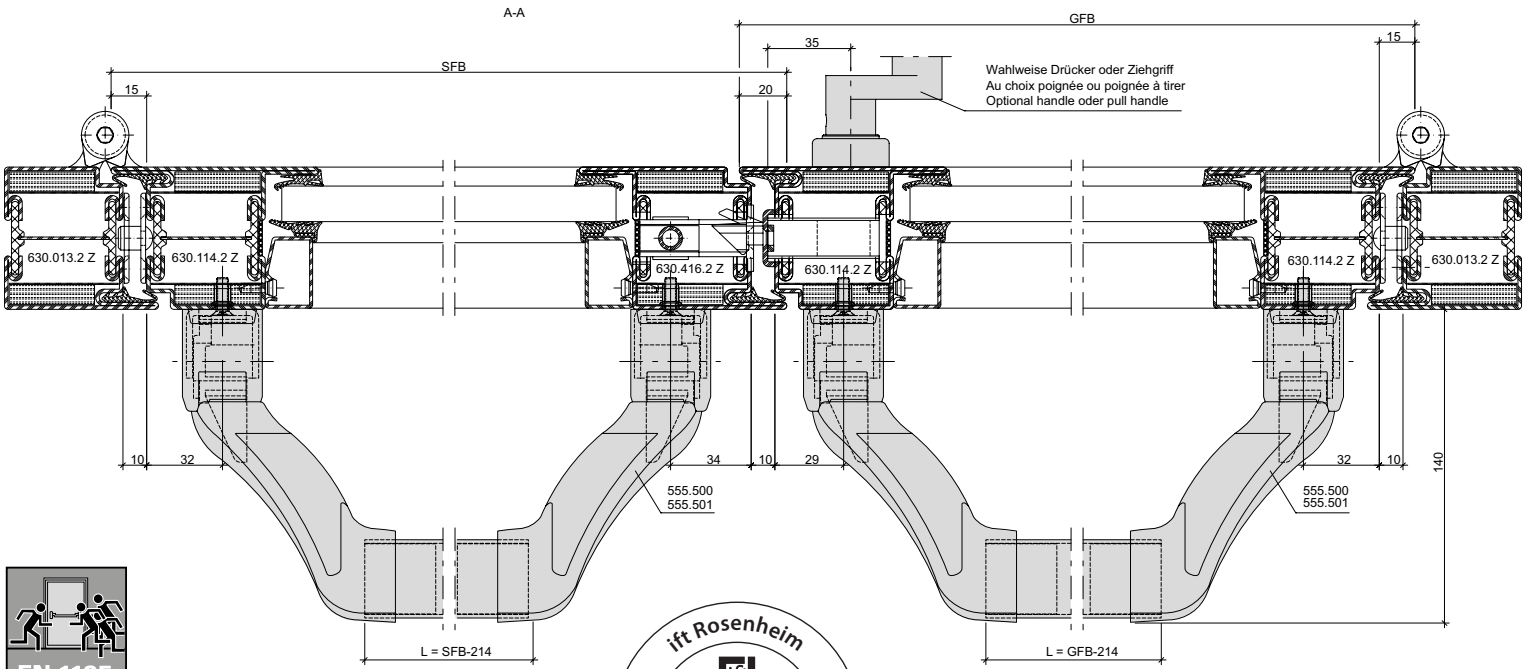

EN 1125

ift Rosenheim
Notifizierte Produktzertifizierungsstelle
13-003089-PR02
17.07.2020
Notified Body 0757

Panik-Stangengriff 555.500/501
Zweiflügelige Türe
Mehrfachverriegelungs-Schloss
Für alle Schlösser mit
Jansen Artikelnummern geeignet

Barre panique 555.500/501
Porte à deux vantaux
Serrure à verrouillage multiple
Pour toutes les serrures à
référence Jansen

Panic push-bar 555.500/501
Double leaf door
Multipoint lock
Suitable for all locks with
Jansen article numbers

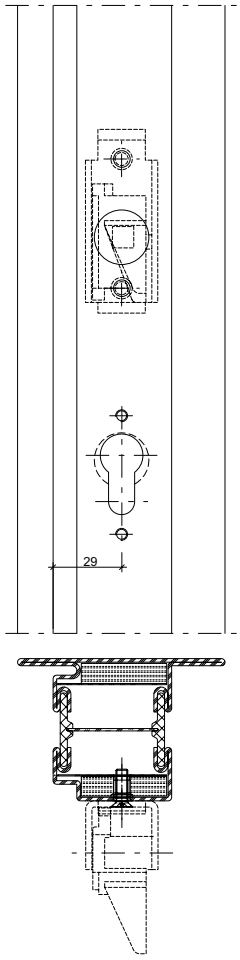

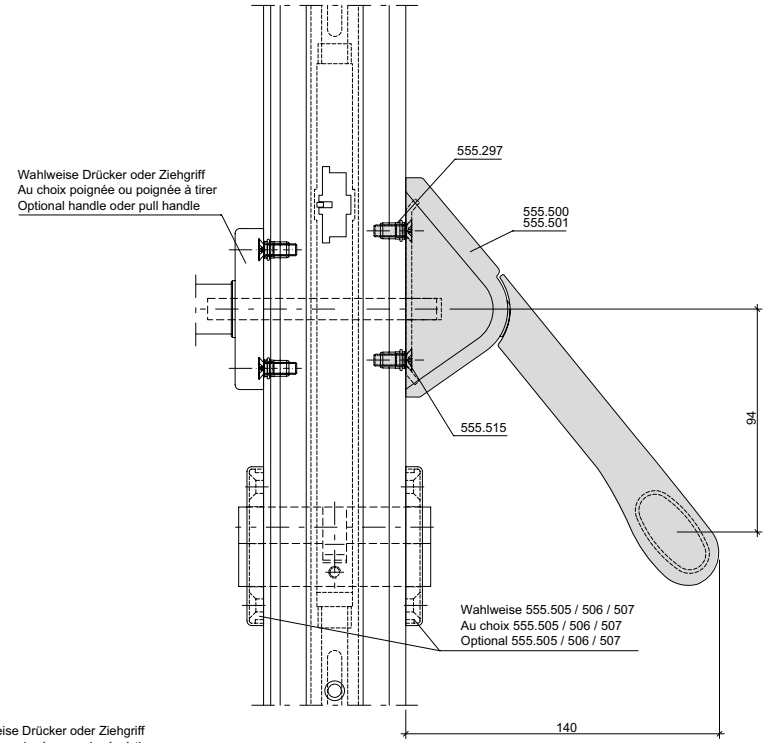

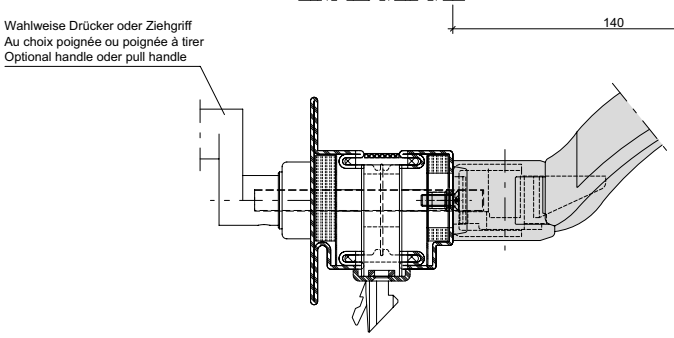

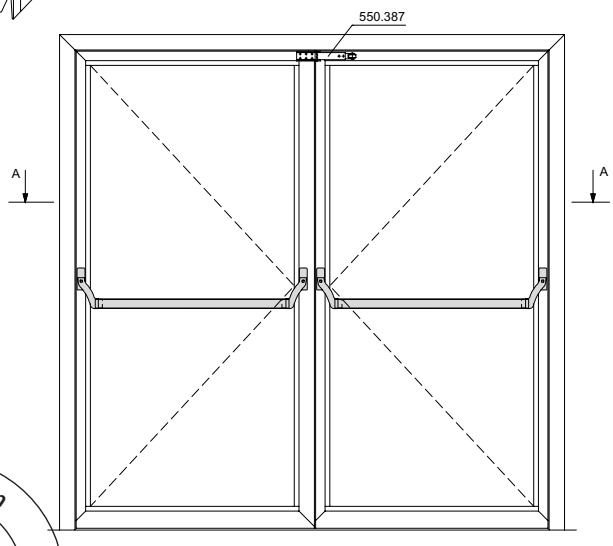

Mitnehmerklappe 550.387 zwingend erforderlich!
Le doigt d'entraînement 550.387 est impérativement nécessaire!
The selector bar 550.387 is mandatory!

Achtung: Zwängungsfreie Öffnung
Attention: Alignement des portes lors de l'ouverture
Attention: Door alignment when opening

* Achtung: Bohrabstände überprüfen!
Je nach Rosetten-Fabrikat unterschiedliche Masse.
* Attention: Vérifier les écarts de perçage!
Dimensions différentes enfonction du type de rosace.
* Important: Check spacing of drill holes!
Different dimensions, depending on the rosette manufacturer.

ift Rosenheim
Notifizierte Produkt-zertifizierungsstelle
13-003089-PR02
17.07.2020
Notified Body 0757

Panik-Stangengriff 555.859/555.860
Einflügelige Türe
Für alle Schlösser mit Jansen Artikelnummern geeignet

Barre panique 555.859/555.860
Porte à un vantail
Pour toutes les serrures à référence Jansen

Panic push-bar 555.859/555.860
Single leaf door
Suitable for all locks with Jansen article numbers

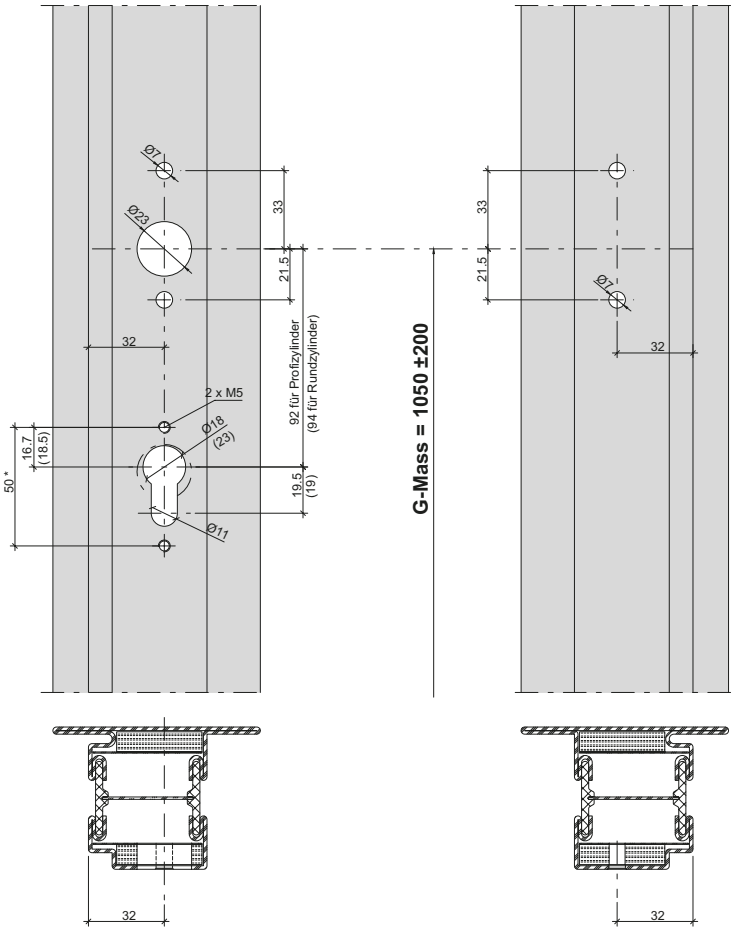

A - A

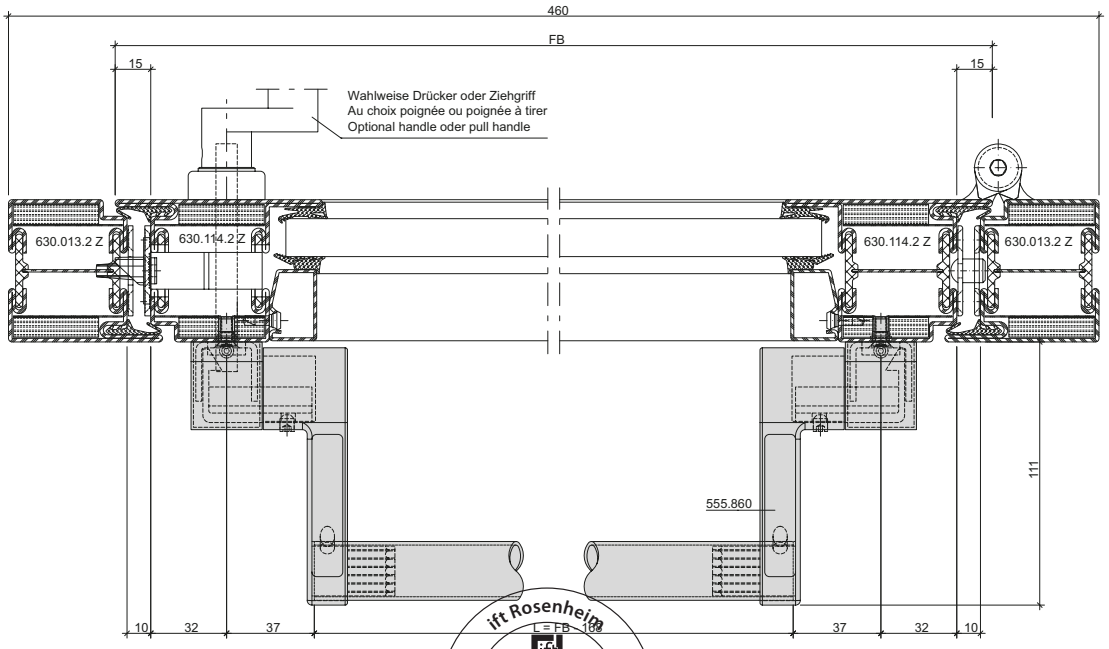

EN 1125

ift Rosenheim
ift ROSENHEIM
Notifizierte Produkt-zertifizierungsstelle
13-003089-PR02
17.07.2020
Notified Body 0757

Panik-Stangengriff 555.859/555.860
Einflügelige Türe
Für alle Schlösser mit
Jansen Artikelnummern geeignet

Barre panique 555.859/555.860
Porte à un vantail
Pour toutes les serrures à
référence Jansen

Panic push-bar 555.859/555.860
Single leaf door
Suitable for all locks with
Jansen article numbers

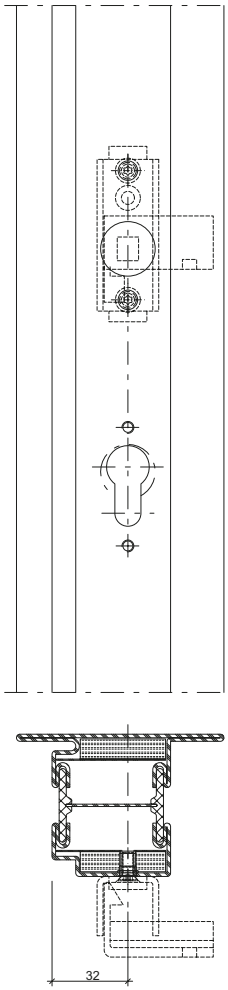

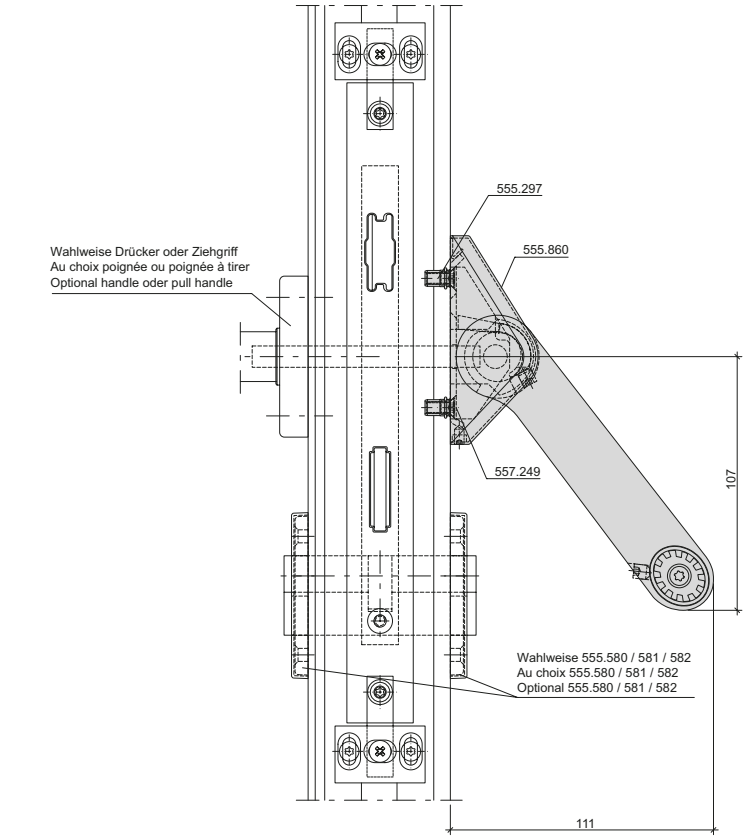

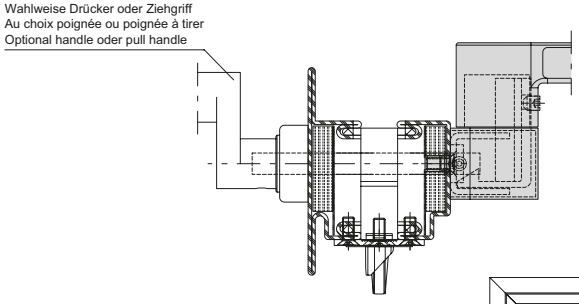

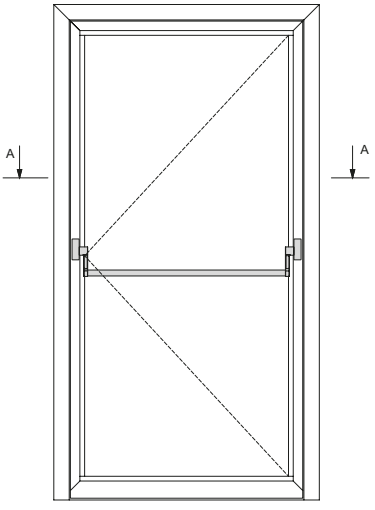

Achtung: Zwängungsfreie Öffnung
Attention: Alignement des portes lors de l'ouverture
Attention: Door alignment when opening

L muss ≥ 60% von FB sein
L doit être ≥ 60% de FB
L must be ≥ 60% of FB

* Achtung: Bohrabstände überprüfen!
Je nach Rosetten-Fabrikat unterschiedliche Masse.
* Attention: Vérifier les écarts de perçage!
Dimensions différentes enfonction du type de rosace.
* Important: Check spacing of drill holes!
Different dimensions, depending on the rosette manufacturer.

ift Rosenheim
Notifizierte Produkt-zertifizierungsstelle
13-003089-PR02
17.07.2020
Notified Body 0757

Panik-Stangengriff 555.859/555.860
Zweiflügelige Türe
Für alle Schlösser mit
Jansen Artikelnummern geeignet

Barre panique 555.859/555.860
Porte à deux vantaux
Pour toutes les serrures à
référence Jansen

Panic push-bar 555.859/555.860
Double leaf door
Suitable for all locks with
Jansen article numbers

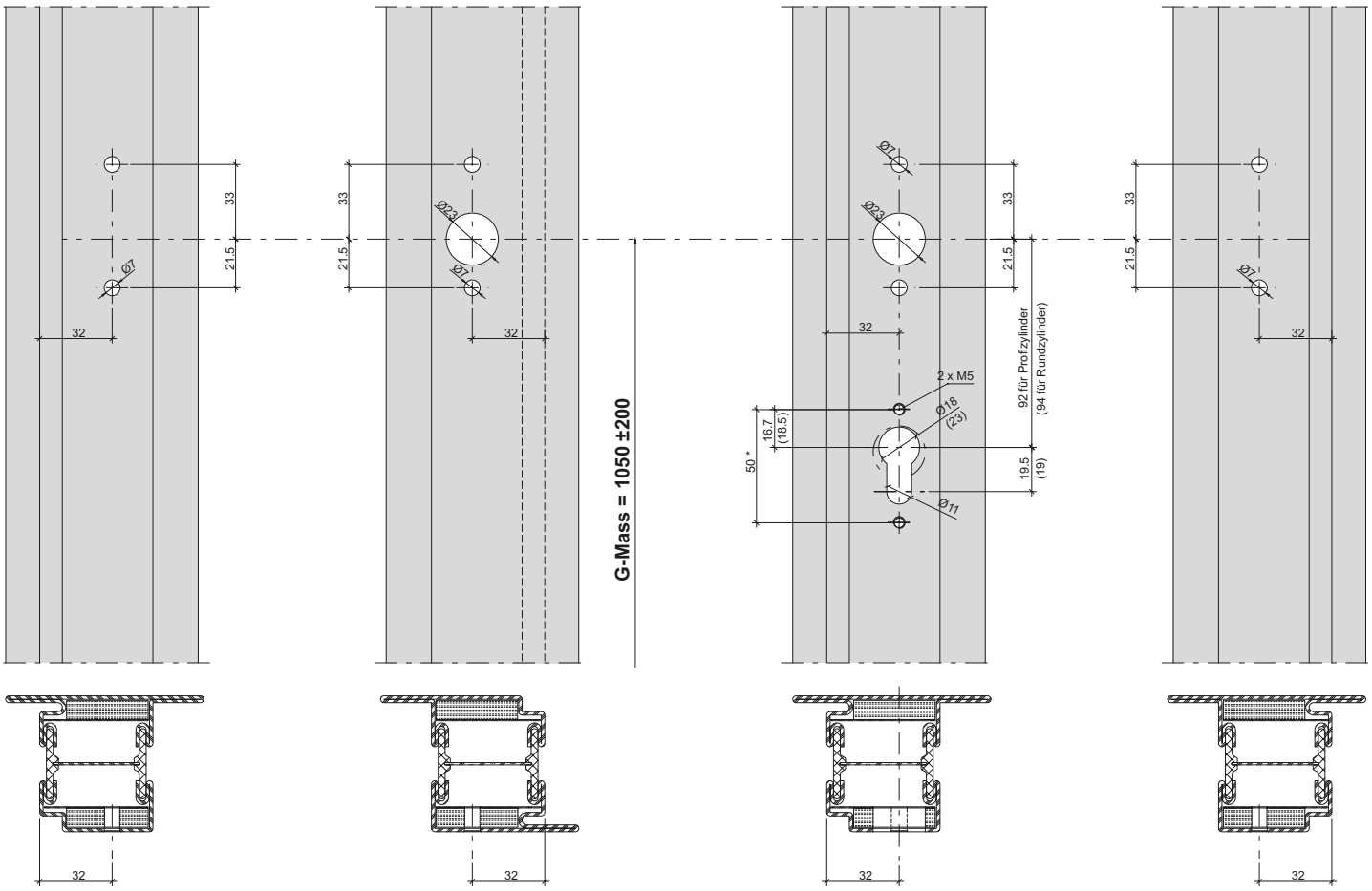

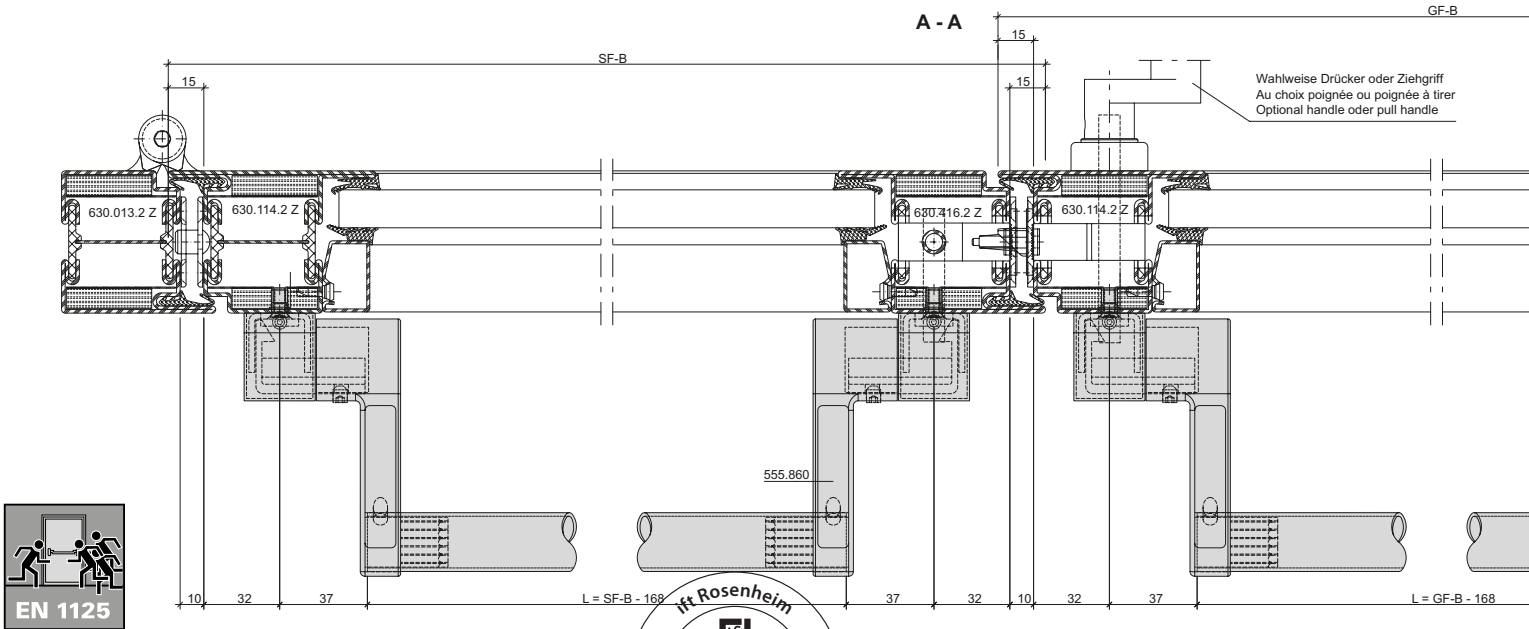

EN 1125

ift Rosenheim
Notifizierte Produkt-zertifizierungsstelle
13-003089-PR02
17.07.2020
Notified Body 0757

JANSEN

Panik-Stangengriff 555.859/555.860
Zweiflügelige Türe
Für alle Schlösser mit
Jansen Artikelnummern geeignet

Barre panique 555.859/555.860
Porte à deux vantaux
Pour toutes les serrures à
référence Jansen

Panic push-bar 555.859/555.860
Double leaf door
Suitable for all locks with
Jansen article numbers

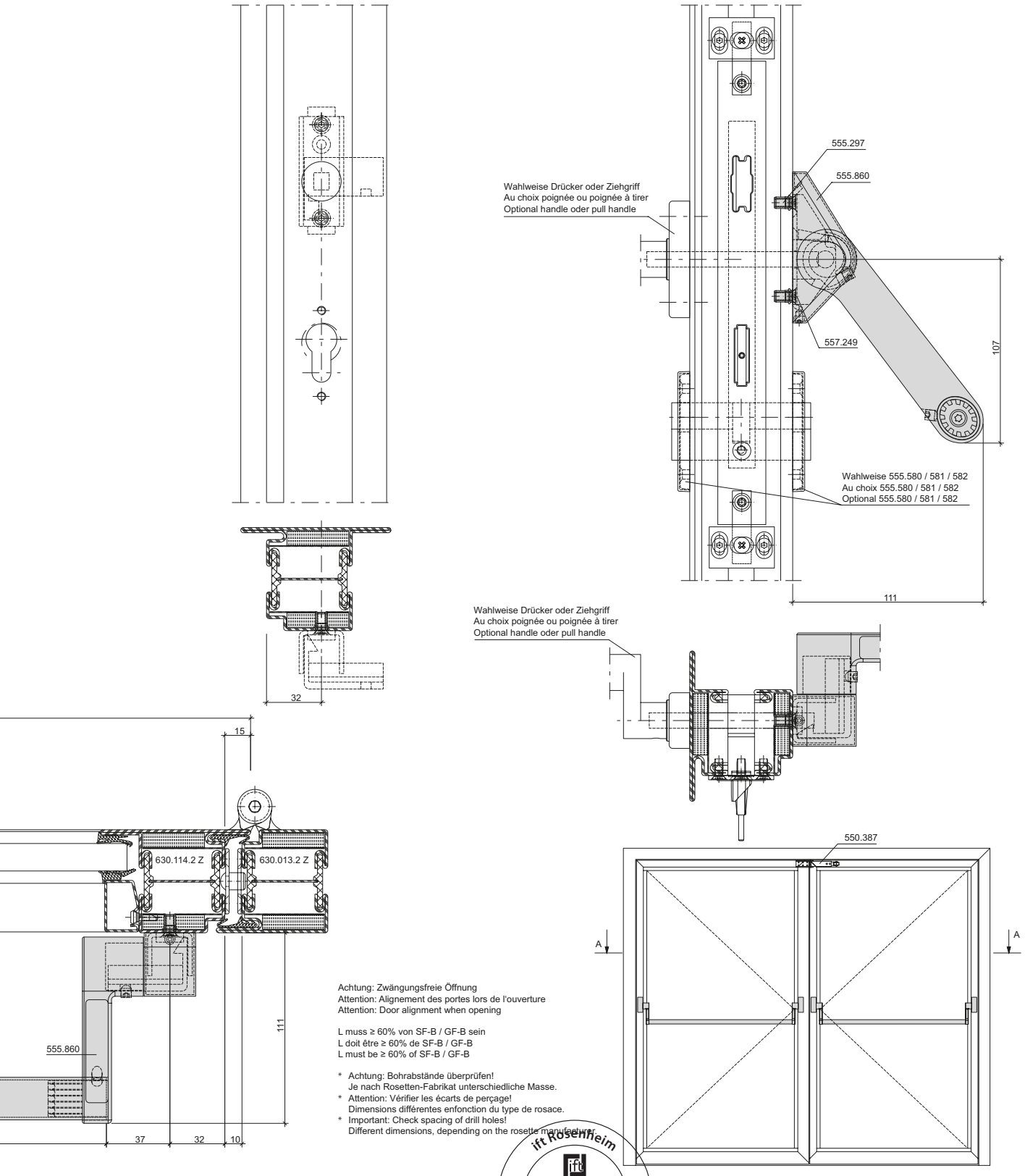

Achtung: Zwängungsfreie Öffnung
Attention: Alignement des portes lors de l'ouverture
Attention: Door alignment when opening

L muss ≥ 60% von SF-B / GF-B sein
L doit être ≥ 60% de SF-B / GF-B
L must be ≥ 60% of SF-B / GF-B

* Achtung: Bohrabstände überprüfen!
Je nach Rosetten-Fabrikat unterschiedliche Masse.
* Attention: Vérifier les écarts de perçage!
Dimensions différentes enfonction du type de rosace.
* Important: Check spacing of drill holes!
Different dimensions, depending on the rosette manufacturer.

ift Rosenheim
Notifizierte Produkt-zertifizierungsstelle
13-003089-PR02
17.07.2020
Notified Body 0757

Panik-Stangengriff 555.859/555.860
Einflügelige Türe
Mehrfachverriegelungs-Schloss
Für alle Schlösser mit Jansen Artikelnummern geeignet

Barre panique 555.859/555.860
Porte à un vantail
Serrure à verrouillage multiple
Pour toutes les serrures à référence Jansen

Panic push-bar 555.859/555.860
Single leaf door
Multipoint lock
Suitable for all locks with Jansen article numbers

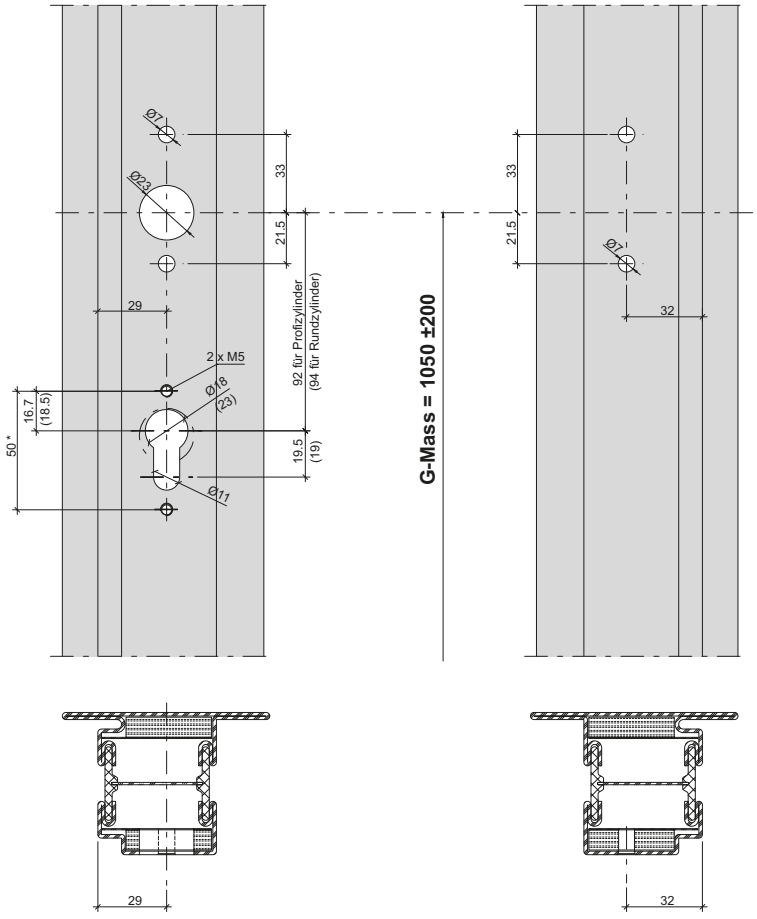

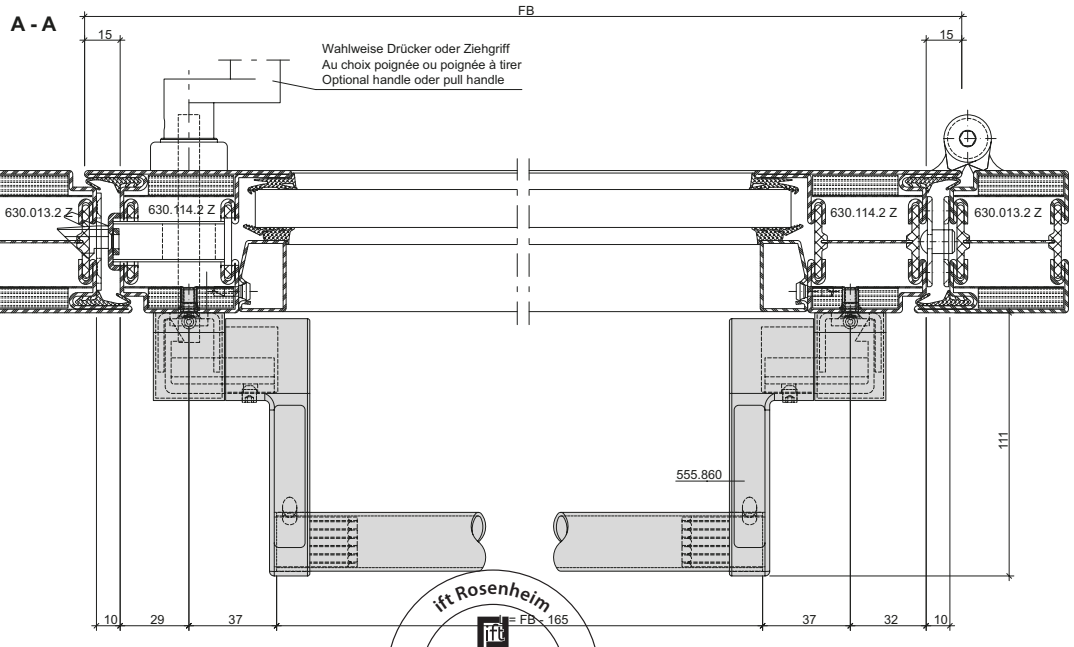

EN 1125

ift Rosenheim
Notifizierte Produkt-zertifizierungsstelle
13-003089-PR02
17.07.2020
Notified Body 0757

Panik-Stangengriff 555.859/555.860
Einflügelige Türe
Mehrfachverriegelungs-Schloss
Für alle Schlösser mit
Jansen Artikelnummern geeignet

Barre panique 555.859/555.860
Porte à un vantail
Serrure à verrouillage multiple
Pour toutes les serrures à
référence Jansen

Panic push-bar 555.859/555.860
Single leaf door
Multipoint lock
Suitable for all locks with
Jansen article numbers

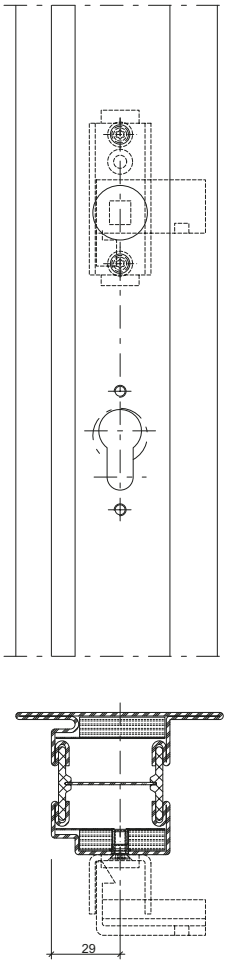

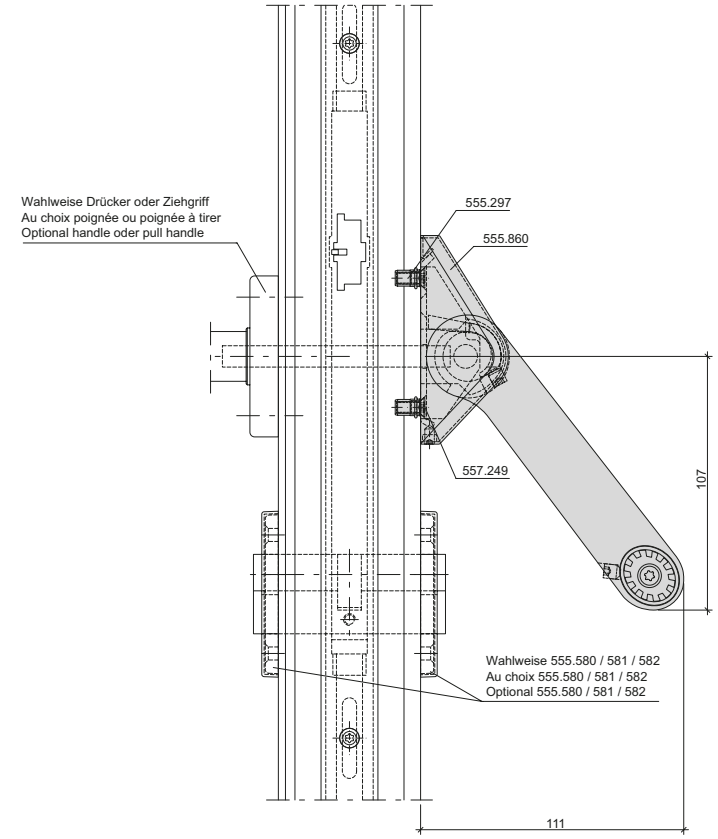

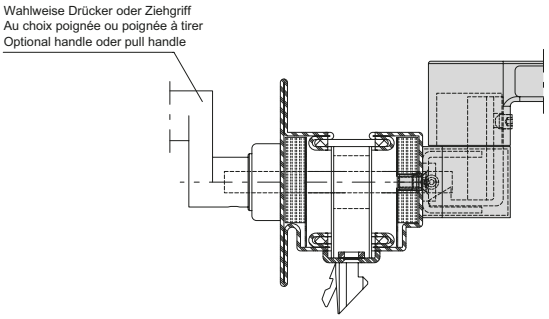

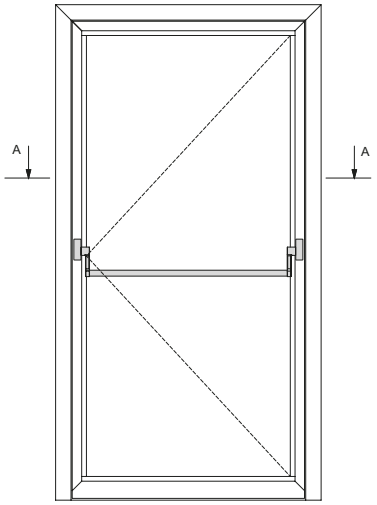

Achtung: Zwängungsfreie Öffnung
Attention: Alignement des portes lors de l'ouverture
Attention: Door alignment when opening

L muss ≥ 60% von FB sein
L doit être ≥ 60% de FB
L must be ≥ 60% of FB

* Achtung: Bohrabstände überprüfen!
Je nach Rosetten-Fabrikat unterschiedliche Masse.
* Attention: Vérifier les écarts de perçage!
Dimensions différentes enfonction du type de rosace.
* Important: Check spacing of drill holes!
Different dimensions, depending on the rosette manufacturer.

ift Rosenheim
Notifizierte Produkt-zertifizierungsstelle
13-003089-PR02
17.07.2020
Notified Body 0757

Panik-Stangengriff 555.859/555.860
Zweiflügelige Türe
Mehrfachverriegelungs-Schloss
Für alle Schlösser mit Jansen Artikelnummern geeignet

Barre panique 555.859/555.860
Porte à deux vantaux
Serrure à verrouillage multiple
Pour toutes les serrures à référence Jansen

Panic push-bar 555.859/555.860
Double leaf door
Multipoint lock
Suitable for all locks with Jansen article numbers

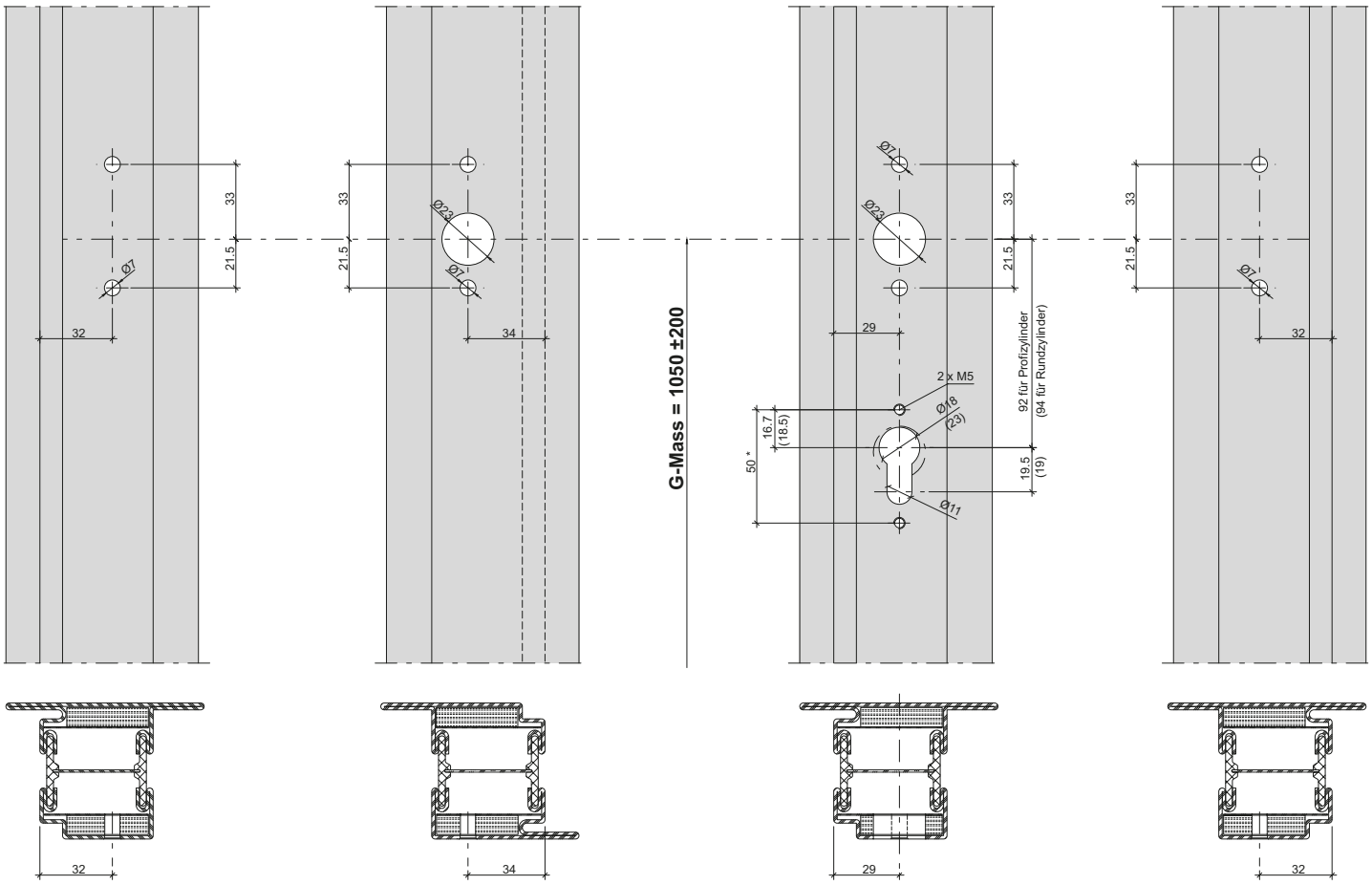

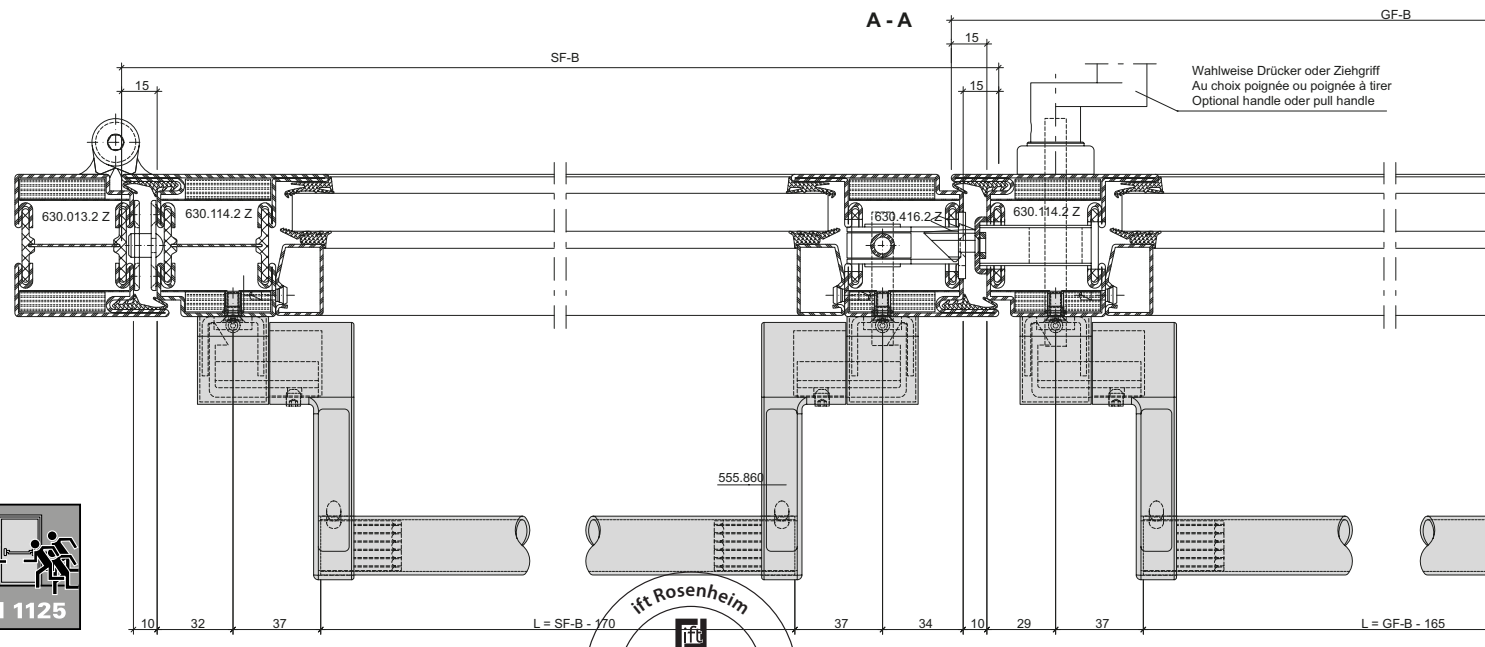

EN 1125

ift Rosenheim
Notifizierte Produktzertifizierungsstelle
13-003089-PR02
17.07.2020
Notified Body 0757

Panik-Stangengriff 555.859/555.860
Zweiflügelige Türe
Mehrfachverriegelungs-Schloss
Für alle Schlösser mit
Jansen Artikelnummern geeignet

Barre panique 555.859/555.860
Porte à deux vantaux
Serrure à verrouillage multiple
Pour toutes les serrures à
référence Jansen

Panic push-bar 555.859/555.860
Double leaf door
Multipoint lock
Suitable for all locks with
Jansen article numbers

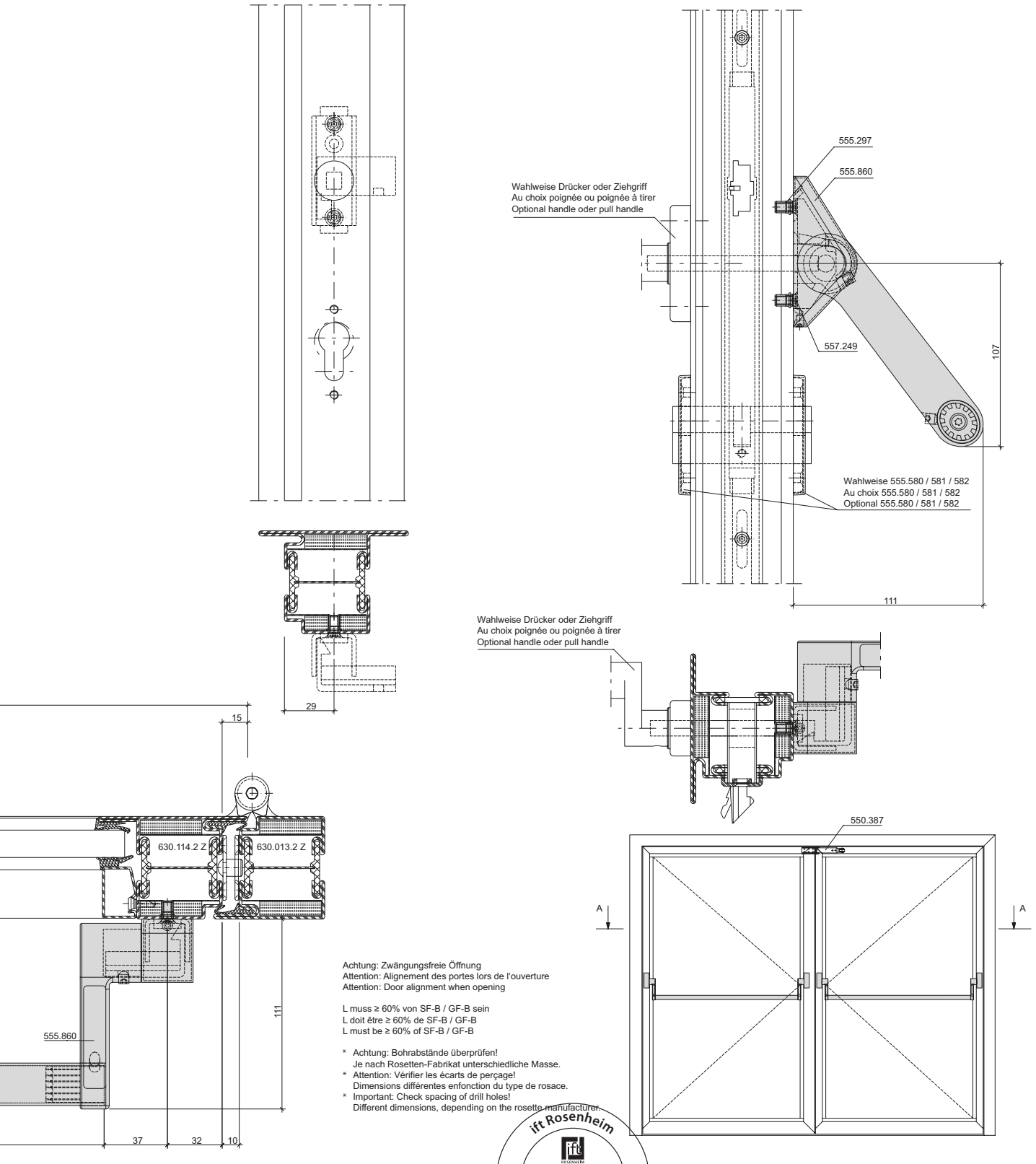

Achtung: Zwängungsfreie Öffnung
Attention: Alignement des portes lors de l'ouverture
Attention: Door alignment when opening

L muss ≥ 60% von SF-B / GF-B sein
L doit être ≥ 60% de SF-B / GF-B
L must be ≥ 60% of SF-B / GF-B

* Achtung: Bohrabstände überprüfen!
Je nach Rosetten-Fabrikat unterschiedliche Masse.
* Attention: Vérifier les écarts de perçage!
Dimensions différentes enfonction du type de rosace.
* Important: Check spacing of drill holes!
Different dimensions, depending on the rosette manufacturer.

ift Rosenheim
Notifizierte Produkt-zertifizierungsstelle
13-003089-PR02
17.07.2020
Notified Body 0757

Panik-Druckstange
555.696 - 555.699
Einflügelige Türe
Für alle Schlösser mit Jansen Artikelnummern geeignet

Barre panique à pousser
555.696 - 555.699
Porte à un vantail
Pour toutes les serrures à référence Jansen

Panic touch-bar
555.696 - 555.699
Single leaf door
Suitable for all locks with Jansen article numbers

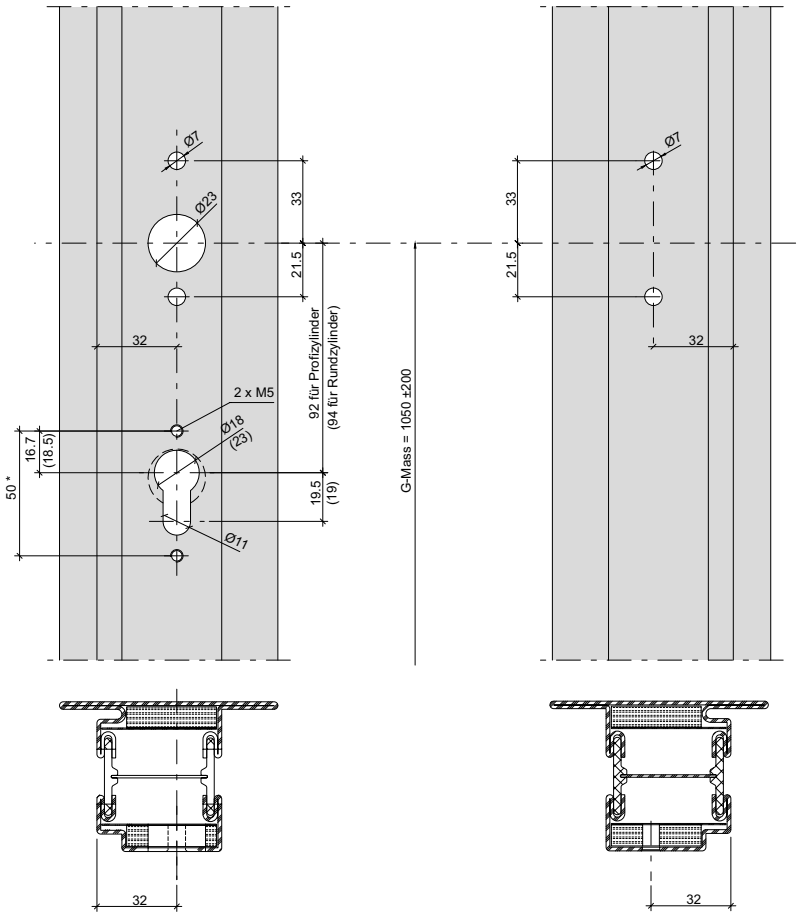

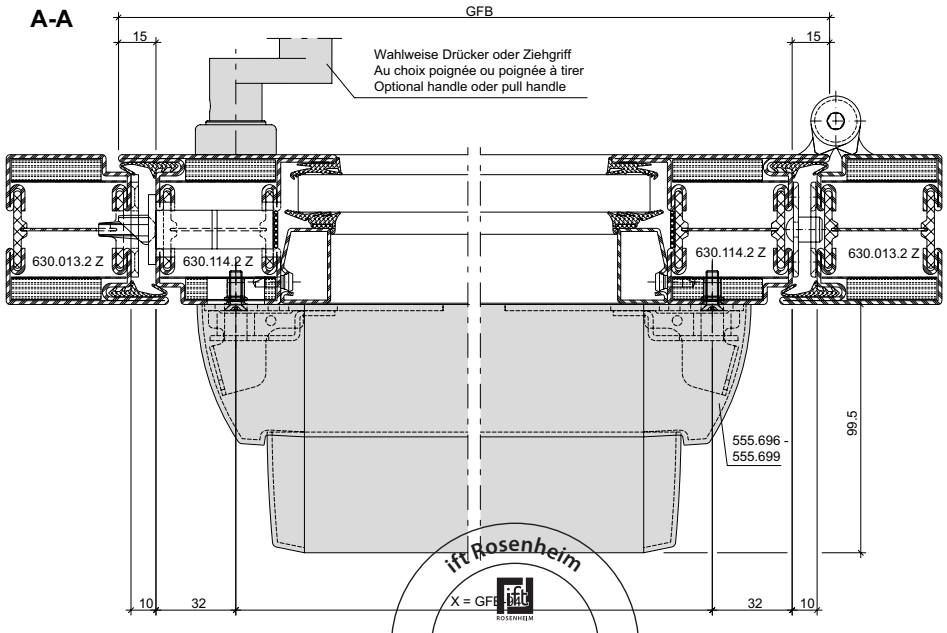

EN 1125

ift Rosenheim
X = GFB
Notifizierte Produkt-zertifizierungsstelle
13-003089-PR02
17.07.2020
Notified Body 0757

Panik-Druckstange
555.696 - 555.699
Einflügelige Türe
Für alle Schlösser mit Jansen Artikelnummern geeignet

Barre panique à pousser
555.696 - 555.699
Porte à un vantail
Pour toutes les serrures à référence Jansen

Panic touch-bar
555.696 - 555.699
Single leaf door
Suitable for all locks with Jansen article numbers

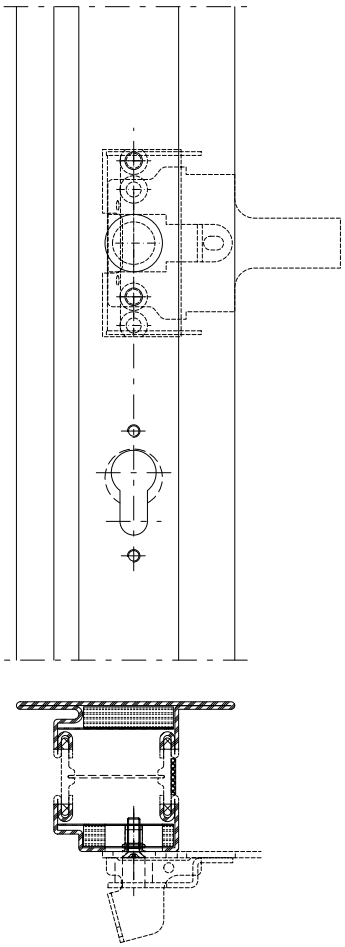

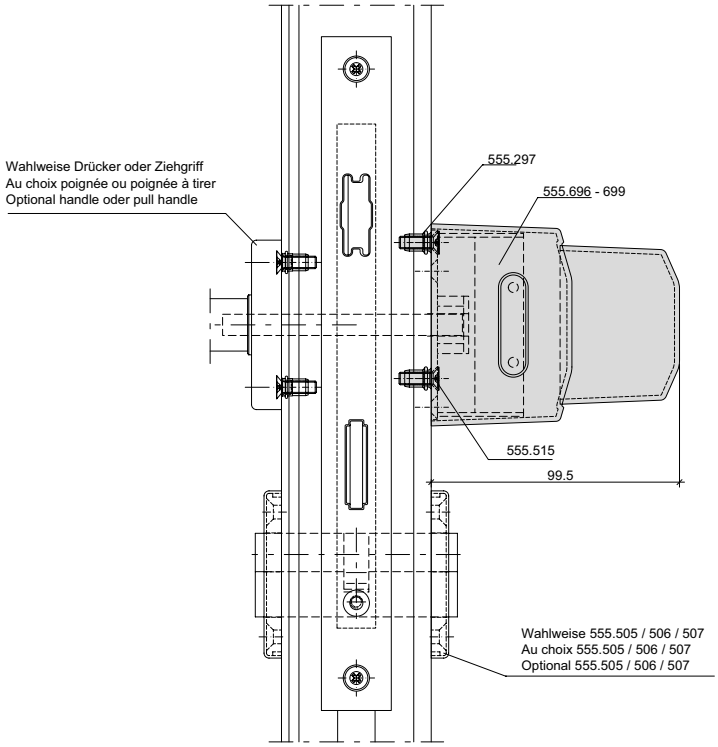

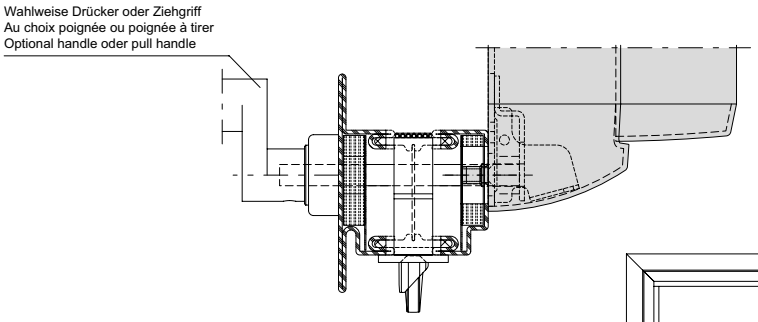

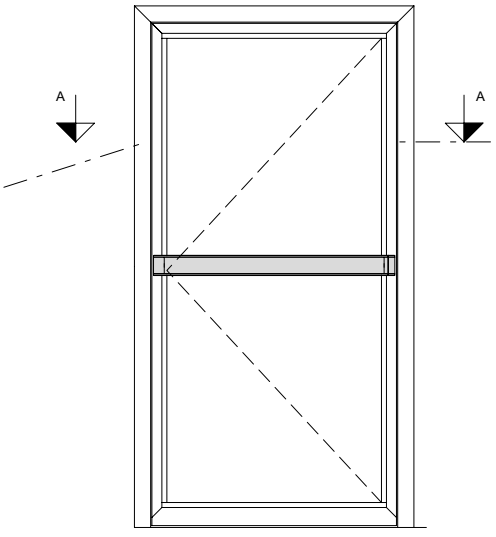

Achtung: Zwängungsfreie Öffnung
Attention: Alignement des portes lors de l'ouverture
Attention: Door alignment when opening

* Achtung: Bohrabstände überprüfen!
Je nach Rosetten-Fabrikat unterschiedliche Masse.
* Attention: Vérifier les écarts de perçage!
Dimensions différentes enfonction du type de rosace.
* Important: Check spacing of drill holes!
Different dimensions, depending on the rosette manufacturer.

ift Rosenheim
Notifizierte Produktzertifizierungsstelle
13-003089-PR02
17.07.2020
Notified Body 0757

Beschlageinbau (31-0101-E-027)
Montage des ferrures (31-0101-E-027)
Installation of fittings (31-0101-E-027)

DXF DWG

Panik-Druckstange
555.696 - 555.699
Zweiflügelige Türe
Für alle Schlösser mit Jansen Artikelnummern geeignet

Barre panique à pousser
555.696 - 555.699
Porte à deux vantaux
Pour toutes les serrures à référence Jansen

Panic touch-bar
555.696 - 555.699
Double leaf door
Suitable for all locks with Jansen article numbers

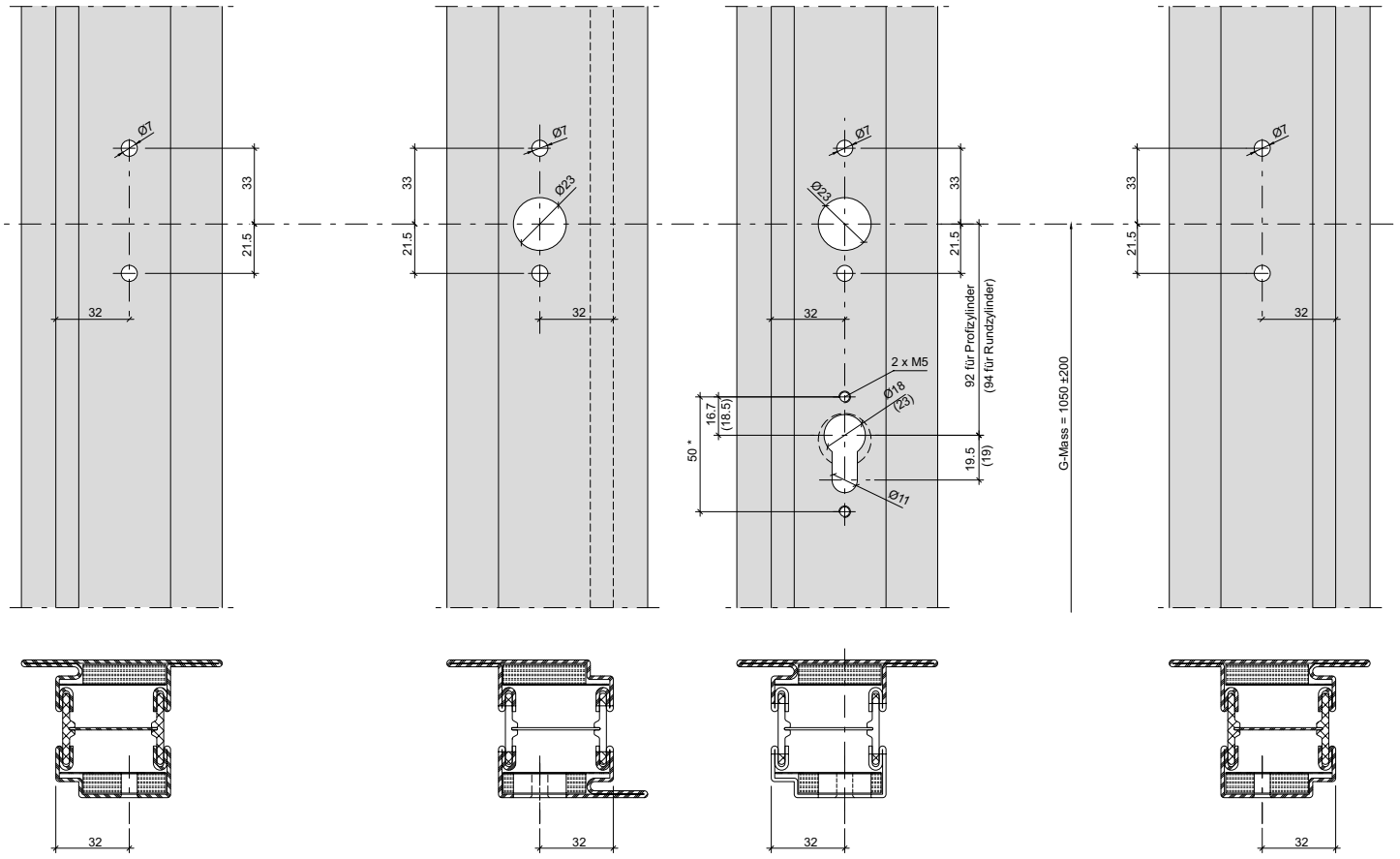

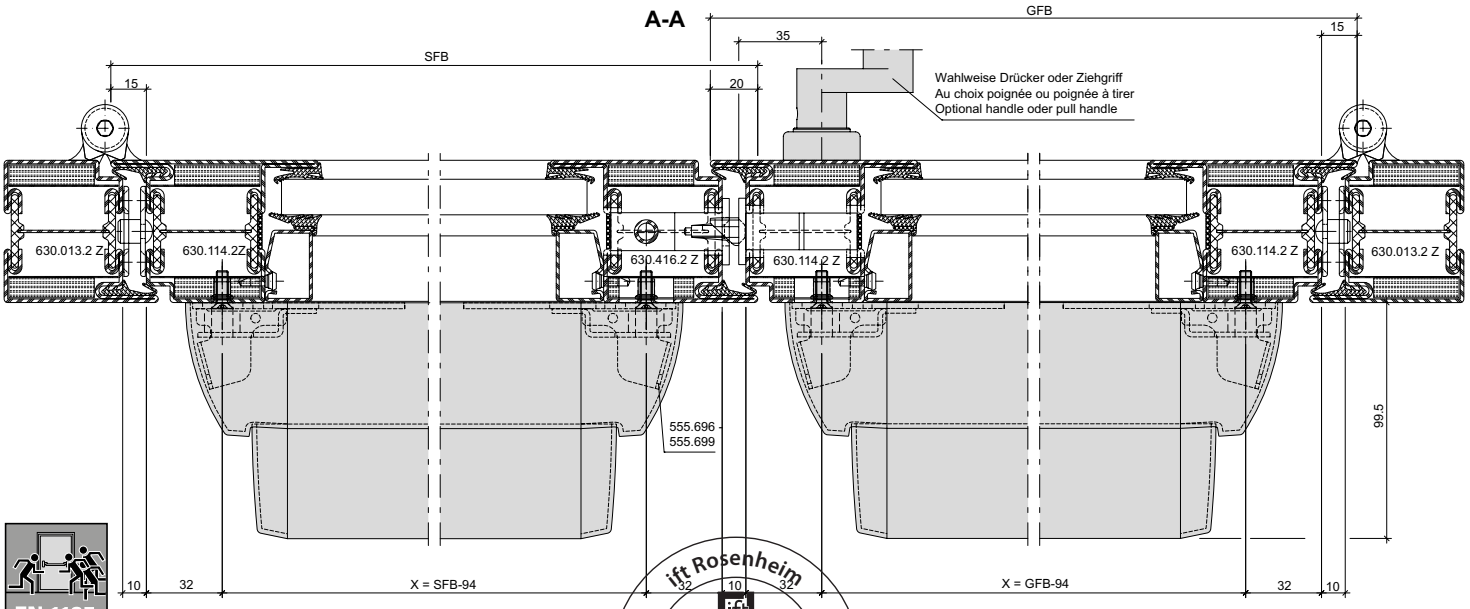

ift Rosenheim
Notifizierte Produktzertifizierungsstelle
13-003089-PR02
17.07.2020
Notified Body 0757

Panik-Druckstange
555.696 - 555.699
Zweiflügelige Türe
Für alle Schlösser mit Jansen Artikelnummern geeignet

Barre panique à pousser
555.696 - 555.699
Porte à deux vantaux
Pour toutes les serrures à référence Jansen

Panic touch-bar
555.696 - 555.699
Double leaf door
Suitable for all locks with Jansen article numbers

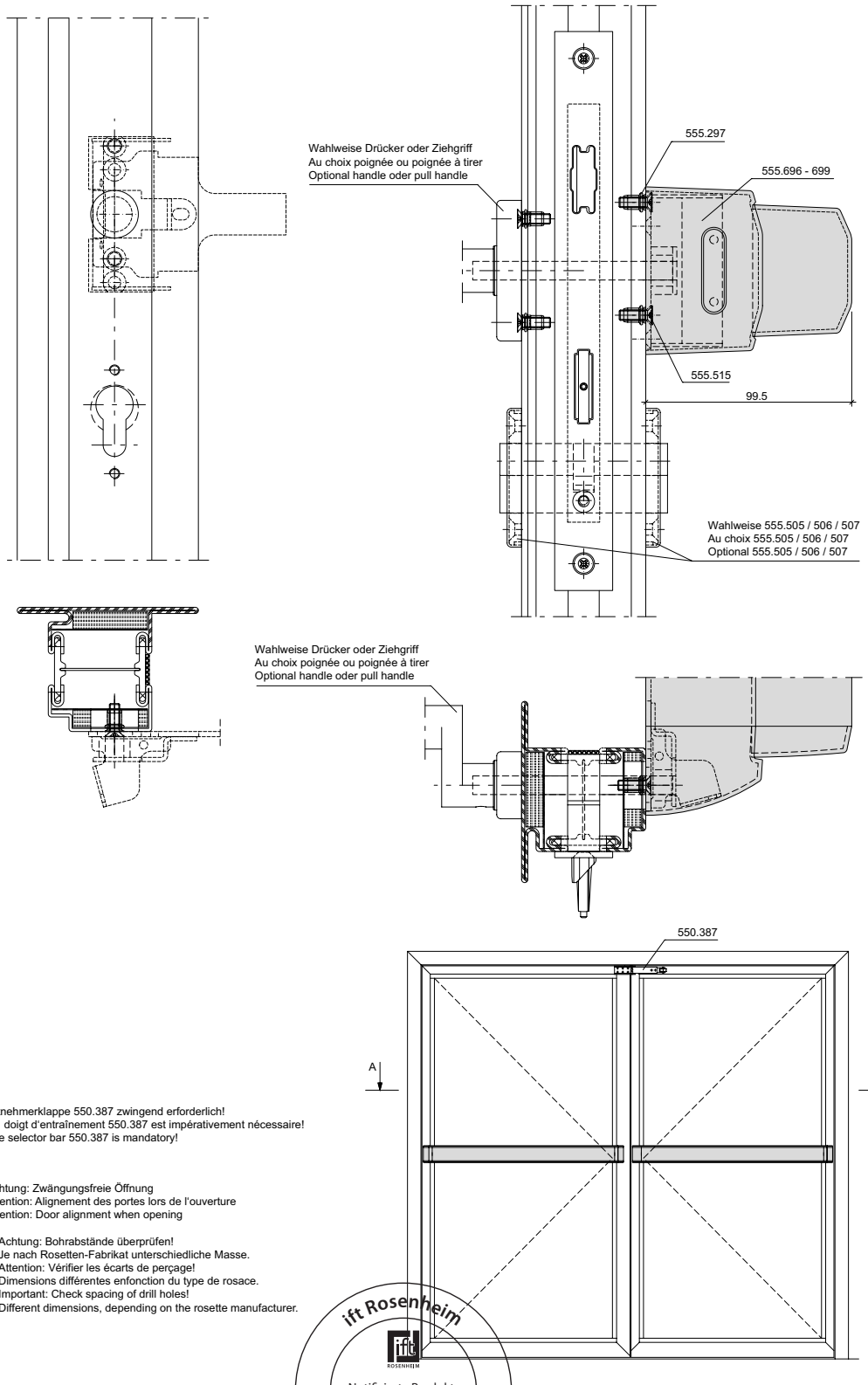

Mitnehmerklappe 550.387 zwingend erforderlich!
Le doigt d'entraînement 550.387 est impérativement nécessaire!
The selector bar 550.387 is mandatory!

Achtung: Zwängungsfreie Öffnung
Attention: Alignement des portes lors de l'ouverture
Attention: Door alignment when opening

* Achtung: Bohrabstände überprüfen!
Je nach Rosetten-Fabrikat unterschiedliche Masse.
* Attention: Vérifier les écarts de perçage!
Dimensions différentes enfonction du type de rosace.
* Important: Check spacing of drill holes!
Different dimensions, depending on the rosette manufacturer.

ift Rosenheim
Notifizierte Produktzertifizierungsstelle
13-003089-PR02
17.07.2020
Notified Body 0757

Panik-Druckstange
555.696 - 555.699
Einflügelige Türe
Mehrfachverriegelungs-Schloss
Für alle Schlösser mit Jansen Artikelnummern geeignet

Barre panique à pousser
555.696 - 555.699
Porte à un vantail
Serrure à verrouillage multiple
Pour toutes les serrures à référence Jansen

Panic touch-bar
555.696 - 555.699
Single leaf door
Multipoint lock
Suitable for all locks with Jansen article numbers

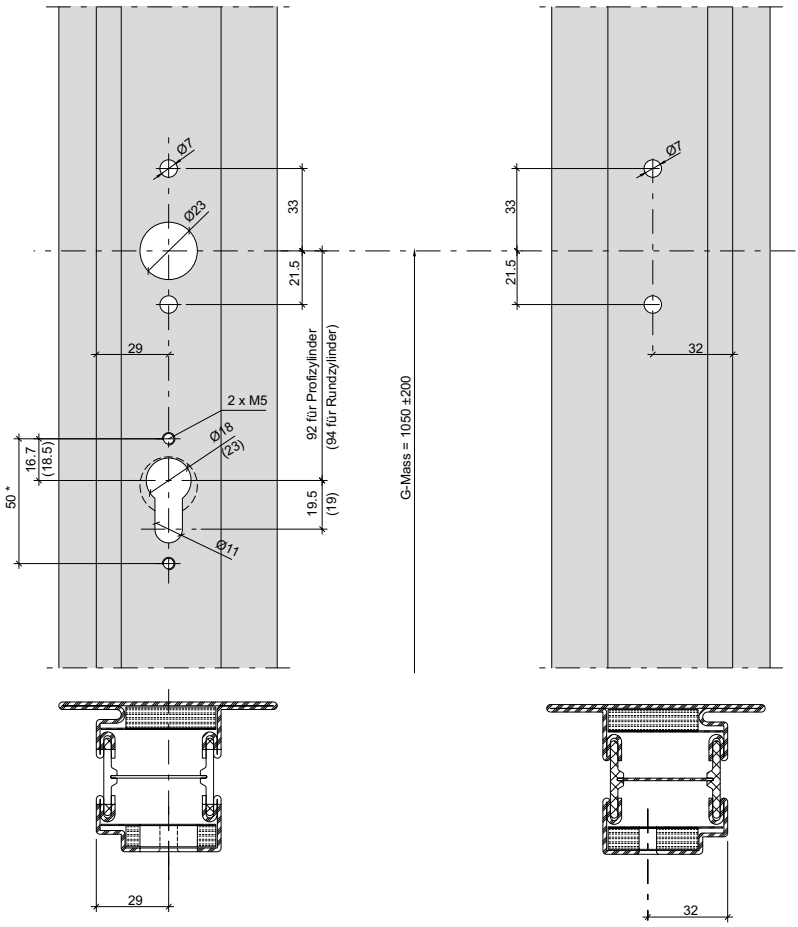

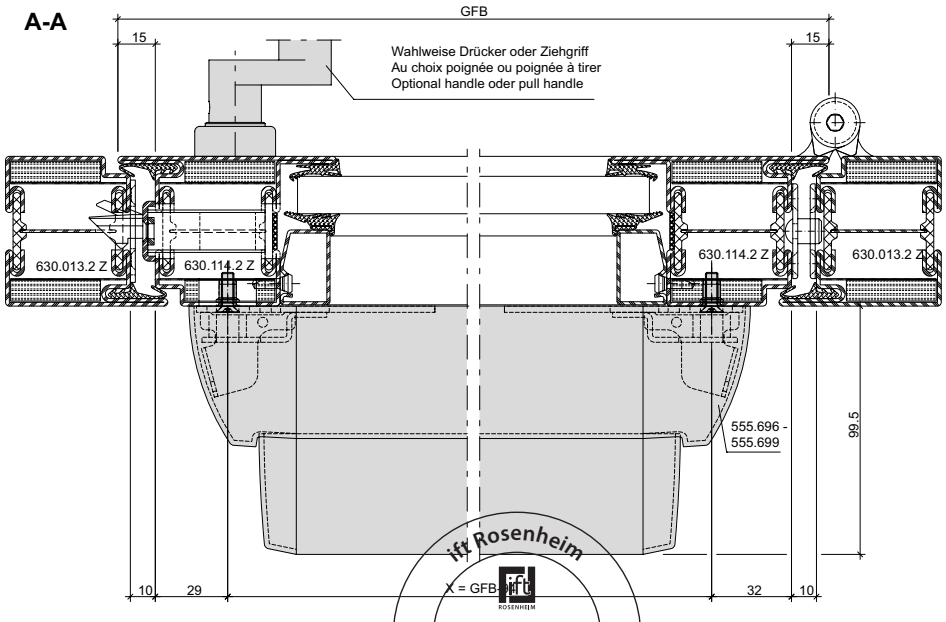

EN 1125

ift Rosenheim
X = GFB
Notifizierte Produkt-zertifizierungsstelle
13-003089-PR02
17.07.2020
Notified Body 0757

JANSEN

Panik-Druckstange
555.696 - 555.699
Einflügelige Türe
Mehrfachverriegelungs-Schloss
Für alle Schlösser mit
Jansen Artikelnummern geeignet

Barre panique à pousser
555.696 - 555.699
Porte à un vantail
Serrure à verrouillage multiple
Pour toutes les serrures à
référence Jansen

Panic touch-bar
555.696 - 555.699
Single leaf door
Multipoint lock
Suitable for all locks with
Jansen article numbers

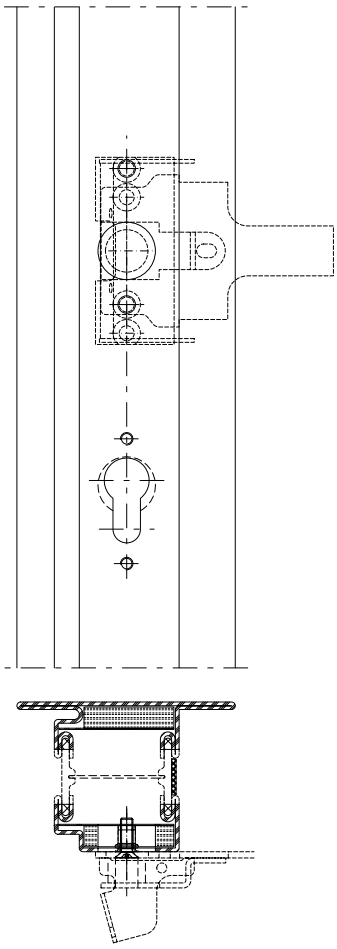

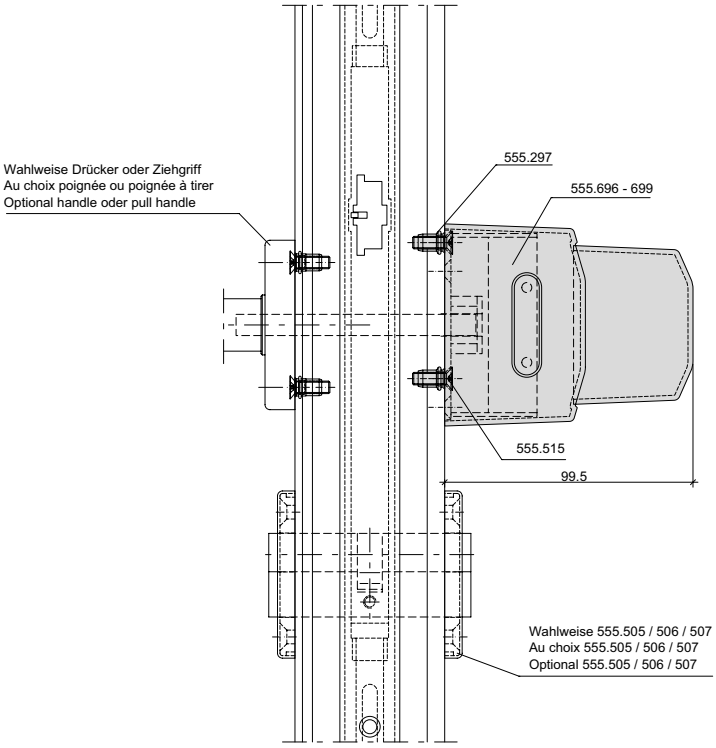

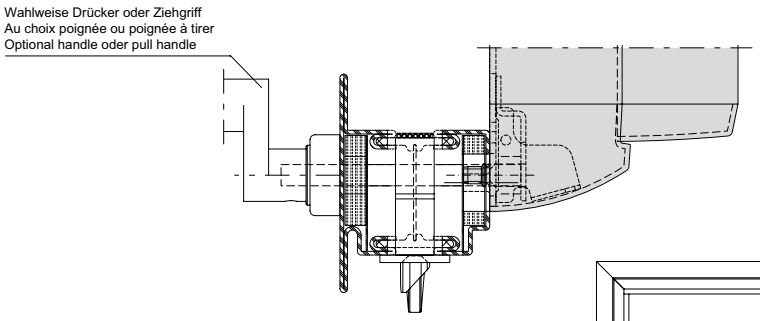

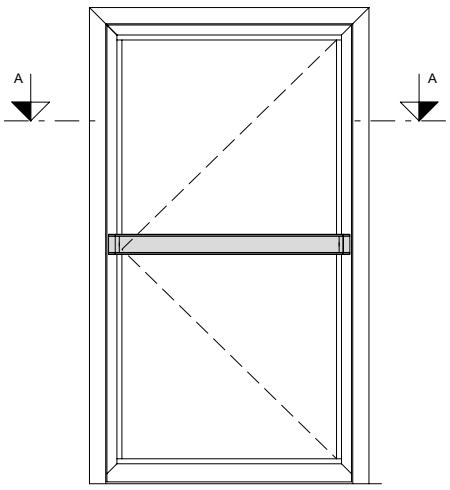

Achtung: Zwängungsfreie Öffnung
Attention: Alignement des portes lors de l'ouverture
Attention: Door alignment when opening

* Achtung: Bohrabstände überprüfen!
Je nach Rosetten-Fabrikat unterschiedliche Masse.
* Attention: Vérifier les écarts de perçage!
Dimensions différentes enfonction du type de rosace.
* Important: Check spacing of drill holes!
Different dimensions, depending on the rosette manufacturer.

ift rosenheim
Notifizierte Produkt-zertifizierungsstelle
13-003089-PR02
17.07.2020
Notified Body 0757

Panik-Druckstange
555.696 - 555.699
Zweiflügelige Türe
Mehrfachverriegelungs-Schloss
Für alle Schlösser mit Jansen Artikelnummern geeignet

Barre panique à pousser
555.696 - 555.699
Porte à deux vantaux
Serrure à verrouillage multiple
Pour toutes les serrures à référence Jansen

Panic touch-bar
555.696 - 555.699
Double leaf door
Multipoint lock
Suitable for all locks with Jansen article numbers

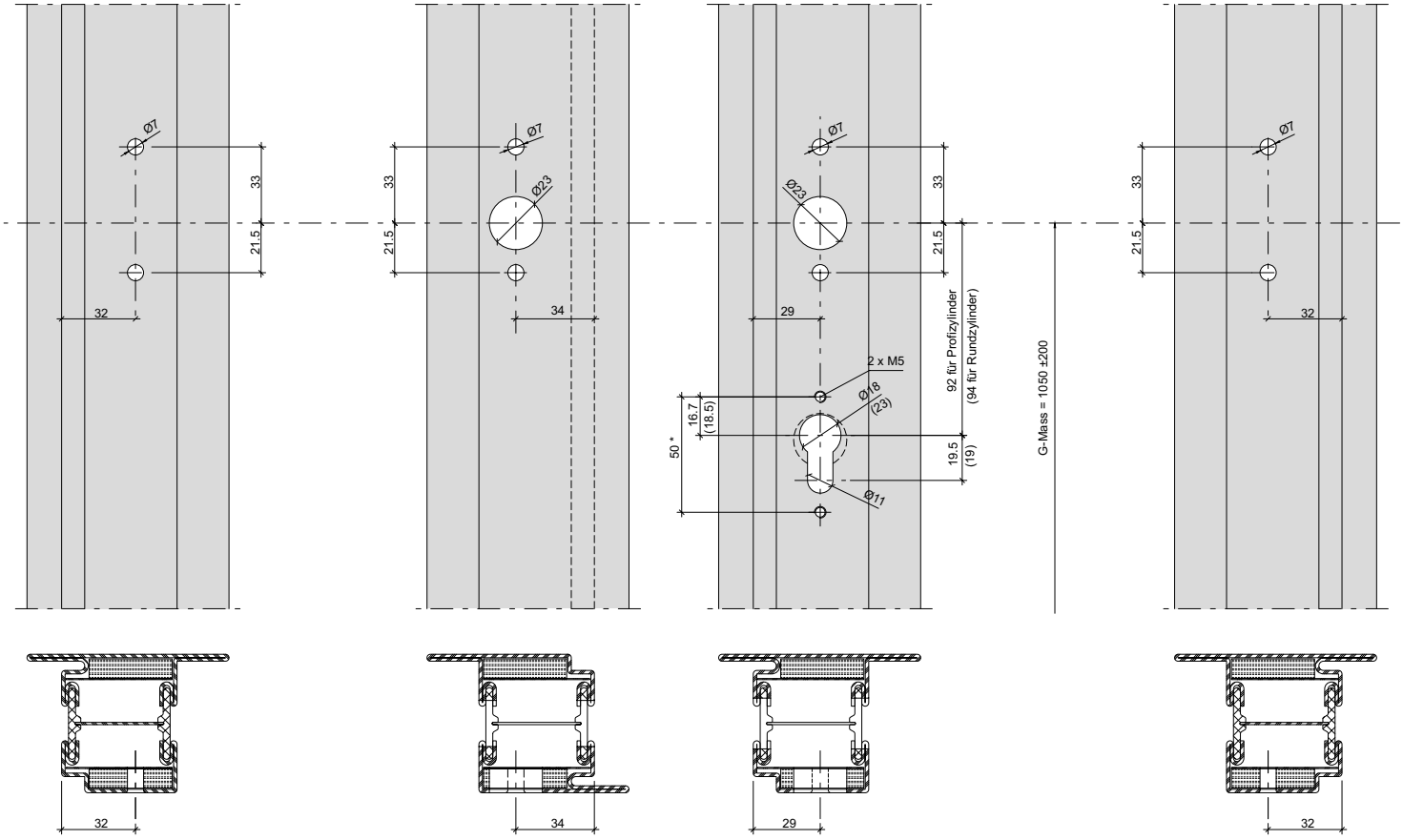

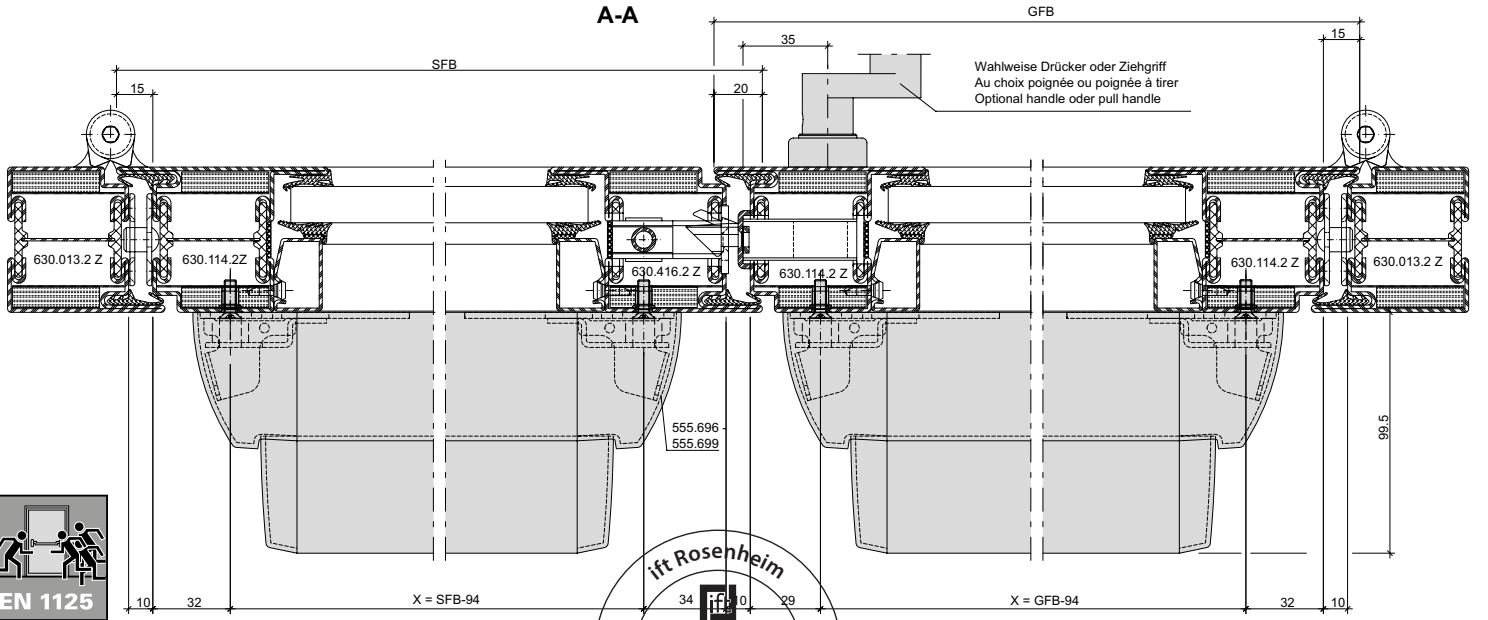

EN 1125

ift Rosenheim
Notifizierte Produktzertifizierungsstelle
13-003089-PR02
17.07.2020
Notified Body 0757

JANSEN

Panik-Druckstange
555.696 - 555.699
Zweiflügelige Türe
Mehrfachverriegelungs-Schloss
Für alle Schlösser mit
Jansen Artikelnummern geeignet

Barre panique à pousser
555.696 - 555.699
Porte à deux vantaux
Serrure à verrouillage multiple
Pour toutes les serrures à
référence Jansen

Panic touch-bar
555.696 - 555.699
Double leaf door
Multipoint lock
Suitable for all locks with
Jansen article numbers

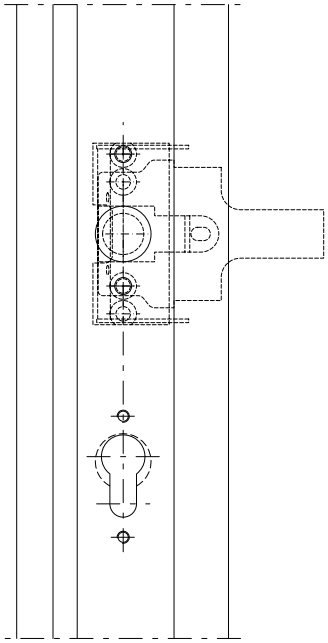

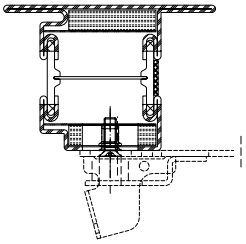

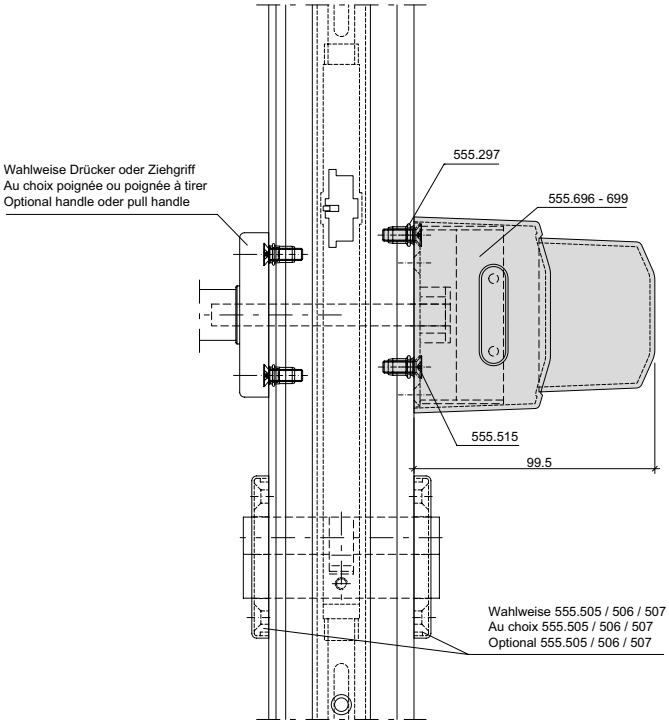

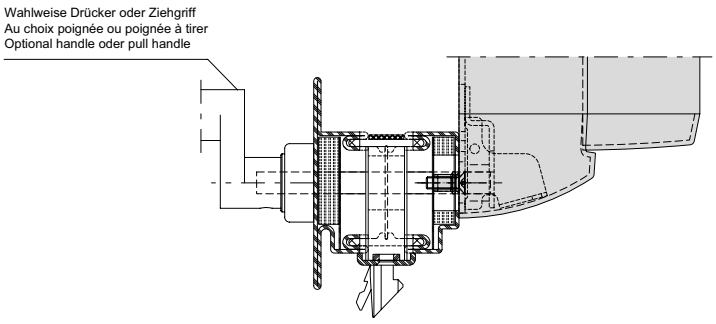

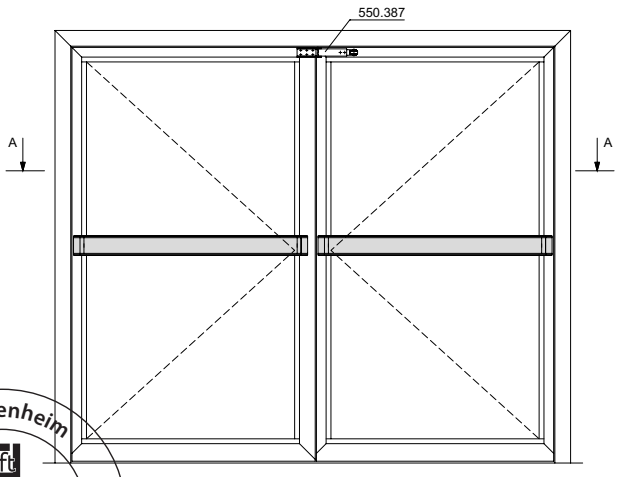

Mitnehmerklappe 550.387 zwingend erforderlich!
Le doigt d'entraînement 550.387 est impérativement nécessaire!
The selector bar 550.387 is mandatory!

Achtung: Zwängungsfreie Öffnung
Attention: Alignement des portes lors de l'ouverture
Attention: Door alignment when opening

* Achtung: Bohrabstände überprüfen!
Je nach Rosetten-Fabrikat unterschiedliche Masse.
* Attention: Vérifier les écarts de perçage!
Dimensions différentes enfonction du type de rosace.
* Important: Check spacing of drill holes!
Different dimensions, depending on the rosette manufacturer.

ift Rosenheim
Notifizierte Produkt-zertifizierungsstelle
13-003089-PR02
17.07.2020
Notified Body 0757

Panik-Stangengriff 555.859/555.860
Zweiflügelige Türe
mit Umlenkschloss 555.394
Für alle Schlösser mit
Jansen Artikelnummern geeignet

Barre panique 555.859/555.860
Porte à deux vantaux
avec verrou de dérivation 555.394
Pour toutes les serrures à
référence Jansen

Panic push-bar 555.859/555.860
Double leaf door
with off-set lock 555.394
Suitable for all locks with
Jansen article numbers

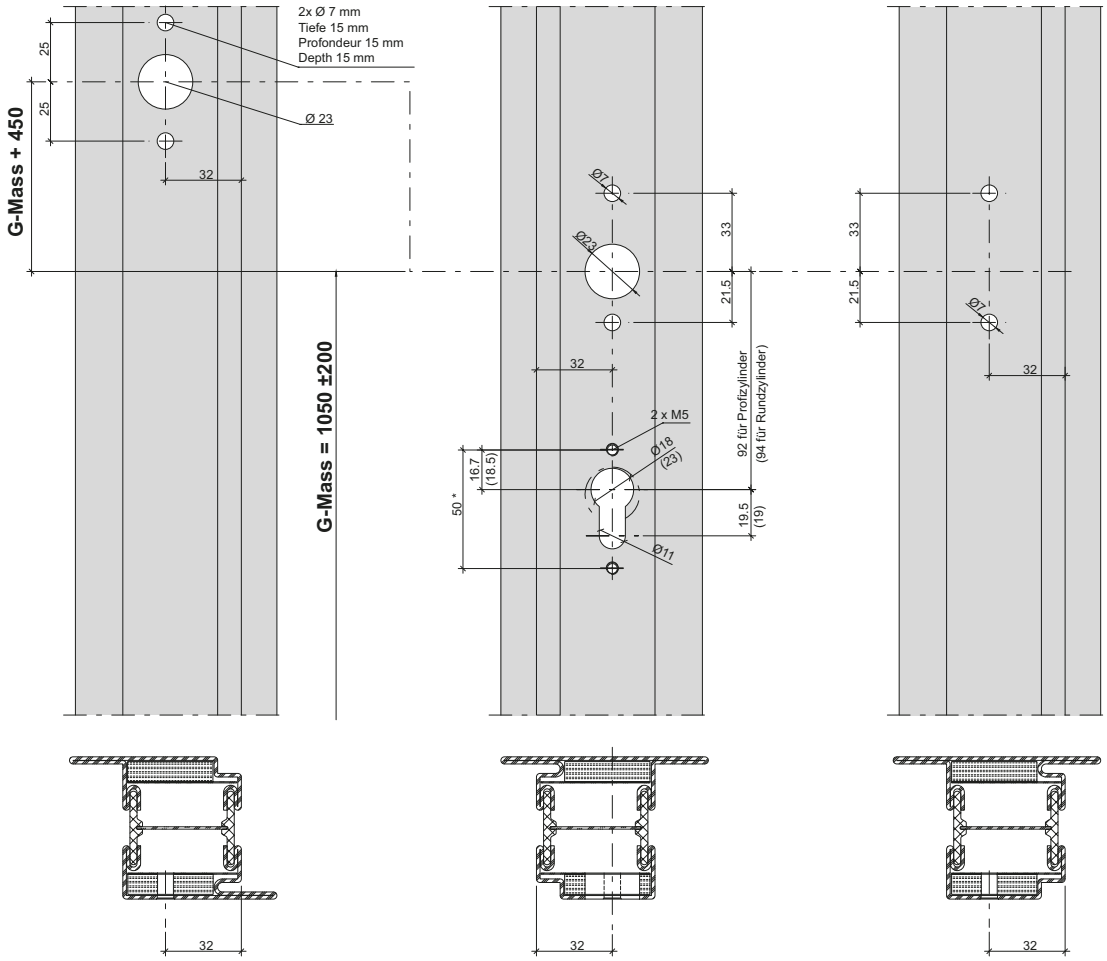

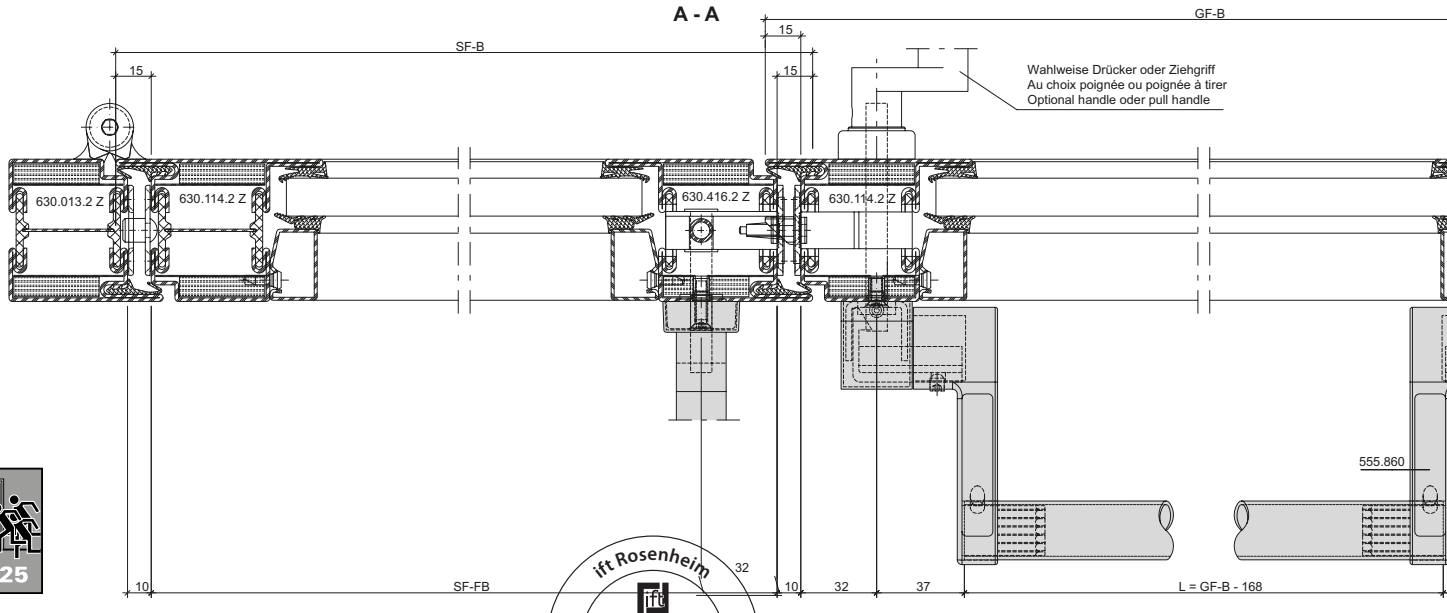

EN 1125

ift Rosenheim
Notifizierte Produkt-
zertifizierungsstelle
13-003089-PR02
17.07.2020
Notified Body 0757

JANSEN

Panik-Stangengriff 555.859/555.860
Zweiflügelige Türe
mit Umlenkschloss 555.394
Für alle Schlösser mit
Jansen Artikelnummern geeignet

Barre panique 555.859/555.860
Porte à deux vantaux
avec verrou de dérivation 555.394
Pour toutes les serrures à
référence Jansen

Panic push-bar 555.859/555.860
Double leaf door
with off-set lock 555.394
Suitable for all locks with
Jansen article numbers

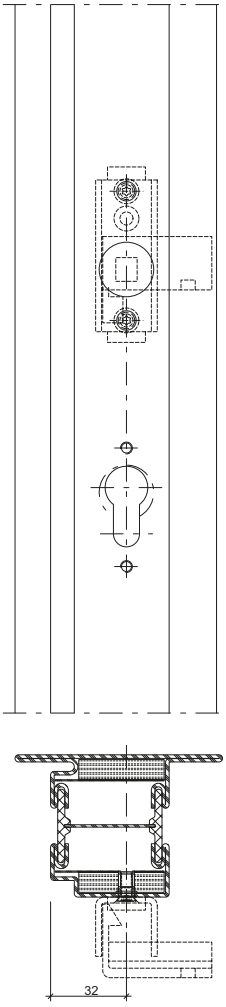

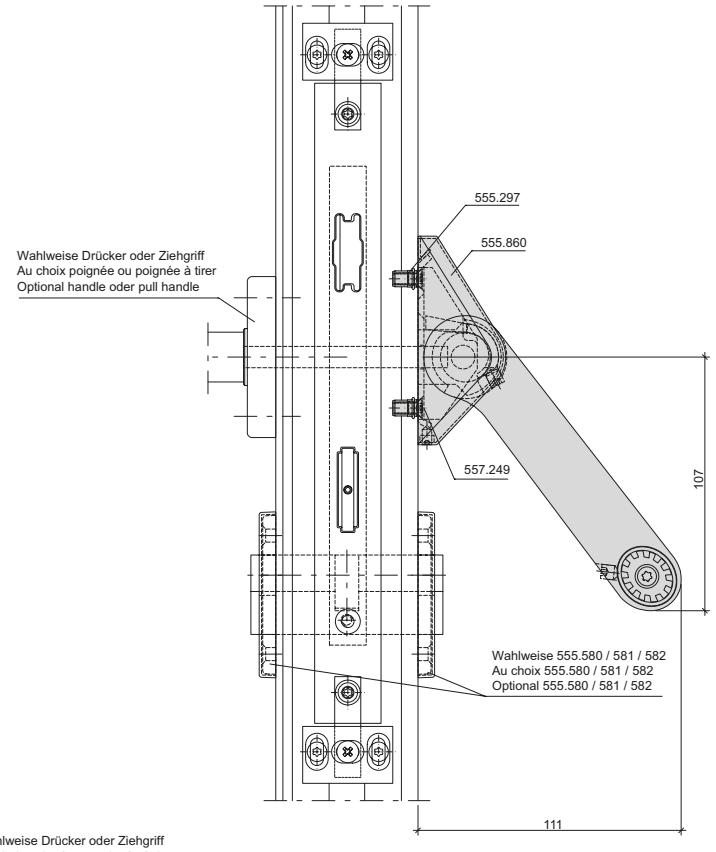

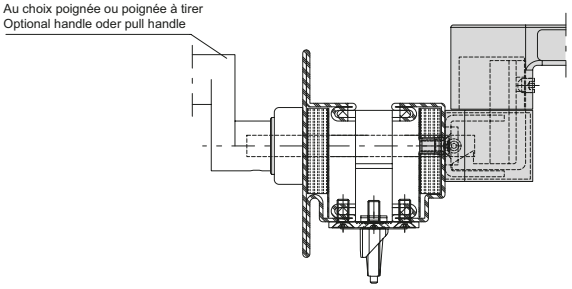

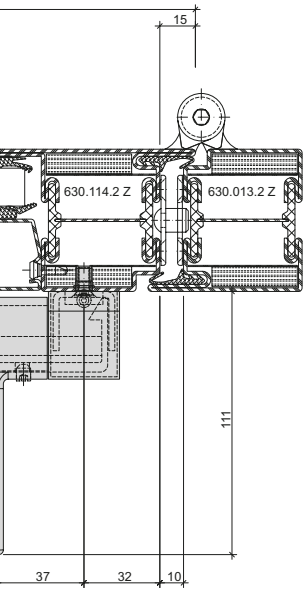

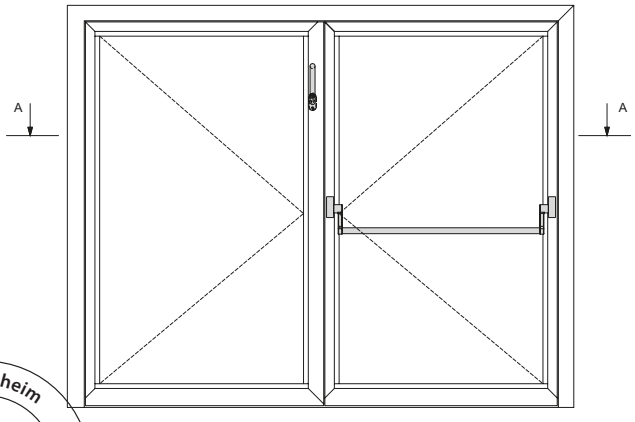

Achtung: Zwängungsfreie Öffnung
Attention: Alignement des portes lors de l'ouverture
Attention: Door alignment when opening

L muss ≥ 60% von SF-B / GF-B sein
L doit être ≥ 60% de SF-B / GF-B
L must be ≥ 60% of SF-B / GF-B

* Achtung: Bohrabstände überprüfen!
Je nach Rosetten-Fabrikat unterschiedliche Masse.
* Attention: Vérifier les écarts de perçage!
Dimensions différentes enfonction du type de rosace.
* Important: Check spacing of drill holes!
Different dimensions, depending on the rosette manufacturer

ift Rosenheim
Notifizierte Produkt-zertifizierungsstelle
13-003089-PR02
17.07.2020
Notified Body 0757

Panik-Stangengriff 555.500/501
Zweiflügelige Türe
mit Umlenkschloss 555.394
Für alle Schlösser mit
Jansen Artikelnummern geeignet

Barre panique 555.500/501
Porte à deux vantaux
avec verrou de dérivation 555.394
Pour toutes les serrures à
référence Jansen

Panic push-bar 555.500/501
Double leaf door
with off-set lock 555.394
Suitable for all locks with
Jansen article numbers

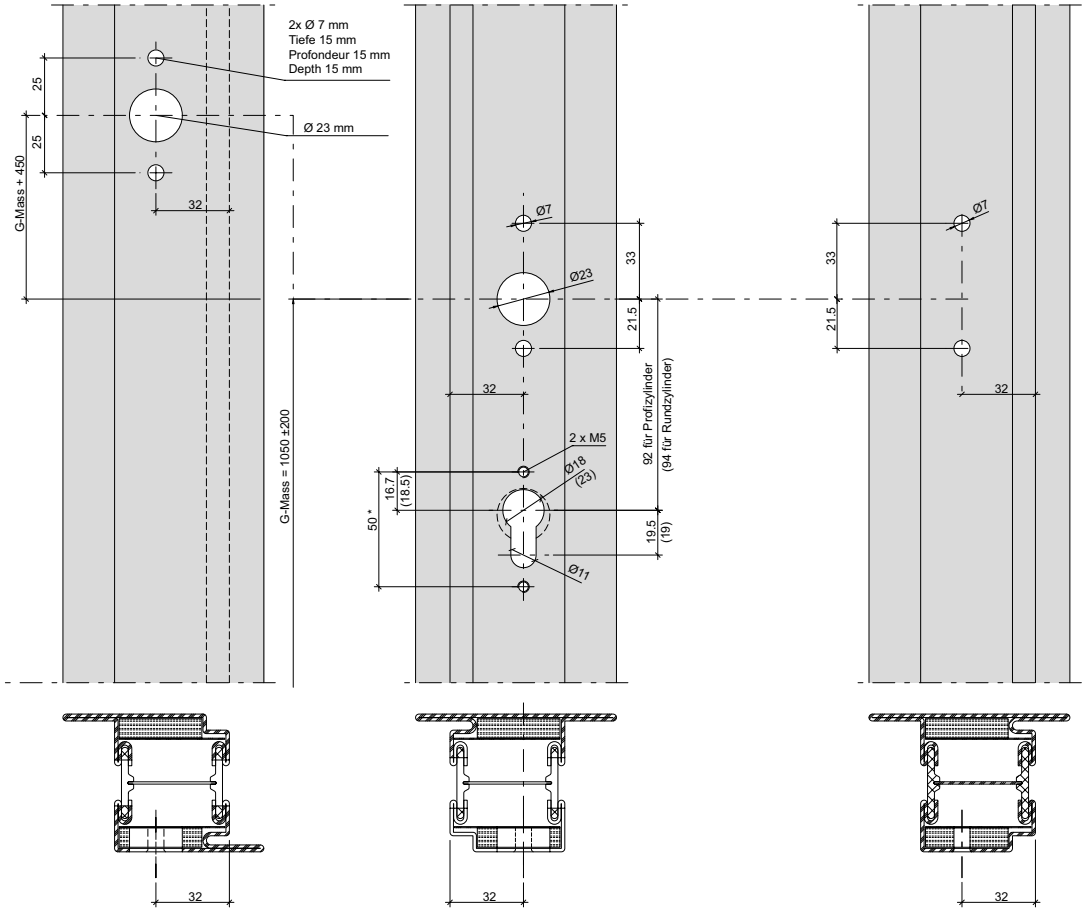

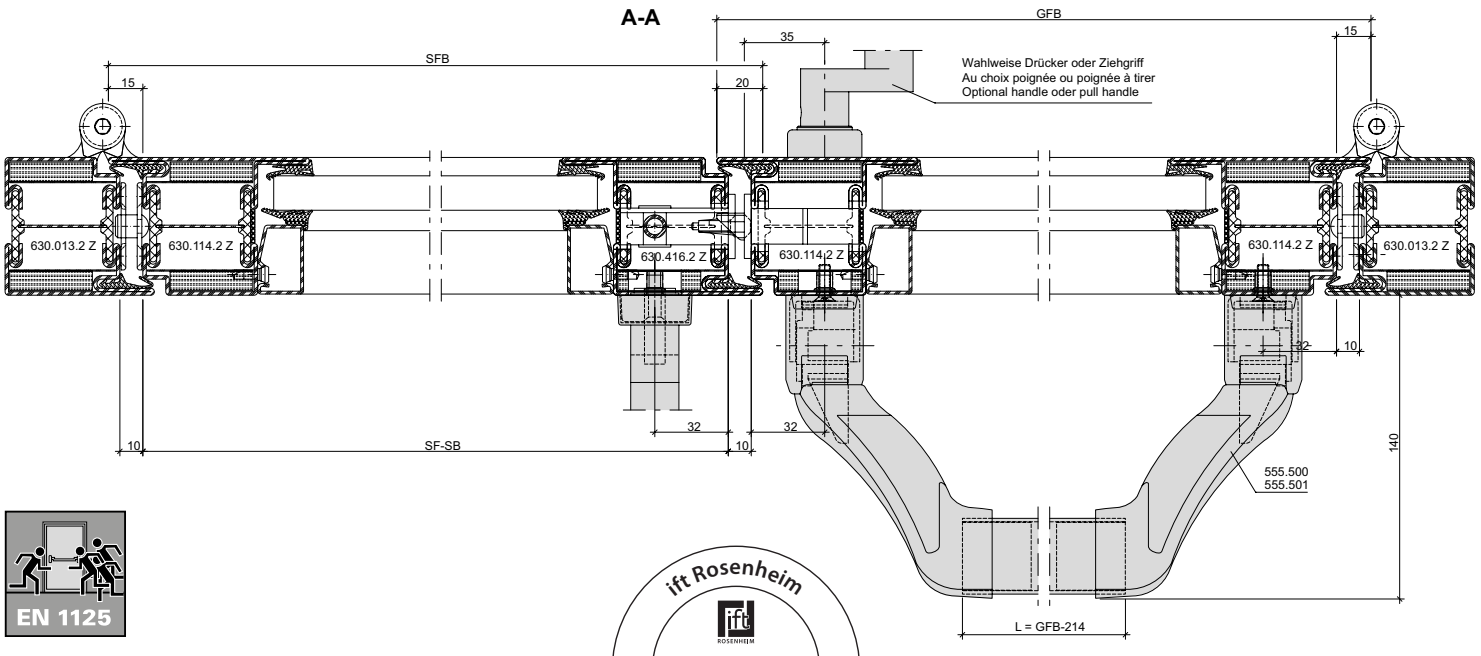

EN 1125

ift Rosenheim
Notifizierte Produktzertifizierungsstelle
13-003089-PR02
17.07.2020
Notified Body 0757

Panik-Stangengriff 555.500/501
Zweiflügelige Türe
mit Umlenkschloss 555.394
Für alle Schlösser mit
Jansen Artikelnummern geeignet

Barre panique 555.500/501
Porte à deux vantaux
avec verrou de dérivation 555.394
Pour toutes les serrures à
référence Jansen

Panic push-bar 555.500/501
Double leaf door
with off-set lock 555.394
Suitable for all locks with
Jansen article numbers

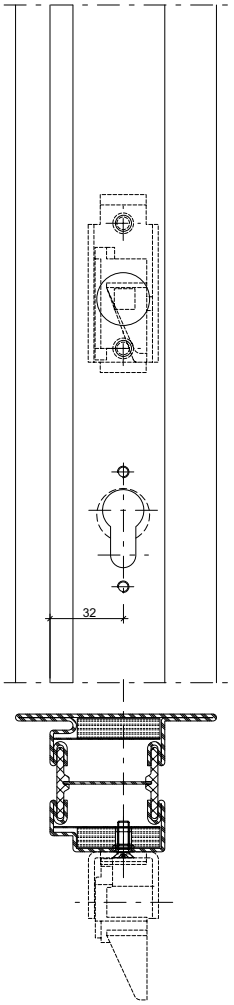

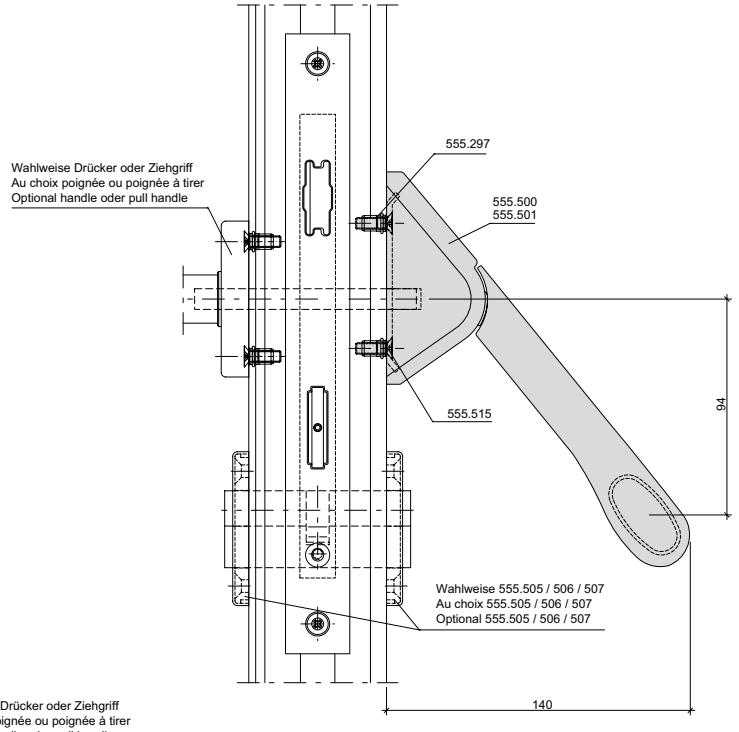

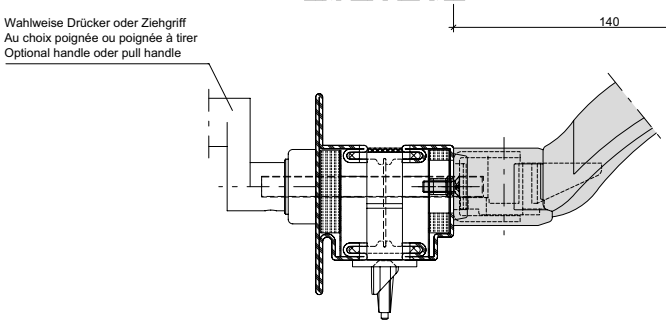

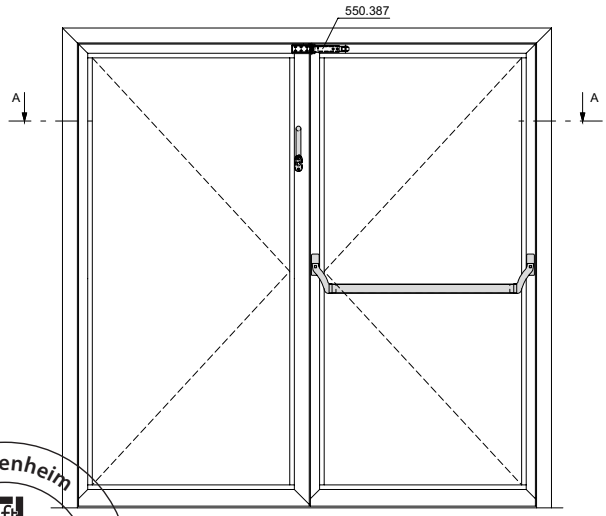

Mitnehmerklappe 550.387 zwingend erforderlich!
Le doigt d'entraînement 550.387 est impérativement nécessaire!
The selector bar 550.387 is mandatory!

Achtung: Zwängungsfreie Öffnung
Attention: Alignement des portes lors de l'ouverture
Attention: Door alignment when opening

* Achtung: Bohrabstände überprüfen!
Je nach Rosetten-Fabrikat unterschiedliche Masse.
* Attention: Vérifier les écarts de perçage!
Dimensions différentes enfonction du type de rosace.
* Important: Check spacing of drill holes!
Different dimensions, depending on the rosette manufacturer.

ift Rosenheim
Notifizierte Produkt-
zertifizierungsstelle
13-003089-PR02
17.07.2020
Notified Body 0757

Beschlageinbau (31-0101-E-242)
Montage des ferrures (31-0101-E-242)
Installation of fittings (31-0101-E-242)

DXF DWG

Panik-Druckstange
555.696 - 555.699
Zweiflügelige Türe
mit Umlenkschloss 555.394
Für alle Schlösser mit Jansen Artikelnummern geeignet

Barre panique à pousser
555.696 - 555.699
Porte à deux vantaux
avec verrou de dérivation 555.394
Pour toutes les serrures à référence Jansen

Panic touch-bar
555.696 - 555.699
Double leaf door
with off-set lock 555.394
Suitable for all locks with Jansen article numbers

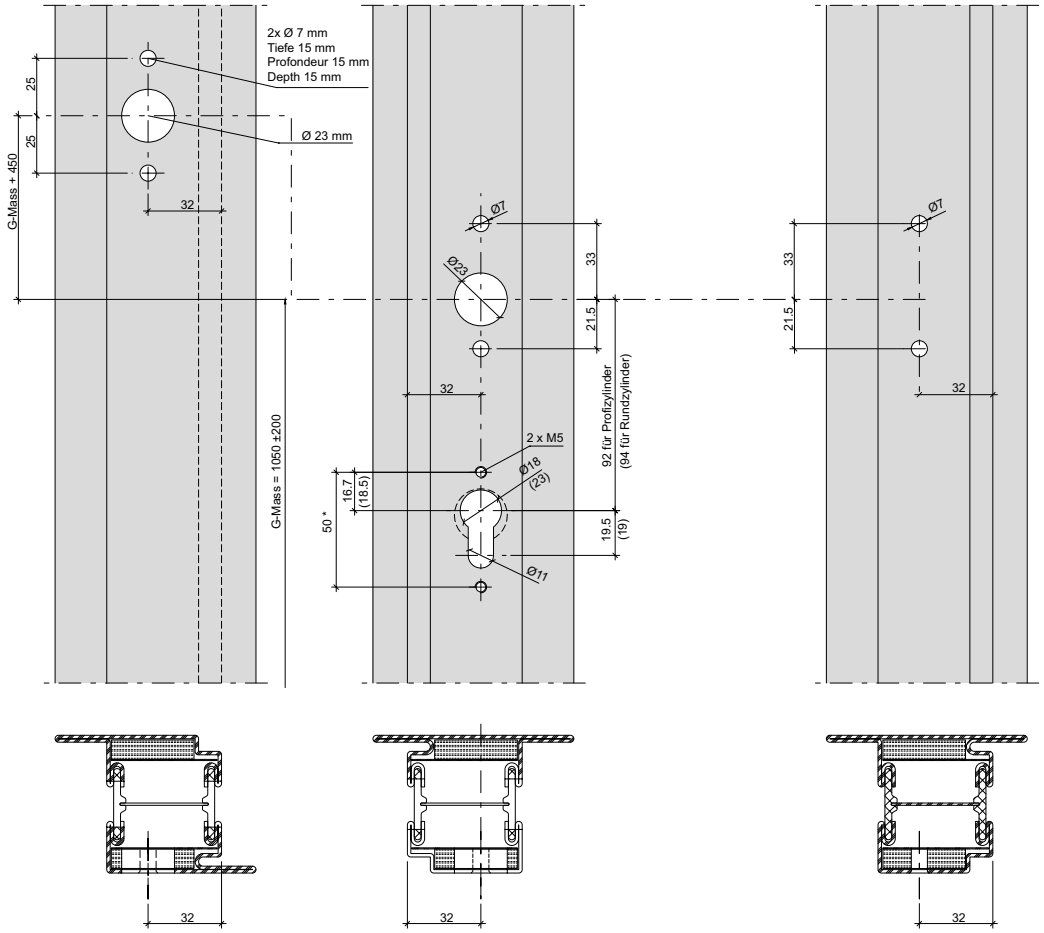

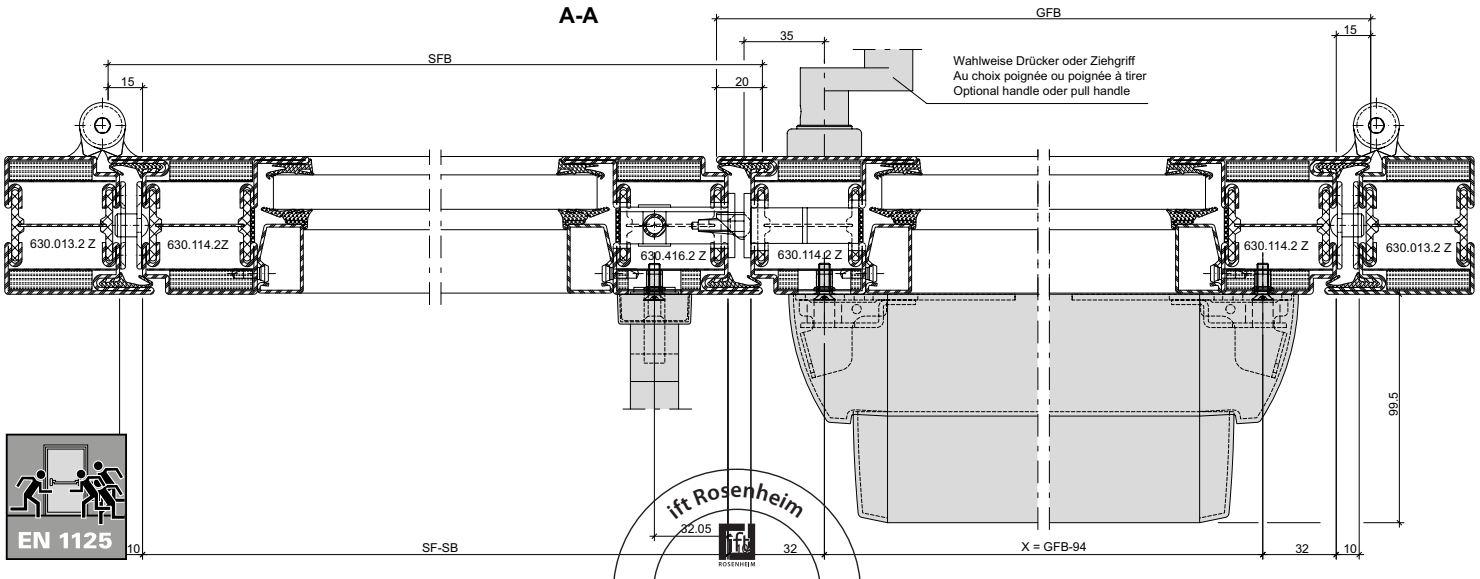

ift Rosenheim
Notifizierte Produktzertifizierungsstelle
13-003089-PR02
17.07.2020
Notified Body 0757

Panik-Druckstange
555.696 - 555.699
Zweiflügelige Türe
mit Umlenkschloss 555.394
Für alle Schlösser mit
Jansen Artikelnummern geeignet

Barre panique à pousser
555.696 - 555.699
Porte à deux vantaux
avec verrou de dérivation 555.394
Pour toutes les serrures à
référence Jansen

Panic touch-bar
555.696 - 555.699
Double leaf door
with off-set lock 555.394
Suitable for all locks with
Jansen article numbers

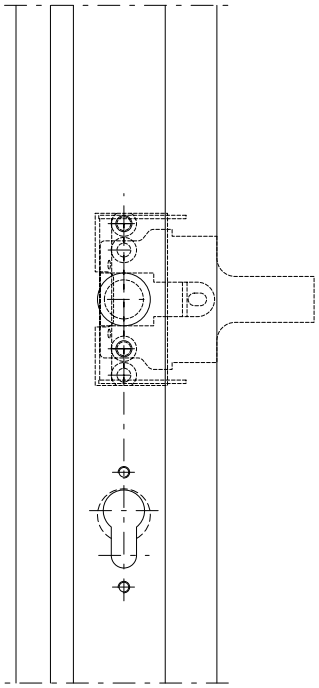

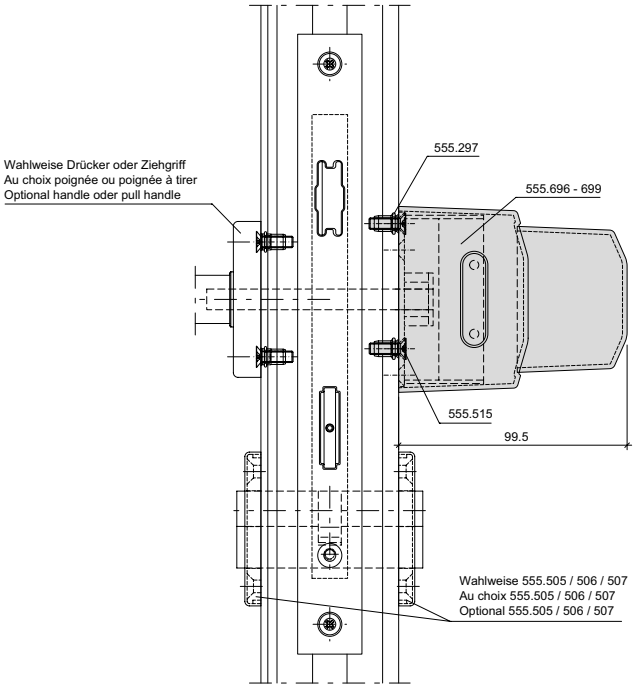

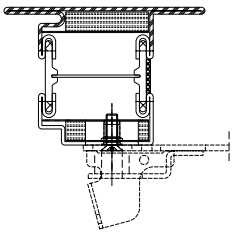

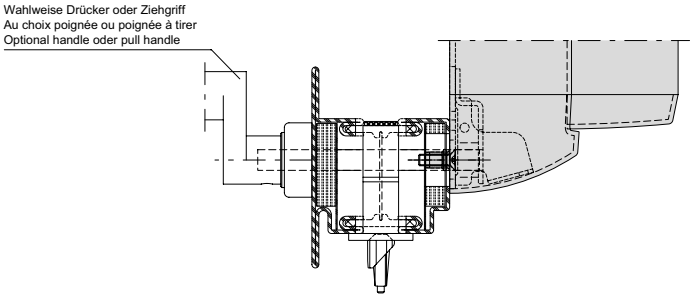

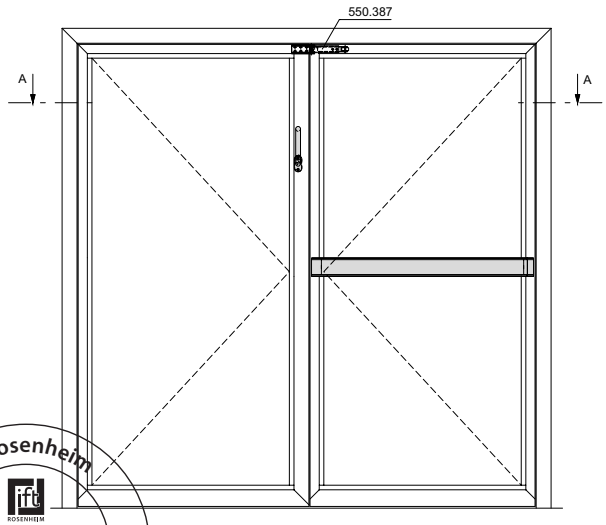

Mitnehmerklappe 550.387 zwingend erforderlich!
Le doigt d'entraînement 550.387 est impérativement nécessaire!
The selector bar 550.387 is mandatory!

Achtung: Zwängungsfreie Öffnung
Attention: Alignement des portes lors de l'ouverture
Attention: Door alignment when opening

* Achtung: Bohrabstände überprüfen!
Je nach Rosetten-Fabrikat unterschiedliche Masse.
* Attention: Vérifier les écarts de perçage!
Dimensions différentes enfonction du type de rosace.
* Important: Check spacing of drill holes!
Different dimensions, depending on the rosette manufacturer.

ift Rosenheim
Notifizierte Produkt-
zertifizierungsstelle
13-003089-PR02
17.07.2020
Notified Body 0757

Panik-Druckstange EVT
Ausführung Aluminium 597.251
oder Edelstahl 597.252
Einflügelige Türe
Für alle Schlösser mit
Jansen Artikelnummern geeignet

Barre panique à pousser EV1
Aluminium 597.251 ou
acier Inox 557.292
Porte à un vantail
Pour toutes les serrures à
référence Jansen

Panic touch-bar EV1
Aluminium 597.251 or
stainless steel 557.292
Single leaf door
Suitable for all locks with
Jansen article numbers

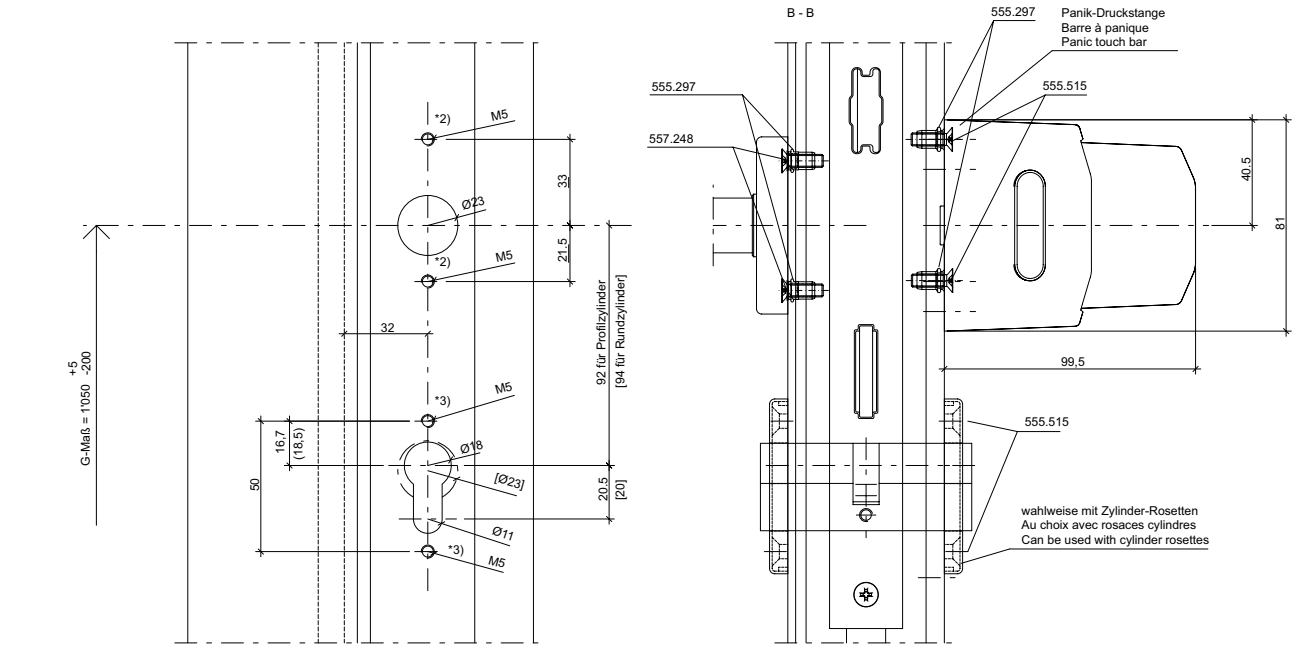

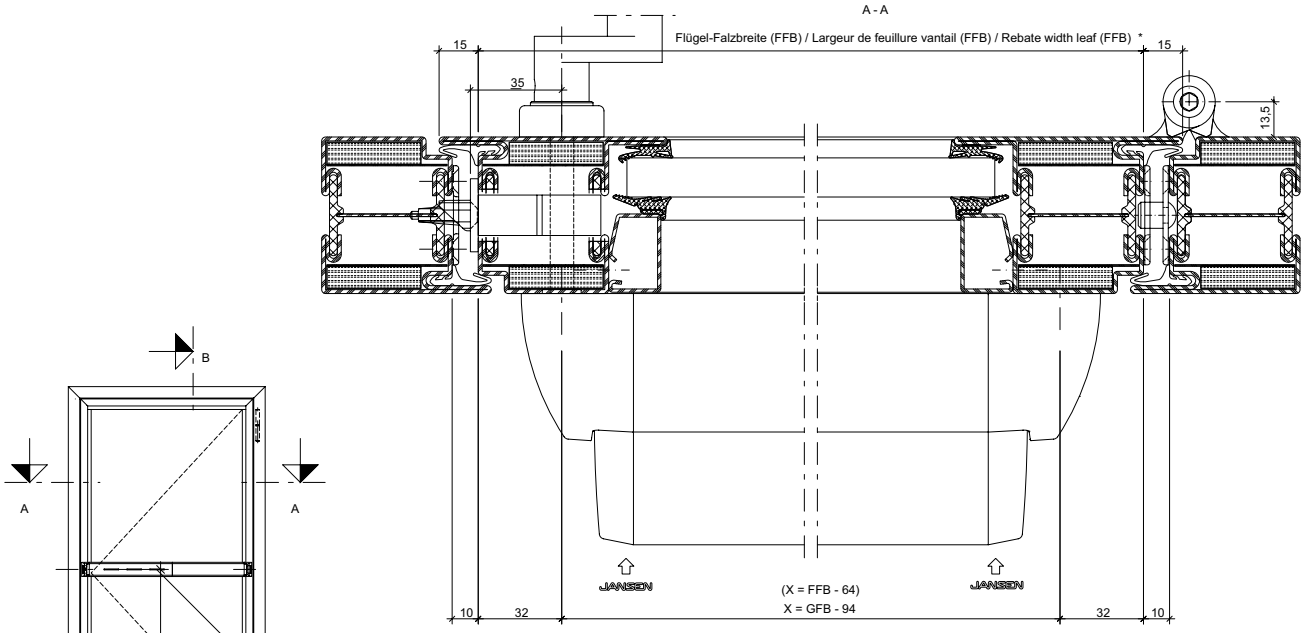

Hinweise:
*2) wahlweise mit 555.297
*3) wahlweise mit 555.580/581/582
[ ] Maße für Rundzylinder Ø 22 mm

Remarque:
*2) Au choix avec 555.297
*3) Au choix avec 555.580/581/582
[ ] Dimensions pour le cylindre rond Ø 22 mm

Note:
*2) Can be used with 555.297
*3) Can be used with 555.580/581/582
[ ] Dimensions for round cylinder Ø 22

Panik-Druckstange "Elektrisch verriegelte Touch Bar (EVT)":
Barre panique à pousser «Elektrisch verriegelte Touch Bar (EVT)»:
Panic touch bar with electric locking:
- 597.251
- 597.252
Befestigungsmaß X = 770 mm bis 1458 mm (auf Maß bestellen)
Dimension de fixation X = 770 mm à 1458 mm (commande sur mesure)
Fixing dimension X = 770 mm to 1458 mm (custom order)

Zylinder-Rosetten / Rosaces cylindres / Cylinder rosettes
- 555.580
- 555.581
- 555.582

- 555.515 - Ø4,5 mm vorbohren / pré-percer / pre-drill
- 557.248 - Ø4,5 mm vorbohren / pré-percer / pre-drill

31-0101-E-137

ift Rosenheim
Notifizierte Produkt-
zertifizierungsstelle
13-003089-PR02
17.07.2020
Notified Body 0757

Panik-Druckstange EVT
Ausführung Aluminium 597.251
oder Edelstahl 597.252
Zweiflügelige Türe
Für alle Schlösser mit
Jansen Artikelnummern geeignet

Barre panique à pousser EV1
Aluminium 597.251 ou
acier Inox 557.292
Porte à deux vantaux
Pour toutes les serrures à
référence Jansen

Panic touch-bar EV1
Aluminium 597.251 or
stainless steel 557.292
Double leaf door
Suitable for all locks with
Jansen article numbers

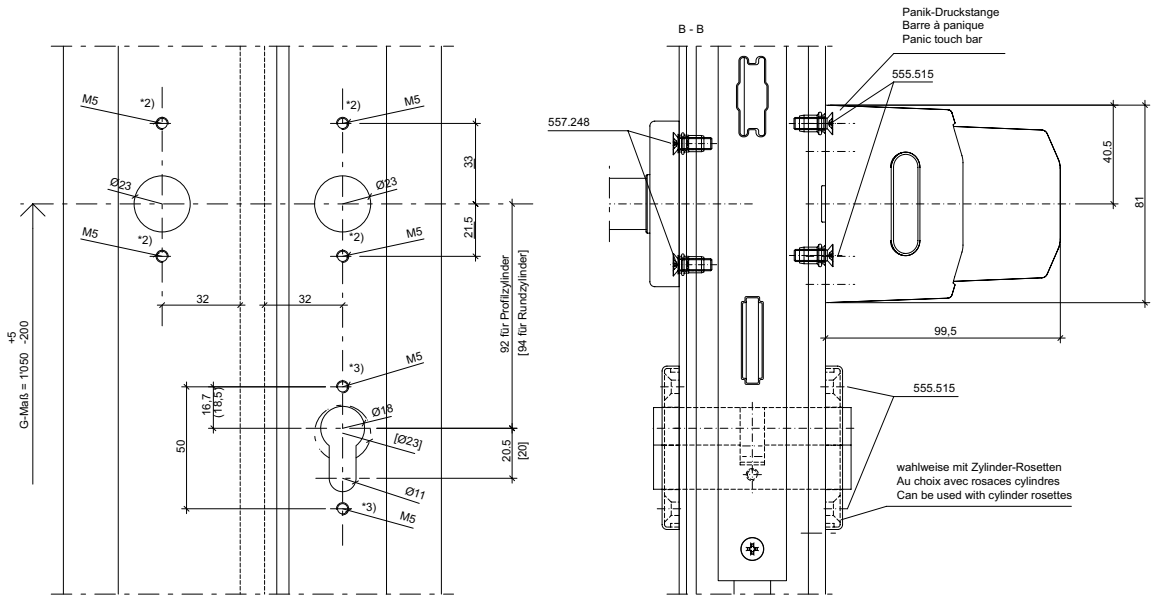

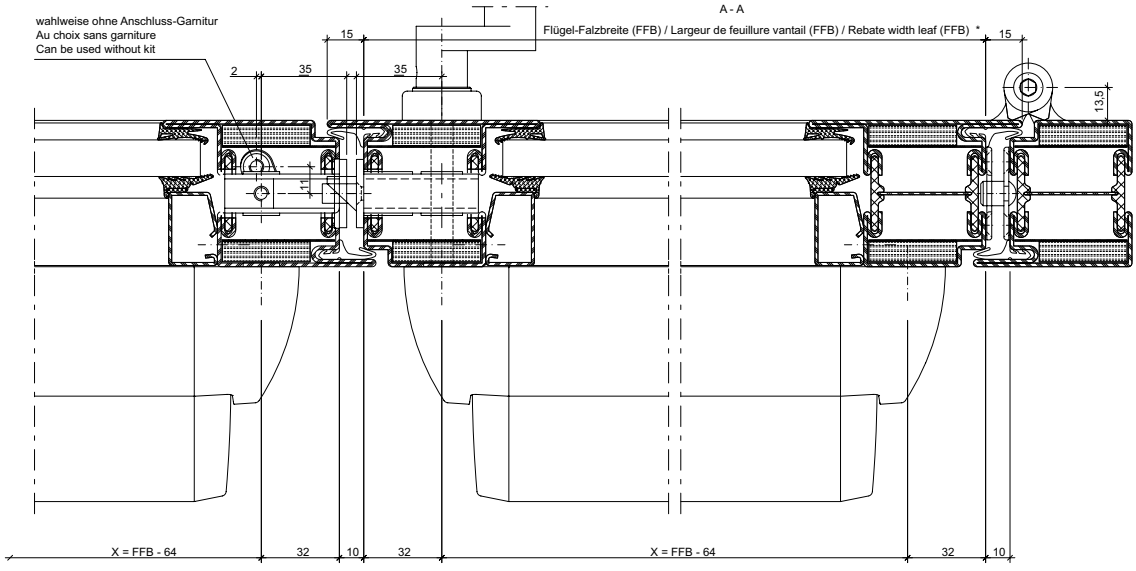

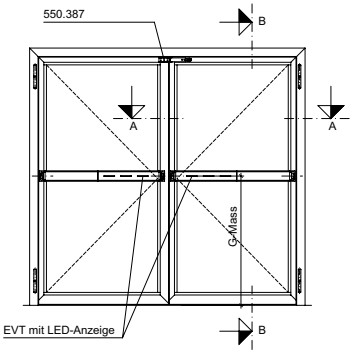

Panik-Druckstange "Elektrisch verriegelte Touch Bar (EVT)":
Barre panique à pousser «Elektrisch verriegelte Touch Bar (EVT)»:
Panic touch bar with electric locking:
- 597.251
- 597.252

Befestigungsmaß X = 770 mm bis 1458 mm (auf Maß bestellen)
Dimension de fixation X = 770 mm à 1458 mm (commande sur mesure)
Fixing dimension X = 770 mm to 1458 mm (custom order)

Zylinder-Rosetten / Rosaces cylindres / Cylinder rosettes
- 555.580
- 555.581
- 555.582

- 555.515 - Ø4,5 mm vorbohren / pré-percer / pre-drill
- 557.248 - Ø4,5 mm vorbohren / pré-percer / pre-drill

Hinweise:
*2) wahlweise mit 555.297
*3) wahlweise mit 555.580/581/582
[ ] Maße für Rundzylinder Ø 22 mm

Remarque:
*2) Au choix avec 555.297
*3) Au choix avec 555.580/581/582
[ ] Dimensions pour le cylindre rond Ø 22 mm

Note:
*2) Can be used with 555.297
*3) Can be used with 555.580/581/582
[ ] Dimensions for round cylinder Ø 22 mm

* = FFB(GF) + FFB(SF) ≥ 1100 mm
(Je nach Türband und Schlossbefestigungauch größere Mindestbreiten).
Mitnehmerklappe 550.387 verwenden !

* = FFB(GF) + FFB(SF) ≥ 1100 mm
(selon la paumelle et la fixation de la serrure, largeurs minimales plus importantes également possibles). Utiliser le doigt d'entraînement 550.387!

* = FFB(GF) + FFB(SF) ≥ 1100 mm
(Depending on the door hinge and lock fixing, larger minimum widths are also possible). Use pre-selector 550.387

ift Rosenheim
Notifizierte Produktzertifizierungsstelle
13-003089-PR02
17.07.2020
Notified Body 0757

31-0101-E-138

Vertikal-Druckstange
556.034 - 556.037
Rundzylinder

Barre à pousser verticale
556.034 - 556.037
Cylindre rond

Vertical touch bar
556.034 - 556.037
Round cyilnder

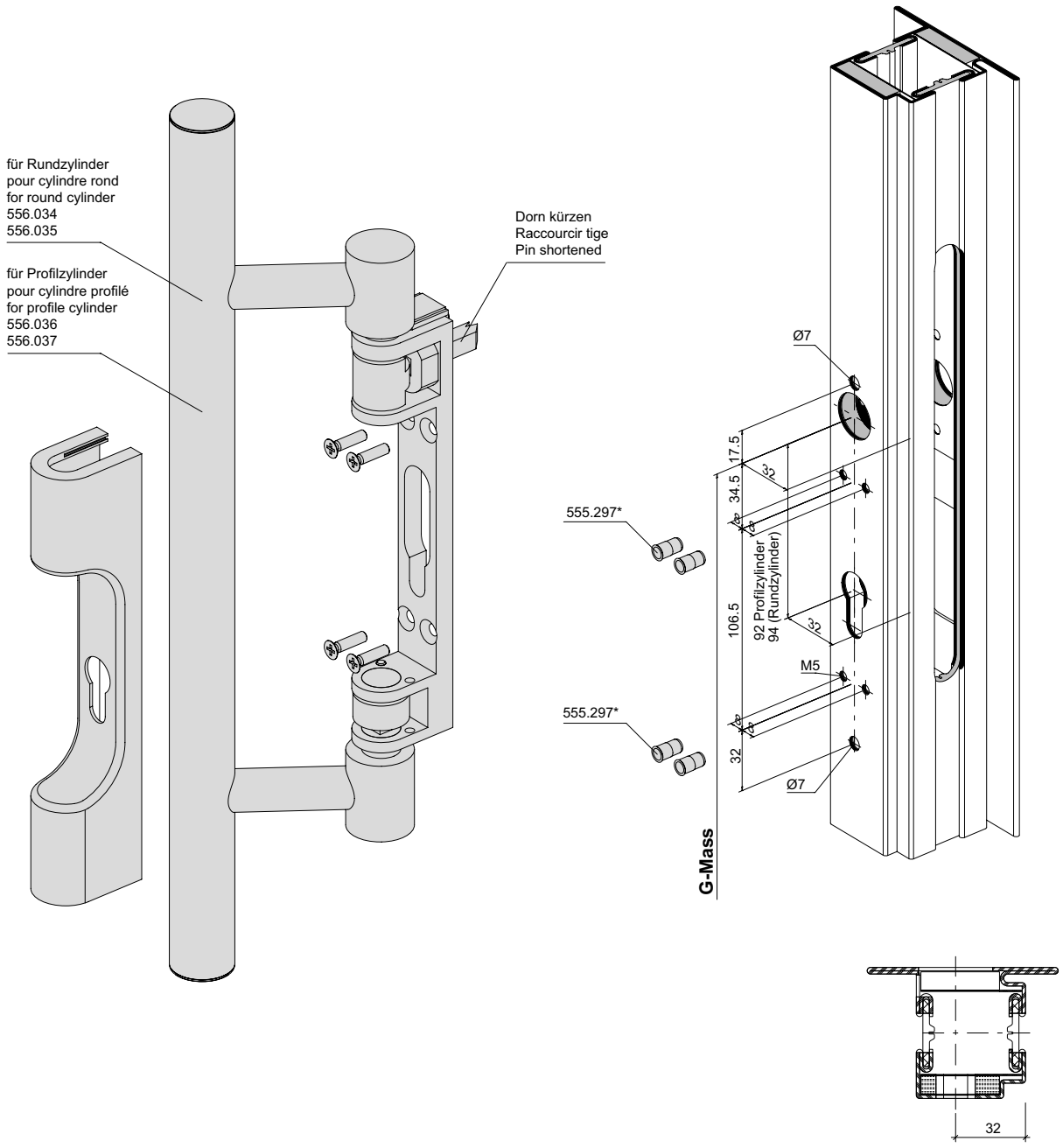

* Bei hochfrequentierten Türen empfehlen wir den Einsatz von Blindnietmuttern oder Flowdrill.

* Nous recommandons l'utilisation d'écrous aveugles pour les portes à passages fréquents ou Flowdrill.

* We recommend the use of blind rivet nuts for doors subject to heavy use or Flowdrill.

ift Rosenheim
Notifizierte Produktzertifizierungsstelle
13-003089-PR02
17.07.2020
Notified Body 0757

Vertikal-Druckstange
556.034 - 556.037
Profilzylinder

Barre à pousser verticale
556.034 - 556.037
Cylindre profilé

Vertical touch bar
556.034 - 556.037
Profile cyilnder

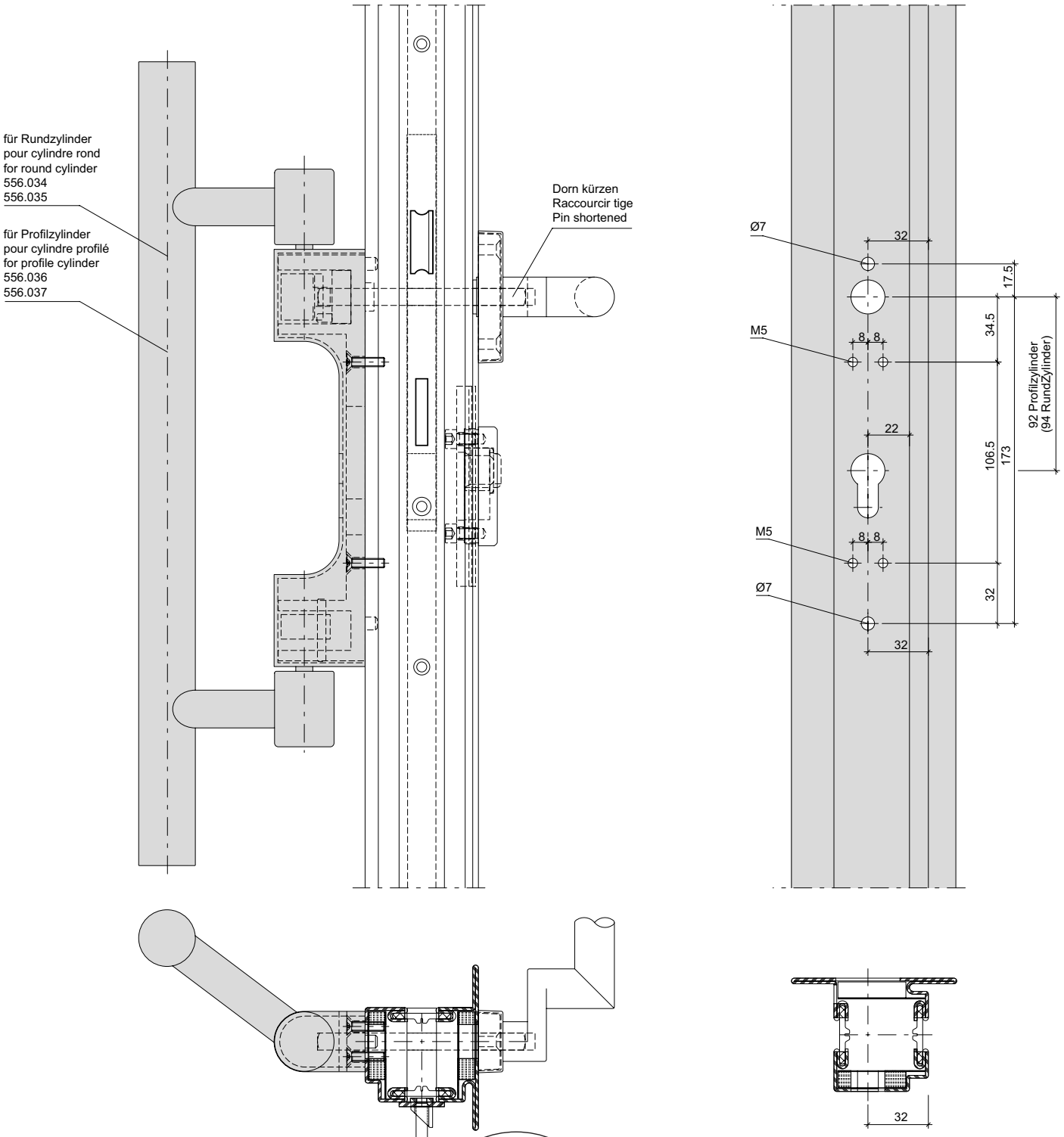

ift Rosenheim
Notifizierte Produkt-
zertifizierungsstelle
13-003089-PR02
17.07.2020
Notified Body 0757

Drücker gemäss EN 179, Ausführung Jansen
Für alle Schlösser mit Jansen Artikelnummern geeignet

Poignée selon EN 179, éxécution Jansen
Pour toutes les serrures à référence Jansen

Handle in accordance with EN 179, design Jansen
Suitable for all locks with Jansen article numbers

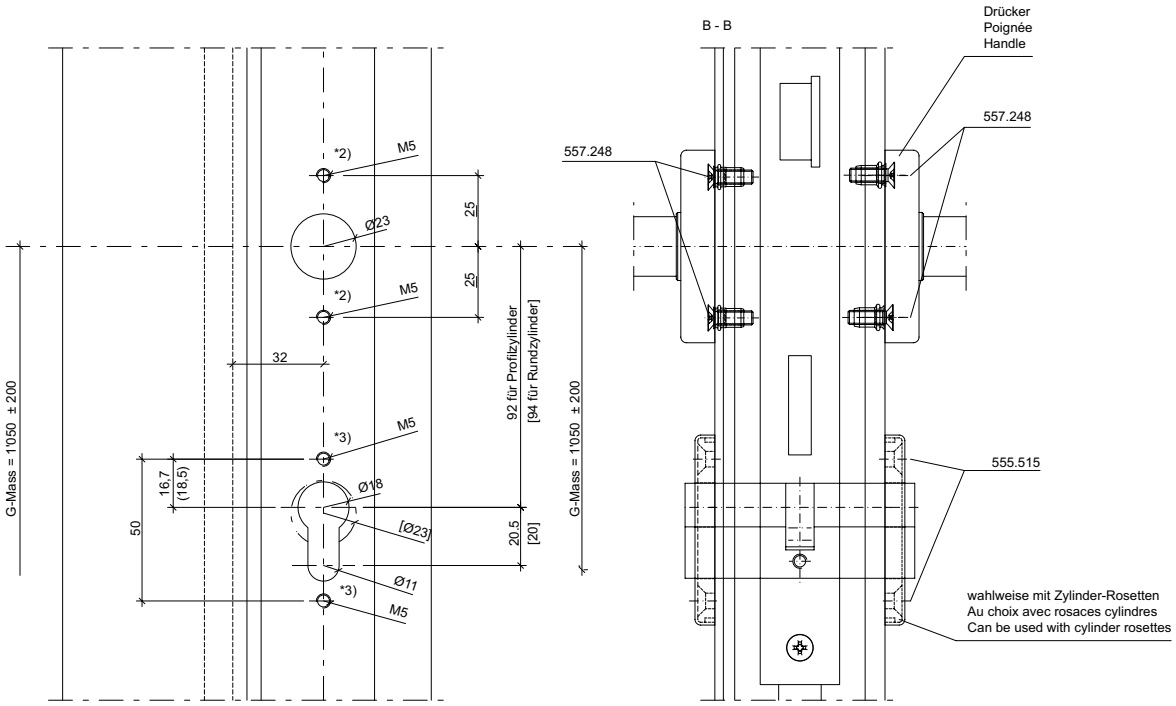

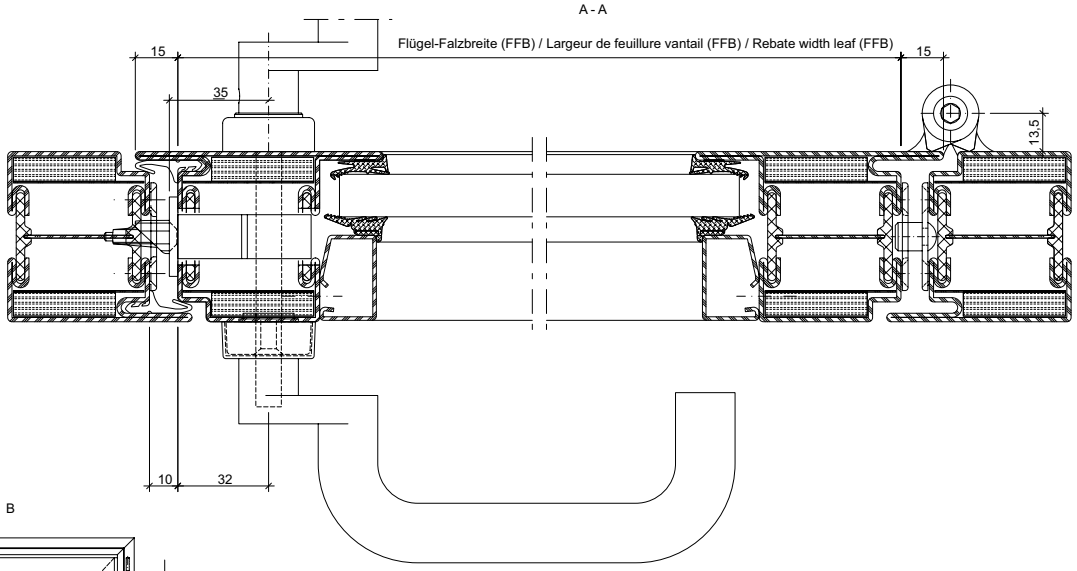

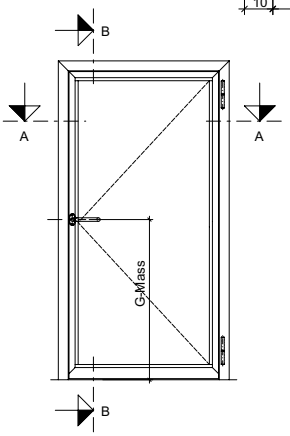

Hinweise:
*2) wahlweise mit 555.297
*3) wahlweise mit 555.580/581/582
[ ] Maße für Rundzylinder Ø 22 mm

Remarque:
*2) Au choix avec 555.297
*3) Au choix avec 555.580/581/582
[ ] Dimensions pour le cylindre rond Ø 22 mm

Note:
*2) Can be used with 555.297
*3) Can be used with 555.580/581/582
[ ] Dimensions for round cylinder Ø 22 mm

Drücker / Poignée / Handle
- 555.586/555.579/555.588

Zylinder-Rosetten / rosaces cylindres / Cylinder rosettes
- 555.580
- 555.581
- 555.582
- 555.505
- 555.506
- 555.507

ift Rosenheim
Notifizierte Produktzertifizierungsstelle
13-003089-PR02
17.07.2020
Notified Body 0757

31-0101-E-139

Drücker gemäss EN 179, Ausführung Jansen
Für alle Schlösser mit Jansen Artikelnummern geeignet

Poignée selon EN 179, éxécution Jansen
Pour toutes les serrures à référence Jansen

Handle in accordance with EN 179, design Jansen
Suitable for all locks with Jansen article numbers

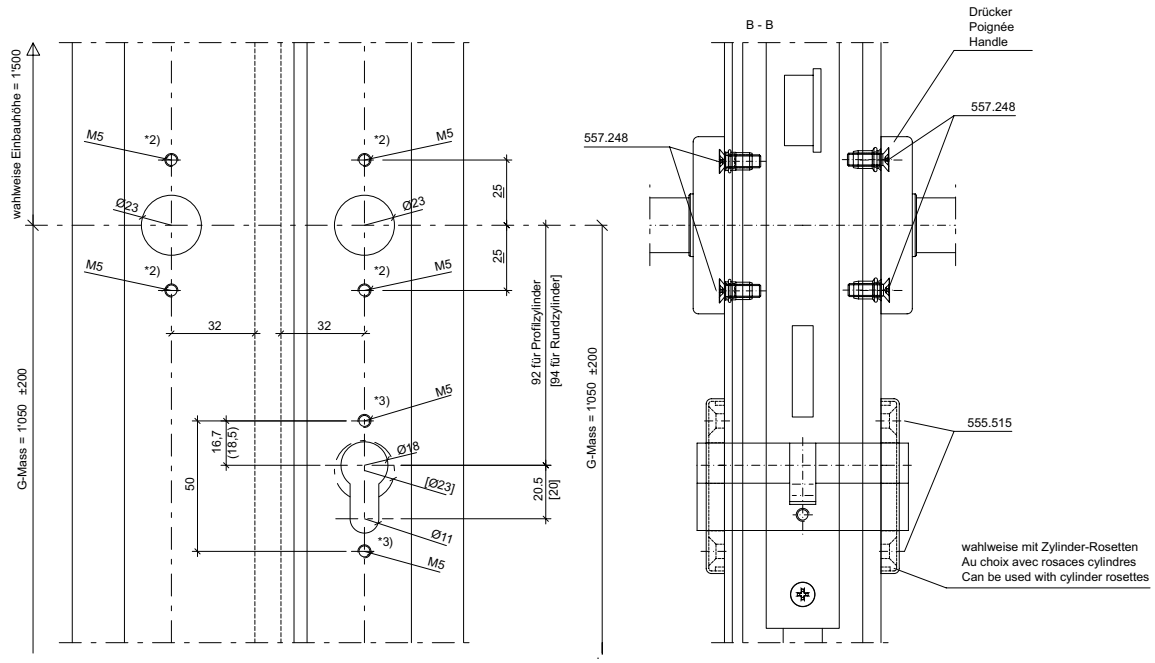

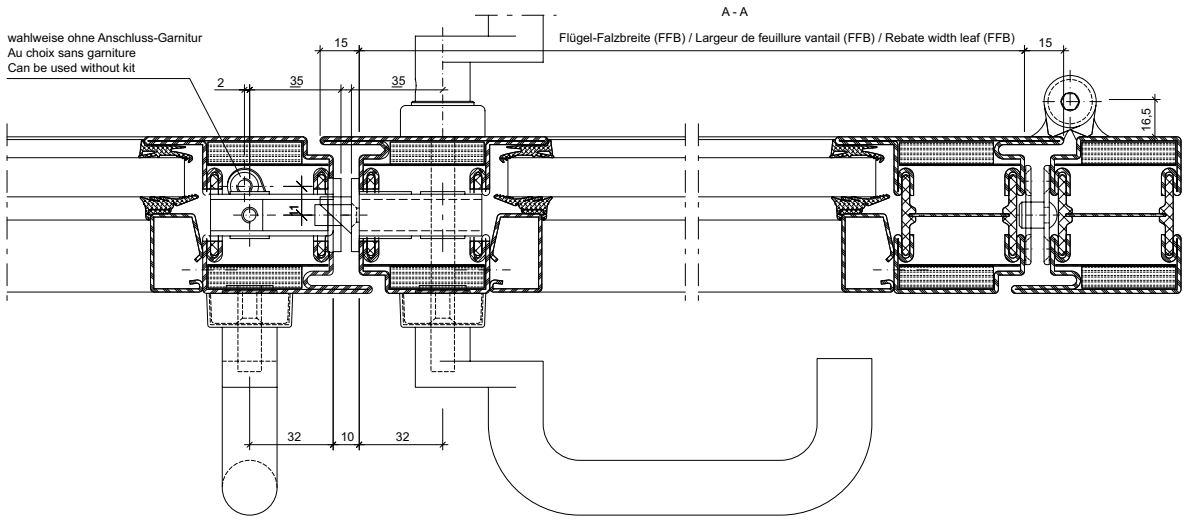

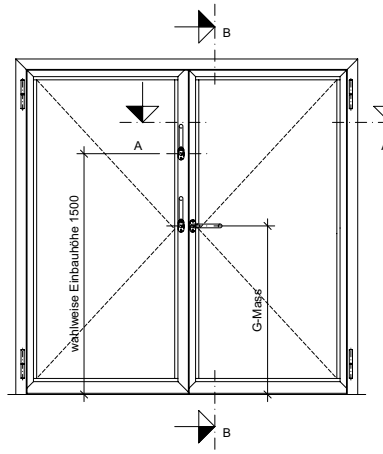

Hinweise:
*2) wahlweise mit 555.297
*3) wahlweise mit 555.580/581/582
[ ] Maße für Rundzylinder Ø 22 mm

Remarque:
*2) Au choix avec 555.297
*3) Au choix avec 555.580/581/582
[ ] Dimensions pour le cylindre rond Ø 22 mm

Note:
*2) Can be used with 555.297
*3) Can be used with 555.580/581/582
[ ] Dimensions for round cylinder Ø 22 mm

Drücker / Poignée / Handle
- 555.586/555.579/555.588

Zylinder-Rosetten / Rosaces cylindres / Cylinder rosettes
- 555.580
- 555.581
- 555.582
- 555.505
- 555.506
- 555.507

* = FFB(GF) + FFB(SF) ≥ 1100 mm
(Je nach Türband und Schlossbefestigungauch größere Mindestbreiten). Mitnehmerklappe 550.387 verwenden !

* = FFB(GF) + FFB(SF) ≥ 1100 mm
(selon la paumelle et la fixation de la serrure, largeurs minimales plus importantes également possibles). Utiliser le doigt d'entraînement 550.387!

* = FFB(GF) + FFB(SF) ≥ 1100 mm
(Depending on the door hinge and lock fixing, larger minimum widths are also possible). Use pre-selector 550.387

ift Rosenheim
Notifizierte Produktzertifizierungsstelle
13-003089-PR02
17.07.2020
Notified Body 0757

31-0101-E-140

Rammschutzstangen und Stossgriffe

Barres anti-télescopage et poignées de poussée

Safety bars and push handles

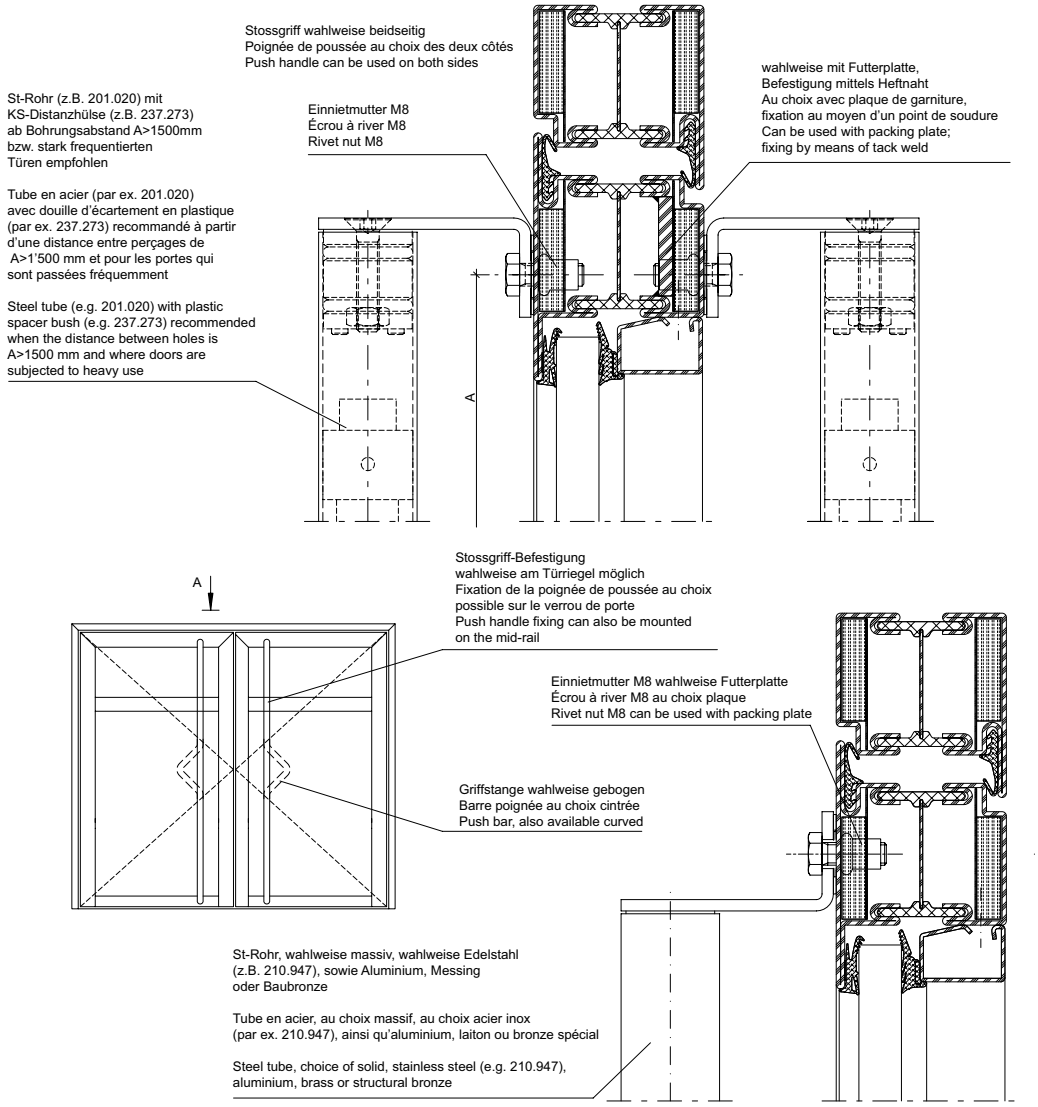

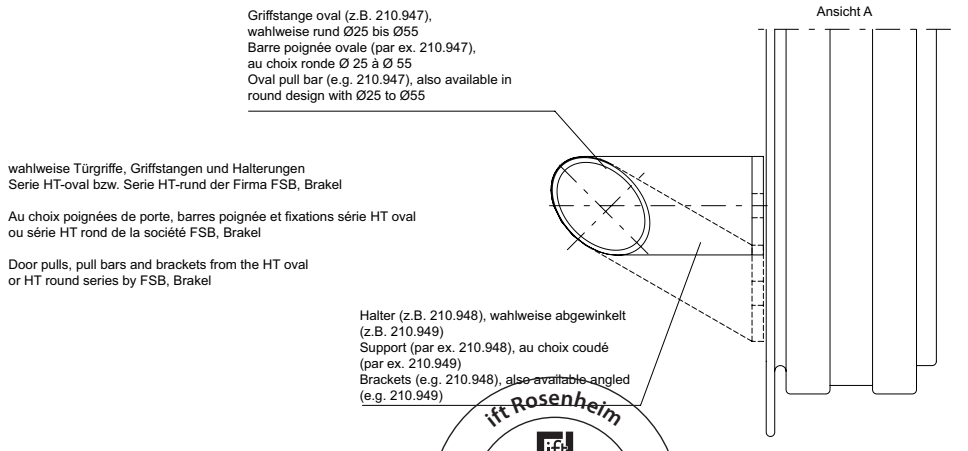

31-0101-E-141

ift Rosenheim
Notifizierte Produkt-zertifizierungsstelle
13-003089-PR02
17.07.2020
Notified Body 0757

Rammschutzstangen und Stossgriffe

Barres anti-télescopage et poignées de poussée

Safety bars and push handles

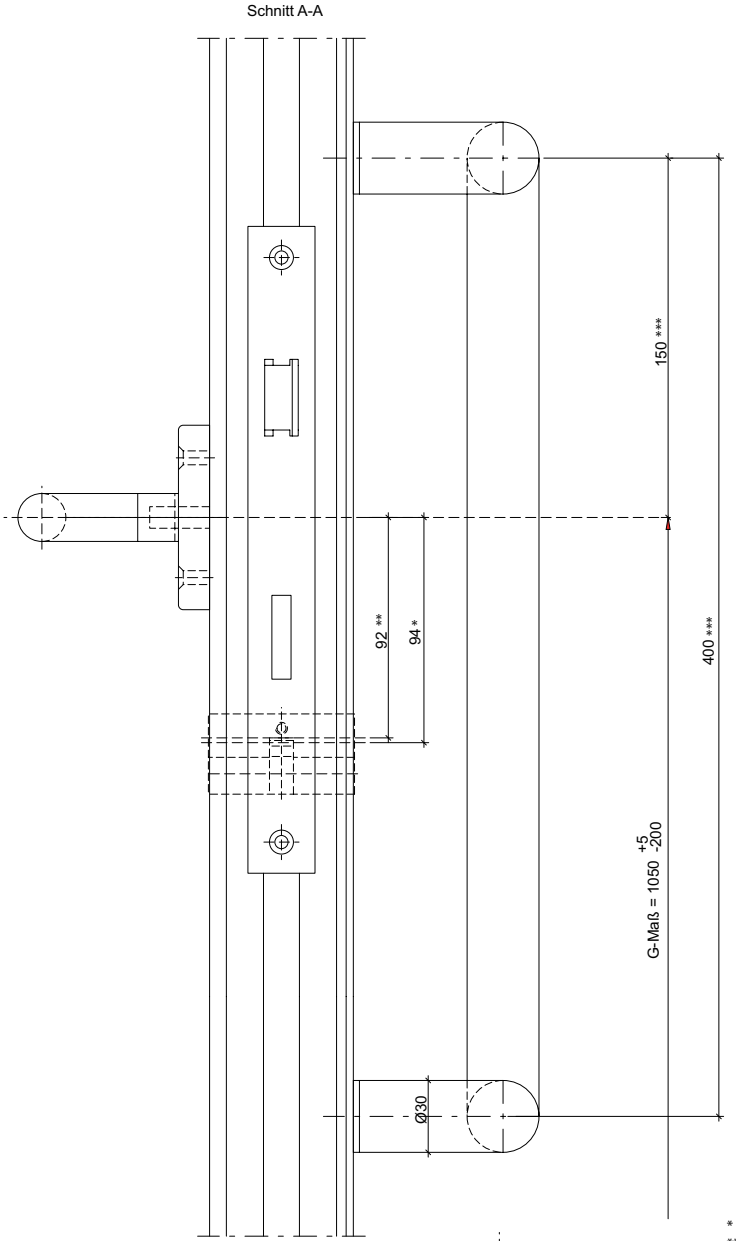

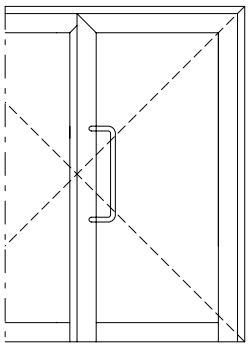

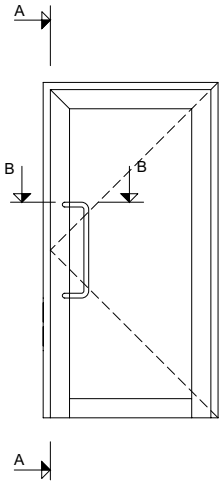

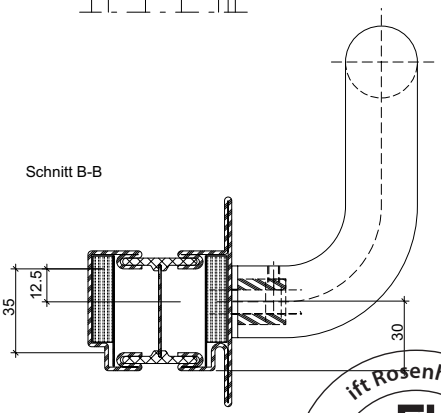

* für Rund-Zylinder Entfernung = 94 mm
** für Profil-Zylinder Entfernung = 92 mm
*** wahlweise auch andere Längen möglich, wahlweise vertikale Anordnung der Stange

Stossgriff wahlweise auf beiden Seiten möglich
Stossgriff wahlweise aufgeschweisst möglich

* pour cylindre rond distance = 94 mm
** pour cylindre profilé distance = 92 mm
*** au choix aussi en d'autres longueurs possible, au choix disposition verticale de la barre

Poignée de poussée au choix des deux côtés possible
Poignée de poussée au choix soudée possible

* For round cylinder, distance = 94 mm
** For profile cylinder, distance = 92 mm
*** Other lengths are also available
The bars can also be arranged vertically

Push handle can also be positioned on both sides
Push handle can also be welded on

31-0101-E-142

ift Rosenheim
Notifizierte Produktzertifizierungsstelle
13-003089-PR02
17.07.2020
Notified Body 0757

Rammschutzstangen und Stossgriffe

Barres anti-télescopage et poignées de poussée

Safety bars and push handles

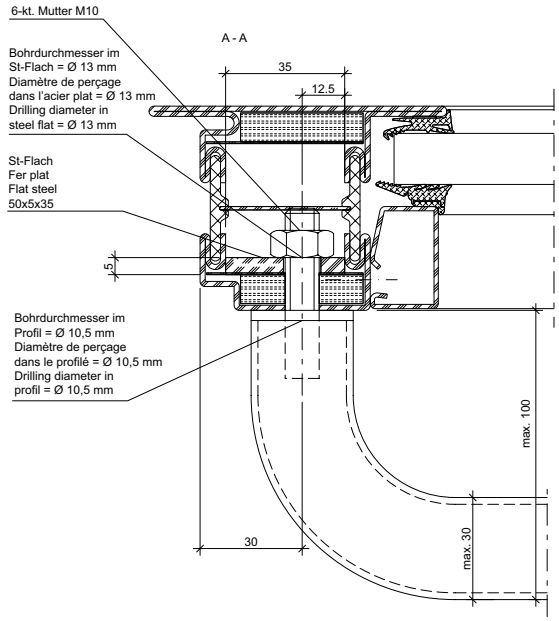

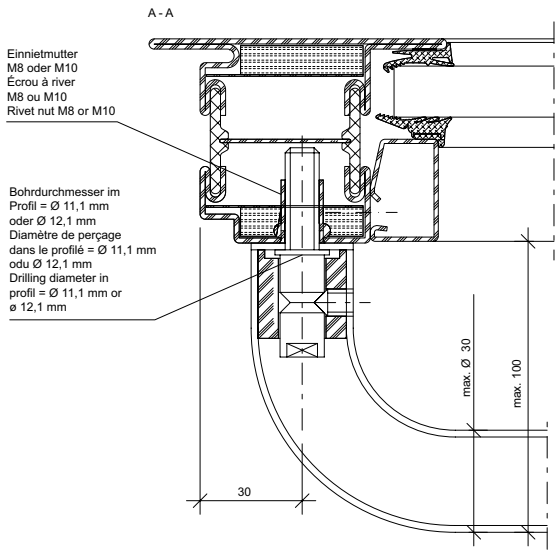

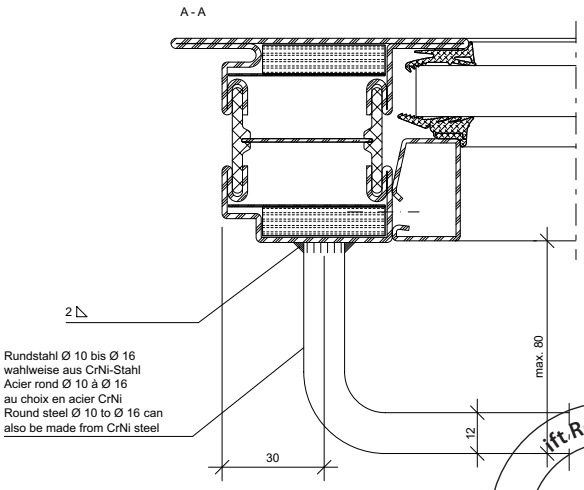

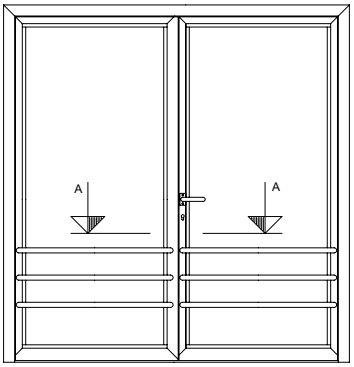

Einbau der Rammschutzstangen und Stossgriffe wahlweise auf einer Türflügelseite, oder auf beiden Türflügelseiten (andere Varianten möglich).
Klemmfreiheit muss beim Öffnen und Schliessen sichergestellt sein.

Montage des barres anti-télescopage et des poignées de poussée au choix d'un côté du vantail de porte ou des deux côtés (autres variantes possibles).
Il doit être garanti qu'il n'y a aucun blocage lors de l'ouverture et de la fermeture.

Safety bars and push handles can be installed on one side of the door leaf or on both sides (other versions available).
It must be ensured that the door can move freely during opening and closing.

31-0101-E-143

ift Rosenheim
Notifizierte Produktzertifizierungsstelle
13-003089-PR02
17.07.2020
Notified Body 0757

Rammschutzstangen und Stossgriffe

Barres anti-télescopage et poignées de poussée

Safety bars and push handles

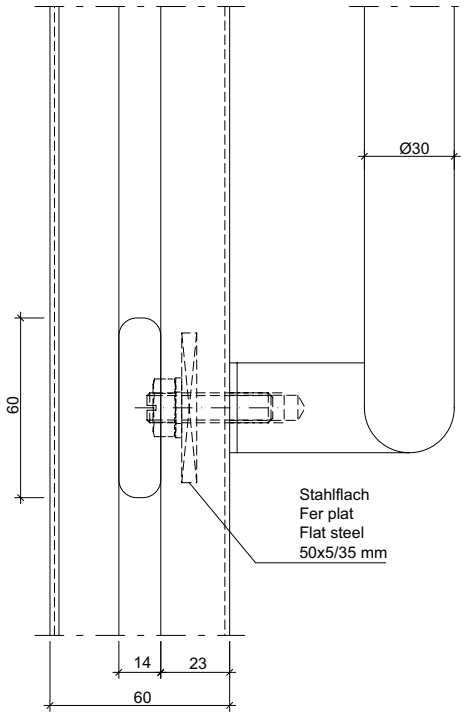

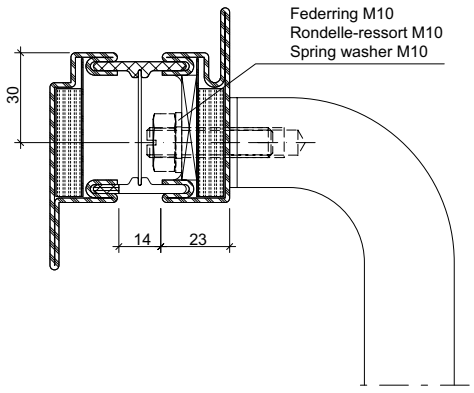

31-0101-E-167

Rammschutzstangen und Stossgriffe

Barres anti-télescopage et poignées de poussée

Safety bars and push handles

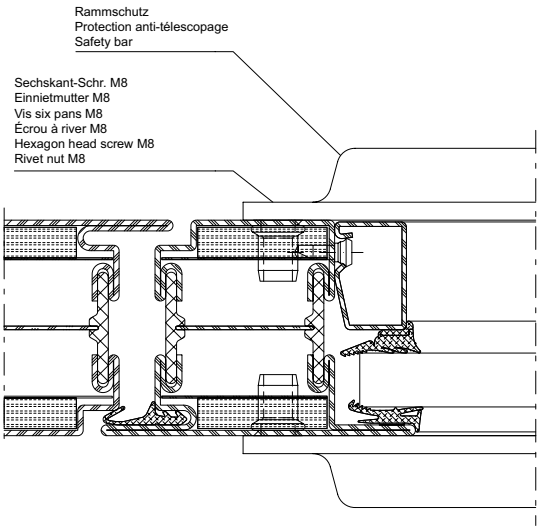

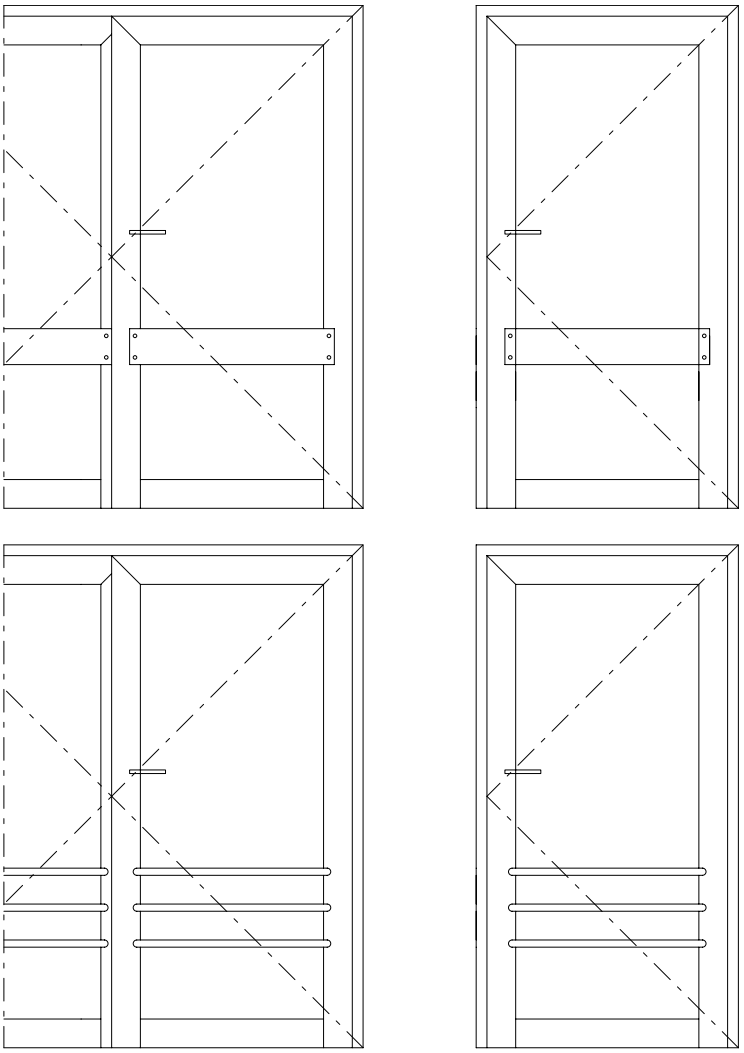

31-0101-E-144

ift Rosenheim
Notifizierte Produkt-zertifizierungsstelle
13-003089-PR02
17.07.2020
Notified Body 0757

Integrierter Türschliesser Dorma ITS 96, 555.239 (Grösse 2-4) Einflügelige Türe

Ferme-porte intégré Dorma ITS 96, 555.239 (Force 2-4) Porte à un vantail

Integrated door closer Dorma ITS 96, 555.239 (Size 2-4) Single leaf door

Blendrahmenbearbeitung Ansicht "X"
Finition du cadre dormant vue "X"
Outer frame operation "X"

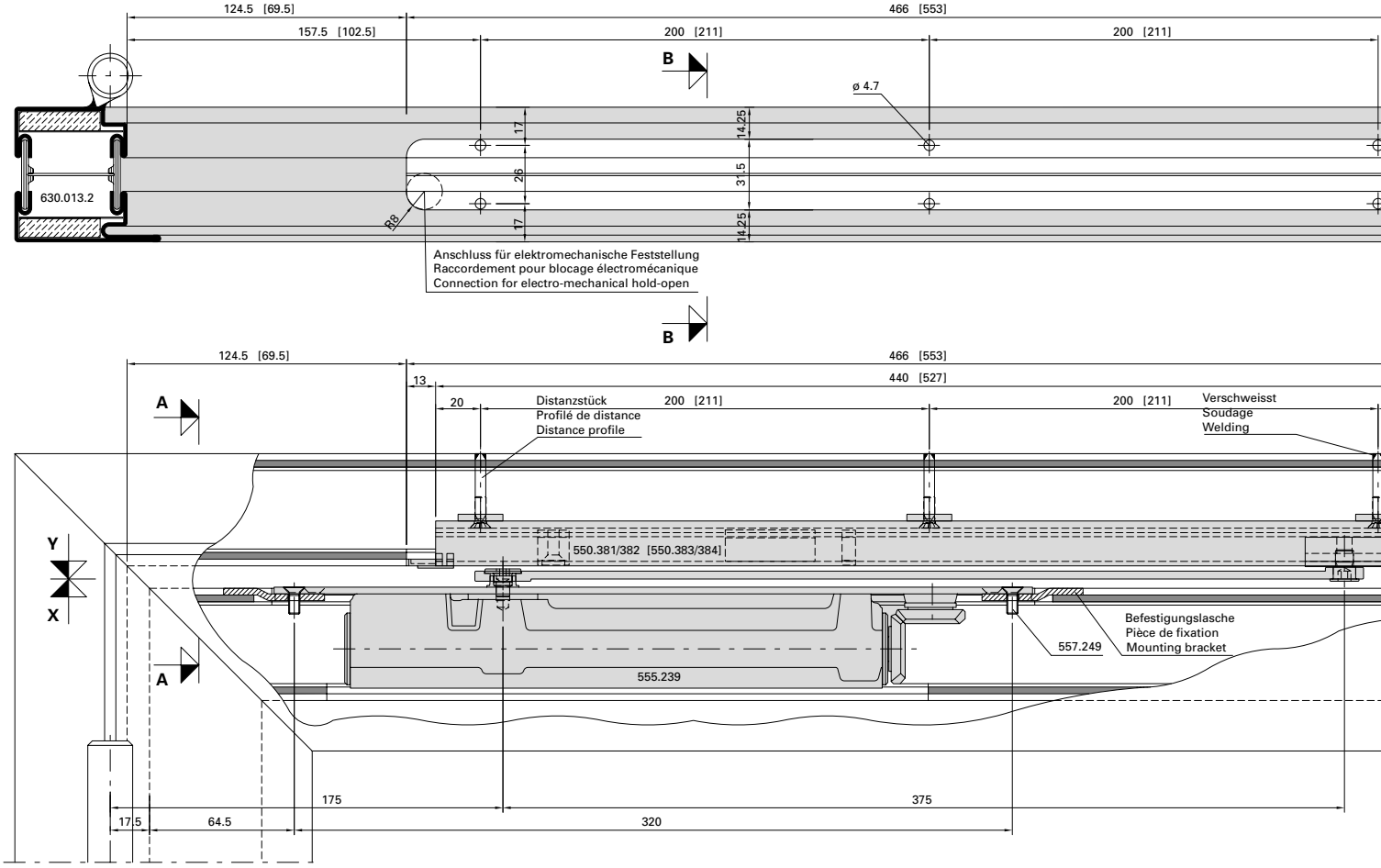

Flügelbearbeitung Ansicht "Y"
Finition de vantail vue "Y"
Leaf operation view "Y"

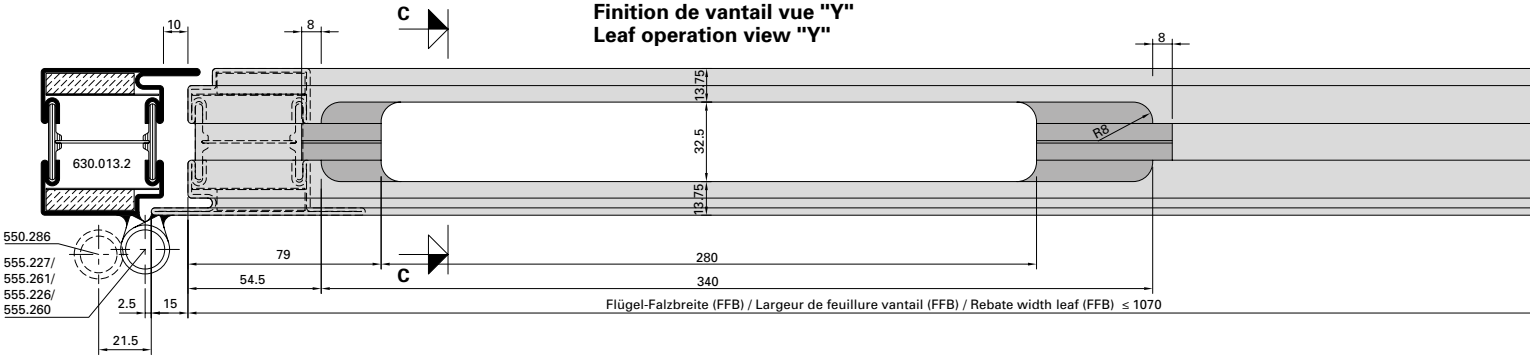

ift Rosenheim
Notifizierte Produktzertifizierungsstelle
13-003089-PR02
17.07.2020
Notified Body 0757

Integrierter Türschliesser Dorma ITS 96, 555.239 (Grösse 2-4) Einflügelige Türe

Ferme-porte intégré Dorma ITS 96, 555.239 (Force 2-4) Porte à un vantail

Integrated door closer Dorma ITS 96, 555.239 (Size 2-4) Single leaf door

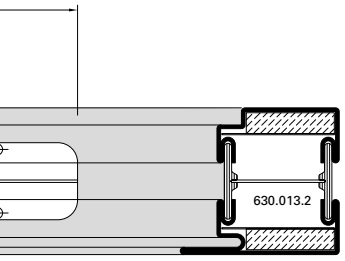

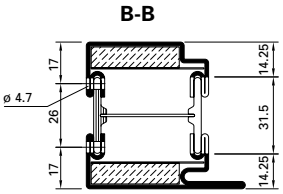

Abbildung: Gleitschiene in Normalausführung.
Gleitschiene mit elektro-mechanischer Feststelleinheit (550.383/384) = Masse in ().

Max. Flügel FFB < 1070 mm
Min. Flügel FFB > 670 mm

Max. Flügelgewicht: 130 kg

Max. Türöffnungswinkel: ca. 120° (abhängig von Türkonstruktion)
Türstopper verwenden

Bei Verwendung von Elektro-Türöffner gelten andere Mindestmasse.

Hinweis: Für Aussentüren nur bedingt einsetzbar.

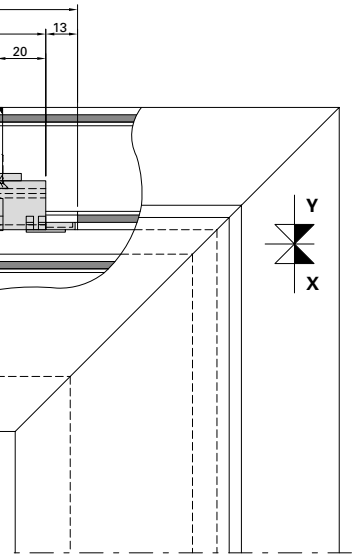

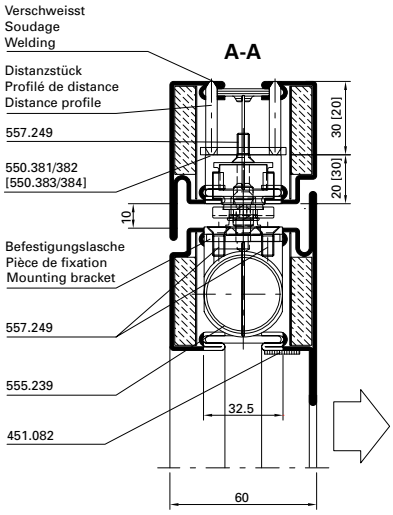

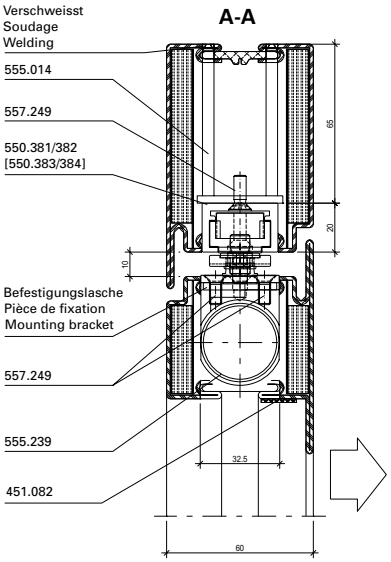

Figure: Glissière en version normale.Glissière avec arrêt électromécanique (550.383/384) = Dimensions en ().

Max. vantail FFB < 1070 mm
Min. vantail FFB > 670 mm

Poids vantail max. 130 kg

Angle d'ouvrant max. env. 120° (en fonction de la construction de la porte)
Utiliser un arrêt de porte

Dans le cas de gâche électrique les dimensions minimum son autres.

Remarque: Pour les portes ouvrant vers l'extérieur, utilisation limitée.

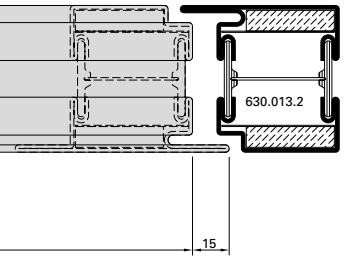

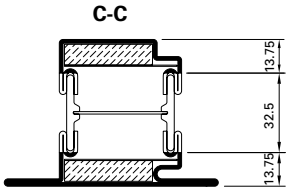

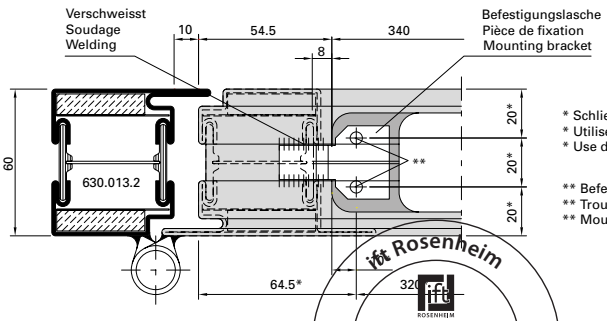

Detail Befestigungslasche
Détail pièce de fixation
Detail mounting bracket

* Schliesser als Lehre verwenden
* Utiliser le ferme-porte comme gabarit
* Use door closer as jig

** Befestigungslöcher M5
** Trous des fixations M5
** Mounting holes M5

Drawing: Glide rail in standard design.
Glide rail with electro-mechanical hold-open (550.383/384) = Dimensions in ().

Max. leaf FFB < 1070 mm
Min. leaf FFB > 670 mm

Max. leaf weight 130 kg

Max. door opening angle: approx. 120°
(depending on door construction)
Use door stop

Alternative minimum measurements apply if electric strikes are used.

Note: Only suitable for certain types of external door.

ift Rosenheim
Notifizierte Produkt-zertifizierungsstelle
13-003089-PR02
17.07.2020
Notified Body 0757

Integrierter Türschliesser Dorma ITS 96, 555.239 (Grösse 2-4) Zweiflügelige Türe

Ferme-porte intégré Dorma ITS 96, 555.239 (Force 2-4) Porte à deux vantaux

Integrated door closer Dorma ITS 96, 555.239 (Size 2-4) Double leaf door

Blendrahmenbearbeitung Ansicht "X"
Finition du cadre dormant vue "X"
Outer frame operation "X"

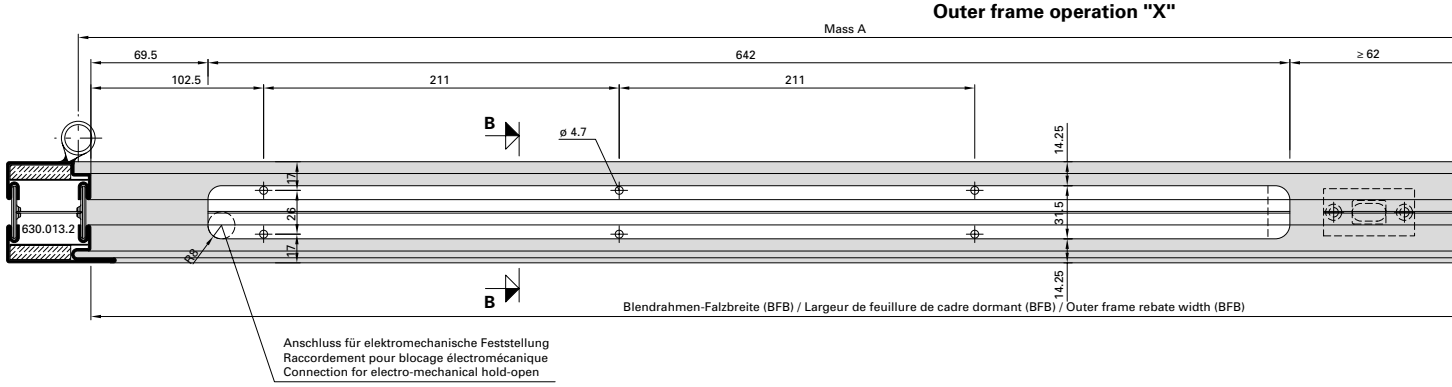

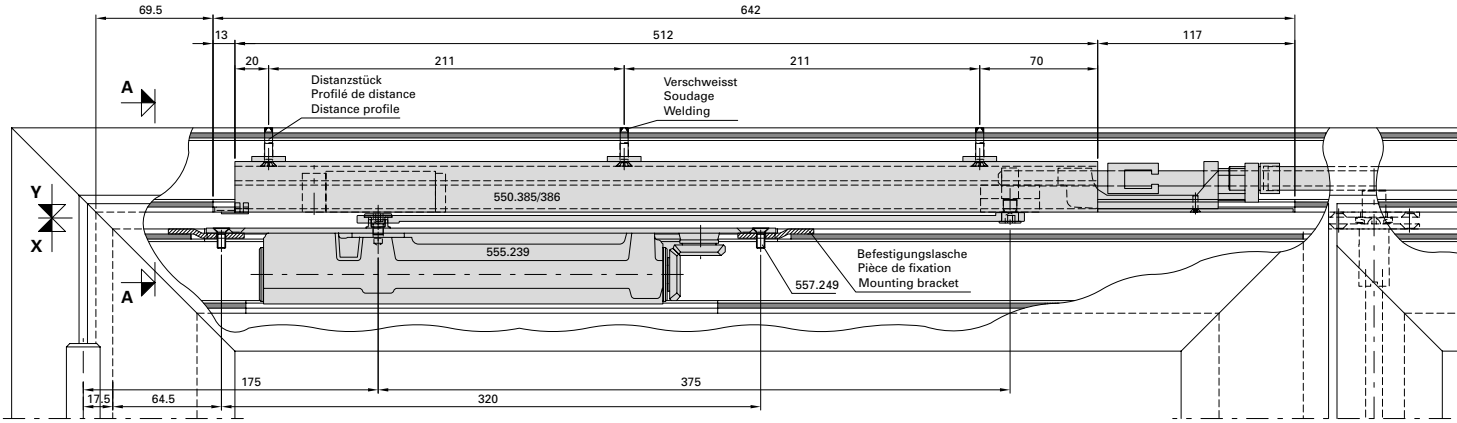

Flügelbearbeitung Ansicht "Y"
Finition de vantail vue "Y"
Leaf operation view "Y"

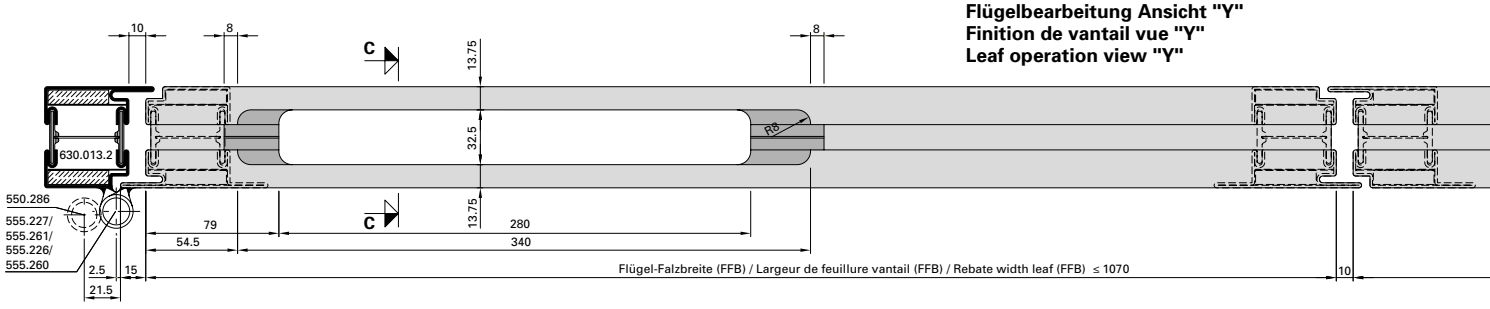

Detail Befestigungslasche
Détail pièce de fixation
Detail mounting bracket

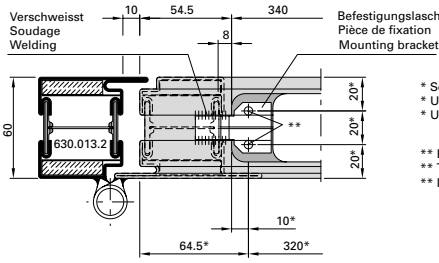

* Schliesser als Lehre verwenden
* Utiliser le ferme-porte comme gabarit
* Use door closer as jig

** Befestigungslöcher M5
** Trous des fixations M5
** Mounting holes M5

Mitnehmerklappe 550.387 zwingend erforderlich!

Le doigt d'entraînement 550.387 est impérativement nécessaire!

The selector bar 550.387 is mandatory!

ift Rosenheim
Notifizierte Produktzertifizierungsstelle
13-003089-PR02
17.07.2020
Notified Body 0757

Integrierter Türschliesser Dorma ITS 96, 555.239 (Grösse 2-4) Zweiflügelige Türe

Ferme-porte intégré Dorma ITS 96, 555.239 (Force 2-4) Porte à deux vantaux

Integrated door closer Dorma ITS 96, 555.239 (Size 2-4) Double leaf door

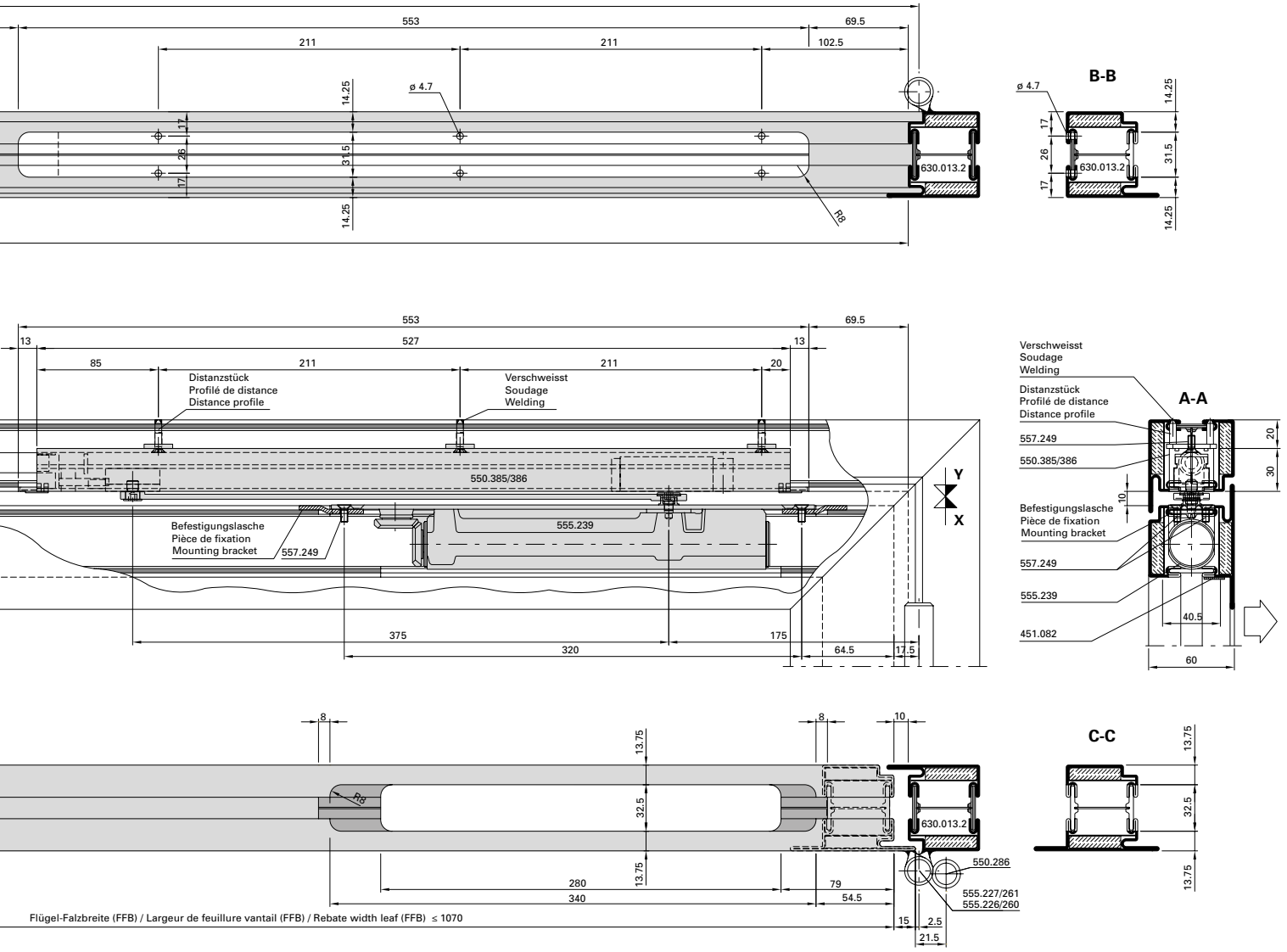

Abbildung: Gleitschiene GSR 550.385 in Normalausführung. Gleitschiene GSR-EMF 550.386 mit elektromechanischer Feststelleinheit (gleiche Einbaumasse).

Max. Gangflügel FFB (GF) < 1070 mm
Max. Standflügel FFB (SF) < 1070 mm

Min. Gangflügel FFB (GF) > 760 mm
Min. Standflügel FFB (SF) > 670 mm

Max. Flügelgewicht: 130 kg

Max. Türöffnungswinkel: ca. 120°
(abhängig von Türkonstruktion)
Türstopper verwenden

Bei Verwendung von Elektro-Türöffner gelten andere Mindestmasse.

Hinweis: Für Aussentüren nur bedingt einsetzbar.

Figure: Glissière GSR 550.385 en version normale.Glissière GSR-EMF 550.386 avec arrêt électromécanique (même dimensions).

Max. vantail de service FFB (GF) < 1070 mm
Max. vantail semi-fixe FFB (SF) < 1070 mm

Min. vantail de service FFB (GF) > 760 mm
Min. vantail semi-fixe FFB (SF) > 670 mm

Poids vantail max. 130 kg

Angle d'ouvrant max. env. 120°
(en fonction de la construction de la porte)
Utiliser un arrêt de porte

Dans le cas de gâche électrique
les dimensions minimum sont autres.

Remarque: Pour les portes ouvrant vers l'extérieur, utilisation limitée.

Drawing: Glide rail GSR 550.385 in standard design. Glide rail GSR-EMF 550.386 with electro-mechanical hold-open (same dimensions).

Max. access leaf FFB (GF) < 1070 mm
Max. secondary leaf FFB (SF) < 1070 mm

Min. access leaf FFB (GF) > 760 mm
Min. secondary leaf FFB (SF) > 670 mm

Max. leaf weight 130 kg

Max. door opening angle: approx. 120°
(depending on door construction)
Use door stop

Alternative minimum measurements apply if electric strikes are used.

Note: Only suitable for certain types of external door.

Rosenheim
Notifizierte Produktzertifizierungsstelle
13-003089-PR02
17.07.2020
Notified Body 0757

Integrierter Türschliesser Dorma ITS 96, 550.380/550.667 (Grösse 3-6) Einflügelige Türe

Ferme-porte intégré Dorma ITS 96, 550.380/550.667 (Force 3-6) Porte à un vantail

Integrated door closer Dorma ITS 96, 550.380/550.667 (Size 3-6) Single leaf door

Blendrahmenbearbeitung Ansicht "X"
Finition du cadre dormant vue "X"
Outer frame operation "X"

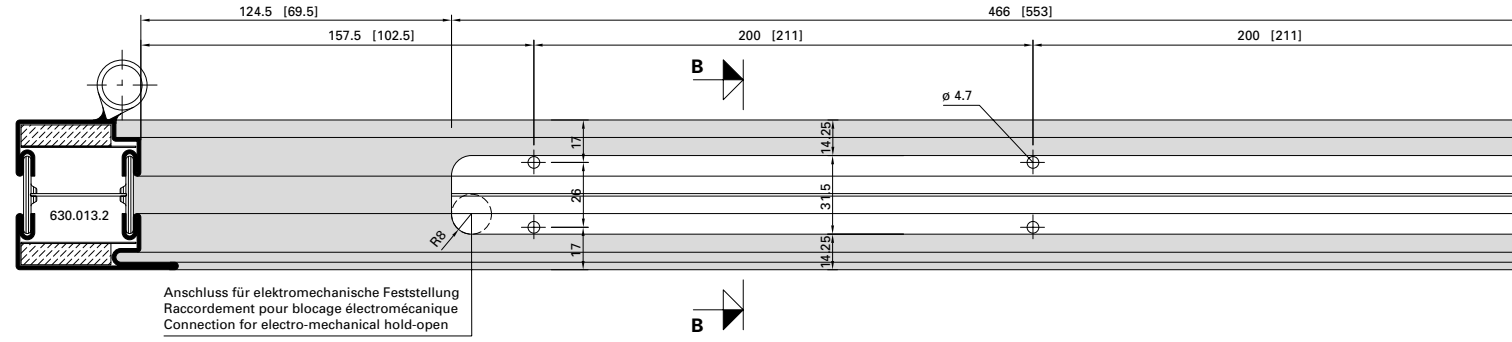

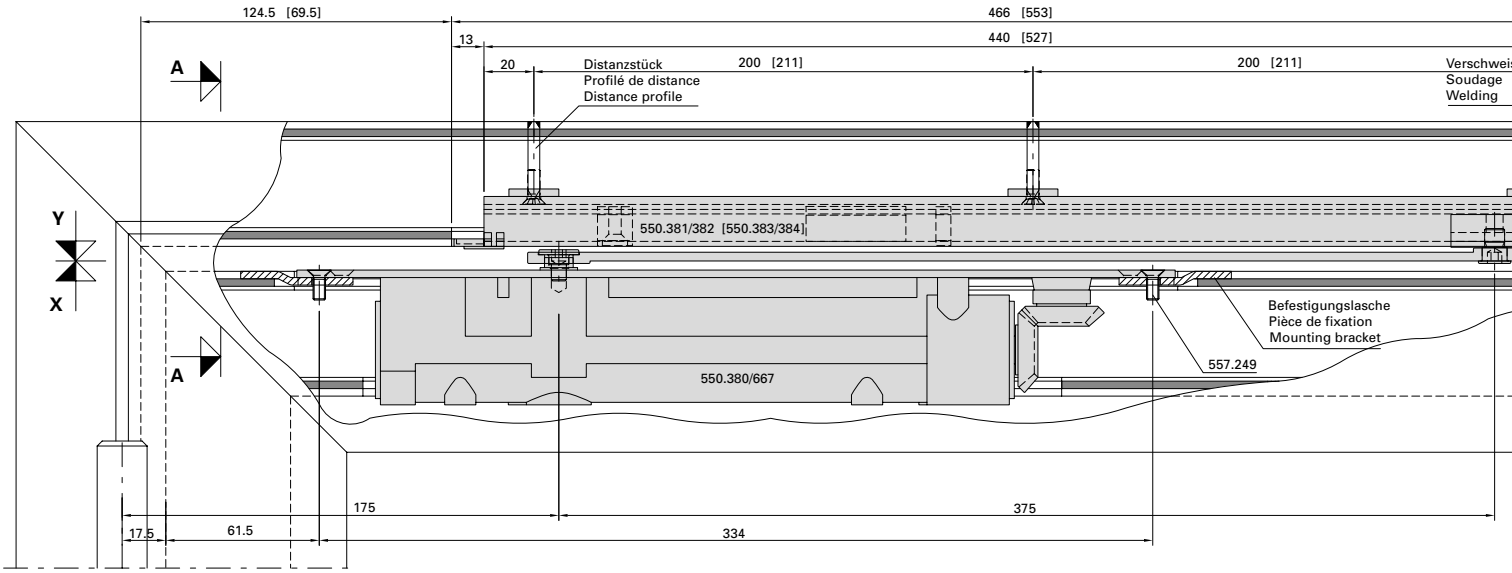

Flügelbearbeitung Ansicht "Y"
Finition de vantail vue "Y"
Leaf operation view "Y"

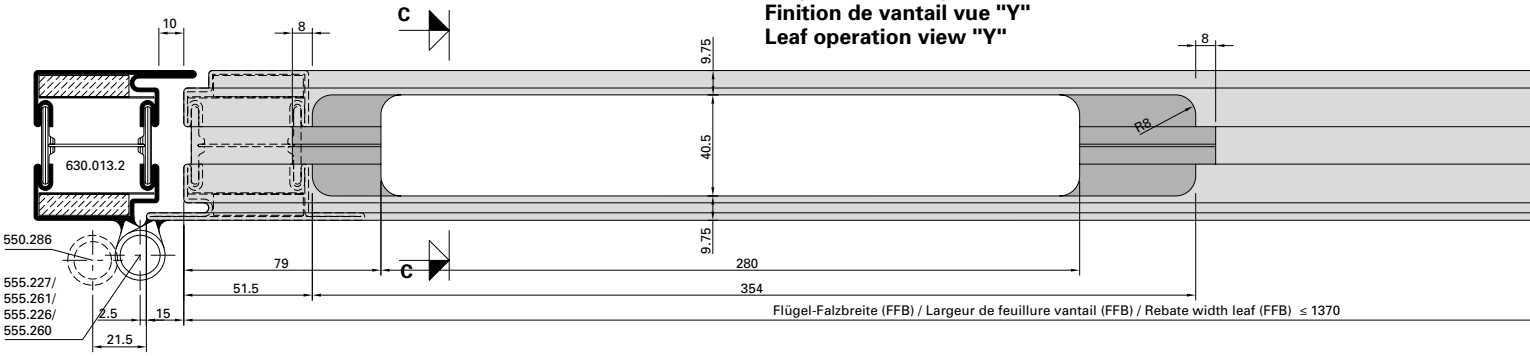

ift Rosenheim
Notifizierte Produktzertifizierungsstelle
13-003089-PR02
17.07.2020
Notified Body 0757

Integrierter Türschliesser Dorma ITS 96, 550.380/550.667 (Grösse 3-6) Einflügelige Türe

Ferme-porte intégré Dorma ITS 96, 550.380/550.667 (Force 3-6) Porte à un vantail

Integrated door closer Dorma ITS 96, 550.380/550.667 (Size 3-6) Single leaf door

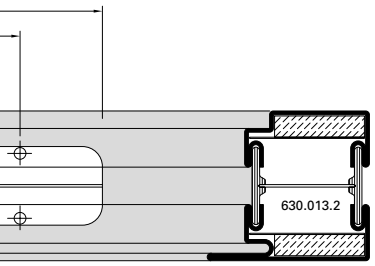

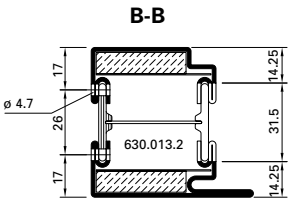

Abbildung: Gleitschiene in Normalausführung. Gleitschiene mit elektromechanischer Feststelleinheit (550.383/384) = Masse in ().

Max. Flügel FFB < 1370 mm
Min. Flügel FFB > 670 mm

Max. Flügelgewicht: 180 kg

Max. Türöffnungswinkel: ca. 120° (abhängig von Türkonstruktion) Türstopper verwenden

Bei Verwendung von Elektro-Türöffner gelten andere Mindestmasse.

Hinweis: Für Aussentüren nur bedingt einsetzbar.

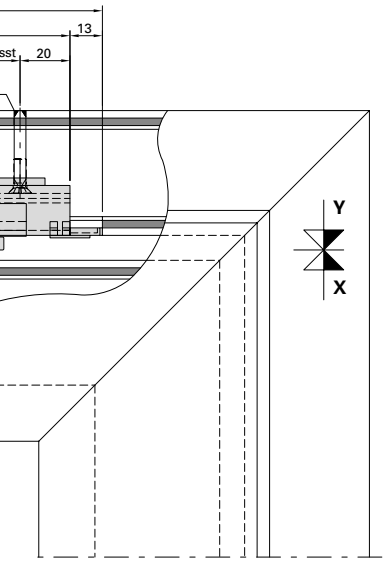

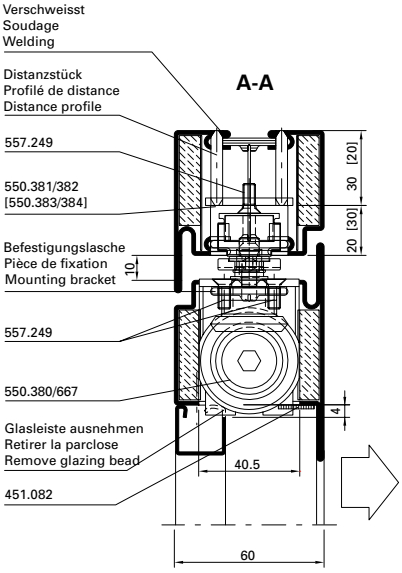

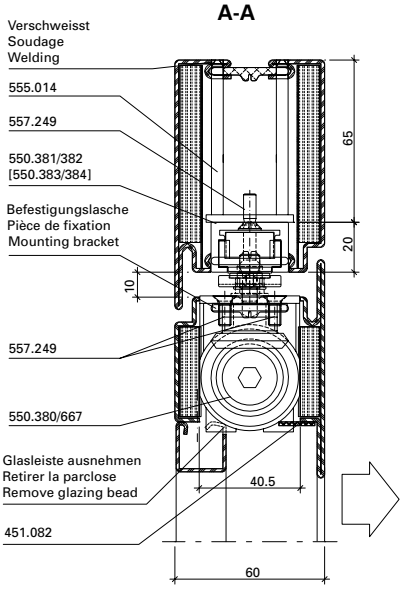

Figure: Glissière en version normale.Glissière avec arrêt électromécanique (550.383/384) = Dimensions en ().

Max. vantail FFB < 1370 mm
Min. vantail FFB > 670 mm

Poids vantail max. 180 kg

Angle d'ouvrant max. env. 120° (en fonction de la construction de la porte)
Utiliser un arrêt de porte

Dans le cas de gâche électrique les dimensions minimum son autres.

Remarque: Pour les portes ouvrant vers l'extérieur, utilisation limitée.

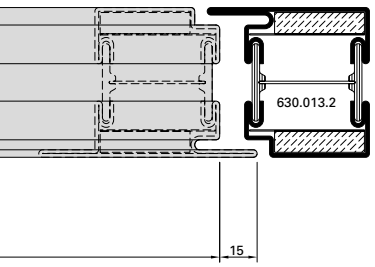

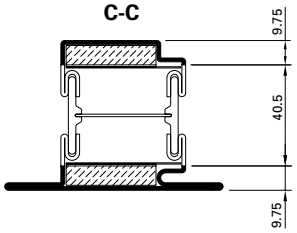

Drawing: Glide rail in standard design. Glide rail with electro-mechanical hold-open (550.383/384) = Dimensions in ().

Max. leaf FFB < 1370 mm
Min. leaf FFB > 670 mm

Max. leaf weight 180 kg

Max. door opening angle: approx. 120°
(depending on door construction)
Use door stop

Alternative minimum measurements apply if electric strikes are used.

Note: Only suitable for certain types of external door.

Detail Befestigungslasche
Détail pièce de fixation
Detail mounting bracket

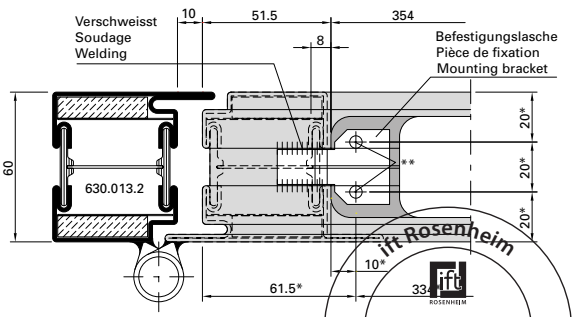

* Schliesser als Lehre verwenden
* Utiliser le ferme-porte comme gabarit
* Use door closer as jig

** Befestigungslöcher M5
** Trous des fixations M5
** Mounting holes M5

ift Rosenheim
Notifizierte Produkt-zertifizierungsstelle
13-003089-PR02
17.07.2020
Notified Body 0757

Beschlageinbau (31-0101-E-008)
Montage des ferrures (31-0101-E-008)
Installation of fittings (31-0101-E-008)

DXF DWG

Integrierter Türschliesser Dorma ITS 96, 550.380/550.667 (Grösse 3-6) Zweiflügelige Türe

Ferme-porte intégré Dorma ITS 96, 550.380/550.667 (Force 3-6) Porte à deux vantaux

Integrated door closer Dorma ITS 96, 550.380/550.667 (Size 3-6) Double leaf door

Blendrahmenbearbeitung Ansicht "X"
Finition du cadre dormant vue "X"
Outer frame operation "X"

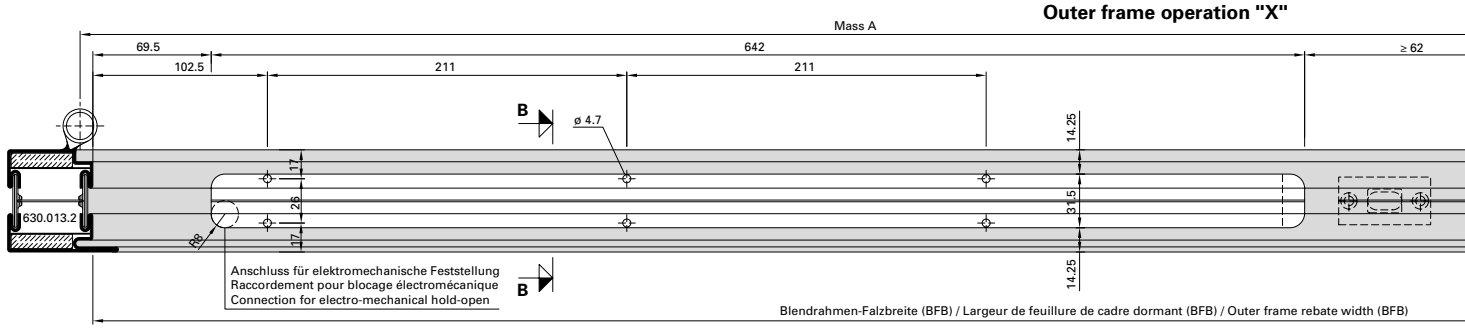

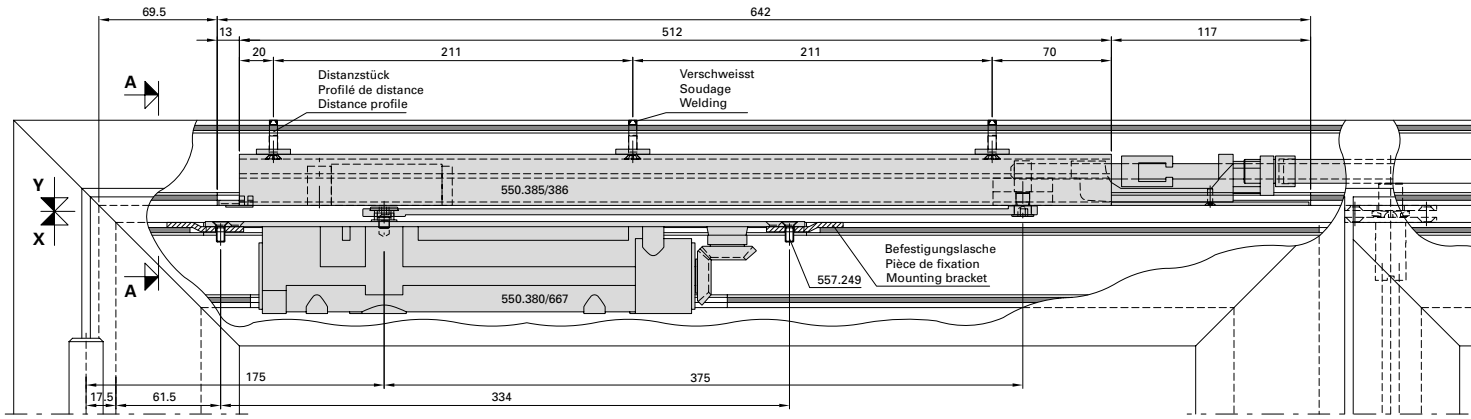

Flügelbearbeitung Ansicht "Y"
Finition de vantail vue "Y"
Leaf operation view "Y"

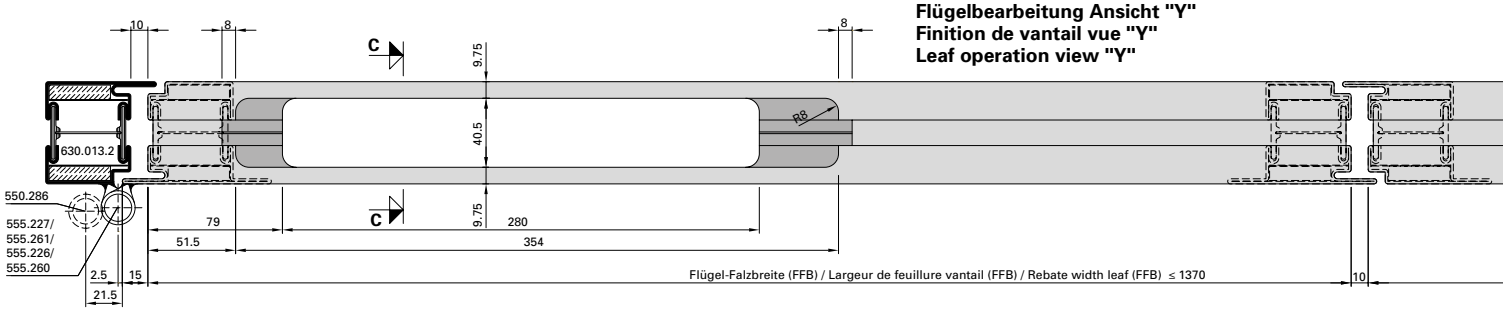

Detail Befestigungslasche
Détail pièce de fixation
Detail mounting bracket

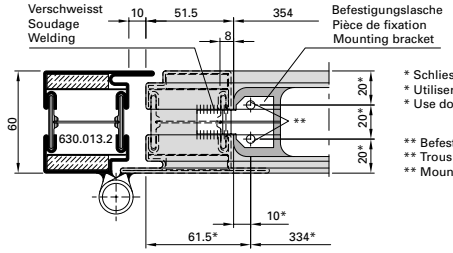

* Schliesser als Lehre verwenden
* Utiliser le ferme-porte comme gabarit
* Use door closer as jig

** Befestigungslöcher M5
** Trous des fixations M5
** Mounting holes M5

Mitnehmerklappe 550.387 zwingend erforderlich!

Le doigt d'entraînement 550.387 est impérativement nécessaire!

The selector bar 550.387 is mandatory!

ift Rosenheim
Notifizierte Produktzertifizierungsstelle
13-003089-PR02
17.07.2020
Notified Body 0751

JANSEN

Integrierter Türschliesser Dorma ITS 96, 550.380/550.667 (Grösse 3-6) Zweiflügelige Türe

Ferme-porte intégré Dorma ITS 96, 550.380/550.667 (Force 3-6) Porte à deux vantaux

Integrated door closer Dorma ITS 96, 550.380/550.667 (Size 3-6) Double leaf door

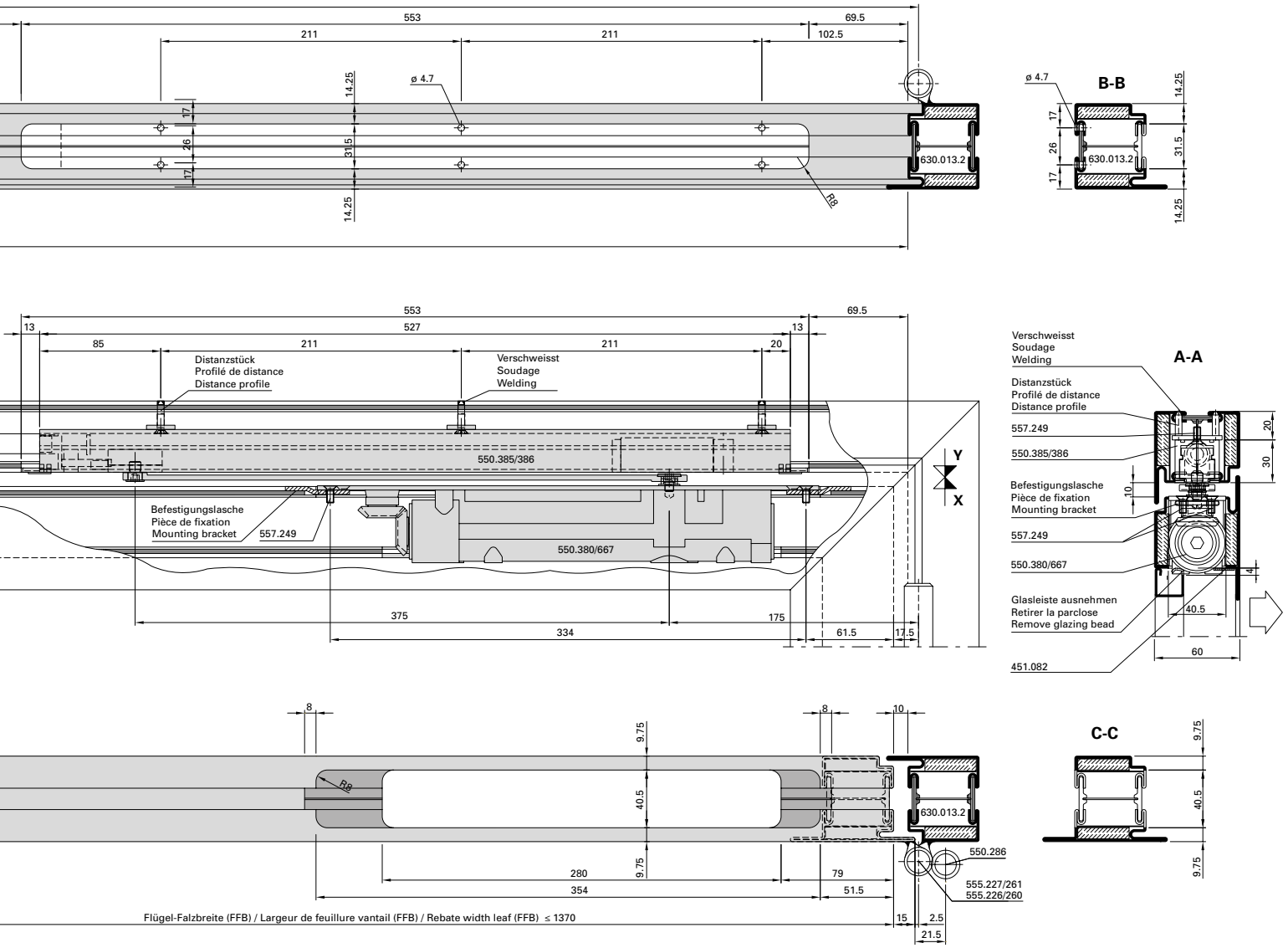

Abbildung: Gleitschiene GSR 550.385 in Normalausführung. Gleitschiene GSR-EMF 550.386 mit elektromechanischer Feststelleinheit (gleiche Einbaumasse).

Max. Gangflügel FFB (GF) < 1370 mm
Max. Standflügel FFB (SF) < 1370 mm

Min. Gangflügel FFB (GF) > 760 mm
Min. Standflügel FFB (SF) > 670 mm

Max. Türgewicht: 180 kg

Max. Türöffnungswinkel: ca. 120°
(abhängig von Türkonstruktion)
Türstopper verwenden

Bei Verwendung von Elektro-Türöffner gelten andere Mindestmasse.

Hinweis: Für Aussentüren nur bedingt einsetzbar.

Figure: Glissière GSR 550.385 en version normale.Glissière GSR-EMF 550.386 avec arrêt électromécanique (même dimensions).

Max. vantail de service FFB (GF) < 1370 mm
Max. vantail semi-fixe FFB (SF) < 1370 mm

Min. vantail de service FFB (GF) > 760 mm
Min. vantail semi-fixe FFB (SF) > 670 mm

Poids porte max. 180 kg

Angle d'ouvrant max. env. 120°
(en fonction de la construction de la porte)
Utiliser un arrêt de porte

Dans le cas de gâche électrique
les dimensions minimum sont autres.

Remarque: Pour les portes ouvrant vers l'extérieur, utilisation limitée.

Drawing: Glide rail GSR 550.385 in standard design. Glide rail GSR-EMF 550.386 with electro-mechanical hold-open (same dimensions).

Max. access leaf FFB (GF) < 1370 mm
Max. secondary leaf FFB (SF) < 1370 mm

Min. access leaf FFB (GF) >760 mm
Min. secondary leaf FFB (SF) > 670 mm

Max. door weight 180 kg

Max. door opening angle: approx. 120°
(depending on door construction)
Use door stop

Alternative minimum measurements apply if electric strikes are used.

Note: Only suitable for certain types of external door.

ift ROSENHEIM
Notifizierte Produktzertifizierungsstelle
13-003089-PR02
17.07.2020
Notified Body 0757

Integrierter Türschliesser GEZE Boxer 555.670 (Grösse 2-4) Einflügelige Türe

Ferme-porte intégré GEZE Boxer 555.670 (Taille 2-4) Porte à un vantail

Integrated door closer GEZE Boxer 555.670 (Size 2-4) Single leaf door

Blendrahmenbearbeitung Ansicht "X"
Finition du cadre dormant vue "X"
Outer frame operation "X"

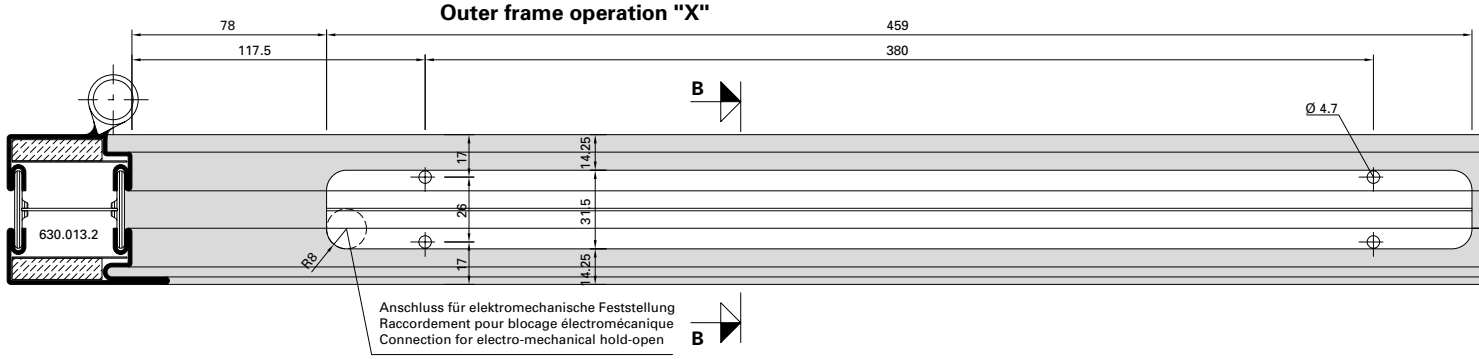

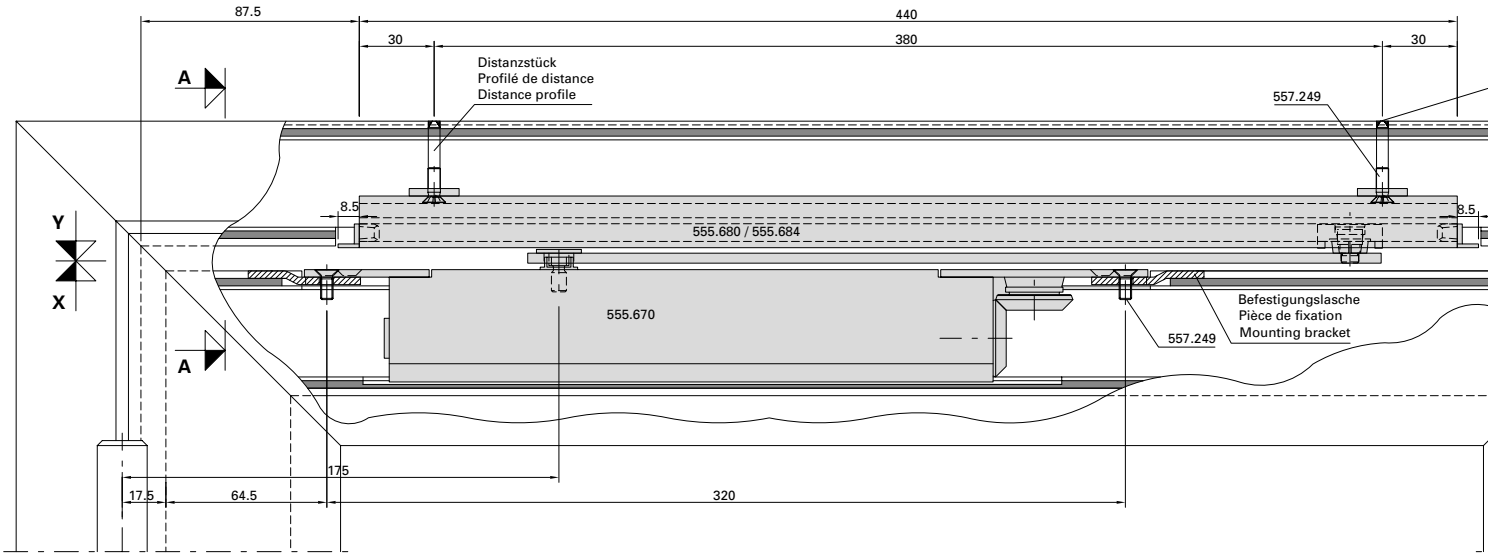

Flügelbearbeitung Ansicht "Y"
Finition de vantail vue "Y"
Leaf operation view "Y"

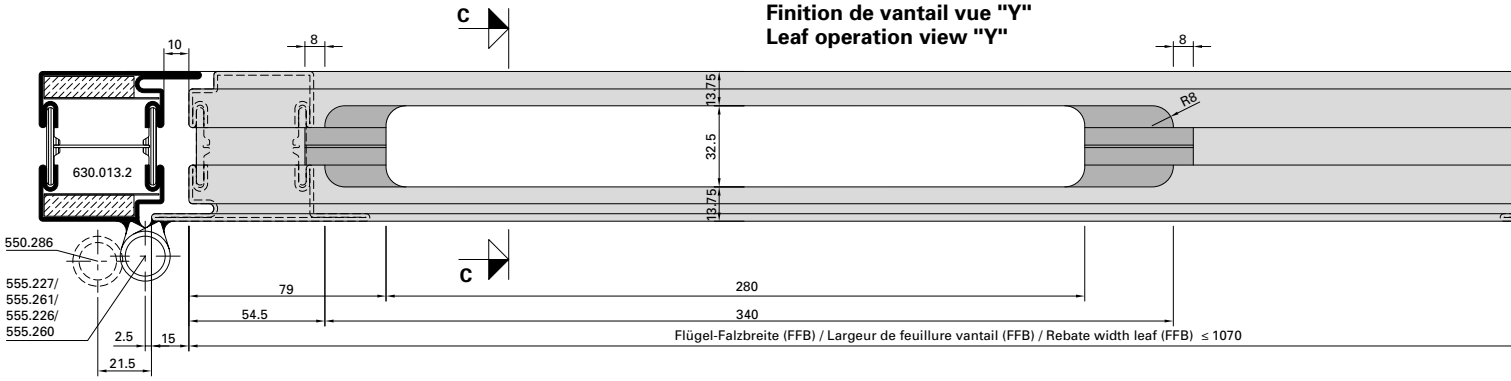

ift Rosenheim
Notifizierte Produktzertifizierungsstelle
13-003089-PR02
17.07.2020
Notified Body 0757

Integrierter Türschliesser GEZE Boxer 555.670 (Grösse 2-4) Einflügelige Türe

Ferme-porte intégré GEZE Boxer 555.670 (Taille 2-4) Porte à un vantail

Integrated door closer GEZE Boxer 555.670 (Size 2-4) Single leaf door

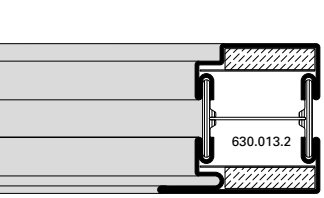

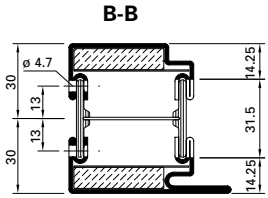

Abbildung: Gleitschiene 555.680 in Normalausführung. Gleitschiene mit elektromechanischer Feststelleinheit E 555.684 (gleiche Einbaumasse).

Max. Flügel FFB < 1070 mm
Min. Flügel FFB > 640 mm

Max. Flügelgewicht: 130 kg

Max. Türöffnungswinkel: ca. 120° (abhängig von Türkonstruktion) Türstopper verwenden

Bei Verwendung von Elektro-Türöffner gelten andere Mindestmasse.

Hinweis: Für Aussentüren nur bedingt einsetzbar.

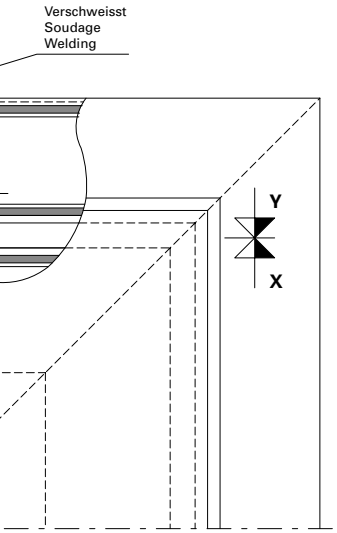

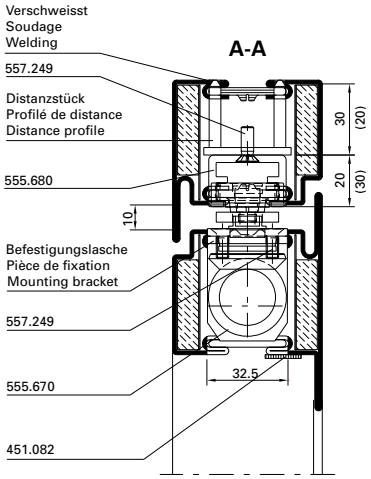

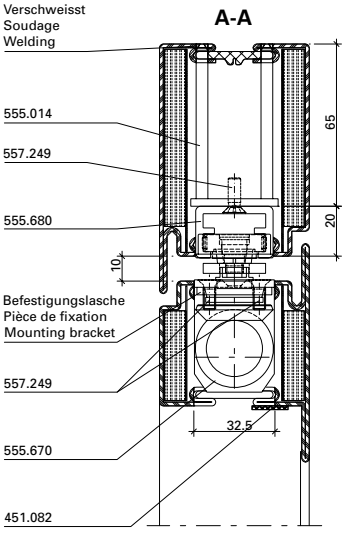

Figure: Glissière 555.680 en version normale. Glissière avec arrêt électro-mécanique E 555.684 (même dimensions).

Max. vantail FFB < 1070 mm
Min. vantail FFB > 640 mm

Poids vantail max. 130 kg

Angle d'ouvrant max. env. 120° (en fonction de la construction de la porte)
Utiliser un arrêt de porte

Dans le cas de gâche électrique les dimensions minimum son autres.

Remarque: Pour les portes ouvrant vers l'extérieur, utilisation limitée.

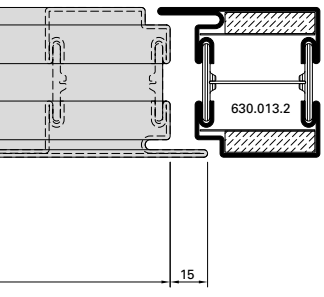

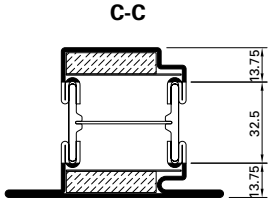

Detail Befestigungslasche
Détail pièce de fixation
Detail mounting bracket

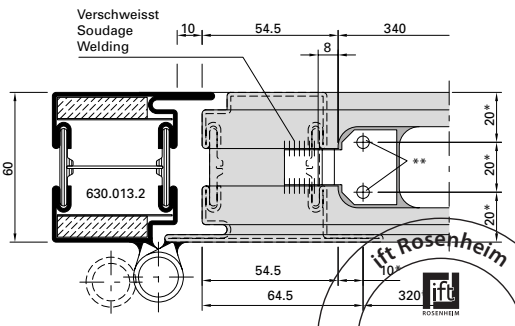

* Schliesser als Lehre verwenden
* Utiliser le ferme-porte comme gabarit
* Use door closer as jig

** Befestigungslöcher M5
** Trous des fixations M5
** Mounting holes M5

Drawing: Glide rail 555.680 in standard design. Glide rail with electro-mechanical hold-open E 555.684 (same dimensions).

Max. leaf FFB < 1070 mm
Min. leaf FFB > 640 mm

Max. leaf weight 130 kg

Max. door opening angle: approx. 120° (depending on door construction)
Use door stop

Alternative minimum measurements apply if electric strikes are used.

Note: Only suitable for certain types of external door.

ift Rosenheim
Notifizierte Produkt-zertifizierungsstelle
13-003089-PR02
17.07.2020
Notified Body 0757

Beschlageinbau (31-0101-E-010)
Montage des ferrures (31-0101-E-010)
Installation of fittings (31-0101-E-010)

DXF DWG

Integrierter Türschliesser GEZE Boxer 555.670 (Grösse 2-4) Zweiflügelige Türe

Ferme-porte intégré GEZE Boxer 555.670 (Taille 2-4) Porte à deux vantaux

Integrated door closer GEZE Boxer 555.670 (Size 2-4) Double leaf door

Blendrahmenbearbeitung Ansicht "X"
Finition du cadre dormant vue "X"
Outer frame operation "X"

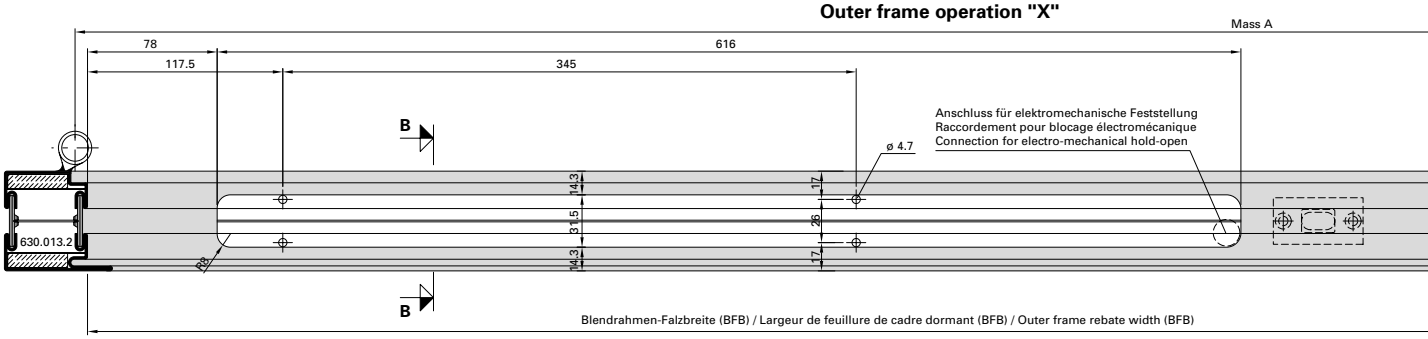

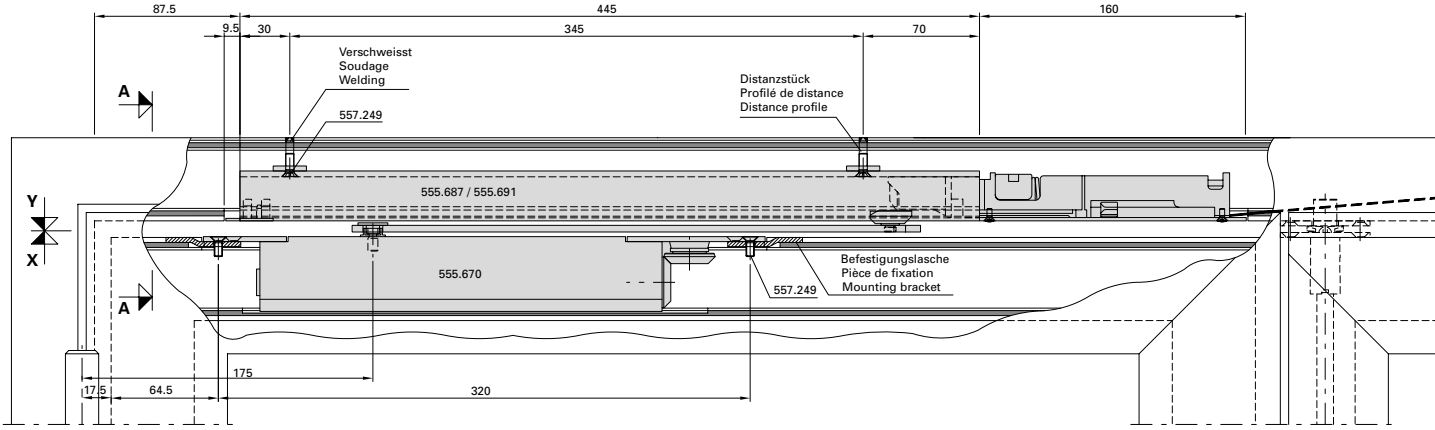

Flügelbearbeitung Ansicht "Y"
Finition de vantail vue "Y"
Leaf operation view "Y"

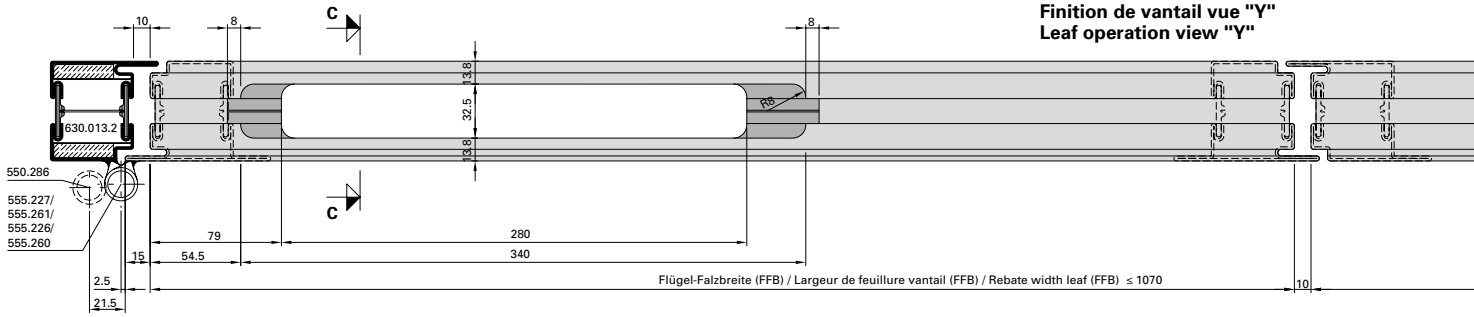

Detail Befestigungslasche
Détail pièce de fixation
Detail mounting bracket

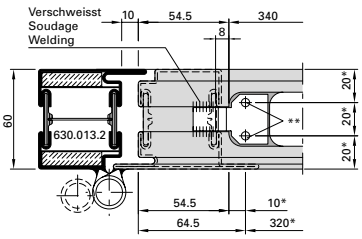

* Schliesser als Lehre verwenden
* Utiliser le ferme-porte comme gabarit
* Use door closer as jig

** Befestigungslöcher M5
** Trous des fixations M5
** Mounting holes M5

ift Rosenheim
Notifizierte Produktzertifizierungsstelle
13-003089-PR02
17.07.2020
Notified Body 0757

JANSEN

Integrierter Türschliesser GEZE Boxer 555.670 Grösse 2-4) Zweiflügelige Türe

Ferme-porte intégré GEZE Boxer 555.670 (Taille 2-4) Porte à deux vantaux

Integrated door closer GEZE Boxer 555.670 (Size 2-4) Double leaf door

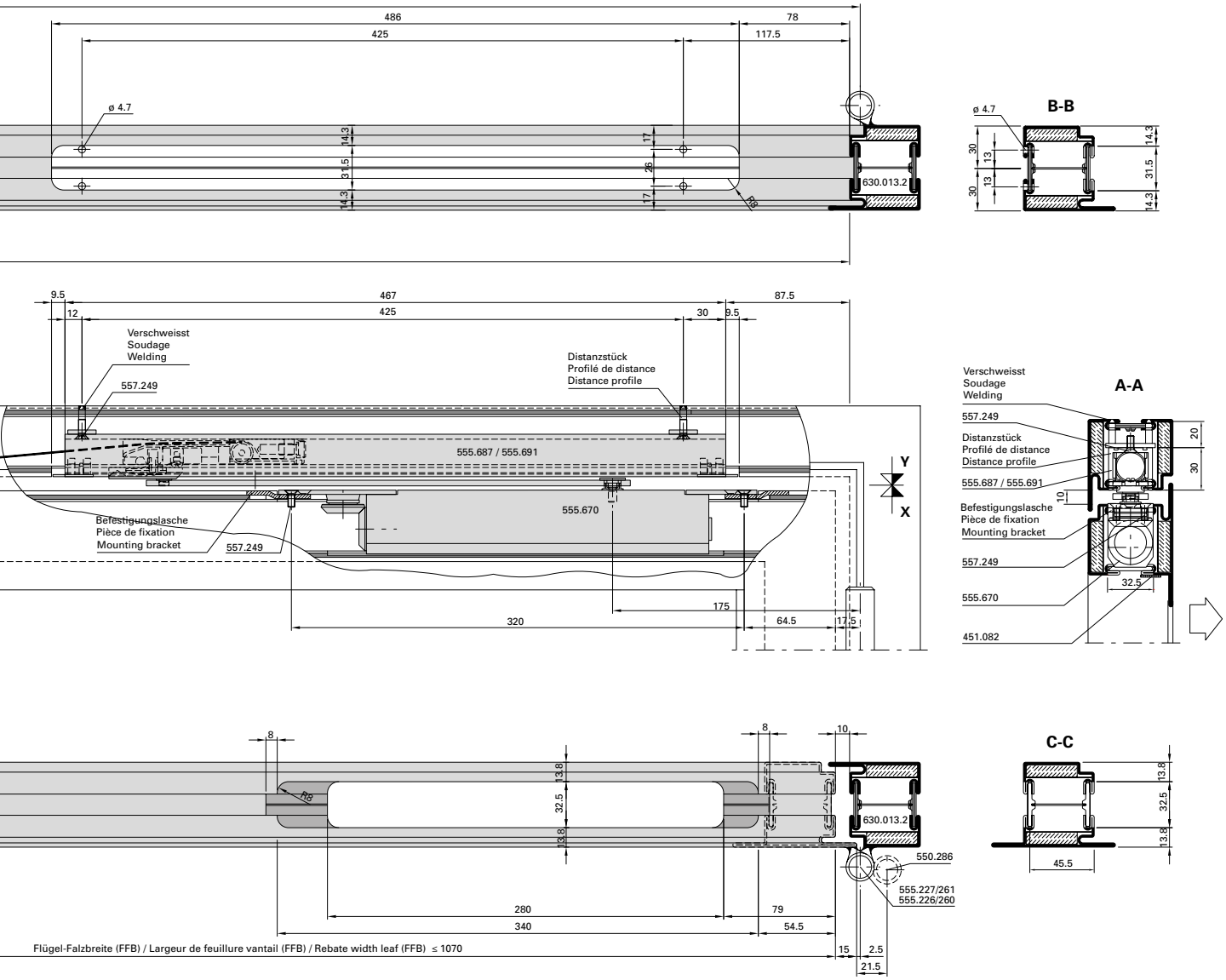

Abbildung: Gleitschiene ISM 555.687 in Normalausführung. Gleitschiene mit elektromechanischer Feststelleinheit E-ISM 555.691 (gleiche Einbaumasse).

Max. Gangflügel FFB (GF) < 1070 mm
Max. Standflügel FFB (SF) < 1070 mm

Min. Gangflügel FFB (GF) > 760 mm
Min. Standflügel FFB (SF) > 630 mm

Max. Flügelgewicht: 130 kg

Max. Türöffnungswinkel: ca. 120°
(abhängig von Türkonstruktion)
Türstopper verwenden

Mitnehmerklappe 550.387 zwingend erforderlich!

Hinweis: Für Aussentüren nur bedingt einsetzbar.

Figure: Glissière ISM 555.687 en version normale. Glissière avec arrêt électro-mécanique E-ISM 555.691 (même dimensions).

Max. vantail de service FFB (GF) < 1070 mm
Max. vantail semi-fixe FFB (SF) < 1070 mm

Min. vantail de service FFB (GF) > 760 mm
Min. vantail semi-fixe FFB (SF) > 630 mm

Poids vantail max. 130 kg

Angle d'ouvrant max. env. 120°
(en fonction de la construction de la porte)
Utiliser un arrêt de porte

Le doigt d'entraînement 550.387 est impérativement nécessaire!

Remarque: Pour les portes ouvrant vers l'extérieur, utilisation limitée.

Drawing: Glide rail ISM 555.687 in standard design. Glide rail with electro-mechanical hold-open E-ISM 555.691 (same dimensions).

Max. access leaf FFB (GF) < 1070 mm
Max. secondary leaf FFB (SF) < 1070 mm

Min. access leaf FFB (GF) > 760 mm
Min. secondary leaf FFB (SF) > 630 mm

Max. leaf weight 130 kg

Max. door opening angle: approx. 120°
(depending on door construction)
Use door stop

The selector bar 550.387 is mandatory!

Note: Only suitable for certain types of external door.

ift Rosenheim
Notifizierte Produktzertifizierungsstelle
13-003089-PR02
17.07.2020
Notified Body 0757

Integrierter Türschliesser GEZE Boxer 555.672 (Grösse 3-6) Einflügelige Türe

Ferme-porte intégré GEZE Boxer 555.672 (Taille 3-6) Porte à un vantail

Integrated door closer GEZE Boxer 555.672 (Size 3-6) Single leaf door

Blendrahmenbearbeitung Ansicht "X"
Finition du cadre dormant vue "X"
Outer frame operation "X"

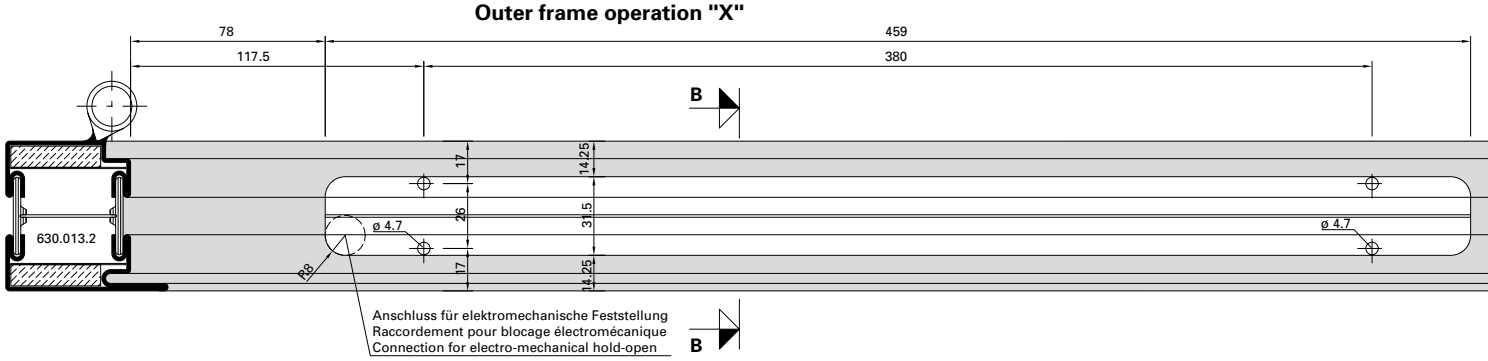

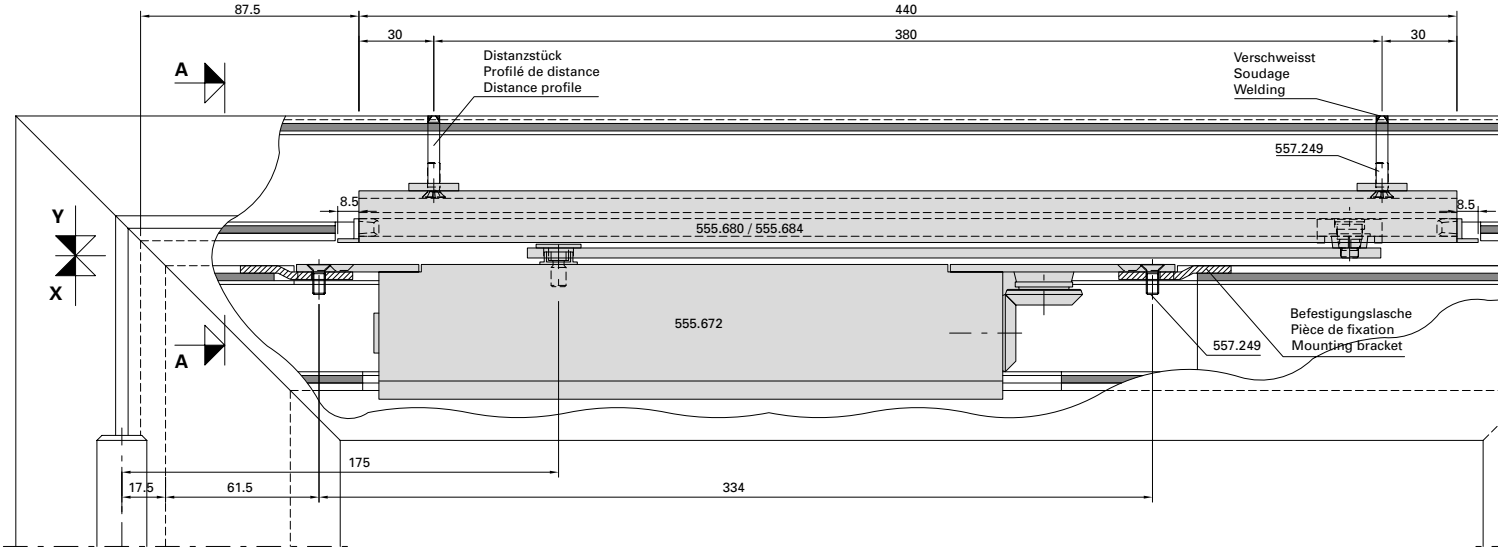

Flügelbearbeitung Ansicht "Y"
Finition de vantail vue "Y"
Leaf operation view "Y"

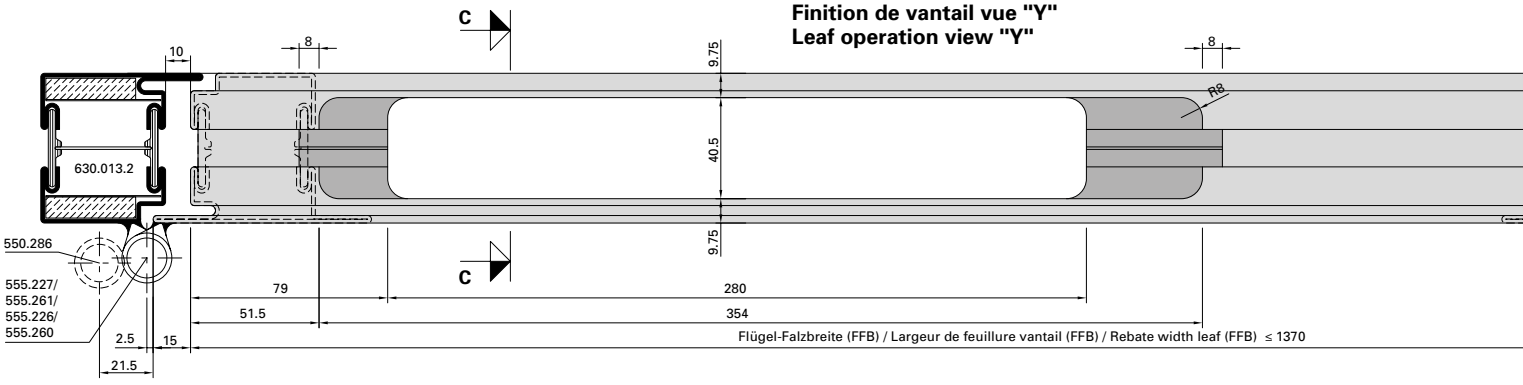

ift Rosenheim
Notifizierte Produktzertifizierungsstelle
13-003089-PR02
17.07.2020
Notified Body 0757

Integrierter Türschliesser GEZE Boxer 555.672 (Grösse 3-6) Einflügelige Türe

Ferme-porte intégré GEZE Boxer 555.672 (Taille 3-6) Porte à un vantail

Integrated door closer GEZE Boxer 555.672 (Size 3-6) Single leaf door

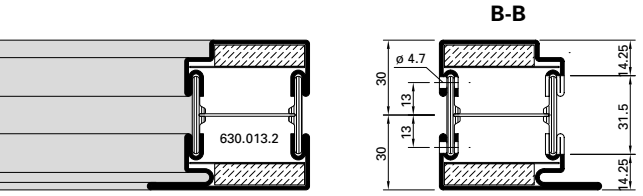

Abbildung: Gleitschiene 555.680 in Normalausführung. Gleitschiene mit elektromechanischer Feststelleinheit E 555.684 (gleiche Einbaumasse).

Max. Flügel FFB < 1370 mm
Min. Flügel FFB > 640 mm

Max. Flügelgewicht: 180 kg

Max. Türöffnungswinkel: ca. 120° (abhängig von Türkonstruktion) Türstopper verwenden

Bei Verwendung von Elektro-Türöffner gelten andere Mindestmasse.

Hinweis: Für Aussentüren nur bedingt einsetzbar.

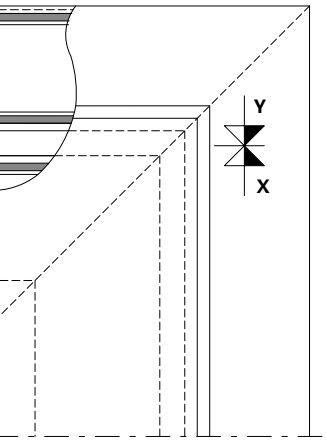

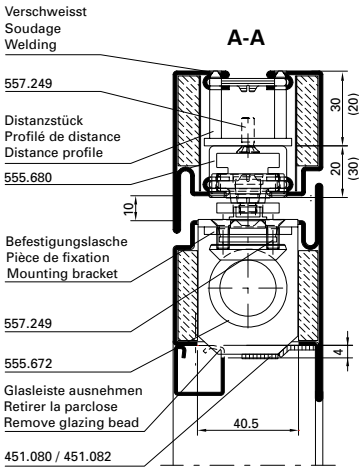

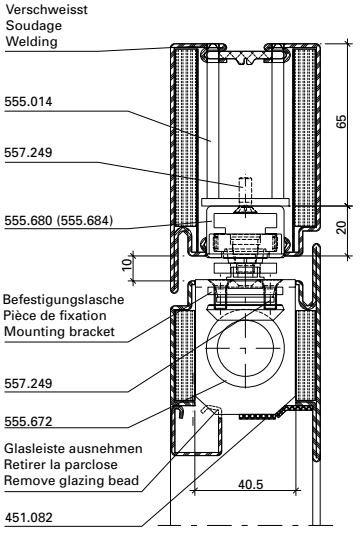

Figure: Glissière 555.680 en version normale. Glissière avec arrêt électro-mécanique E 555.684 (même dimensions).

Max. vantail FFB < 1370 mm
Min. vantail FFB > 640 mm

Poids vantail max. 180 kg

Angle d'ouvrant max. env. 120° (en fonction de la construction de la porte)
Utiliser un arrêt de porte

Dans le cas de gâche électrique les dimensions minimum son autres.

Remarque: Pour les portes ouvrant vers l'extérieur, utilisation limitée.

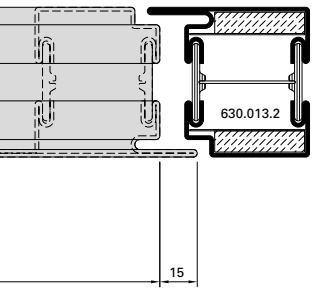

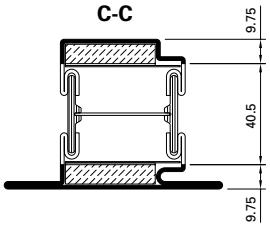

Drawing: Glide rail 555.680 in standard design. Glide rail with electro-mechanical hold-open E 555.684 (same dimensions).

Max. leaf FFB < 1370 mm
Min. leaf FFB > 640 mm

Max. leaf weight 180 kg

Max. door opening angle: approx. 120° (depending on door construction)
Use door stop

Alternative minimum measurements apply if electric strikes are used.

Note: Only suitable for certain types of external door.

Detail Befestigungslasche
Détail pièce de fixation
Detail mounting bracket

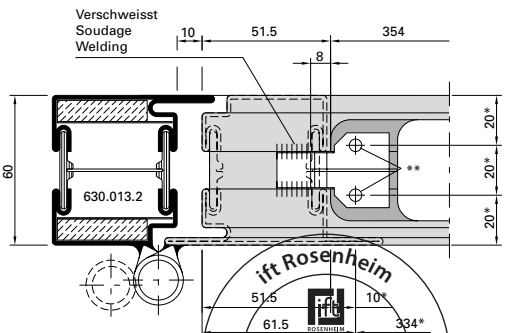

* Schliesser als Lehre verwenden
* Utiliser le ferme-porte comme gabarit
* Use door closer as jig

** Befestigungslöcher M5
** Trous des fixations M5
** Mounting holes M5



Integrierter Türschliesser GEZE Boxer, 555.672 (Grösse 3-6)
Zweiflügelige Türe

Ferme-porte intégré GEZE Boxer, 555.672 (Taille 3-6)
Porte à deux vantaux

Integrated door closer GEZE Boxer, 555.672 (Size 3-6)
Double leaf door

Blendrahmenbearbeitung Ansicht "X"
Finition du cadre dormant vue "X"
Outer frame operation "X"

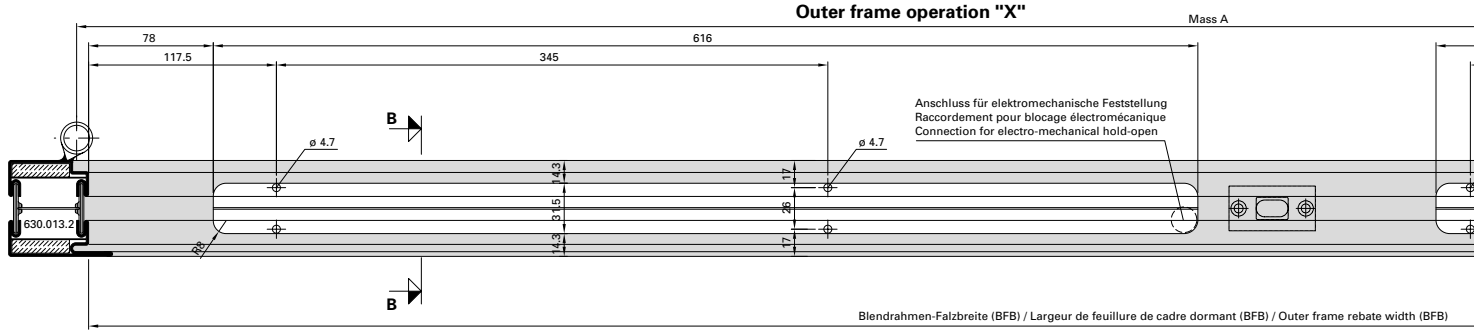

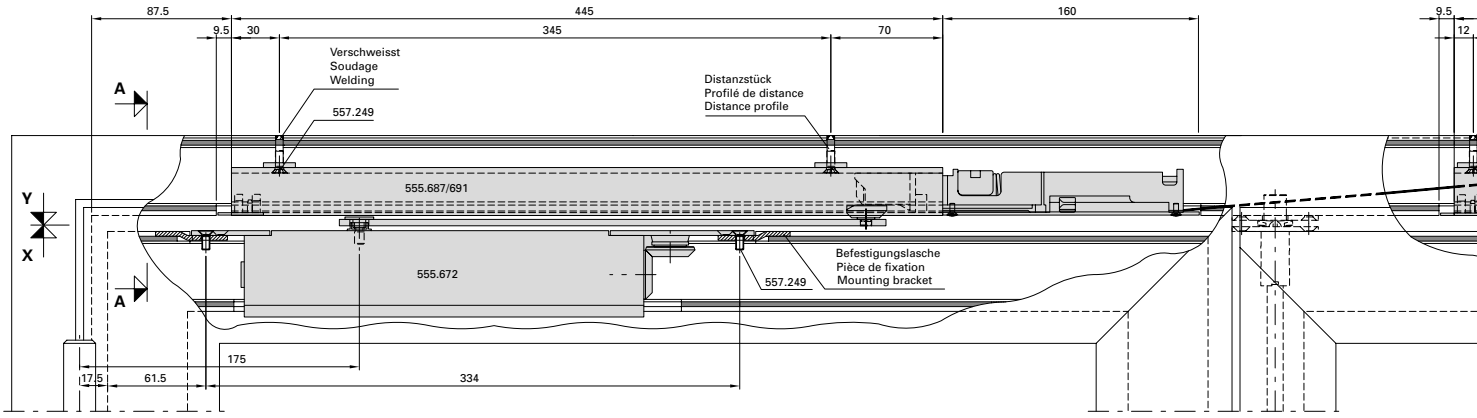

Flügelbearbeitung Ansicht "Y"
Finition de vantail vue "Y"
Leaf operation view "Y"

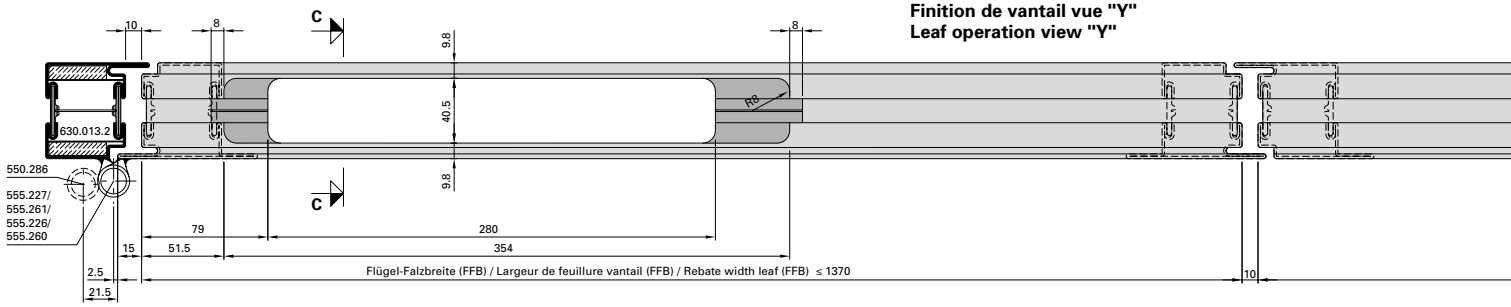

Detail Befestigungslasche
Détail pièce de fixation
Detail mounting bracket

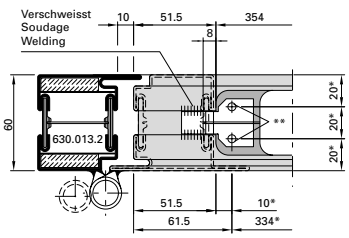

* Schliesser als Lehre verwenden
* Utiliser le ferme-porte comme gabarit
* Use door closer as jig

** Befestigungslöcher M5
** Trous des fixations M5
** Mounting holes M5

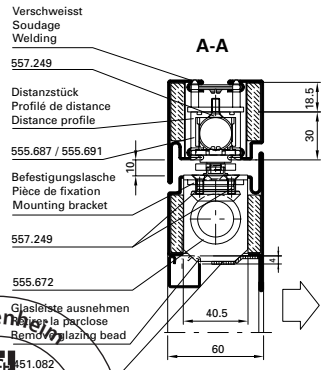

Mitnehmerklappe 550.387 zwingend erforderlich!

Le doigt d'entraînement 550.387 est impérativement nécessaire!

The selector bar 550.387 is mandatory!

ift Rosenheim
ROSENHEIM
Notifizierte Produkt-zertifizierungsstelle
13-003089-PR02
17.07.2020
Notified Body 0757

Integrierter Türschliesser GEZE Boxer, 555.672 (Grösse 3-6)
Zweiflügelige Türe

Ferme-porte intégré GEZE Boxer, 555.672 (Taille 3-6)
Porte à deux vantaux

Integrated door closer GEZE Boxer, 555.672 (Size 3-6)
Double leaf door

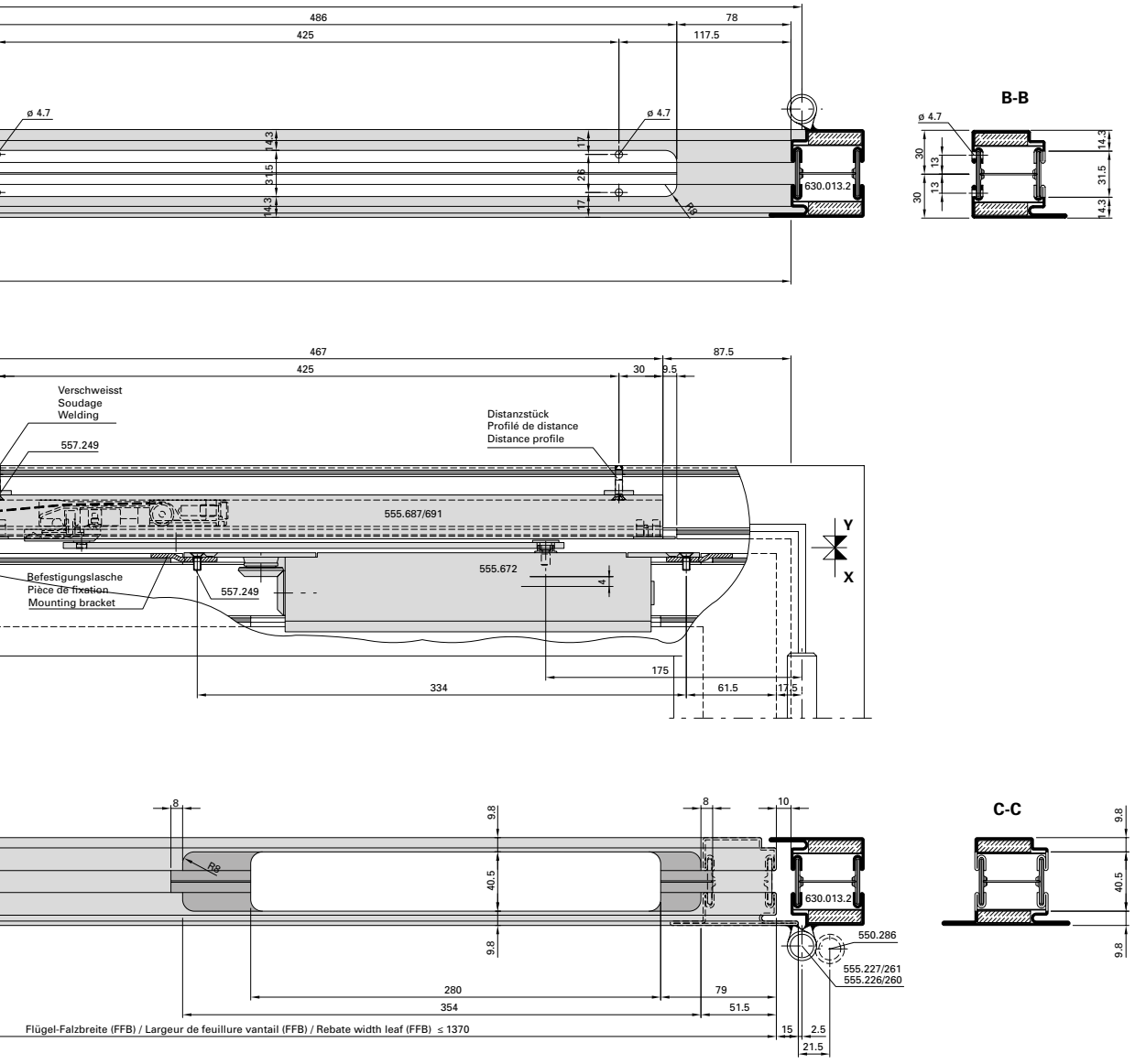

Abbildung: Gleitschiene ISM 555.687 in Normalausführung. Gleitschiene mit elektromechanischer Feststelleinheit E-ISM 555.691 (gleiche Einbaumasse).

Max. Gangflügel FFB (GF) < 1370 mm
Max. Standflügel FFB (SF) < 1370 mm

Min. Gangflügel FFB (GF) > 760 mm
Min. Standflügel FFB (SF) > 630 mm

Max. Flügelgewicht: 180 kg

Max. Türöffnungswinkel: ca. 120° (abhängig von Türkonstruktion)
Türstopper verwenden

Hinweis: Für Aussentüren nur bedingt einsetzbar.

Figure: Glissière ISM 555.687 en version normale. Glissière avec arrêt électro-mécanique E-ISM 555.691 (même dimensions).

Max. vantail de service FFB (GF) < 1370 mm
Max. vantail semi-fixe FFB (SF) < 1370 mm

Min. vantail de service FFB (GF) > 760 mm
Min. vantail semi-fixe FFB (SF) > 630 mm

Poids vantail max. 180 kg

Angle d'ouvrant max. env. 120°
(en fonction de la construction de la porte)
Utiliser un arrêt de porte

Remarque: Pour les portes ouvrant vers l'extérieur, utilisation limitée.

Drawing: Glide rail ISM 555.687 in standard design. Glide rail with electro-mechanical hold-open E-ISM 555.691 (same dimensions).

Max. access leaf FFB (GF) < 1370 mm
Max. secondary leaf FFB (SF) < 1370 mm

Min. access leaf FFB (GF) > 760 mm
Min. secondary leaf FFB (SF) > 630 mm

Max. leaf weight 180 kg

Max. door opening angle: approx. 120° (depending on door construction)
Use door stop

Note: Only suitable for certain types of external door.

ift Rosenheim
Notifizierte Produktzertifizierungsstelle
13-003089-PR02
17.07.2020
Notified Body 0757

Integrierter Türschliesser
GEZE Boxer EFS 4-6 597.534
Einflügelige Türe

Ferme-porte intégré
GEZE Boxer EFS 4-6 597.534
Porte à un vantail

Integrated door closer
GEZE Boxer EFS 4-6 597.534
Single leaf door

Blendrahmenbearbeitung Ansicht "X"
Finition du cadre dormant vue "X"
Outer frame operation "X"

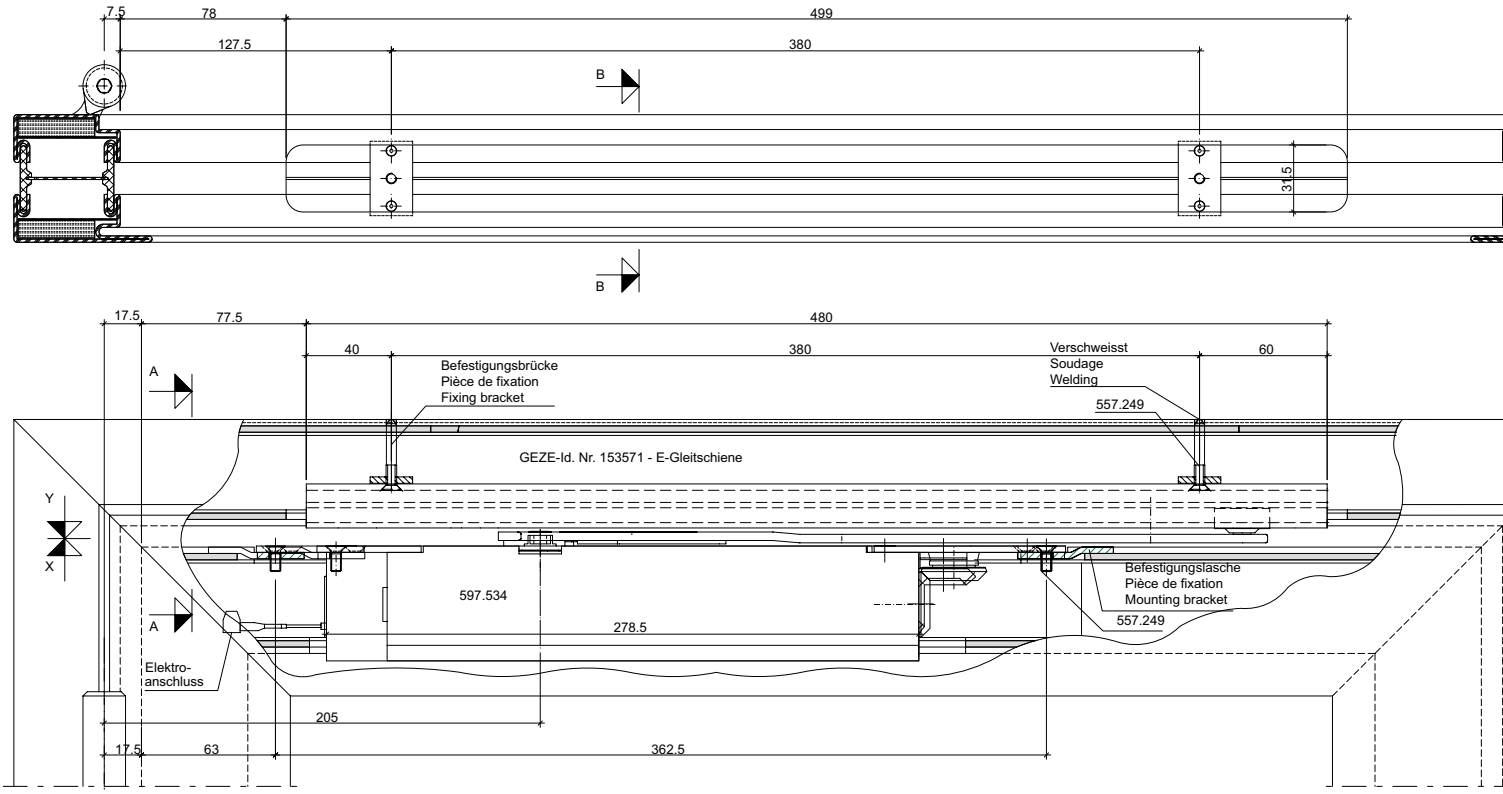

Flügelbearbeitung Ansicht "Y"
Finition de vantail vue "Y"
Leaf operation view "Y"

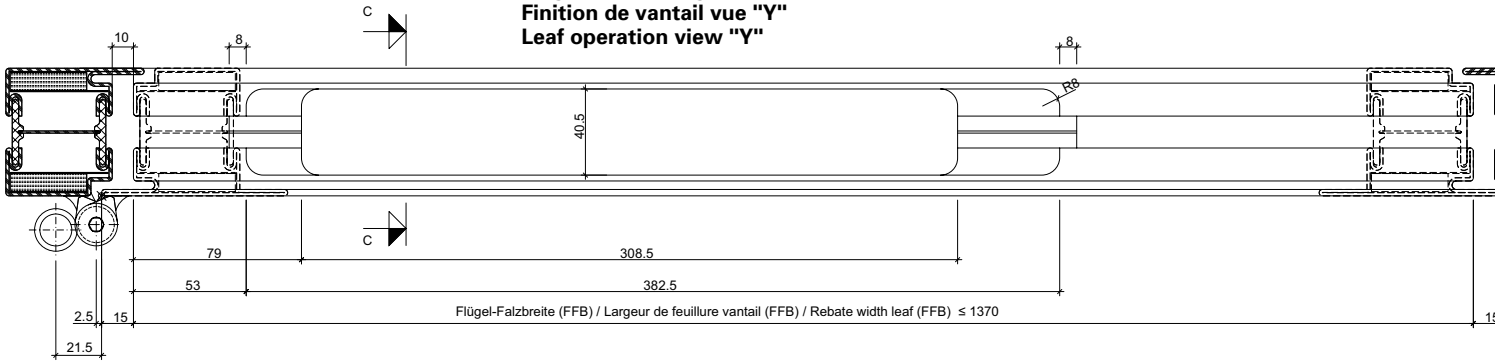

Detail Befestigungslasche
Détail pièce de fixation
Detail mounting bracket

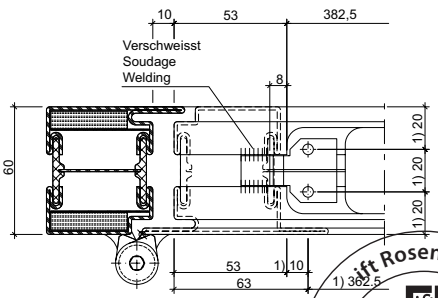

1) Befestigungslöcher M5
Schliesser als Lehre verwenden

1) Trous des fixations M5
Utiliser le ferme-porte comme gabarit

1) Mounting holes M5
Use door closer as jig

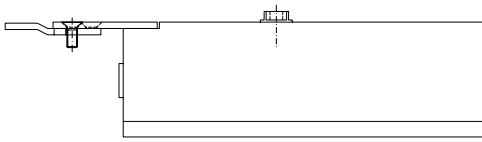

ift Rosenheim
Notifizierte Produkt-
zertifizierungsstelle
13-003089-PR02
17.07.2020
Notified Body 0757

JANSEN

Integrierter Türschliesser GEZE Boxer EFS 4-6 597.534 Einflügelige Türe

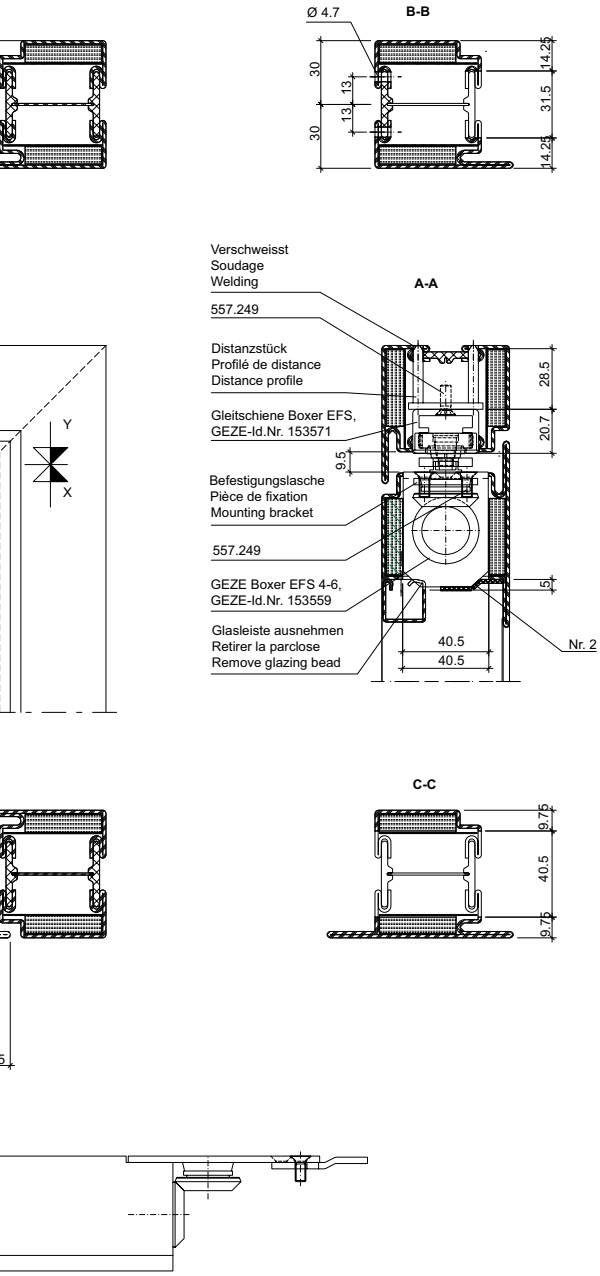

Max. Türgewicht: 180 kg

Max. Türöffnungswinkel: ca. 120°
(abhängig von Türkonstruktion)
-Türstopper verwenden-

Größtmaße:
Flügel FFB ≤ 1370 mm

Mindestmaße:
Flügel FFB ≥ 630 mm,
bei Verwendung von Elektro-Türöffner:
Flügel FFB ≥ 700 mm

Abbildung:
Gleitschiene Boxer EFS 20,7mm,
Bauhöhe 20,7mm, für Boxer EFS 4-6
GEZE-Id.Nr. 153571 - E-Gleitschiene

Türschliesser GEZE Boxer EFS 4-6
Größe EN 4-6, mit elektrischer Freilauffunktion
inkl. Freilauf-Hebel mit Komfort-Rastfunktion
GEZE-Id.Nr. 153559 - Türschliesser

Ferme-porte intégré GEZE Boxer EFS 4-6 597.534 Porte à un vantail

Poids max. de la porte: 180 kg

Angle max. d'ouverture de la porte env. 120°
(en fonction de la construction de la porte) -
utiliser un arrêt de porte

Dimensions maximales:
Vantail FFB ≤ 1370 mm

Dimensions minimales:
Vantail FFB ≥ 630 mm,
en cas d'utilisation de gâche électrique:
Vantail FFB ≥ 700 mm

Illustration:
Glissière Boxer EFS 20,7 mm,
hauteur de construction 20,7 mm, pour Boxer EFS 4-6
GEZE-Id.Nr. 153571 - glissière électr.

Ferme-porte GEZE Boxer EFS 4-6
taille EN 4-6, avec fonction bras libre électrique et
bras libre; fonction confort d'enclenchement
n° courant GEZE-Id.Nr. 153559 - ferme-porte

Integrated door closer GEZE Boxer EFS 4-6 597.534 Single leaf door

Max. door weight: 180 kg

Max. door opening angle: approx. 120°
(Depending on the door design)
- Use door stop -

Maximum dimensions:
Leaf FFB ≤ 1370 mm

Minimum dimensions:
Leaf FFB ≥ 630 mm,
When using electric strike:
Leaf FFB ≥ 700 mm

Illustration:
Slide rail, Boxer EFS, 20.7 mm,
Installation depth of 20.7 mm,
for Boxer EFS 4-6 GEZE ID No. 153571 - electric slide rail

GEZE Boxer EFS 4-6 door closer
Size EN 4-6, with electric free swing function including
free swing lever with convenient hold-open function
GEZE ID No. 153559 - door closer

ift Rosenheim
Notifizierte Produkt-
zertifizierungsstelle
13-003089-PR02
17.07.2020
Notified Body 0757

Beschlageinbau (31-0101-E-146)
Montage des ferrures (31-0101-E-146)
Installation of fittings (31-0101-E-146)

DXF DWG

Integrierter Türschliesser Dorma ITS 96 Grösse 3-6 Zweiflügelige Türe mit Elektrotüröffner und ITS-Stangenverbinder 550.672

Ferme-porte intégré Dorma ITS 96, Taille 3-6 Porte à deux vantaux avec gâche électrique et liaison de barre 550.672

Integrated door closer Dorma ITS 96, Size 3-6 Double leaf door with electric strike and connection rod 550.672

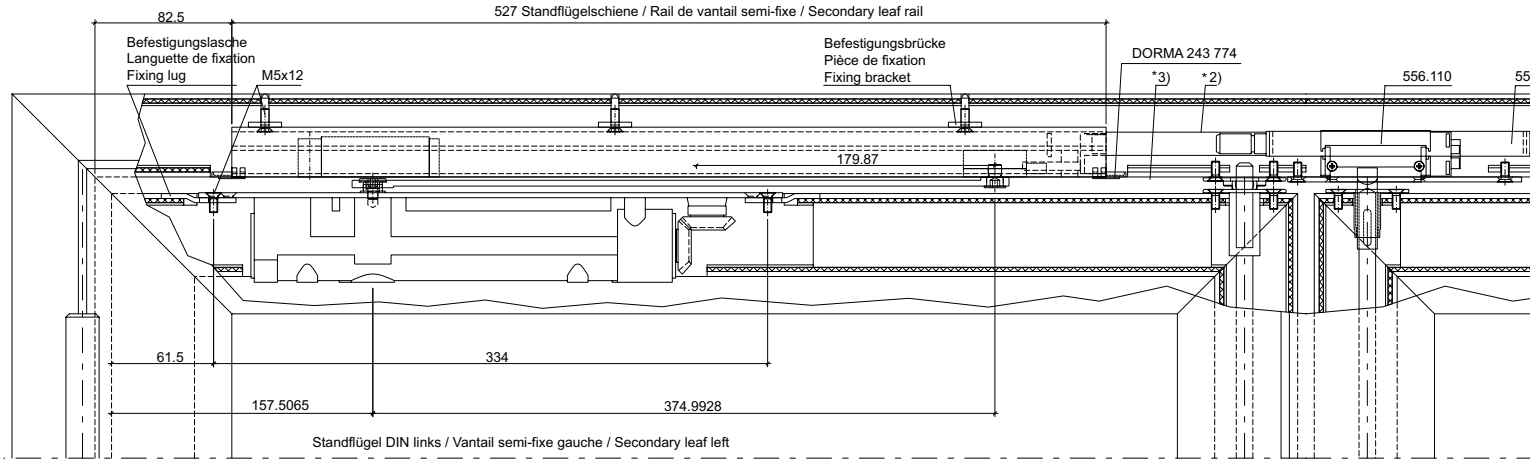

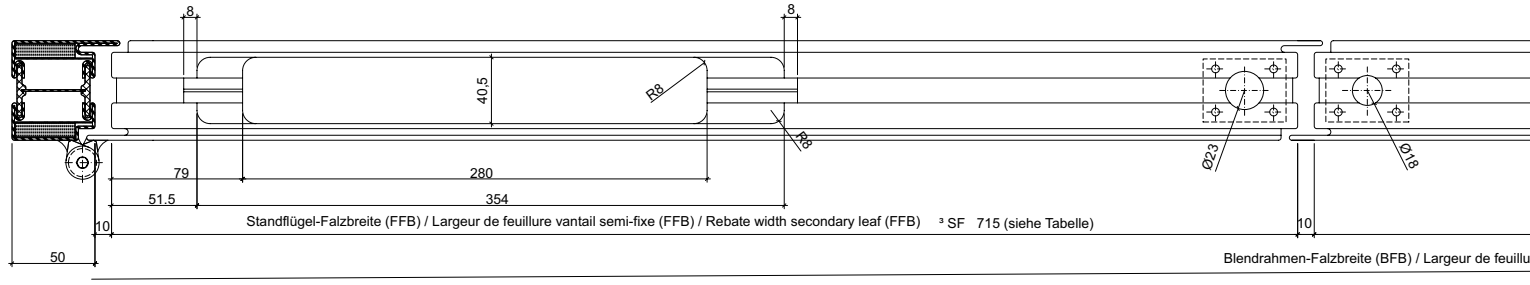

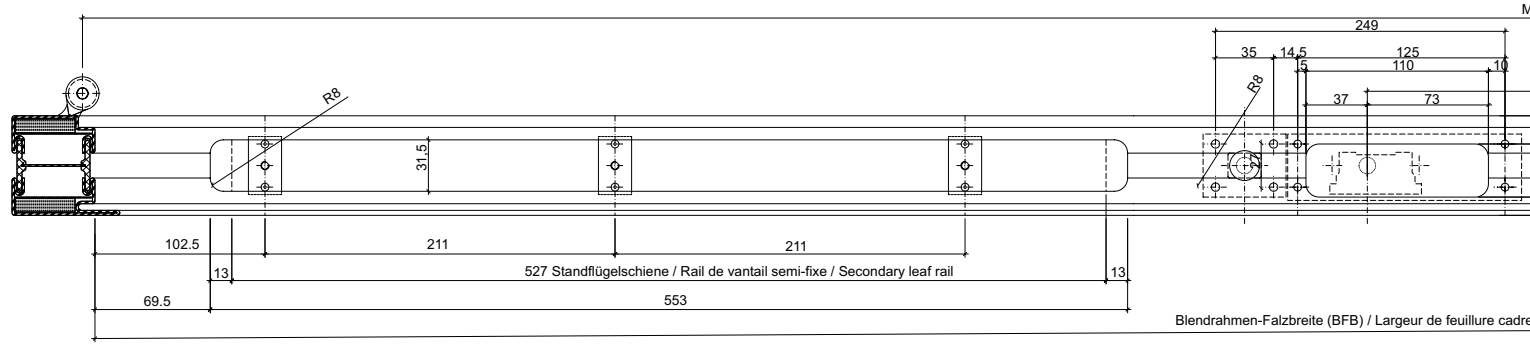

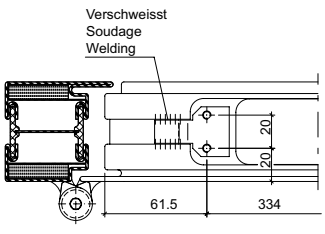

Abbildung: Gleitschiene mit Schliessfolgeregelung DORMA G 96 GSR 550.385
bzw. Gleitschiene mit Schliessfolgeregelung DORMA G 96 GSR-EMF 550.386
Türschliesser DORMA ITS 96, Gr. 3-6 550.380 / 550.667

Illustration: Glissière avec dispositif de sélection des vantaux DORMA G 96 GSR art. 550.385
ou glissière avec dispositif de sélection des vantaux DORMA G 96 GSR-EMF art. 550.386
Ferme-porte DORMA ITS 96, taille 3-6 550.380 / 550.667

Illustration: Slide rail with DORMA G 96 GSR door selector arm 550.385 –
Or slide rail with DORMA G 96 GSR-EMF door selector arm 550.386 –
DORMA ITS 96 door closer size 3-6 550.380 / 550.667

*1) ITS-Stangenverbindung
(Verbindungsrahmen für G 96 GSR)
JANSEN 550.672 kürzen !
Länge LR =129mm
Länge LA =189mm

*2) Alu-Rohr 14x1 kürzen !

*3) 555.002, wahlweise 555.003

*1) Li
(r
Lo
Lo

*2) R

*3) 5

Dr. Rosenheim
ift ROSENHEIM
Notifizierte Produkt-zertifizierungsstelle
13-003089-PR02
17.07.2020
Notified Body 0751

JANSEN

Integrierter Türschliesser Dorma ITS 96 Grösse 3-6 Zweiflügelige Türe mit Elektrotüröffner und ITS-Stangenverbinder 550.672

Ferme-porte intégré Dorma ITS 96, Taille 3-6 Porte à deux vantaux avec gâche électrique et liaison de barre 550.672

Integrated door closer Dorma ITS 96, Size 3-6 Double leaf door with electric strike and connection rod 550.672

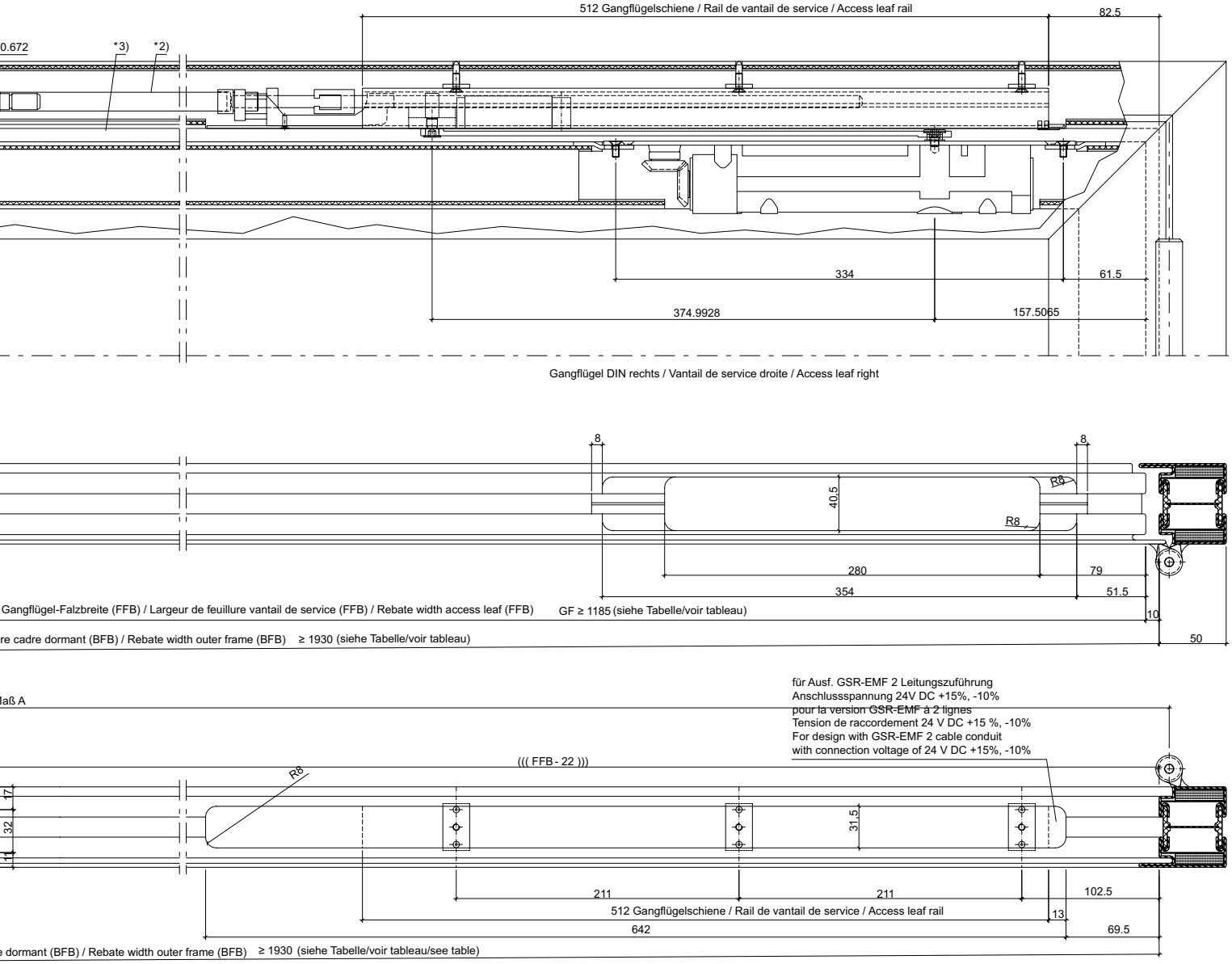

aison de barre ITS
accourcir le cadre de liaison pour G 96 GSR) 550.672!
ongueur LR =129 mm
ongueur LA =189 mm

accourcir le tube en aluminium 14x1

55.002, au choix 555.003

*1) ITS bar connection
((Connecting frame for G 96 GSR) shorten 550.672.
Length of LR = 129 mm
Length of LA = 189 mm

*2) Shorten aluminium tube 14 x 1

*3) 555.002, also available 555.003

Dargestellt: Gangflügel DIN-rechts
DIN-links spiegelbildlich

Représenté: Vantail de service DIN droite
DIN gauche réfléchi

Shown: Access leaf, DIN right
Mirror image for DIN left

ift Rosenheim
Notifizierte Produkt-zertifizierungsstelle
13-003089-PR02
17.07.2020
Notified Body 0757

Integrierter Türschliesser Dorma ITS 96 Grösse 3-6 Zweiflügelige Türe mit Elektrotüröffner und ITS-Stangenverbinder 550.672

Ferme-porte intégré Dorma ITS 96, Taille 3-6 Porte à deux vantaux avec gâche électrique et liaison de barre 550.672

Integrated door closer Dorma ITS 96, Size 3-6 Double leaf door with electric strike and connection rod 550.672

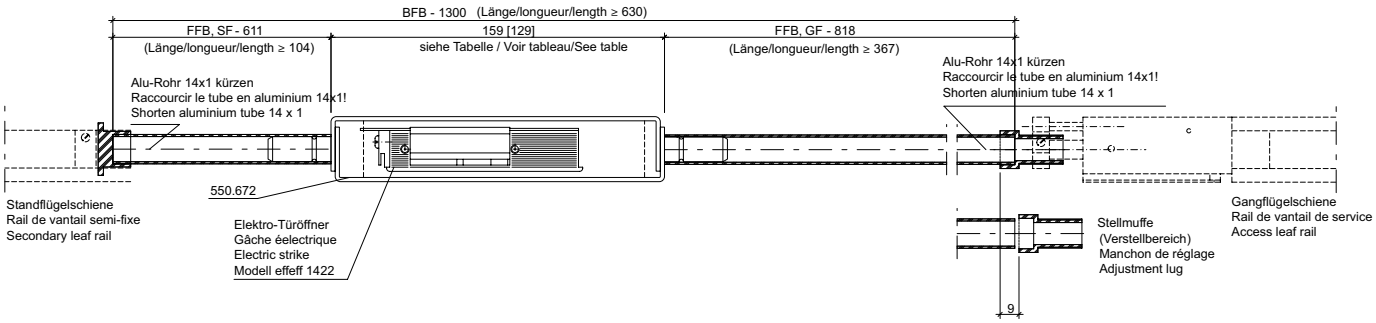

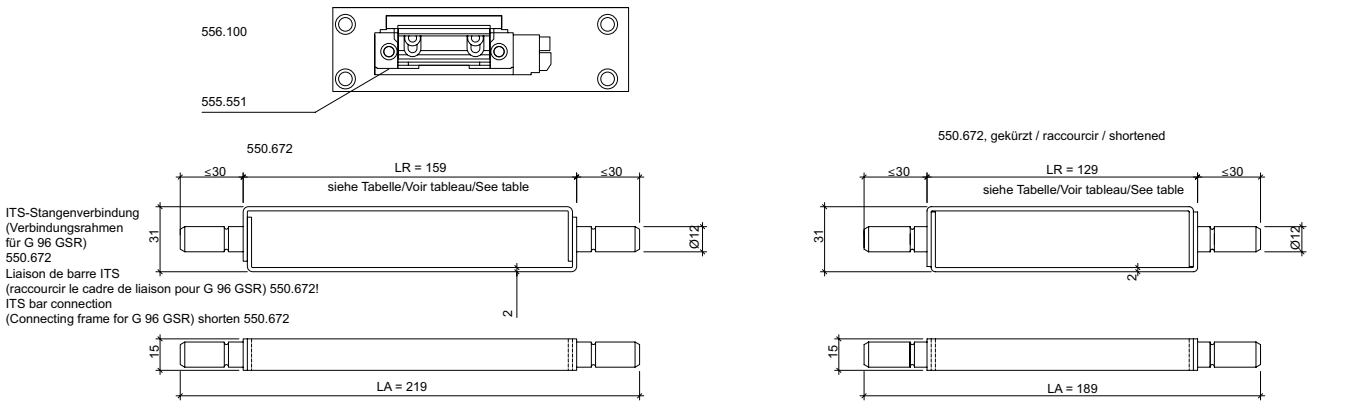

Bei Verwendung ohne Elektro-Türöffnern gelten andere Mindestmaße.
D'autres dimensions minimales sont applicables en cas d'utilisation sans gâche électrique.
For use without an electric strike, other minimum dimensions apply.

	Mindestmaße [mm] / Dimensions minimales [mm] / Minimum dimensions [mm]				
ITS-Stangenverbindung 550.672 (für Integrierte Schließfolgeregelung), LR =159 mm, LA =219 mm Liaison de barre ITS 550.672 (pour dispositif intégré de sélection des vantaux) LR =159 mm, LA =219 mm ITS bar connection 550.672 (for integrated door selector arm) LR =159 mm, LA =219 m	Variante 1 (gezeichnet) mit Stulpadapter, mit E-Öffner effeff 141, wahlw. effeff 131 od. 1422; LR = 159 mm, LA = 219 mm Variante 1 (dessinée) avec adaptateur de tête, gâche électrique effeff 141, au choix effeff 131 ou 1422; LR = 159 mm, LA = 219 mm Version 1 (shown) with face plate adapter, with effeff 141 electric strike, also available with effeff 131 or 1422; LR = 159 mm, LA = 219 mm	Variante 2 mit Einschweißplättchen, mit E-Öffner effeff 141, wahlw. effeff 131 od. 1422; LR = 159 mm, LA = 219 mm Variante 2 avec plaquette à souder, gâche électrique effeff 141, au choix effeff 131 ou 1422; LR = 159 mm, LA = 219 mm Version 2 with welding plates, with effeff 141 electric strike, also available with effeff 131 or 1422; LR = 159 mm, LA = 219 mm	Variante 3 * 1) mit Stulpadapter, mit E-Öffner effeff 1422; LR = 129 mm, LA = 189 mm Variante 3 * 1) avec adaptateur de tête, gâche électrique effeff 1422; LR = 129 mm, LA = 189 mm Version 3 * 1) with face plate adapter, with electric strike effeff 1422; LR = 129 mm, LA = 189 mm	Variante 4 * 1) mit Einschweißplättchen, mit E-Öffner effeff 1422; LR = 129 mm, LA = 189 mm Variante 4 * 1) avec plaquette à souder, gâche électrique effeff 1422; LR = 129 mm, LA = 189 mm Version 4 * 1) with welding plates, with electric strike effeff 1422; LR = 129 mm, LA = 189 mm	Variante 5 * 1) direkt verschraubt, mit E-Öffner 555.551 LR = 129 mm, LA = 189 mm Variante 5 * 1) vissée directement, gâche électrique 555.551 LR = 129 mm, LA = 189 mm Version 5 * 1) screwed in place directly, with electric strike 555.551 LR = 129 mm, LA = 189 mm
FFB, GF	1185	1185	1155	1155	1155
FFB, SF	715	690	715	690	690
LDB	1900	1875	1870	1845	1845
BFB	1930	1905	1900	1875	1875

*1) 550.672 kürzen !
Länge LR =129 mm
Länge LA =189 mm

*2) Alu-Rohr 14x1 kürzen !

*3) 555.002, wahlweise 555.003

*1) 550.672 kürzen !
Longueur LR =129 mm
Longueur LA =189 mm

*2) Raccourcir le tube en aluminium 14x1!

*3) 555.002, au choix 555.003

*1) Shorten 550.672.
Length of LR = 129 mm
Length of LA = 189 mm

*2) Shorten aluminium tube 14 x 1

*3) 555.002, also available 555.003

31-0101-E-147

ift Rosenheim
Notifizierte Produktzertifizierungsstelle
13-003089-PR02
17.07.2020
Notified Body 0757

JANSEN

Beschlageinbau (31-0101-E-148)
Montage des ferrures (31-0101-E-148)
Installation of fittings (31-0101-E-148)

DXF DWG

Integrierter Türschliesser Dorma ITS 96 Grösse 3-6 Schmale Standflügel

Ferme-porte intégré Dorma ITS 96, Taille 3-6 Vantail semi-fixe étroit

Integrated door closer Dorma ITS 96, Size 3-6 Narrow secondary leaf

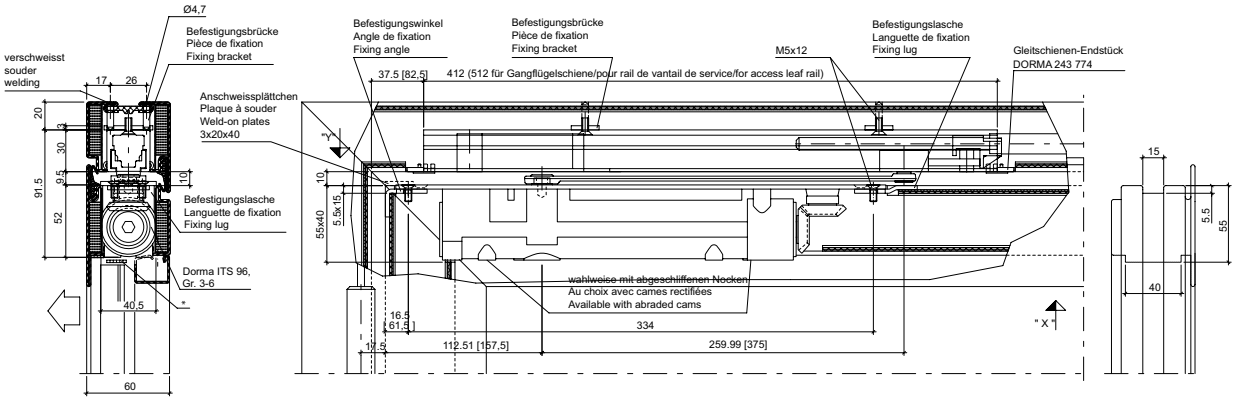

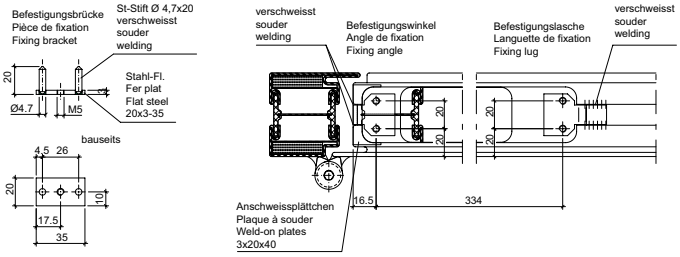

Abbildung: gekürzte Gleitschiene mit Schliessfolgeregelung DORMA G 96 GSR, Hebel 260 mm,
1) Dorma 52004001 - Gleitschienen DIN links/rechts
bzw. gekürzte Gleitschiene mit Schließfolgeregelung und mit elektromechanischer Feststellung DORMA G 96 GSR-EMF, Hebel 260 mm, 1)

Dorma 52004201 - Gleitschienen DIN links/rechts
Türschliesser DORMA ITS 96, Gr. 3-6 550.380 / 550.667

1) GSR-Ausführung für Standflügel von 540-700 mm (Standflügel-Gleitschiene gekürzt, Hebel 260 mm)

Illustration: glissière raccourcie avec dispositif de sélection des vantaux DORMA G 96 GSR, bras 260 mm,
1) Dorma 52004001 - glissières DIN gauche/droite
ou glissière raccourcie avec dispositif de sélection des vantaux et blocage électromécanique DORMA G 96 GSR-EMF, bras 260 mm, 1)

Dorma 52004201 - glissières DIN gauche/droite
Ferme-porte DORMA ITS 96, Gr. 3-6 550.380 / 550.667

1) Version GSR pour vantail semi-fixe de 540 à 700 mm (glissière du vantail semi-fixe raccourcie, bras 260 mm)

Illustration: Shortened slide rail with DORMA G 96 GSR door selector arm, lever 260 mm, 1) Dorma 52004001 - slide rails, DIN left/right
Or shortened slide rail with door selector arm and DORMA G 96 GSR-EMF electro-mechanical hold-open function, lever 260 mm, 1)

Dorma 52004201 - slide rails, DIN left/right
DORMA ITS 96 door closer, size 3-6 550.380 / 550.667

1) GSR design for secondary leaves from 540-700 mm (shortened secondary leaf slide rail, lever 260 mm)

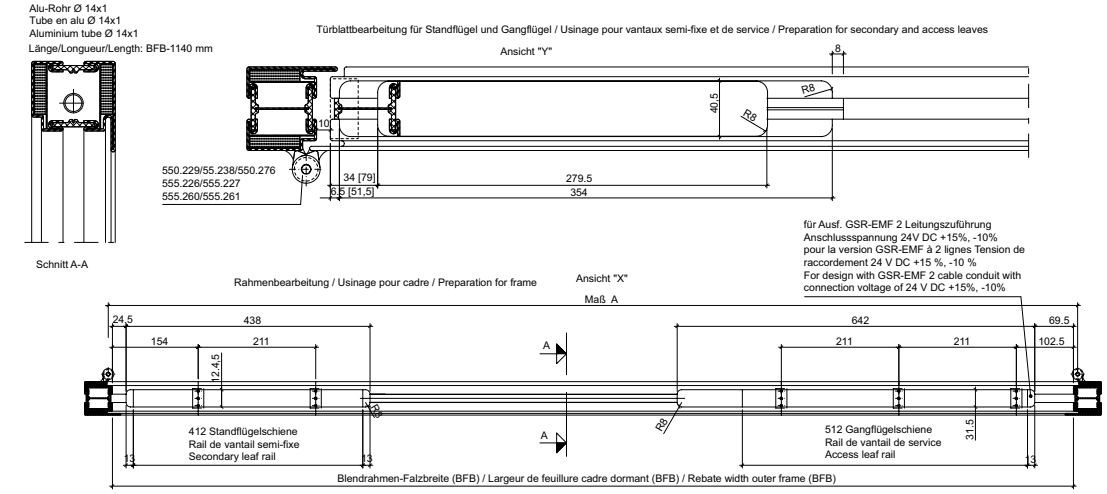

wahlweise
550.250/286 oder 550.399 mit
550.398 und 550.396/397

Max. Türgewicht: 180 kg

Max. Türöffnungswinkel: ca. 120°
(abhängig von Türkonstruktion)
-Türstopper verwenden-

Größtmasse:
Gangflügel: FFB (GF) ≤ 1370 mm
Standflügel: FFB (SF) ≤ 670 mm

Mindestmasse:
Gangflügel: FFB (GF) ≥ 760 mm
(³ 690 mm, wenn keine Obenverriegelung des Gangflügels)
Standflügel: FFB (SF) ≥ 510 mm
(³ 440 mm, wenn keine Obenverriegelung des Standflügels)
FFB (GF) + FFB (SF) ≥ 1200 mm
Aber: Ein Flügel benötigt immer eine Obenverriegelung !

Bei Verwendung von Elektro-Türöffnern gelten andere Mindestmasse.

*451.082/080 Einbau im Bereich des Türschliessers

Mitnehmerklappe Art. 550.387 zwingend erforderlich !
Bei Türen mit Falztreibriegel darf auf eine Mitnehmerklappe verzichtet werden.

Au choix
550.250/286 ou 550.399 avec
550.398 et 550.396/397

Poids max. de la porte: 180 kg

Angle d'ouverture max. de la porte env. 120°
(en fonction de la construction de la porte)
- Utiliser un arrêt de porte

Dimensions maximales:
Vantail de service: FFB (GF) ≤ 1370 mm
Vantail semi-fixe: FFB (SF) ≤ 670 mm

Dimensions minimales:
Vantail de service: FFB (GF) ≥ 760 mm
(³ 690 mm, quand il n'y a pas de verrouillage supérieur du vantail de service)
Vantail semi-fixe: FFB (SF) ≥ 510 mm
(³ 440 mm, quand il n'y a pas de verrouillage supérieur du vantail semi-fixe)
FFB (GF) + FFB (SF) ≥ 1200 mm
Mais: Un vantail a toujours besoin d'un verrouillage supérieur!

D'autres dimensions minimales sont applicables en cas d'utilisation de gâches électriques.

*451.082/080 montage dans la zone du ferme-porte

Doigt d'entraînement 550.387 impérativement nécessaire!
Un doigt d'entraînement n'est pas nécessaire sur les portes à bascule à mortaiser.

Optional
550.250/286 or 550.399 with
550.398 and 550.396/397

Max. door weight: 180 kg

Max. door opening angle: approx. 120°
(depending on the door design)
- Use door stop -

Maximum dimensions:
Access leaf: FFB (GF) ≤ 1370 mm
Secondary leaf: FFB (SF) ≤ 670 mm

Minimum dimensions:
Access leaf: FFB (GF) ≥ 760 mm
(³ 690 mm, where there is no top locking point in the access leaf)
Secondary leaf: FFB (SF) ≥ 510 mm
(³ 440 mm, where there is no top locking point in the secondary leaf))
FFB (GF) + FFB (SF) ≥ 1200 mm
But: One leaf always requires a top locking point.

When using electric strikes, other minimum dimensions apply.

*451.082/080, installation in the area of the door closer
Pre-selector 550.387 must be used. For doors with a rebate shoot bolt, a pre-selector does not have to be used.

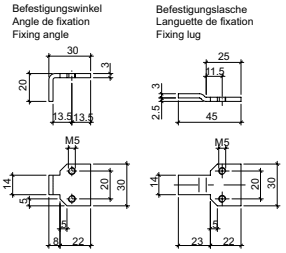

Dargestellt: Standflügel DIN-links
DIN-rechts spiegelbildlich

Représenté: Vantail de service DIN gauche
DIN droite réfléchi

Shown: Access leaf, DIN lefft
Mirror image for DIN right

31-0101-E-148

ift Rosenheim
Notifizierte Produktzertifizierungsstelle
13-003089-PR02
17.07.2020
Notified Body 0757

Beschlageinbau (31-0101-E-150)
Montage des ferrures (31-0101-E-150)
Installation of fittings (31-0101-E-150)

DXF DWG

Integrierter Türschliesser Dorma ITS 96 Grösse 3-6 Kopfmontage

Ferme-porte intégré Dorma ITS 96, Force 3-6 Montage en tête

Integrated door closer Dorma ITS 96, Size 3-6 Transom mounting

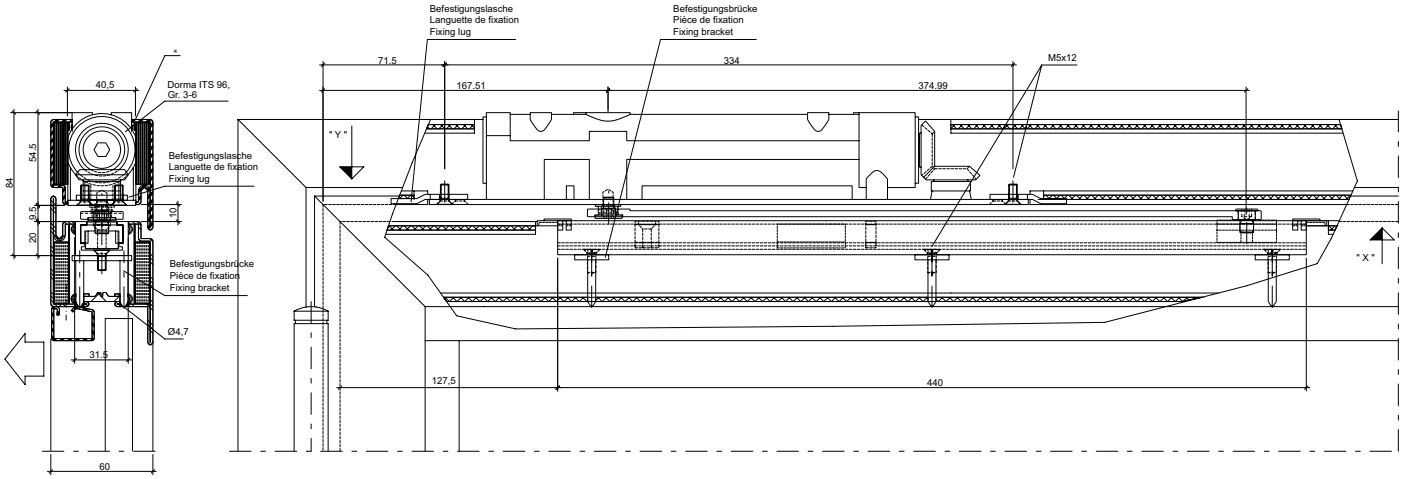

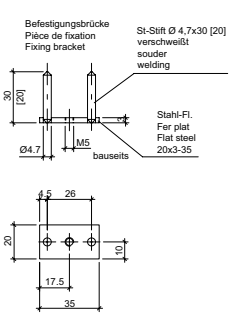

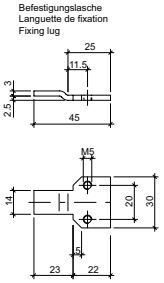

Abbildung: Gleitschiene in Normalausführung DORMA G 96 N 550.381 / 550.382

[ ]-Maße:Gleitschiene mit elektromechanischer Feststellung DORMA G 96 EMF 550.383 / 550.384

Türschliesser DORMA ITS 96, Gr. 3-6 550.380 / 550.667

Illustration: glissière DORMA G 96 N 550.381 / 550.382

[ ]-Dimensions: Glissière à blocage électromécanique DORMA G 96 EMF 550.383 / 550.384

Ferme-porte DORMA ITS 96, Gr. 3-6 550.380 / 550.667

Illustration: Slide rail DORMA G 96 N 550.381 / 550.382

[ ]-dimensions: slide rail with DORMA G 96 EMF electro-mechanical hold-open function 550.383 / 550.384

Door closer DORMA ITS 96, Gr. 3-6 550.380 / 550.667

Türblattbearbeitung / Usinage / Preparation

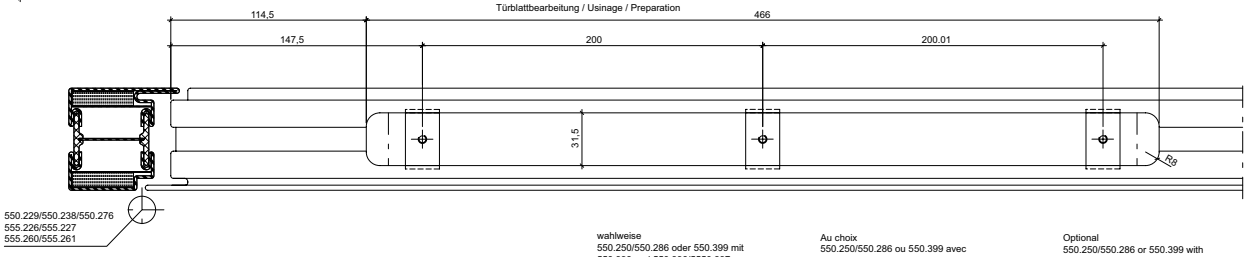

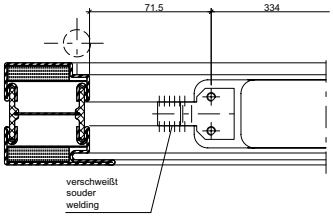

Dargestellt: DIN-links
DIN-rechts spiegelbildlich

Représenté:
Vantail de service gauche
droite réfléchi

Shown: Access leaf, DIN left
Mirror image for DIN right

wahlweise
550.250/550.286 oder 550.399 mit 550.398 und 550.396/550.397

Max. Türgewicht: 180 kg
Max. Türöffnungswinkel: ca. 120° (abhängig von Türkonstruktion)
-Türstopper verwenden-

Größtmaße: Flügel FFB ≤ 1370 mm

Mindestmaße: Flügel FFB ≥ 600 mm, bei Verwendung von Elektro-Türöffner: Flügel FFB ≥ 650 mm

*451.082/451.080

Au choix
550.250/550.286 ou 550.399 avec 550.398 et 550.396/550.397

Poids max. de la porte: 180 kg
Angle d'ouverture max. de la porte env. 120° (en fonction de la construction de la porte)
- Utiliser un arrêt de porte

Dimensions maximales: Vantail FFB ≤ 1370 mm

Dimensions minimales: Vantail FFB ≥ 600 mm, en cas d'utilisation de gâches électriques: Vantail FFB ≥ 650 mm

*451.082/451.080

Optional
550.250/550.286 or 550.399 with 550.398 and 550.396/550.397

Max. door weight: 180 kg
Max. door opening angle: approx. 120° (depending on the door design)
- Use door stop -

Maximum dimensions: LeafFFB ≤ 1370 mm

Minimum dimensions: LeafFFB ≥ 600 mm, When using electric strikes: Leaf FFB ≥ 650 mm

*451.082/451.080

Rahmenbearbeitung / Usinage pour cadre / Preparation frame

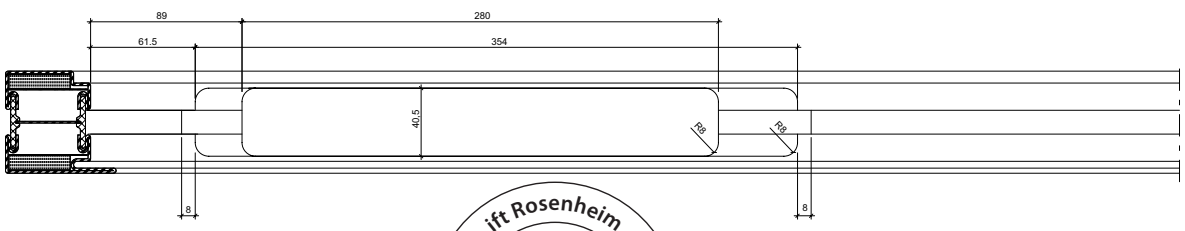

31-0101-E-150

ift Rosenheim
Notifizierte Produktzertifizierungsstelle
13-003089-PR02
17.07.2020
Notified Body 0757

JANSEN

ift Rosenheim
ift ROSENHEIM
Notifizierte Produkt-zertifizierungsstelle
13-003089-PR02
17.07.2020
Notified Body 0757

Beschlageinbau (31-0101-E-151)
Montage des ferrures (31-0101-E-151)
Installation of fittings (31-0101-E-151)

DXF DWG

Integrierter Türschliesser
GEZE Boxer
Grösse 3-6 ISM GLS und E-ISM GLS
Zweiflügelige Türen
Schmale Standflügel

Ferme-porte intégré
GEZE Boxer
Taille 3-6 ISM GLS et E-ISM GLS
Porte à deux vantaux
Vantail semi-fixe étroit

Integrated door closer
GEZE Boxer
Size 3-6 ISM GLS and E-ISM GLS
Double leaf door
Narrow secondary leaf

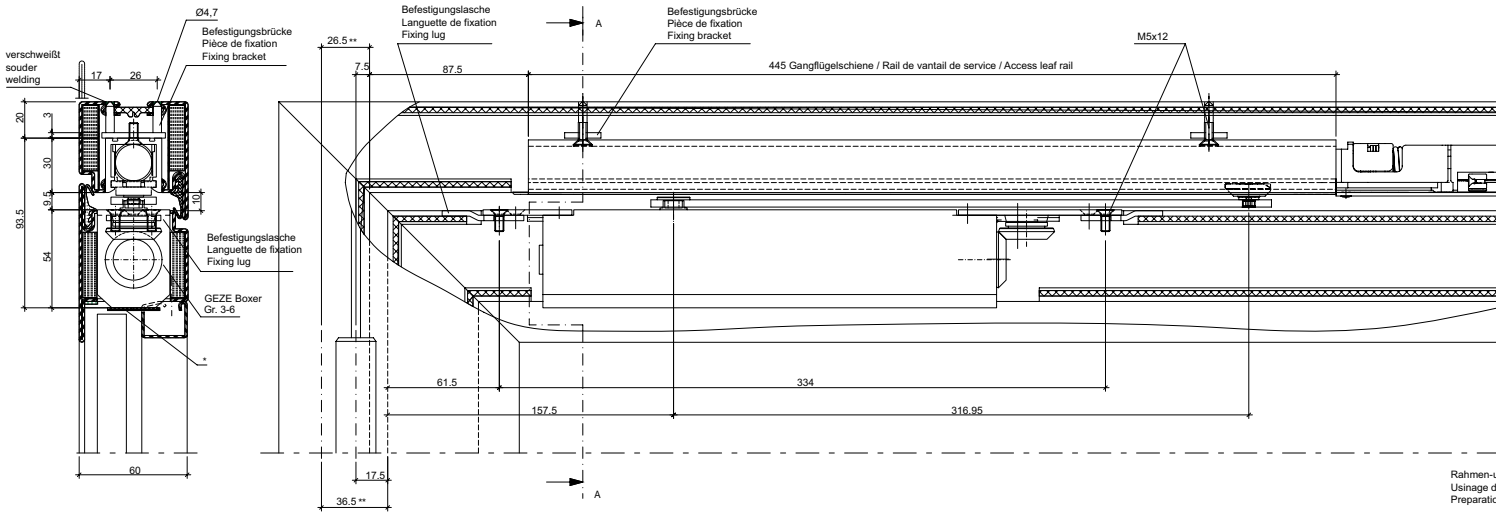

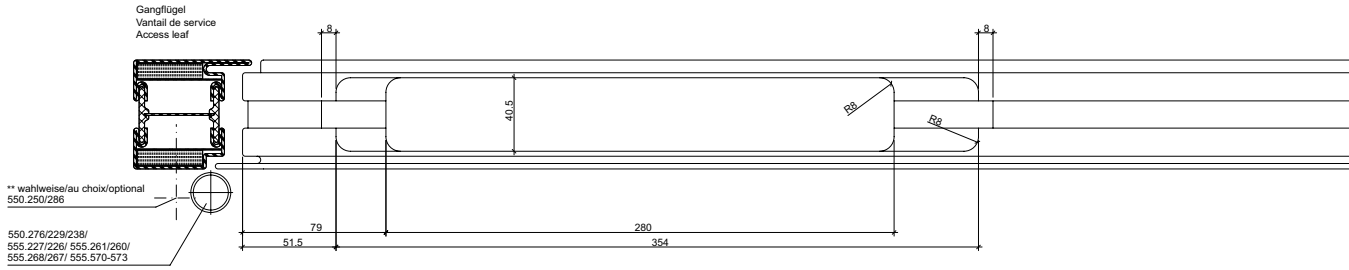

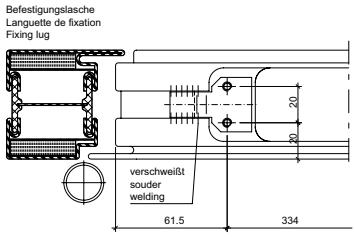

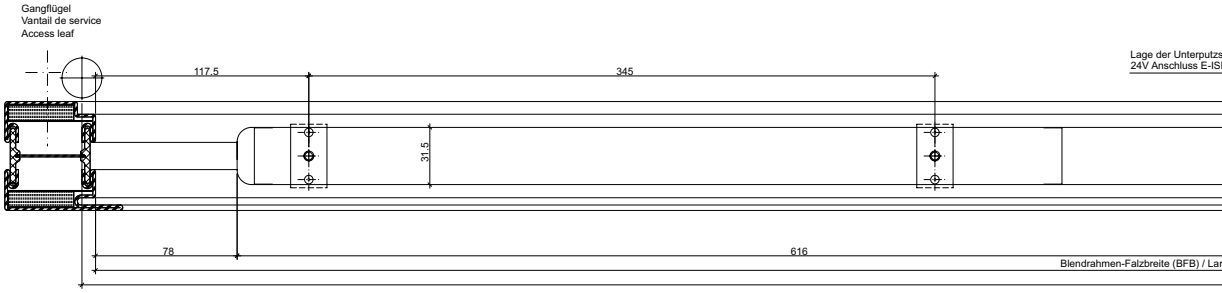

Abbildung: ISM-Gleitschiene schmaler SF für Boxer, mit Hebel, silberfarbig 597.061
bzw.: E-ISM-Gleitschiene schmaler SF für Boxer, mit Hebel, silberfarbig, mit elektromechanischer Feststellung 597.065

Mitnehmerklappe Art. 550.387 zwingend erforderlich !
Bei Türen mit Falztreibriegel darf auf eine Mitnehmerklappe verzichtet werden.
Doigt d'entraînement 550.387 impérativement nécessaire!
Un doigt d'entraînement n'est pas nécessaire sur les portes à bascule à mortaiser.
Pre-selector 550.387 must be used.
For doors with a rebate shoot bolt, a pre-selector does not have to be used.

451.082/080
Einbau im Bereich des Türschließers
Montage dans la zone du ferme-porte
Installation in the area of the door closer

Max. Türgewicht: 180 kg

Max. Türöffnungswinkel: ca. 120°
(abhängig von Türkonstruktion)
-Türstopper verwenden-

Bei Verwendung von Elektro-Türöffnern gelten andere Mindestmaße.

Poids max. de la porte: 180 kg

Angle d'ouverture max. de la
(en fonction de la construction
- Utiliser un arrêt de porte-

D'autres dimensions minimale
applicables en cas d'utilisation
électriques.

ift Rosenheim
Notifizierte Produkt-zertifizierungsstelle
13-003089-PR02
17.07.2020
Notified Body 0757

JANSEN

Beschlageinbau (31-0101-E-151)
Montage des ferrures (31-0101-E-151)
Installation of fittings (31-0101-E-151)

Integrierter Türschliesser
GEZE Boxer
Grösse 3-6 ISM GLS und E-ISM GLS
Zweiflügelige Türen
Schmale Standflügel

Ferme-porte intégré
GEZE Boxer
Taille 3-6 ISM GLS et E-ISM GLS
Porte à deux vantaux
Vantail semi-fixe étroit

Integrated door closer
GEZE Boxer
Size 3-6 ISM GLS and E-ISM GLS
Double leaf door
Narrow secondary leaf

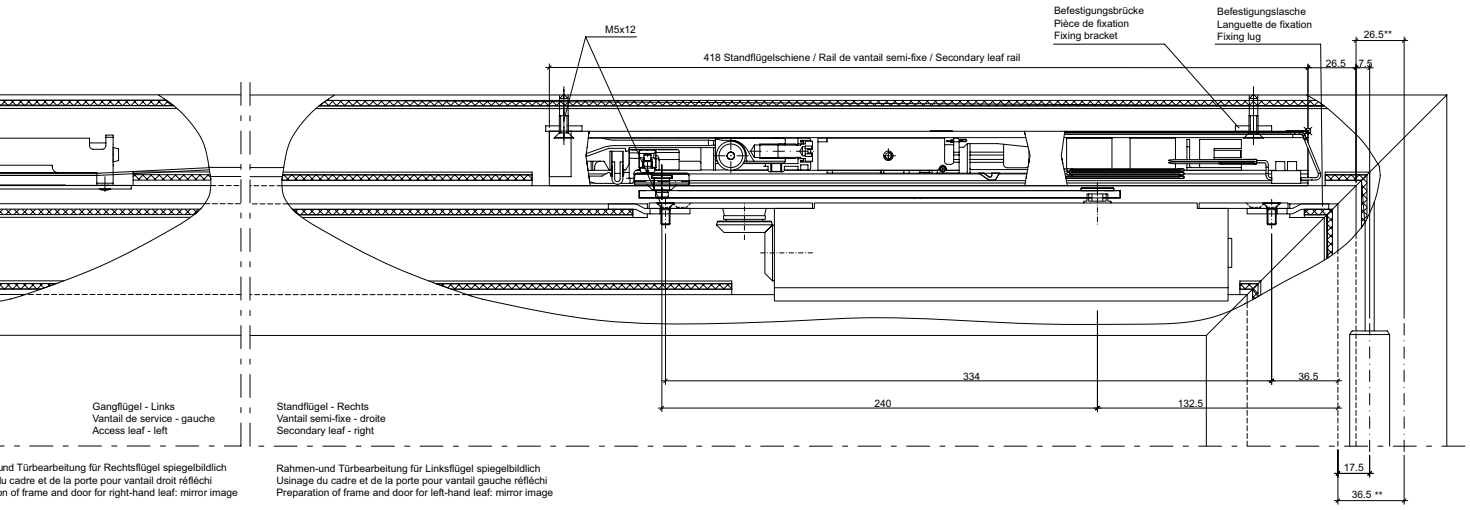

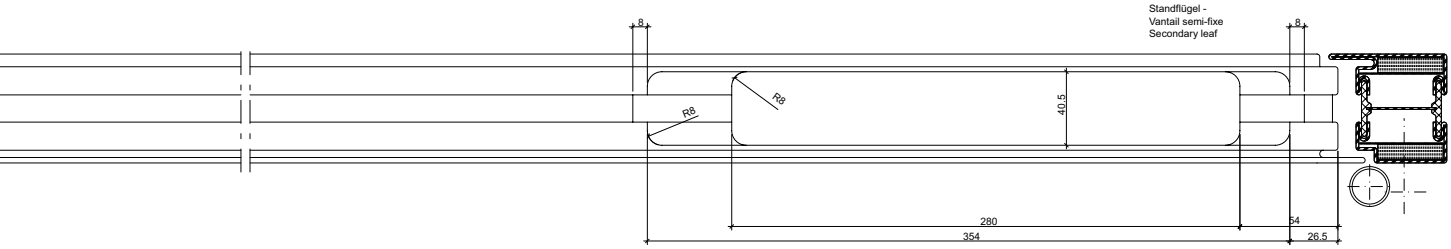

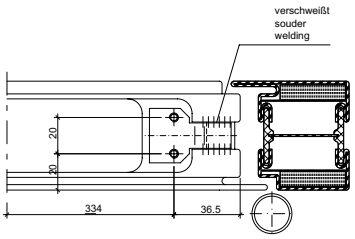

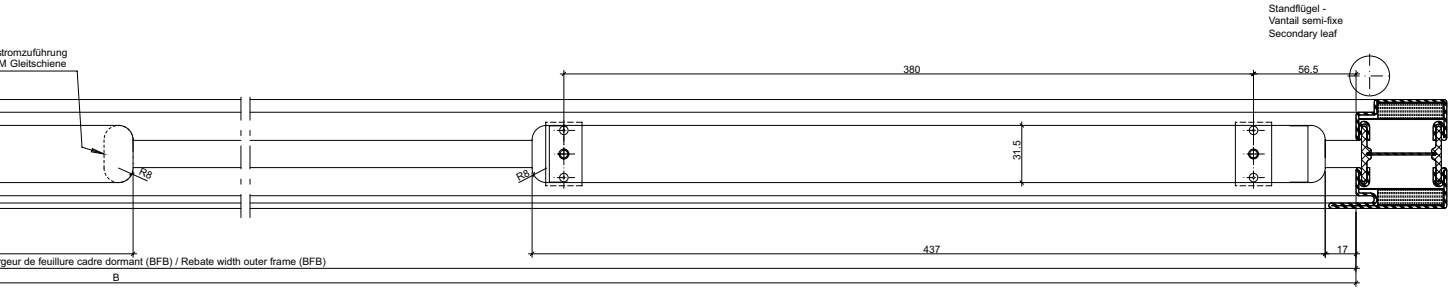

Max. door weight: 180 kg

Max. door opening angle: approx. 120°
(depending on the door design)
- Use door stop -

When using electric strikes, other minimum dimensions apply.

Größtmaße
Gangflügel: FFB (GF):≤ 1370 mm
Standflügel: FFB (SF) ≤ 670 mm

Mindestmaße:
Gangflügel: FFB (GF) ≥ 760 mm
(³ ≥ 690 mm, wenn keine Obenverriegelung des Gangflügels)
Standflügel: FFB (SF) ≥ 510 mm
(³ ≥ 440 mm, wenn keine Obenverriegelung des Standflügels)
FFB (GF) + FFB (SF) ≥ 1200 mm
Aber: Ein Flügel benötigt immer eine Obenverriegelung !

wahlweise
550.399 mit 550.398 und 550.396/397

Dimensions maximales:
Vantail de service: FFB (GF) ≤ 1370 mm
Vantail semi-fixe: FFB (SF) ≤ 670 mm

Dimensions minimales:
Vantail de service: FFB (GF) ≥ 760 mm
(³ 690 mm, quand il n'y a pas de verrouillage supérieur du vantail de service)
Vantail semi-fixe: FFB (SF) ≥ 510 mm
(³ 440 mm, quand il n'y a pas de verrouillage supérieur du vantail semi-fixe)
FFB (GF) + FFB (SF) ≥ 1200 mm
Mais: Un vantail a toujours besoin d'un verrouillage supérieur!

Au choix
550.399 avec 550.398 et 550.396/397

Maximum dimensions:
Access leaf: FFB (GF):≤ 1370 mm
Secondary leaf: FFB (SF) ≤ 670 mm

Minimum dimensions:
Access leaf: FFB (GF) ≥ 760 mm
(³ ≥ 690 mm, where there is no top locking point in the access leaf)
Secondary leaf: FFB (SF) ≥ 510 mm
(³ ≥ 440 mm, where there is no top locking point in the secondary leaf)
FFB (GF) + FFB (SF) ≥ 1200 mm
But: One leaf always requires a top locking point.

Optional
550.399 with 550.398 and 550.396/397

Notifizierte Produkt-
zertifizierungsstelle
13-003089-PR02
17.07.2020
Notified Body 0757

Türschliesser
Assa Abloy DC240 mit Arm
DC190, DC191, DC199
Türblattmontage Bandseite

Ferme-porte
Assa Abloy DC240 mit Arm
DC190, DC191, DC199
Montage du vantail côté paumelle

Door closer
Assa Abloy DC240 mit Arm
DC190, DC191, DC199
Door leaf installation on the hinge side

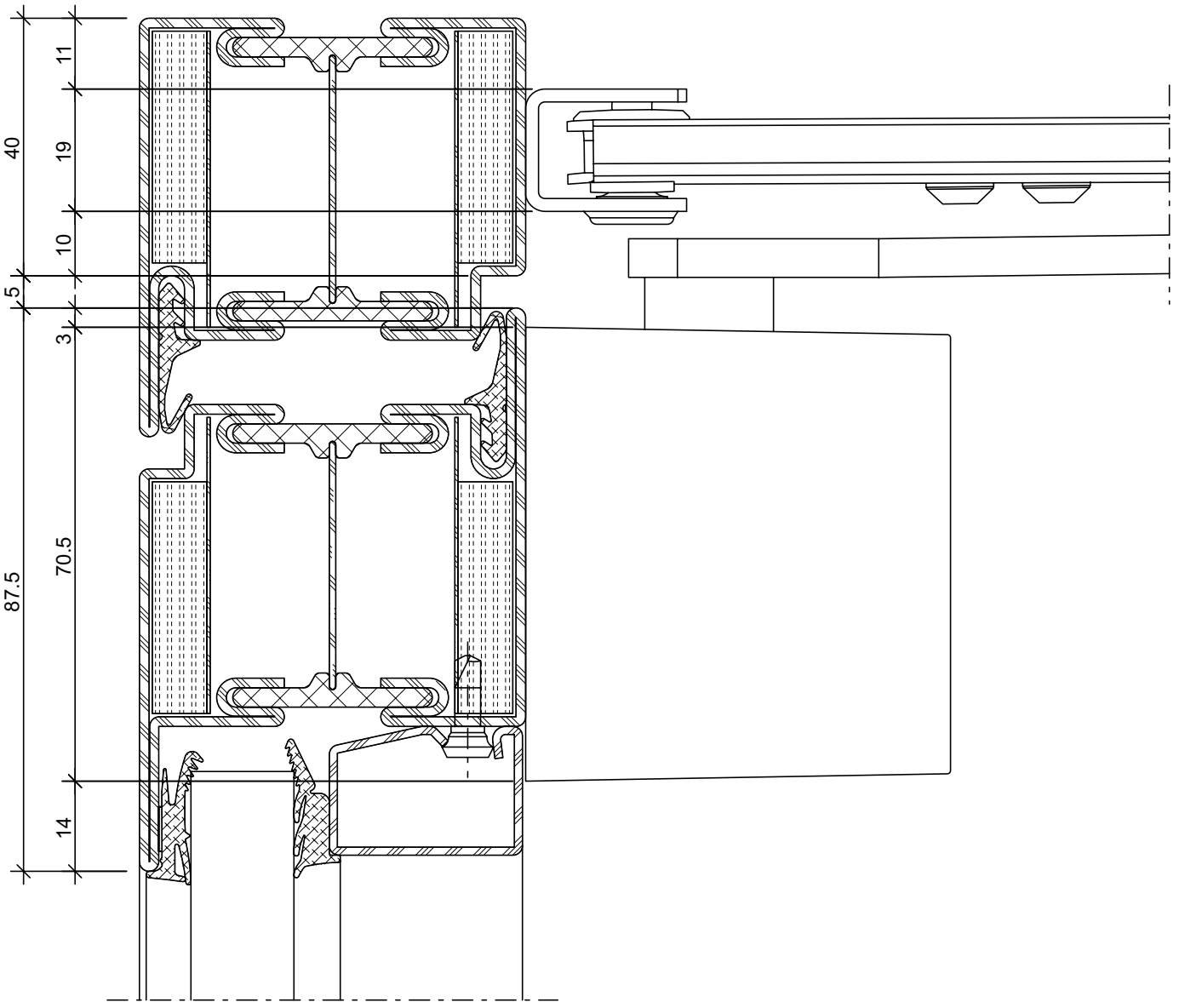

ift Rosenheim
Notifizierte Produktzertifizierungsstelle
13-003089-PR02
17.07.2020
Notified Body 0757

Türschliesser
Assa Abloy DC240 mit Arm
DC190, DC191, DC199
Sturzmontage Bandgegenseite

Ferme-porte
Assa Abloy DC240 mit Arm
DC190, DC191, DC199
Montage en tête côté opposé à la paumelle

Door closer
Assa Abloy DC240 mit Arm
DC190, DC191, DC199
Transom mounting, handle side

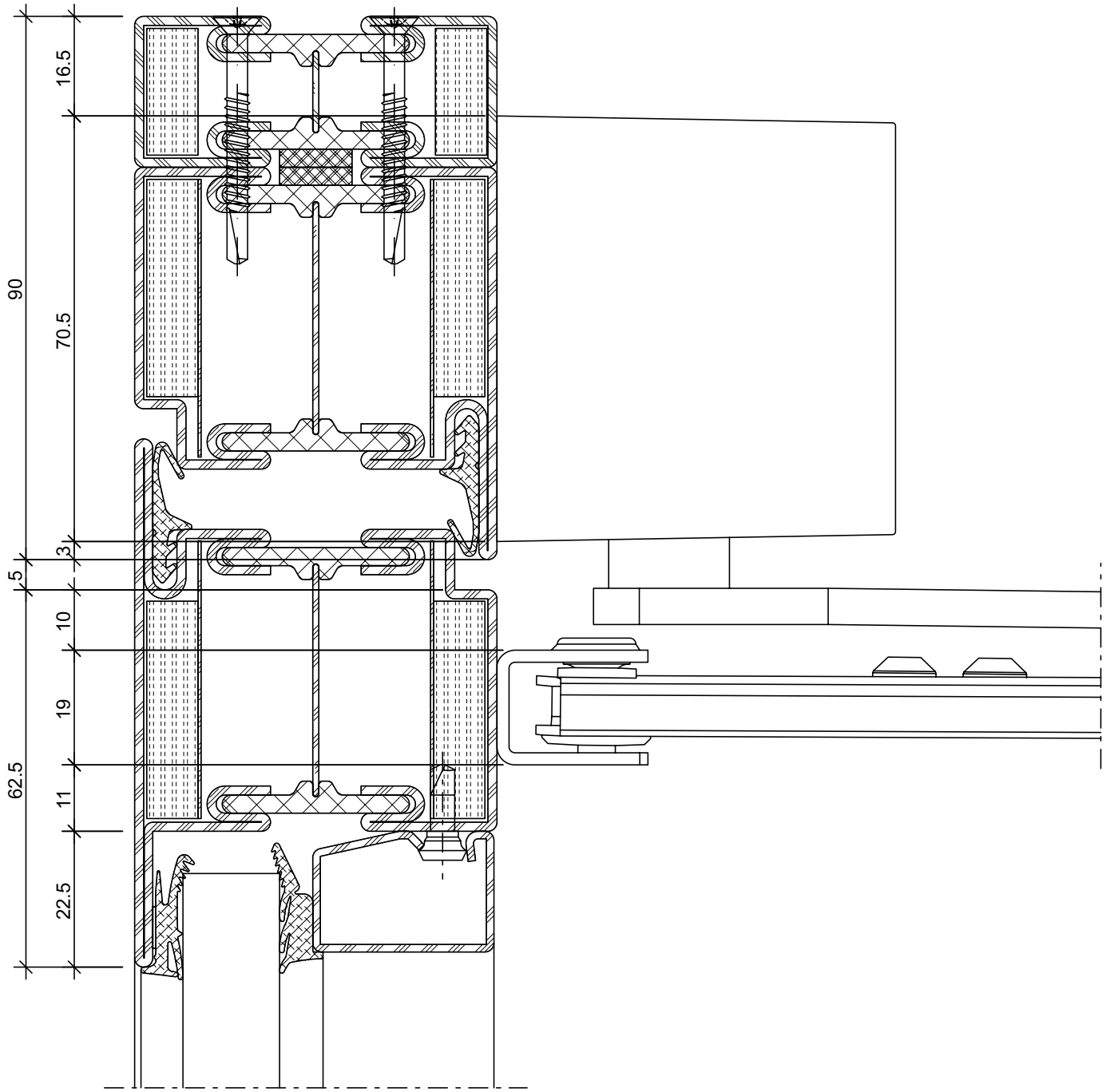

ift Rosenheim
Notifizierte Produkt-zertifizierungsstelle
13-003089-PR02
17.07.2020
Notified Body 0757

Türschliesser
Abloy DC334 mit Arm
DC190, DC191, DC199
Abloy DC335 mit Gleitschiene
DC193, DC194
Türblattmontage Bandseite

Ferme-porte
Abloy DC334 mit Arm
DC190, DC191, DC199
Abloy DC335 avec glissière
DC193, DC194
Montage du vantail côté paumelle

Door closer
Abloy DC334 mit Arm
DC190, DC191, DC199
Abloy DC335 with slide rail
DC193, DC194
Door leaf installation on the hinge side

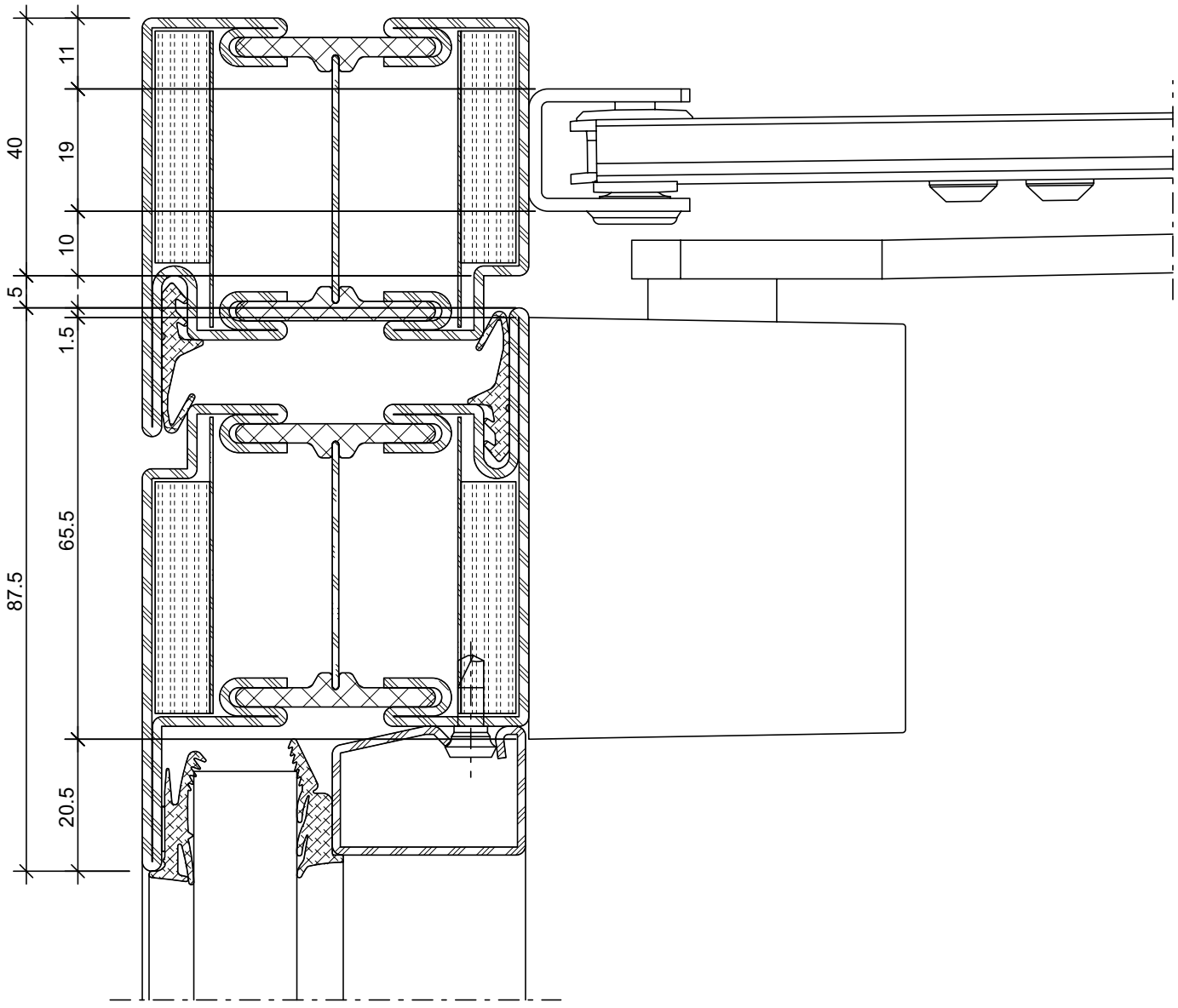

ift Rosenheim
Notifizierte Produkt-zertifizierungsstelle
13-003089-PR02
17.07.2020
Notified Body 0757

Türschliesser
Abloy DC334 mit Arm
DC190, DC191, DC199
Abloy DC335 mit Gleitschiene
DC193, DC194
Sturzmontage Bandgegenseite

Ferme-porte
Abloy DC334 mit Arm
DC190, DC191, DC199
Abloy DC335 avec glissière
DC193, DC194
Montage en tête côté opposé à la paumelle

Door closer
Abloy DC334 mit Arm
DC190, DC191, DC199
Abloy DC335 with slide rail
DC193, DC194
Transom mounting, handle side

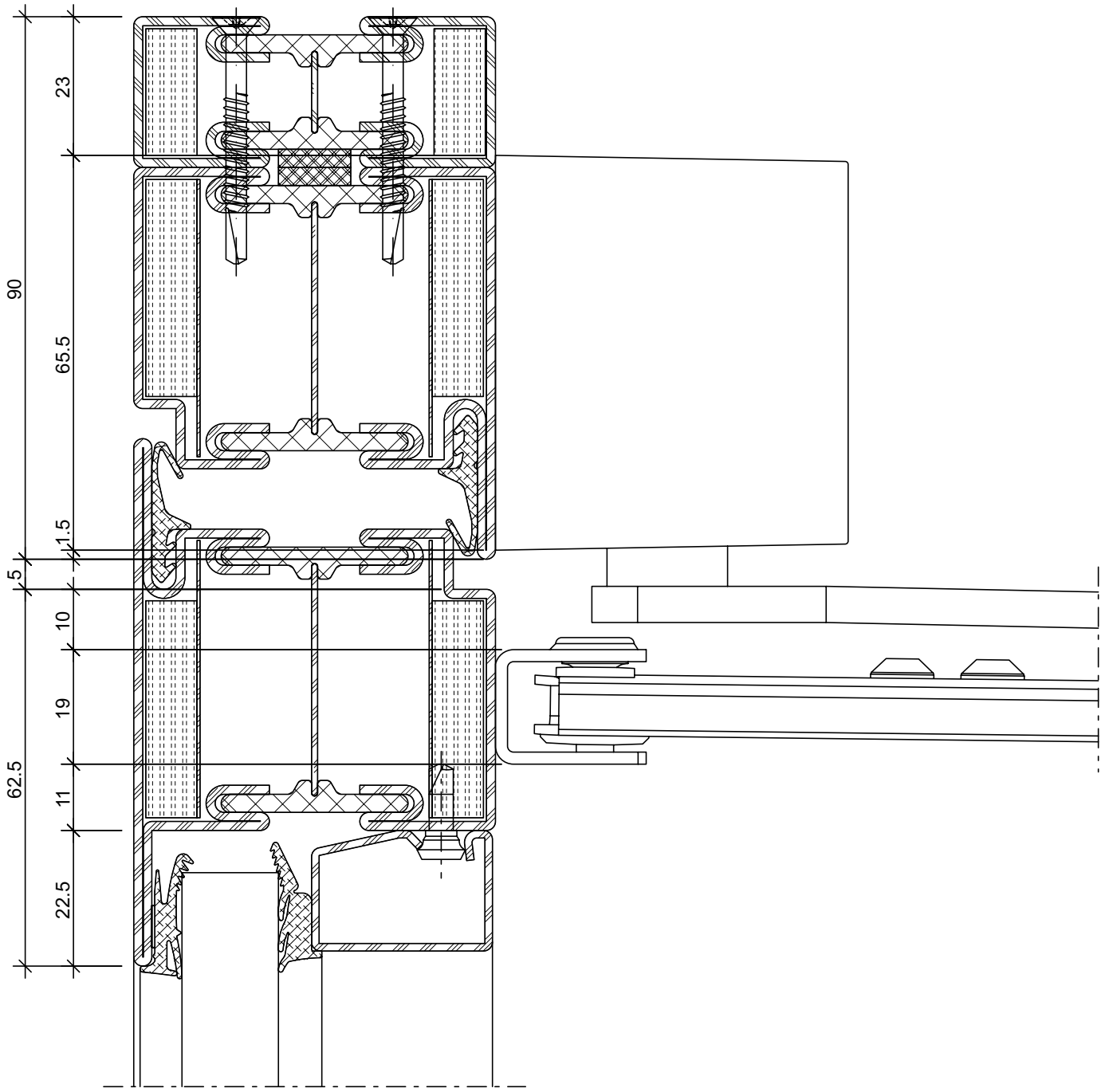

ift Rosenheim
Notifizierte Produkt-zertifizierungsstelle
13-003089-PR02
17.07.2020
Notified Body 0757

Türschliesser
Abloy DC250/DC330 mit Gleitschiene DC193, DC194
Türblattmontage Bandseite

Ferme-porte
Abloy DC250/DC330 avec glissière DC193, DC194
Montage du vantail côté paumelle

Door closer
Abloy DC250/DC330 with slide rail DC193, DC194
Door leaf installation on the hinge side

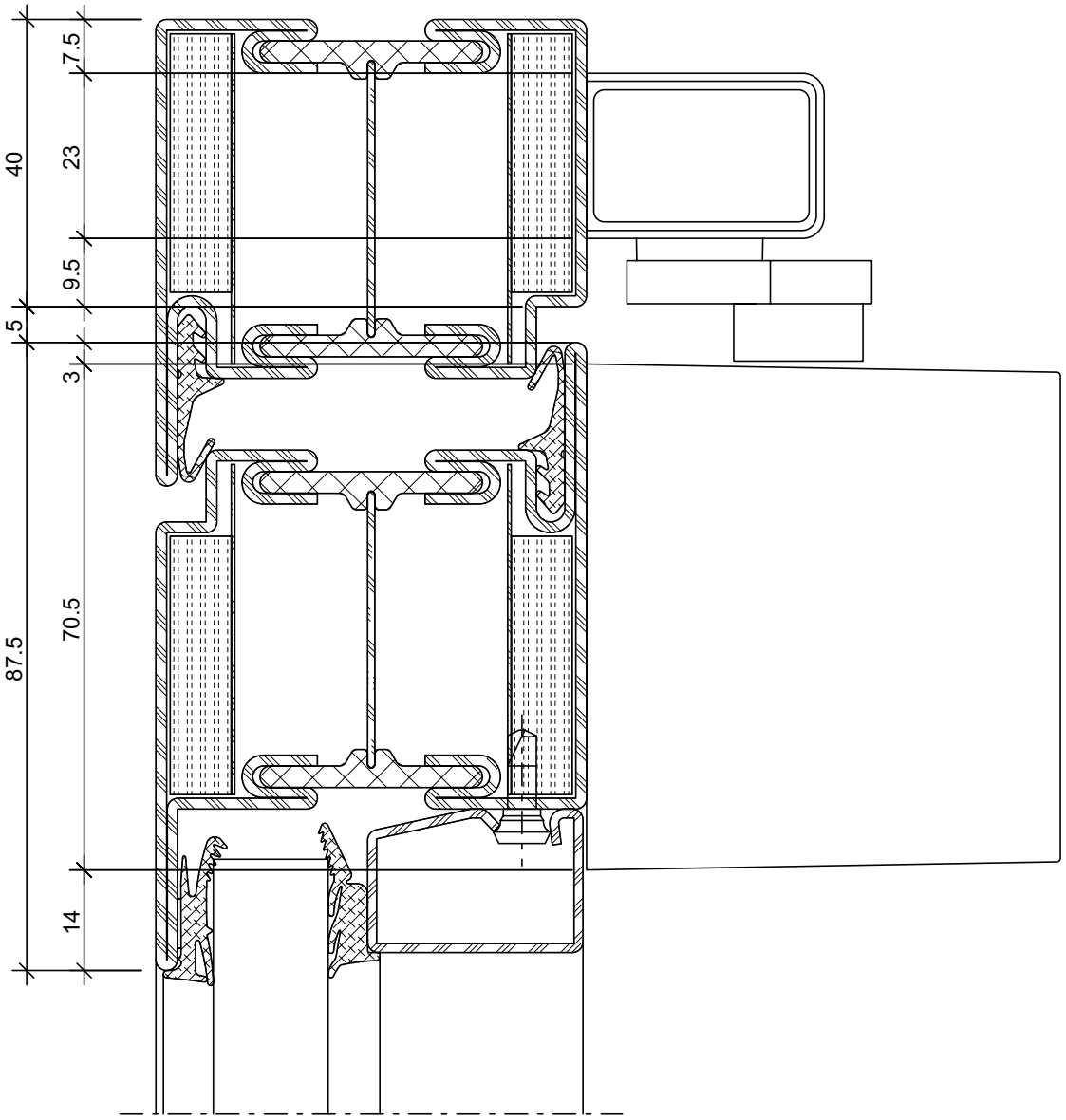

ift Rosenheim
Notifizierte Produktzertifizierungsstelle
13-003089-PR02
17.07.2020
Notified Body 0757

Türschliesser
Abloy DC250/DC330 mit
Gleitschiene DC193, DC194
Sturzmontage Bandseite

Ferme-porte
Abloy DC250/DC330 avec glissière
DC193, DC194
Montage en tête côté paumelle

Door closer
Abloy DC250/DC330 with slide rail
DC193, DC194
Transom mounting on the hinge side

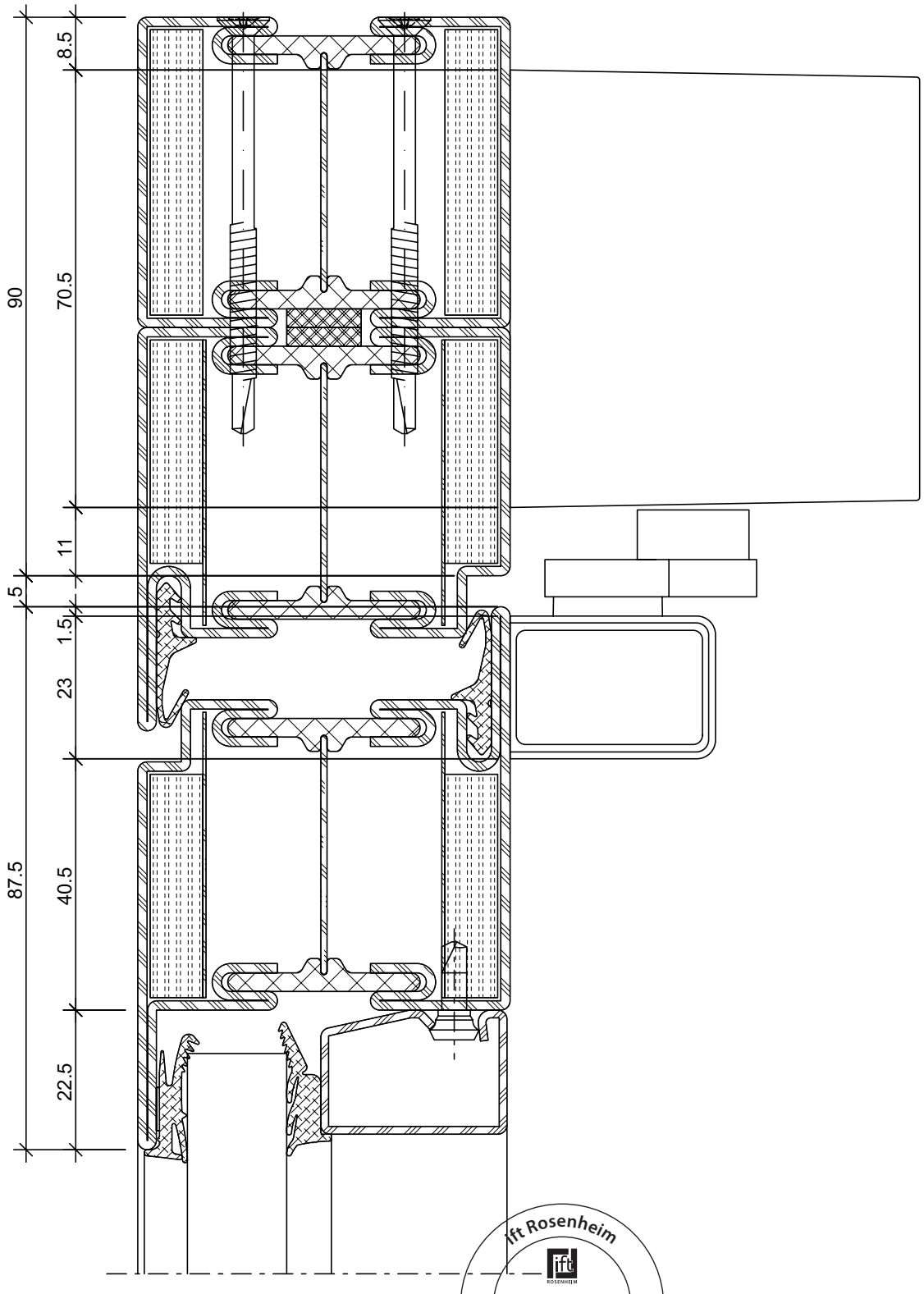

ift Rosenheim
Notifizierte Produkt-zertifizierungsstelle
13-003089-PR02
17.07.2020
Notified Body 0757

Türschliesser
Abloy DC250/DC330 mit Gleitschiene DC193, DC194
Türblattmontage Bandgegenseite

Ferme-porte
Abloy DC250/DC330 avec glissière DC193, DC194
Montage du vantail côté opposé à la paumelle

Door closer
Abloy DC250/DC330 with slide rail DC193, DC194
Door leaf installation, handle side

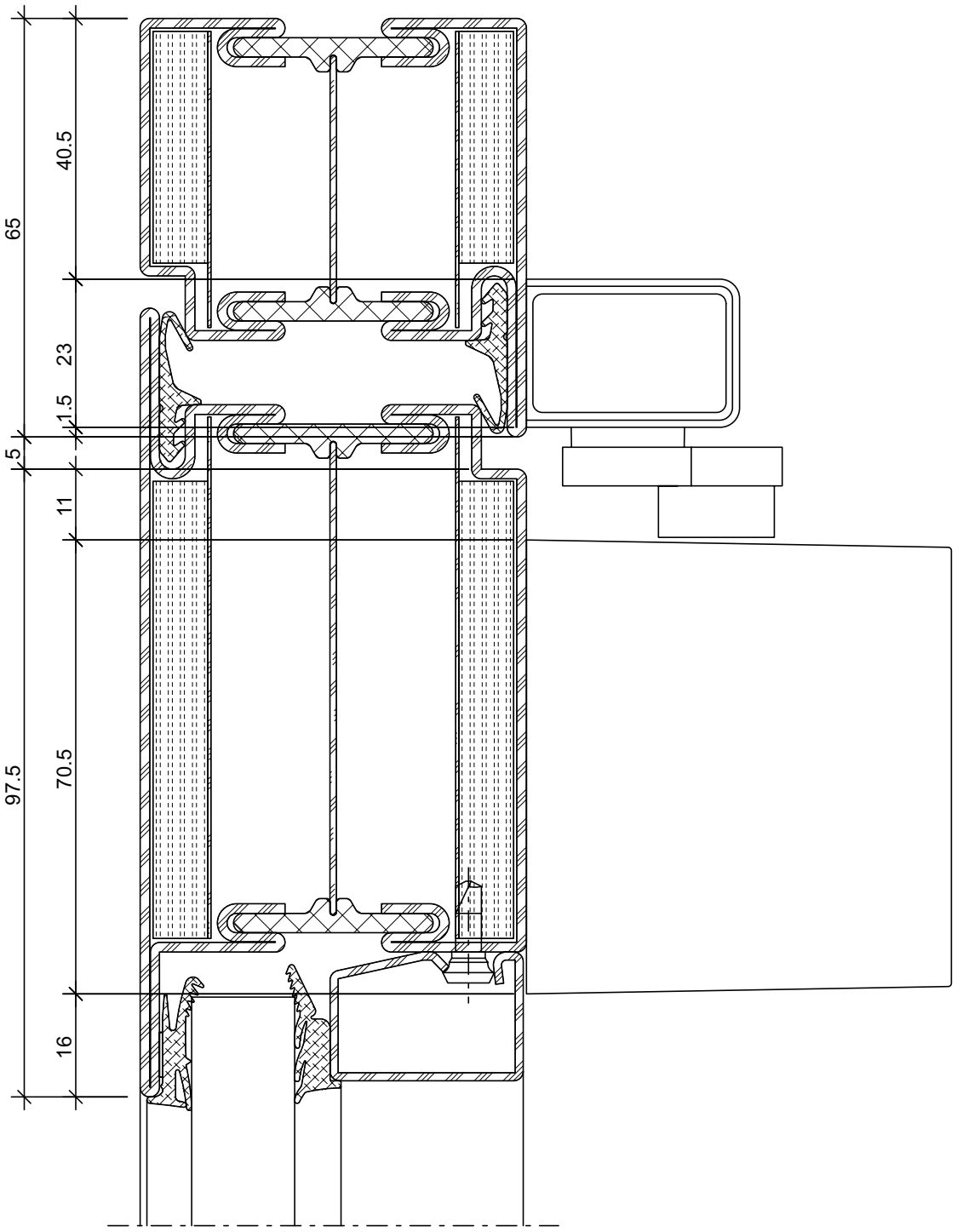

ift Rosenheim
Notifizierte Produkt-zertifizierungsstelle
13-003089-PR02
17.07.2020
Notified Body 0757

Türschliesser
Abloy DC250/DC330 mit
Gleitschiene DC193, DC194
Sturzmontage Bandgegenseite

Ferme-porte
Abloy DC250/DC330 avec glissière
DC193, DC194
Montage en tête côté opposé
à la paumelle

Door closer
Abloy DC250/DC330 with slide rail
DC193, DC194
Transom mounting, handle side

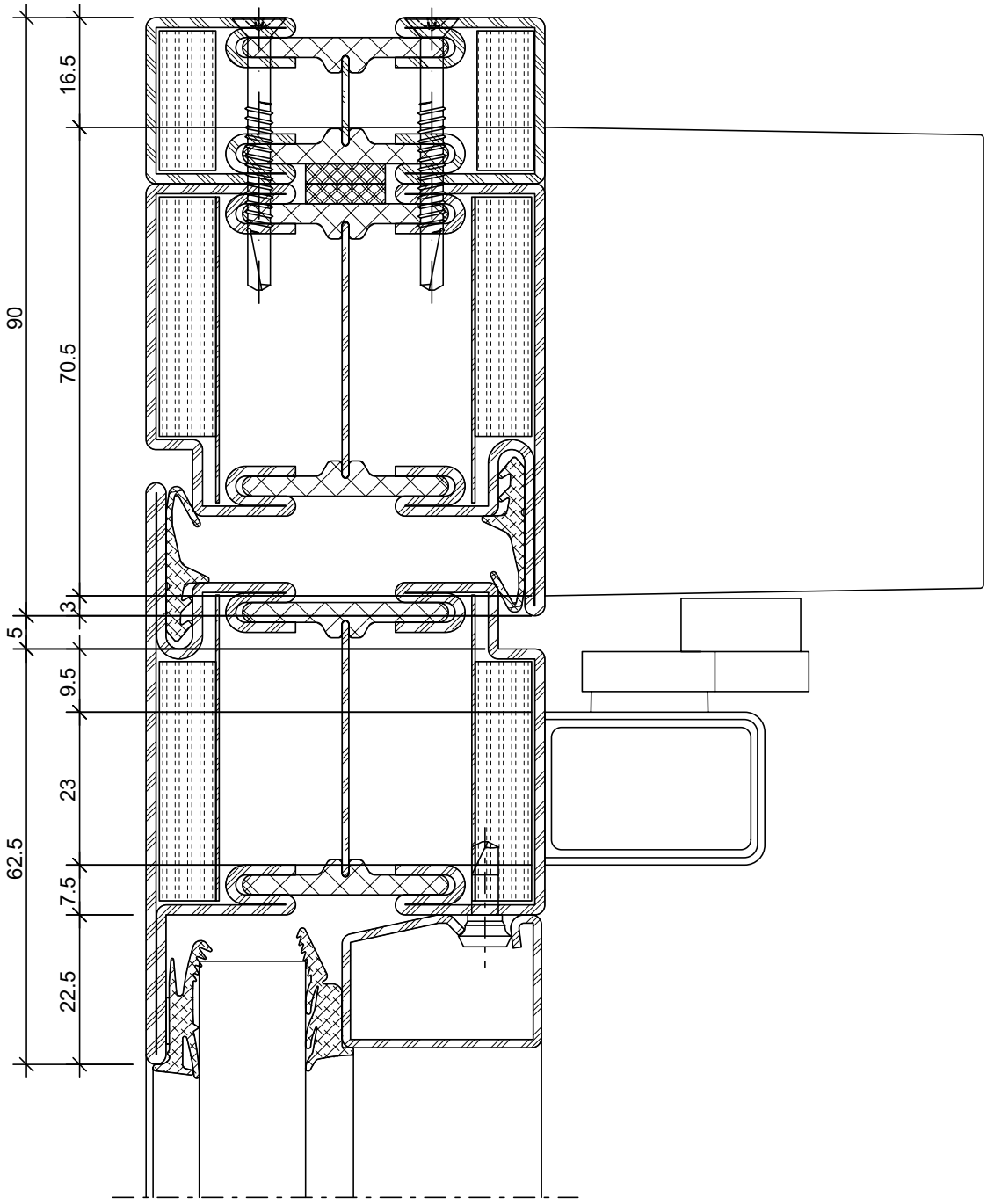

ift Rosenheim
Notifizierte Produkt-zertifizierungsstelle
13-003089-PR02
17.07.2020
Notified Body 0757

Türschliesser
Assa Abloy DC700, DC 700G-FT, DC700G-FM, DC500
Türblattmontage Bandseite

Ferme-porte
Assa Abloy DC700, DC 700G-FT, DC700G-FM, DC500
Montage du vantail côté paumelle

Door closer
Assa Abloy DC700, DC 700G-FT, DC700G-FM, DC500
Door leaf installation on the hinge side

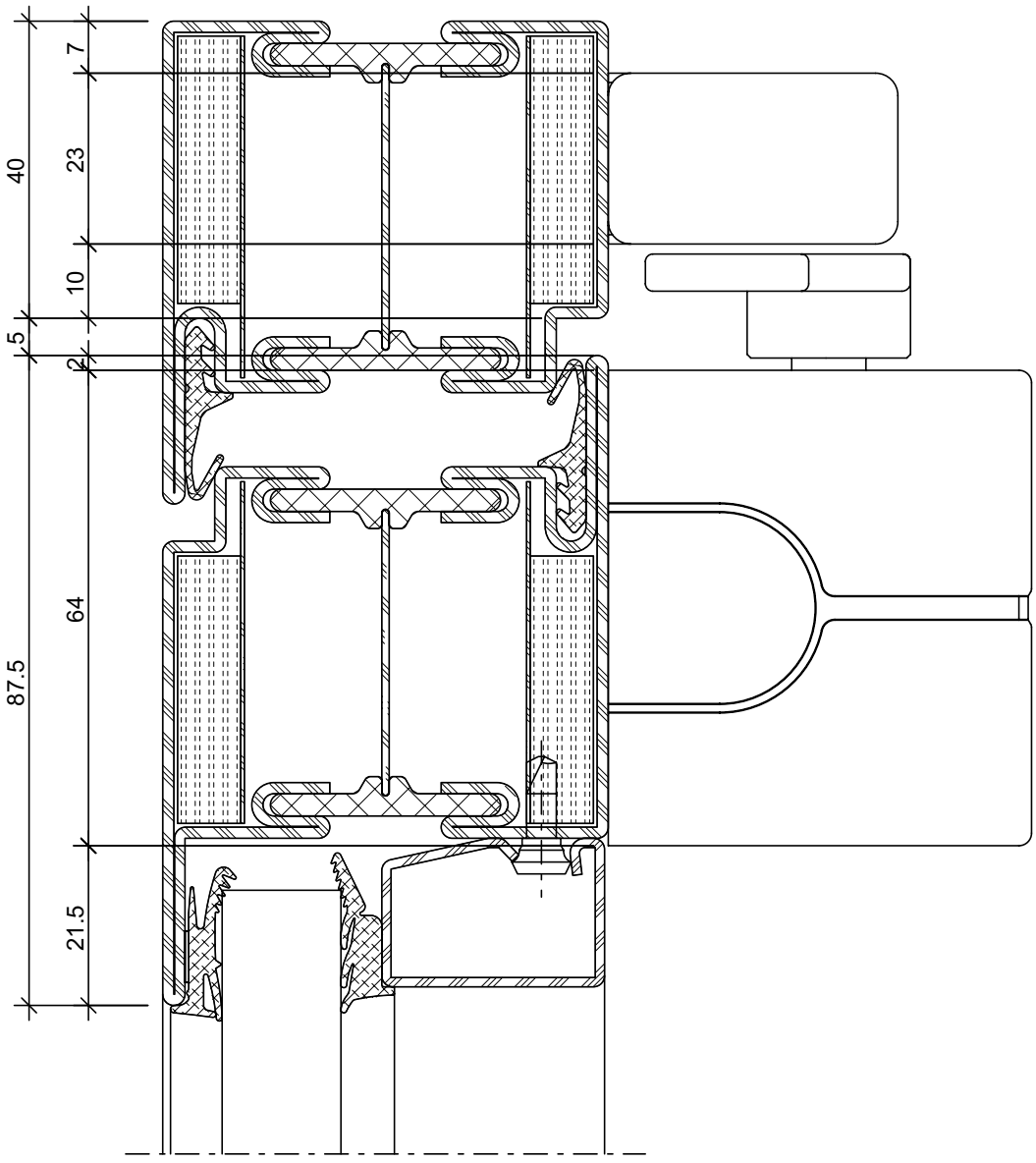

ift Rosenheim
Notifizierte Produktzertifizierungsstelle
13-003089-PR02
17.07.2020
Notified Body 0757

Türschliesser
Assa Abloy DC700, DC 700G-FT, DC700G-FM, DC500
Türblattmontage Bandseite

Ferme-porte
Assa Abloy DC700, DC 700G-FT, DC700G-FM, DC500
Montage du vantail côté paumelle

Door closer
Assa Abloy DC700, DC 700G-FT, DC700G-FM, DC500
Door leaf installation on the hinge side

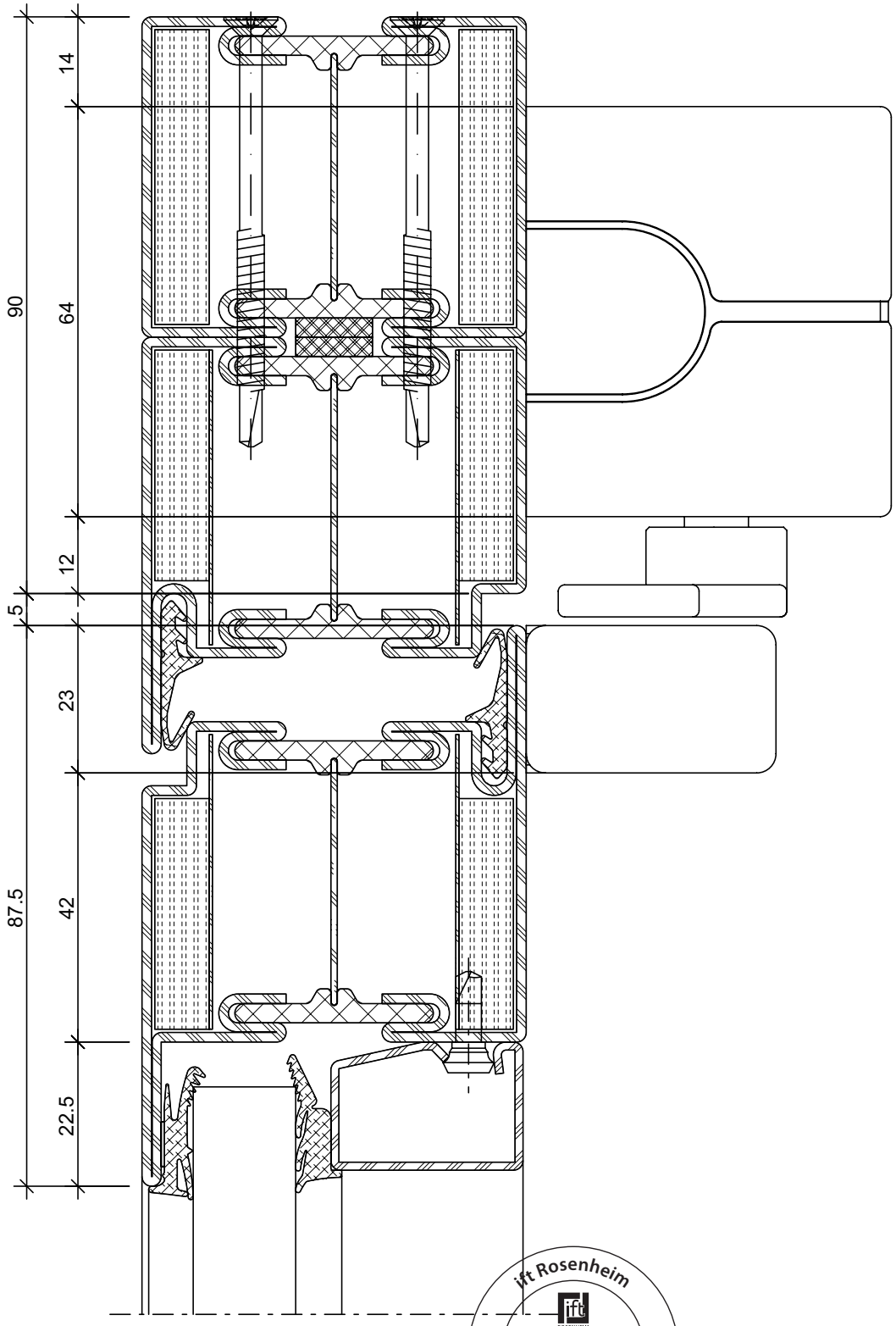

ift Rosenheim
Notifizierte Produkt-zertifizierungsstelle
13-003089-PR02
17.07.2020
Notified Body 0757

Türschliesser
Assa Abloy DC700, DC 700G-FT, DC700G-FM, DC500
Türblattmontage Bandgegenseite

Ferme-porte
Assa Abloy DC700, DC 700G-FT, DC700G-FM, DC500
Montage du vantail côté opposé à la paumelle

Door closer
Assa Abloy DC700, DC 700G-FT, DC700G-FM, DC500
Door leaf installation, handle side

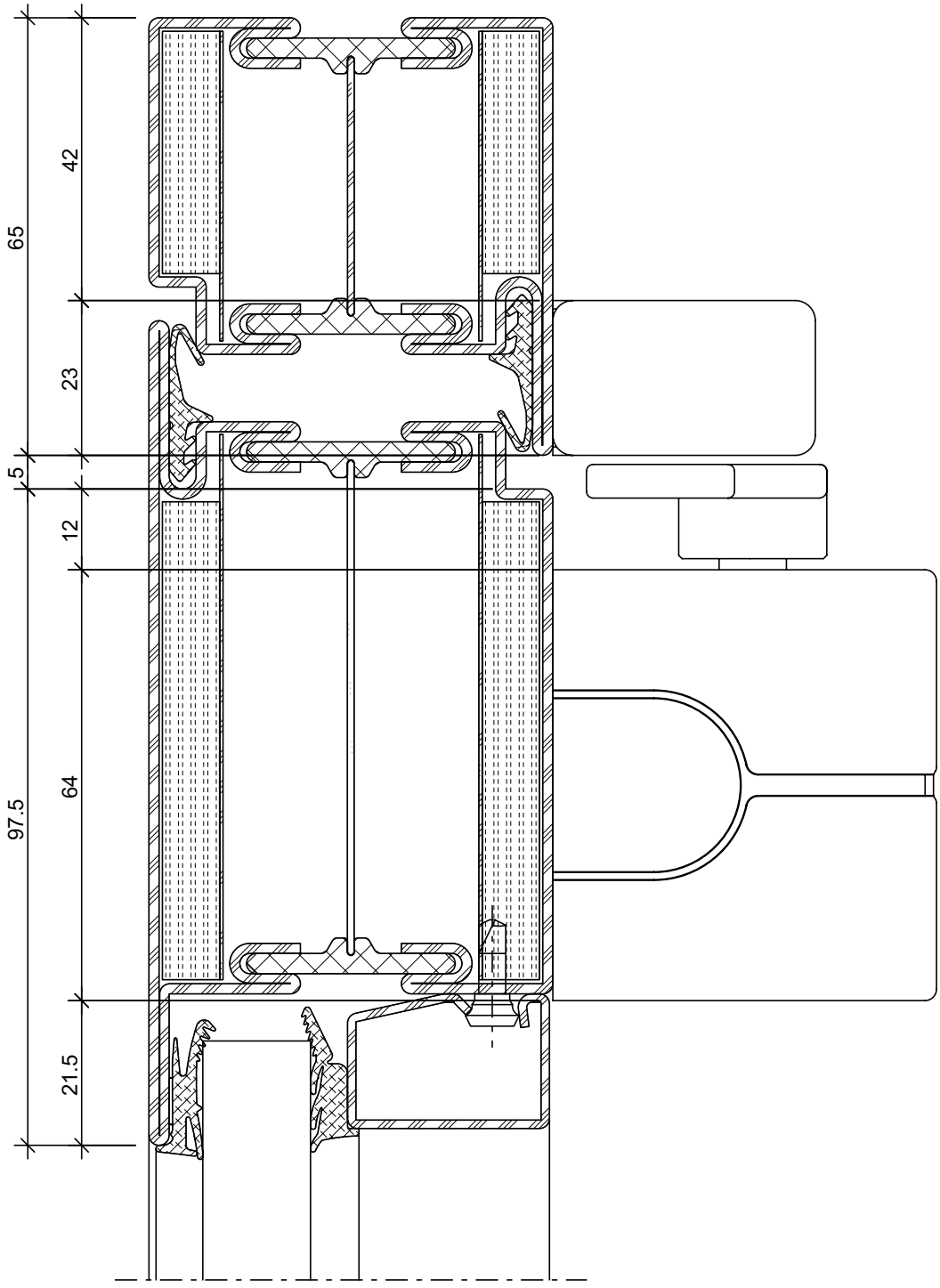

ift Rosenheim
Notifizierte Produktzertifizierungsstelle
13-003089-PR02
17.07.2020
Notified Body 0757

Türschliesser
Assa Abloy DC700, DC 700G-FT, DC700G-FM, DC500
Sturzmontage Bandgegenseite

Ferme-porte
Assa Abloy DC700, DC 700G-FT, DC700G-FM, DC500
Montage en tête côté opposé à la paumelle

Door closer
Assa Abloy DC700, DC 700G-FT, DC700G-FM, DC500
Transom mounting, handle side

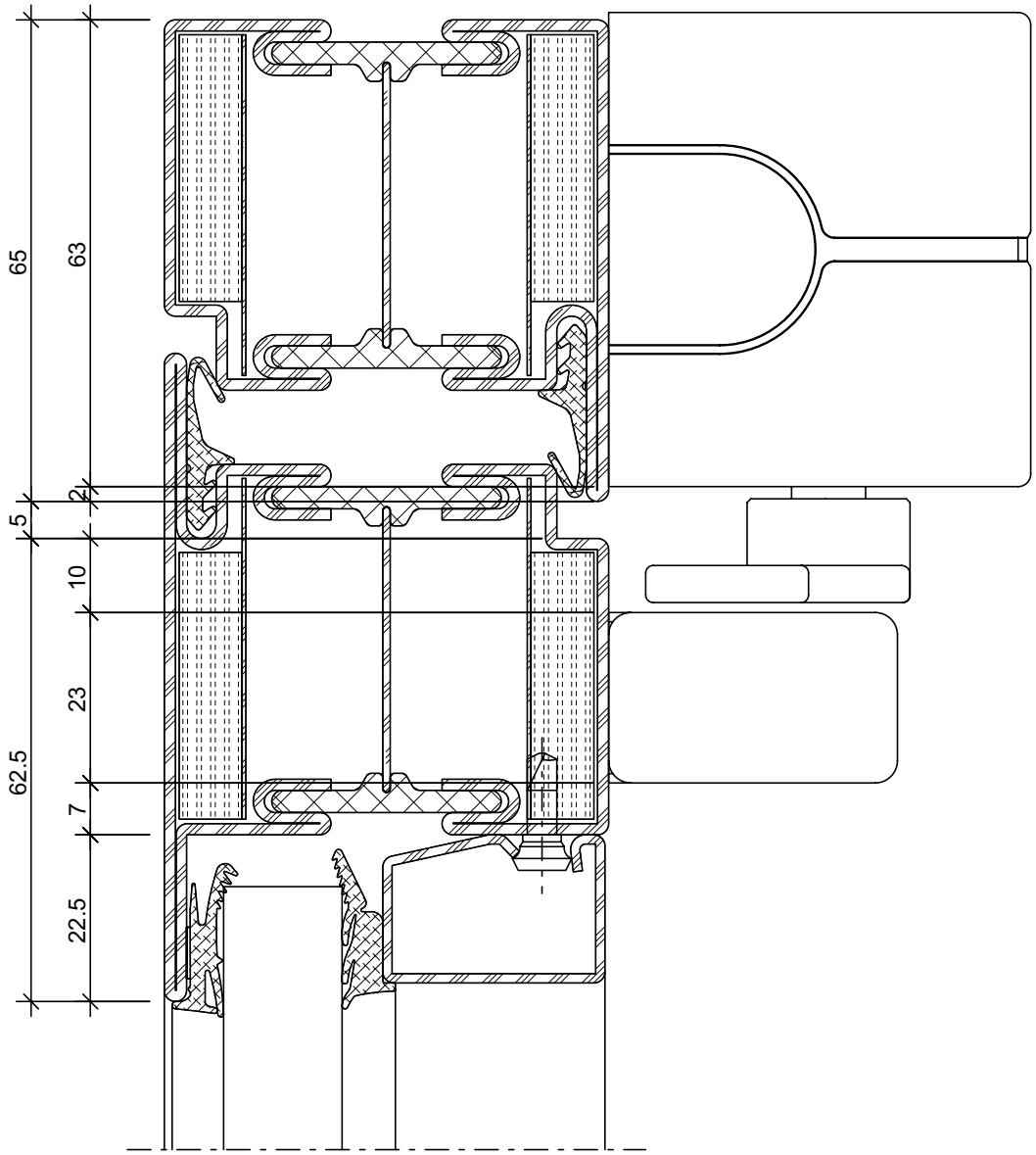

ift Rosenheim
Notifizierte Produktzertifizierungsstelle
13-003089-PR02
17.07.2020
Notified Body 0757

Türschliesser
Dorma TS 93 B
Türblattmontage Bandseite

Ferme-porte
Assa Abloy DC250 / DC330
Montage du vantail côté paumelle

Door closer
Assa Abloy DC250 / DC330
Door leaf installation on the hinge side

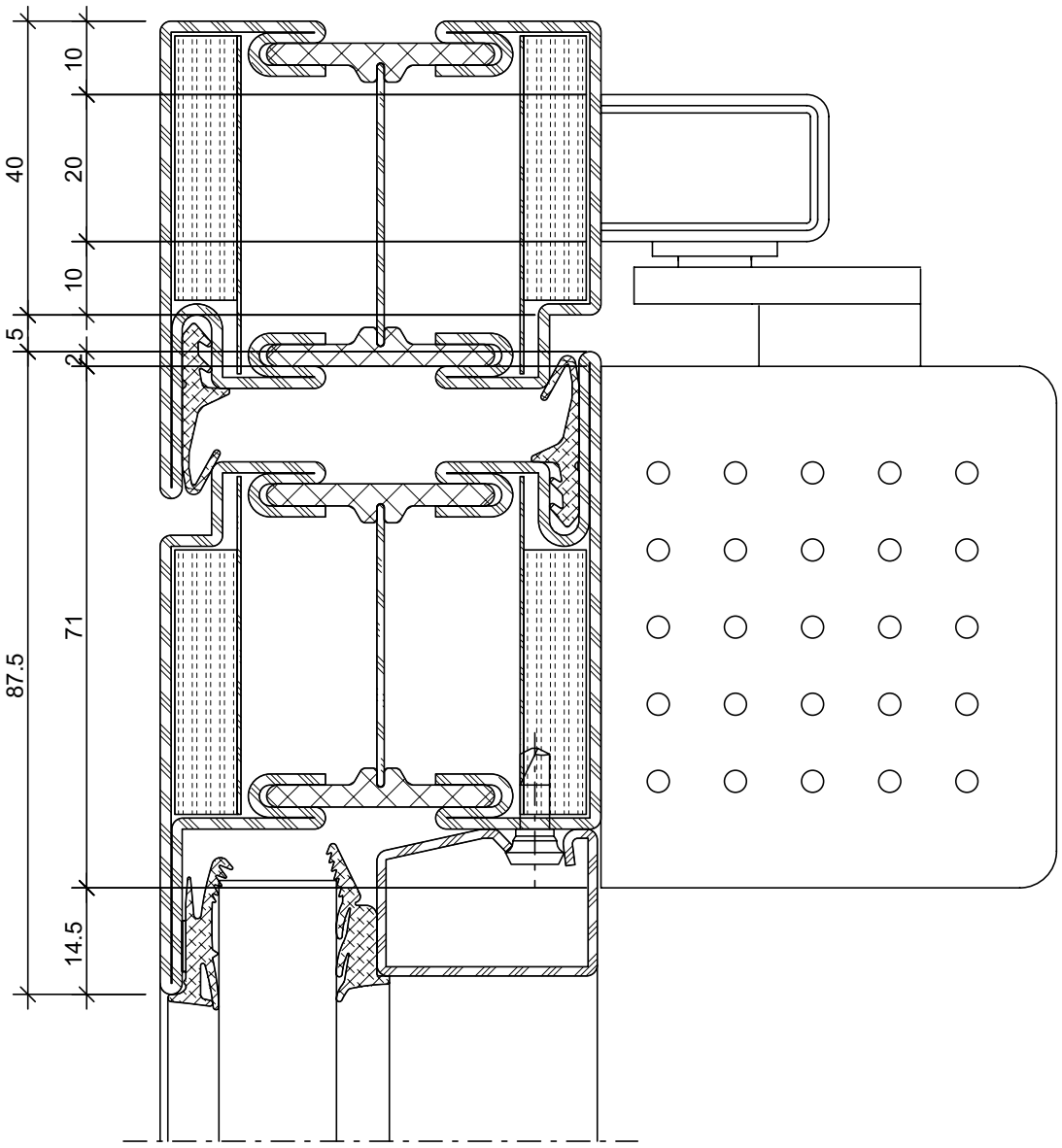

Türschliesser
Dorma TS 93 G
Sturzmontage Bandseite

Ferme-porte
Dorma TS 93 G
Montage en tête côté paumelle

Door closer
Dorma TS 93 G
Transom mounting on the hinge side

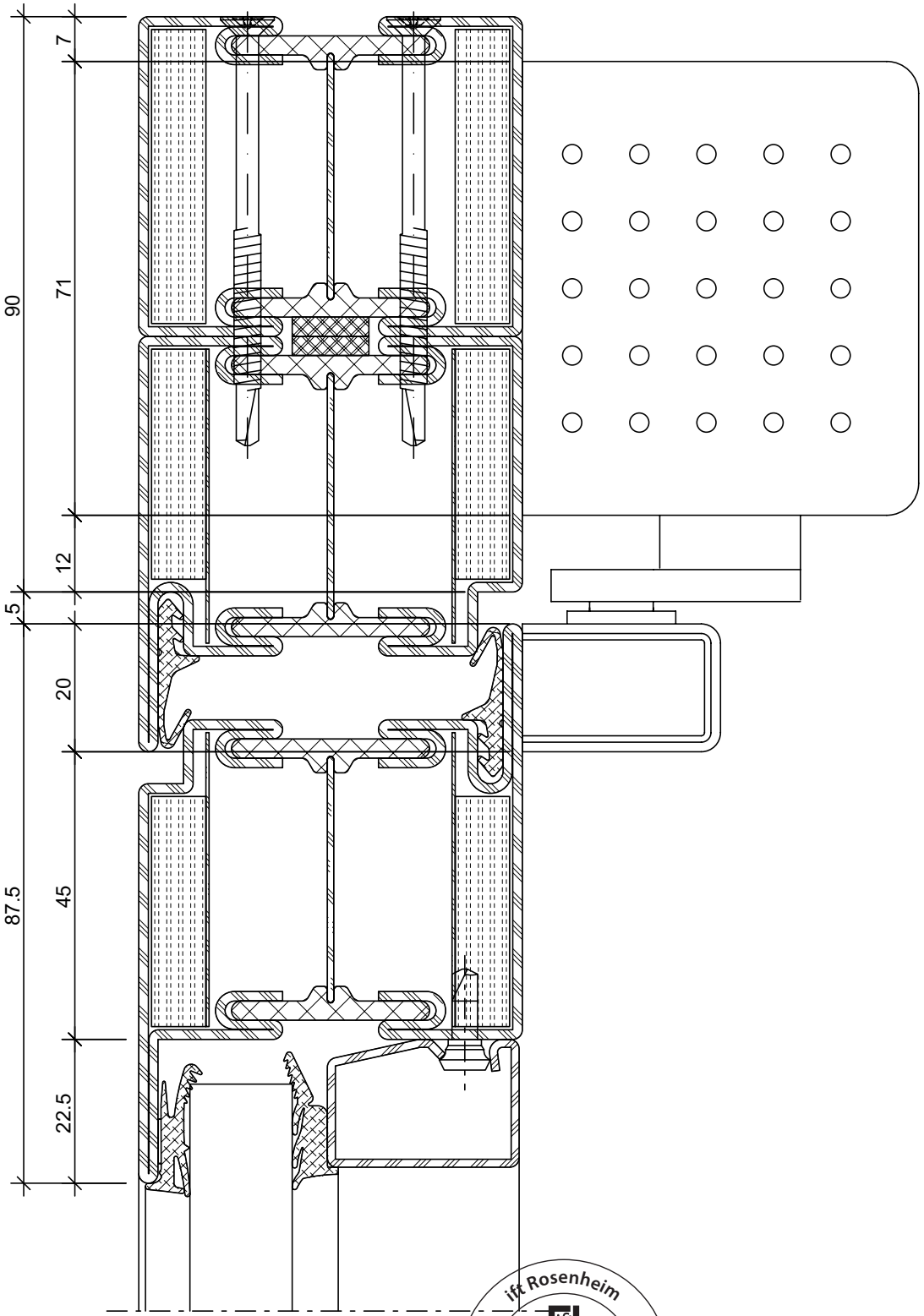

ift Rosenheim
Notifizierte Produkt-zertifizierungsstelle
13-003089-PR02
17.07.2020
Notified Body 0757

Türschliesser
Dorma TS 93 G
Türblattmontage Bandgegenseite

Ferme-porte
Dorma TS 93 G
Montage du vantail côté opposé à la paumelle

Door closer
Dorma TS 93 G
Door leaf installation, handle side

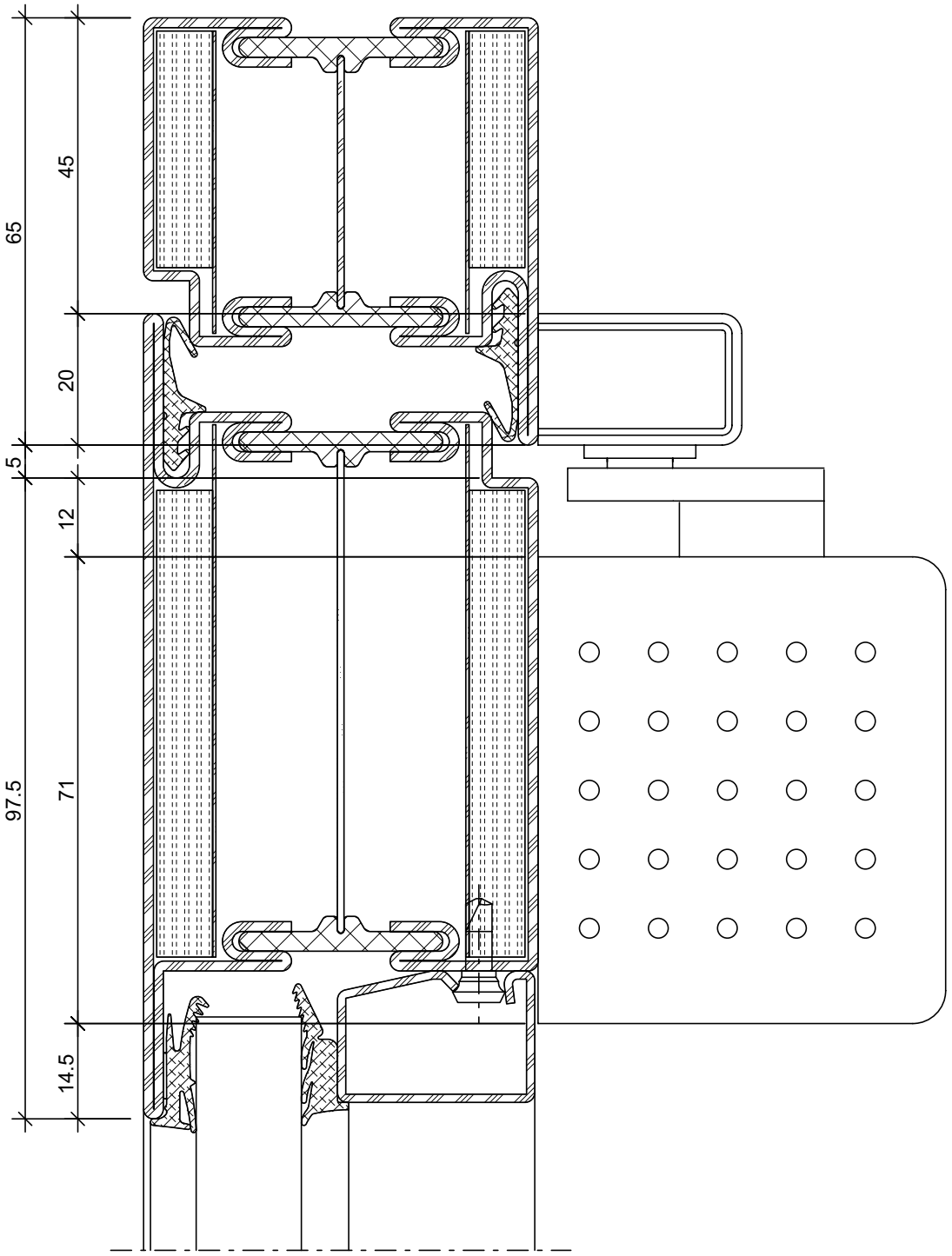

ift Rosenheim
Notifizierte Produktzertifizierungsstelle
13-003089-PR02
17.07.2020
Notified Body 0757

Türschliesser
Dorma TS 93 B
Sturzmontage Bandgegenseite

Ferme-porte
Dorma TS 93 B
Montage en tête côté opposé à la paumelle

Door closer
Dorma TS 93 B
Transom mounting, handle side

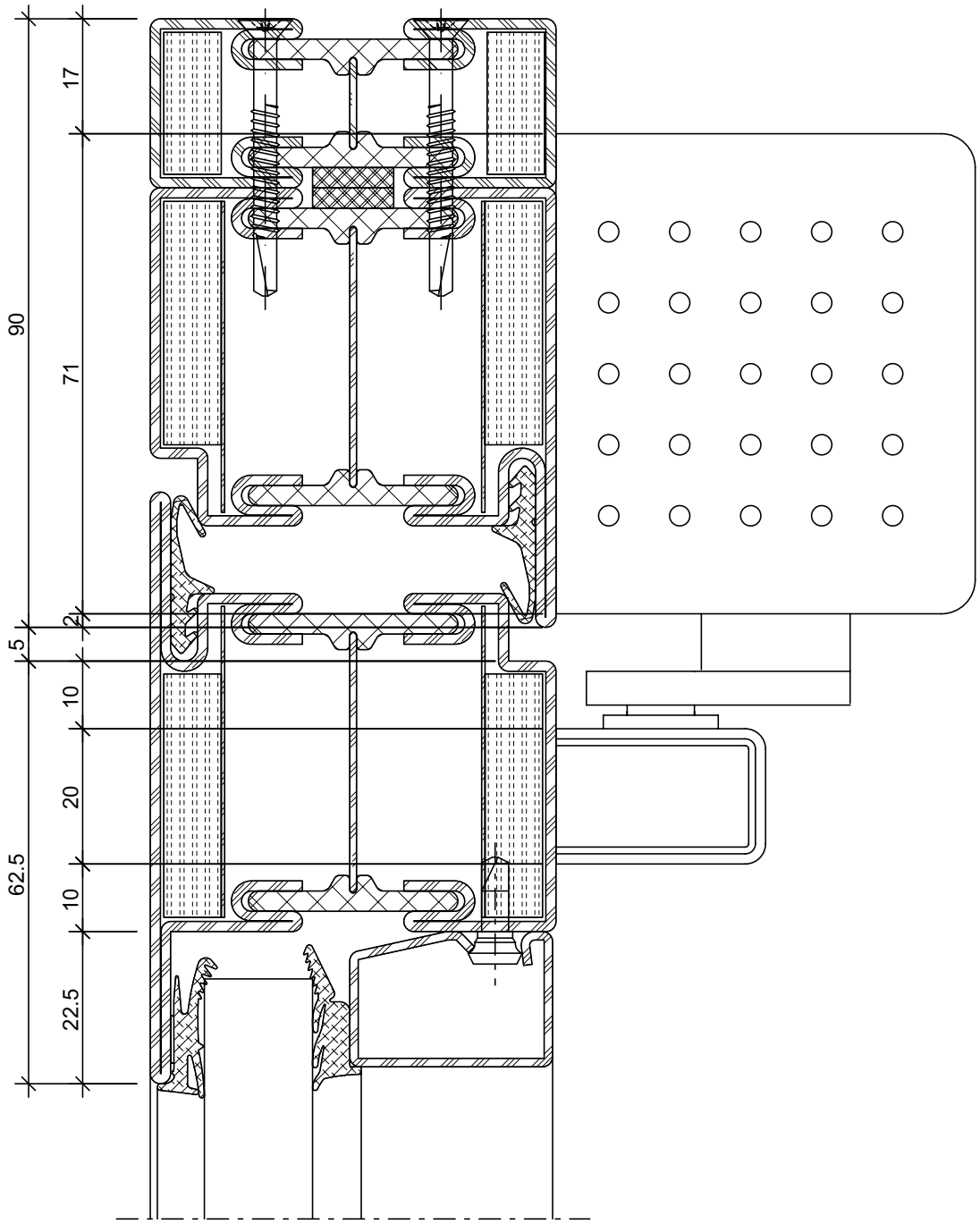

ift Rosenheim
Notifizierte Produkt-zertifizierungsstelle
13-003089-PR02
17.07.2020
Notified Body 0757

Türschliesser
Dorma TS 98 XEA
G-N XEA Gleitschiene
Türblattmontage Bandseite

Ferme-porte
Dorma TS 98 XEA
G-N XEA glissière
Montage du vantail côté paumelle

Door closer
Dorma TS 98 XEA
G-N XEA slide rail
Door leaf installation on the hinge side

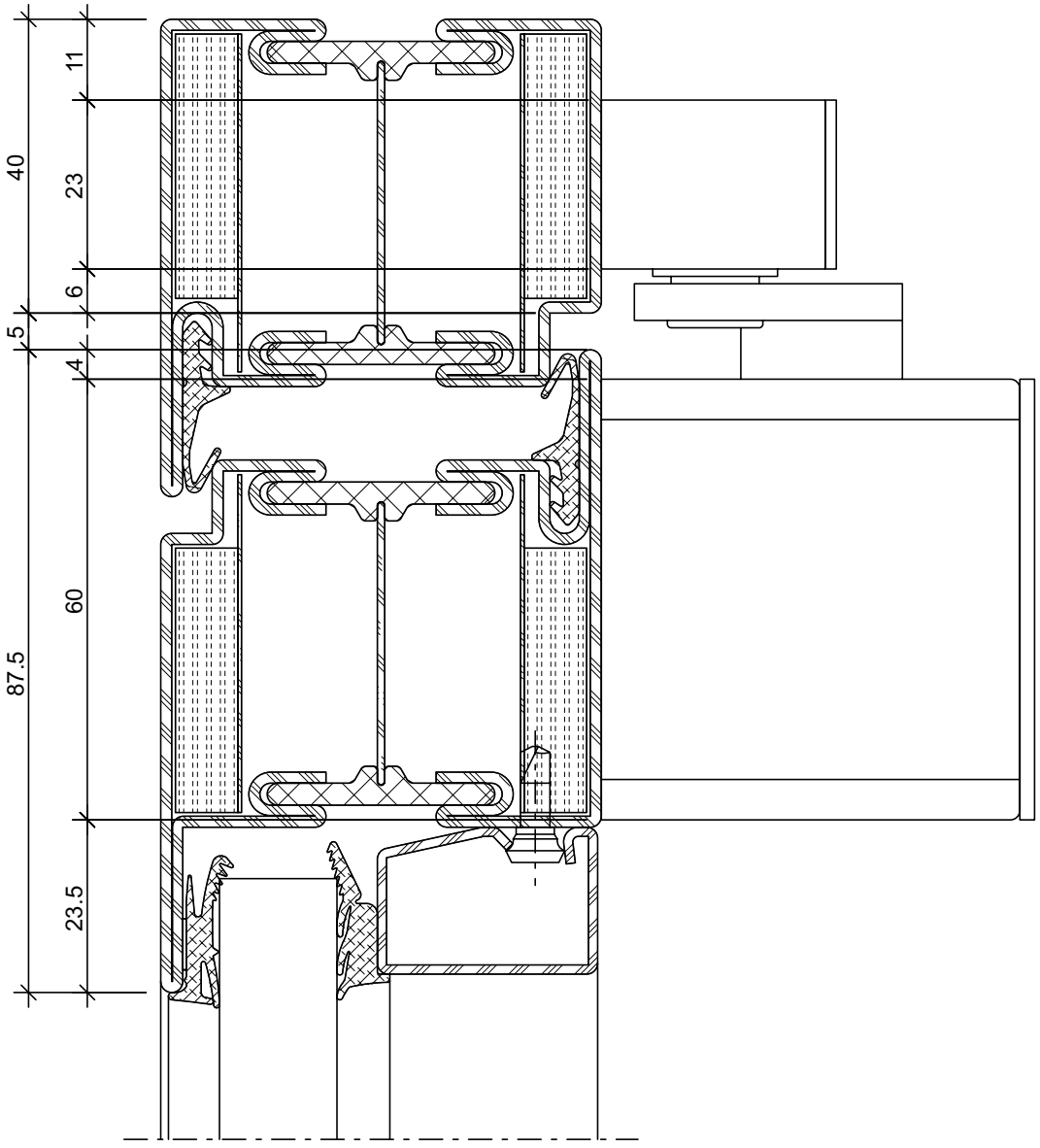

ift Rosenheim
ROSENHEIM
Notifizierte Produkt-zertifizierungsstelle
13-003089-PR02
17.07.2020
Notified Body 0757

Türschliesser
Dorma TS 98 XEA
G-N XEA Gleitschiene
Sturzmontage Bandseite

Ferme-porte
Dorma TS 98 XEA
G-N XEA glissière
Montage en tête côté paumelle

Door closer
Dorma TS 98 XEA
G-N XEA slide rail
Transom mounting on the hinge side

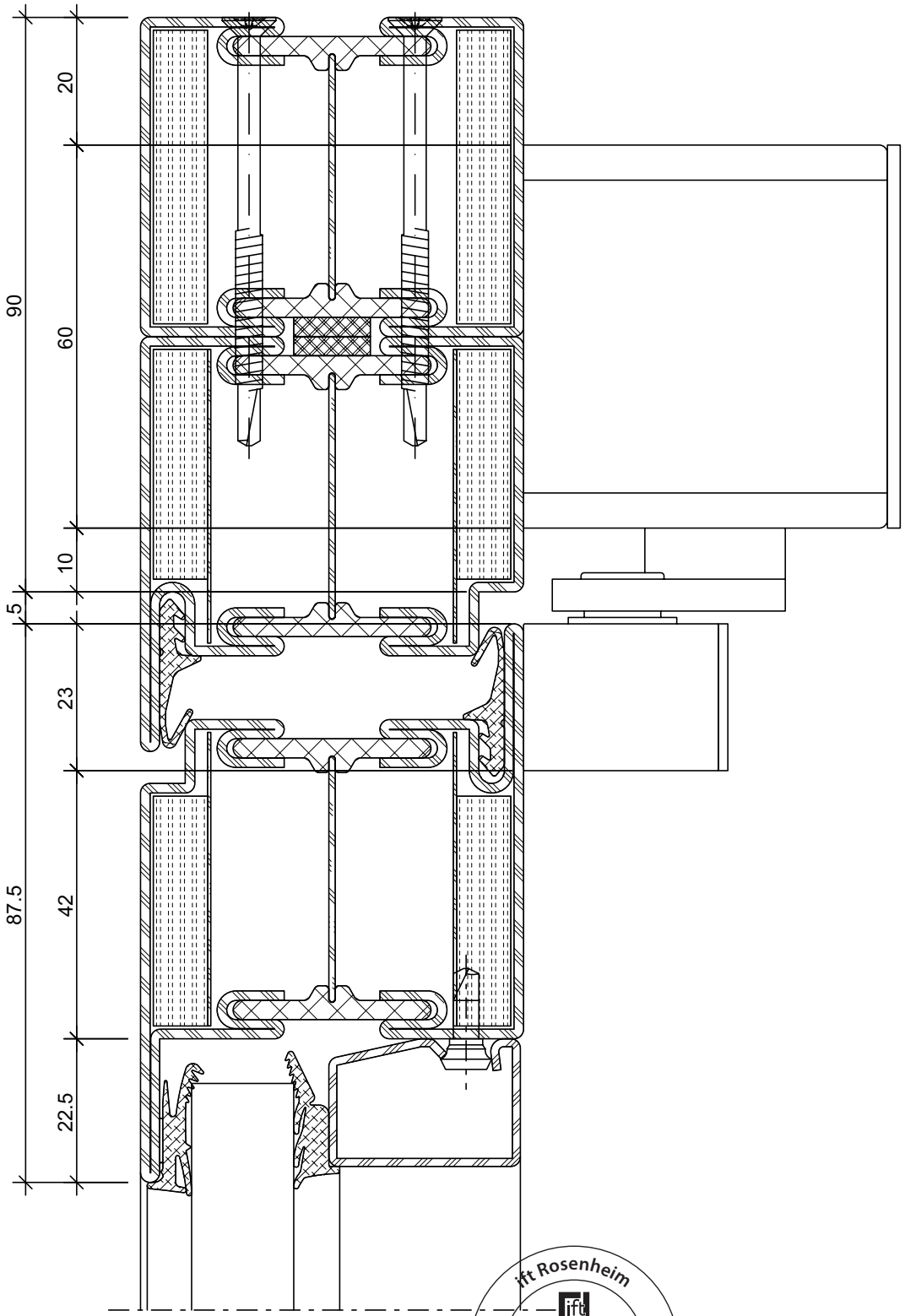

ift Rosenheim
Notifizierte Produktzertifizierungsstelle
13-003089-PR02
17.07.2020
Notified Body 0757

Türschliesser
Dorma TS 98 XEA
G-N XEA Gleitschiene
Türblattmontage Bandgegenseite

Ferme-porte
Dorma TS 98 XEA
G-N XEA glissière
Montage du vantail côté opposé à la paumelle

Door closer
Dorma TS 98 XEA
G-N XEA slide rail
Door leaf installation, handle side

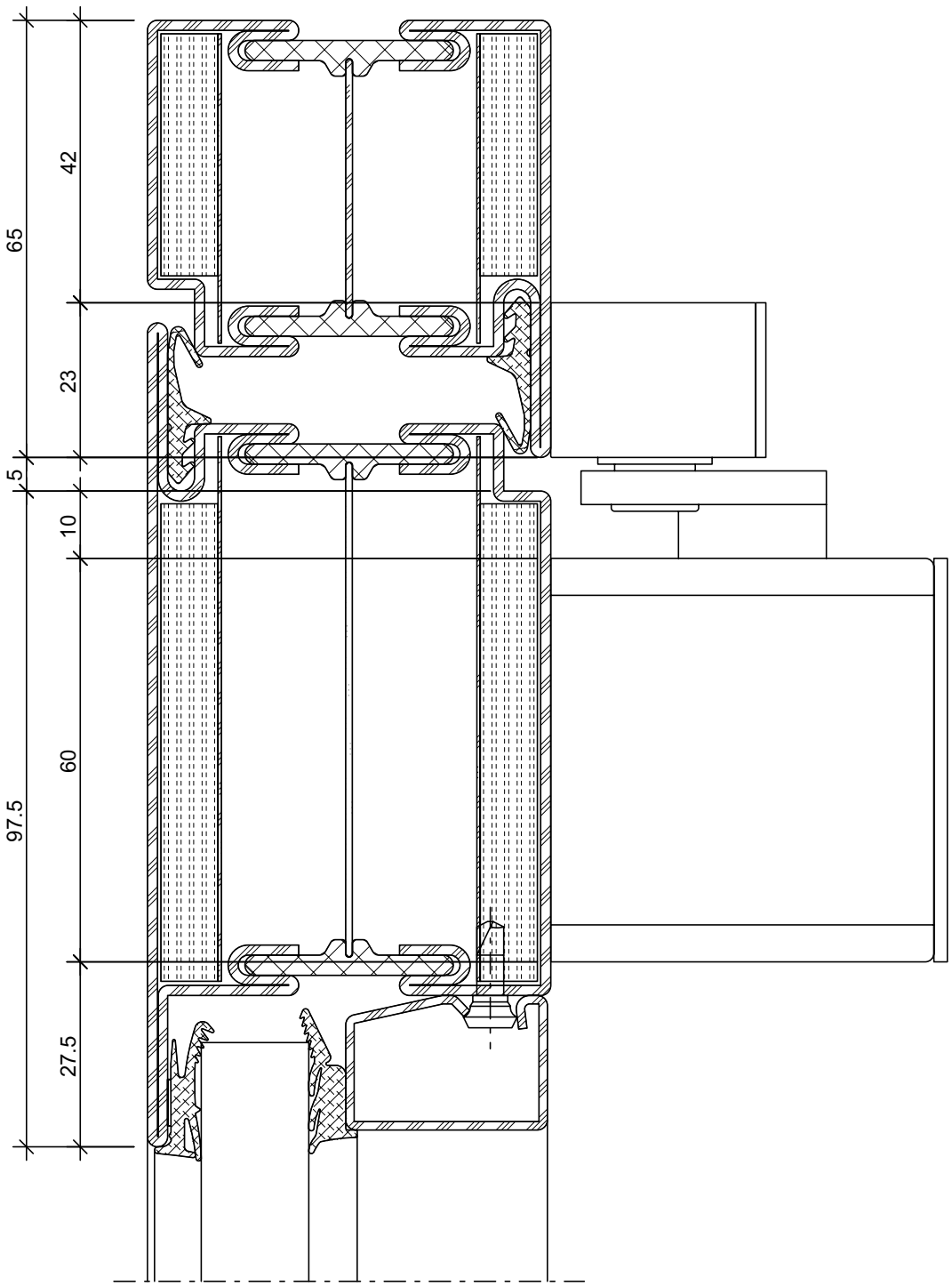

ift Rosenheim
Notifizierte Produktzertifizierungsstelle
13-003089-PR02
17.07.2020
Notified Body 0757

Türschliesser
Dorma TS 98 XEA
G-N XEA Gleitschiene
Sturzmontage Bandgegenseite

Ferme-porte
Dorma TS 98 XEA
G-N XEA glissière
Montage en tête côté opposé à la paumelle

Door closer
Dorma TS 98 XEA
G-N XEA slide rail
Transom mounting, handle side

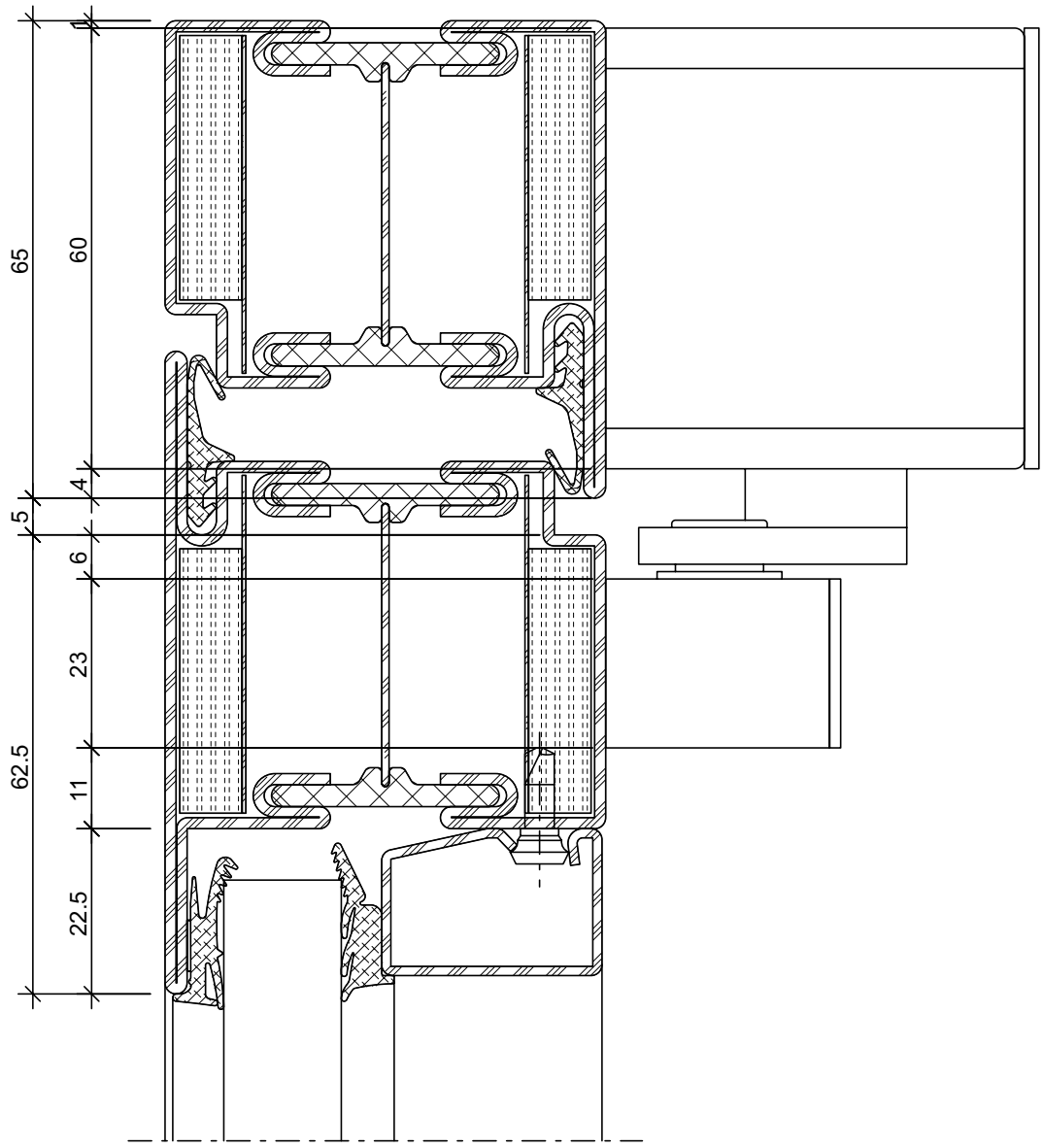

ift Rosenheim
Notifizierte Produkt-zertifizierungsstelle
13-003089-PR02
17.07.2020
Notified Body 0757

Türschliesser
ECO Newton TS-51 B/G, TS-61 B/G, TS-62 B/G
Türblattmontage Bandseite

Ferme-porte
ECO Newton TS-51 B/G, TS-61 B/G, TS-62 B/G
Montage du vantail côté paumelle

Door closer
ECO Newton TS-51 B/G, TS-61 B/G, TS-62 B/G
Door leaf installation on the hinge side

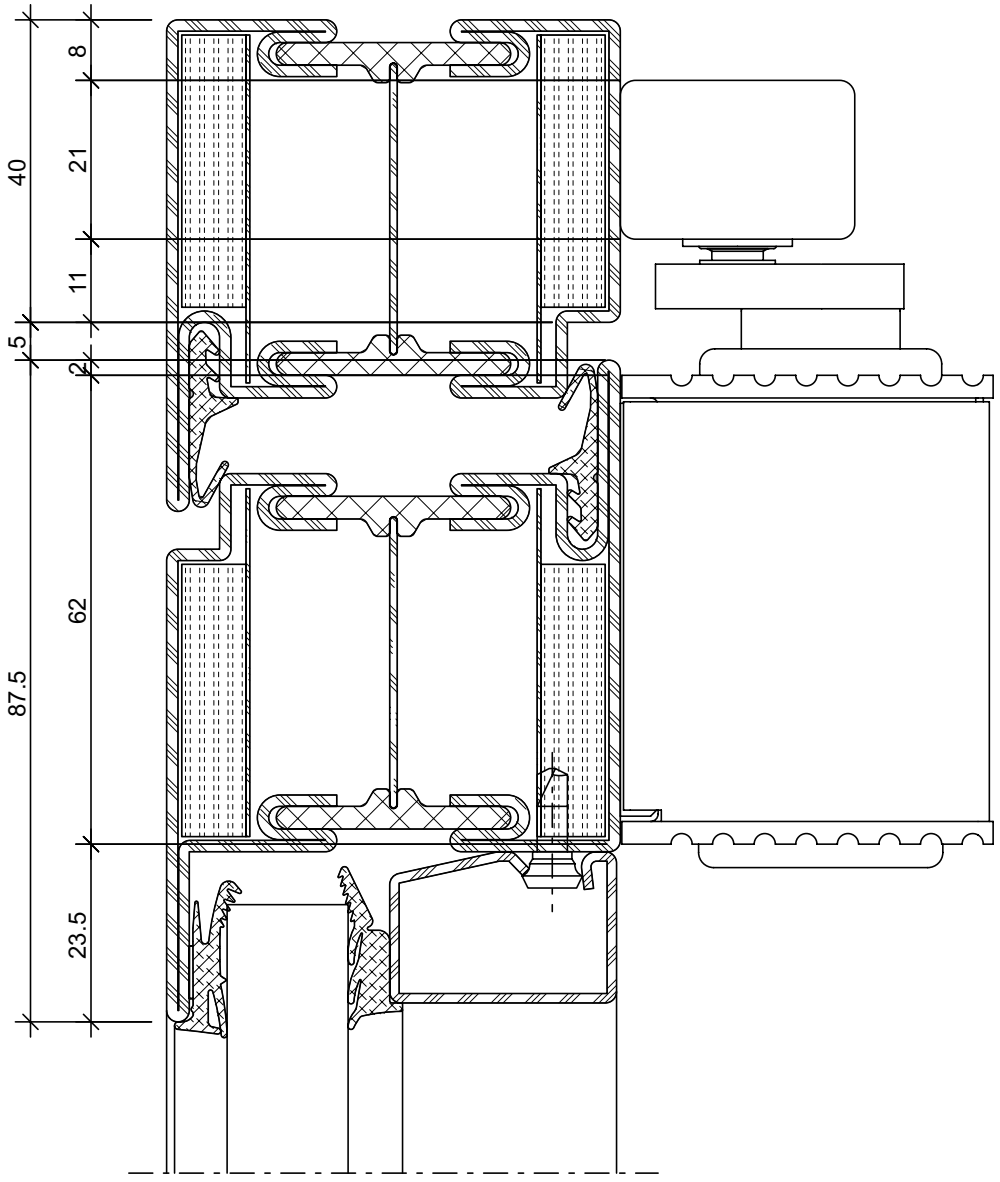

ift Rosenheim
Notifizierte Produktzertifizierungsstelle
13-003089-PR02
17.07.2020
Notified Body 0757

Türschliesser
ECO Newton TS-51 B/G, TS-61 B/G, TS-62 B/G
Sturzmontage Bandseite

Ferme-porte
ECO Newton TS-51 B/G, TS-61 B/G, TS-62 B/G
Montage en tête côté paumelle

Door closer
ECO Newton TS-51 B/G, TS-61 B/G, TS-62 B/G
Transom mounting on the hinge side

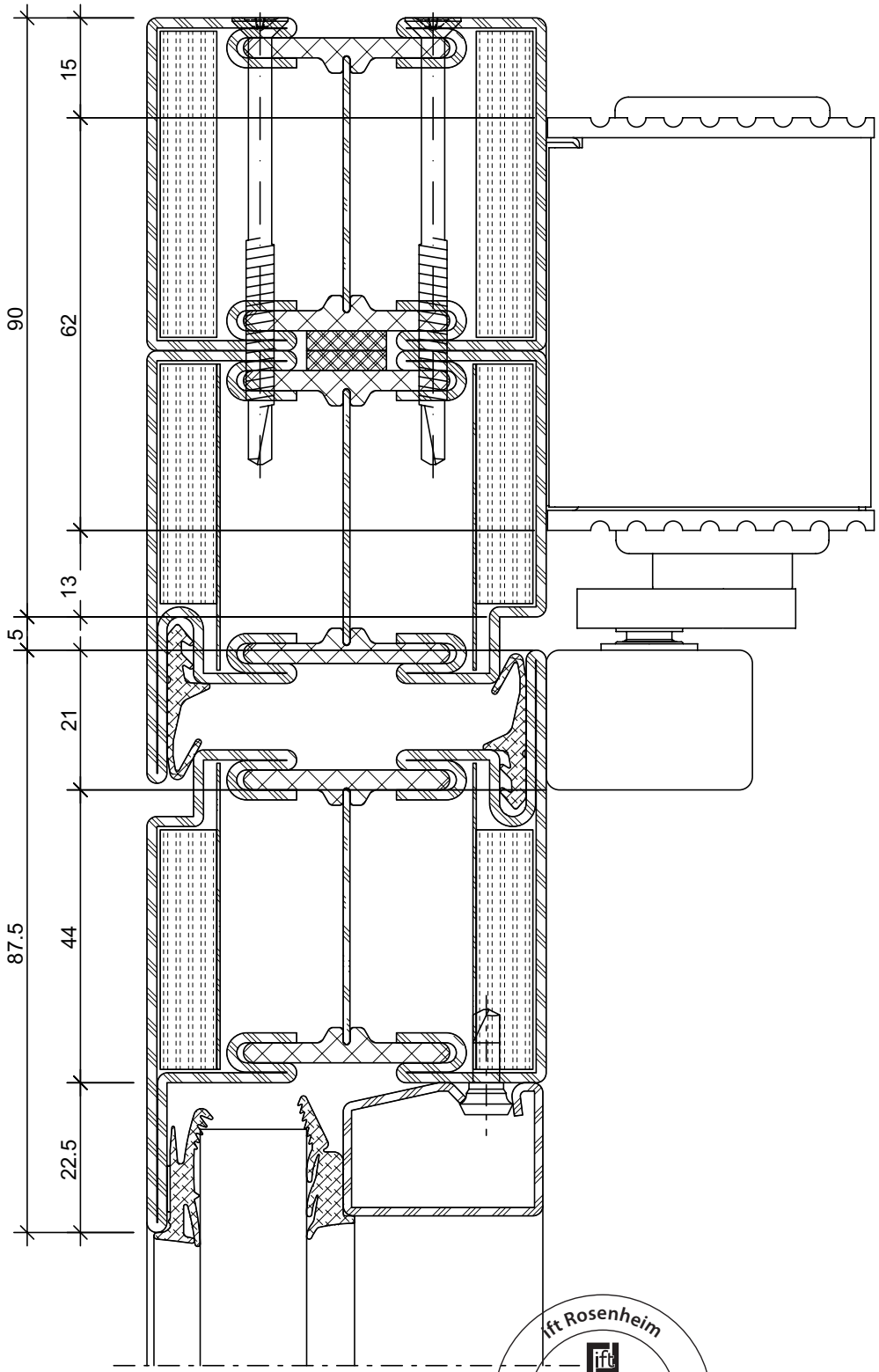

ift Rosenheim
Notifizierte Produkt-zertifizierungsstelle
13-003089-PR02
17.07.2020
Notified Body 0757

Türschliesser
ECO Newton TS-51 B/G, TS-61 B/G, TS-62 B/G
Türblattmontage Bandgegenseite

Ferme-porte
ECO Newton TS-51 B/G, TS-61 B/G, TS-62 B/G
Montage du vantail côté opposé à la paumelle

Door closer
ECO Newton TS-51 B/G, TS-61 B/G, TS-62 B/G
Door leaf installation, handle side

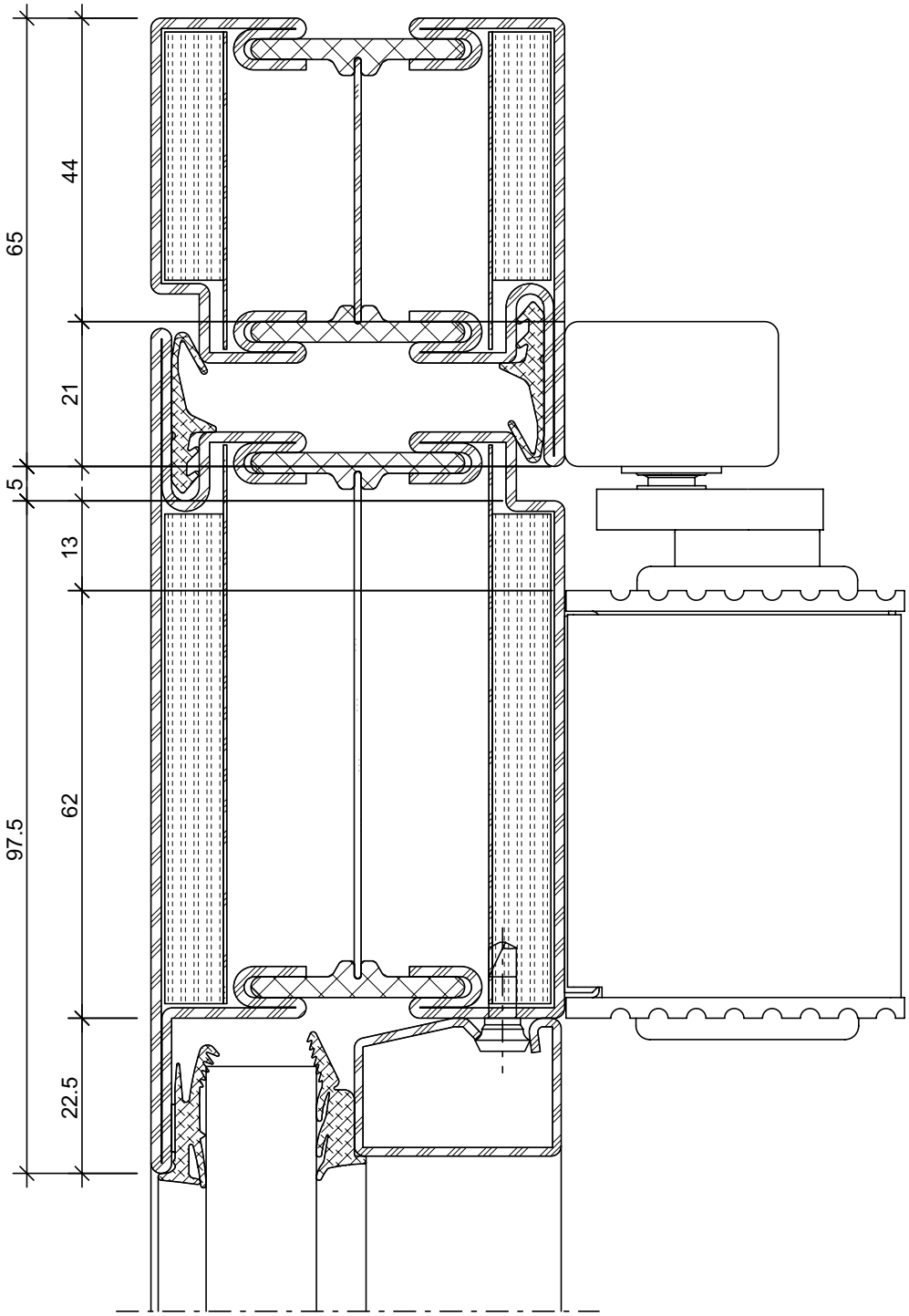

ift Rosenheim
Notifizierte Produkt-zertifizierungsstelle
13-003089-PR02
17.07.2020
Notified Body 0757

Türschliesser
ECO Newton TS-51 B/G, TS-61 B/G, TS-62 B/G
Sturzmontage Bandgegenseite

Ferme-porte
ECO Newton TS-51 B/G, TS-61 B/G, TS-62 B/G
Montage en tête côté opposé à la paumelle

Door closer
ECO Newton TS-51 B/G, TS-61 B/G, TS-62 B/G
Transom mounting, handle side

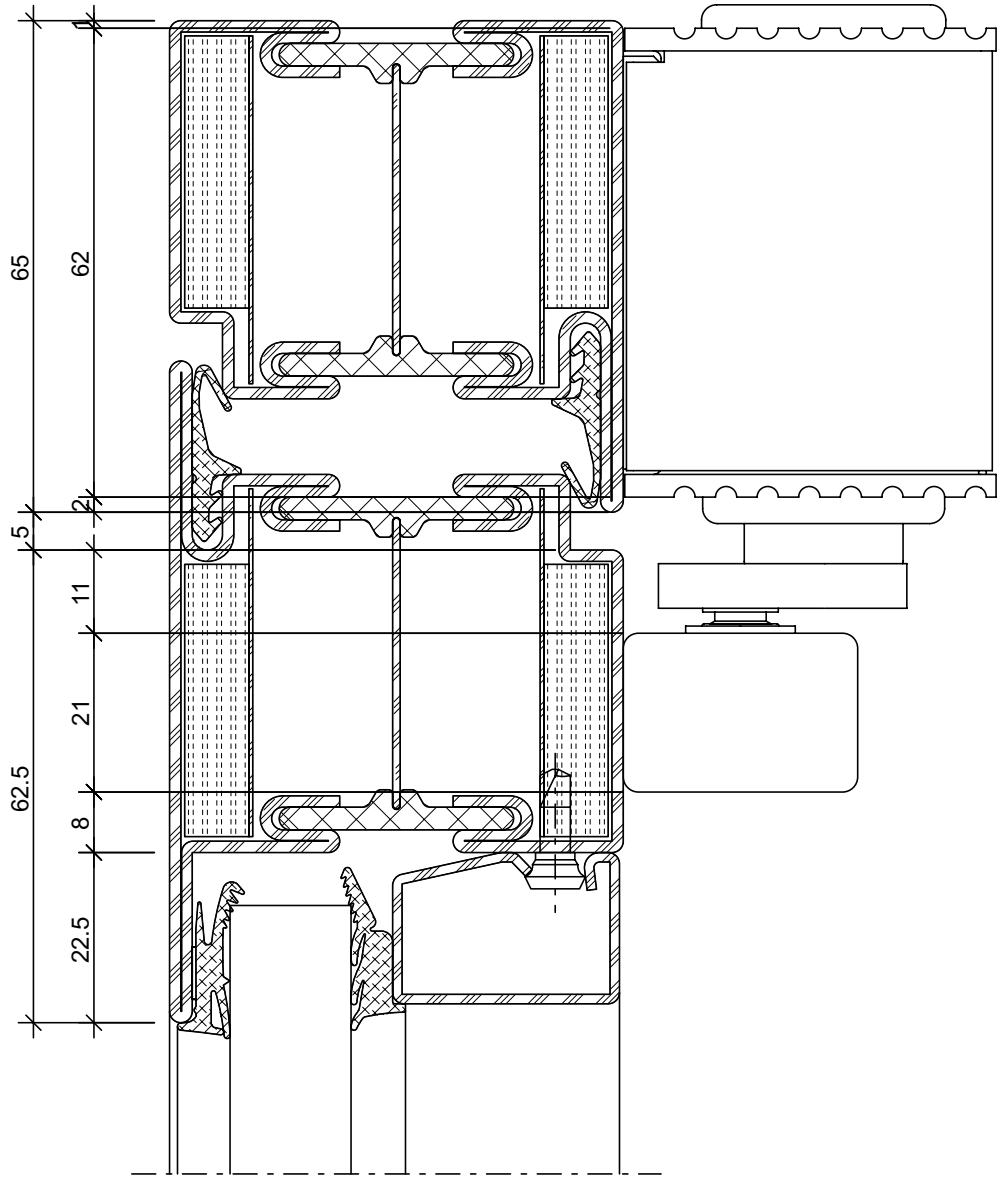

ift Rosenheim
Notifizierte Produktzertifizierungsstelle
13-003089-PR02
17.07.2020
Notified Body 0757

Türschliesser
GEZE TS 5000
Türblattmontage Bandseite

Ferme-porte
GEZE TS 5000
Montage du vantail côté paumelle

Door closer
GEZE TS 5000
Door leaf installation on the hinge side

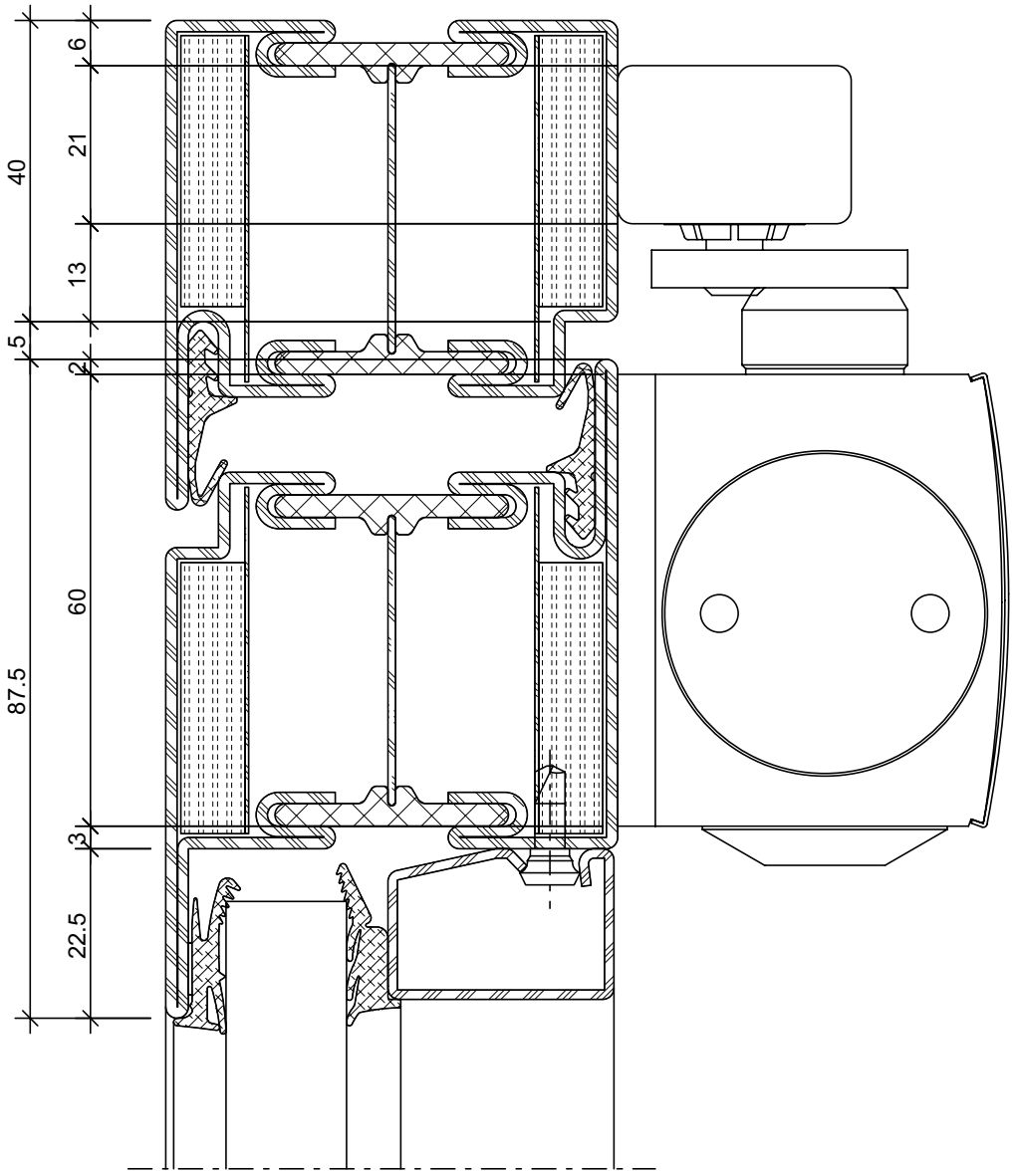

ift Rosenheim
Notifizierte Produkt-zertifizierungsstelle
13-003089-PR02
17.07.2020
Notified Body 0757

Türschliesser
GEZE TS 5000 L
Sturzmontage Bandseite

Ferme-porte
GEZE TS 5000 L
Montage en tête côté paumelle

Door closer
GEZE TS 5000 L
Transom mounting on the hinge side

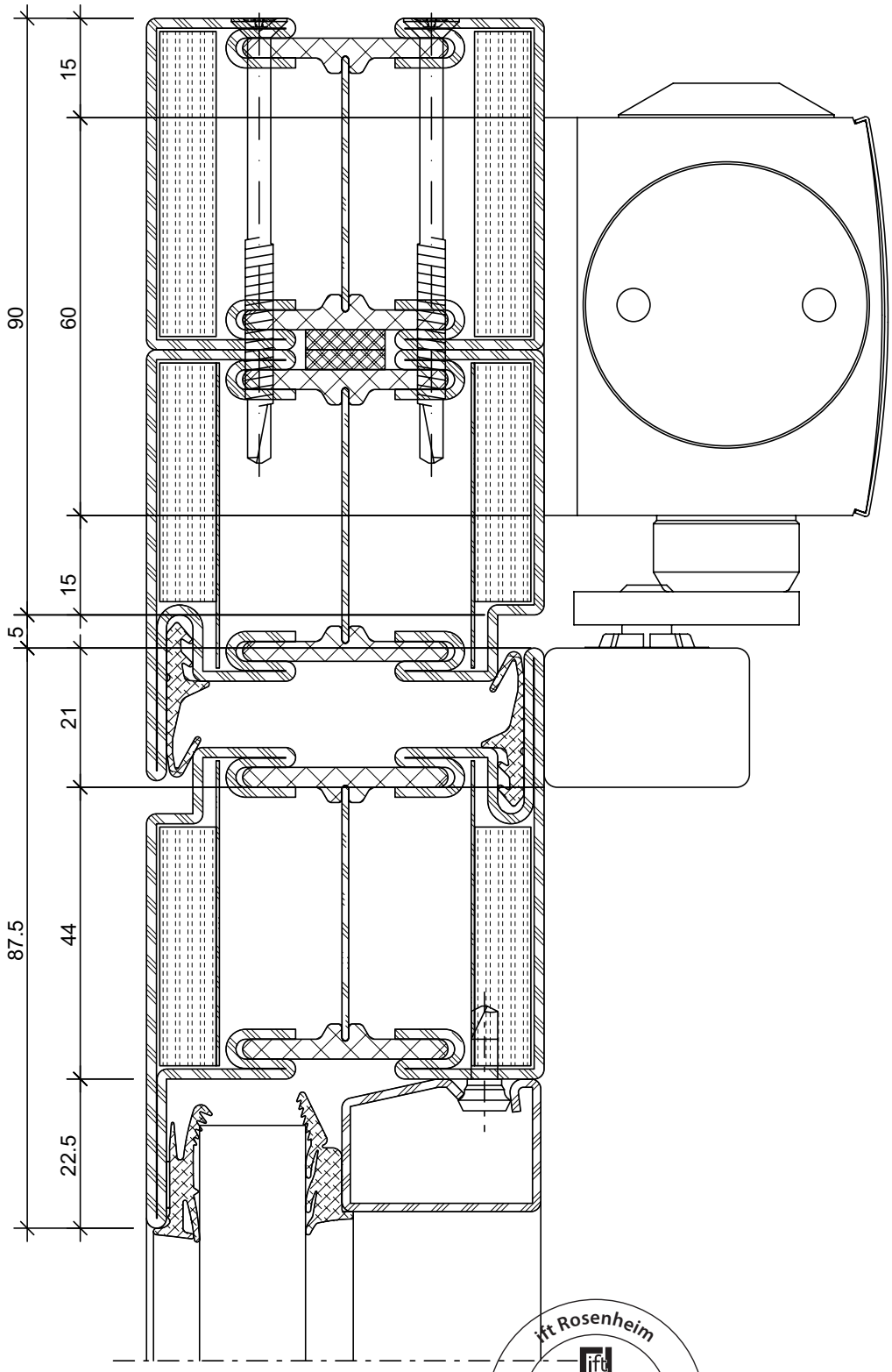

ift Rosenheim
Notifizierte Produkt-zertifizierungsstelle
13-003089-PR02
17.07.2020
Notified Body 0757

Türschliesser
GEZE TS 5000 L
Türblattmontage Bandgegenseite

Ferme-porte
GEZE TS 5000 L
Montage du vantail côté opposé à la paumelle

Door closer
GEZE TS 5000 L
Door leaf installation, handle side

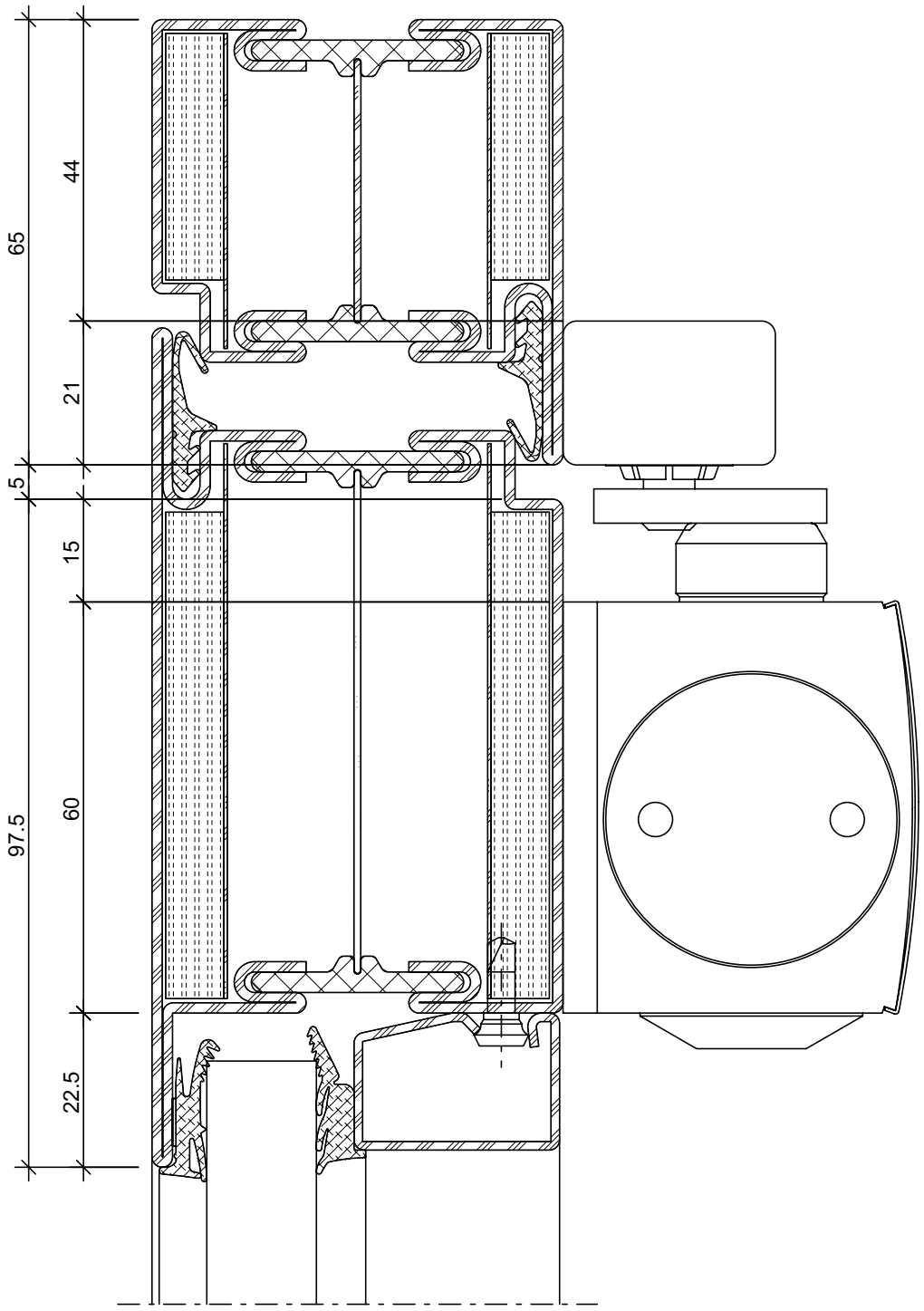

ift Rosenheim
Notifizierte Produktzertifizierungsstelle
13-003089-PR02
17.07.2020
Notified Body 0757

Türschliesser
GEZE TS 5000
Sturzmontage Bandgegenseite

Ferme-porte
GEZE TS 5000
Montage en tête côté opposé à la paumelle

Door closer
GEZE TS 5000
Transom mounting, handle side

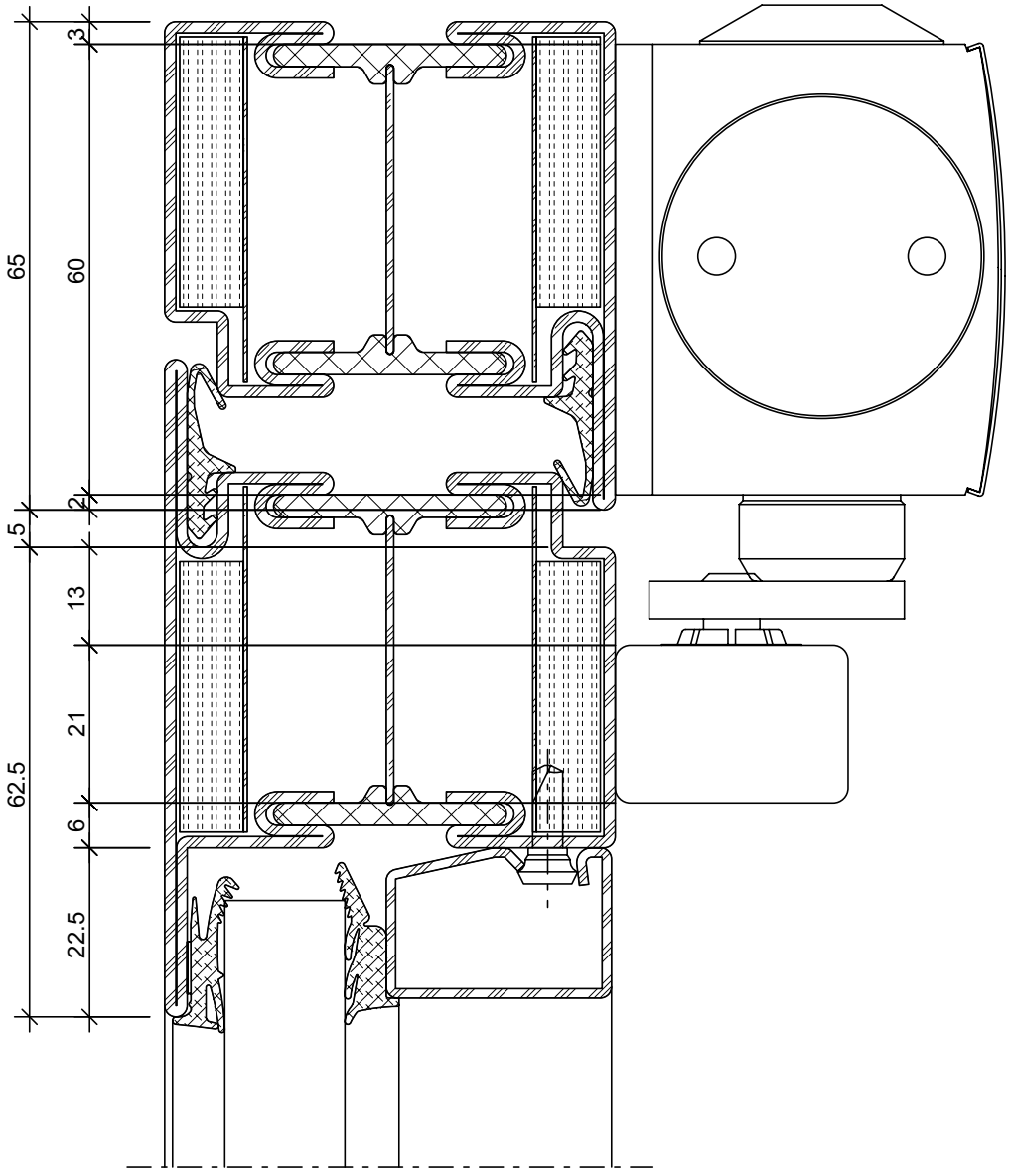

ift Rosenheim
Notifizierte Produktzertifizierungsstelle
13-003089-PR02
17.07.2020
Notified Body 0757

Bodentürschliesser
GEZE TS 550 NV F

Ferme-porte de sol
GEZE TS 550 NV F

Floor spring
GEZE TS 550 NV F

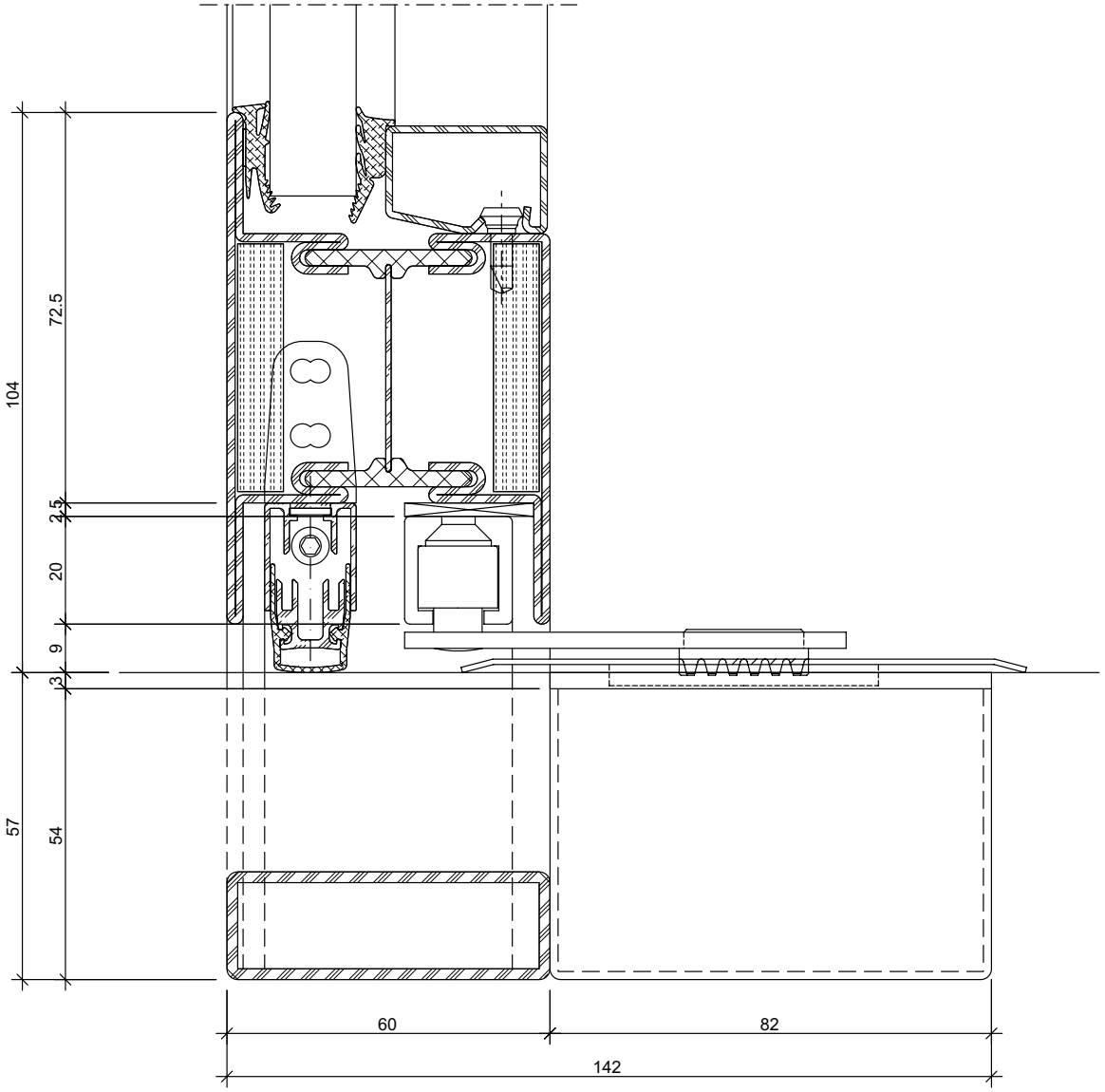

ift Rosenheim
Notifizierte Produkt-zertifizierungsstelle
13-003089-PR02
17.07.2020
Notified Body 0757

Bodentürschliesser
GEZE TS 550 NV F

Ferme-porte de sol
GEZE TS 550 NV F

Floor spring
GEZE TS 550 NV F

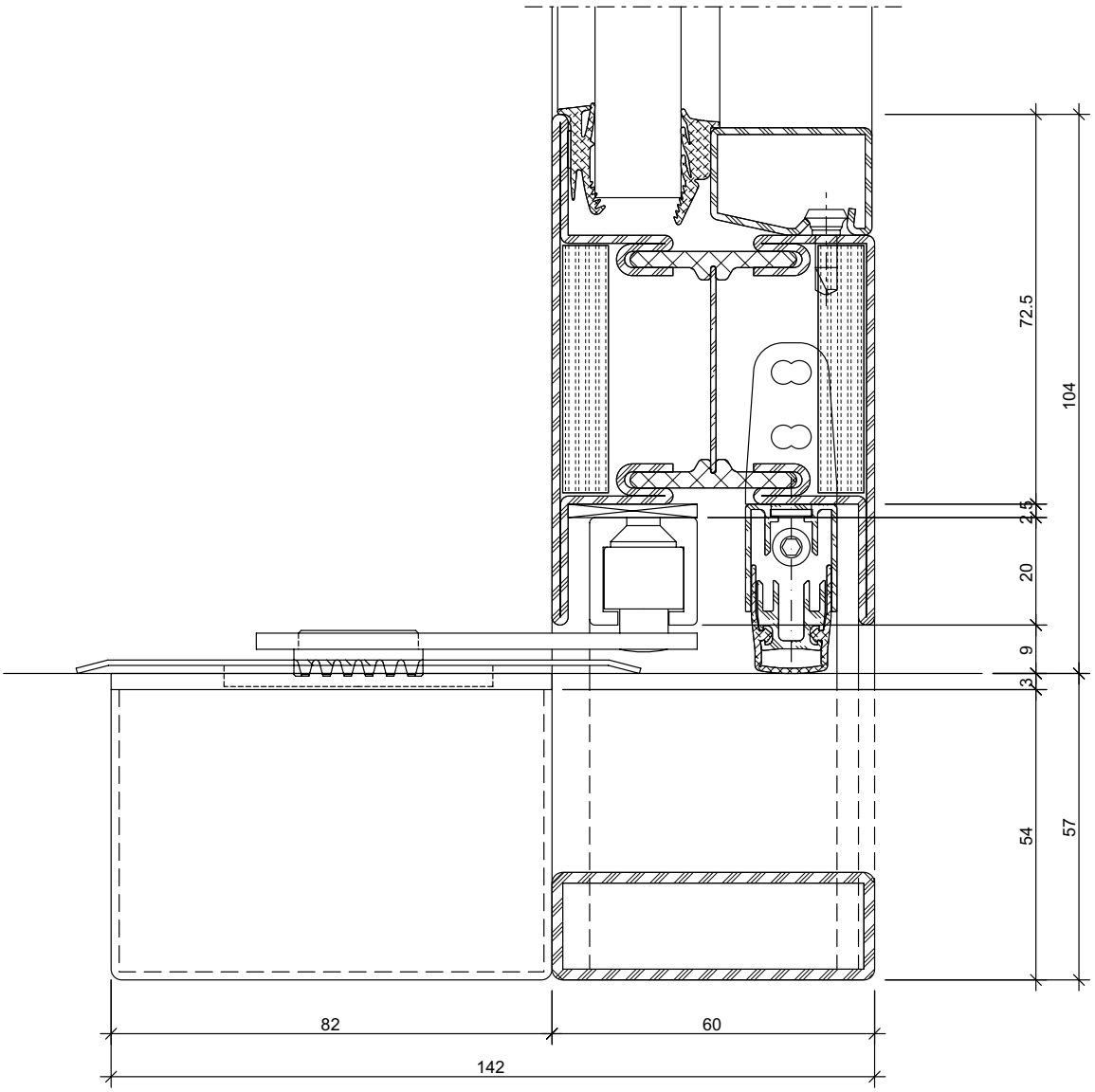

ift Rosenheim
Notifizierte Produkt-zertifizierungsstelle
13-003089-PR02
17.07.2020
Notified Body 0757

Drehtürantrieb
Besam PowerSwing
Sturzmontage Bandseite

Commande pour portes à la française
Besam PowerSwing
Montage en tête côté paumelle

Side-hung door drive
Besam PowerSwing
Transom mounting on the hinge side

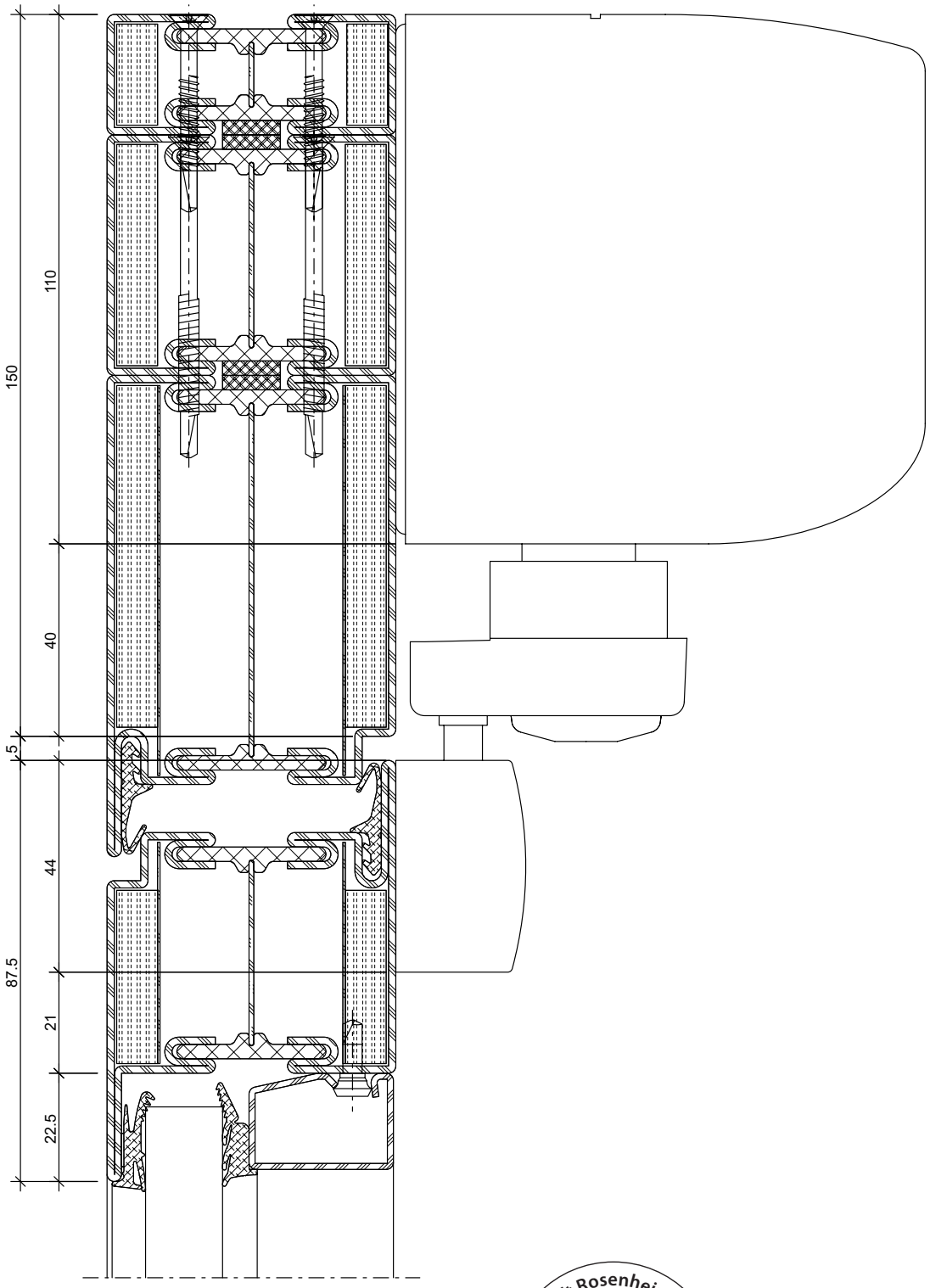

ift Rosenheim
Notifizierte Produkt-zertifizierungsstelle
13-003089-PR02
17.07.2020
Notified Body 0757

Drehtürantrieb
Besam PowerSwing
Sturzmontage Bandgegenseite

Commande pour portes à la française
Besam PowerSwing
Montage en tête côté opposé à la paumelle

Side-hung door drive
Besam PowerSwing
Transom mounting, handle side

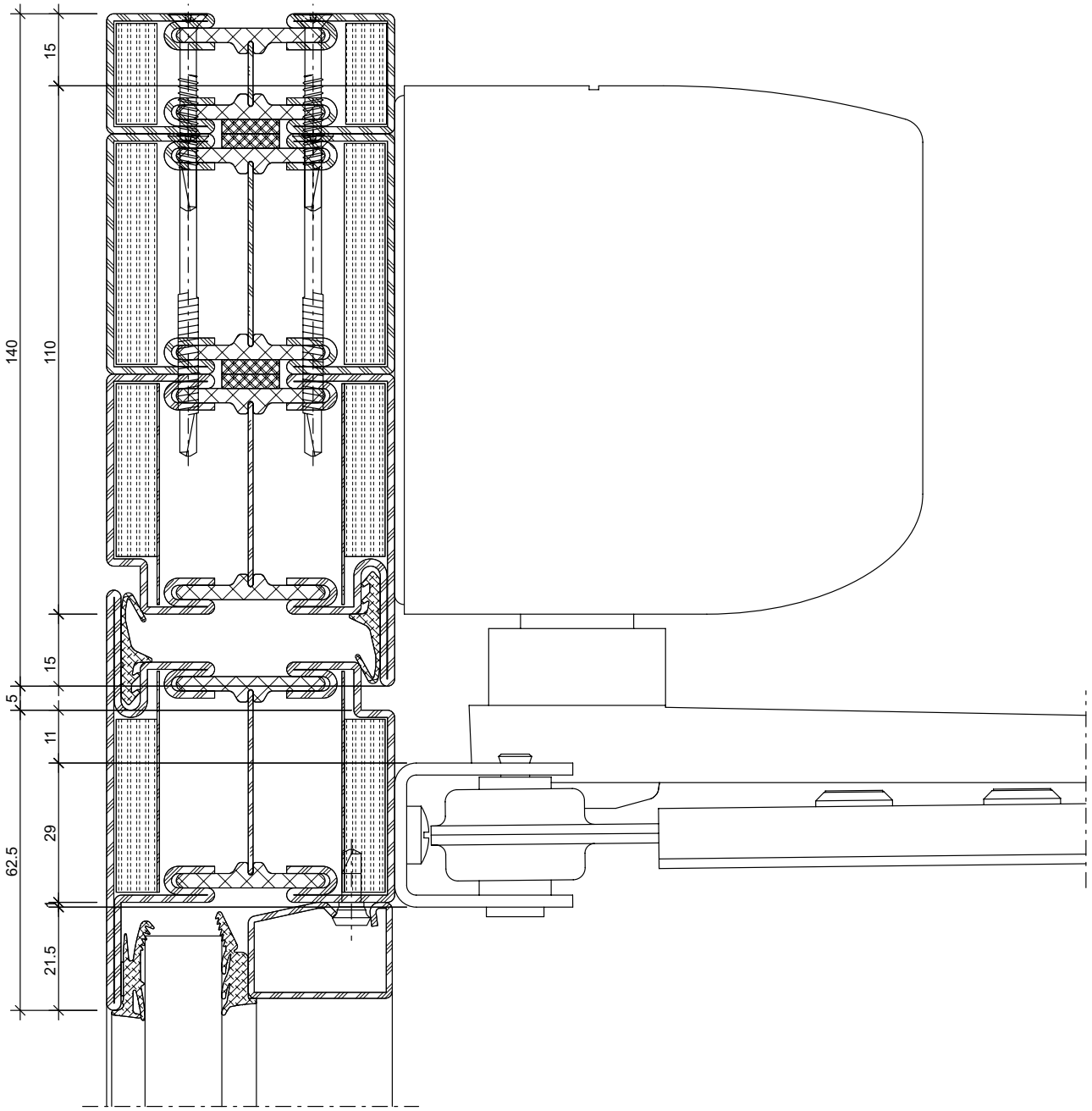

ift Rosenheim
Notifizierte Produkt-zertifizierungsstelle
13-003089-PR02
17.07.2020
Notified Body 0757

Drehtürantrieb
Dorma ED250
Sturzmontage Bandseite

Commande pour portes à la française
Dorma ED250
Montage en tête côté paumelle

Side-hung door drive
Dorma ED250
Transom mounting on the hinge side

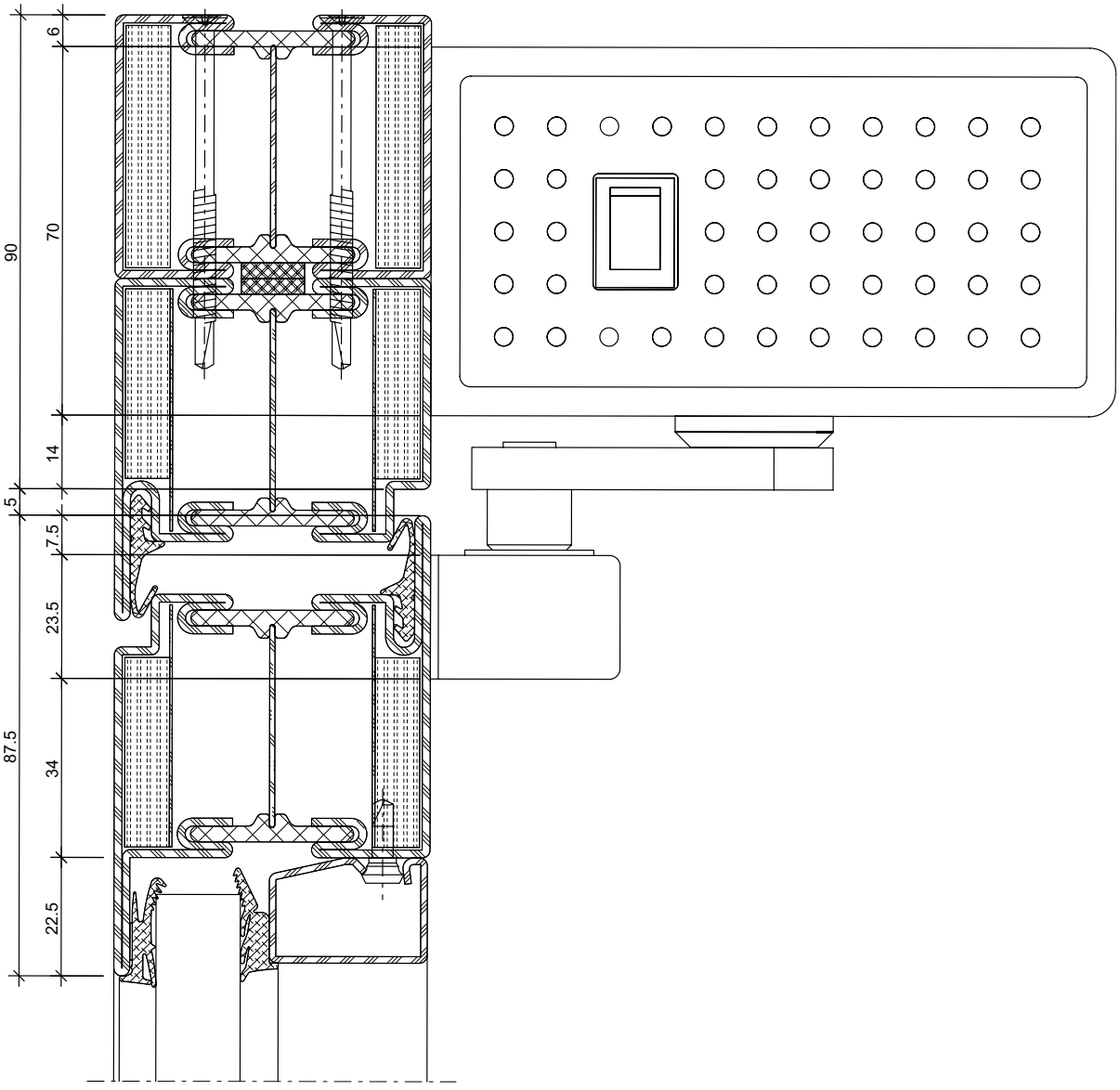

ift Rosenheim
Notifizierte Produkt-zertifizierungsstelle
13-003089-PR02
17.07.2020
Notified Body 0757

Drehtürantrieb
Dorma ED 250
Sturzmontage Bandgegenseite

Commande pour portes à la française
Dorma ED 250
Montage en tête côté opposé à la paumelle

Side-hung door drive
Dorma ED 250
Transom mounting, handle side

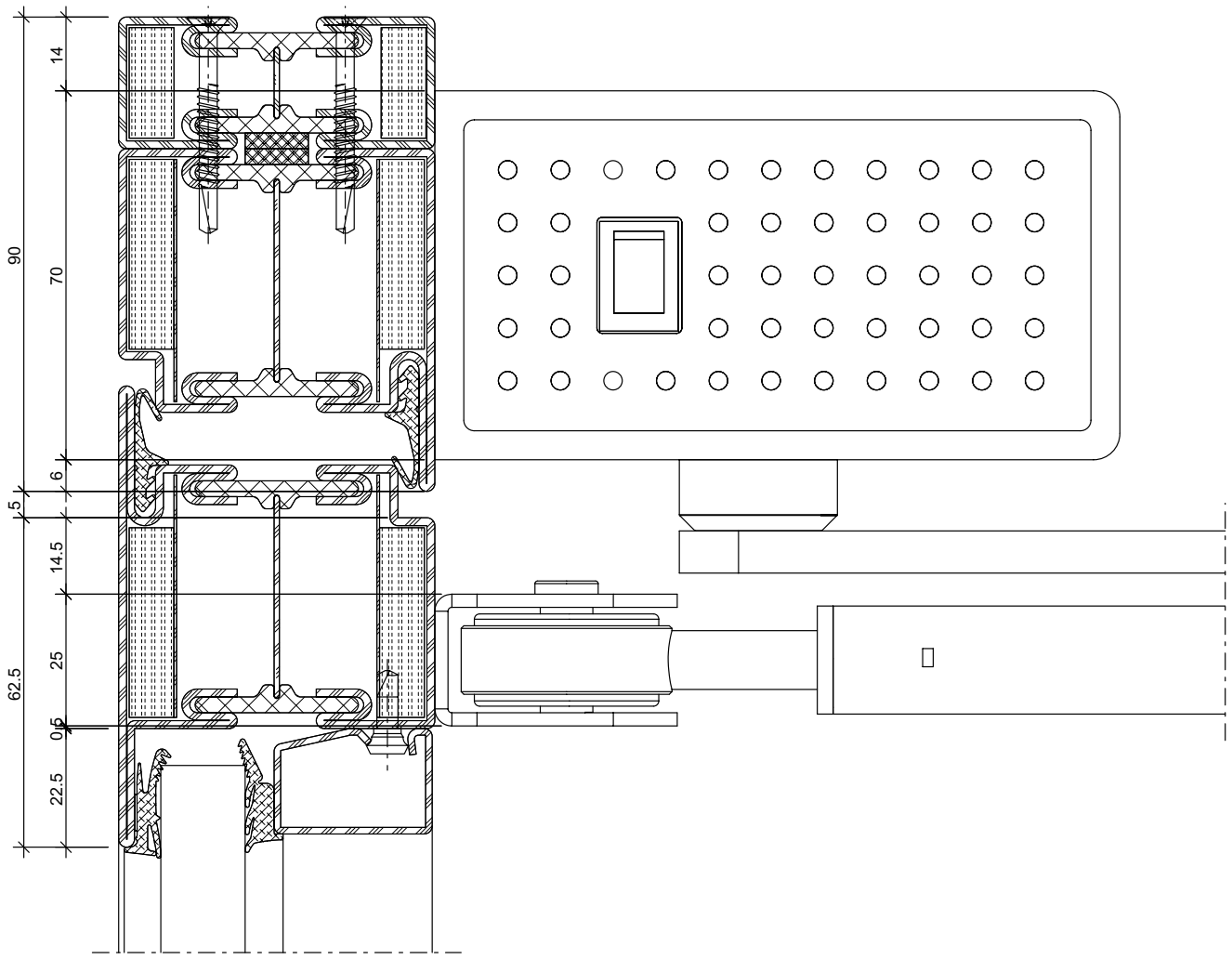

ift Rosenheim
Notifizierte Produktzertifizierungsstelle
13-003089-PR02
17.07.2020
Notified Body 0757

Drehtürantrieb
Dorma ED200
Sturzmontage Bandseite

Commande pour portes à la française
Dorma ED200
Montage en tête côté paumelle

Side-hung door drive
Dorma ED200
Transom mounting on the hinge side

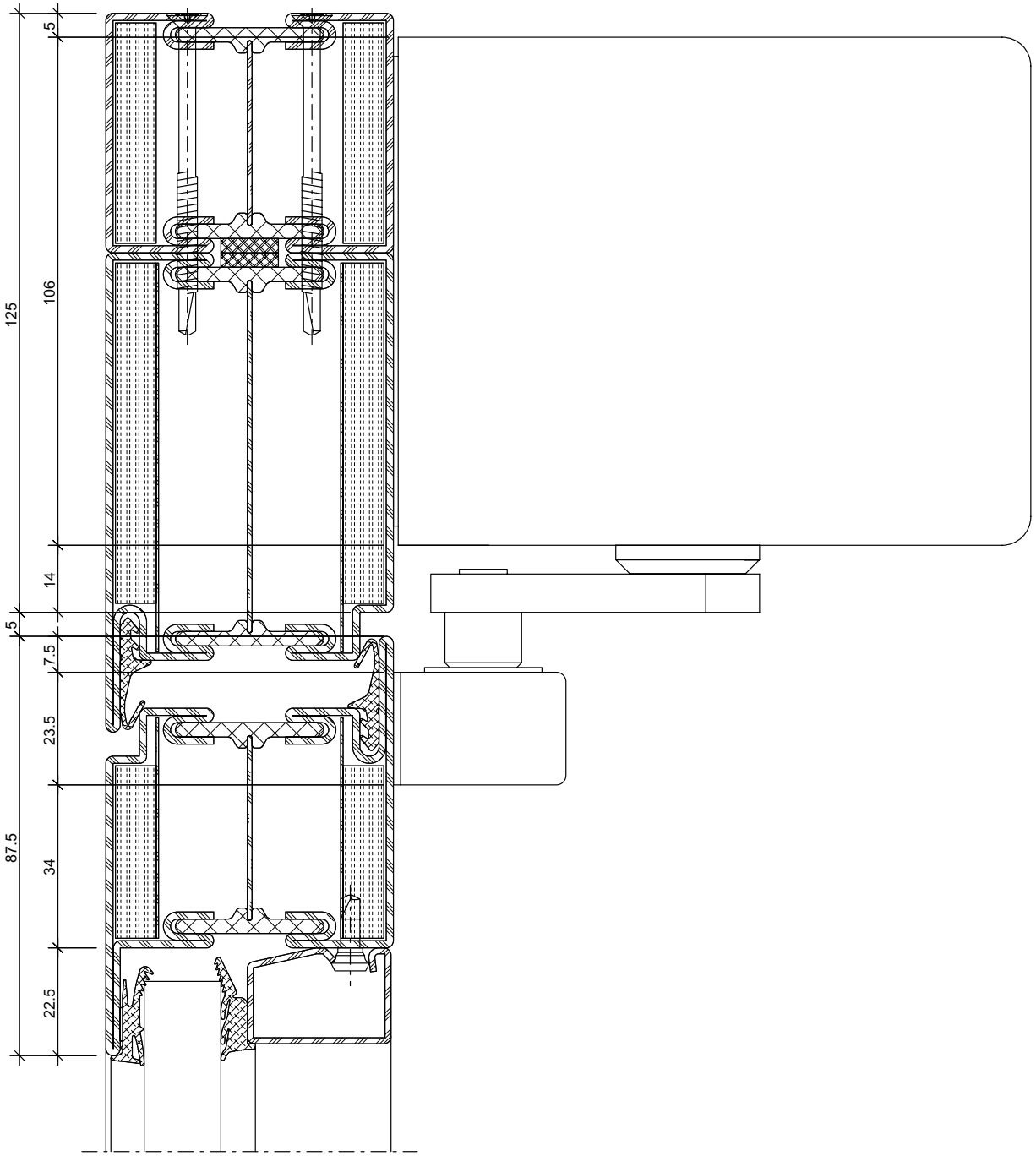

ift Rosenheim
Notifizierte Produkt-zertifizierungsstelle
13-003089-PR02
17.07.2020
Notified Body 0757

Drehtürantrieb
Dorma ED 200
Sturzmontage Bandgegenseite

Commande pour portes à la française
Dorma ED 200
Montage en tête côté opposé à la paumelle

Side-hung door drive
Dorma ED 200
Transom mounting, handle side

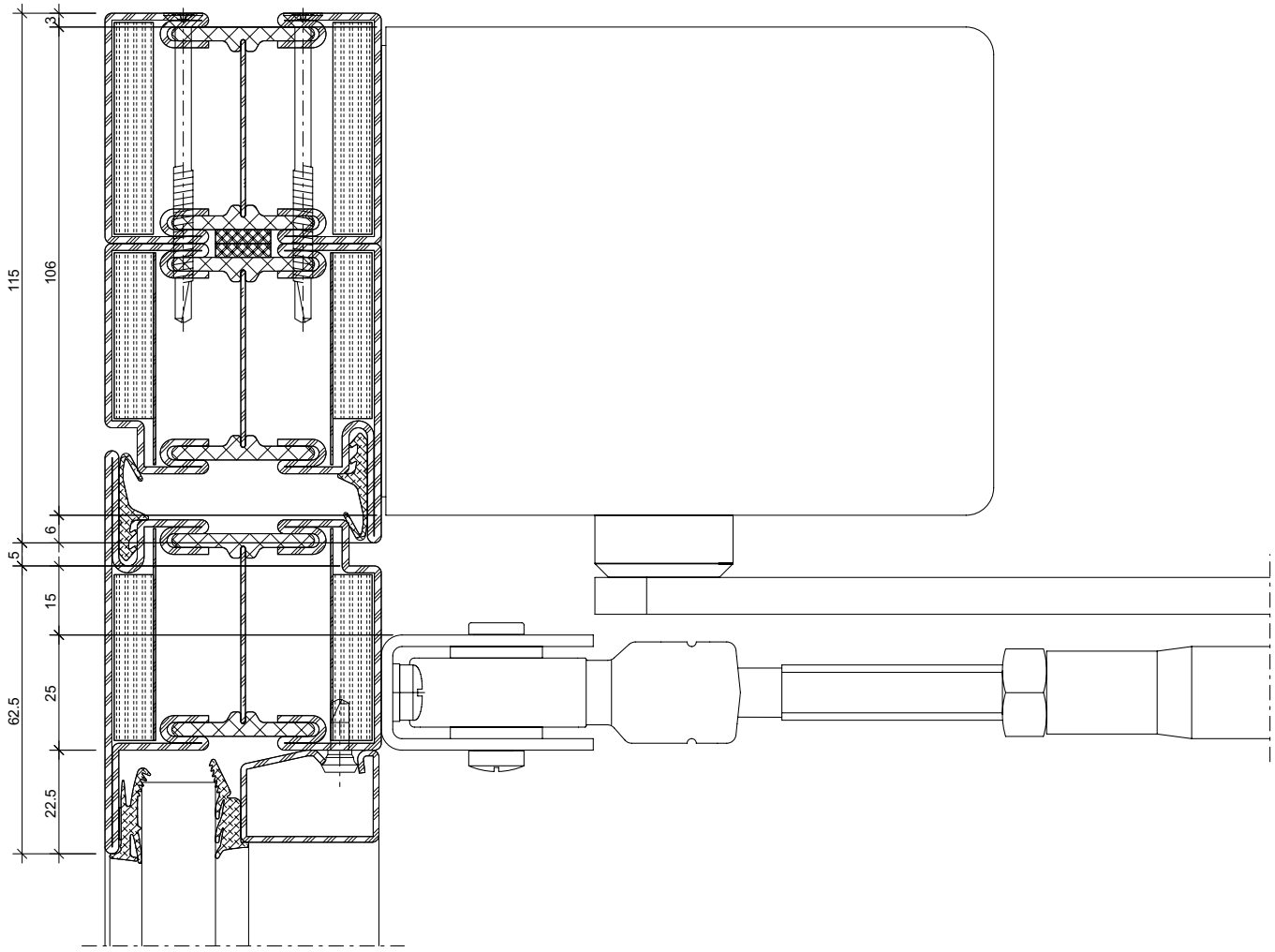

ift Rosenheim
Notifizierte Produktzertifizierungsstelle
13-003089-PR02
17.07.2020
Notified Body 0757

Drehtürantrieb
Geze Powerturn F
Sturzmontage Bandseite

Commande pour portes à la française
Geze Powerturn F
Montage en tête côté paumelle

Side-hung door drive
Geze Powerturn F
Transom mounting on the hinge side

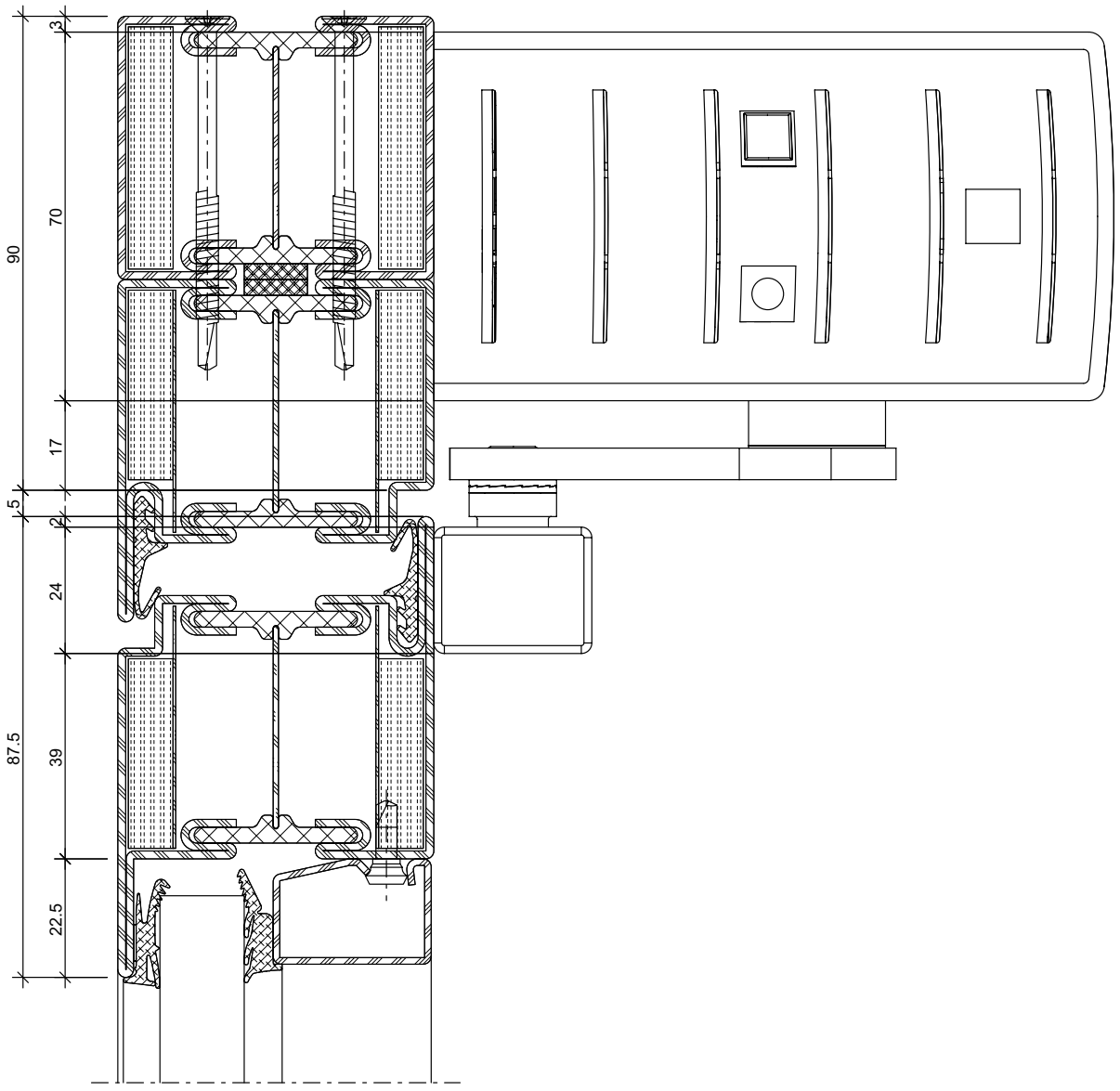

ift Rosenheim
ROSENHEIM
Notifizierte Produkt-zertifizierungsstelle
13-003089-PR02
17.07.2020
Notified Body 0757

Drehtürantrieb
Geze Powerturn F
Sturzmontage Bandgegenseite

Commande pour portes à la française
Geze Powerturn F
Montage en tête côté opposé à la paumelle

Side-hung door drive
Geze Powerturn F
Transom mounting, handle side

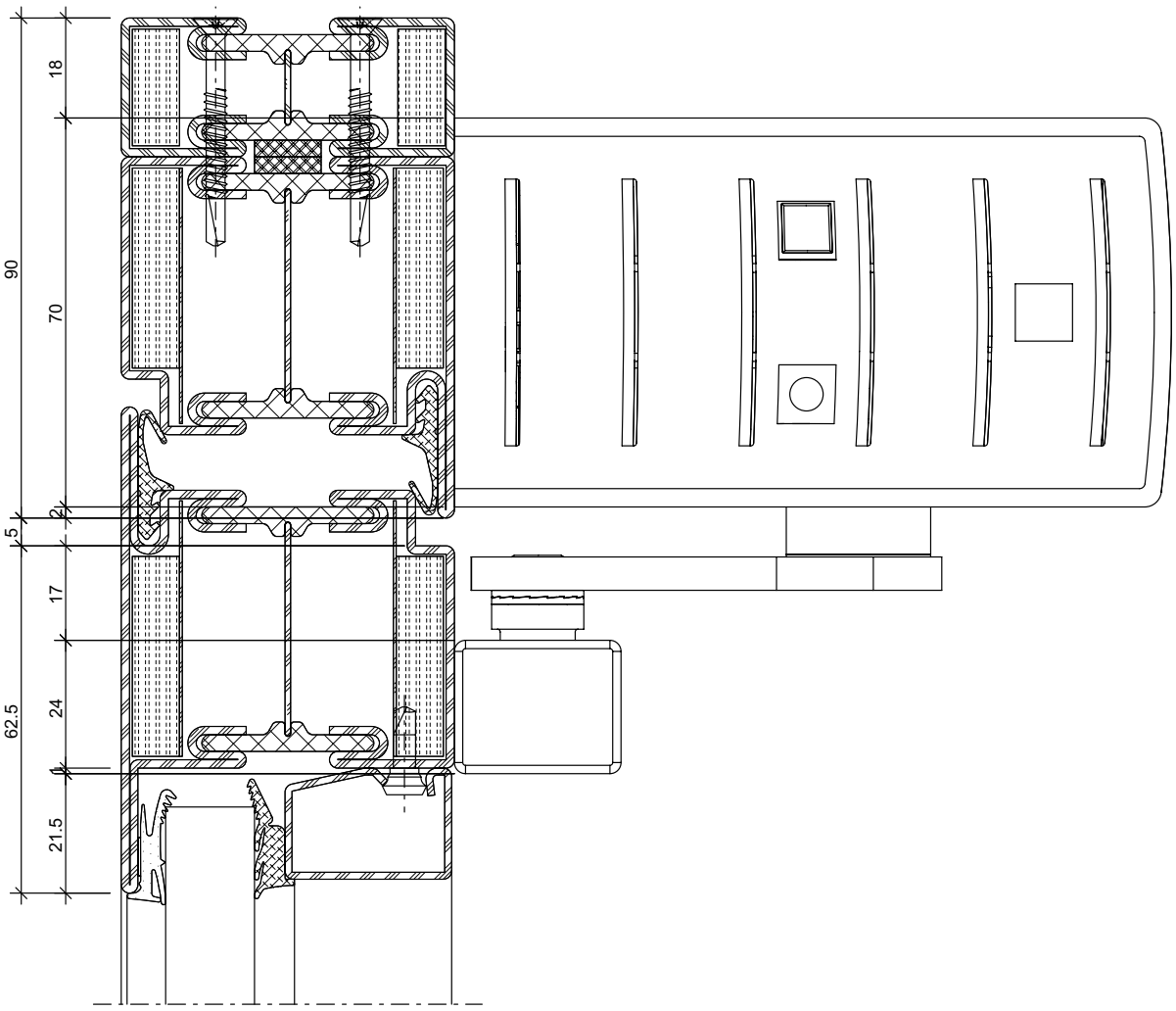

ift Rosenheim
Notifizierte Produktzertifizierungsstelle
13-003089-PR02
17.07.2020
Notified Body 0757

Drehtürantrieb
Geze Slimdrive EMD-F
Sturzmontage Bandseite

Commande pour portes à la française
Geze Slimdrive EMD-F
Montage en tête côté paumelle

Side-hung door drive
Geze Slimdrive EMD-F
Transom mounting on the hinge side

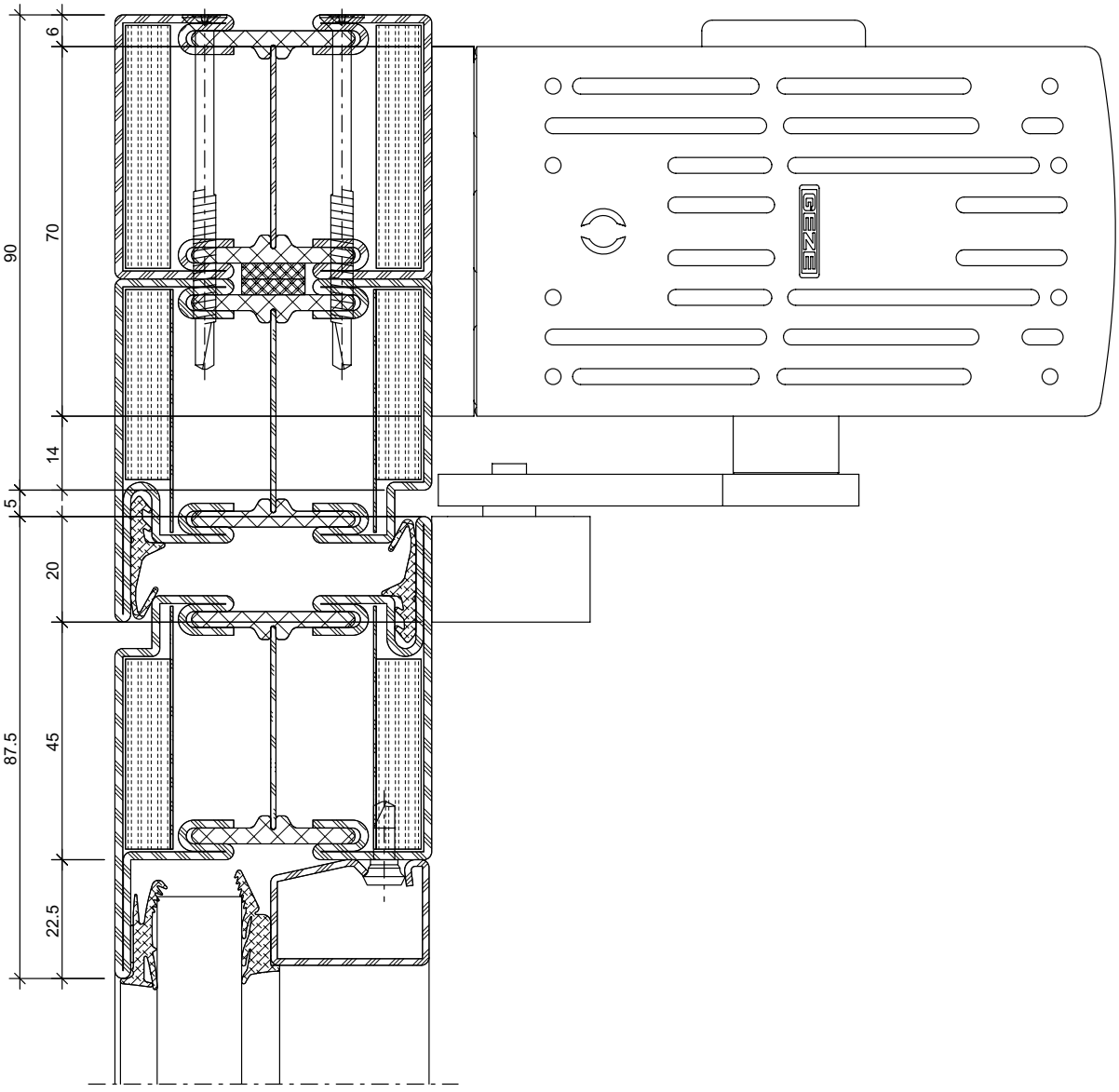

ift Rosenheim
ROSENHEIM
Notifizierte Produkt-zertifizierungsstelle
13-003089-PR02
17.07.2020
Notified Body 0751

Drehtürantrieb
Geze Slimdrive EMD-F
Sturzmontage Bandgegenseite

Commande pour portes à la française
Geze Slimdrive EMD-F
Montage en tête côté opposé à la paumelle

Side-hung door drive
Geze Slimdrive EMD-F
Transom mounting, handle side

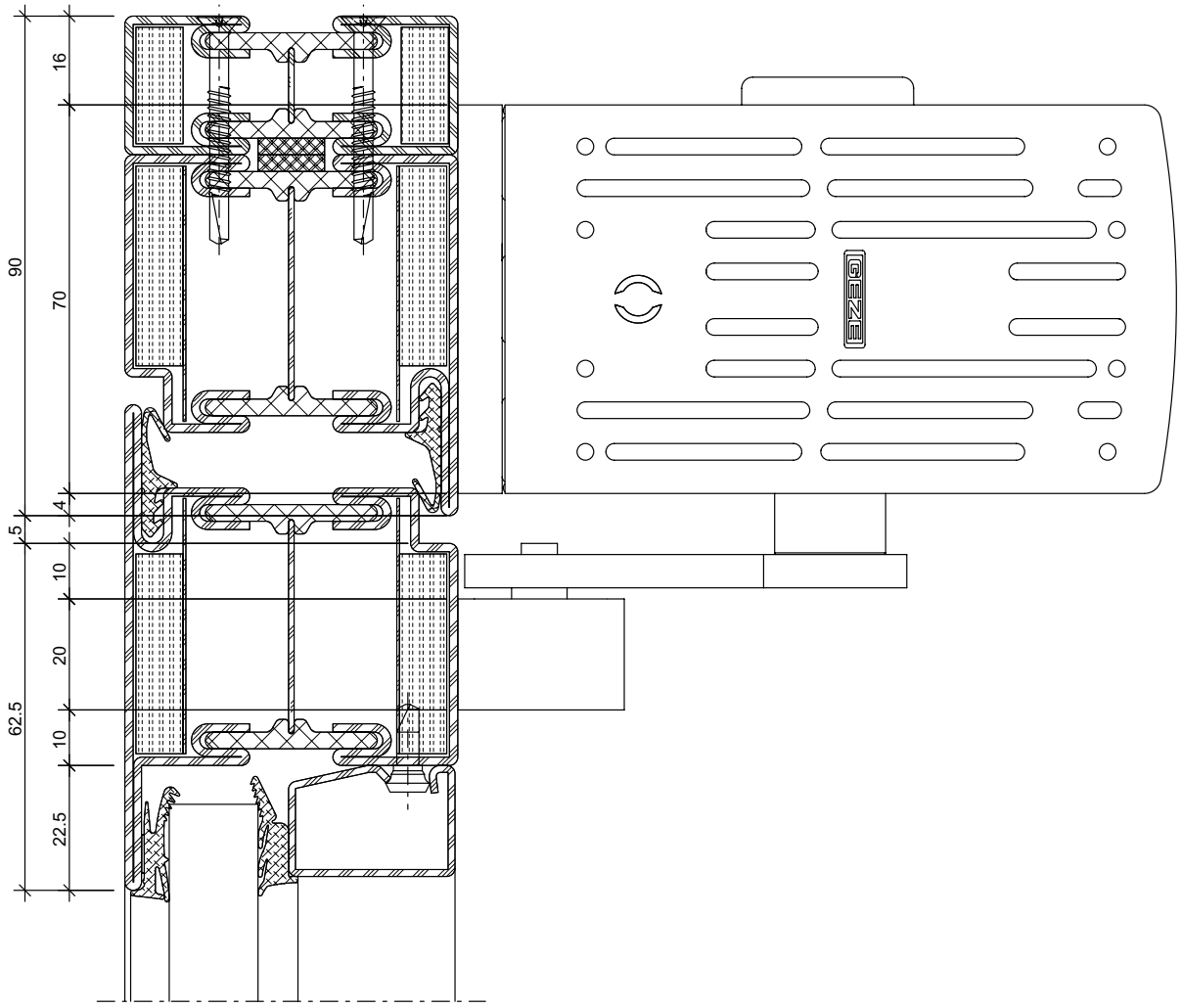

ift Rosenheim
Notifizierte Produktzertifizierungsstelle
13-003089-PR02
17.07.2020
Notified Body 0757

Drehtürantrieb
Geze TSA 160 NT F
Sturzmontage Bandseite

Commande pour portes à la française
Geze TSA 160 NT F
Montage en tête côté paumelle

Side-hung door drive
Assa Abloy DC250 / DC330
Transom mounting on the hinge side

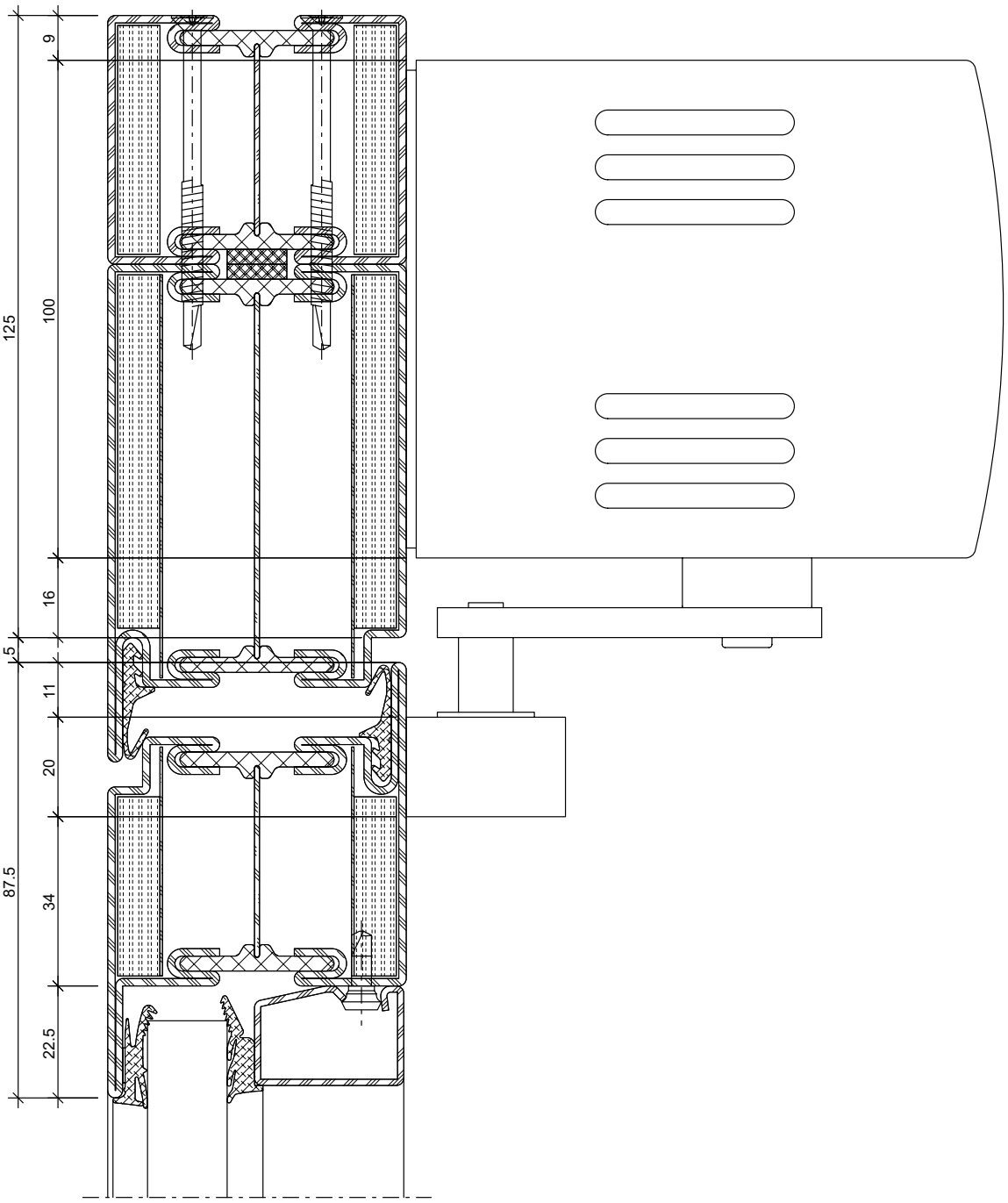

ift Rosenheim
Notifizierte Produkt-zertifizierungsstelle
13-003089-PR02
17.07.2020
Notified Body 0757

Drehtürantrieb
Geze TSA 160 NT F
Sturzmontage Bandgegenseite

Commande pour portes à la française
Geze TSA 160 NT F
Montage en tête côté opposé à la paumelle

Side-hung door drive
Geze TSA 160 NT F
Transom mounting, handle side

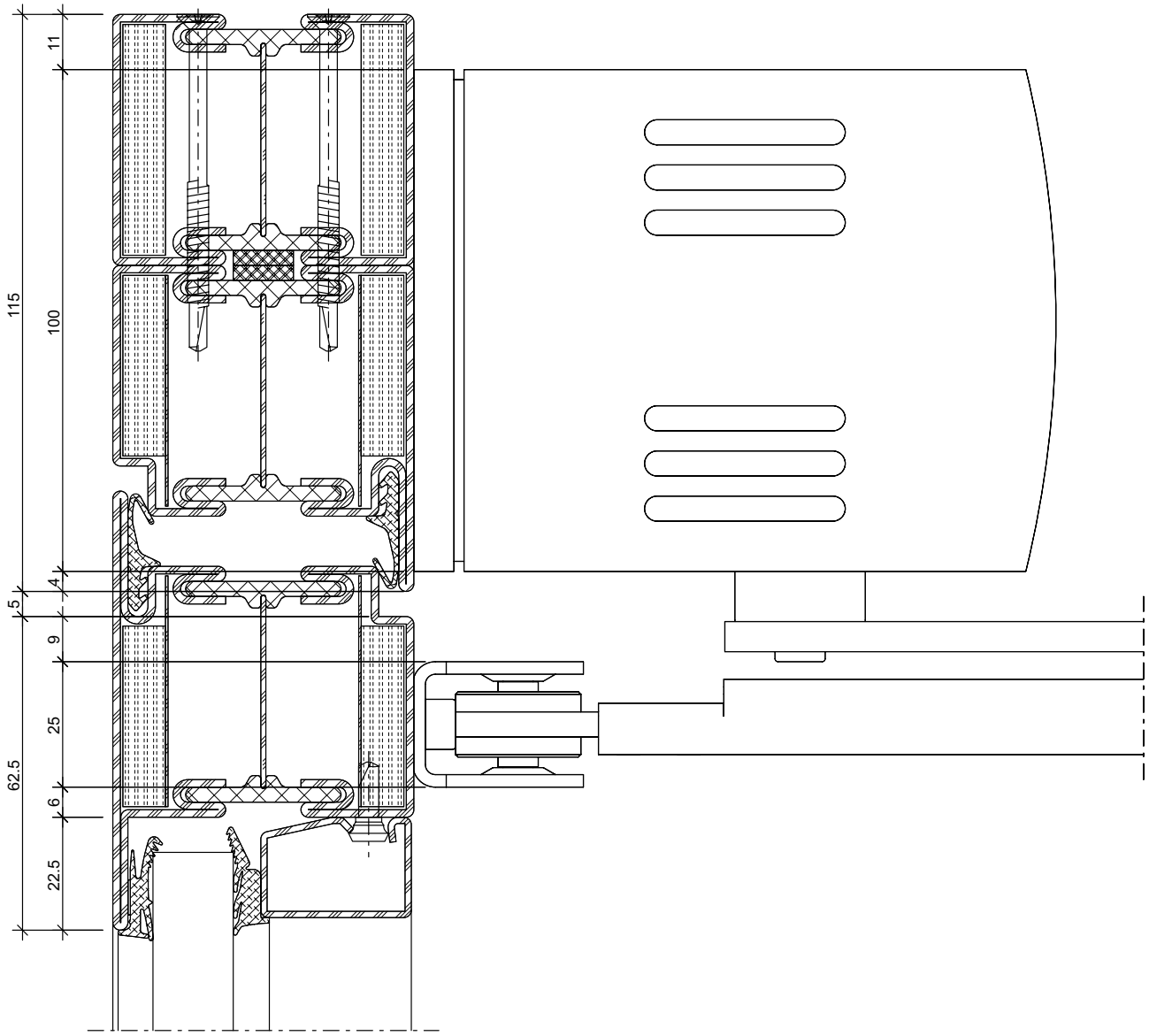

ift Rosenheim
Notifizierte Produkt-zertifizierungsstelle
13-003089-PR02
17.07.2020
Notified Body 0757

Drehtürantrieb
Gilgen FD 20-F
ECO ETS 64-R / ECO ETS 64-R GSd
Sturzmontage Bandseite

Commande pour portes à la française
Gilgen FD 20-F
ECO ETS 64-R / ECO ETS 64-R GSd
Montage en tête côté paumelle

Side-hung door drive
Gilgen FD 20-F
ECO ETS 64-R / ECO ETS 64-R GSd
Transom mounting on the hinge side

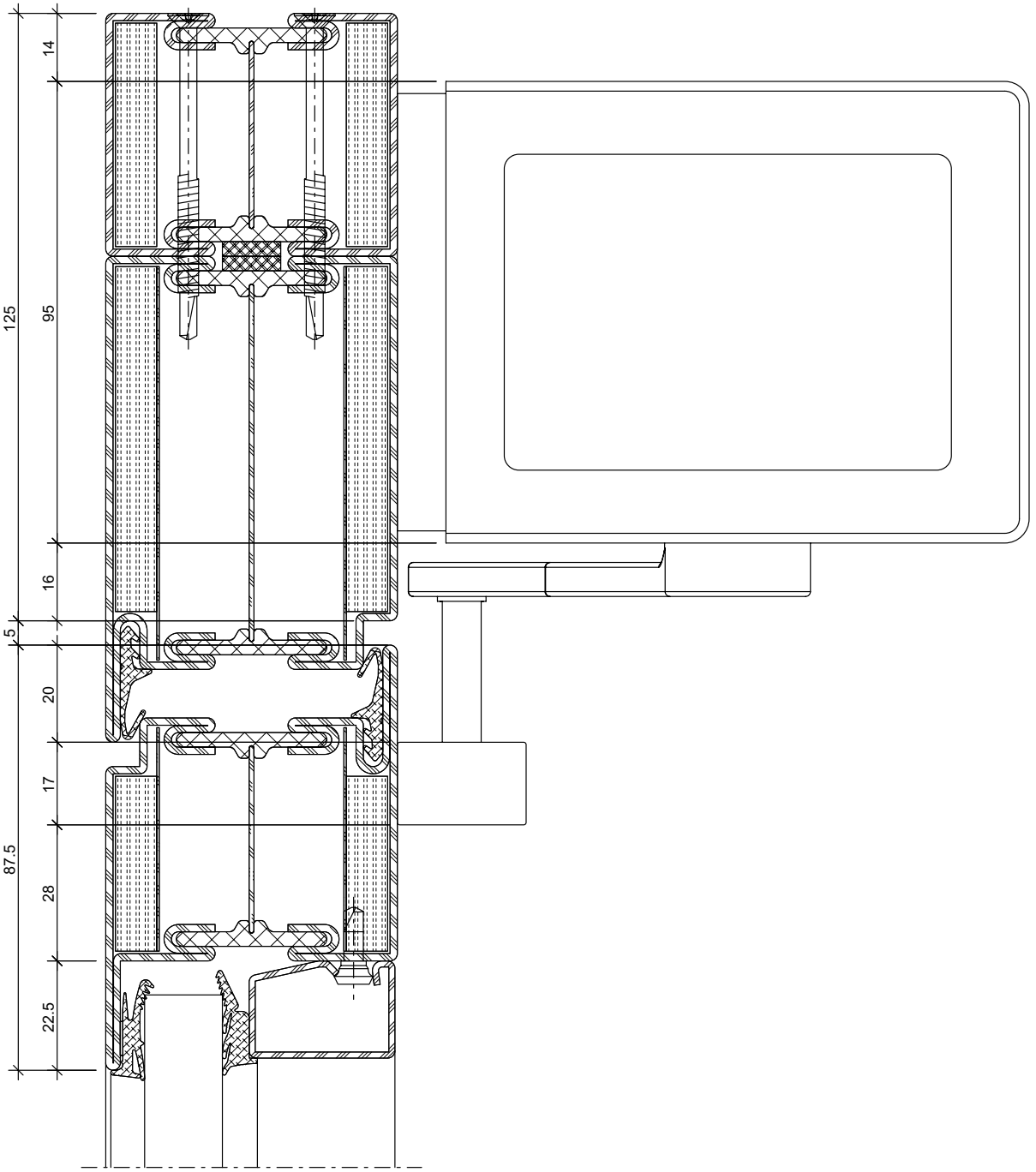

ift Rosenheim
Notifizierte Produkt-zertifizierungsstelle
13-003089-PR02
17.07.2020
Notified Body 0757

Drehtürantrieb
Gilgen FD 20-F
ECO ETS 64-R / ECO ETS 64-R GSd
Sturzmontage Bandgegenseite

Commande pour portes à la française
Gilgen FD 20-F
ECO ETS 64-R / ECO ETS 64-R GSd
Montage en tête côté opposé à la paumelle

Side-hung door drive
Gilgen FD 20-F
ECO ETS 64-R / ECO ETS 64-R GSd
Transom mounting, handle side

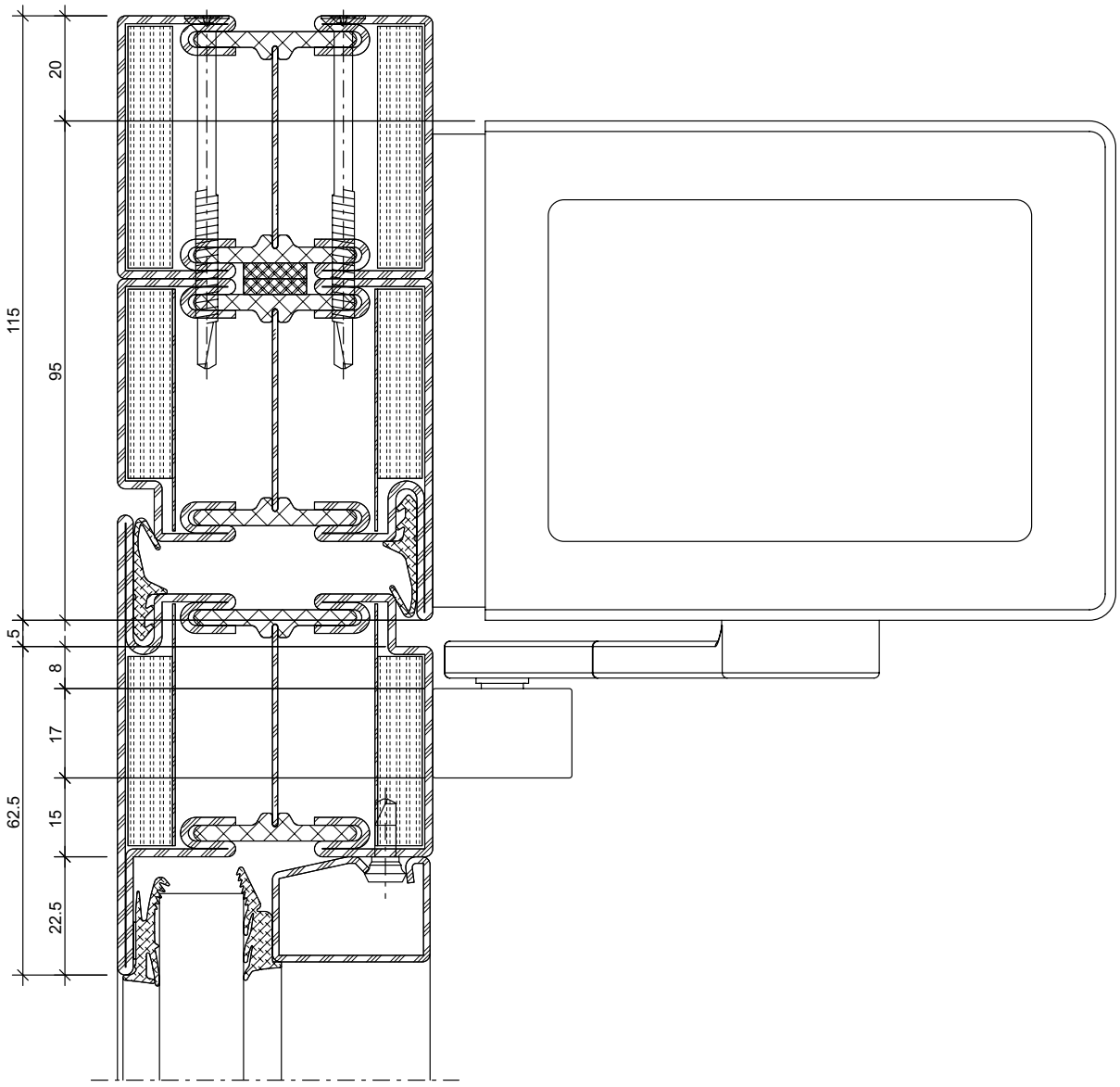

ift Rosenheim
Notifizierte Produkt-zertifizierungsstelle
13-003089-PR02
17.07.2020
Notified Body 0757

Drehtürantrieb
Record DFA 127 FIRE
Sturzmontage Bandseite

Commande pour portes à la française
Record DFA 127 FIRE
Montage en tête côté paumelle

Side-hung door drive
Record DFA 127 FIRE
Transom mounting on the hinge side

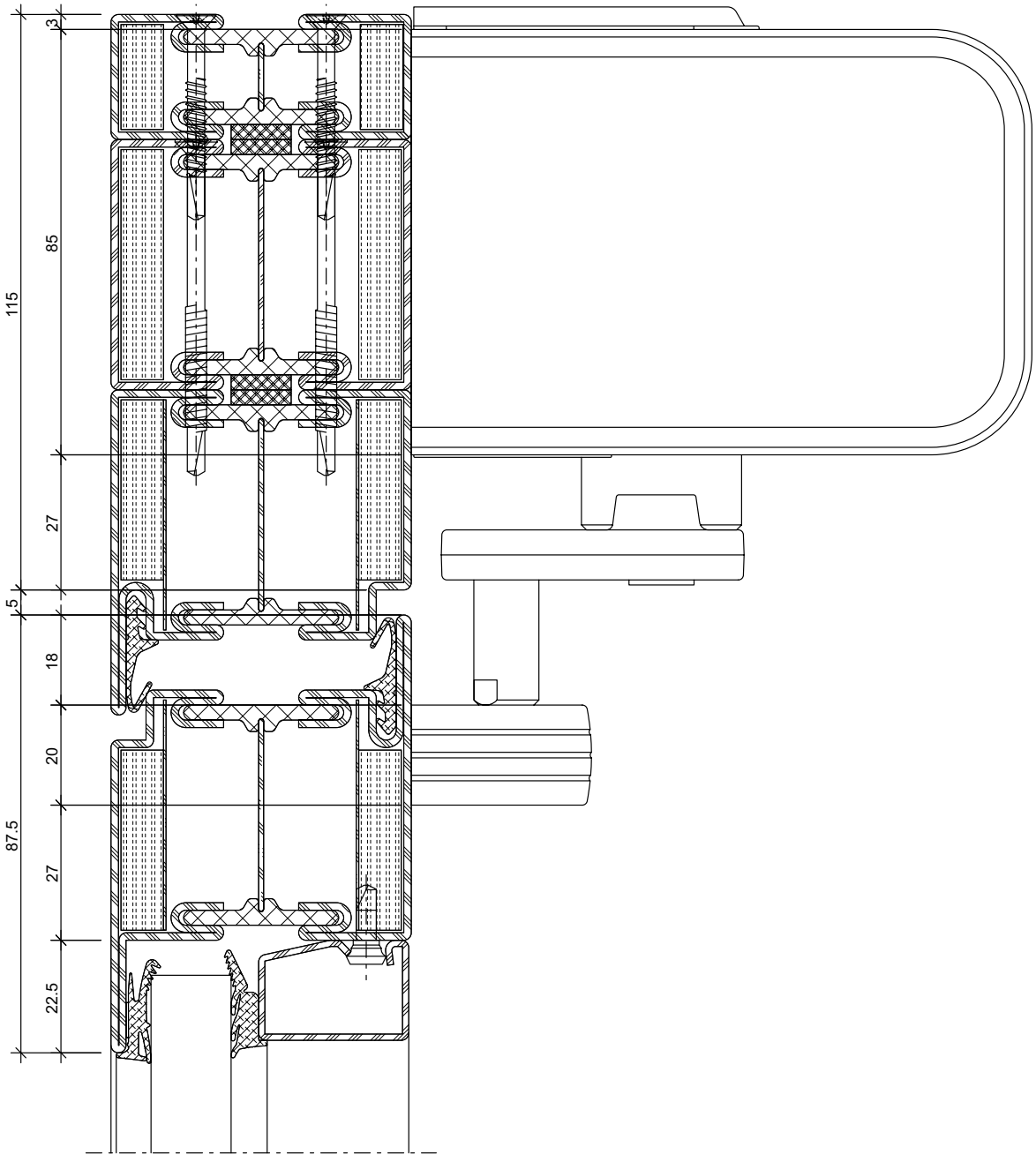

ift Rosenheim
Notifizierte Produkt-zertifizierungsstelle
13-003089-PR02
17.07.2020
Notified Body 0757

Drehtürantrieb
Record DFA 127 FIRE
Sturzmontage Bandgegenseite

Commande pour portes à la française
Record DFA 127 FIRE
Montage en tête côté opposé à la paumelle

Side-hung door drive
Record DFA 127 FIRE
Transom mounting, handle side

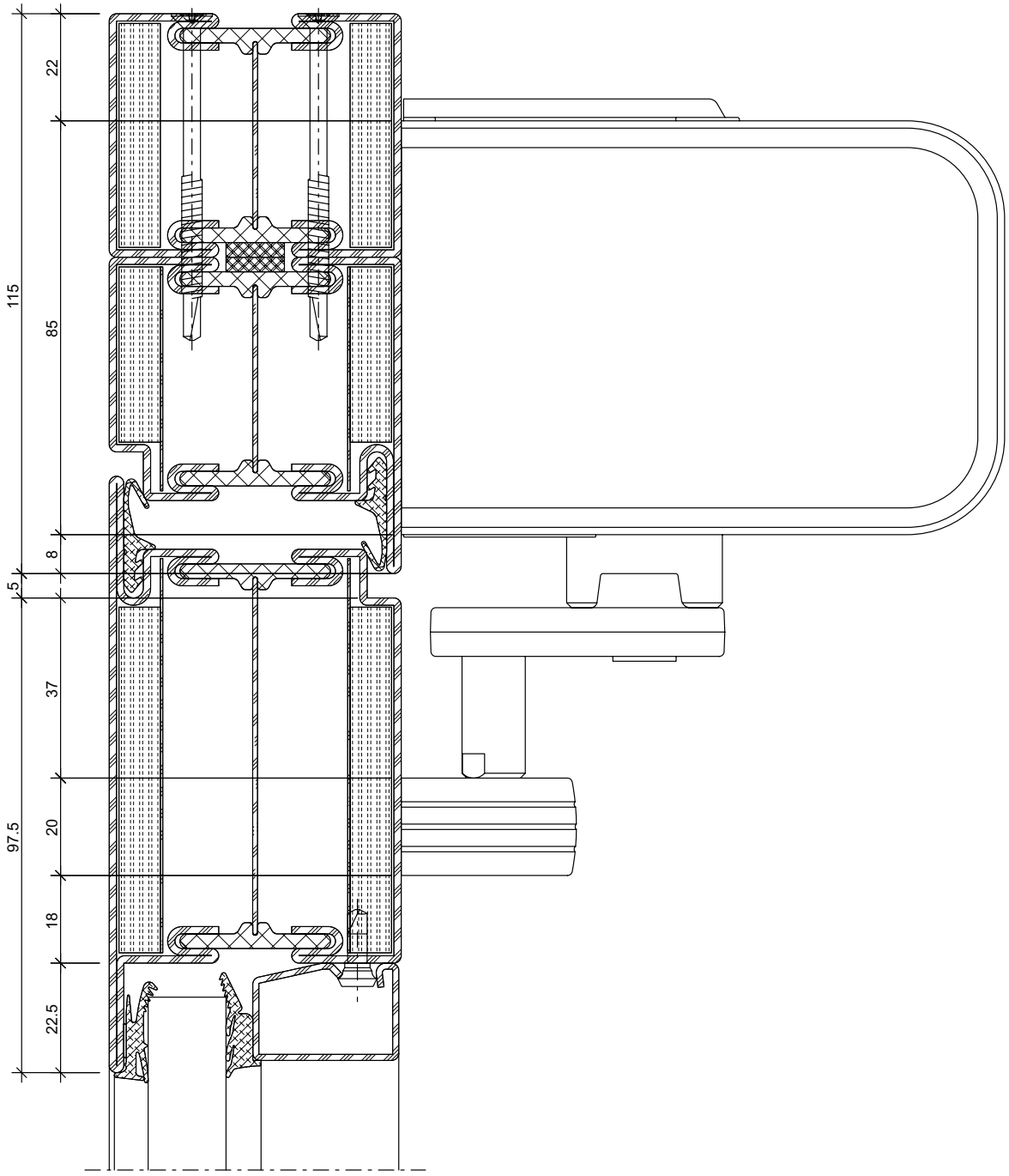

ift Rosenheim
Notifizierte Produktzertifizierungsstelle
13-003089-PR02
17.07.2020
Notified Body 0757

Drehtürantrieb
GU DTN80-F zweiflügelig inkl. Schliessfolgeregelung
Sturzmontage Bandseite

Commande pour portes à la française
GU DTN80-F deux vantaux incl. régulateur de fermeture
Montage en tête côté paumelle

Side-hung door drive
GU DTN80-F double-sash incl. door selector arm
Transom mounting on the hinge side

AUCH FÜR SCHWERE TÜRFLÜGEL GEEIGNET

CONVIENT AUSSI POUR DES VANTAUX DES PORTES LOURDS

ALSO SUITABLE FOR HEAVY DOOR LEAFS

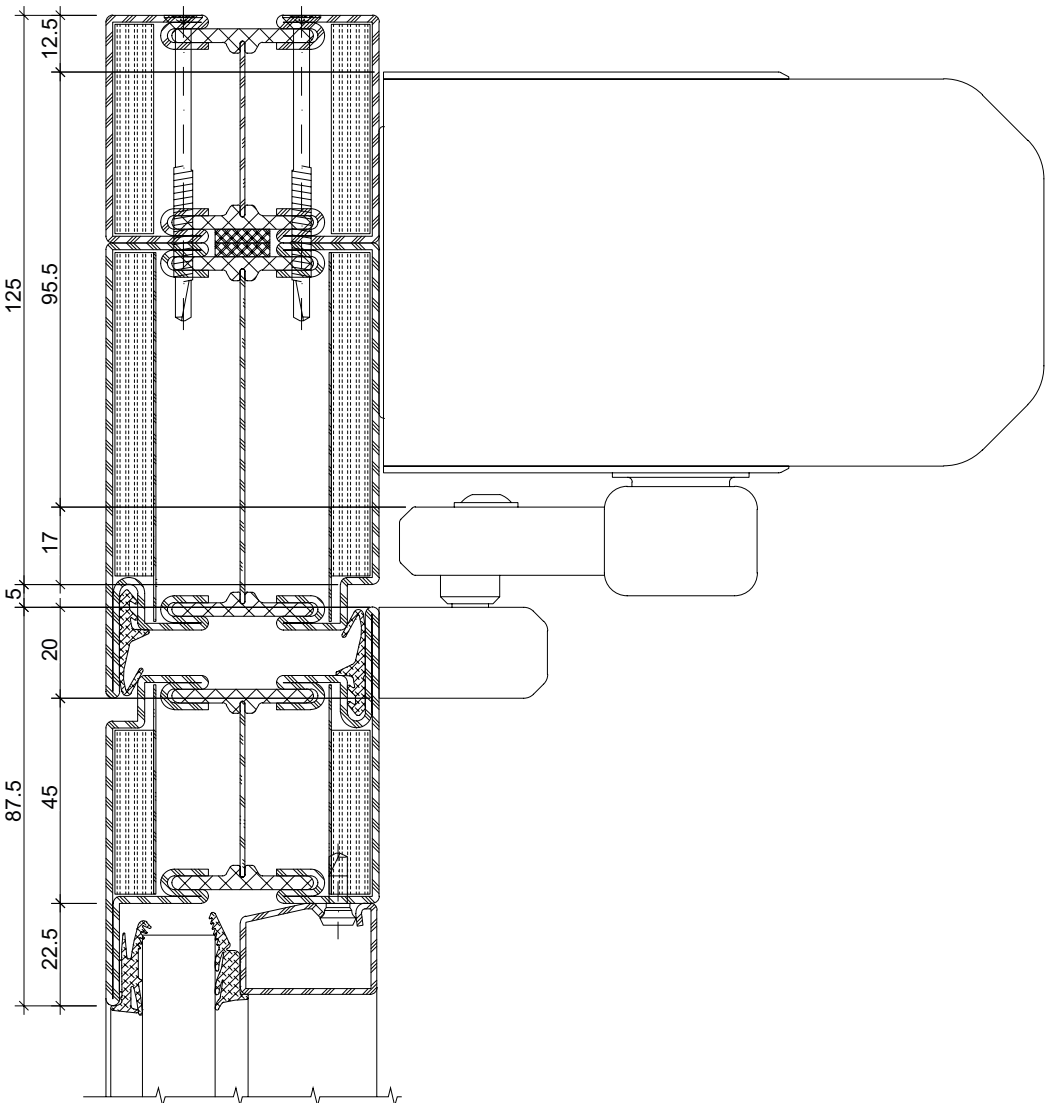

ift Rosenheim
Notifizierte Produktzertifizierungsstelle
13-003089-PR02
17.07.2020
Notified Body 0757

Drehtürantrieb
GU DTN80-F zweiflügelig inkl. Schliessfolgeregelung
Sturzmontage Bandgegenseite

Commande pour portes à la française
GU DTN80-F deux vantaux incl. régulateur de fermeture
Montage en tête côté opposé à la paumelle

Side-hung door drive
GU DTN80-F double-sash incl. door selector arm
Transom mounting, handle side

AUCH FÜR SCHWERE TÜRFLÜGEL GEEIGNET

CONVIENT AUSSI POUR DES VANTAUX DES PORTES LOURDS

ALSO SUITABLE FOR HEAVY DOOR LEAFS

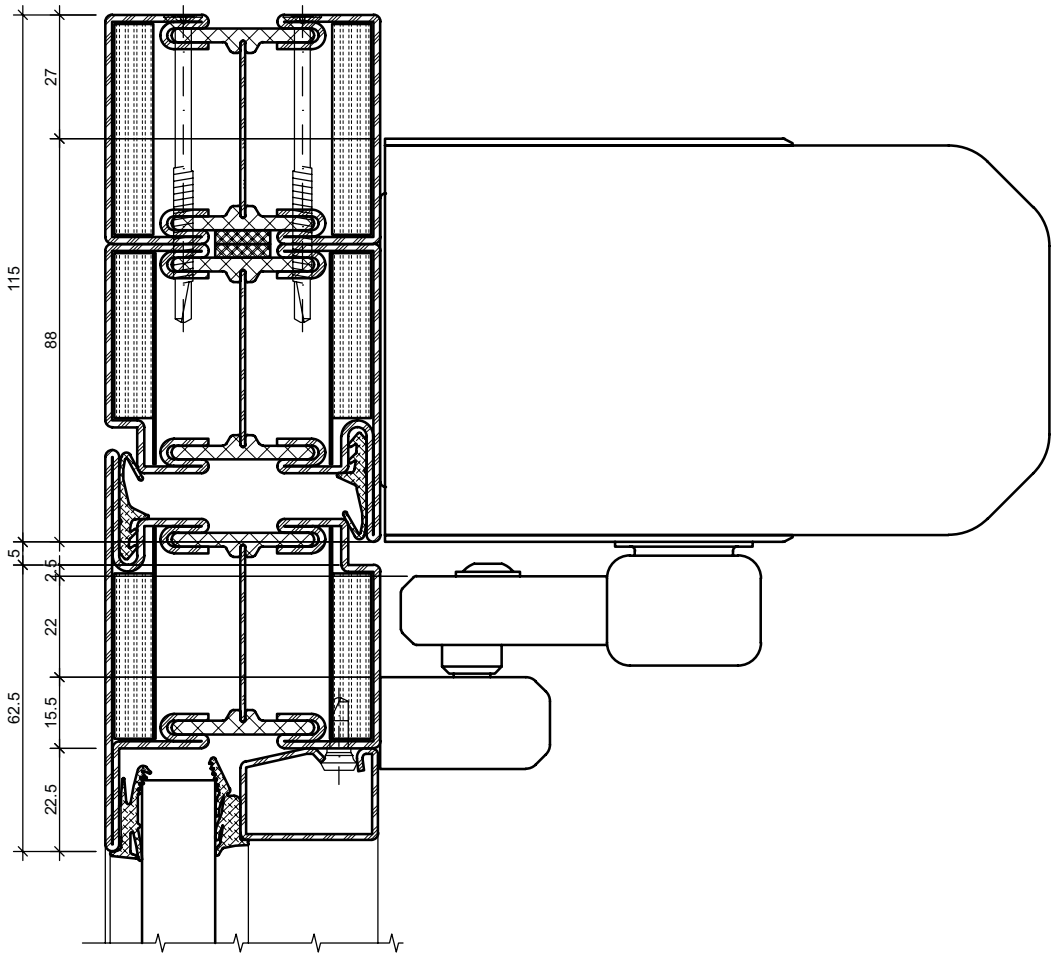

ift Rosenheim
Notifizierte Produktzertifizierungsstelle
13-003089-PR02
17.07.2020
Notified Body 0757

Schliessfolgeregler
Dorma SR 392
zweiflügelige Türen

Régulateur de fermeture
Dorma SR 392
Porte à deux vantaux

Door selector arm
Dorma SR 392
Double-leaf door

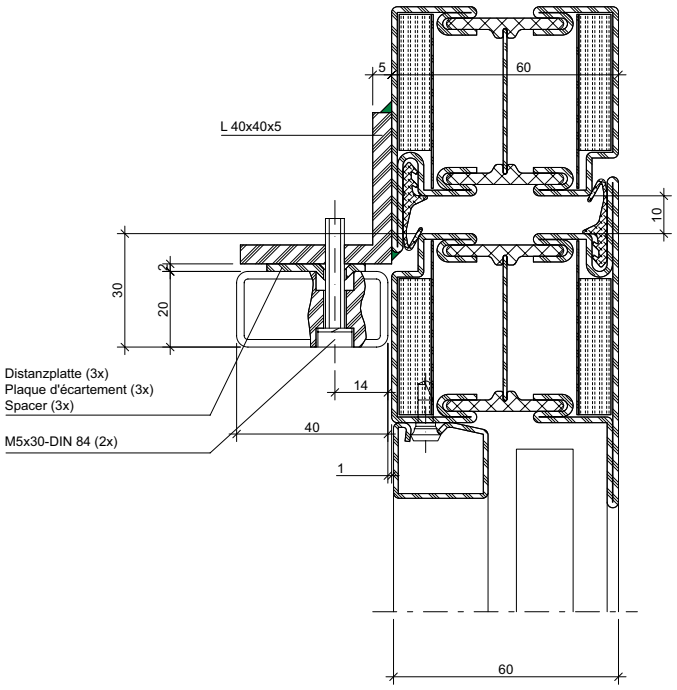

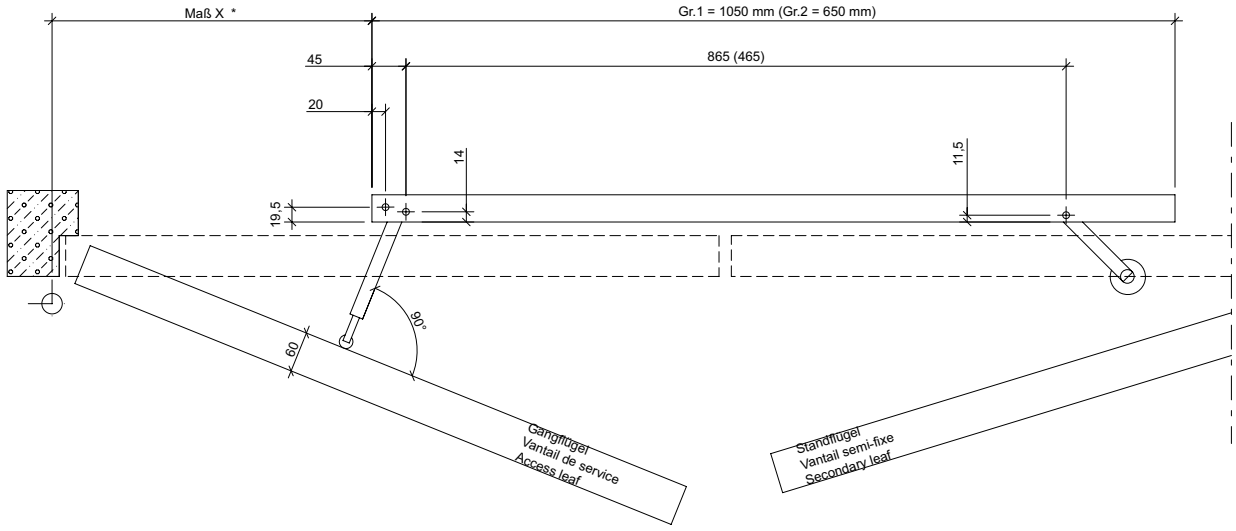

* Maß X = Mitte Türdrehpunkt bis Anfang Schließfolgeregler. (Siehe hierzu Montageanleitung DORMA
* Cote X = milieu point de rotation de porte jusqu'au début du dispositif de sélection des vantaux (voir aussi le mode d'emploi DORMA)
* Dimension X = Centre of door pivot to start of door selector arm (see DORMA installation instructions for this)

Gangflügelbreite/ Largeur vantail de service / Width access leaf:
≥ 800 mm Þ Gr.1 = 1050mm lg.
≤ 800 mm Þ Gr.2 = 650mm lg.

gemäss/selon/according to EN 1158

Hebelarm muss 90° zum Gangflügel stehen.
(Abhängig von der Gangflügelbreite und der Türblattdicke)

Le bras de levier doit être perpendiculaire au vantail mobile.
(En fonction de la largeur du vantail mobile et de l'épaisseur du panneau de porte)

Lever arm must be at 90° to the access leaf.
(Dependent upon the access leaf width and the door leaf thickness)

31-0101-E-126

ift Rosenheim
Notifizierte Produkt-zertifizierungsstelle
13-003089-PR02
17.07.2020
Notified Body 0757

Schliessfolgeregler DORMA TS 93 zweiflügelige Türe Türblattmontage Bandseite mit Gleitschiene G 93-GSR/VK/V/VL

Régulateur de fermeture DORMA TS 93 Porte à deux vantaux Montage du vantail côté paumelle avec glissière G 93-GSR/VK/V/VL

Door selector arm DORMA TS 93 Double-leaf door Door leaf installation on hinge side with slide rail G 93-GSR/VK/V/VL

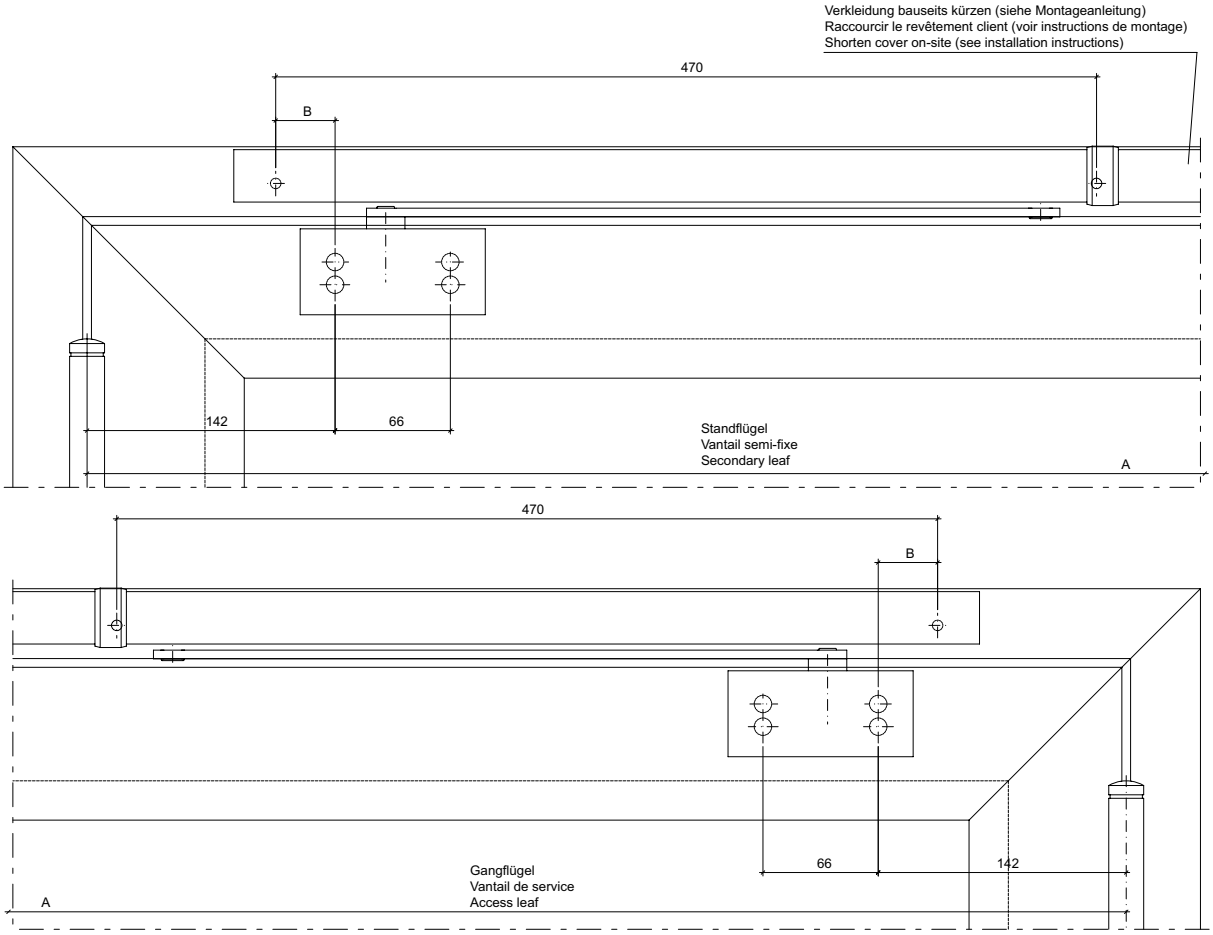

Dargestellt: Gangflügel DIN-rechts
Illustration: Vantail de service à droite
Shown: Access leaf, DIN right

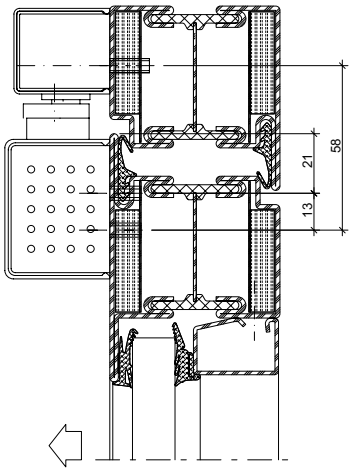

Schrauben M5 mit Einnietmutter M5
Vis M5 avec écrou aveugle M5
Screws M5 with rivet nut M5

Verkleidungsset Kit de revêtement Cover kit	Tuerbreite A [mm] Largeur de porte A [mm] Door width A [mm]	Schliessergröße Taille du ferme-porte Closer size	Montagemass B Dimensions de montage B Installation dimension B
VK[1)]	1220 - 1350	2 - 5	88
V	1350 - 2500	2 - 5	34
VL	2500 - 3200	5 - 7	

1) mit kurzen Schließerhebeln (320mm)
avec des leviers de fermeture courts (320 mm)
with short closer levers (320mm)

31-0101-E-127

ift Rosenheim
Notifizierte Produktzertifizierungsstelle
13-003089-PR02
17.07.2020
Notified Body 0757

Schliessfolgeregler
DORMA G-SR und G-SR-Drehlager
zweiflügelige Türe
Türblattmontage Bandgegenseite

Régulateur de fermeture
DORMA G-SR et G-SR-Drehlager
Porte à deux vantaux
Montage du vantail côté opposé à la paumelle

Door selector arm
DORMA G-SR and G-SR-Drehlager
Double-leaf door
Door leaf installation, handle side

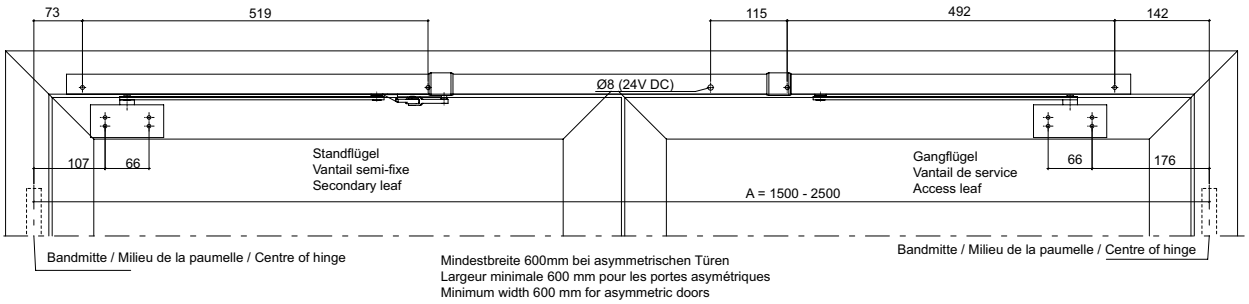

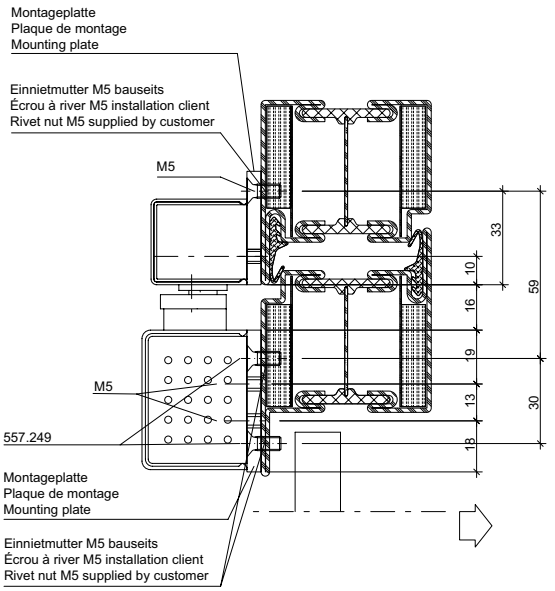

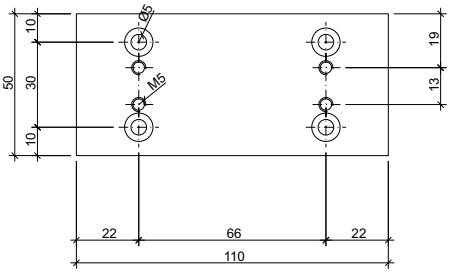

Anschlagmaße Tür DIN links
Tür DIN rechst spiegelbildlich
Représenté: Porte à gauche
Porte à droite: réfléchi
Shown: Access leaf, DIN left
Mirror image for DIN right

31-0101-E-128

ift Rosenheim
Notifizierte Produktzertifizierungsstelle
13-003089-PR02
17.07.2020
Notified Body 0757

Schliessfolgeregler
DORMA G-SR und G-SR-Drehlager
zweiflügelige Türe
Türblattmontage Bandgegenseite

Régulateur de fermeture
DORMA G-SR et G-SR-Drehlage
Porte à deux vantaux
Montage du vantail côté opposé à la paumelle

Door selector arm
DORMA G-SR and G-SR-Drehlager
Double-leaf door
Door leaf installation, handle side

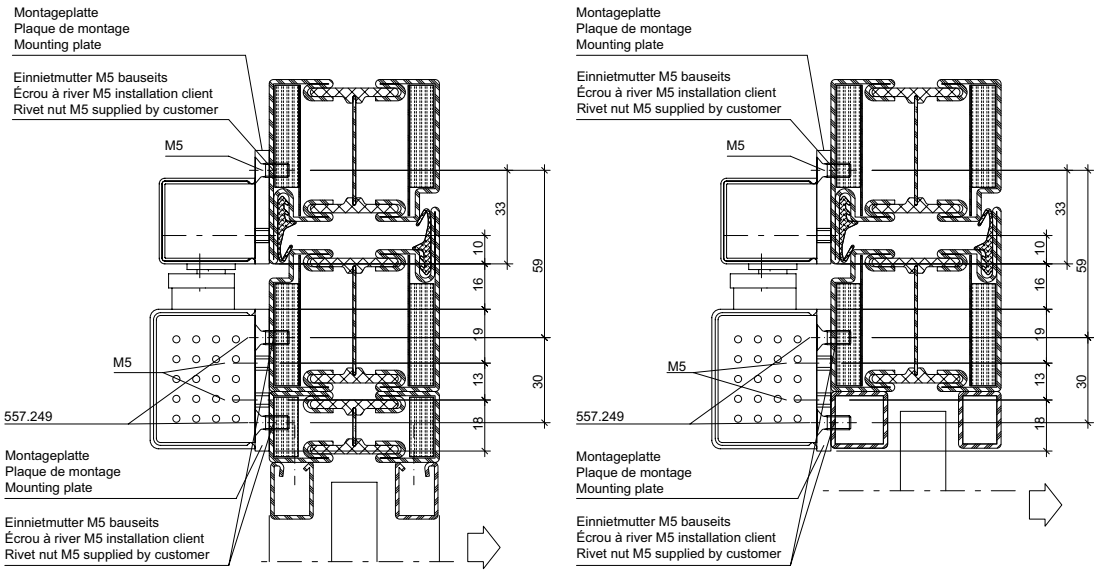

31-0101-E-128

ift Rosenheim
Notifizierte Produktzertifizierungsstelle
13-003089-PR02
17.07.2020
Notified Body 0757

Schliessfolgeregler
GEZE Drehlager
zweiflügelige Türe
Türblattmontage Bandseite
mit T-Stop-Gleitschiene

Régulateur de fermeture
GEZE Drehlager
Porte à deux vantaux
Montage du vantail côté paumelle
avec glissière T-Stop

Door selector arm
GEZE Drehlager
Double-leaf door
Door leaf installation on hinge side
with slide rail T-Stop

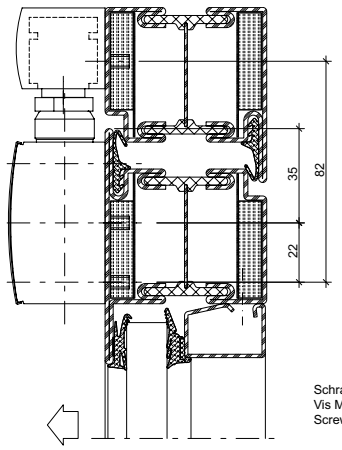

Schrauben M5 mit Einnietmutter M5
Vis M5 avec écrou aveugle M5
Screws M5 with rivet nut M5

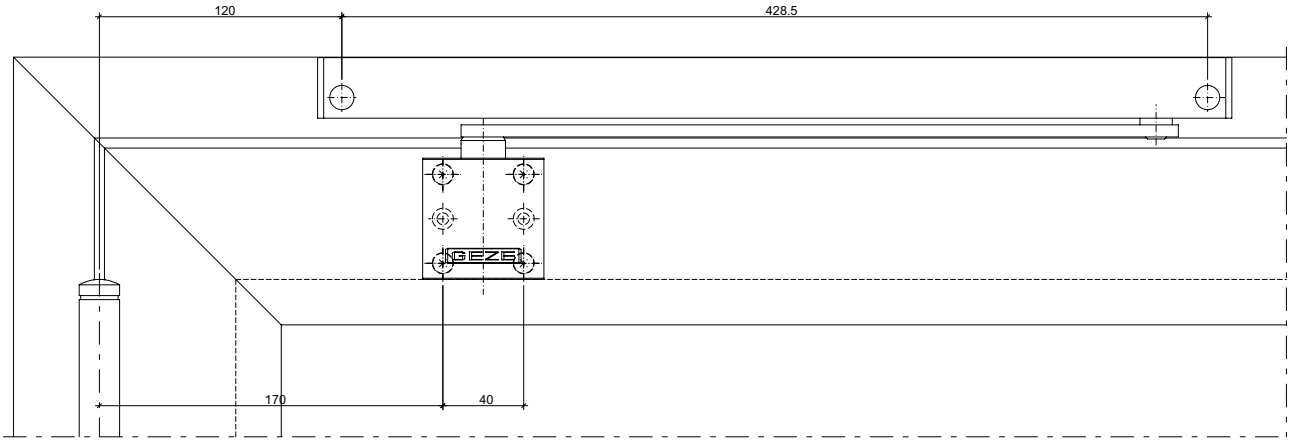

Dargestellt: DIN-links
Illustration: à gauche
Shown: left

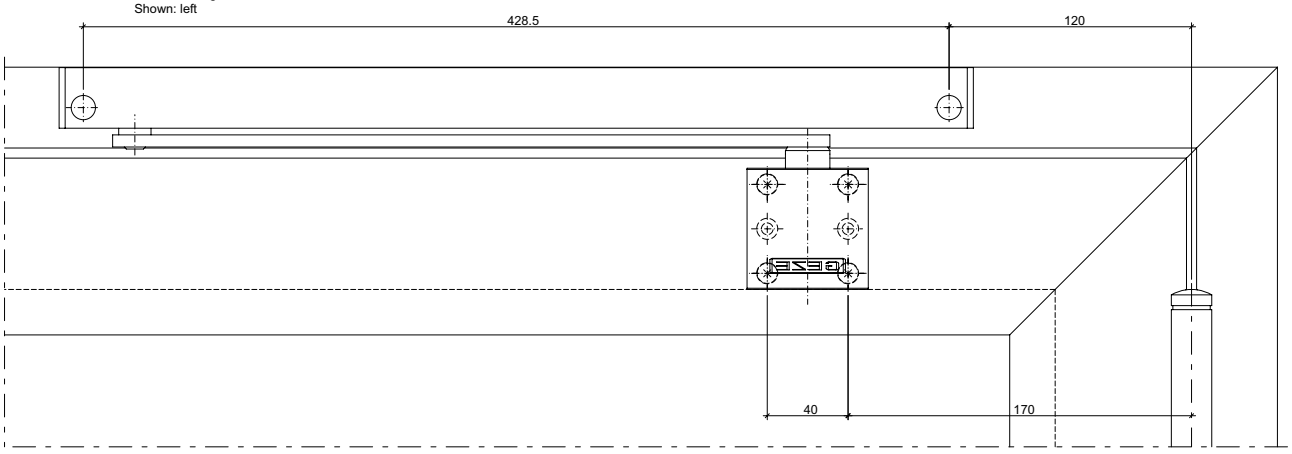

Dargestellt: DIN-rechts
Illustration: à droite
Shown: right

In bestimmten Anwendungsfällen muß zusätzlich ein Türstopper angebracht werden. (siehe Diagramm von Fa. GEZE)
Türöffnungswinkel:
Je nach Öffnungsgeschwindigkeit der Tür vergrößert sich der Türöffnungswinkel (Hinweise Fa. GEZE beachten !)

Pour certaines applications, un arrêt de porte supplémentaire doit être utilisé. (voir diagramme de la société GEZE)
Angle d'ouverture de la porte:
L'angle d'ouverture de la porte s'agrandit selon la vitesse d'ouverture de la porte (tenir compte des consignes de la société GEZE)

In certain cases, a door stop must also be used. (See GEZE diagram)
Door opening angle:
The door opening angle increases depending on the opening speed of the door (note GEZE instructions)

ift rosenheim
Notifizierte Produkt-zertifizierungsstelle
13-003089-PR02
17.07.2020
Notified Body 0757

31-0101-E-129

Schliessfolgeregler
GEZE Drehlager
zweiflügelige Türe
Türblattmontage Bandgegenseite
mit T-Stop-Gleitschiene BG

Régulateur de fermeture
GEZE Drehlager
Porte à deux vantaux
Montage du vantail côté opposé à la
paumelle avec glissière T-Stop BG

Door selector arm
GEZE Drehlager
Double-leaf door
Door leaf installation, handle side
with slide rail T-Stop BG

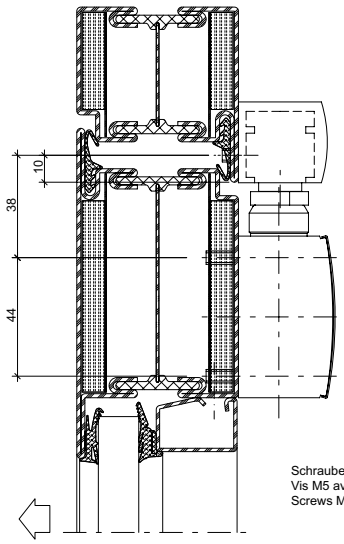

Schrauben M5 mit Einnietmutter M5
Vis M5 avec écrou aveugle M5
Screws M5 with rivet nut M5

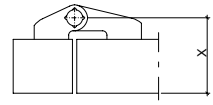

X-Maß (max. Werte siehe Fa. GEZE)

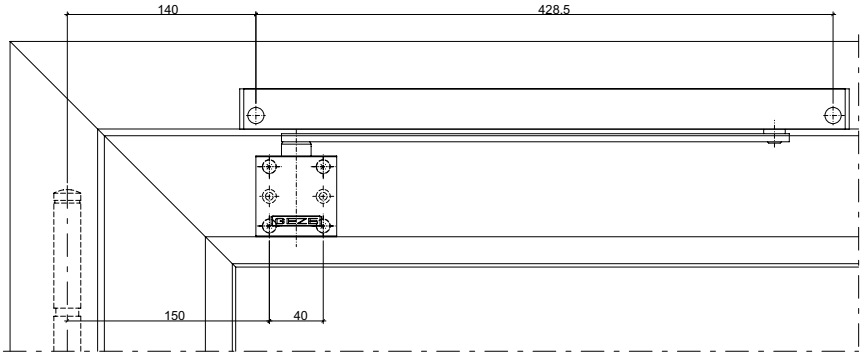

Dargestellt: DIN-rechts
Illustration: à droite
Shown: right

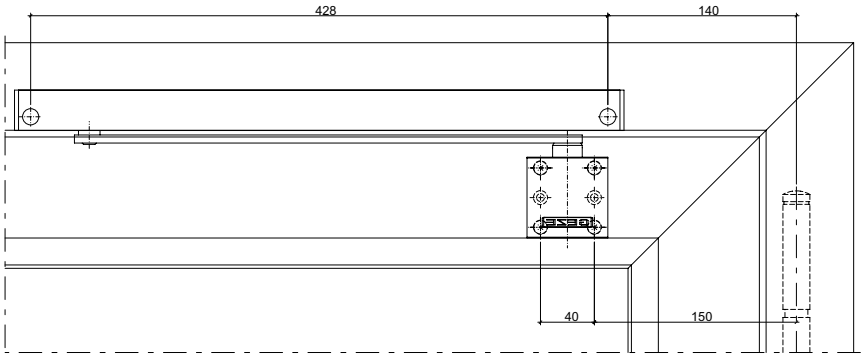

Dargestellt: DIN-links
Illustration: à gauche
Shown: left

In bestimmten Anwendungsfällen muß zusätzlich ein Türstopper angebracht werden. (siehe Diagramm von Fa. GEZE)
Türöffnungswinkel:
Je nach Öffnungsgeschwindigkeit der Tür vergrößert sich der Türöffnungswinkel (Hinweise Fa. GEZE beachten !)

Pour certaines applications, un arrêt de porte supplémentaire doit être utilisé. (voir diagramme de la société GEZE)
Angle d'ouverture de la porte:
L'angle d'ouverture de la porte s'agrandit selon la vitesse d'ouverture de la porte (tenir compte des consignes de la société GEZE!)

In certain cases, a door stop must also be used. (See GEZE diagram)
Door opening angle:
The door opening angle increases depending on the opening speed of the door (note GEZE instructions)

31-0101-E-131

ift Rosenheim
Notifizierte Produkt-
zertifizierungsstelle
13-003089-PR02
17.07.2020
Notified Body 0757

Schliessfolgeregler GEZE Drehlager zweiflügelige Türe BG Kopfmontage Bandgegenseite mit T-Stop-Gleitschiene

Régulateur de fermeture GEZE Drehlager Porte à deux vantaux Montage en tête côté opposé à la paumelle avec glissière T-Stop BG

Door selector arm GEZE Drehlager Double-leaf door Transom mounting on handle side, with slide rail T-Stop BG

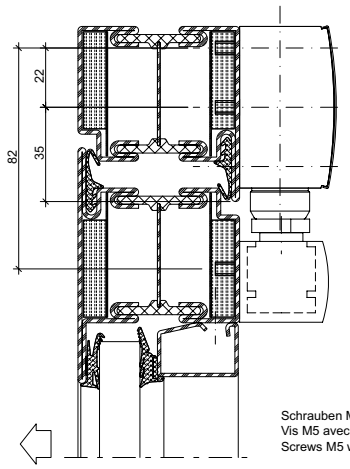

Schrauben M5 mit Einnietmutter M5
Vis M5 avec écrou aveugle M5
Screws M5 with rivet nut M5

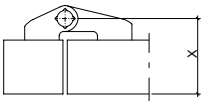

X-Maß (max. Werte siehe Fa. GEZE)

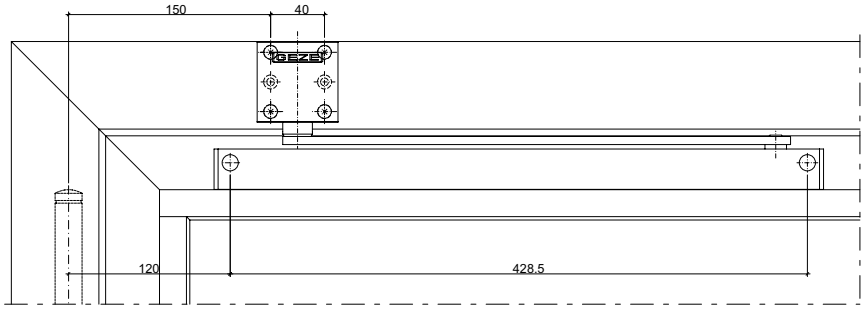

Dargestellt: DIN-rechts
Illustration: à droite
Shown: right

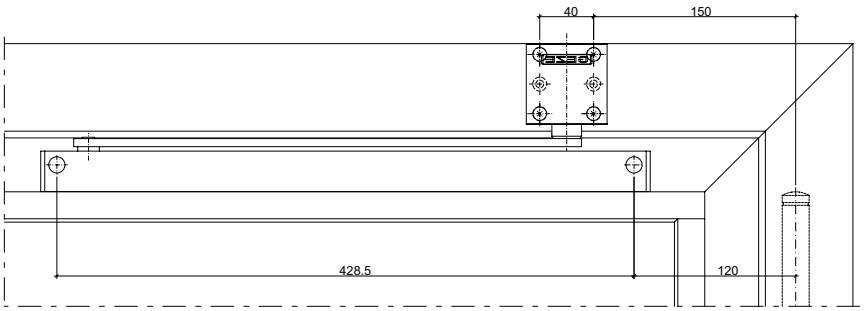

Dargestellt: DIN-links
Illustration: à gauche
Shown: left

In bestimmten Anwendungsfällen muß zusätzlich ein Türstopper angebracht werden. (siehe Diagramm von Fa. GEZE)
Türöffnungswinkel:
Je nach Öffnungsgeschwindigkeit der Tür vergrößert sich der Türöffnungswinkel (Hinweise Fa. GEZE beachten !)

Pour certaines applications, un arrêt de porte supplémentaire doit être utilisé. (voir diagramme de la société GEZE)
Angle d'ouverture de la porte:
L'angle d'ouverture de la porte s'agrandit selon la vitesse d'ouverture de la porte (tenir compte des consignes de la société GEZE!)

In certain cases, a door stop must also be used. (See GEZE diagram)
Door opening angle:
The door opening angle increases depending on the opening speed of the door (note GEZE instructions)

31-0101-E-132

ift Rosenheim
Notifizierte Produktzertifizierungsstelle
13-003089-PR02
17.07.2020
Notified Body 0757

JANSEN

Türverriegelung Dorma TV 100 einflügelige Türe

Verrouillage de la porte Dorma TV 100 Porte à un vantail

Door locking Dorma TV 100 Single-leaf door

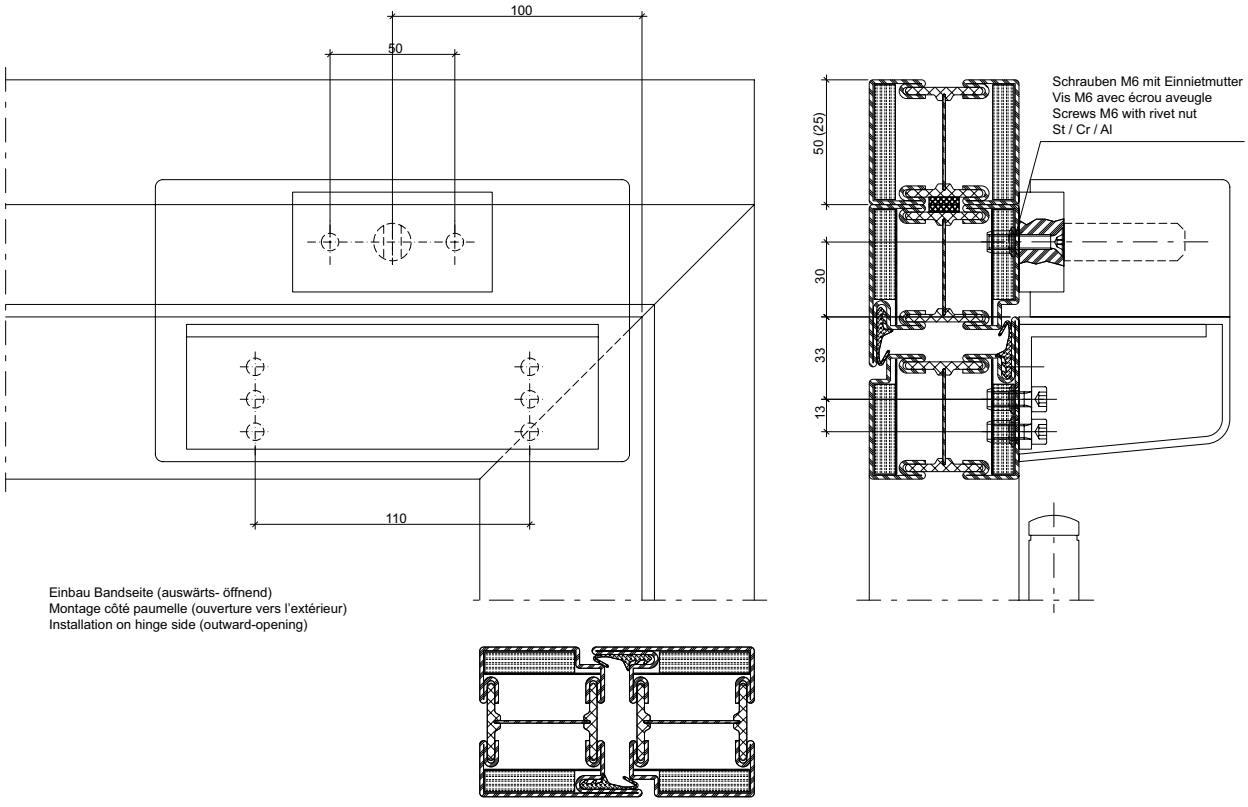

Einbau Bandseite (auswärts- öffnend)
Montage côté paumelle (ouverture vers l'extérieur)
Installation on hinge side (outward-opening)

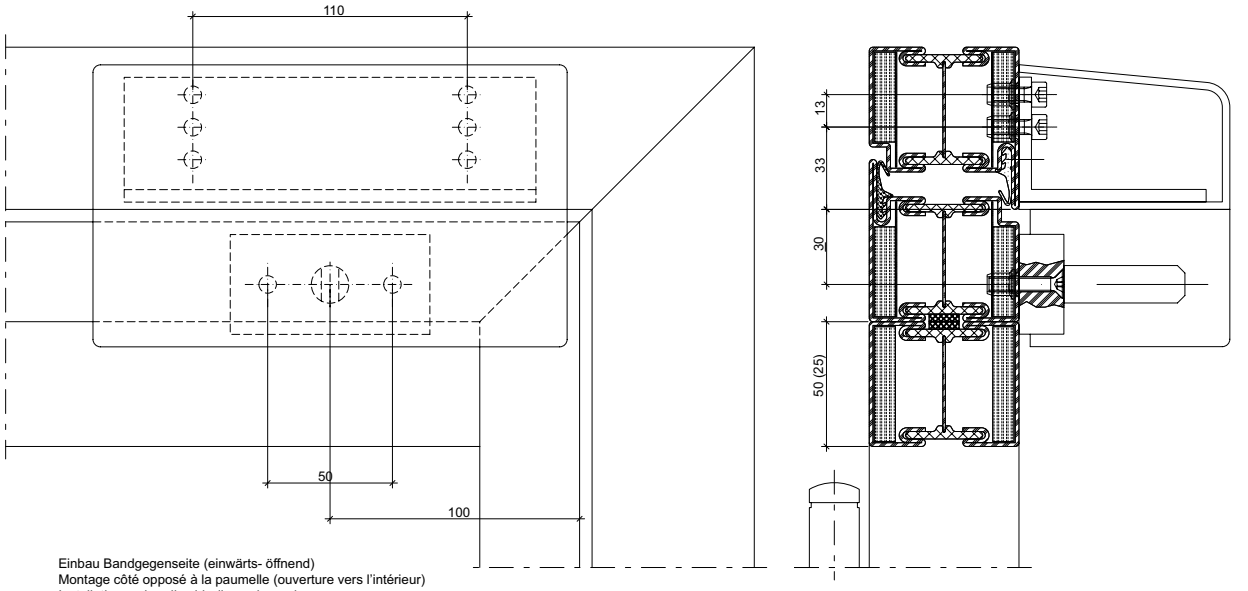

Einbau Bandgegenseite (einwärts- öffnend)
Montage côté opposé à la paumelle (ouverture vers l'intérieur)
Installation on handle side (inward-opening

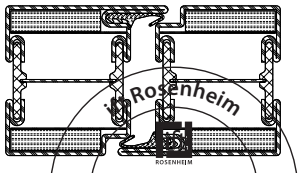

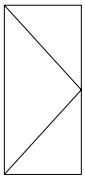

Der Einbau der Türverriegelung "Dorma TV 100" muss entspechend den "Bauaufsichlichen Anforderungen an elektrische Verriegelung von Türen in Rettungswegen" erfolgen.

Le verrouillage de porte «Dorma TV 100» doit être posé conformément aux «Exigences d'homologation concernant le verrouillage électrique des portes d'issues de secours»

The "Dorma TV 100" door locking point must be installed in accordance with the "Building regulations for electrical locking systems on doors in escape routes".

31-0101-E-055

Rosenheim
Notifizierte Produkt-zertifizierungsstelle
13-003089-PR02
17.07.2020
Notified Body 0757

Türverriegelung Dorma TV 100 zweiflügelige Türe

Verrouillage de la porte Dorma TV 100 Porte à deux vantaux

Door locking Dorma TV 100 Double-leaf door

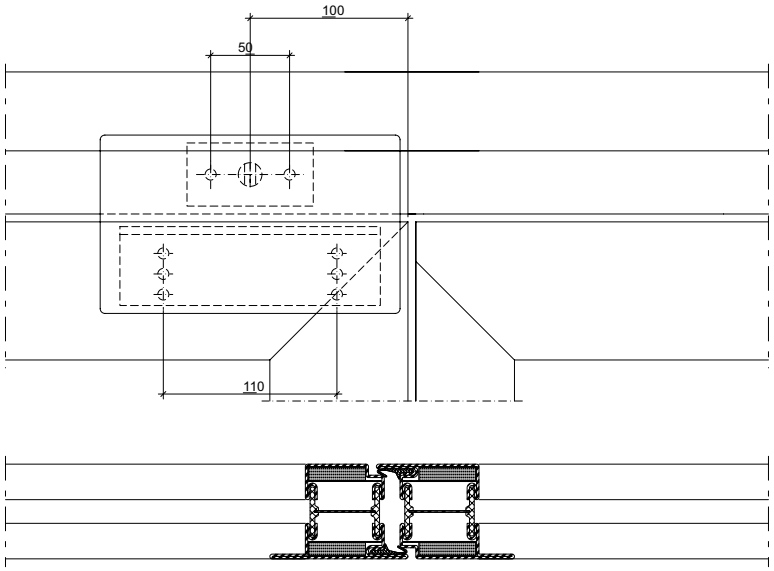

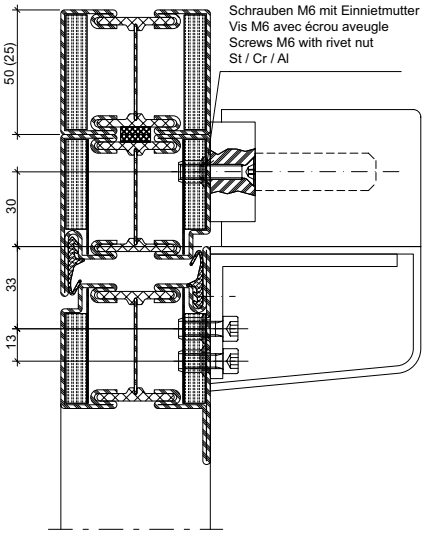

Einbau Bandseite (auswärts- öffnend)
Montage côté paumelle (ouverture vers l'extérieur)
Installation on hinge side (outward-opening)

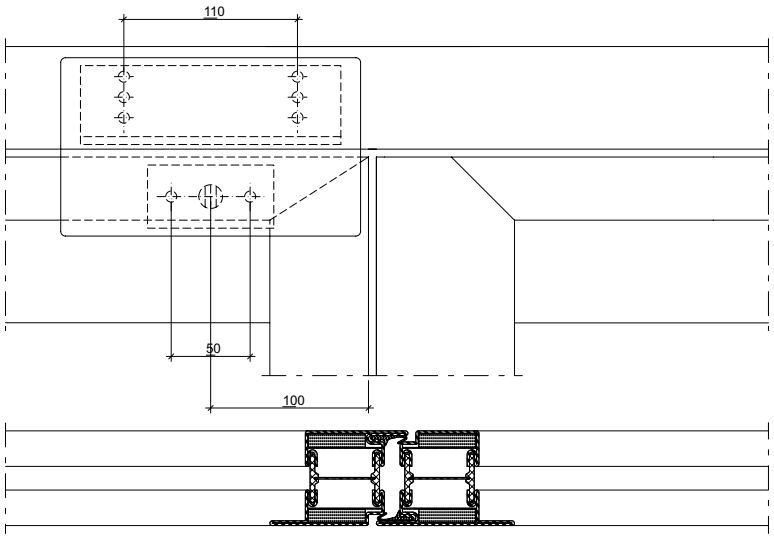

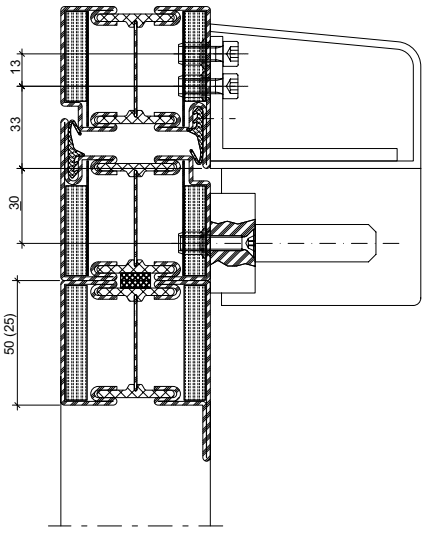

Einbau Bandgegenseite (einwärts- öffnend)
Montage côté opposé à la paumelle (ouverture vers l'intérieur)
Installation on handle side (inward-opening

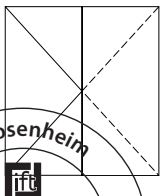

Der Einbau der Türverriegelung "Dorma TV 100" muss entspechend den "Bauaufsichlichen Anforderungen an elektrische Verriegelung von Türen in Rettungswegen" erfolgen.

Le verrouillage de porte «Dorma TV 100» doit être posé conformément aux «Exigences d'homologation concernant le verrouillage électrique des portes d'issues de secours»

The "Dorma TV 100" door locking point must be installed in accordance with the "Building regulations for electrical locking systems on doors in escape routes".

31-0101-E-056

ift Rosenheim
Notifizierte Produkt-zertifizierungsstelle
13-003089-PR02
17.07.2020
Notified Body 0757

Flatscan

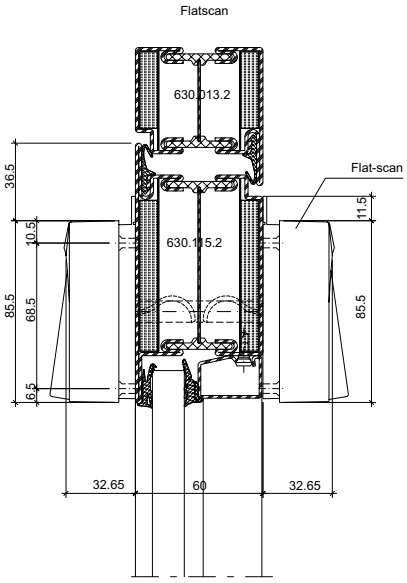

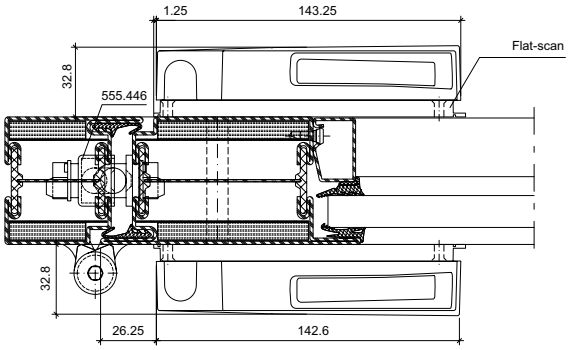

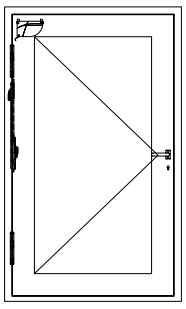

Flatscan

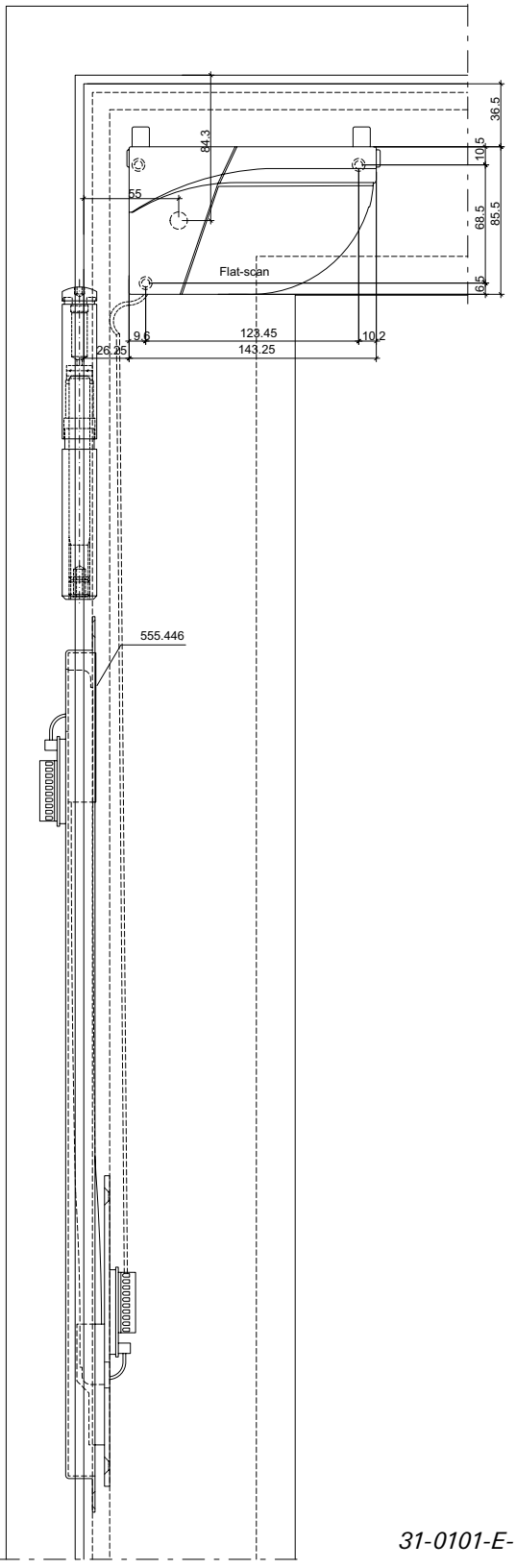

31-0101-E-170

ift Rosenheim
Notifizierte Produkt-zertifizierungsstelle
13-003089-PR02
17.07.2020
Notified Body 0757

Flatscan

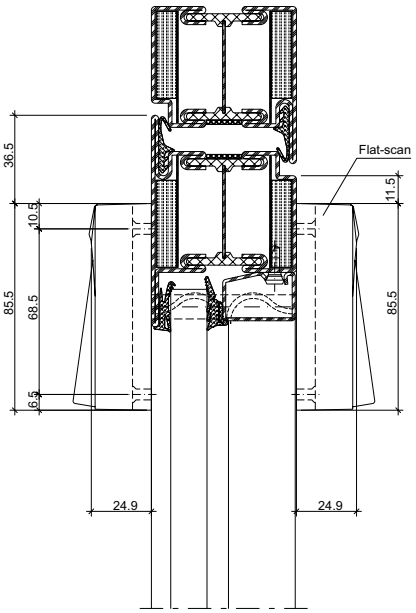

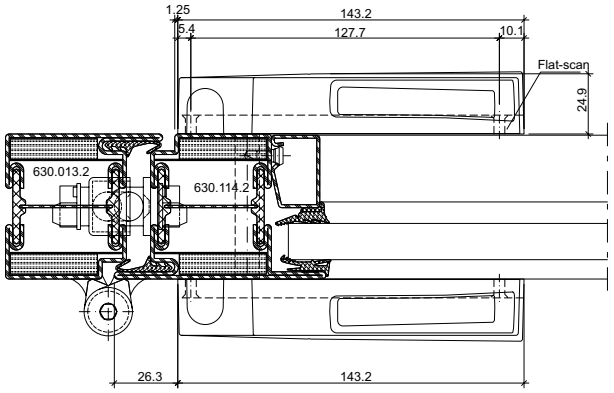

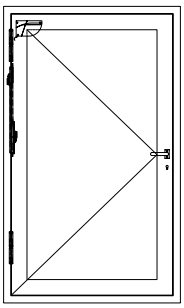

Flatscan

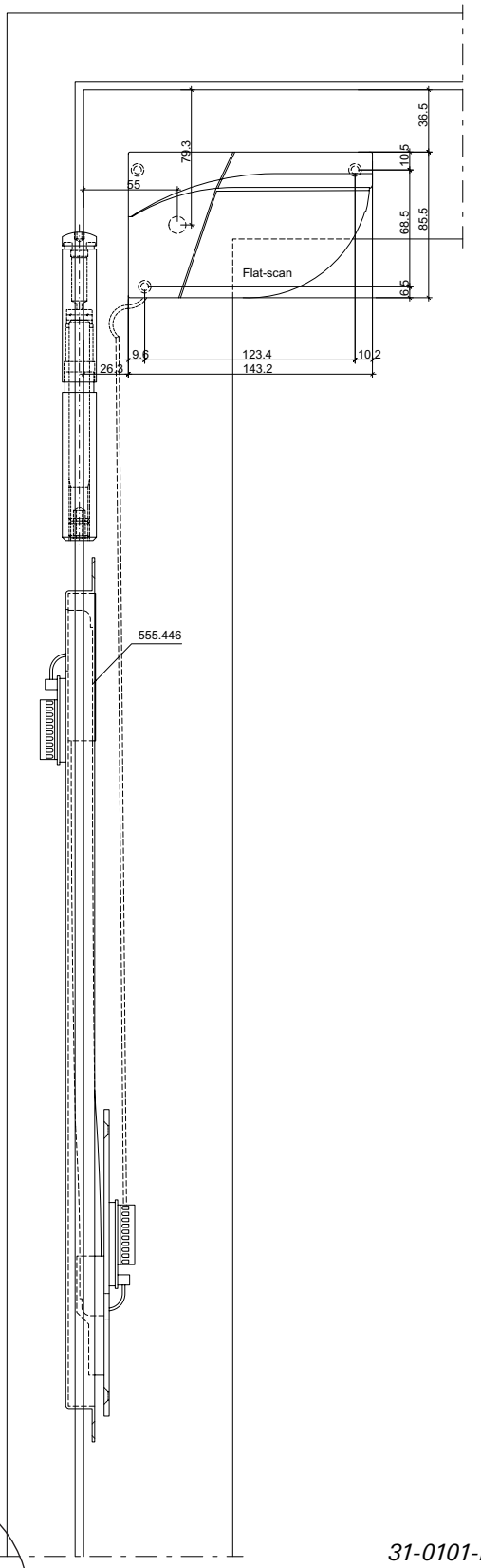

Flatscan

31-0101-E-171

ift Rosenheim
Notifizierte Produkt-zertifizierungsstelle
13-003089-PR02
17.07.2020
Notified Body 0757

Flatscan mit Wetterdach

Flatscan avec protection contre la pluie et le soleil

Flatscan with weather protection

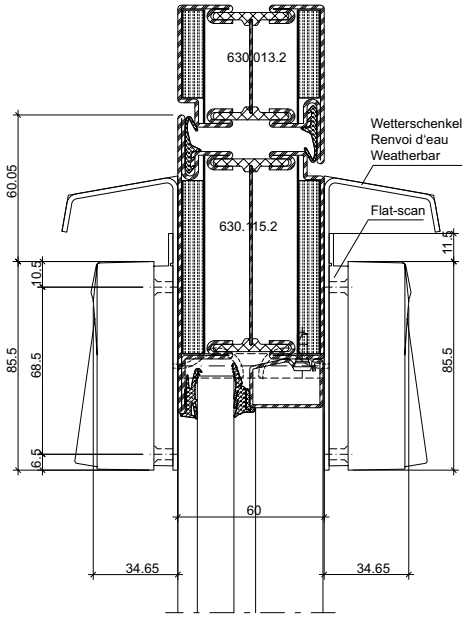

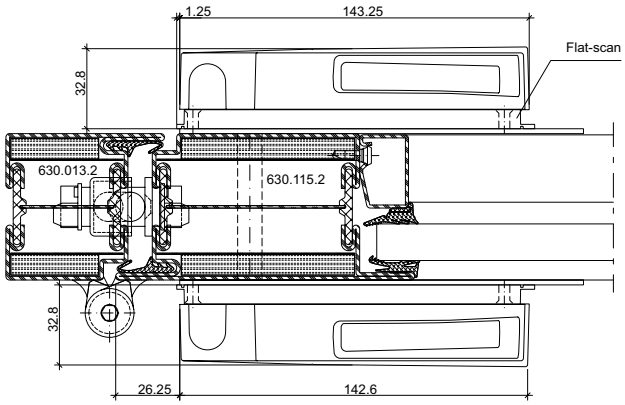

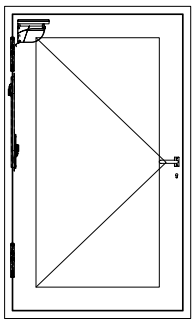

Wird direkt über dem FLATSCAN ein Radar montiert, muss das Wetterdach zwingend (zur Abschirmung der Radar-Mikrowellen) montiert werden.
If a door radar is mounted directly above the FLATSCAN, it is compulsory to mount the weather canopy (for screening against radar mocrowaves).
Si un radar est directement monté au-dessus du FLATSCAN, il est impératif de monter l'auvent intempérie (pour la protection contre les micro-ondes radar).

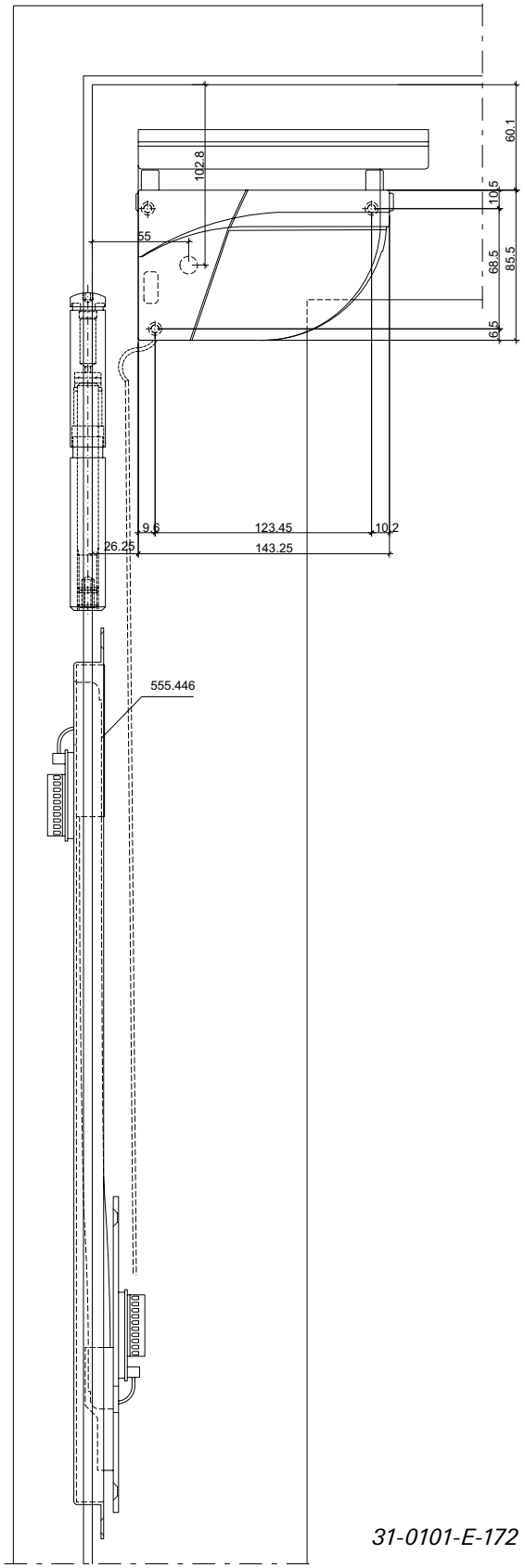

31-0101-E-172

ift Rosenheim
Notifizierte Produkt-zertifizierungsstelle
13-003089-PR02
17.07.2020
Notified Body 0757

Flatscan mit Wetterdach

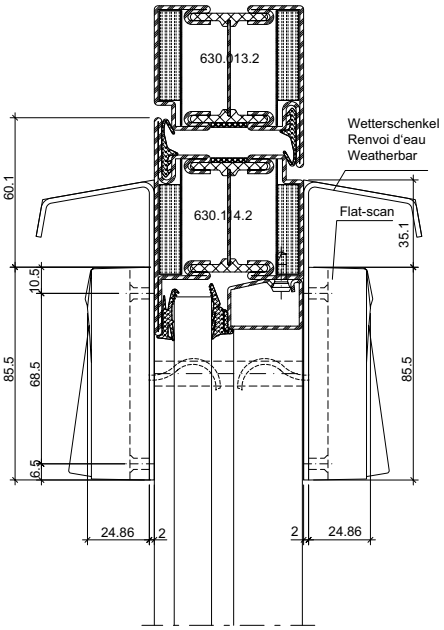

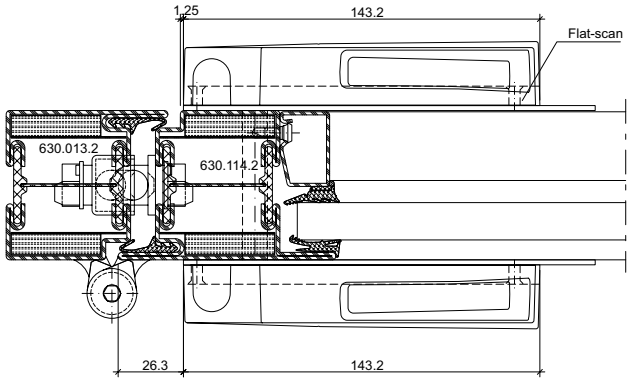

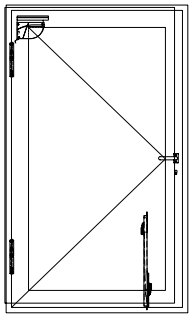

Wird direkt über dem FLATSCAN ein Radar montiert, muss das Wetterdach zwingend (zur Abschirmung der Radar-Mikrowellen) montiert werden.
If a door radar is mounted directly above the FLATSCAN, it is compulsory to mount the weather canopy (for screening against radar mocrowaves).
Si un radar est directement monté au-dessus du FLATSCAN, il est impératif de monter l'auvent intempérie (pour la protection contre les micro-ondes radar).

Flatscan avec protection contre la pluie et le soleil

Flatscan with weather protection

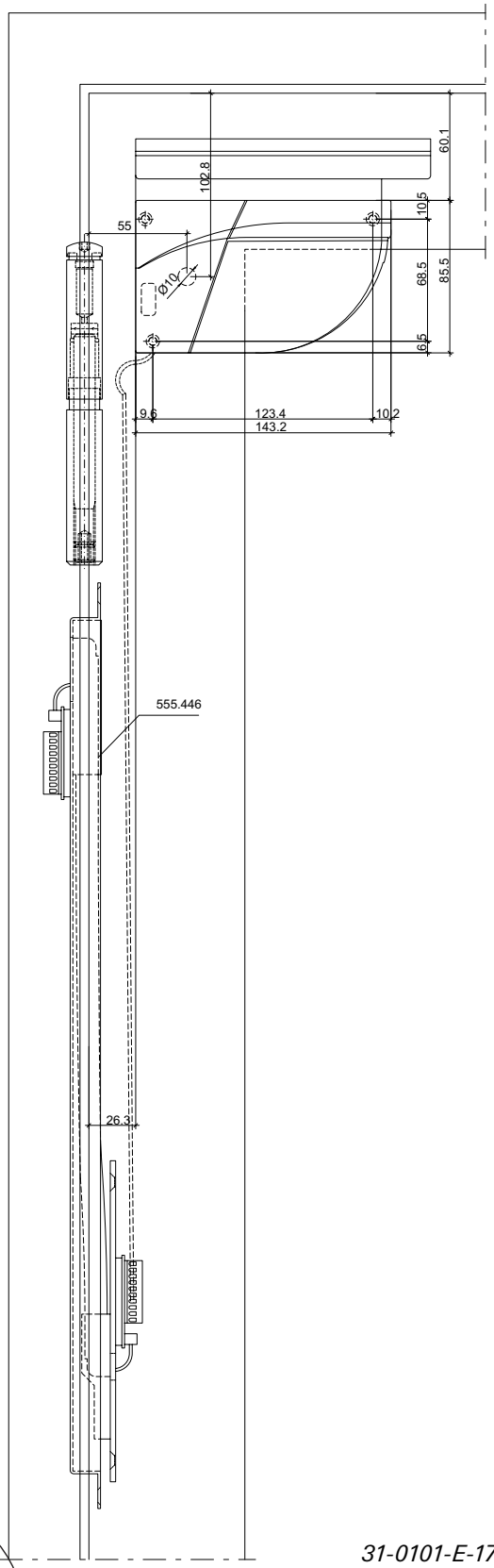

31-0101-E-173

ift Rosenheim
Notifizierte Produkt-zertifizierungsstelle
13-003089-PR02
17.07.2020
Notified Body 0757

Flatscan

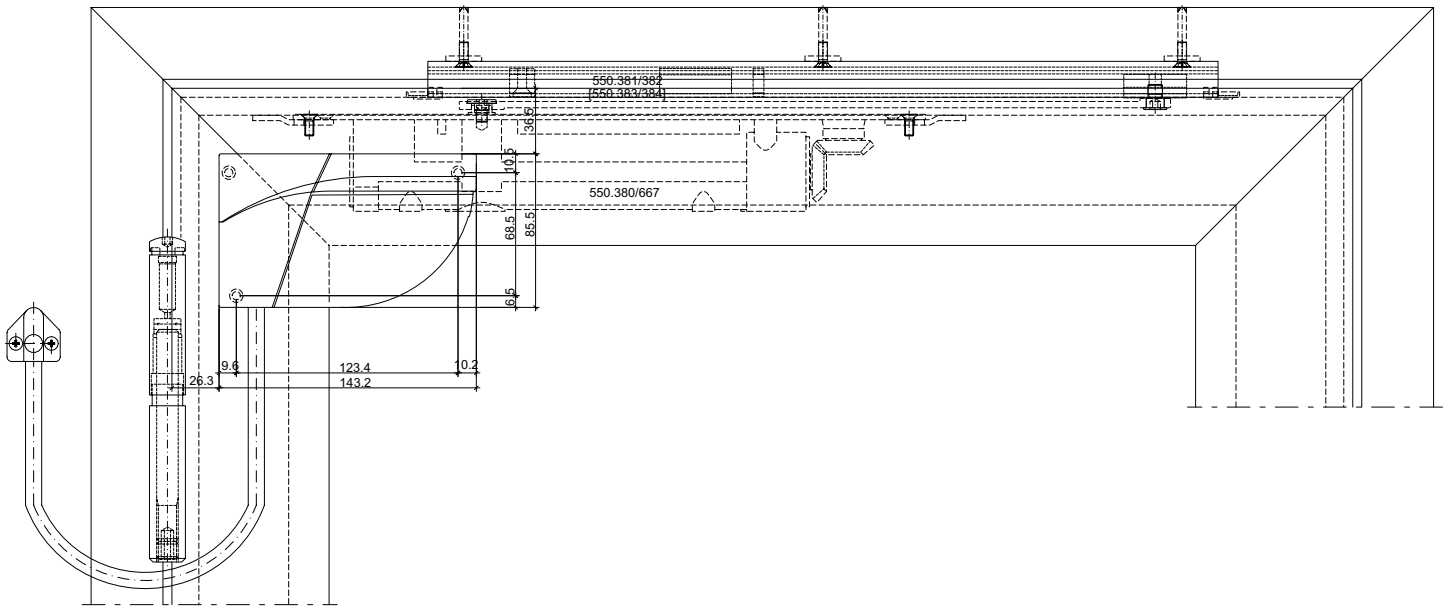

Flatscan

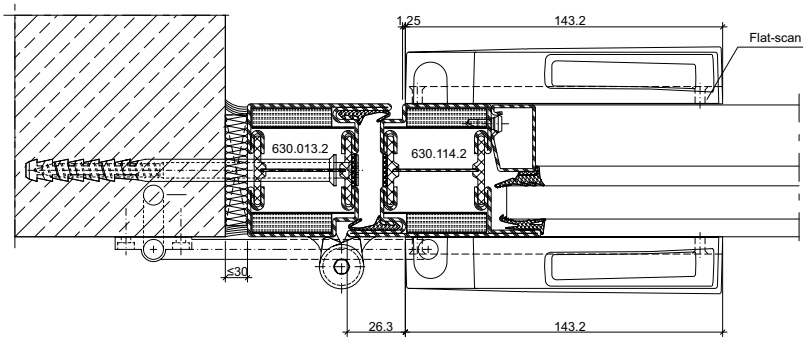

Flatscan

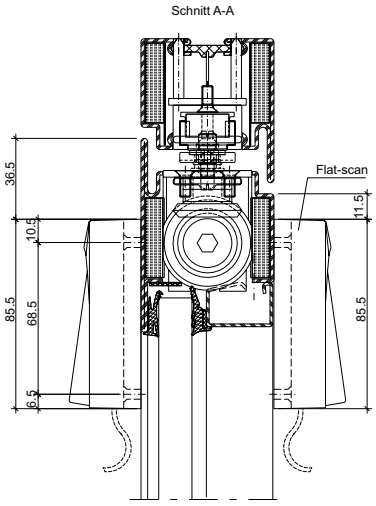

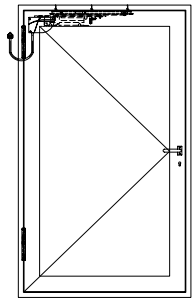

31-0101-E-174

ift Rosenheim
Notifizierte Produktzertifizierungsstelle
13-003089-PR02
17.07.2020
Notified Body 0757

Flatscan

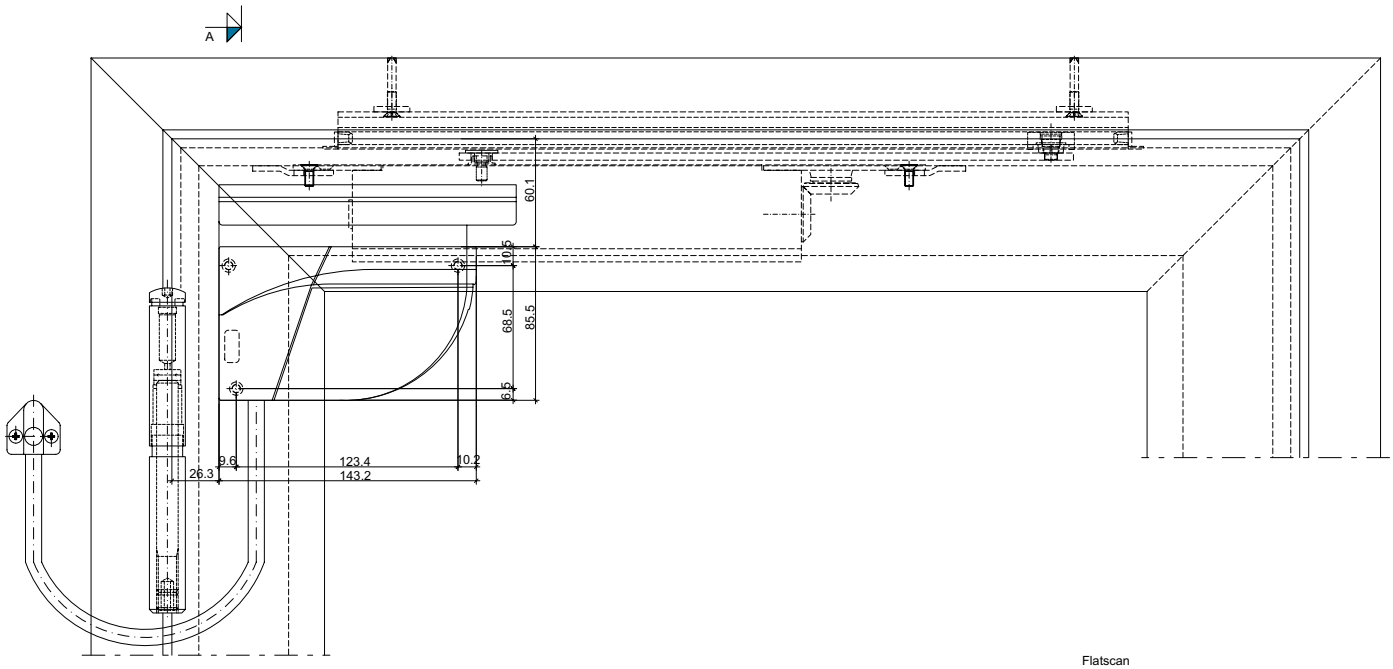

Flatscan

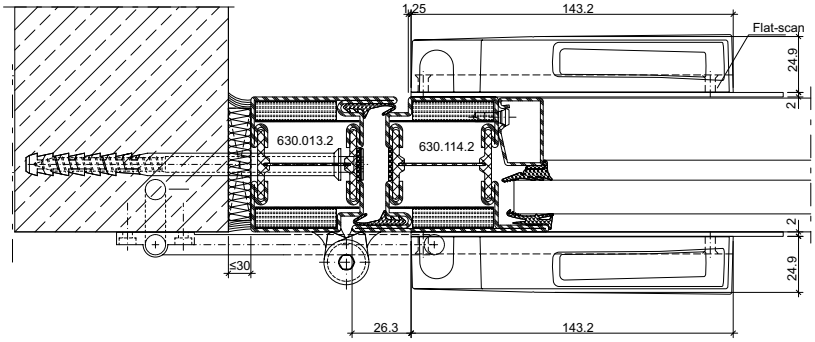

Flatscan

Flatscan

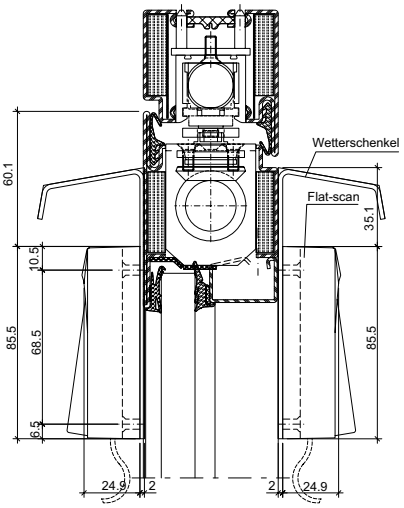

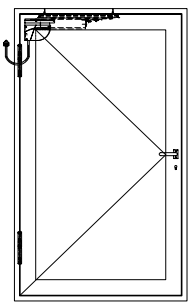

Wird direkt über dem FLATSCAN ein Radar montiert, muss das Wetterdach zwingend (zur Abschirmung der Radar-Mikrowellen) montiert werden.
If a door radar is mounted directly above the FLATSCAN, it is compulsory to mount the weather canopy (for screening against radar mocrowaves).
Si un radar est directement monté au-dessus du FLATSCAN, il est impératif de monter l'auvent intempérie (pour la protection contre les micro-ondes radar).

31-0101-E-175

ift Rosenheim
Notifizierte Produkt-zertifizierungsstelle
13-003089-PR02
17.07.2020
Notified Body 0752

Flatscan

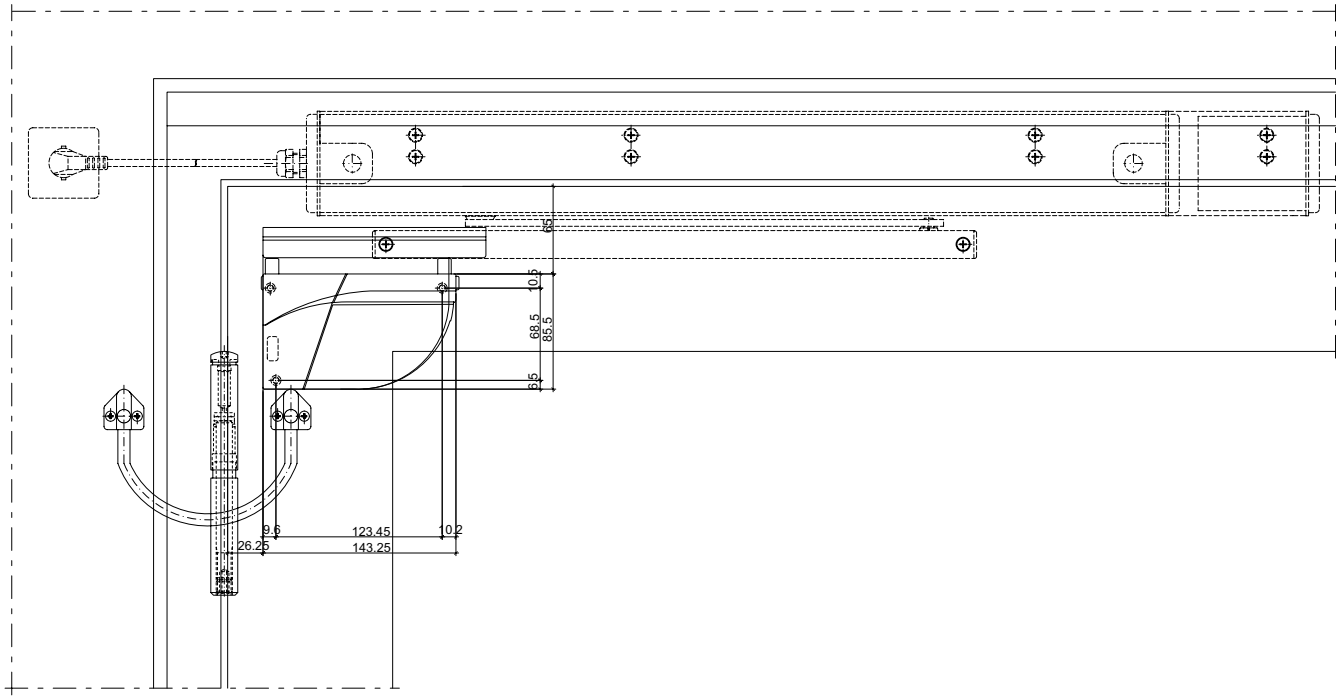

Flatscan

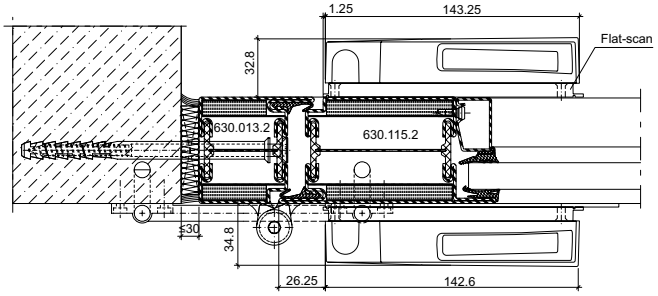

Flatscan

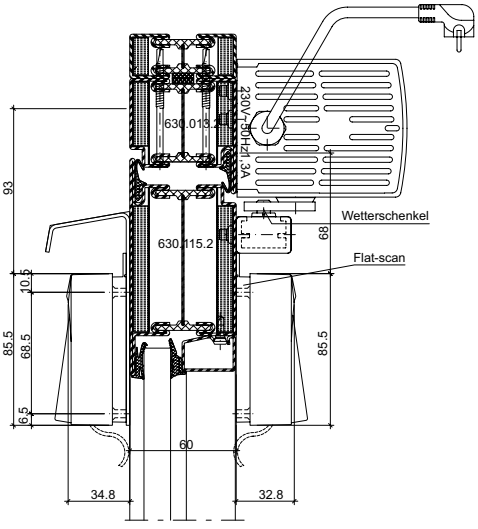

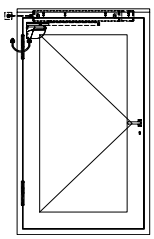

Wird direkt über dem FLATSCAN ein Radar montiert, muss das Wetterdach zwingend (zur Abschirmung der Radar-Mikrowellen) montiert werden.
If a door radar is mounted directly above the FLATSCAN, it is compulsory to mount the weather canopy (for screening against radar mocrowaves).
Si un radar est directement monté au-dessus du FLATSCAN, il est impératif de monter l'auvent intempérie (pour la protection contre les micro-ondes radar).

ift Rosenheim
Notifizierte Produktzertifizierungsstelle
13-003089-PR02
17.07.2020
Notified Body 0757

31-0101-E-177

Dictator V 1600 F
Haken Art. 1009
Wahlweise mit Montageplatten

Dictator V 1600 F
Haken Art. 1009
Au choix avec plaque de montage

Dictator V 1600 F
Haken Art. 1009
Optional with fixing plate

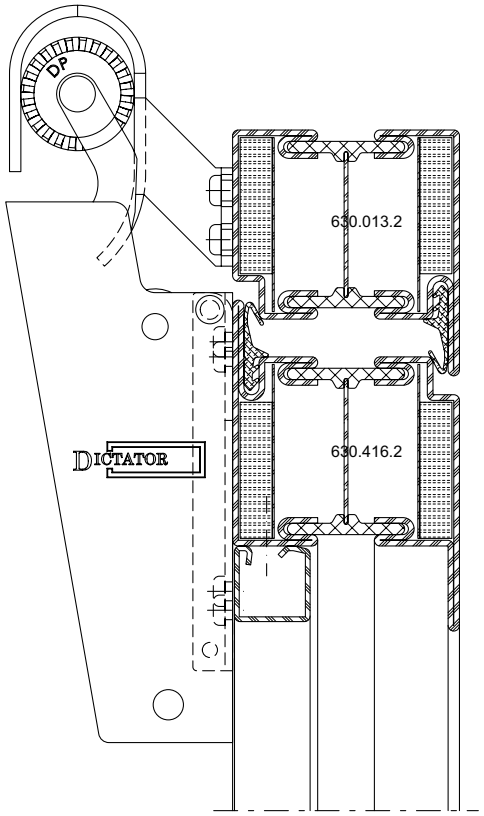

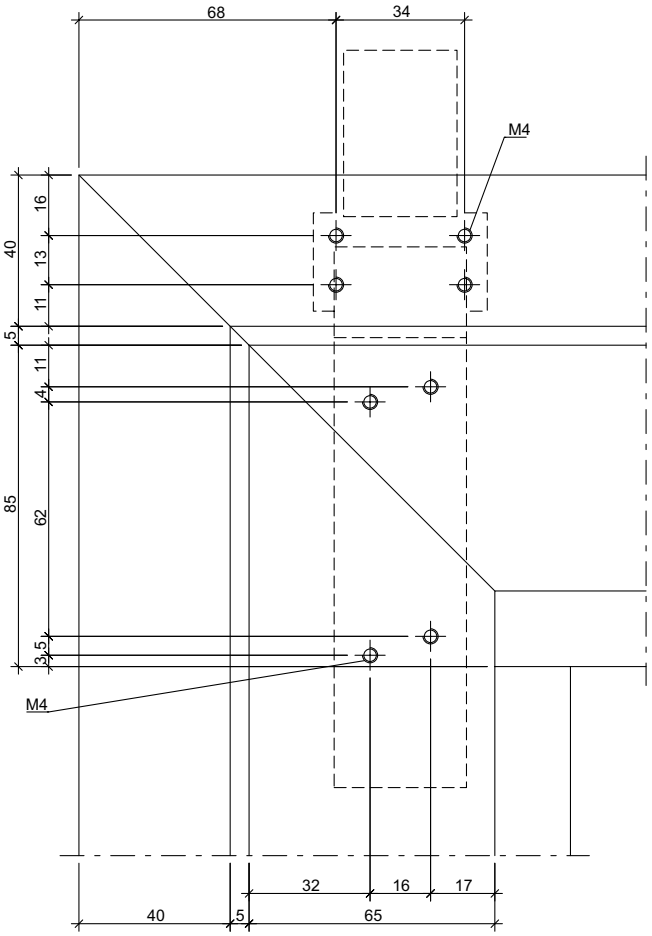

31-0101-E-213

ift Rosenheim
Notifizierte Produkt-zertifizierungsstelle
13-003089-PR02
17.07.2020
Notified Body 0757

Mitnehmerklappe 550.387 **Doigt d'entraînement 550.387** **Selector bar Dorma 550.387**

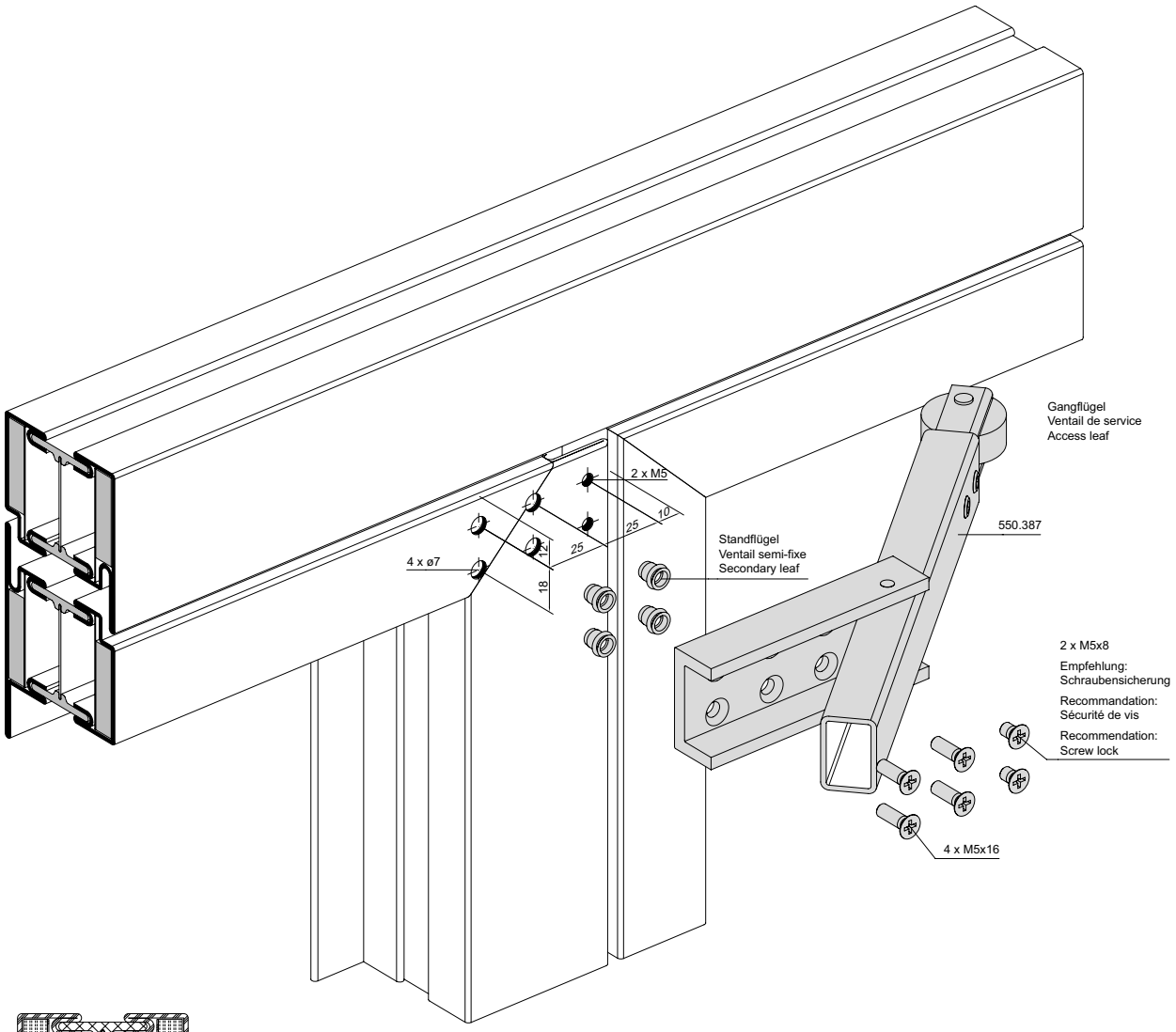

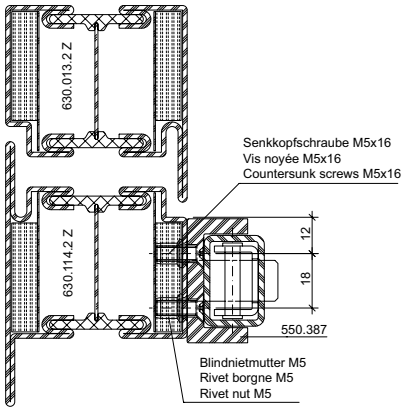

D-110-3D-086

ift Rosenheim
Notifizierte Produkt-zertifizierungsstelle
13-003089-PR02
17.07.2020
Notified Body 0757

Mitnehmerklappe 550.678*

Doigt d'entraînement 550.678*

Selector bar 550.678*

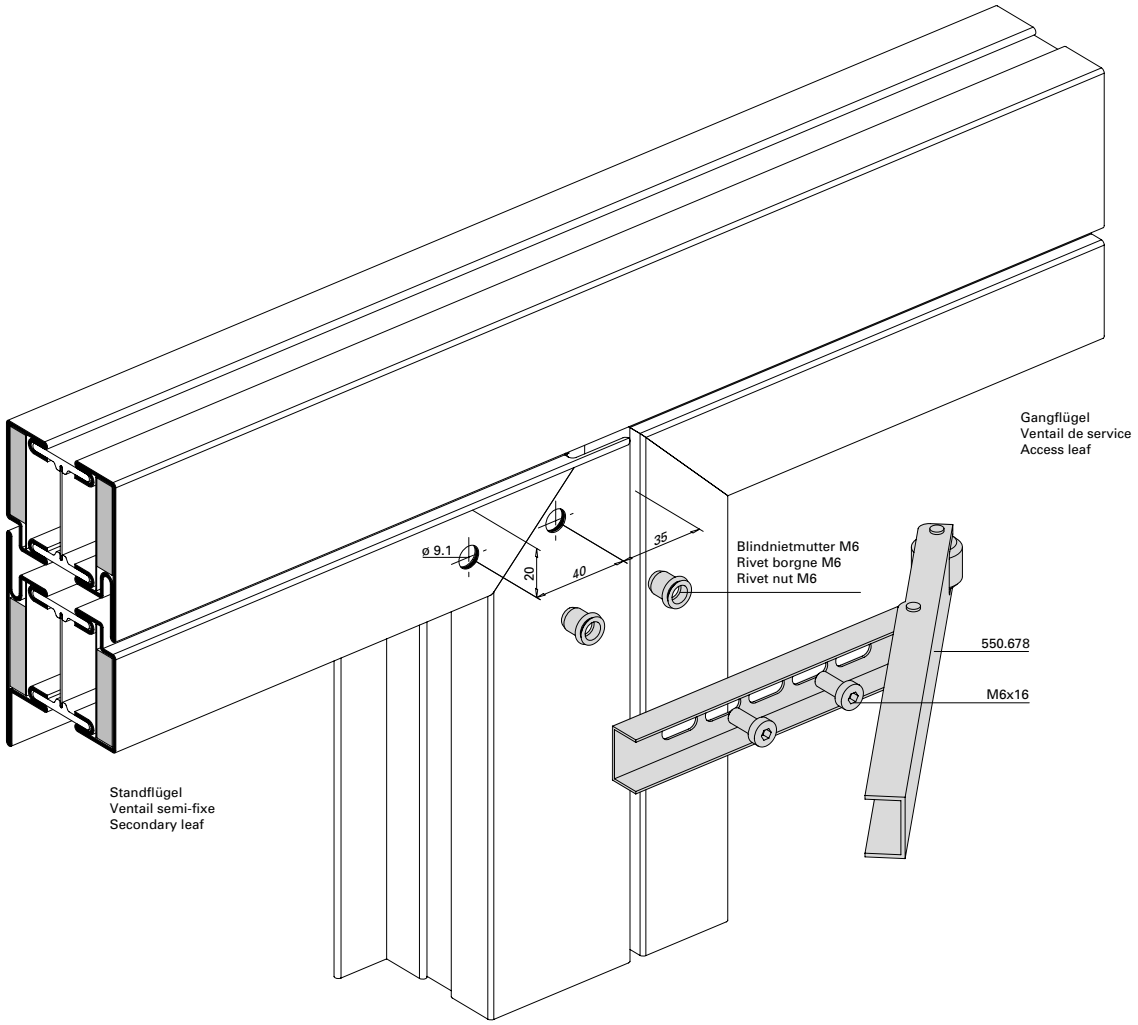

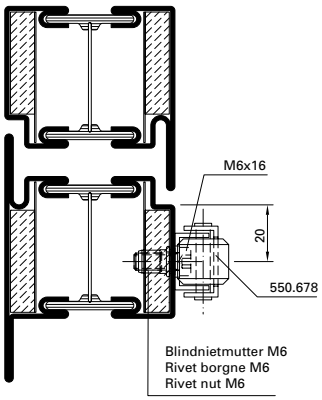

* Für integrierte Türschliesser (ITS 96),
Panik-Stangengriff und Panik-Druckstange nicht geeignet

* Pour ferme-porte intégré (ITS 96),
barre panique, barre panique à pousser non approprié

* Not suitable for integrated door closer (ITS 96),
panic push-bar, panic touch-bar

D-110-3D-087

ift Rosenheim
ift ROSENHEIM
Notifizierte Produkt-zertifizierungsstelle
13-003089-PR02
17.07.2020
Notified Body 0757

Einbauvarianten für Lüftungsgitter

Variantes de montage pour grilles d'aération

Installation options for ventilation grille

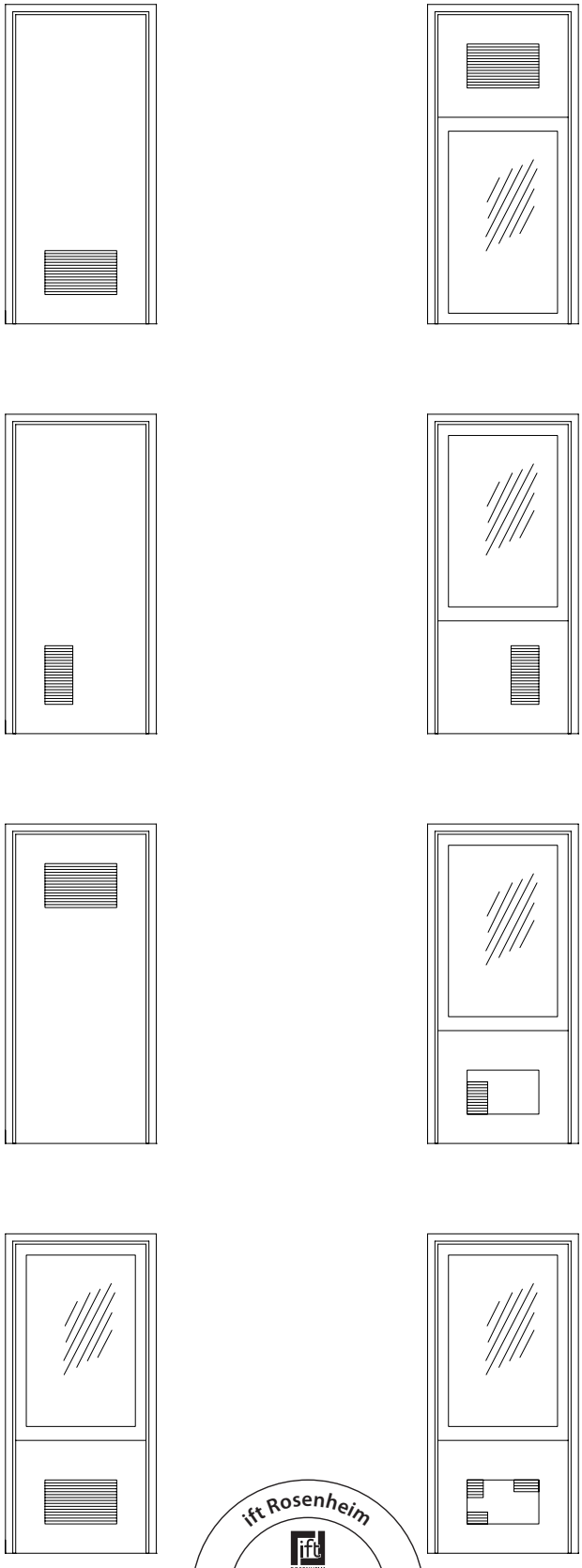

31-0101-E-232

ift Rosenheim
Notifizierte Produktzertifizierungsstelle
13-003089-PR02
17.07.2020
Notified Body 0757

Lüftungsgitter
Fireblock Ultra F30 - F90

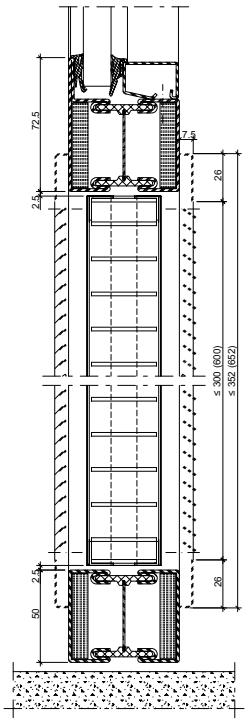

Grille d'aération
Fireblock Ultra F30 - F90

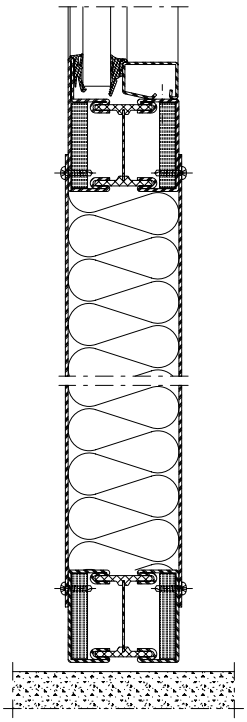

Ventilation grille
Fireblock Ultra F30 - F90

( ) Klammermasse für Hochformat
( ) Dimensions d'attaches pour format portrait
( ) Dimensions in brackets for portrait format

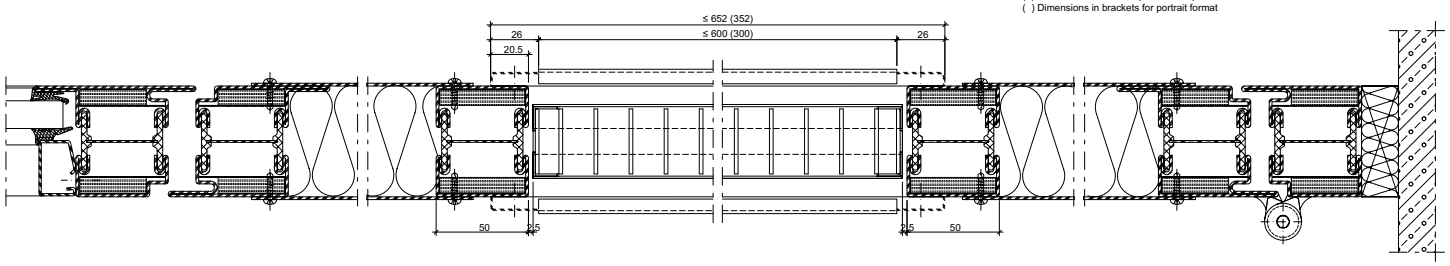

31-0101-E-233

ift Rosenheim
Notifizierte Produktzertifizierungsstelle
13-003089-PR02
17.07.2020
Notified Body 0757

JANSEN

Lüftungsgitter
Ineco W464

Grille d'aération
Ineco W464

Ventilation grille
Ineco W464

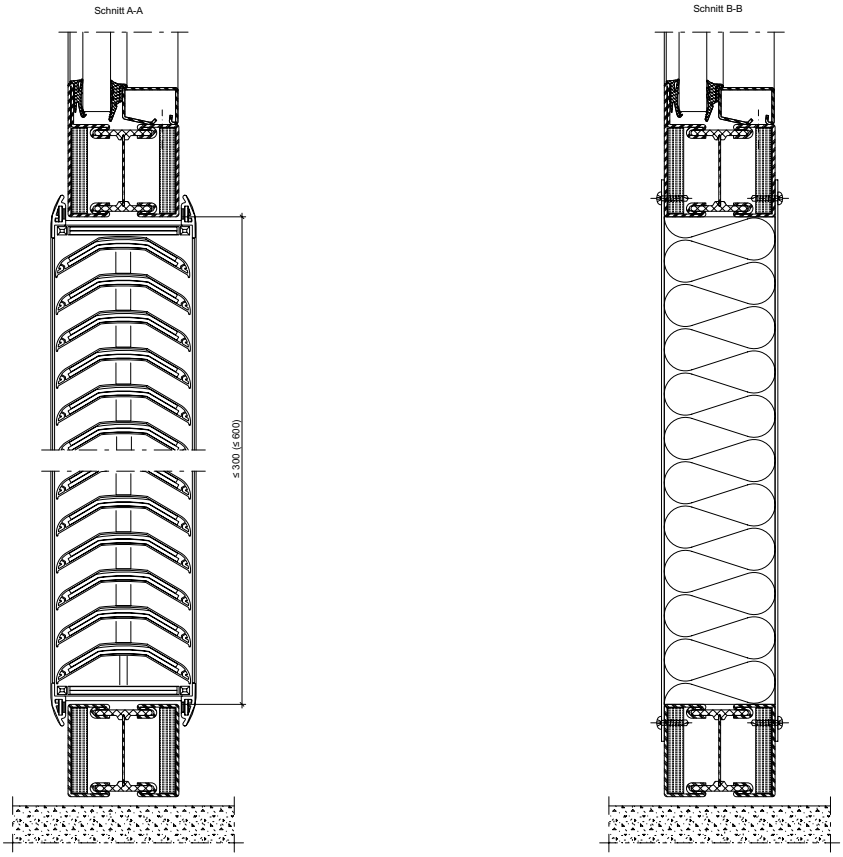

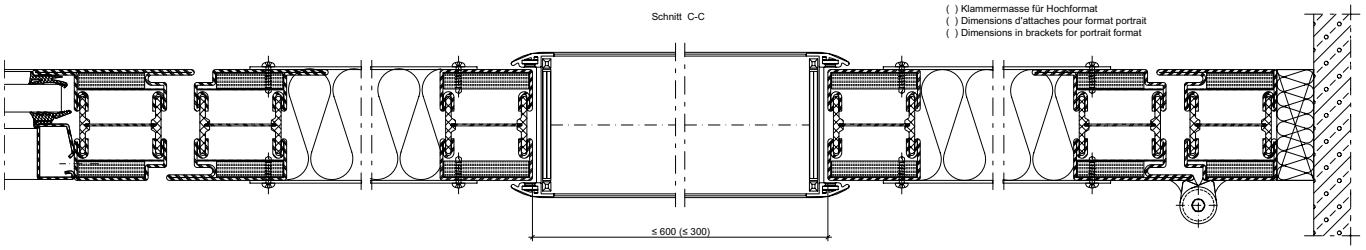

31-0101-E-234

ift Rosenheim
Notifizierte Produktzertifizierungsstelle
13-003089-PR02
17.07.2020
Notified Body 0757

Türschwellenprofil
452.990/452.991
Türflügel nach aussen öffnend

Profilé pour seuil de porte
452.990/452.991
Vantail de porte ouvrant vers l'extérieur

Door treshold profile
452.990/452.991
Door leaf outward opening

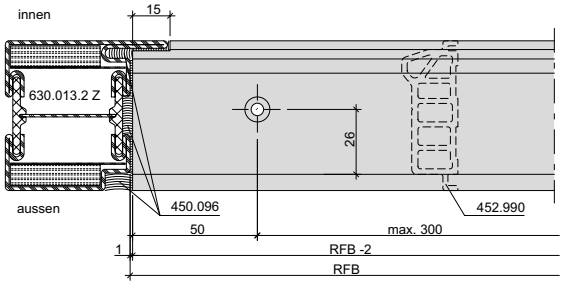

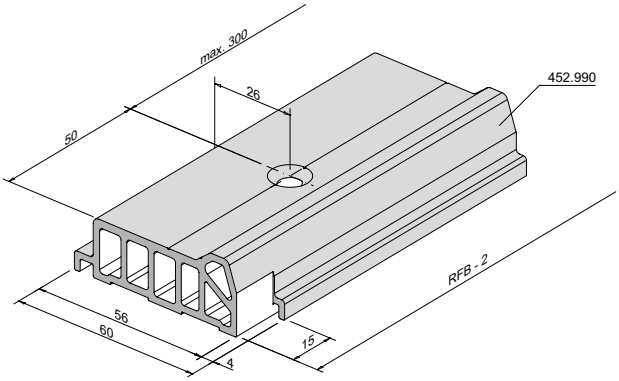

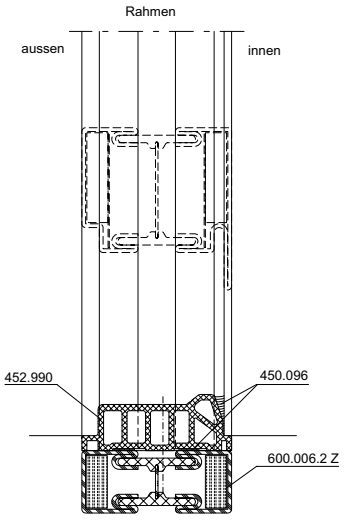

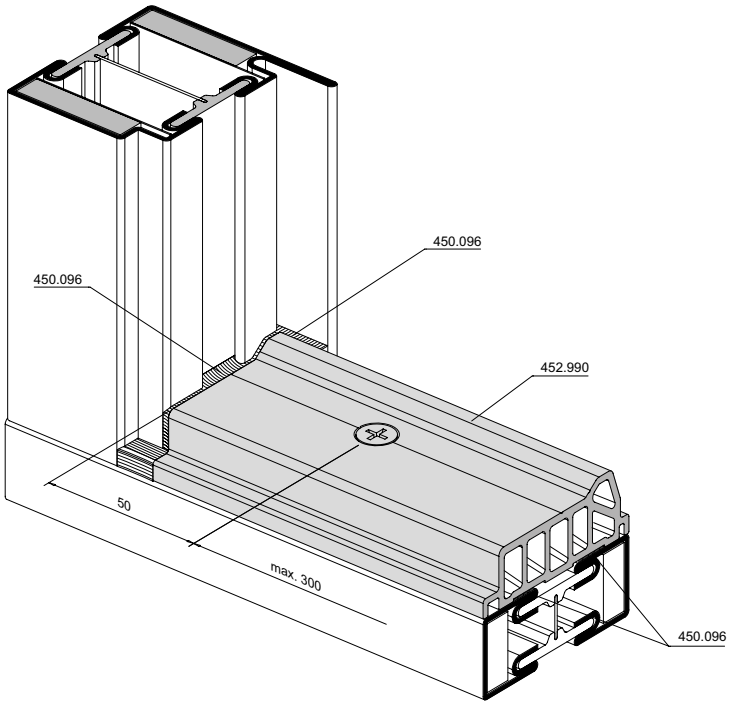

ift Rosenheim
Notifizierte Produkt-zertifizierungsstelle
13-003089-PR02
17.07.2020
Notified Body 0757

Türschwellenprofil
452.990/452.991
Türflügel nach innen öffnend

Profilé pour seuil de porte
452.990/452.991
Vantail de porte ouvrant vers l'intérieur

Door treshold profile
452.990/452.991
Door leaf inward opening

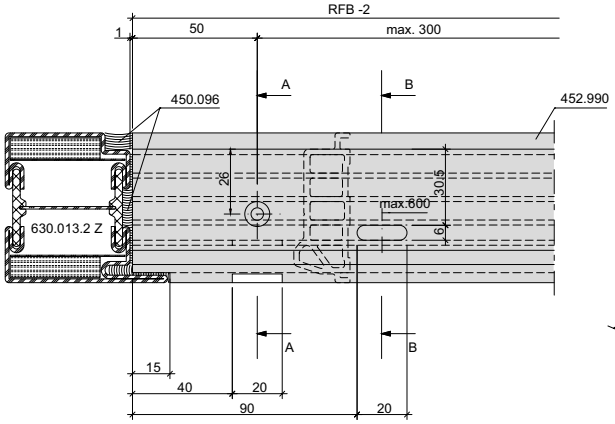

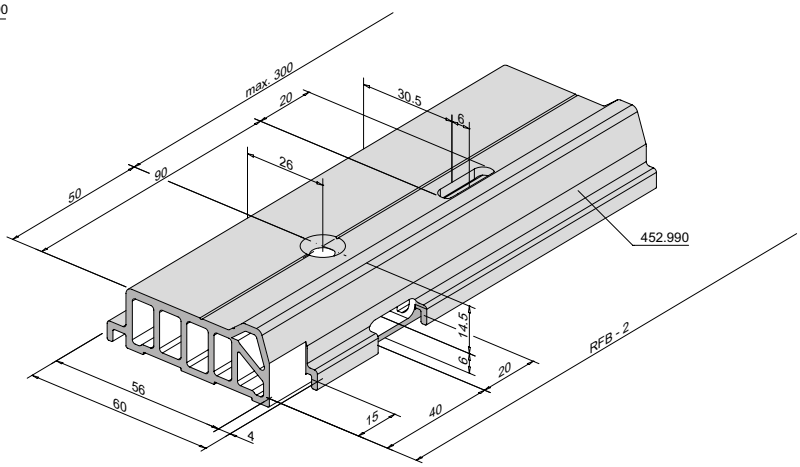

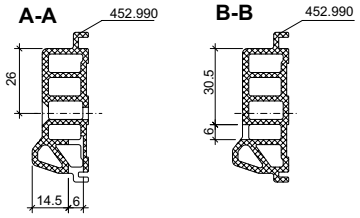

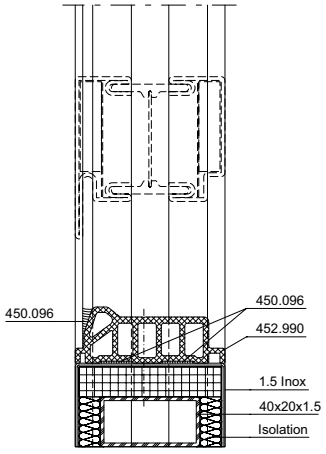

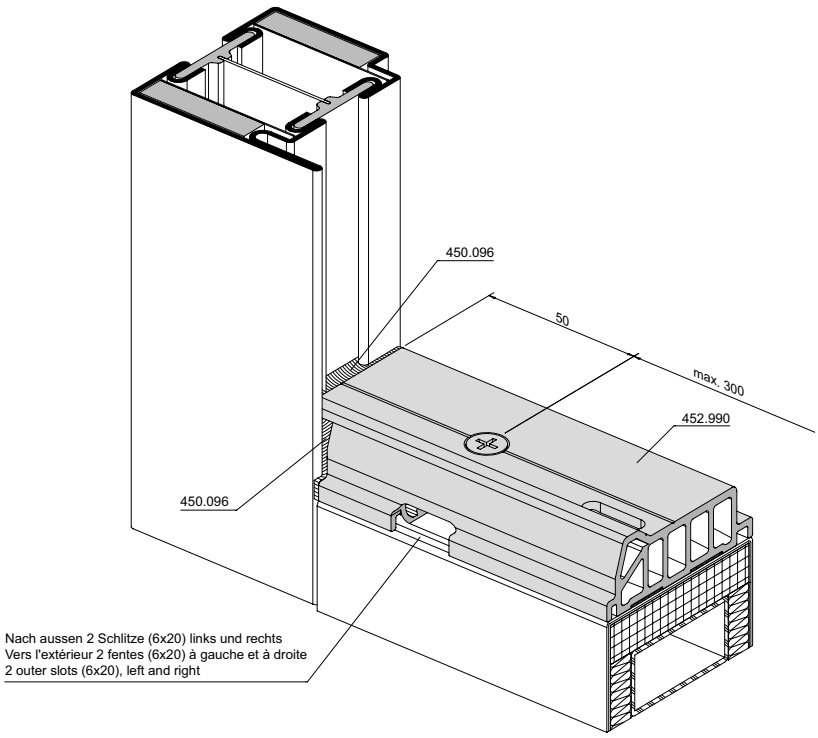

Nach aussen 2 Schlitze (6x20) links und rechts
Vers l'extérieur 2 fentes (6x20) à gauche et à droite
2 outer slots (6x20), left and right

ift Rosenheim
Notifizierte Produktzertifizierungsstelle
13-003089-PR02
17.07.2020
Notified Body 0757

Zuschnitt und Einbau
Anschlagdichtung 452.989

Coupe et montage
Embout d'étanchéité 452.989

Cutting and installation
gasket piece 452.989

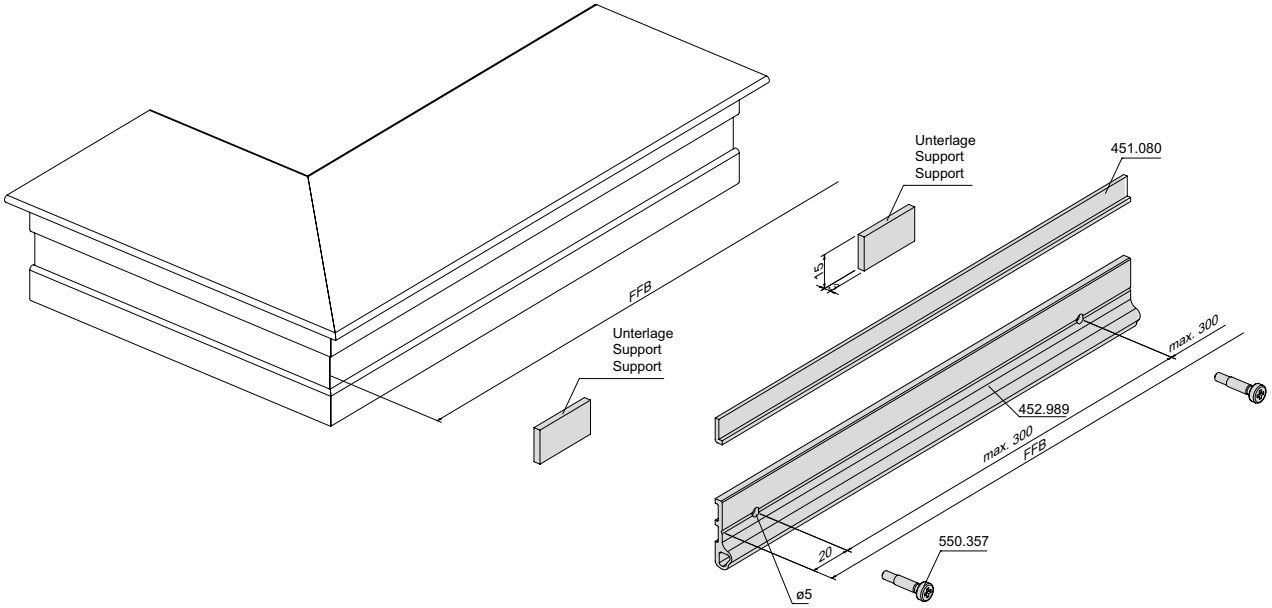

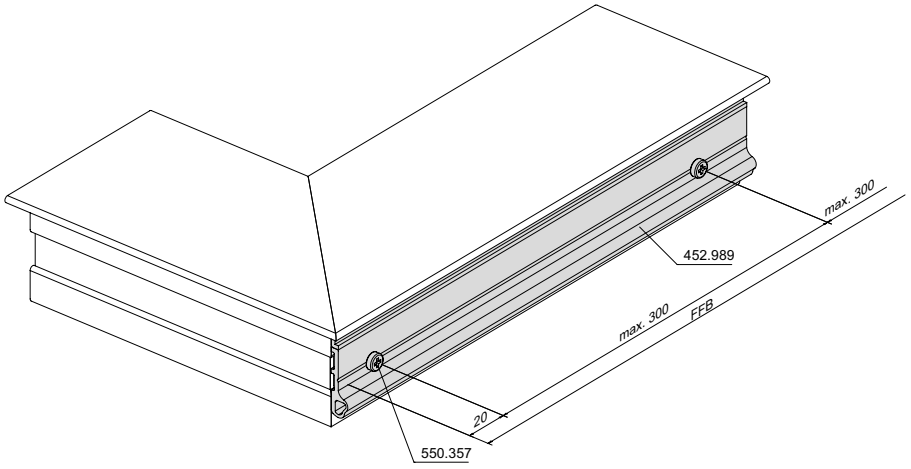

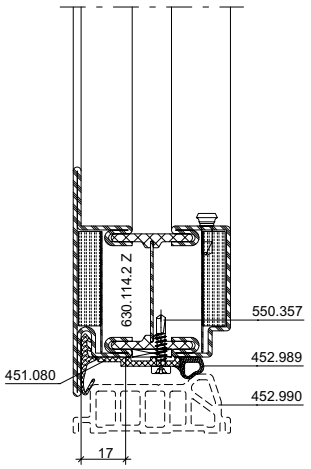

ift Rosenheim
Notifizierte Produkt-
zertifizierungsstelle
13-003089-PR02
17.07.2020
Notified Body 0757

Einbau Türschwellenprofil 407.050

Montage profilé pour seuil de porte 407.050

Installation door treshold profile 407.050

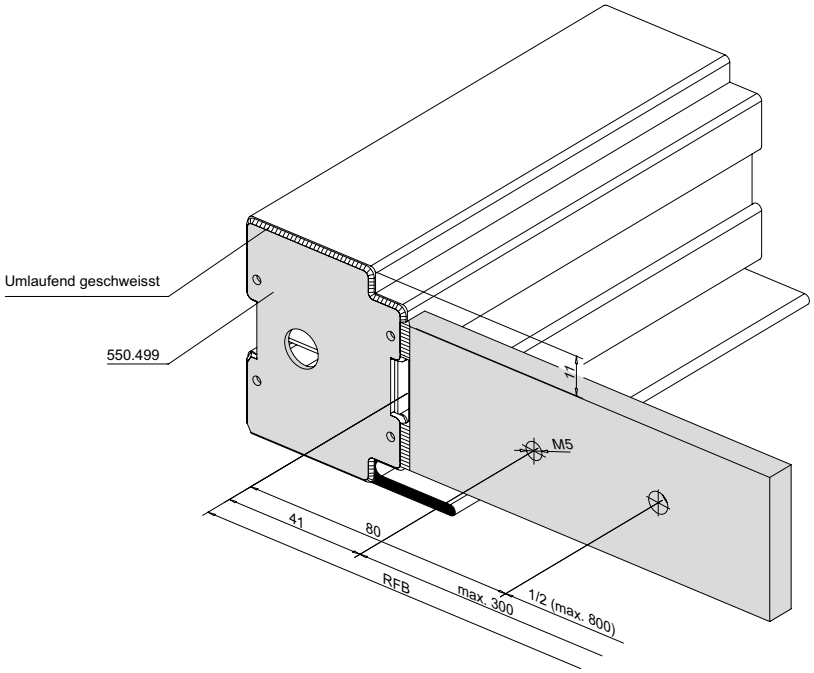

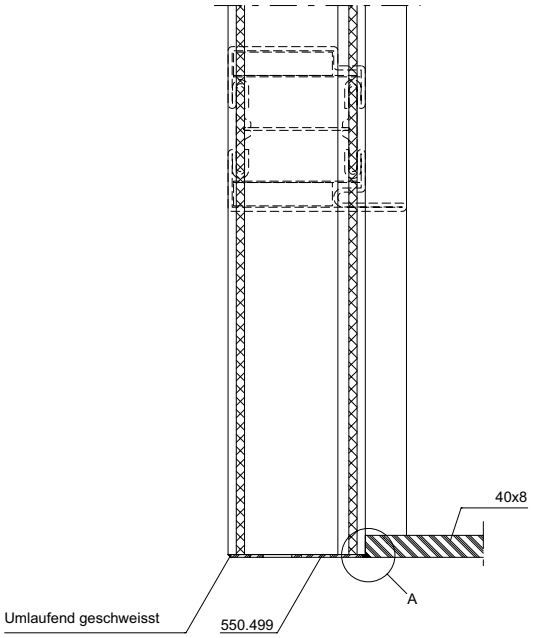

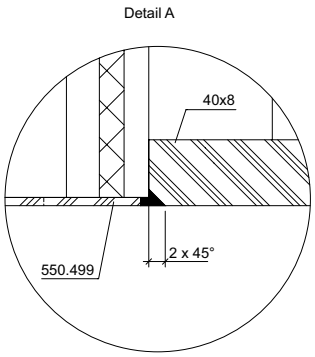

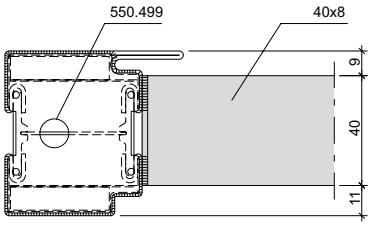

ift Rosenheim
Notifizierte Produktzertifizierungsstelle
13-003089-PR02
17.07.2020
Notified Body 0757

Einbau Türschwellenprofil 407.050

Montage profilé pour seuil de porte 407.050

Installation door treshold profile 407.050

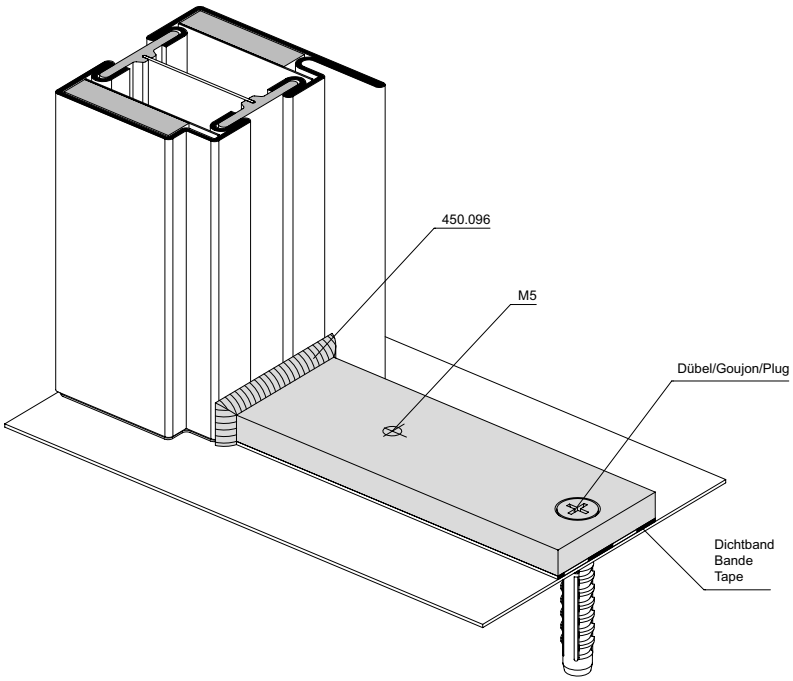

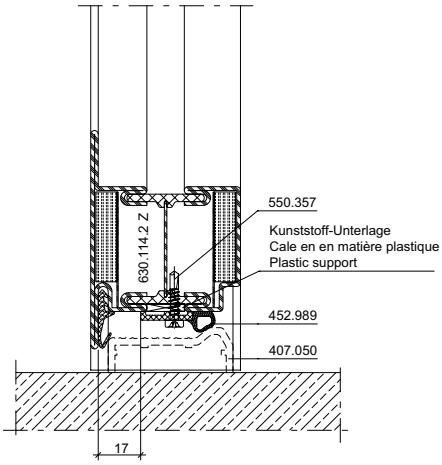

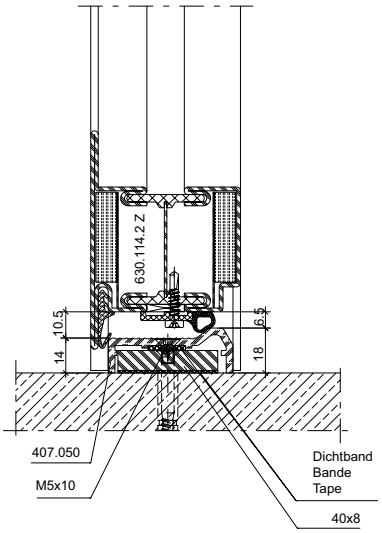

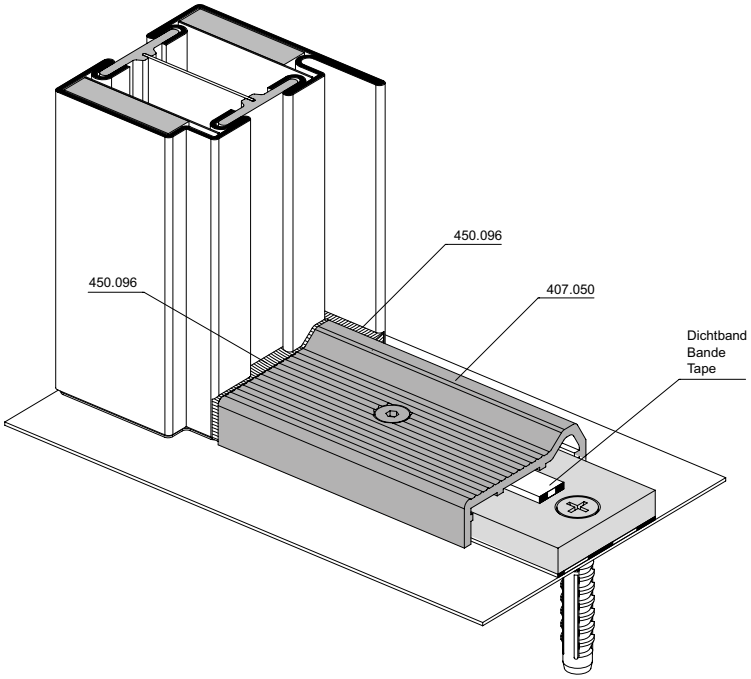

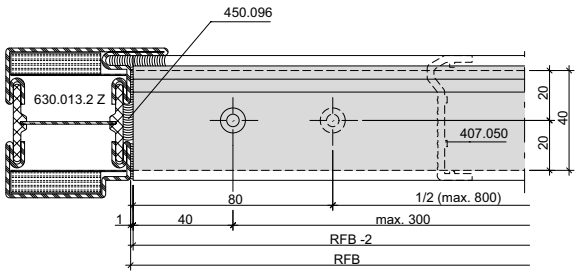

ift Rosenheim
Notifizierte Produktzertifizierungsstelle
13-003089-PR02
17.07.2020
Notified Body 0757

Standflügelverriegelung unten mit Türschwellenprofil 407.050

Verrouillage pour vantail semi-fixe en bas avec profilé pour seuil de porte 407.050

Bottom additional set for secondary leaf with door treshold profile 407.050

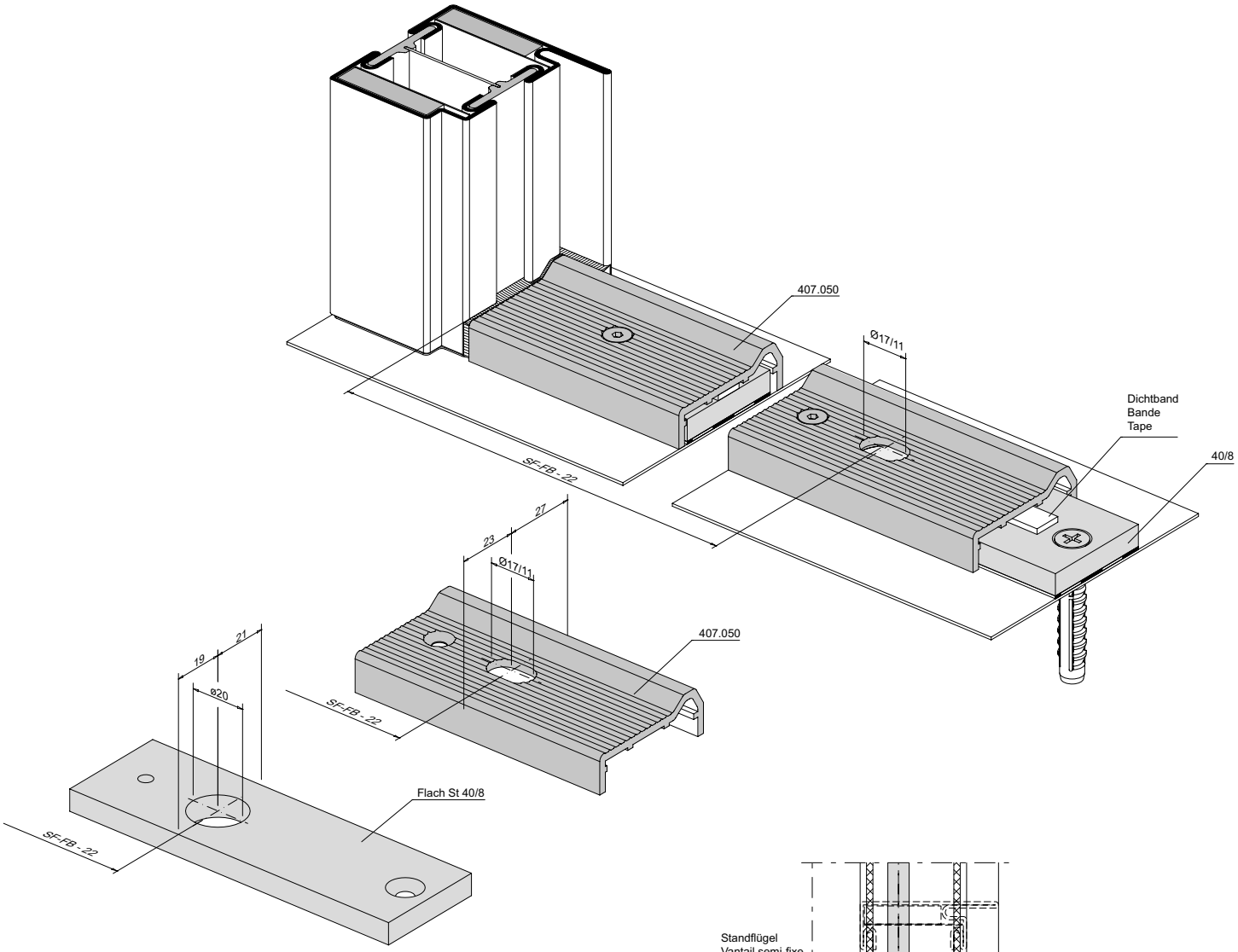

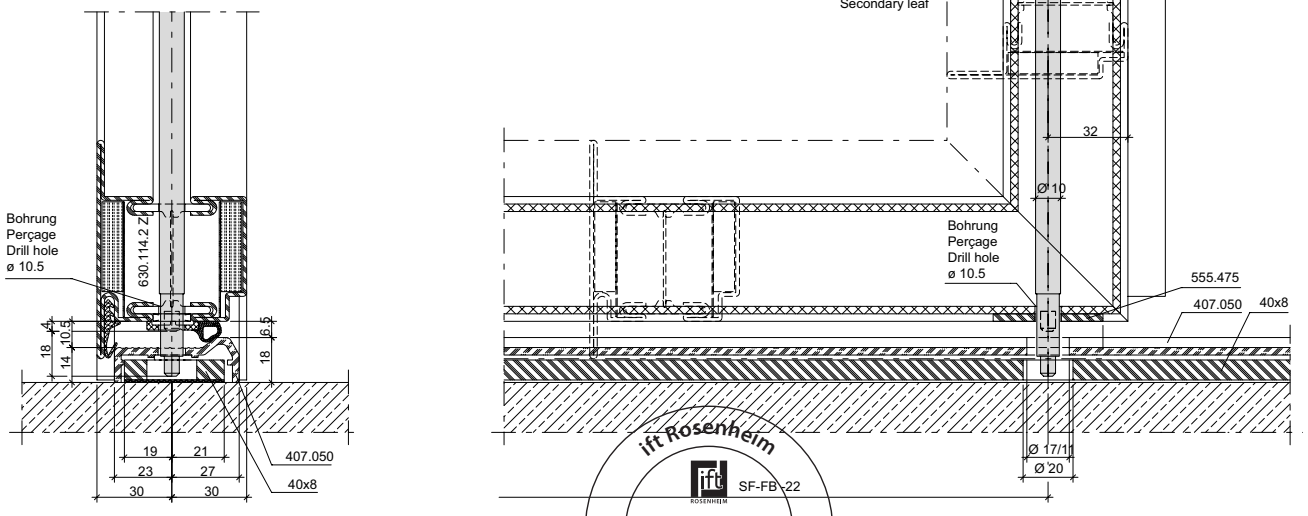

ift Rosenheim
SF-FB-22
Notifizierte Produktzertifizierungsstelle
13-003089-PR02
17.07.2020
Notified Body 0757

Einbau Türschwellenprofil 407.051

Montage profilé pour seuil de porte 407.051

Installation door treshold profile 407.051

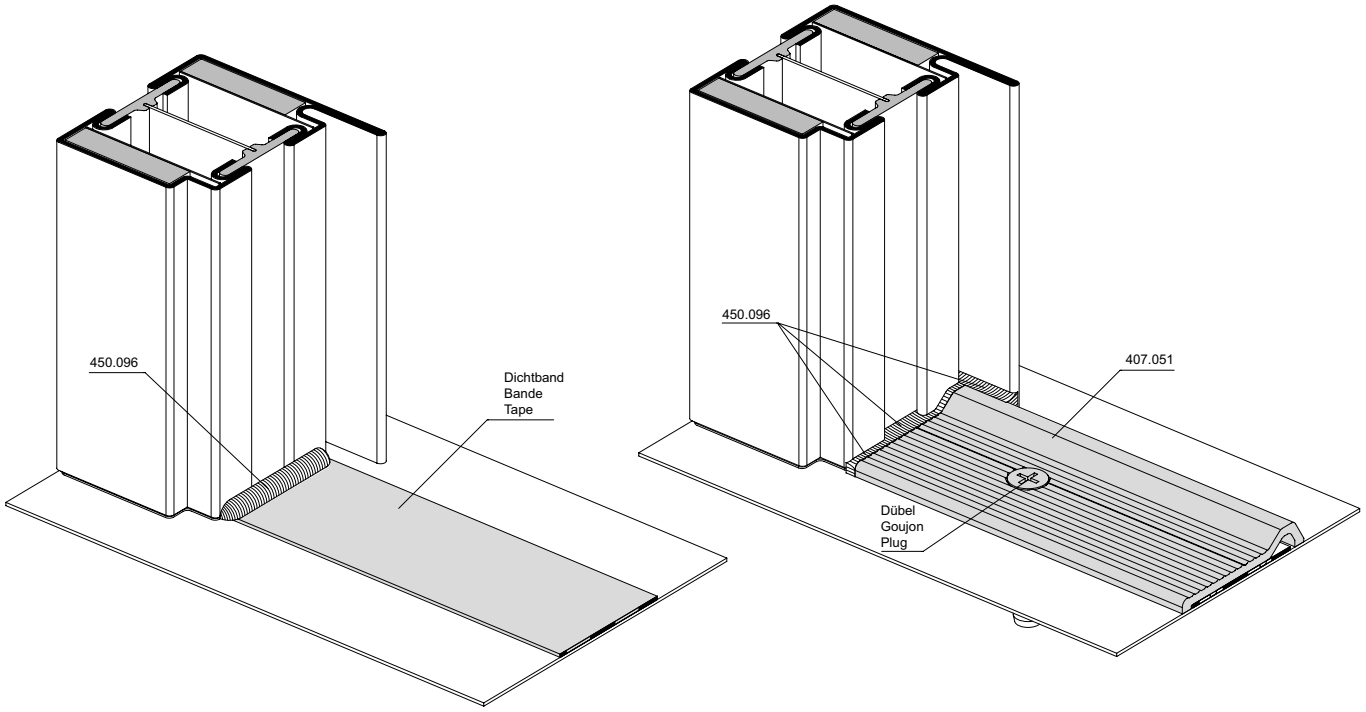

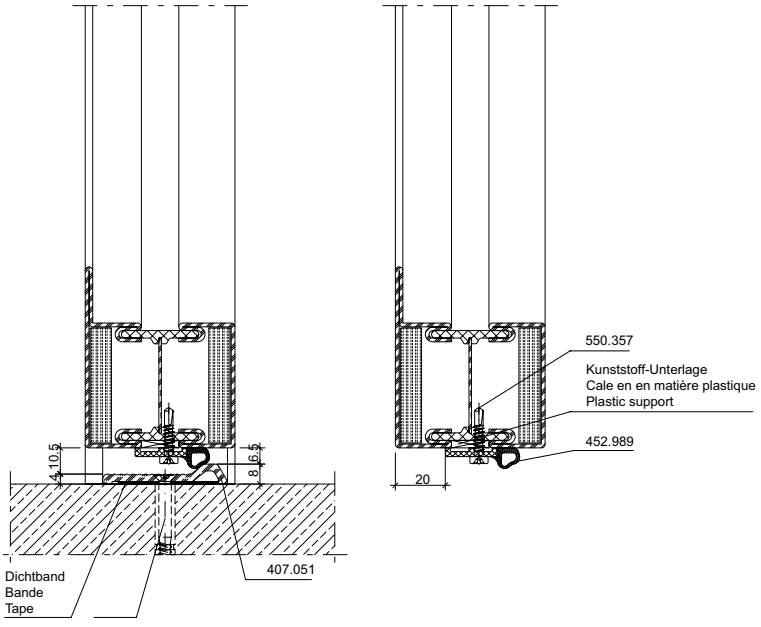

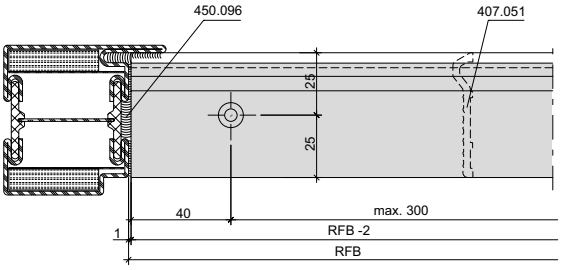

ift Rosenheim
Notifizierte Produkt-zertifizierungsstelle
13-003089-PR02
17.07.2020
Notified Body 0757

Standflügelverriegelung unten mit Türschwellenprofil 407.051

Verrouillage pour vantail semi-fixe en bas avec profilé pour seuil de porte 407.051

Bottom additional set for secondary leaf with door treshold profile 407.051

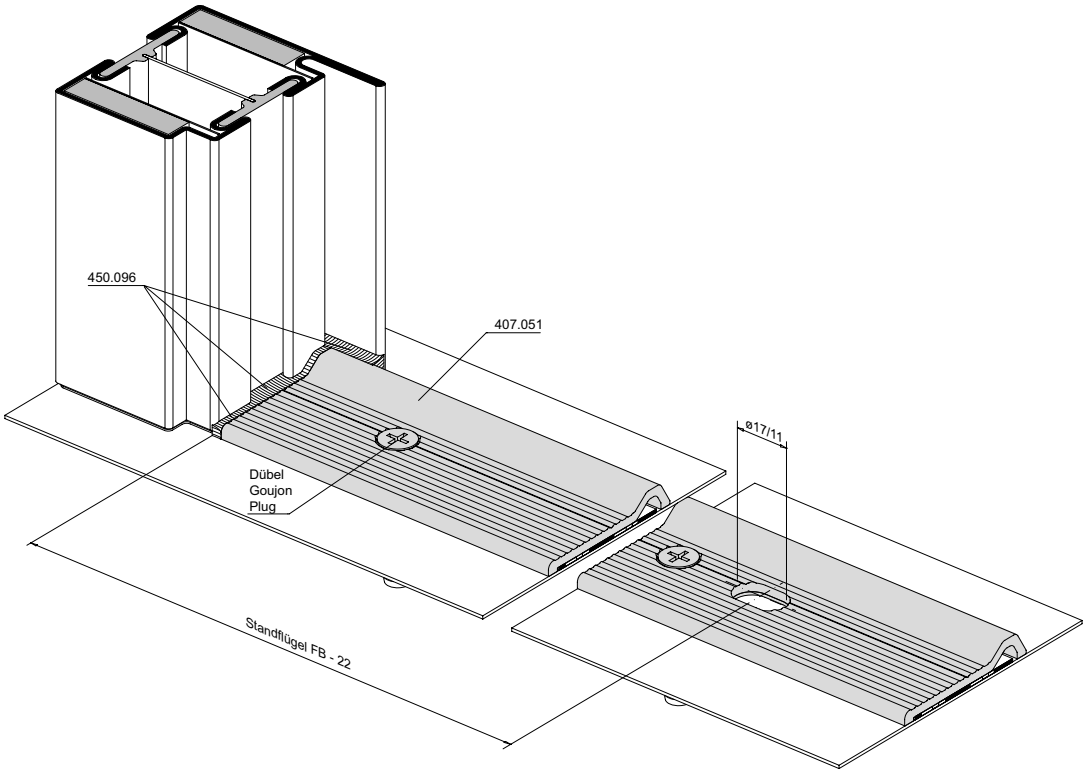

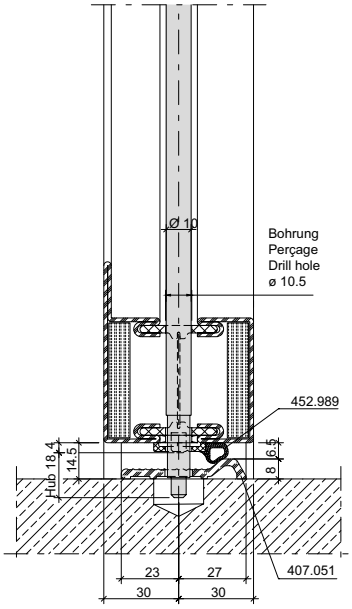

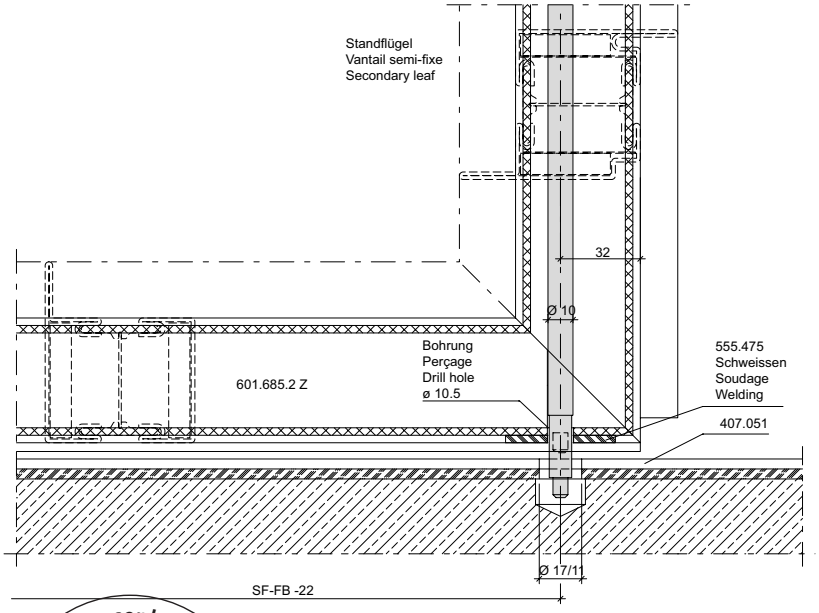

ift Rosenheim
Notifizierte Produkt-zertifizierungsstelle
13-003089-PR02
17.07.2020
Notified Body 0757

Schwelle mit Auflaufdichtung

Seuil avec joint de contact

Threshold with ramp seal

Dichtung 455.207
Zusatzprofil 407.101

Joint 455.207
Profilé complémentaire 407.101

Weatherstrip 455.207
Additional profile 407.101

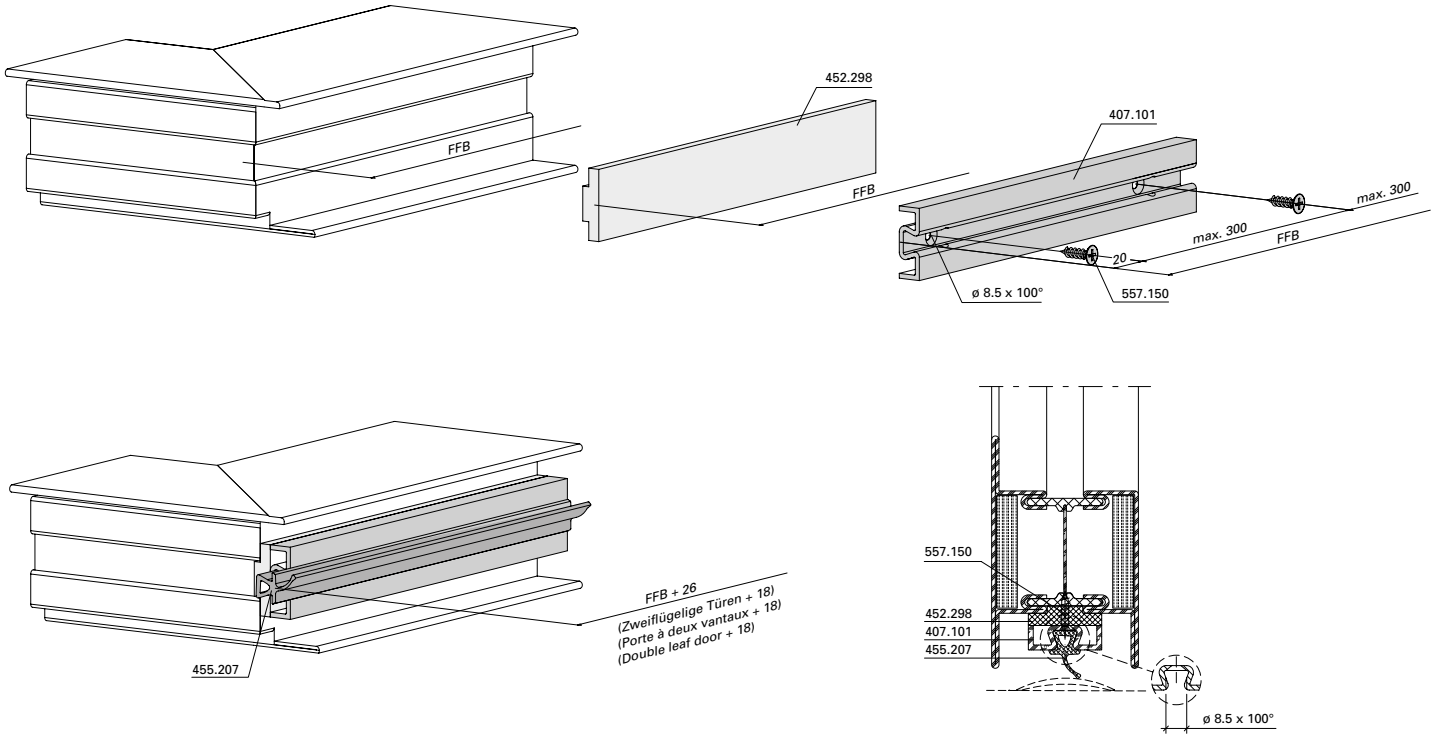

Schwelle 407.041

Seuil 407.041

Threshold 407.041

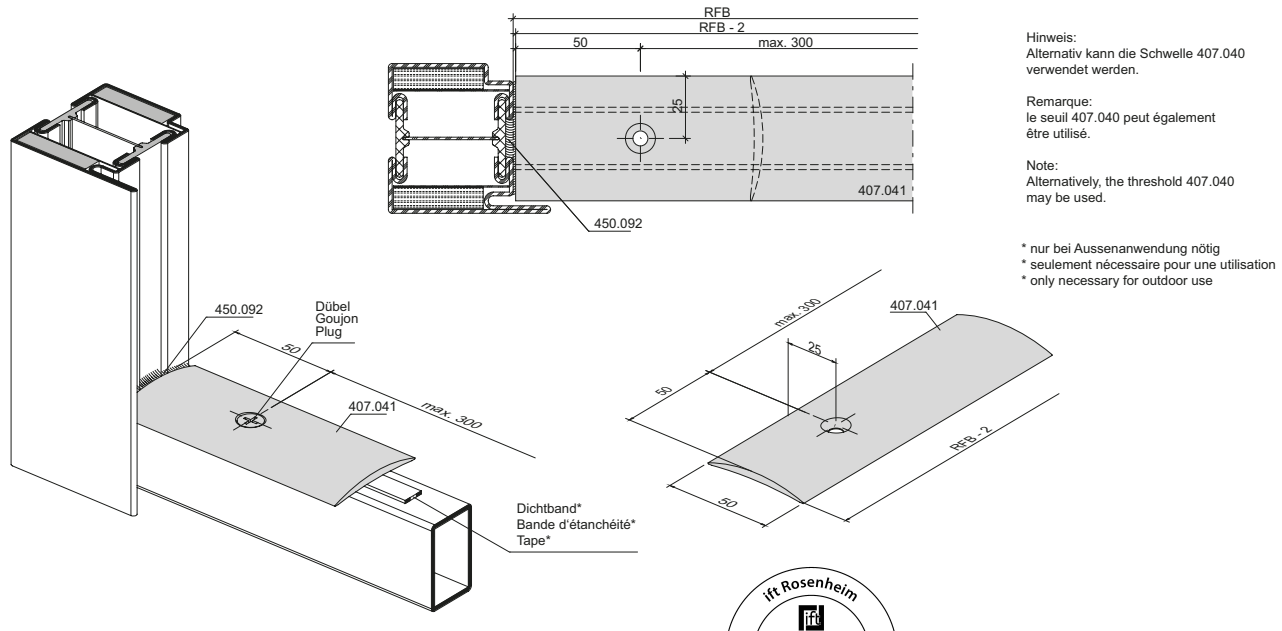

Hinweis:
Alternativ kann die Schwelle 407.040 verwendet werden.

Remarque:
le seuil 407.040 peut également être utilisé.

Note:
Alternatively, the threshold 407.040 may be used.

* nur bei Aussenanwendung nötig
* seulement nécessaire pour une utilisation
* only necessary for outdoor use

ift Rosenheim
Notifizierte Produktzertifizierungsstelle
13-003089-PR02
17.07.2020
Notified Body 0757

Automatische Senkdichtung
555.366 bis 555.373
zulässig für S_{200}

Montage immer auf Bandgegenseite!

1. **Vor der Oberflächenbehandlung**
   An den Vertikalstäben je 2 Löcher ø 3,5 mm bohren.

2. **Montage**
- Senkdichtung auf Flügelfalzbreite (FFB) kürzen und Schnittkanten entgraten.
- Bei zweiflügeligen Türen Gummi-Dichtungsprofil im Stulpbereich ca. 4 bis 5 mm überstehen lassen.
- Befestigungswinkel ins Aluminiumprofil einstecken und die Senkdichtung anschrauben (Auslöseknopf bandseitig)

3. **Senkdichtung einstellen**
- Auslöseknopf mit Sechskant-Stiftschlüssel 3 mm (Inbus) drehen, bis das Gummi-Dichtungsprofil bei geschlossener Tür über die ganze Länge gleichmässig am Boden anliegt. Zu starke Anpressung vermeiden.
- Endstellung des Auslöseknopfes: Spitze von der Band-Drehachse abgewendet.

Joint seuil automatique
555.366 à 555.373

Montage effectué toujours du côté opposé aux paumelles!

1. **Avant le traitement de la surface**
   Aux barres verticales percer 2 trous de 3,5 mm de diamètre de chaque côté.

2. **Montage**
- Couper le joint seuil à la largeur de feuillure du vantail (FFB) puis ébarber les arêtes de coupe.
- Dans le cas des portes à deux vantaux, laisser dépasser le joint d'étanchéité profilé en caoutchouc d'env. 4 à 5 mm dans la zone de la butée.
- Engager l'équerre de fixation dans le profilé en aluminium et visser le joint seuil. (Bouton de déclenchement côté paumelles)

3. **Réglage du joint seuil**
- Tourner le bouton de déclenchement de 3 mm à l'aide d'une clé à six pans jusqu'à ce que, porte fermée, le joint d'étanchéité profilé soit appliqué uniformément au sol sur toute sa longueur. Éviter une pression excessive.
- Position finale du bouton de déclenchement: la pointe tournée à l'opposé de l'axe de pivotement de la paumelle.

Automatic drop seal
555.366 to 555.373

Always install on the side opposite the hinges!

1. **Before surface treatment**
   To the vertical bars drill 2 holes 3,5 mm on either side.

2. **After surface treatment**
- Shorten drop seal on the leaf rebate width (FFB) and de-burr the cut edges.
- With double-leafed doors leave the rubber sealing profiles protrude approx. 4 to 5 mm in the region of the overlap.
- Insert the fixing angle into the aluminium profile and screw on the drop seal (release button on the hinge side).

3. **Adjusting the drop seal**
- Turn release button by 3 mm with the Allen wrench until the rubber weather strip touches the floor evenly over its whole length with the door closed. Avoid too great pressure.
- Final position of the release button: Tip turned away from the hinge pin axis.

ift Rosenheim
Notifizierte Produktzertifizierungsstelle
13-003089-PR02
17.07.2020
Notified Body 0757

Automatische Senkdichtung
555.366 bis 555.373
Einflügelige Türe/Gangflügel

Joint seuil automatique
555.366 à 555.373
Porte à un vantail/Vantail de service

Automatic drop seal
555.366 to 555.373
Single leaf door/Access leaf

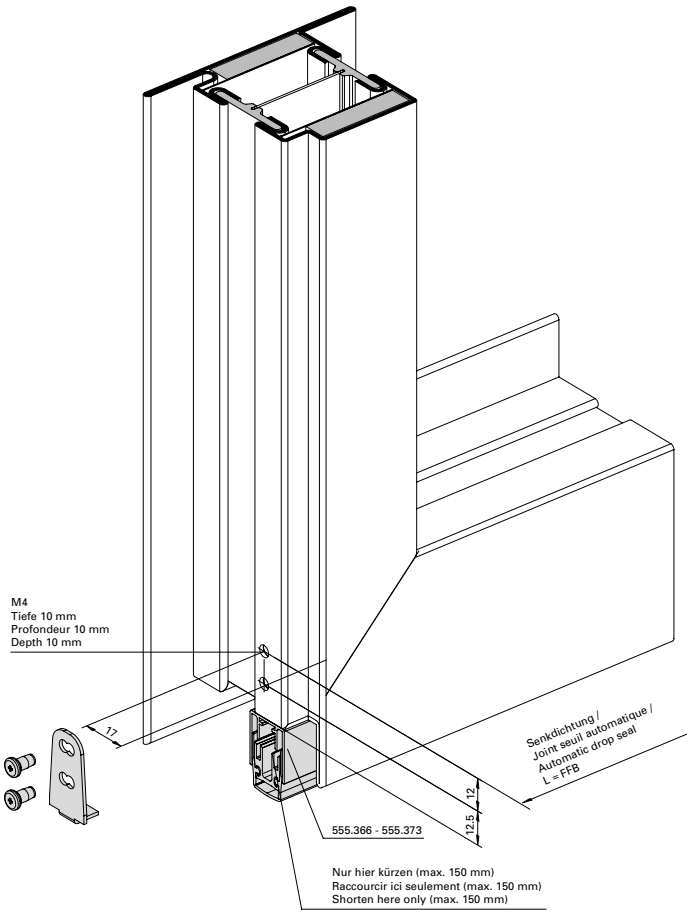

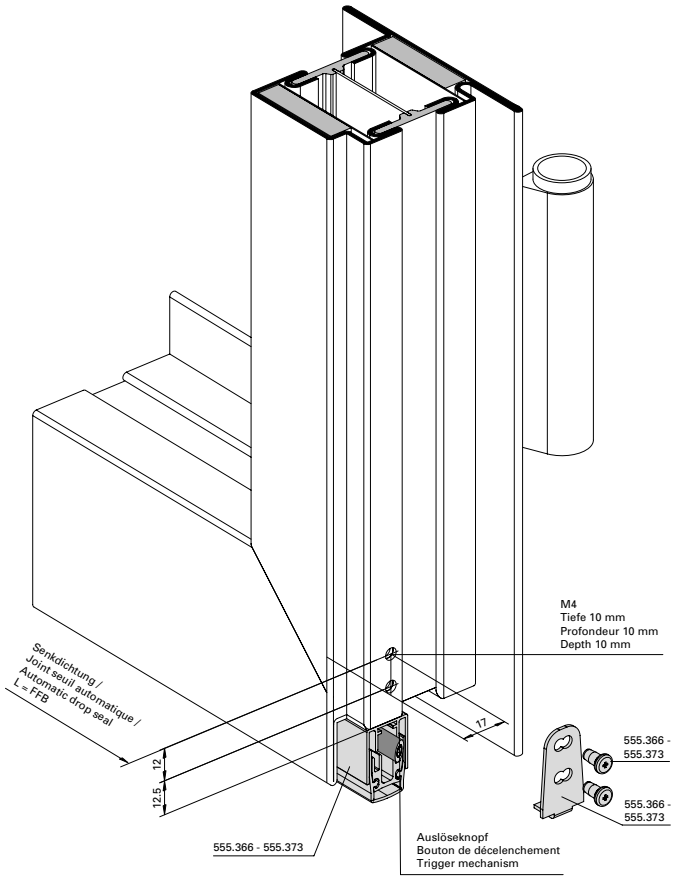

Ansicht von unten
Vue d'en bas
View from below

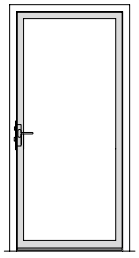

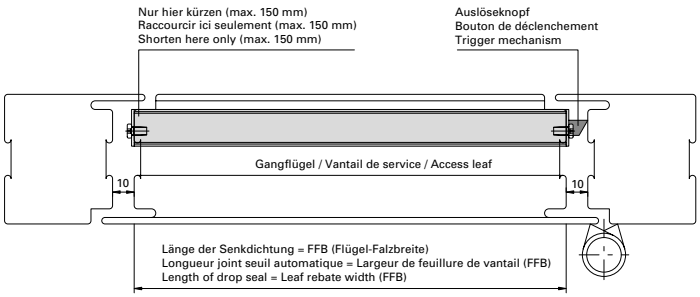

BE-110-E-015

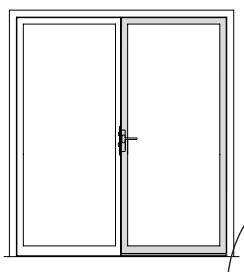

Einbau mit 499.137
Montage avec 499.137
Installation with 499.137

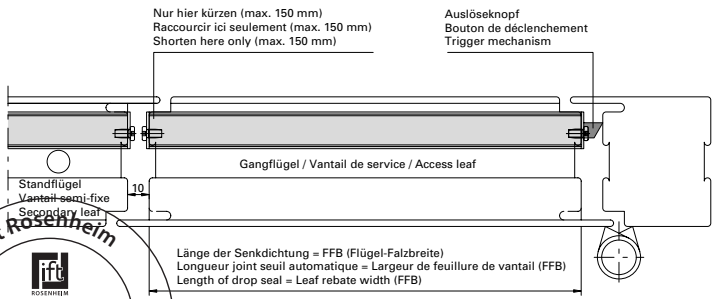

ift Rosenheim
Notifizierte Produkt-
zertifizierungsstelle
13-003089-PR02
17.07.2020
Notified Body 0757

Automatische Senkdichtung
555.366 bis 555.373
Zweiflügelige Türe/Standflügel

Joint seuil automatique
555.366 à 555.373
Porte à deux vantaux/Vantail semi-fixe

Automatic drop seal
555.366 to 555.373
Double leaf door/Secondary leaf

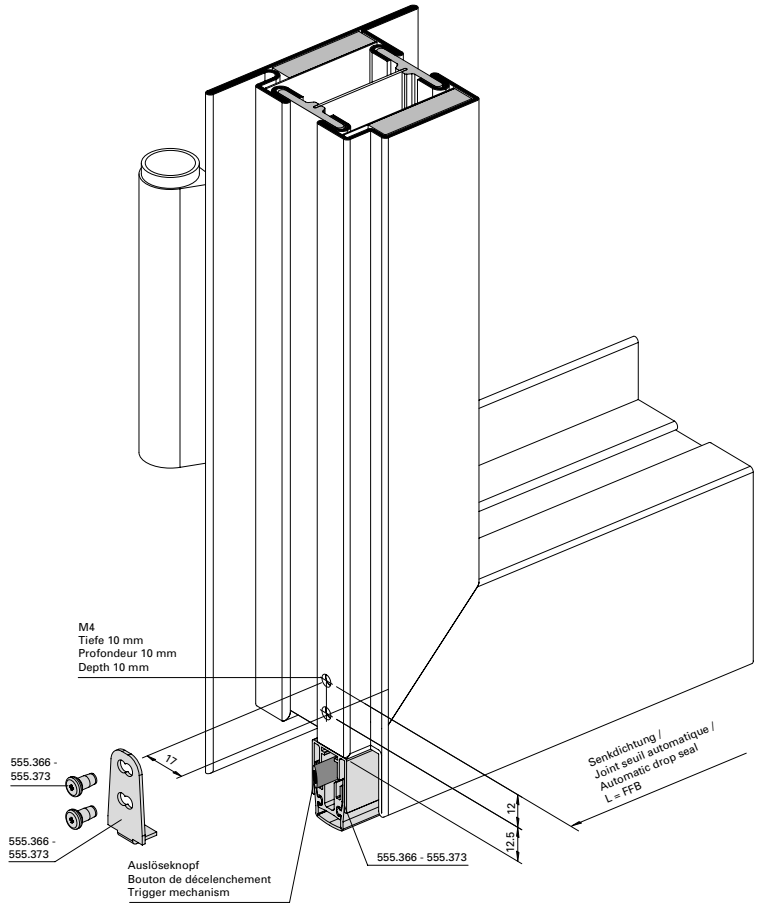

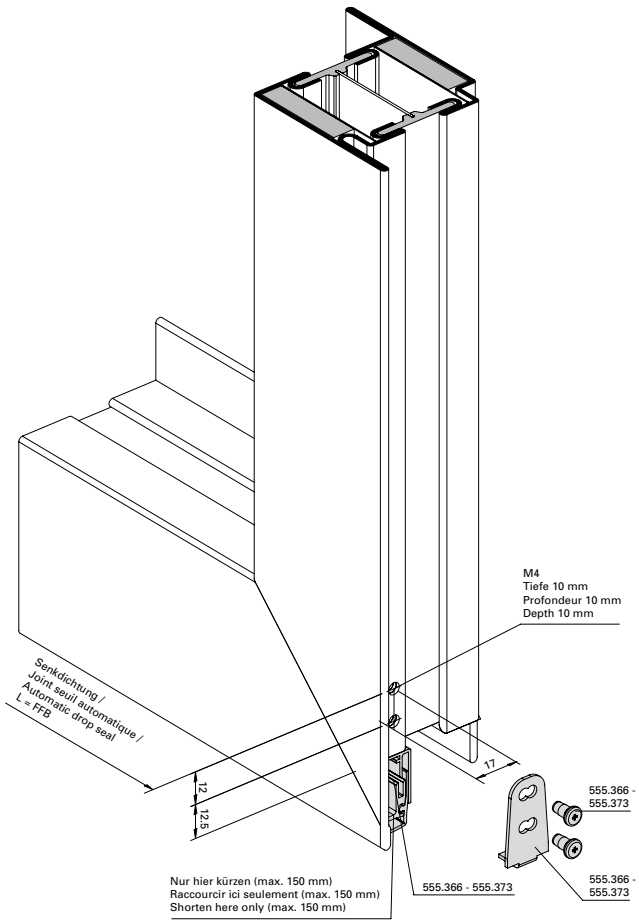

Einbau mit 499.137

Montage avec 499.137

Installation with 499.137

Ansicht von unten
Vue d'en bas
View from below

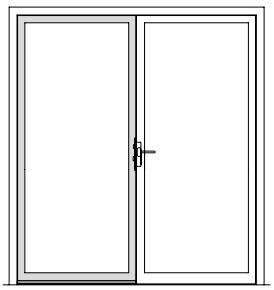

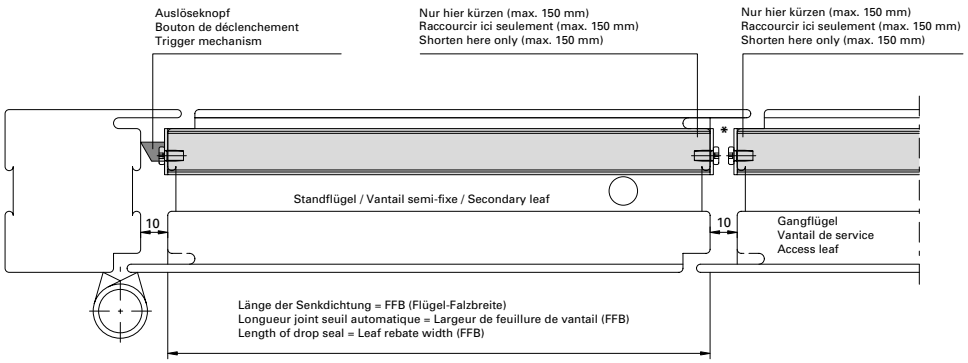

* Bei Fluchttüren sind die Schrauben im Standflügel durch Blindnieten ø 3,2x6,1 zu ersetzen (Zwängungsfreiheit)
* Dans le cas de portes de secours, remplacer les vis dans le vantail semi-fixe par des rivets borgnes 3,2x6,1 (alignement des portes)
* On emergency doors replace the screws in the fixed leaf by blind rivets 3,2x6,1 (door alignment)

BE-110-E-016

ift Rosenheim
Notifizierte Produktzertifizierungsstelle
13-003089-PR02
17.07.2020
Notified Body 0757

Automatische Senkdichtung
Dichtung 455.005 klinken

Joint de seuil automatique
Encocher le joint 455.005

Automatic floor seal
Notch weatherstrip 455.005

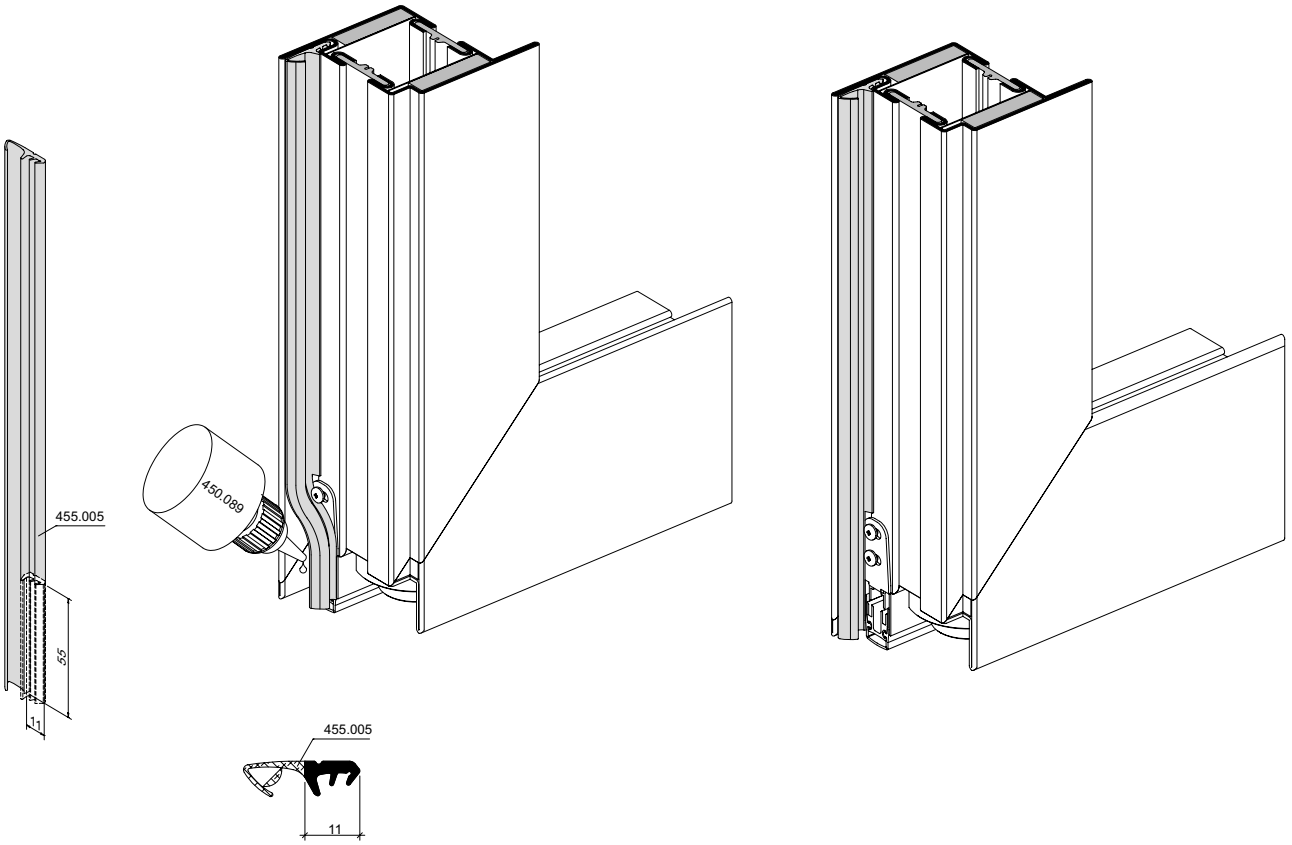

ift Rosenheim
Notifizierte Produkt-zertifizierungsstelle
13-003089-PR02
17.07.2020
Notified Body 0757

Wetterschenkel 407.002 und Endstück 450.051

Renvoi d'eau 407.002 et embout 450.051

Weatherboard 407.002 and end piece 450.051

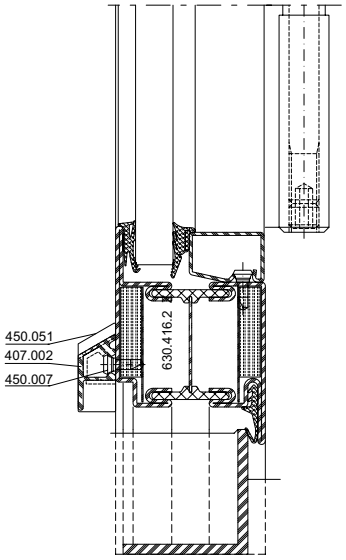

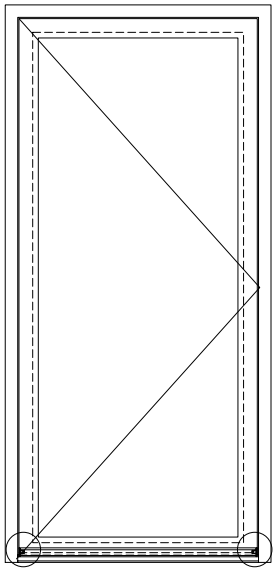

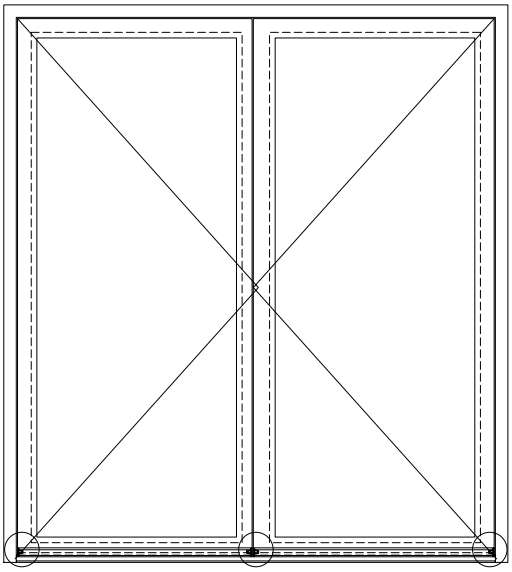

Wetterschenkel alle 250-300 mm mit 450.007 befestigen
Fixer les renvois d'eau tous les 250 à 300 mm avec 450.007
Fix drip bar every 250-300 mm with 450.007

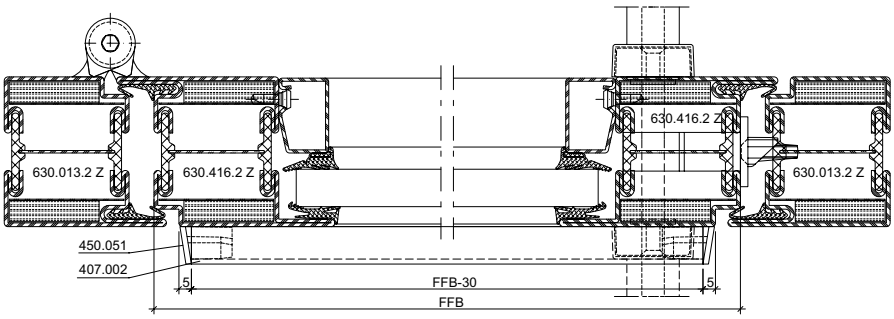

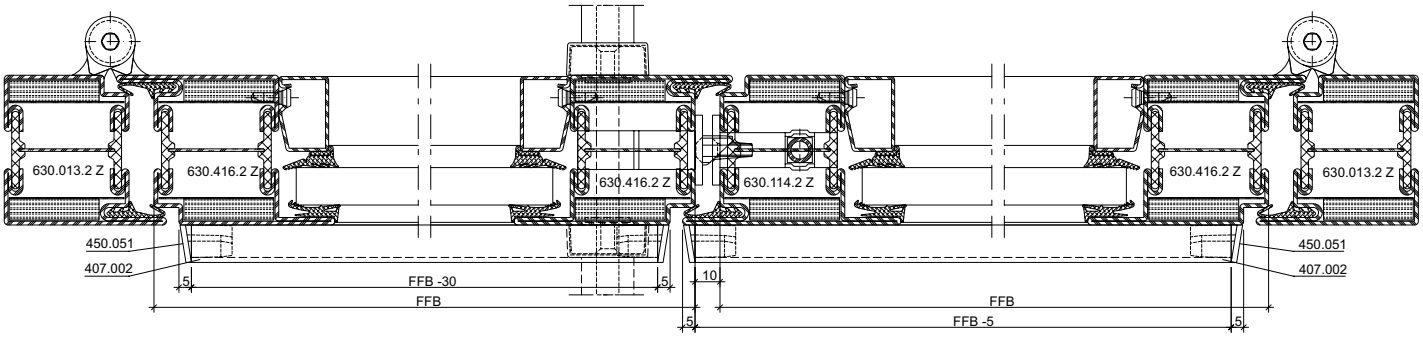

ift Rosenheim
Notifizierte Produktzertifizierungsstelle
13-003089-PR02
17.07.2020
Notified Body 0757

Lage der Befestigungspunkte und Türbänder bei 1-flg. Türen aus Stahl

Position des points de fixation et des paumelles sur les portes à 1 vantail en acier

Position of the fixing points and door hinges for single-leaf doors in steel

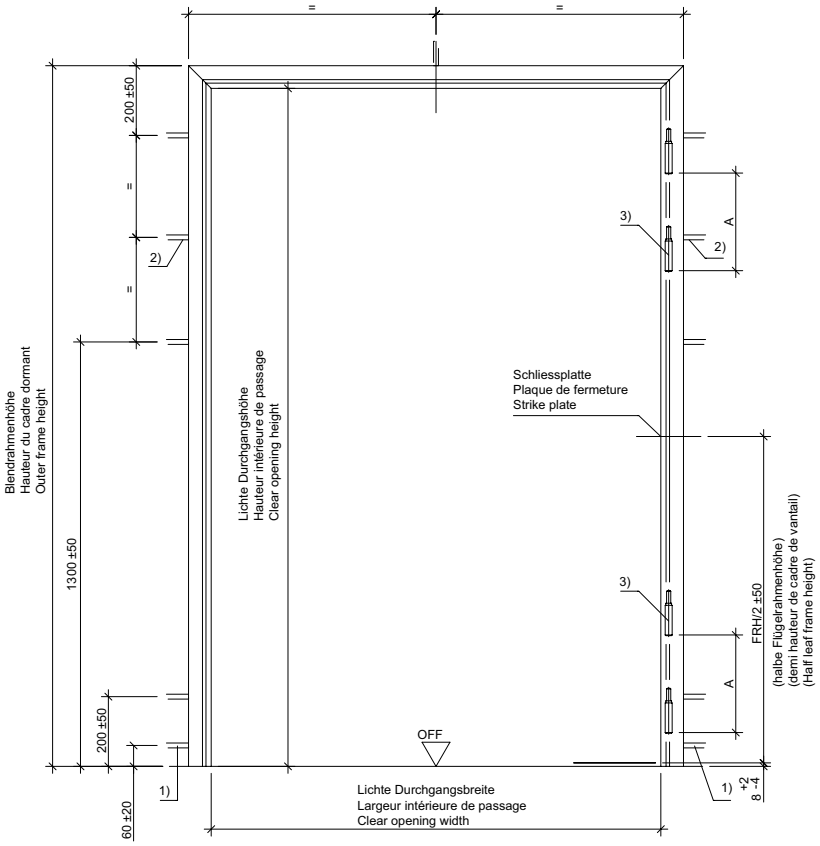

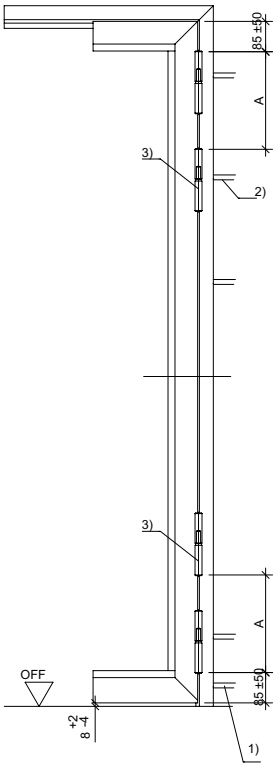

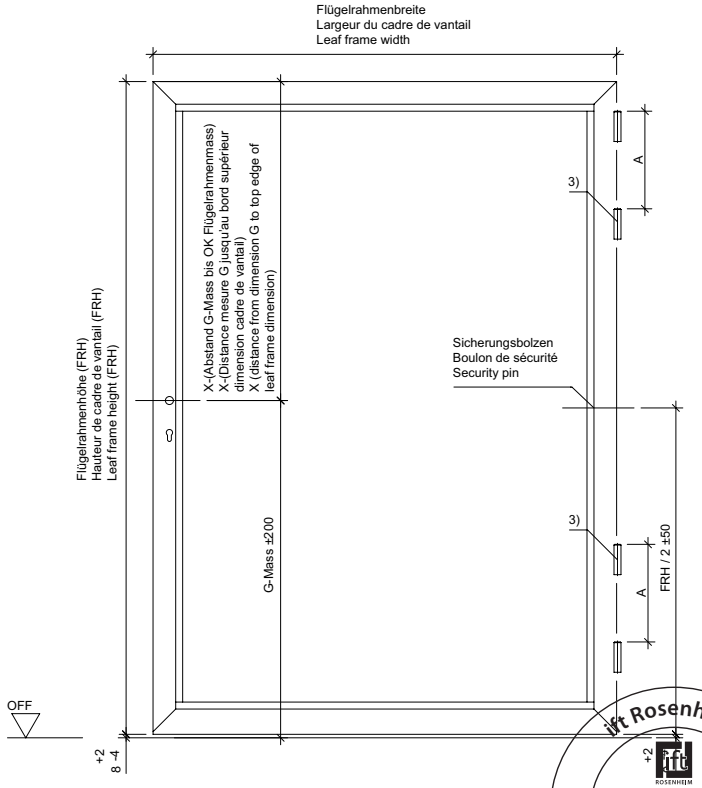

1) Wenn die Türen ohne Bodeneinstand der Zargen eingebaut werden, ist ein zusätzlicher Befestigungspunkt 60 ±20mm über OFF anzubringen.
Quand les portes sont montées sans raccordement dans la chape des châssis, un point de fixation supplémentaire 60 ±20 mm doit être placé bord supérieur sol fini.
If doors are installed without a floor recess for the frame trim, an additional fixing point needs to be positioned at 60 ± 20 mm above FFL.

2) Wenn die Lichte Durchgangshöhe ≥ 2500mm ist, ist ein zusätzlicher Befestigungspunkt erforderlich.
Quand la hauteur de passage intérieure est ≥ 2'500 mm, un point de fixation supplémentaire est nécessaire.
If the clear opening height is ≥ 2500 mm, an additional fixing point is required.

3) wahlweise zusätzliches drittes bzw. viertes Türband im Abstand A:
Au choix troisième ou quatrième paumelle supplémentaire sur la distance A:
Also available with an additional third or fourth door hinge at distance A:

- Anschweiß-Bandrolle: A min. = 280 mm; A. max = FRH/2
- Paumelle à souder:
- Weld-on barrel hinge:
- Stahl-Anschraubband 3D: A min. = 280 mm; A. max = FRH/2
- Paumelle à visser en acier 3D:
- Steel screw-on 3D hinge:
- Stahl-Anschraubband: A min. = 240 mm; A. max = FRH/2
- Paumelle à visser en acier:
- Steel screw-on hinge:
- Edelstahl-Rollentürband: A min. = 280 mm; A. max = FRH/2
- Paumelle à galet en acier Inox:
- Stainless steel barrel hinge:

Befestigungsmittel siehe Tabelle Anforderungen an diverse Materialien in der ATD im Kompendium Anschlüsse am Bau.
Pour les éléments de fixation, voir le tableau des exigences auxquelles les différents matériaux sont soumis dans la DTA dans l'abrégé des raccords au bâtiment.
For fixings, see the table "Requirements of various materials" in the ATD in the chapter "Attachment to structure".

ift Rosenheim
Notifizierte Produktzertifizierungsstelle
13-003089-PR02
17.07.2020
Notified Body 0757

Lage der Befestigungspunkte und Türbänder bei 2-flg. Türen aus Stahl

Position des points de fixation et des paumelles sur les portes à 2 vantaux en acier

Position of the fixing points and door hinges for double-leaf doors in steel

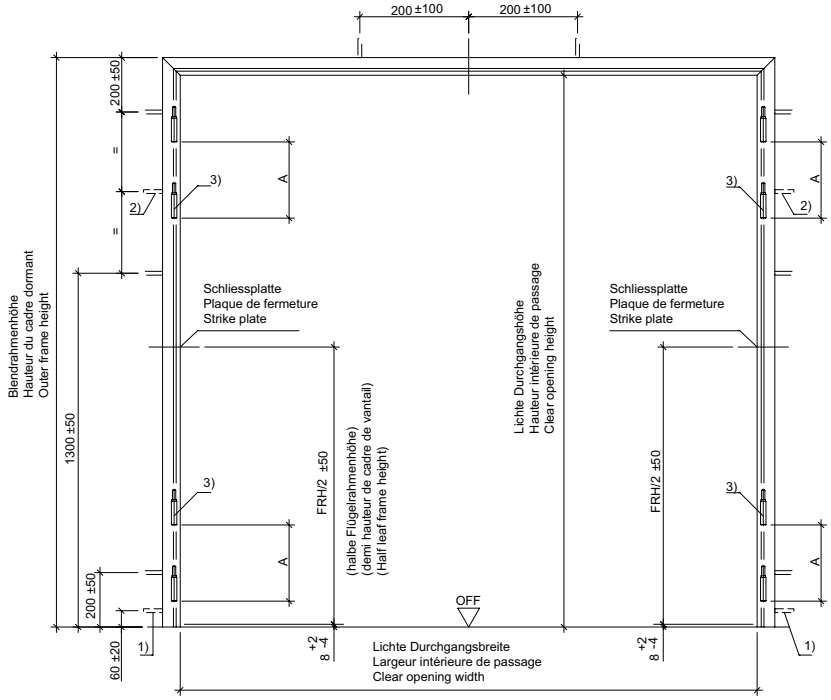

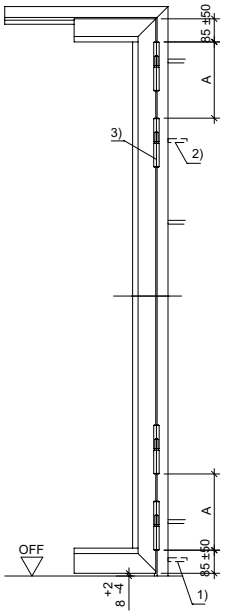

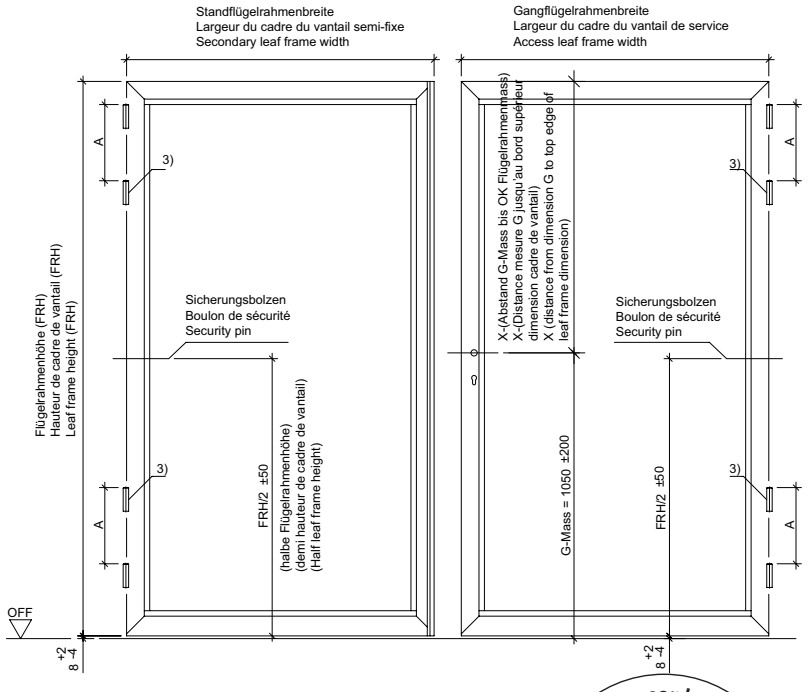

1) Wenn die Türen ohne Bodeneinstand der Zargen eingebaut werden, ist ein zusätzlicher Befestigungspunkt 60 ±20mm über OFF anzubringen.
Quand les portes sont montées sans raccordement dans la chape des châssis, un point de fixation supplémentaire 60 ±20 mm doit être placé bord supérieur sol fini.
If doors are installed without a floor recess for the frame trim, an additional fixing point needs to be positioned at 60 ± 20 mm above FFL.

2) Wenn die Lichte Durchgangshöhe ≥ 2500mm ist, ist ein zusätzlicher Befestigungspunkt erforderlich.
Quand la hauteur de passage intérieure est ≥ 2'500 mm, un point de fixation supplémentaire est nécessaire.
If the clear opening height is ≥ 2500 mm, an additional fixing point is required.

3) wahlweise zusätzliches drittes bzw. viertes Türband im Abstand A:
Au choix troisième ou quatrième paumelle supplémentaire sur la distance A:
Also available with an additional third or fourth door hinge at distance A:

- Anschweiß-Bandrolle: A min. = 280 mm; A. max = FRH/2
- Paumelle à souder:
- Weld-on barrel hinge:
- Stahl-Anschraubband 3D: A min. = 280 mm; A. max = FRH/2
- Paumelle à visser en acier 3D:
- Steel screw-on 3D hinge:
- Stahl-Anschraubband: A min. = 240 mm; A. max = FRH/2
- Paumelle à visser en acier:
- Steel screw-on hinge:
- Edelstahl-Rollentürband: A min. = 280 mm; A. max = FRH/2
- Paumelle à galet en acier Inox:
- Stainless steel barrel hinge:

Befestigungsmittel siehe Tabelle Anforderungen an diverse Materialien in der ATD im Kompendium Anschlüsse am Bau.
Pour les éléments de fixation, voir le tableau des exigences auxquelles les différents matériaux sont soumis dans la DTA dans l'abrégé des raccords au bâtiment.
For fixings, see the table "Requirements of various materials" in the ATD in the chapter "Attachment to structure".

ift Rosenheim
Notifizierte Produkt-zertifizierungsstelle
13-003089-PR02
17.07.2020
Notified Body 0757

Lage der Befestigungspunkte und verdeckt liegenden Türbänder bei 1-flg. Türen aus Stahl

Position des points de fixation pour paumelles non apparente sur les portes à 1 vantail en acier

Position of the fixing points for concealed hinges for single-leaf doors in steel

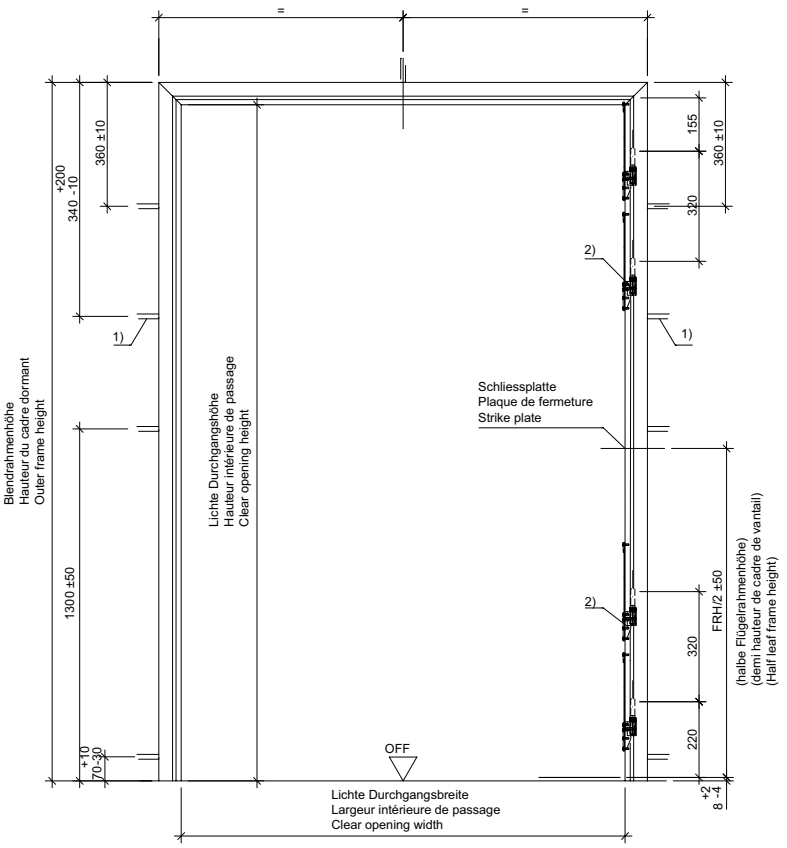

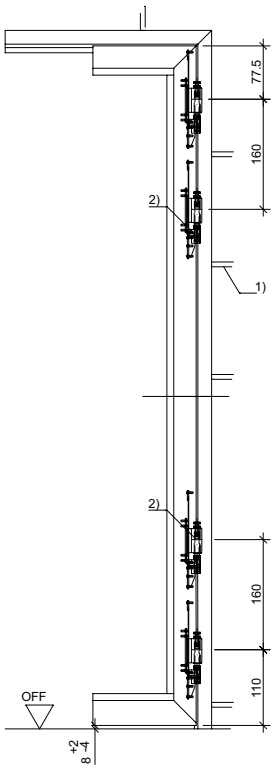

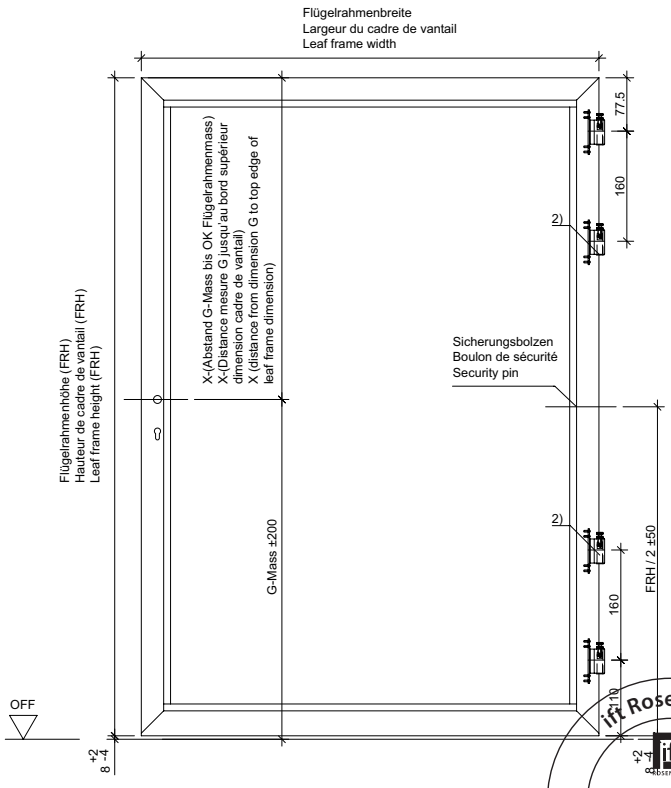

1) Wenn die Lichte Durchgangshöhe ≥ 2500mm ist, ist ein zusätzlicher Befestigungspunkt erforderlich.
Quand la hauteur de passage intérieure est ≥ 2'500 mm, un point de fixation supplémentaire est nécessaire.
If the clear opening height is ≥ 2500 mm, an additional fixing point is required.

2) wahlweise zusätzliches drittes bzw. viertes Türband im Abstand 320 mm
Au choix troisième ou quatrième paumelle supplémentaire sur la distance 320 mm
Also available with an additional third or fourth door hinge at distance 320 mm

Befestigungsmittel siehe Tabelle Anforderungen an diverse Materialien in der ATD im Kompendium Anschlüsse am Bau.
Pour les éléments de fixation, voir le tableau des exigences auxquelles les différents matériaux sont soumis dans la DTA dans l'abrégé des raccords au bâtiment.
For fixings, see the table "Requirements of various materials" in the ATD in the chapter "Attachment to structure".

ift Rosenheim
Notifizierte Produktzertifizierungsstelle
13-003089-PR02
17.07.2020
Notified Body 0757

JANSEN

Lage der Befestigungspunkte und Türbänder bei 2-flg. Türen aus Stahl

Position des points de fixation et des paumelles sur les portes à 2 vantaux en acier

Position of the fixing points and door hinges for double-leaf doors in steel

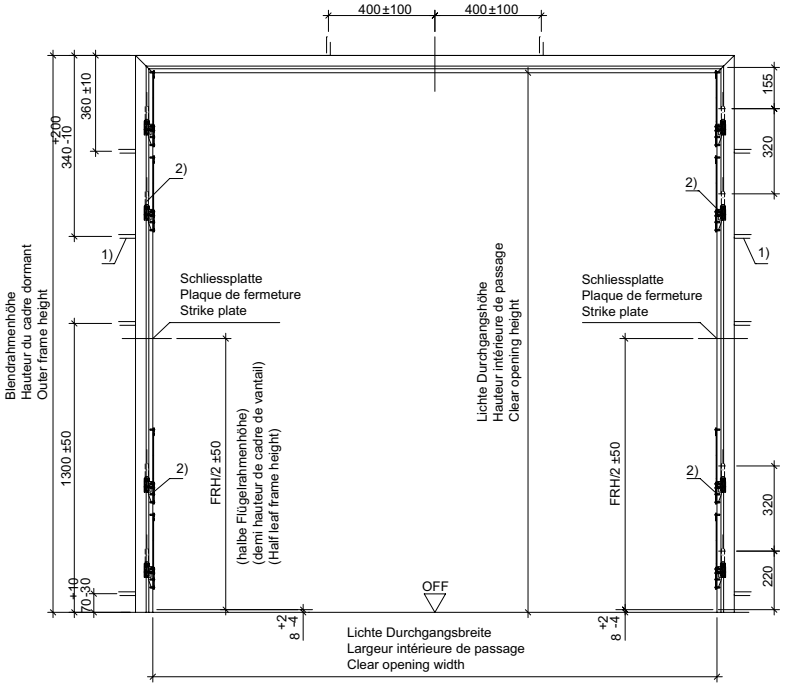

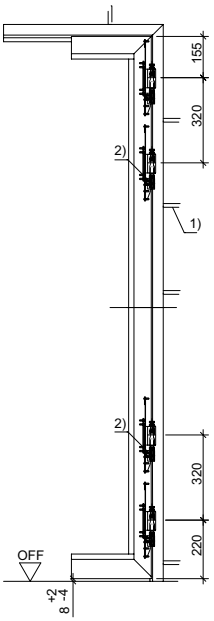

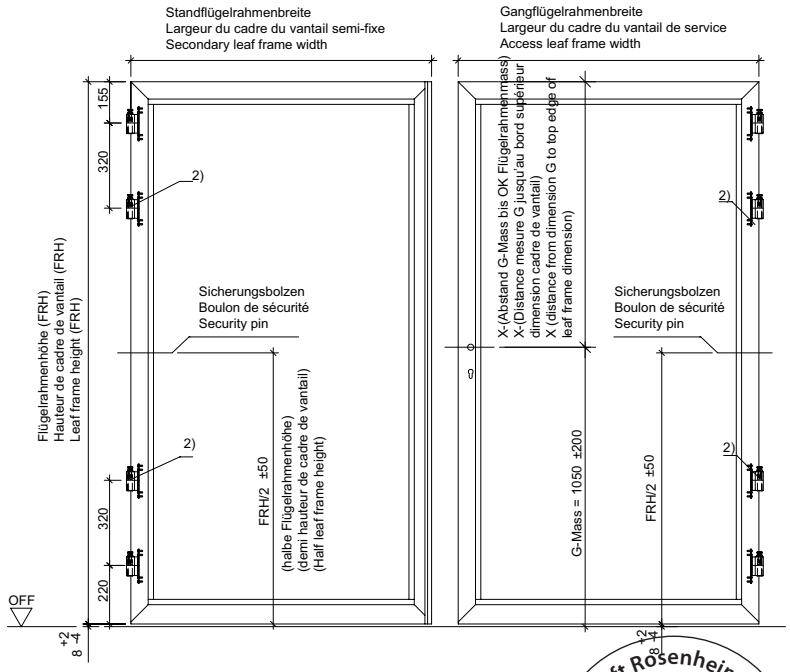

1) Wenn die Lichte Durchgangshöhe ≥ 2500mm ist, ist ein zusätzlicher Befestigungspunkt erforderlich.
Quand la hauteur de passage intérieure est ≥ 2'500 mm, un point de fixation supplémentaire est nécessaire.
If the clear opening height is ≥ 2500 mm, an additional fixing point is required.

2) wahlweise zusätzliches drittes bzw. viertes Türband im Abstand 320 mm
Au choix troisième ou quatrième paumelle supplémentaire sur la distance 320 mm
Also available with an additional third or fourth door hinge at distance 320 mm

Befestigungsmittel siehe Tabelle Anforderungen an diverse Materialien in der ATD im Kompendium Anschlüsse am Bau.
Pour les éléments de fixation, voir le tableau des exigences auxquelles les différents matériaux sont soumis dans la DTA dans l'abrégé des raccords au bâtiment.
For fixings, see the table "Requirements of various materials" in the ATD in the chapter "Attachment to structure".

ift Rosenheim
Notifizierte Produktzertifizierungsstelle
13-003089-PR02
17.07.2020
Notified Body 0757

Lage der Befestigungspunkte und Türbänder bei 1-flg. Türen aus Edelstahl

Position des points de fixation et des paumelles sur les portes à 1 vantail en acier Inox

Position of the fixing points and door hinges for single-leaf doors in stainless steel

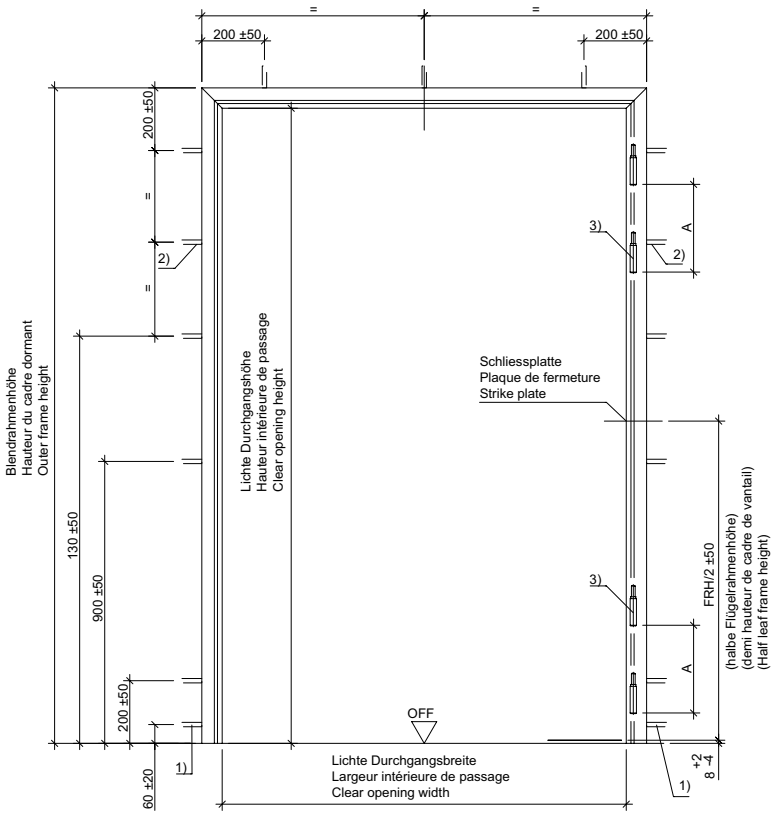

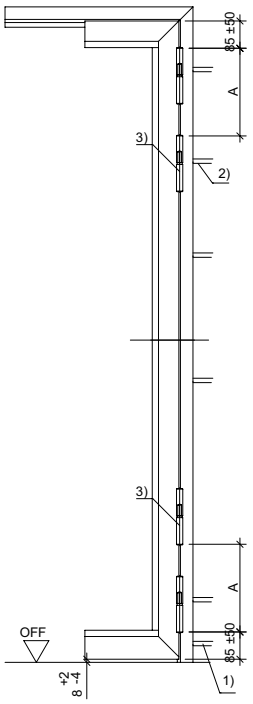

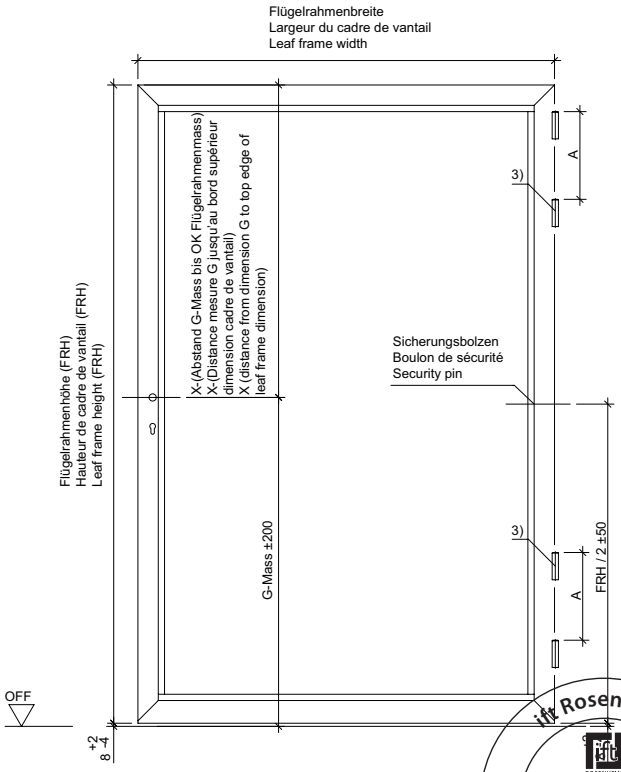

1) Wenn die Türen ohne Bodeneinstand der Zargen eingebaut werden, ist ein zusätzlicher Befestigungspunkt 60 ±20mm über OFF anzubringen.
Quand les portes sont montées sans raccordement dans la chape des châssis, un point de fixation supplémentaire 60 ±20 mm doit être placé bord supérieur sol fini.
If doors are installed without a floor recess for the frame trim, an additional fixing point needs to be positioned at 60 ± 20 mm above FFL.

2) Wenn die Lichte Durchgangshöhe ≥ 2500mm ist, ist ein zusätzlicher Befestigungspunkt erforderlich.
Quand la hauteur de passage intérieure est ≥ 2'500 mm, un point de fixation supplémentaire est nécessaire.
If the clear opening height is ≥ 2500 mm, an additional fixing point is required.

3) wahlweise zusätzliches drittes bzw. viertes Türband im Abstand A:
Au choix troisième ou quatrième paumelle supplémentaire sur la distance A:
Also available with an additional third or fourth door hinge at distance A:

- Anschweiß-Bandrolle: A min. = 280 mm; A. max = FRH/2
- Paumelle à souder:
- Weld-on barrel hinge:
- Stahl-Anschraubband 3D: A min. = 280 mm; A. max = FRH/2
- Paumelle à visser en acier 3D:
- Steel screw-on 3D hinge:
- Stahl-Anschraubband: A min. = 240 mm; A. max = FRH/2
- Paumelle à visser en acier:
- Steel screw-on hinge:
- Edelstahl-Rollentürband: A min. = 280 mm; A. max = FRH/2
- Paumelle à galet en acier Inox:
- Stainless steel barrel hinge:

Befestigungsmittel siehe Tabelle Anforderungen an diverse Materialien in der ATD im Kompendium Anschlüsse am Bau.
Pour les éléments de fixation, voir le tableau des exigences auxquelles les différents matériaux sont soumis dans la DTA dans l'abrégé des raccords au bâtiment.
For fixings, see the table "Requirements of various materials" in the ATD in the chapter "Attachment to structure".

ift Rosenheim
Notifizierte Produktzertifizierungsstelle
13-003089-PR02
17.07.2020
Notified Body 0757

Lage der Befestigungspunkte und Türbänder bei 2-flg. Türen aus Edelstahl

Position des points de fixation et des paumelles sur les portes à 2 vantaux en acier Inox

Position of the fixing points and door hinges for double-leaf doors in stainless steel

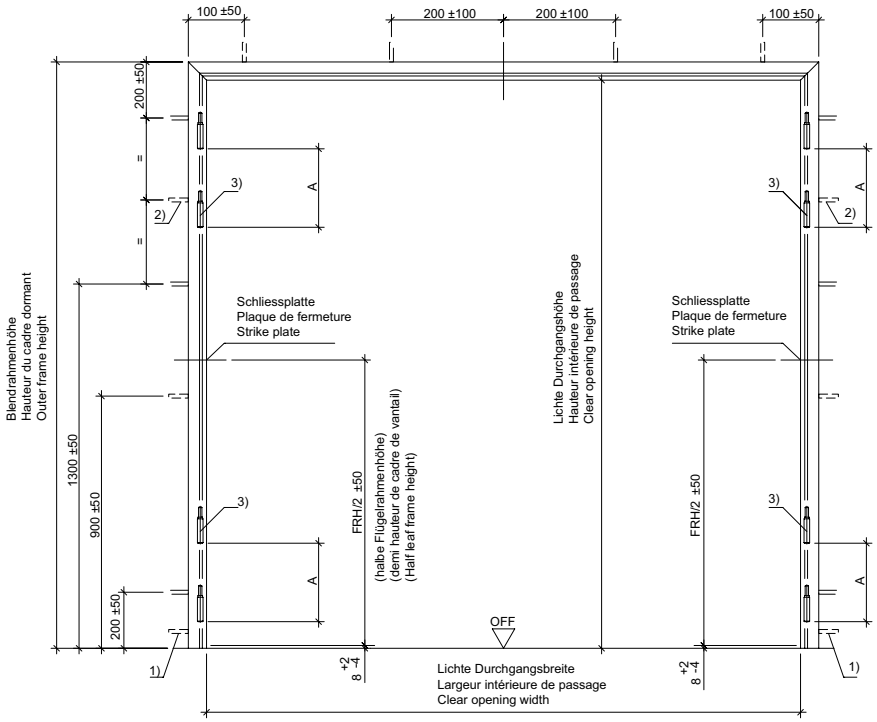

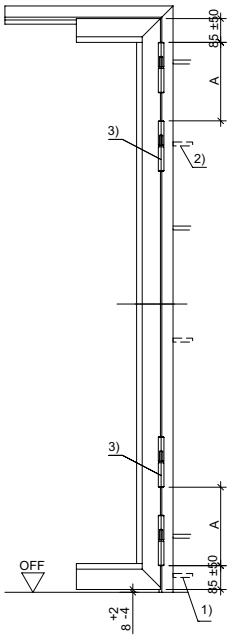

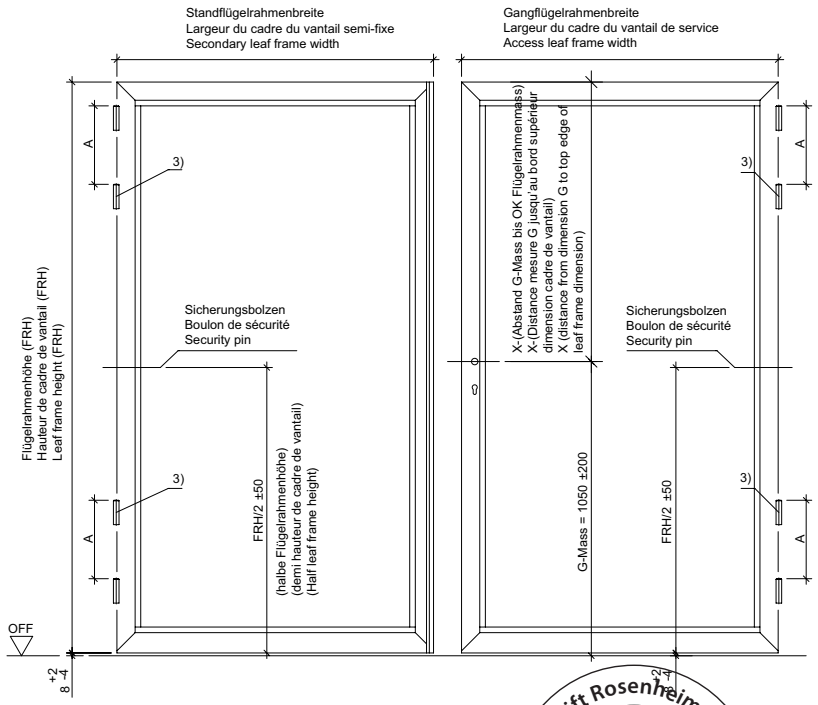

1) Wenn die Türen ohne Bodeneinstand der Zargen eingebaut werden, ist ein zusätzlicher Befestigungspunkt 60 ±20mm über OFF anzubringen.
Quand les portes sont montées sans raccordement dans la chape des châssis, un point de fixation supplémentaire 60 ±20 mm doit être placé bord supérieur sol fini.
If doors are installed without a floor recess for the frame trim, an additional fixing point needs to be positioned at 60 ± 20 mm above FFL.

2) Wenn die Lichte Durchgangshöhe ≥ 2500mm ist, ist ein zusätzlicher Befestigungspunkt erforderlich.
Quand la hauteur de passage intérieure est ≥ 2'500 mm, un point de fixation supplémentaire est nécessaire.
If the clear opening height is ≥ 2500 mm, an additional fixing point is required.

3) wahlweise zusätzliches drittes bzw. viertes Türband im Abstand A:
Au choix troisième ou quatrième paumelle supplémentaire sur la distance A:
Also available with an additional third or fourth door hinge at distance A:

- Anschweiß-Bandrolle: A min. = 280 mm; A. max = FRH/2
- Paumelle à souder:
- Weld-on barrel hinge:
- Stahl-Anschraubband 3D: A min. = 280 mm; A. max = FRH/2
- Paumelle à visser en acier 3D:
- Steel screw-on 3D hinge:
- Stahl-Anschraubband: A min. = 240 mm; A. max = FRH/2
- Paumelle à visser en acier:
- Steel screw-on hinge:
- Edelstahl-Rollentürband: A min. = 280 mm; A. max = FRH/2
- Paumelle à galet en acier Inox:
- Stainless steel barrel hinge:

Befestigungsmittel siehe Tabelle Anforderungen an diverse Materialien in der ATD im Kompendium Anschlüsse am Bau.
Pour les éléments de fixation, voir le tableau des exigences auxquelles les différents matériaux sont soumis dans la DTA dans l'abrégé des raccords au bâtiment.
For fixings, see the table "Requirements of various materials" in the ATD in the chapter "Attachment to structure".

ift Rosenheim
Notifizierte Produkt-zertifizierungsstelle
13-003089-PR02
17.07.2020
Notified Body 0757

Lage der Befestigungspunkte und verdeckt liegenden Türbänder bei 1-flg. Türen aus Edelstahl

Position des points de fixation pour paumelles non apparente sur les portes à 1 vantail en acier Inox

Position of the fixing points for concealed hinges for single-leaf doors in stainless steel

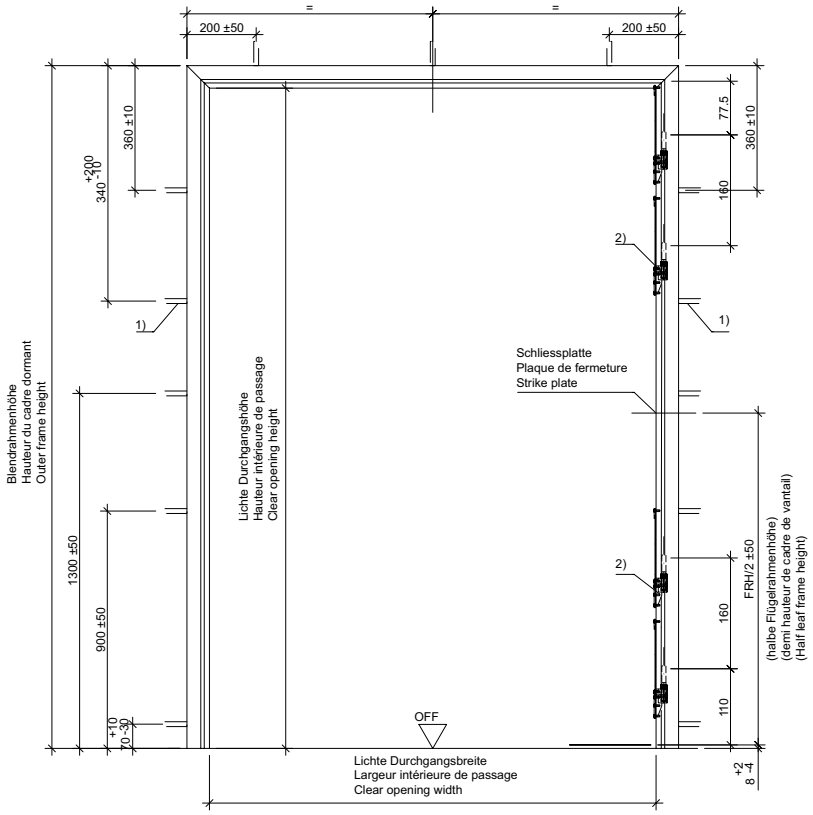

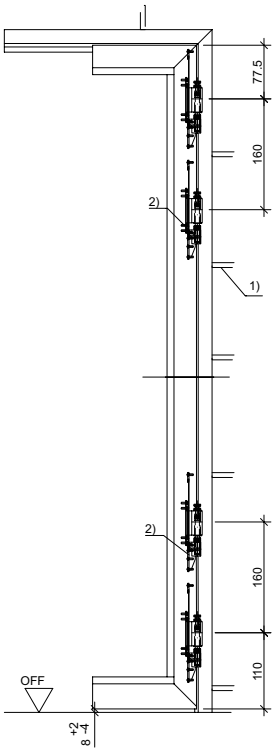

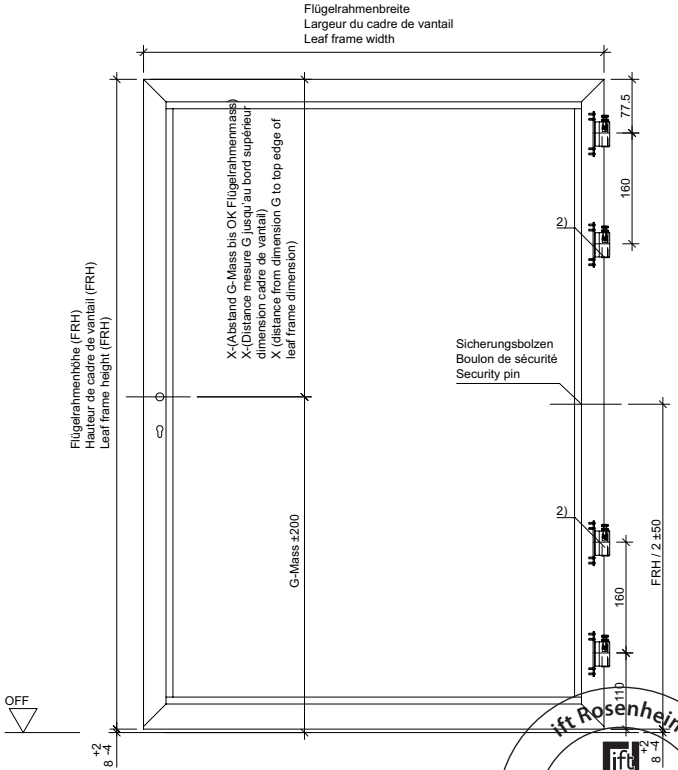

1) Wenn die Lichte Durchgangshöhe ≥ 2500mm ist,
ist ein zusätzlicher Befestigungspunkt erforderlich.
Quand la hauteur de passage intérieure est ≥ 2'500 mm,
un point de fixation supplémentaire est nécessaire.
If the clear opening height is ≥ 2500 mm, an additional fixing point is required.

2) wahlweise zusätzliches drittes bzw. viertes Türband im Abstand 320 mm
Au choix troisième ou quatrième paumelle supplémentaire sur la distance 320 mm
Also available with an additional third or fourth door hinge at distance 320 mm

Befestigungsmittel siehe Tabelle Anforderungen an diverse Materialien in der ATD im Kompendium Anschlüsse am Bau.
Pour les éléments de fixation, voir le tableau des exigences auxquelles les différents matériaux sont soumis dans la DTA dans l'abrégé des raccords au bâtiment.
For fixings, see the table "Requirements of various materials" in the ATD in the chapter "Attachment to structure".

ift Rosenheim
Notifizierte Produktzertifizierungsstelle
13-003089-PR02
17.07.2020
Notified Body 0757

Lage der Befestigungspunkte und verdeckt liegenden Türbänder bei 2-flg. Türen aus Edelstahl

Position des points de fixation pour paumelles non apparente sur les portes à 2 vantaux en acier Inox

Position of the fixing points for concealed hinges for doubleleaf doors in stainless steel

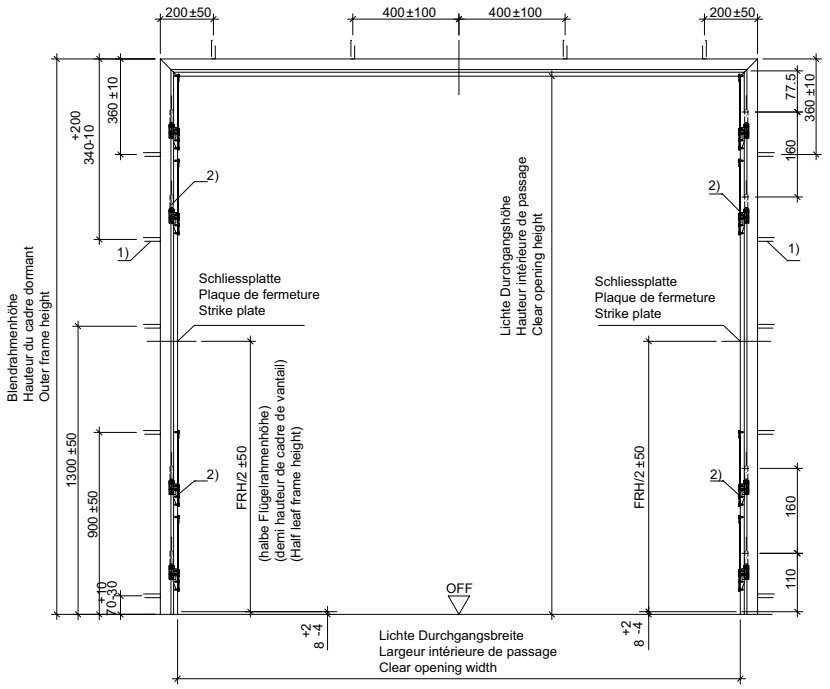

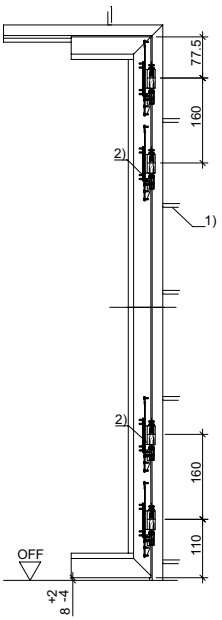

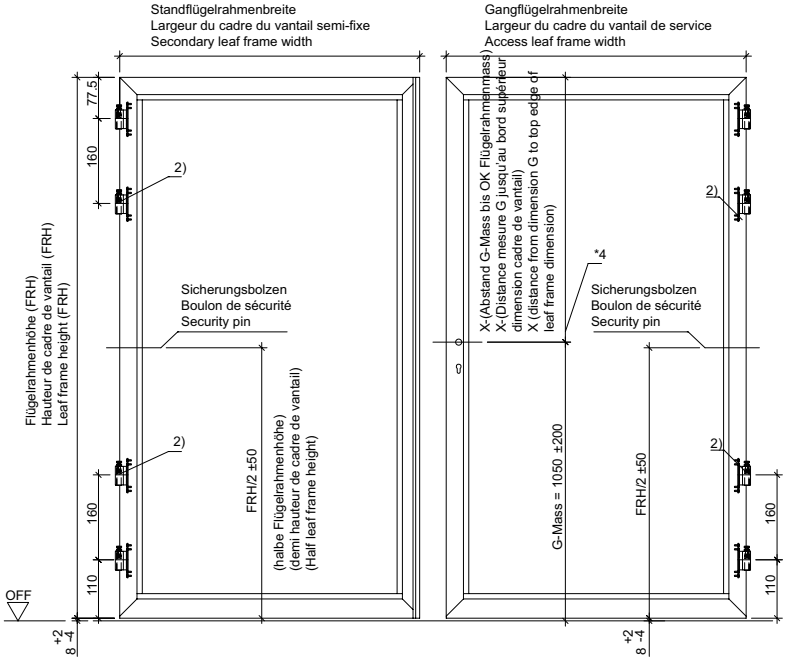

1) Wenn die Lichte Durchgangshöhe ≥ 2500mm ist,
ist ein zusätzlicher Befestigungspunkt erforderlich.
Quand la hauteur de passage intérieure est ≥ 2'500 mm,
un point de fixation supplémentaire est nécessaire.
If the clear opening height is ≥ 2500 mm, an additional fixing point is required.

2) wahlweise zusätzliches drittes bzw. viertes Türband im Abstand 320 mm
Au choix troisième ou quatrième paumelle supplémentaire sur la distance 320 mm
Also available with an additional third or fourth door hinge at distance 320 mm

Befestigungsmittel siehe Tabelle Anforderungen an diverse Materialien in der ATD im Kompendium Anschlüsse am Bau.
Pour les éléments de fixation, voir le tableau des exigences auxquelles les différents matériaux sont soumis dans la DTA dans l'abrégé des raccords au bâtiment.
For fixings, see the table "Requirements of various materials" in the ATD in the chapter "Attachment to structure".

ift Rosenheim
Notifizierte Produktzertifizierungsstelle
13-003089-PR02
17.07.2020
Notified Body 0757

Befestigungspunkte für Seitenteil und Oberlicht aus Stahl und Edelstahl

Fixing points pour partie latéral et imposte (acier et acier Inox)

Fixing points for side light and top light (steel and stainless steel)

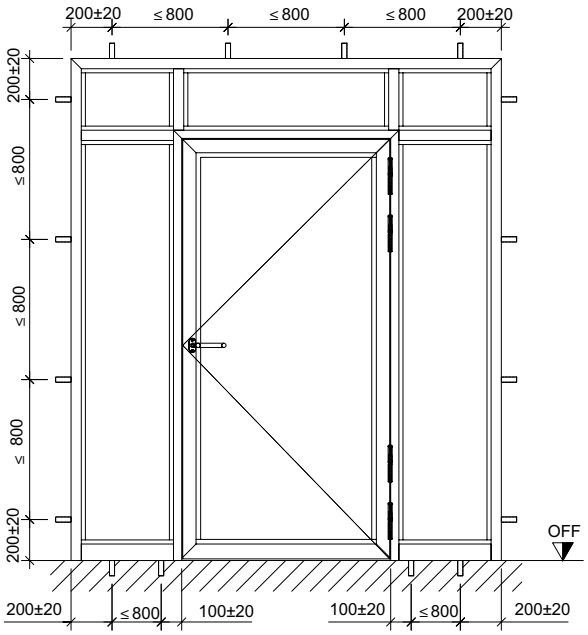

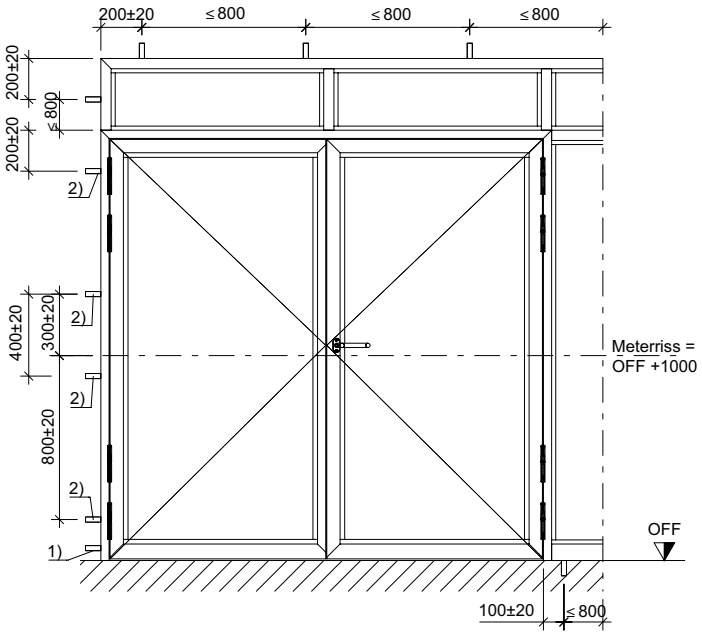

1) Wenn die Türen ohne Bodeneinstand der Zargen eingebaut werden, ist ein zusätzlicher Befestigungspunkt 60 ±20 mm über OFF anzubringen.
Quand les portes sont montées sans raccordement dans la chape des châssis, un point de fixation supplémentaire 60 ±20 mm doit être placé bord supérieur sol fini.
If doors are installed without a floor recess for the frame trim, an additional fixing point needs to be positioned at 60 ± 20 mm above FFL.

2) Befestigungspunkt des Türflügels abhängig von System und Werkstoff, sowie Flügelhöhe.
Angaben dazu siehe in den Unterlagen der Befestigungspunkte am Rahmen.
Points de fixation du vantail de porte en fonction du système et du matériau ainsi que de la hauteur du vantail.
Les informations à ce sujet se trouvent dans la documentation des points de fixation sur le cadre.
The fixing point of the door leaf depends on the system and material as well as the leaf height.
For more information, see the documentation relating to fixing points on the frame.

ift Rosenheim
ROSENHEIM
Notifizierte Produkt-zertifizierungsstelle
13-003089-PR02
17.07.2020
Notified Body 0757

Befestigungsvarianten am Türblendrahmen

Variantes de fixation sur le cadre dormant

Options for fixing to the door outer frame

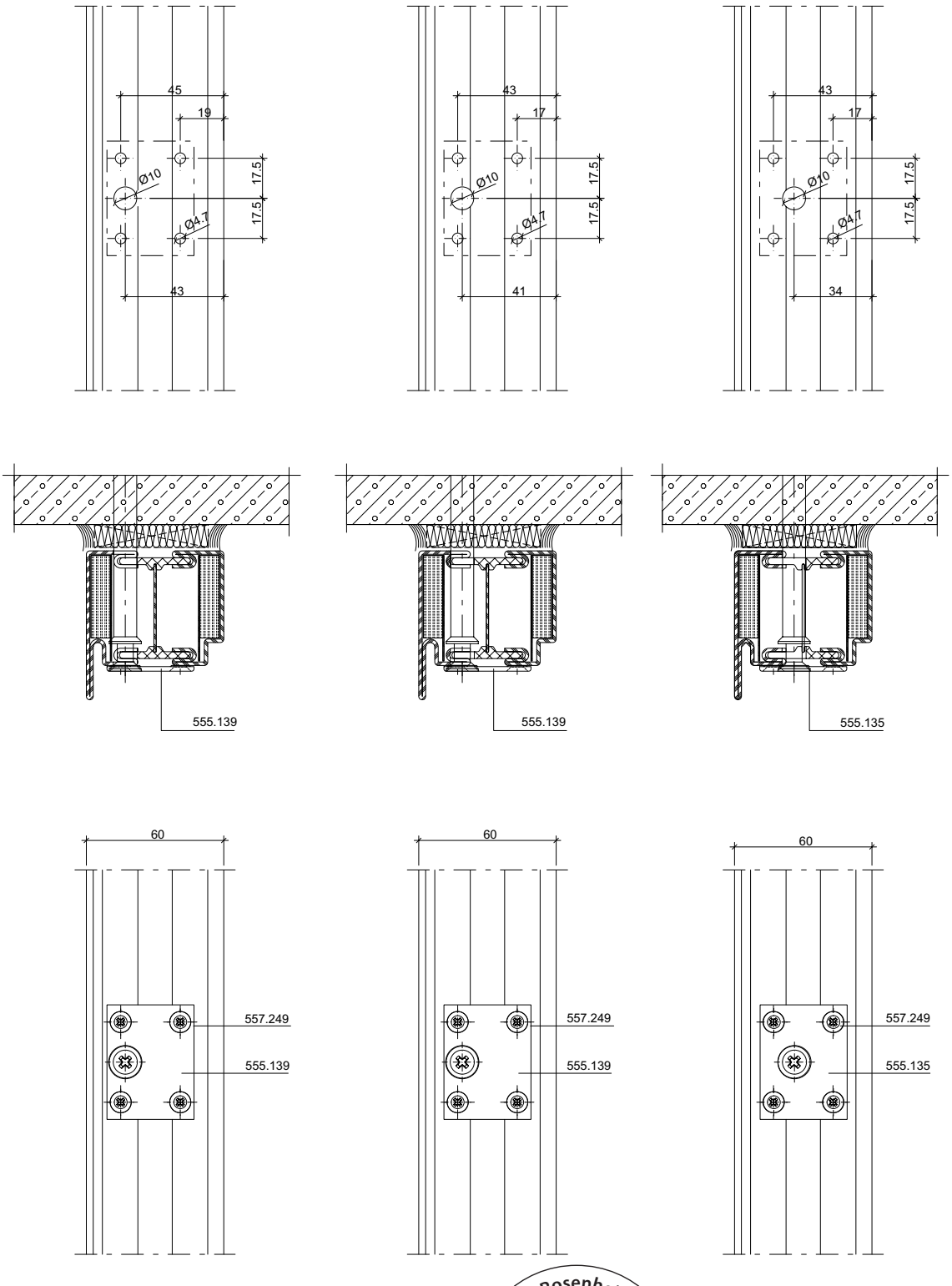

31-0101-E-028

ift Rosenheim
Notifizierte Produkt-zertifizierungsstelle
13-003089-PR02
17.07.2020
Notified Body 0757

Befestigungsvarianten am Türblendrahmen

Variantes de fixation sur le cadre dormant

Options for fixing to the door outer frame

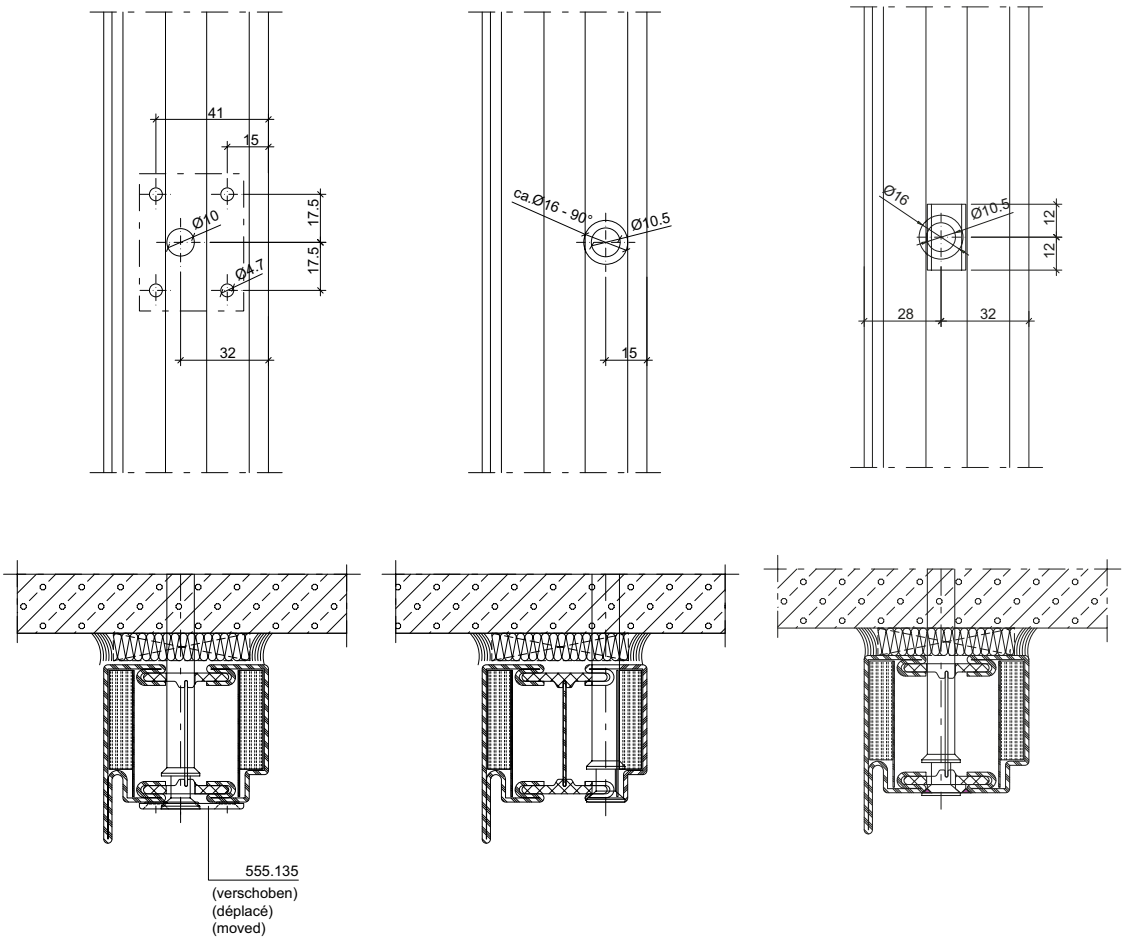

31-0101-E-028

ift Rosenheim
Notifizierte Produkt-zertifizierungsstelle
13-003089-PR02
17.07.2020
Notified Body 0757

Befestigungsvarianten der Trennwand | **Variantes de fixation de la cloison** | **Options for fixing to the partition wall**

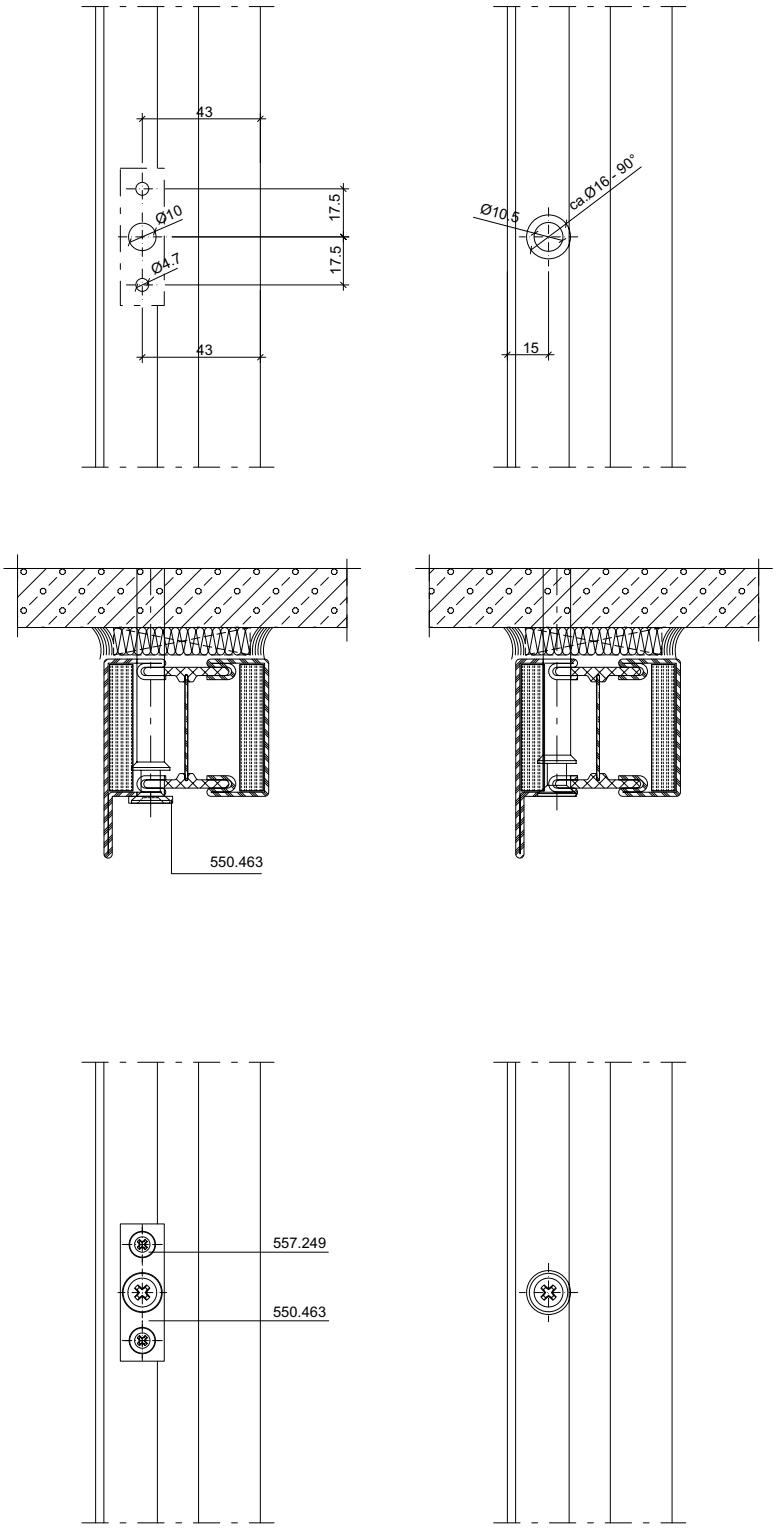

31-0101-E-028

ift Rosenheim
Notifizierte Produkt-zertifizierungsstelle
13-003089-PR02
17.07.2020
Notified Body 0757

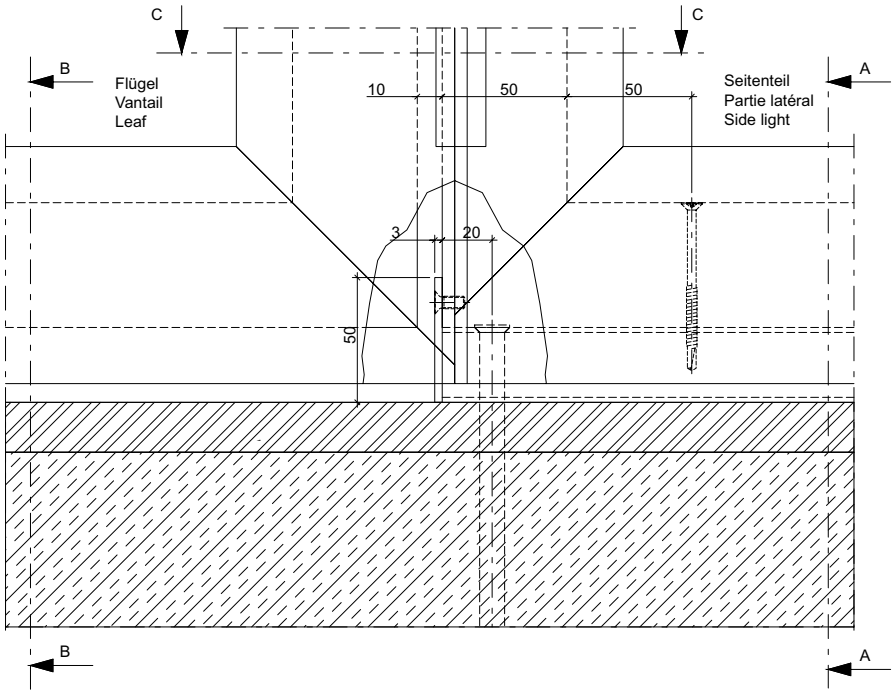

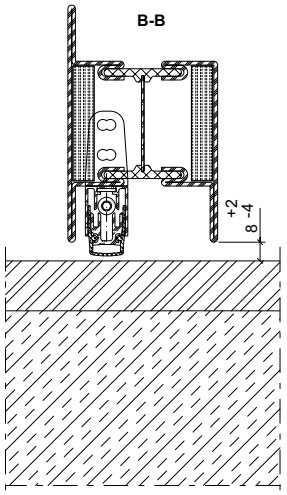

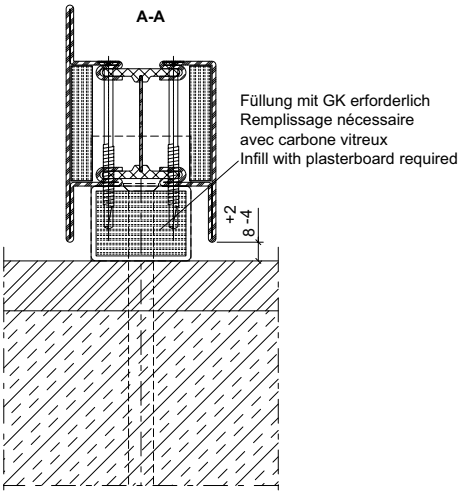

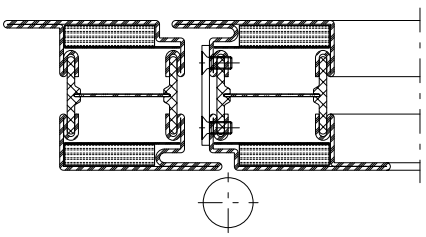

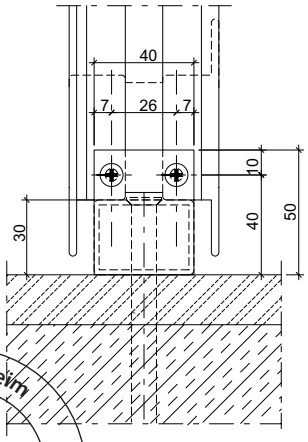

31-0101-A-082

ift Rosenheim
Notifizierte Produkt-
zertifizierungsstelle
13-003089-PR02
17.07.2020
Notified Body 0757

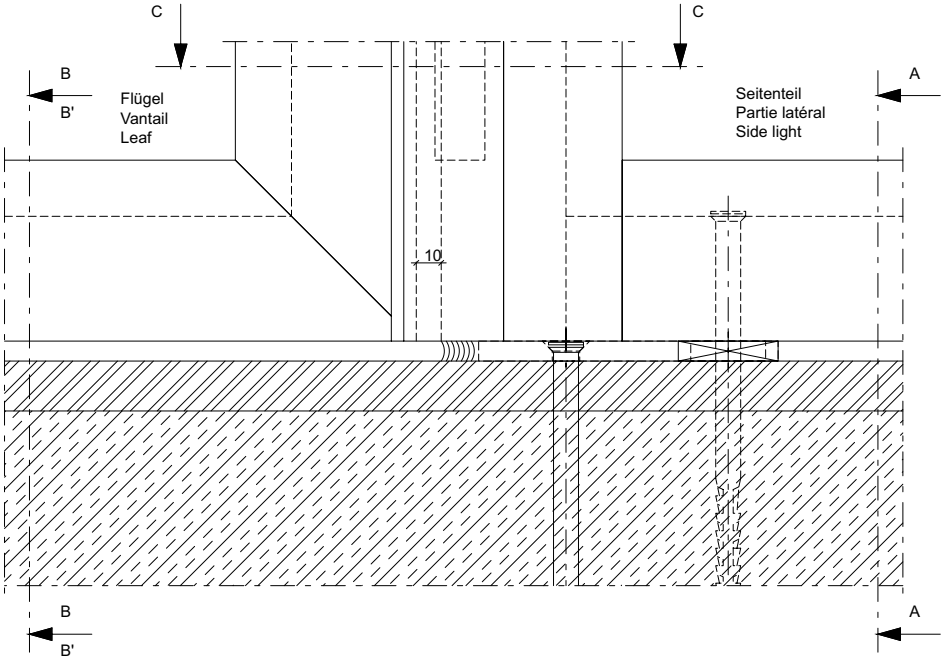

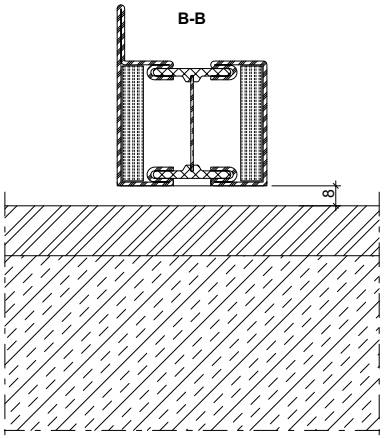

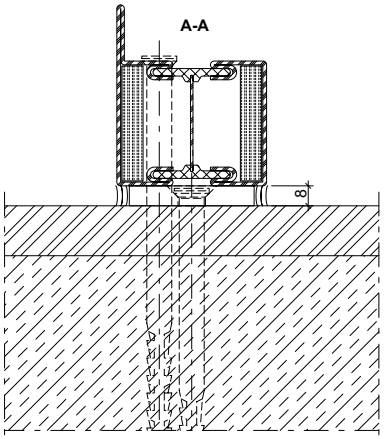

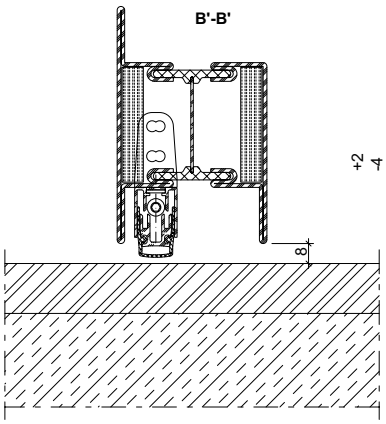

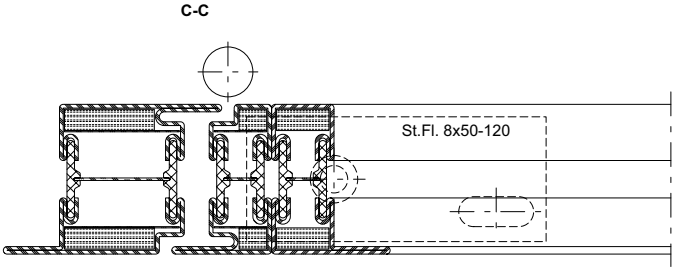

S_{200}

31-0101-A-081

ift Rosenheim
Notifizierte Produkt-zertifizierungsstelle
13-003089-PR02
17.07.2020
Notified Body 0757

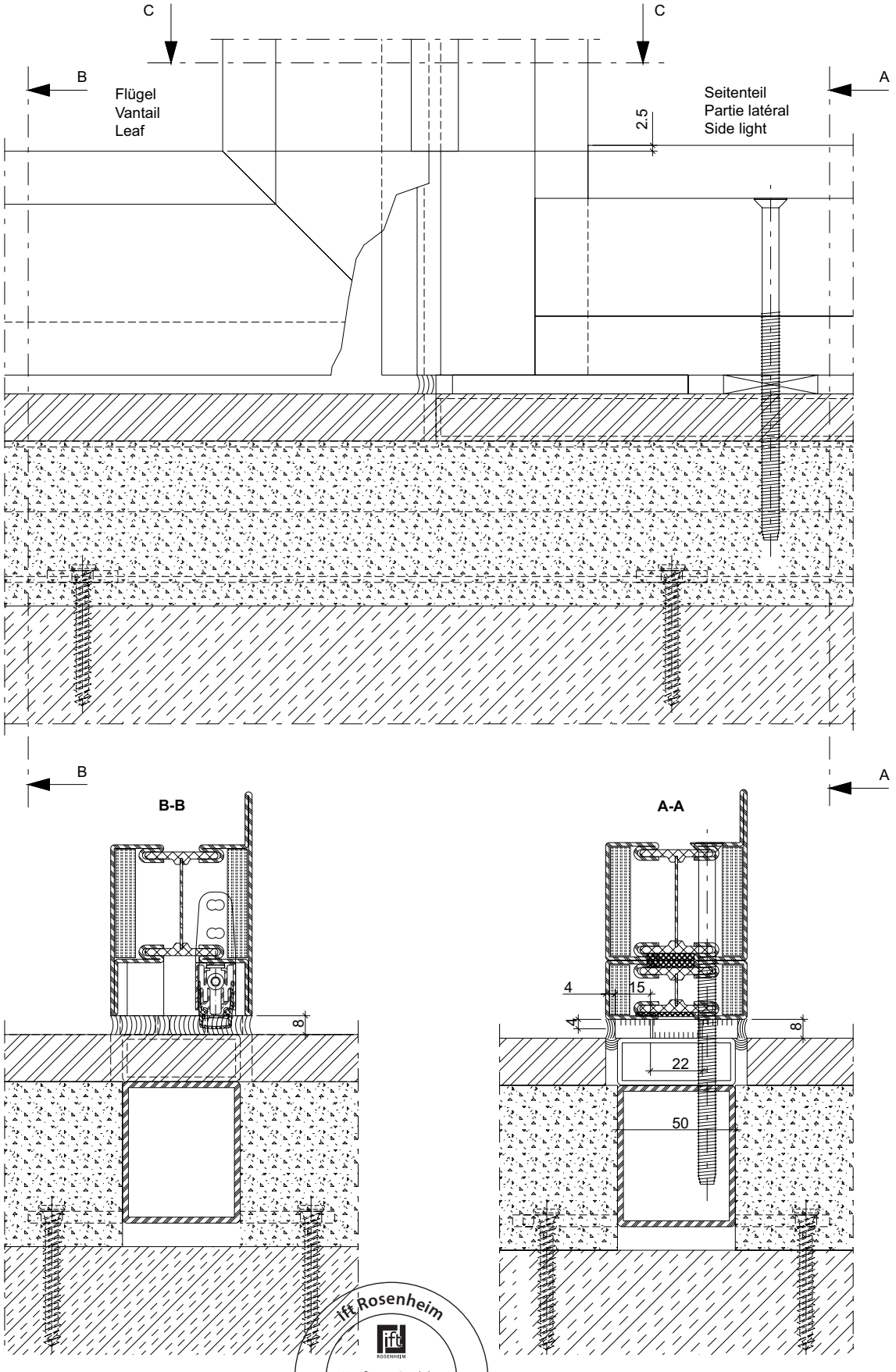

31-0101-A-080

ift Rosenheim
Notifizierte Produktzertifizierungsstelle
13-003089-PR02
17.07.2020
Notified Body 0757

Einbau Tür-Stulpdichtung 455.405

Einbau oben
Der Einbau erfolgt im Standflügel auf der Innen- und Aussenseite. Die Stulpdichtung (1) wird im Eckbereich des Profildichtungsfalz ausgerichtet und mit der Anschlagdichtung (2) mittels Sekundenkleber verklebt.

Montage embout d'étanchéité pour porte 455.405

Montage en haut
Le montage s'effectue sur le vantail semi-fixe, sur la face intérieure et extérieure. L'embout d'étanchéité (1) est aligné dans l'angle de la feuillure du joint de profilé puis collé à l'aide d'une colle instantanée au joint de butée (2).

Installation weatherstrip for double-leaf doors 455.405

Installation of top
The strip is applied to the inner and outer sides of the fixed leaf. The weatherstrip (1) is aligned in the corner rebate of the profile seal and glued to the rebate seal (2) using superglue.

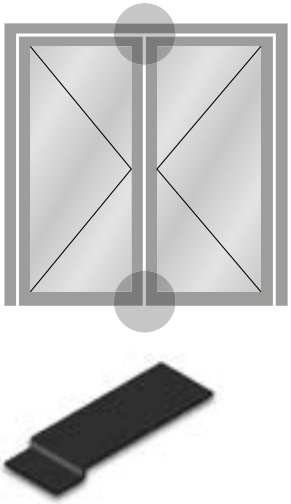

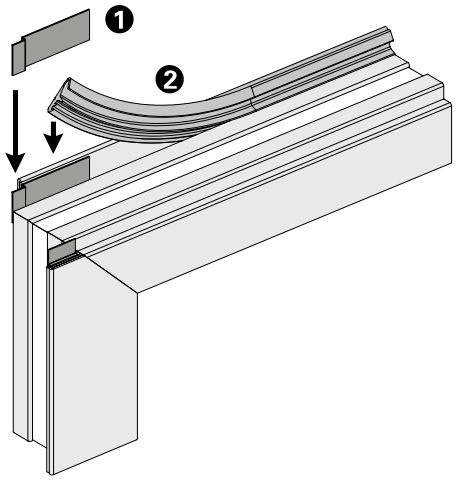

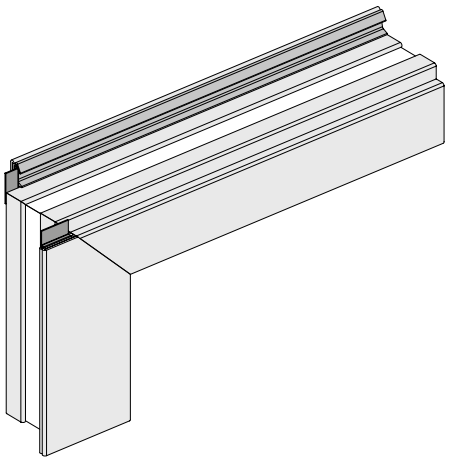

Einbau unten
Bei Türen mit unterem Anschlag erfolgt der Einbau analog zum Einbau der oberen Tür-Stulpdichtung, allerdings nur einseitig beim aufschlagenden Lappen.

Montage en bas
Sur les portes avec butée inférieure, le montage s'effectue de la même façon que pour l'embout d'étanchéité, mais sur une seule face avec la battue.

Installation of bottom
For doors with a bottom stop, the strip is fitted as above but only on one side of the overlapping leaf.

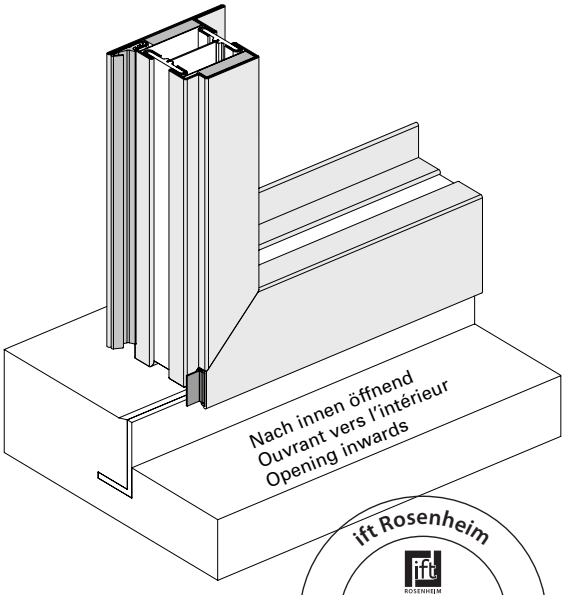

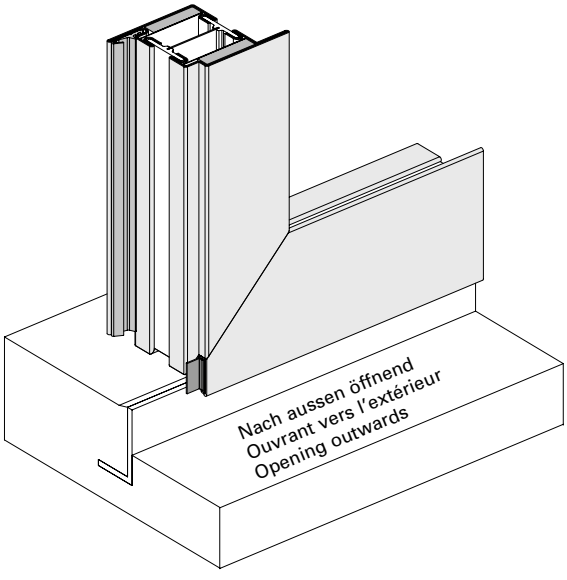

ift Rosenheim
Notifizierte Produktzertifizierungsstelle
13-003089-PR02
17.07.2020
Notified Body 0757

Einbau Brandschutzlaminat im Türfalz-Bereich

(Nur bei Fallenriegel-Schloss ohne obere Zusatz-Verriegelung erforderlich)

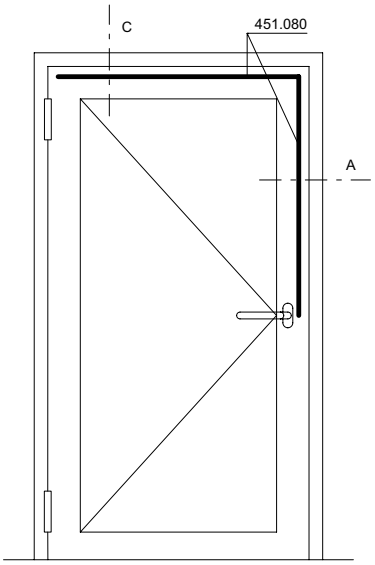

Montage bande de protection-incendie pour feuillure de porte

(Uniquement nécessaire pour les serrures sans verrouillage supplémentaire supérieur)

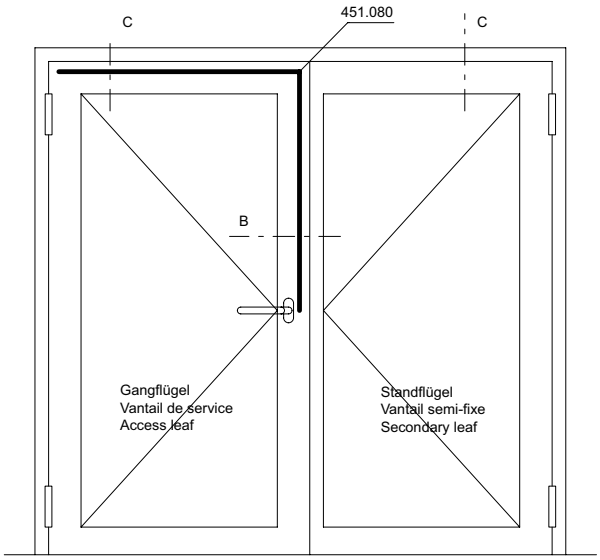

Installation of intumescent strip for door rebate

(Only required for latch and bolt locks without additional top locking point)

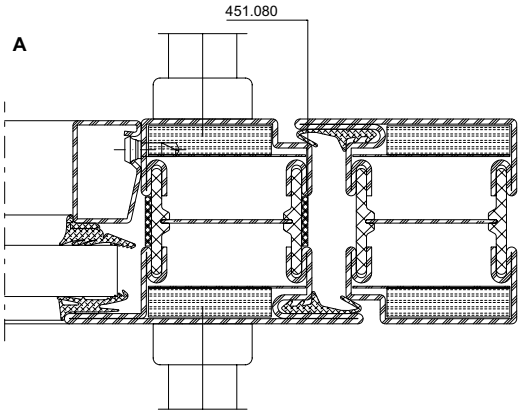

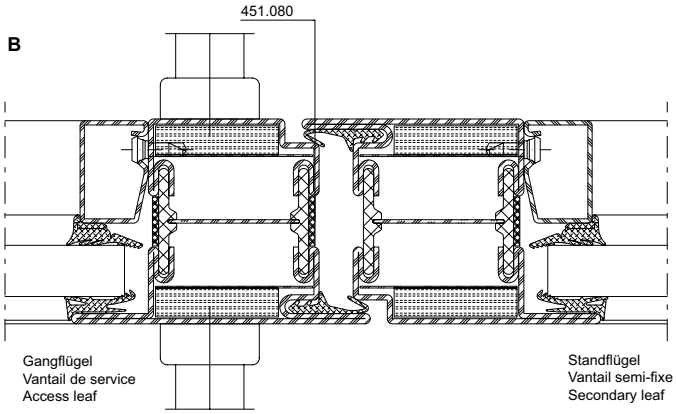

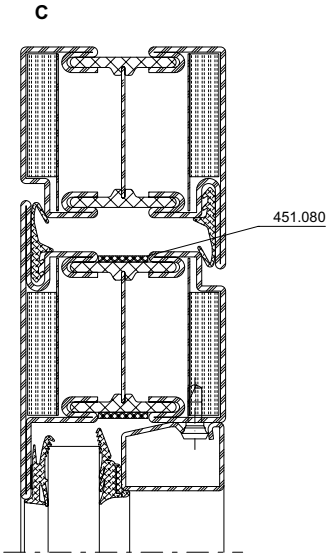

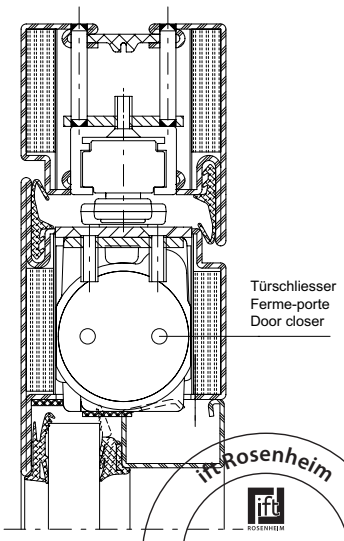

Hinweis:
Brandschutzlaminat 451.080 ist erforderlich, wenn keine Obenverriegelung bzw. Dreifallenschloss eingesetzt wird.

451.080 kann wahlweise auf Türflügel oder Blendrahmen bzw. Standflügel oder Gangflügel geklebt werden.

Das Brandschutzlaminat wird nach der Oberflächenbehandlung auf den Flügelrahmen geklebt. Der Untergrund muss trocken, staub-, öl- und fettfrei sein.

Remarque:
La bande de protection incendie 451.080 est nécessaire quand aucun verrouillage supérieur ou serrure à triple effet n'est utilisé(e).

La bande 451.080 peut être collée au choix sur le vantail de porte ou le cadre dormant ou sur le vantail semi-fixe ou celui de service.

La bande de protection incendie se colle sur le cadre de vantail après le traitement de surface. Le support doit être sec et exempt de poussière, d'huile et de graisse.

Note:
Intumescent strip 451.080 is required if no top locking point or triple-point latch lock is used.

451.080 can be bonded to the door leaf or outer frame / secondary leaf or access leaf.

The intumescent strip is bonded to the leaf frame after surface treatment. The surface must be dry and free from dust, oil and grease.

ift Rosenheim
Notifizierte Produktzertifizierungsstelle
13-003089-PR02
17.07.2020
Notified Body 0757

Einbau Brandschutzlaminat Türe ohne Falle

Montage bande de protection-incendie Porte sans bec de cane

Installation of intumescent strip Unlatched door

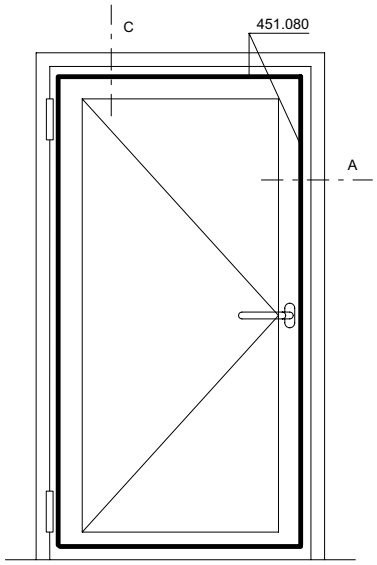

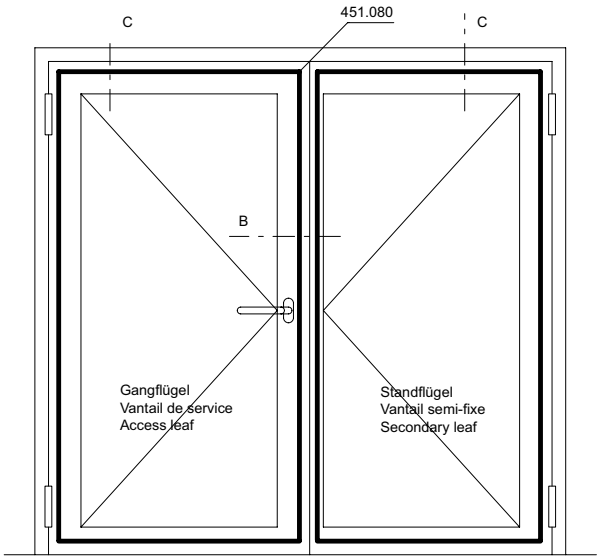

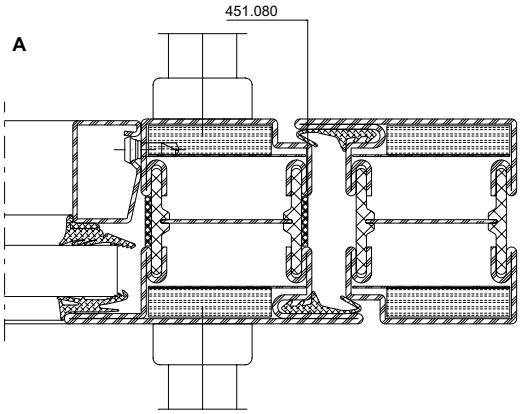

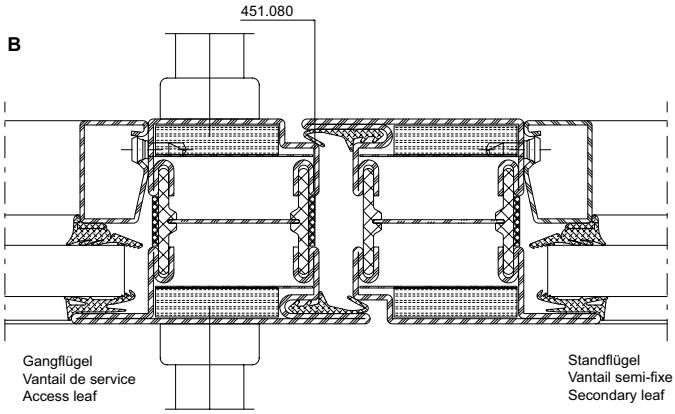

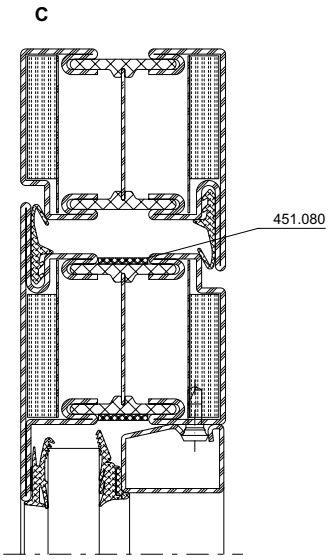

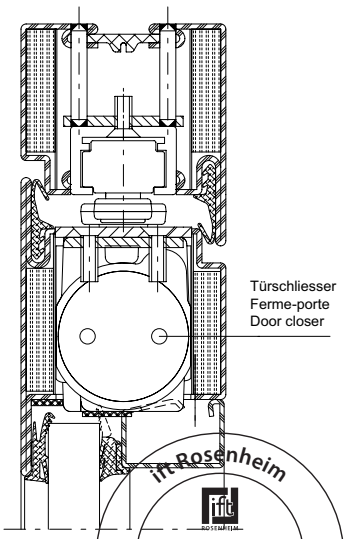

Hinweis:
Das Brandschutzlaminat wird nach der Oberflächenbehandlung auf den Flügelrahmen geklebt.
Der Untergrund muss trocken, staub-, öl- und fettfrei sein.

Remarque:
La bande de protection incendie se colle sur le cadre de vantail après le traitement de surface. Le support doit être sec et exempt de poussière, d'huile et de graisse.

Note:
The intumescent strip is bonded to the leaf frame after surface treatment. The surface must be dry and free from dust, oil and grease.

ift Rosenheim
Notifizierte Produkt-zertifizierungsstelle
13-003089-PR02
17.07.2020
Notified Body 0757

Einbau Brandschutzlaminat 451.082 im Glasfalz-Bereich

* Abhängig von der Wahl des Glastyps kann auf Brandschutzlaminat verzichtet werden.

Siehe Glasliste in Teil 3A-2 im Abschnitt allgemeine Hinweise.

Montage bande de protection-incendie 451.082 pour feuillure de verre

Il peut être renoncé à la bande de protection incendie en fonction du choix du type de vitrage.

Voir parclose dans la section Remarques générales (partie 3A-2).

Installation of intumescent strip 451.082 for glazing rebate

* The intumescent strip can be omitted depending on the choice of glass type.

See glass list in section 3A-2 of General Information section.

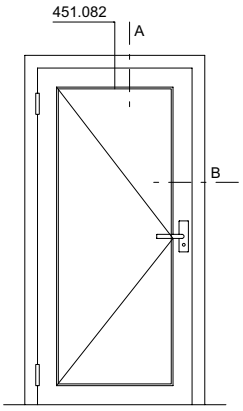

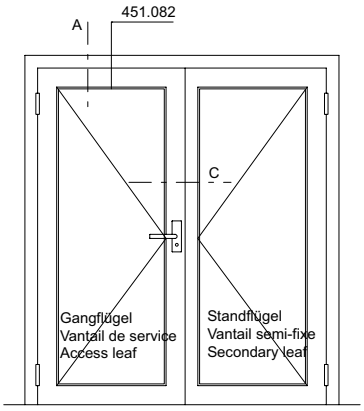

A

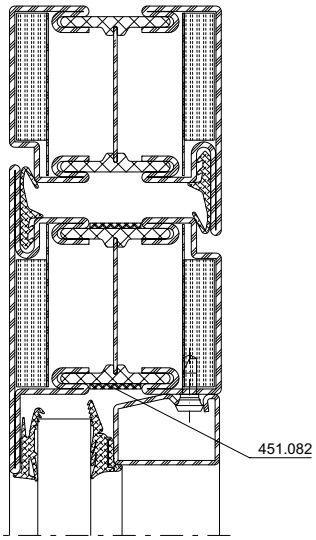

A-1

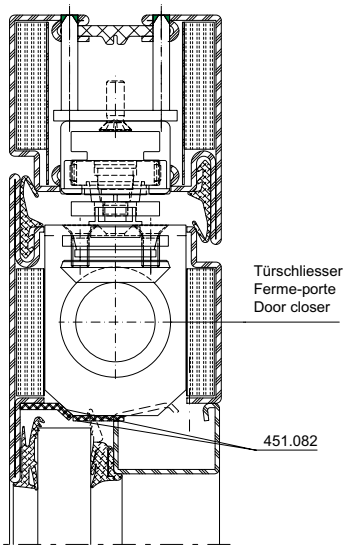

Hinweis:
Das Brandschutzlaminat wird nach der Oberflächenbehandlung auf den Flügelrahmen geklebt. Der Untergrund muss trocken, staub-, öl- und fettfrei sein.

Remarque:
La bande de protection incendie se colle sur le cadre de vantail après le traitement de surface. Le support doit être sec et exempt de poussière, d'huile et de graisse.

Note:
The intumescent strip is bonded to the leaf frame after surface treatment. The surface must be dry and free from dust, oil and grease.

B

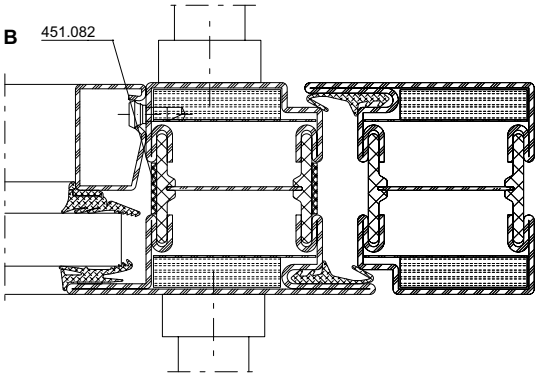

C

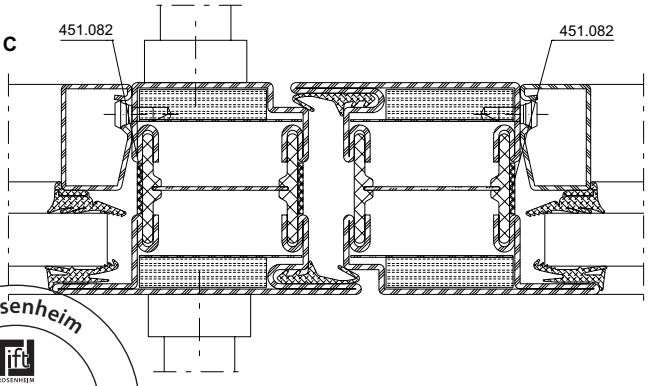

ift Rosenheim
Notifizierte Produktzertifizierungsstelle
13-003089-PR02
17.07.2020
Notified Body 0757

Glaseinbau mit EPDM Anlage- und Keildichtung

Brandschutzlaminat im Glasfalz erforderlich

1. Verklotzen

– Türflügel schlossseitig mittels Holzkeil ca. 1 mm anheben. Dadurch können die Klötze «2» mit geringem Spiel eingelegt werden.

– Klötze für Glasdicke 16 ±1 mm:
Unten horizontal und oben schlossseitig «1»:
453.022 (3 x 14,5 mm)
+ 453.018 (7 x 17 mm)
(Abb. 10-12)

Oben horizontal und unten bandseitig «2»
453.022 (3 x 14,5 mm)
+ 453.066 (2,5 x 18 mm)
+ 3 x 453.067 (1,5 x 18 mm)

Bei dickeren Füllelementen entsprechende Klotz-Kombinationen zusammen setzen.

– Seitlichen Glasklotz «1» gegen Herunterrutschen sichern (z.B. mit Silikon oder Doppelklebeband ankleben). Abb. 12

Montage du vitrage avec joints EPDM

Bande de protection incendie nécessaire dans la feuillure à verre

1. Caler

– Soulever d'un mm le battant côté serrure à l'aide d'une cale en bois. Ainsi les cales «2» peuvent être mises avec un faible jeu.

– Cales de verre pour verre 21 ±1 mm:
En bas horizontal et en haut côté serrure «1»:
453.022 (3 x 14,5 mm)
+ 453.018 (7 x 17 mm)
(Fig. 10-12)

En haut horizontal et en bas côté paumelles «2»
453.022 (3 x 14,5 mm)
+ 453.066 (2,5 x 18 mm)
+ 3 x 453.067 (1,5 x 18 mm)

Pour les épaisseur de remplissage plus grande, former la combinaison nécessaire correspondante.

– Protéger cale de verre latérale «1» contre le glissement vers le bas (par exemple à coller avec du silicone ou une bande autocollante double face). Fig. 12

Glass installation with EPDM contact and wedge weatherstrips

Fire-resistant laminate required in the glazing rebate

1. Pad insertion

– Lift door leaf by approx. 1 mm on lock side using a wooden wedge. This enables the «2» pads to be inserted with minimal play.

– Glazing pads for glazing 21 ±1 mm:
Bottom horizontal and top on lock side «1»:
453.022 (3 x 14,5 mm)
+ 453.018 (7 x 17 mm)
(Fig. 10-12)

Top horizontal and bottom on hinge side «2»
453.022 (3 x 14,5 mm)
+ 453.066 (2.5 x 18 mm)
+ 3 x 453.067 (1.5 x 18 mm)

Combine commensurate pads for thicker infill elements.

– Secure lateral glazing pad «1» against sliding down (e.g. bond with silicone or double-sided tape). Fig. 12

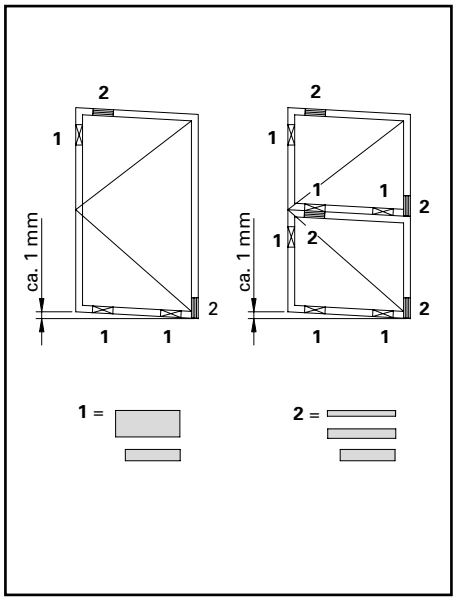

Abb. 10 / Fig. 10 / Fig. 10

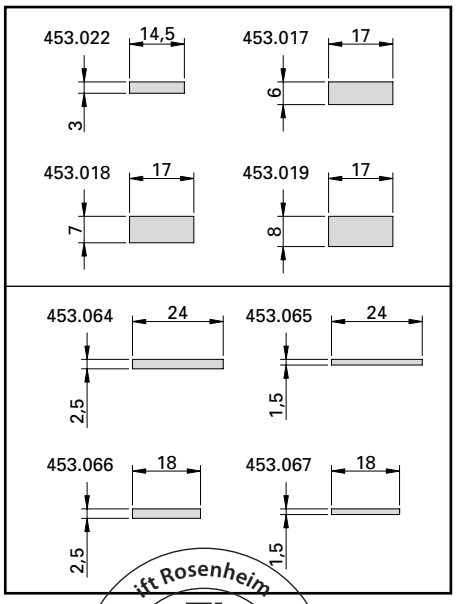

Abb. 11 / Fig. 11 / Fig. 11

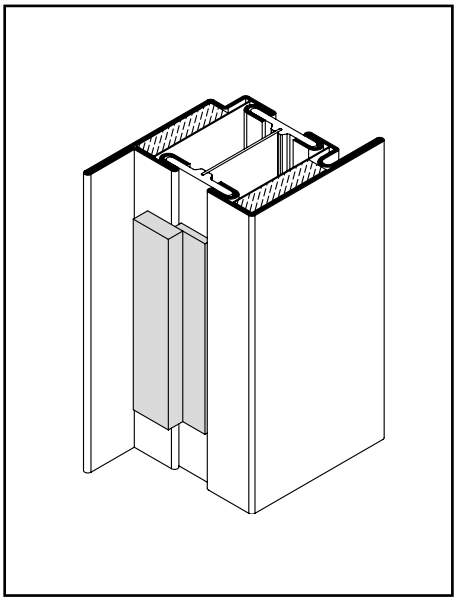

Abb. 12 / Fig. 12 / Fig. 12

ift Rosenheim
Notifizierte Produktzertifizierungsstelle
13-003089-PR02
17.07.2020
Notified Body 0757

2. Brandschutzlaminat

– Das Brandschutzlaminat 451.082 darf erst nach der Oberflächenbehandlung angeklebt werden.
– Der Isolator muss trocken, staub-, öl- und fettfrei sein.
– Im Bereich des Glasklotzes 453.022 muss das Brandschutzlaminat ausgespart werden (Abb. 13).

3. Glaseinsatz

– Profillappen reinigen. Der Anschlag muss trocken, staub-, öl- und fettfrei sein.
– Glasanlagedichtung 455.027 mit leichtem Übermass in 45°-Gehrung zuschneiden.
– Butylkleber-Schutzfolie abziehen und Dichtung an Profillappen kleben (Abb. 14).
– Glaselement einsetzen, in Richtung Anlagedichtung drücken und verklotzen (Abb. 15).

2. Bande de protection incendie

– La bande de protection incendie 451.082 doit être collée après le traitement de surface.
– L'isolateur doit être exempt de poussière, saleté, huile et graisse.
– Dans la zone de la cale de vitrage 453.022, la bande de protection incendie doit avoir une encoche (fig. 13).

3. Pose du vitrage

– Nettoyer l'aile fixe du profilé. La butée doit être sèche, exempte de poussière, saleté, huile et graisse.
– Découper le joint 455.027 d'onglet à 45° avec une légère surlongueur
– Retirer la bande de protection du butyle et coller le joint sur l'aile fixe du profilé (fig. 14).
– Poser le vitrage en pressant en direction du joint et le caler (fig. 15)

2. Fire-resistant laminate

– The fire-resistant laminate 451.082 may only be stuck on after surface treatment.
– The insulator must be dry and free of dust, oil and grease.
– The fire-resistant laminate needs to be notched in the area of the glazing bridge 453.022 (Fig. 13).

3. Glass installation

– Clean the profile lip. The contact region must be dry and free of dust, oil and grease.
– Cut the glass contact weatherstrip 455.027 small oversized in a miter joint.
– Remove the butyl adhesive protective film and stick the weatherstrip to the profile lip (Fig. 14).
– Insert the glazing element, press in the direction of the glass contact weatherstrip and insert pads (Fig. 15).

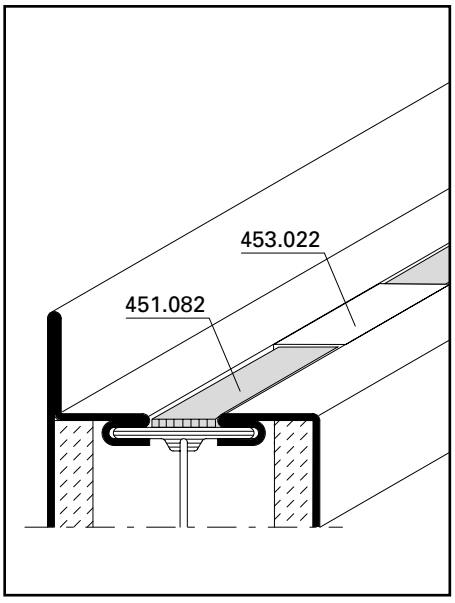

Abb. 13 / Fig. 13 / Fig. 13

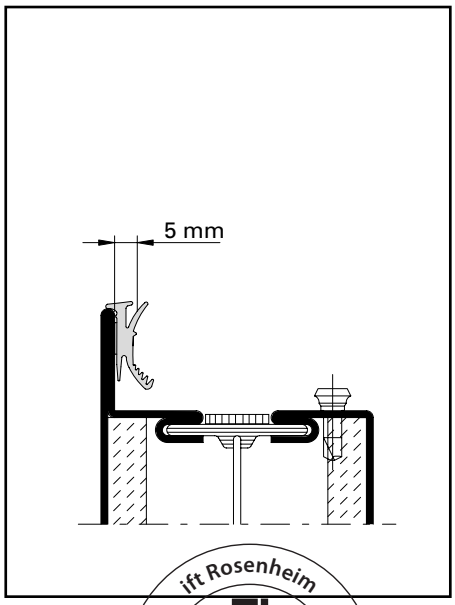

Abb. 14 / Fig. 14 / Fig. 14

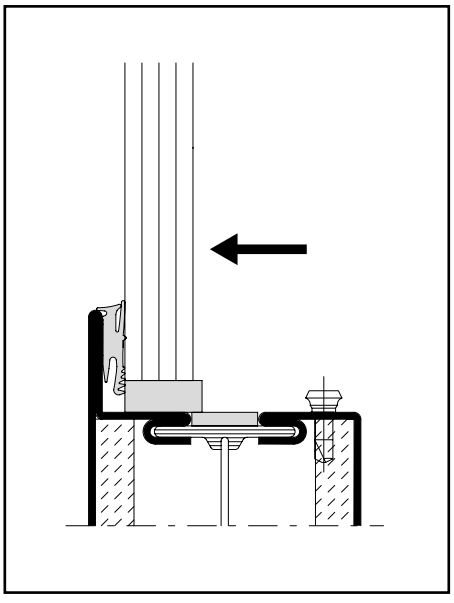

Abb. 15 / Fig. 15 / Fig. 15

ift Rosenheim
Notifizierte Produktzertifizierungsstelle
13-003089-PR02
17.07.2020
Notified Body 0757

- Glasleisten allseitig aufklipsen
- Glaselement mittels Klotzungshebel vorsichtig an die äussere Anschlagdichtung drücken (Abb. 16).

  Hinweis: Klotzungshebel unmittelbar bei Glasleisten-Befestigungsknopf ansetzen!
- Einbaubreiten der Keildichtungen siehe Abb. 17
- Je nach Fugenbreite Zusatzlappen X vorgängig abreissen (Abb. 18)
- Keildichtungen glasleistenseitig mit leichtem Übermass in 45°-Gehrung zuschneiden.

- Clipper les parcloses sur toute la périphérie
- Presser le vitrage contre le joint extérieur à l'aide du levier de calage (fig. 16).

  Remarque: pour cela choisir un endroit à proximité d'un bouton de fixation!
- Voir les largeurs des joints fig. 17.
- En fonction de la largeur du jeu, découper précédemment la lèvre complémentaire X (Fig. 18).)
- Découper les joint coté parcloses d'onglet à 45° avec une légère surlongueur

- Clip on the glazing beads along all sides
- Using a pad lever, press the glazing element against the outer glass contact weatherstrip (Fig. 16).

  Note: Apply the pad level directly at the glazing bead fixing stud!
- Refer to Fig. 17 for the installation widths of the wedge weatherstrips
- Depending on the gap width, tear off additional lip X in advance (Fig. 18)
- Cut with small oversize the wedge weatherstrip in a miter joint on the glazing bead side

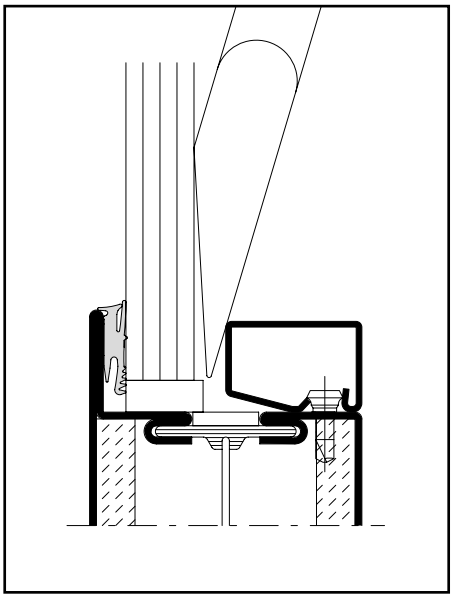

Abb. 16 / Fig. 16 / Fig. 16

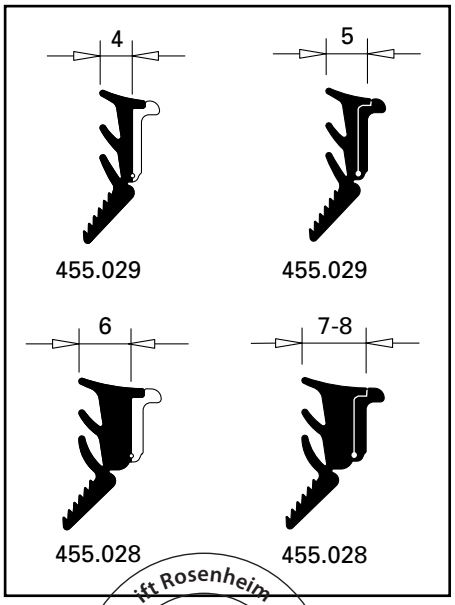

Abb. 17 / Fig. 17 / Fig. 17

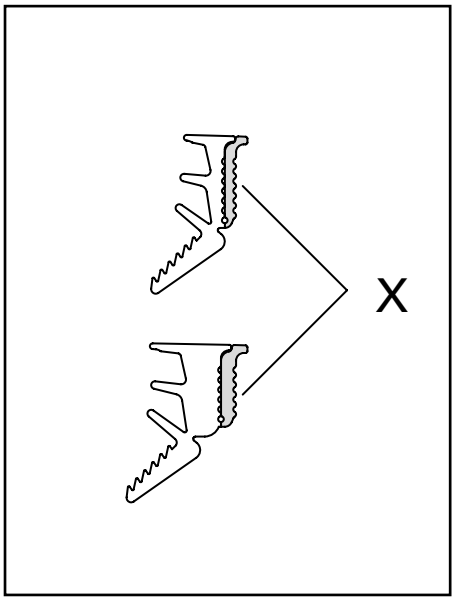

Abb. 18 / Fig. 18 / Fig. 18

ift Rosenheim
Notifizierte Produktzertifizierungsstelle
13-003089-PR02
17.07.2020
Notified Body 0757


ift Rosenheim
ift
ROSENHEIM
Notifizierte Produkt-
zertifizierungsstelle
13-003089-PR02
17.07.2020
Notified Body 0757

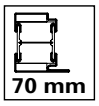

Verarbeitungshinweise	**Indications d'usinage**	**Assembly instructions**	**5-310**
Beschlageinbau	**Montage des ferrures**	**Installation of fittings**	**5-334**
Verarbeitungshinweise	**Indications d'usinage**	**Assembly instructions**	**5-372**

ift Rosenheim
Notifizierte Produktzertifizierungsstelle
13-003089-PR02
17.07.2020
Notified Body 0757

Füllelement-Sicherung 555.021

Bei Verwendung der Glasleisten 402.136 und 402.141 ist das Füllelement ab einer Glaskantenlänge von ≥ 1500 mm mit der Füllelementsicherung 555.021 zu versehen.

Cale de sécurité d'élément de remplissage 555.021

Quand des parcloses 402.136 et 402.141 sont utilisées, l'élément de remplissage doit être doté à partir d'une longueur d'arête de verre ≥ 1500 mm d'une cale de sécurité 555.021.

Infill unit retainer 555.021

When using the glazing beads 402.136 and 402.141, the infill unit must be equipped with the infill unit retainer 555.021 from a glass edge length of ≥ 1500 mm.

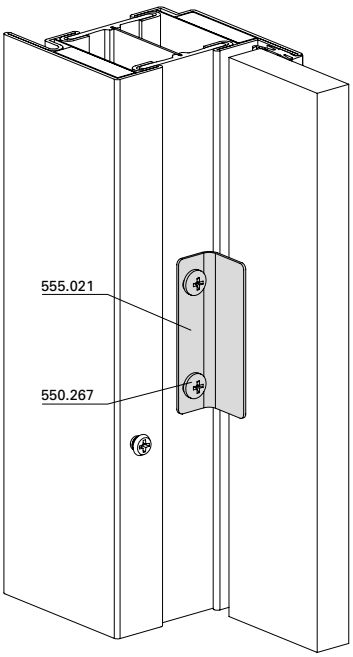

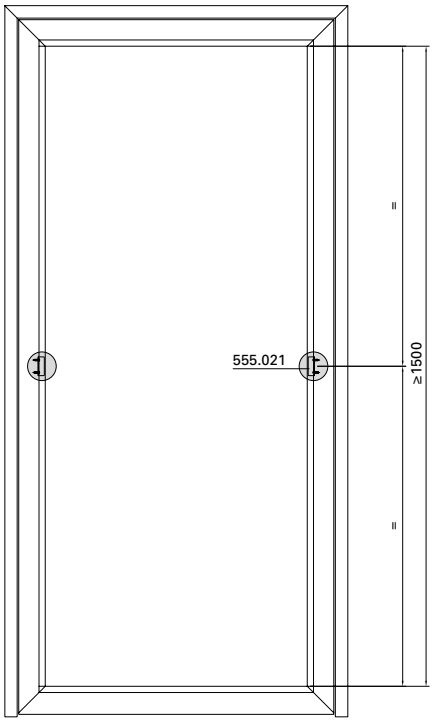

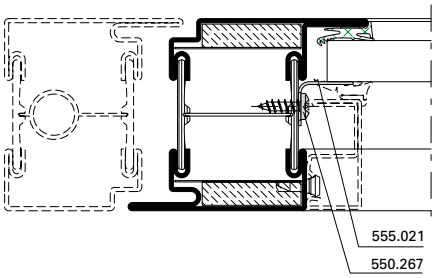

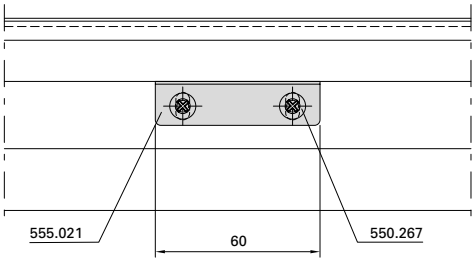

werb_132-DIV-001

ift Rosenheim
Notifizierte Produktzertifizierungsstelle
13-003089-PR02
17.07.2020
Notified Body 0757

Glasleisten-Sicherung

Variante zu Füllelement-Sicherung 555.021

Glasleisten 402.136 und 402.141 mit Länge ≥ 1500 mm sind in der Stabmitte mit einer Schraube zu sichern.

Blocage des parcloses

Variante de la cale de sécurité d'élément de remplissage 555.021

Les parcloses 402.136 et 402.141 de longueur ≥ 1500 mm doivent être protégées par une vis au milieu de la tige.

Glazing bead fixing

Variant of the infill unit retainer 555.021

Glazing beads 402.136 and 402.141 of length ≥ 1500 mm must be secured in the centre of the bar using a screw.

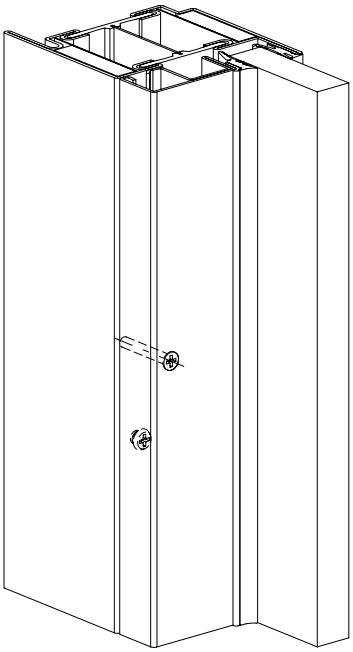

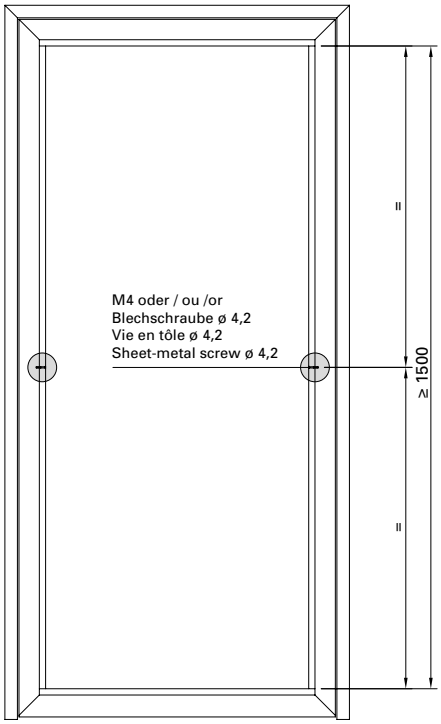

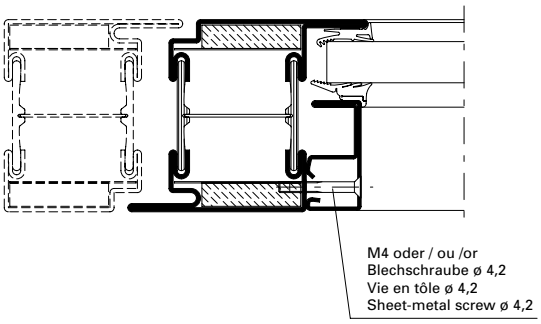

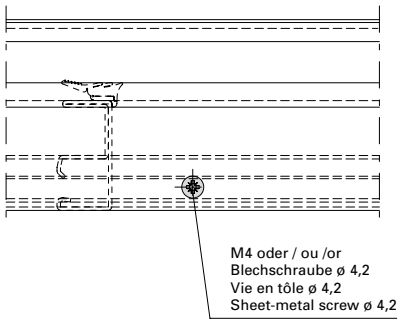

D-132-DIV-003

Einbau mit 499.171 **Montage avec 499.171** **Installation with 499.171**

ift Rosenheim
Notifizierte Produktzertifizierungsstelle
13-003089-PR02
17.07.2020
Notified Body 0757

Bimetall-Lasche
555.012

Languette bimétal
555.012

Bimetal latch
555.012

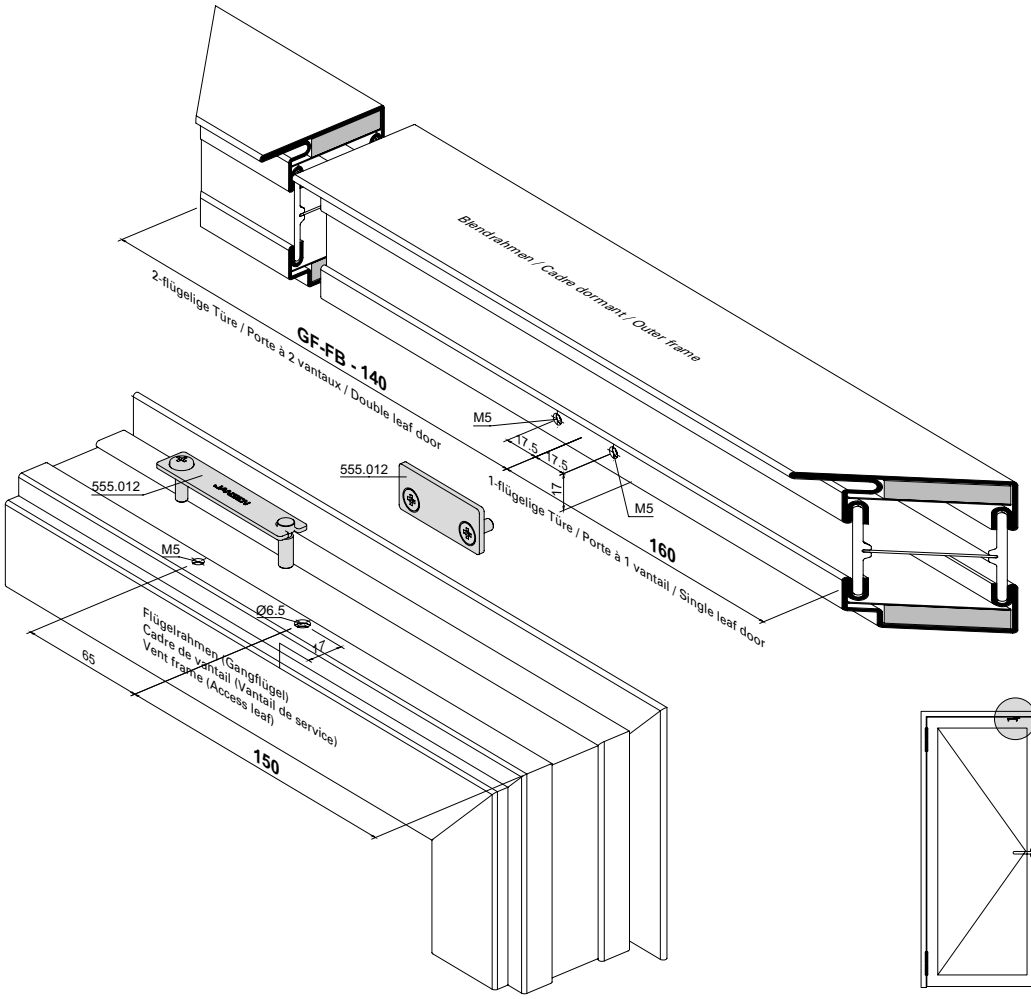

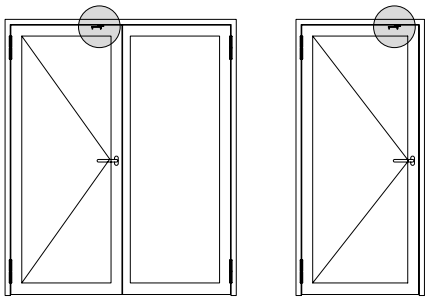

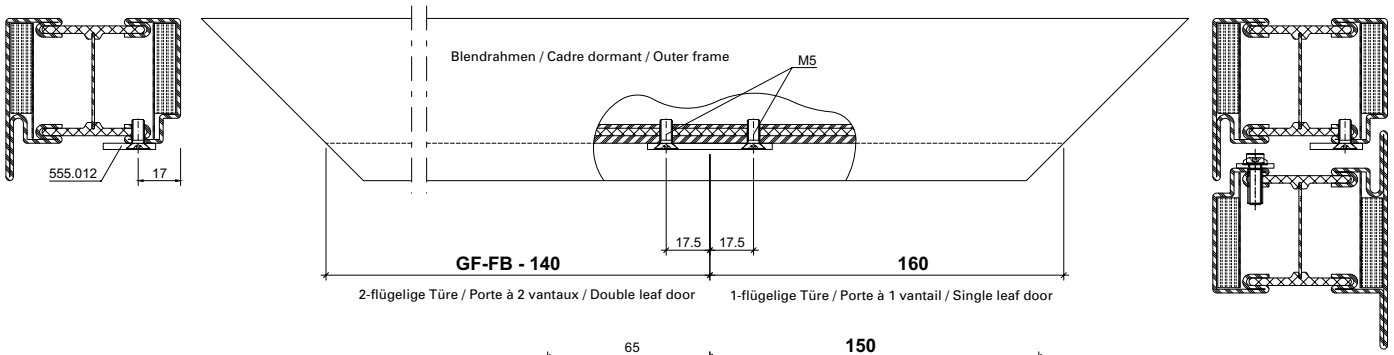

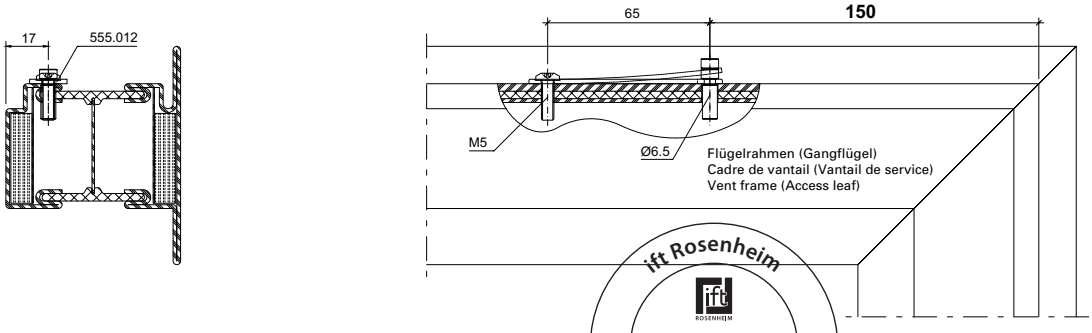

ift Rosenheim
Notifizierte Produktzertifizierungsstelle
13-003089-PR02
17.07.2020
Notified Body 0757

Stangenführung 555.134 **Guidage à tige 555.134** **Rod guide 555.134**

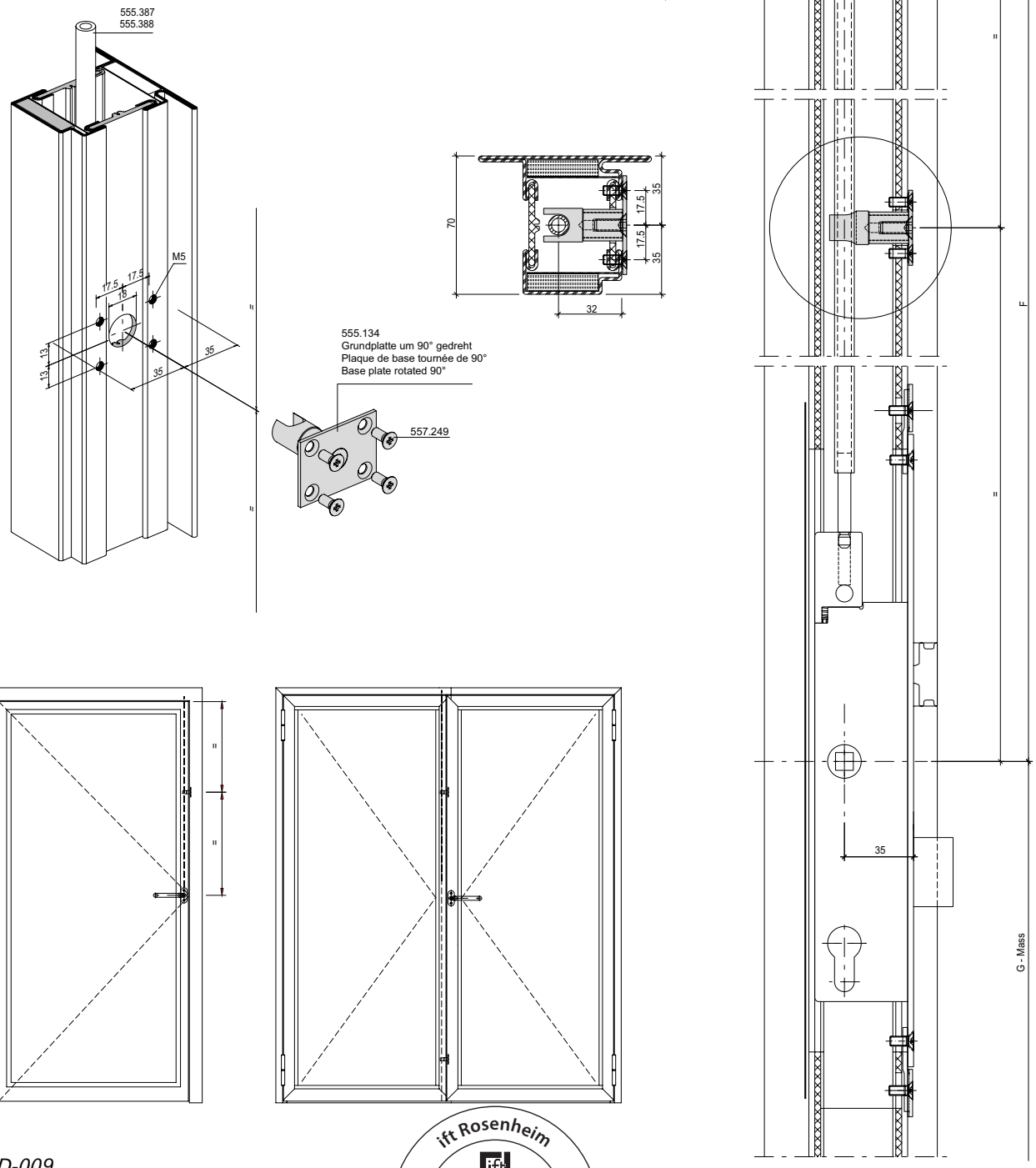

D-132-2D-009

ift Rosenheim
Notifizierte Produktzertifizierungsstelle
13-003089-PR02
17.07.2020
Notified Body 0757

Schwelle mit Auflaufdichtung | **Seuil avec joint de contact** | **Threshold with ramp seal**

Dichtung 455.207
Zusatzprofil 407.101

Joint 455.207
Profilé complémentaire 407.101

Weatherstrip 455.207
Additional profile 407.101

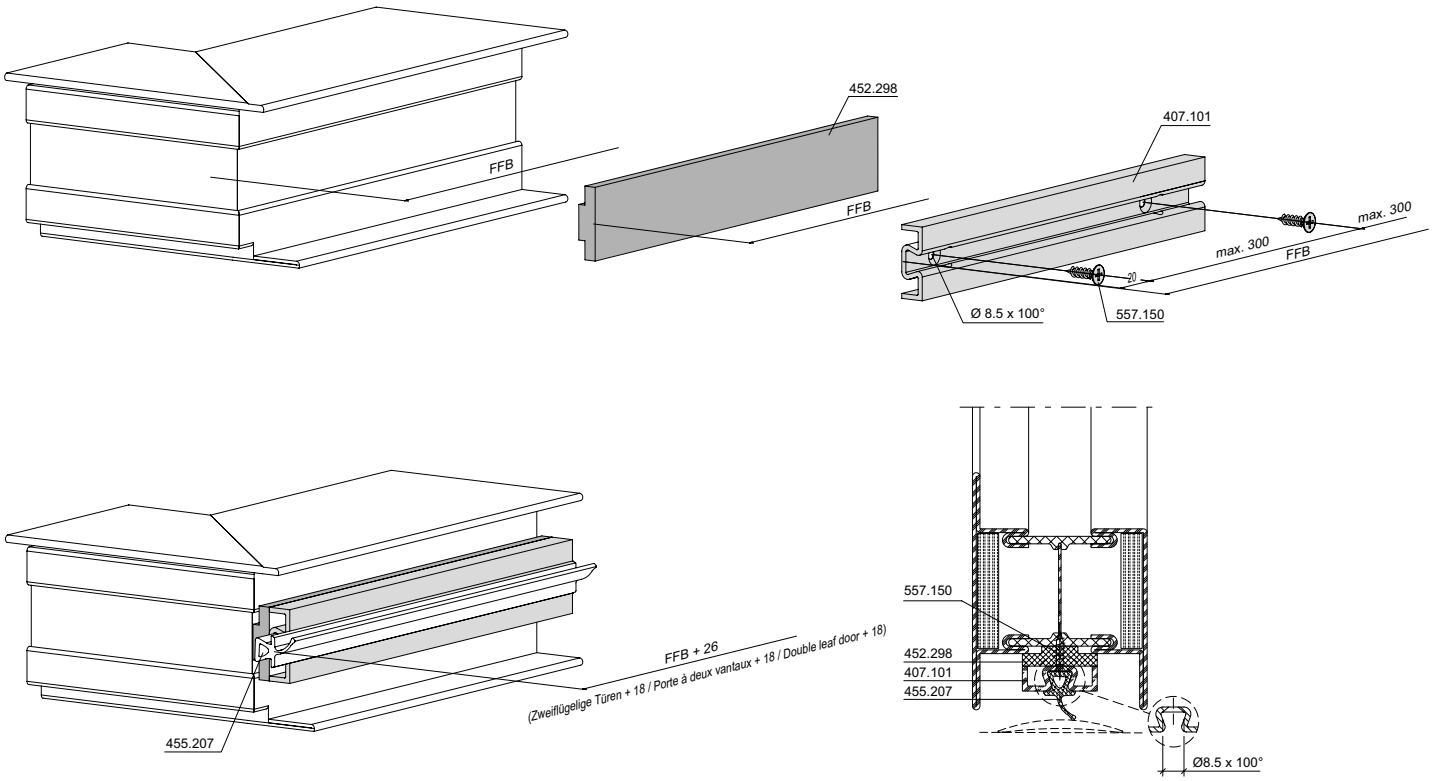

D-132-2D-006

Schwelle 407.040 | **Seuil 407.040** | **Threshold 407.040**

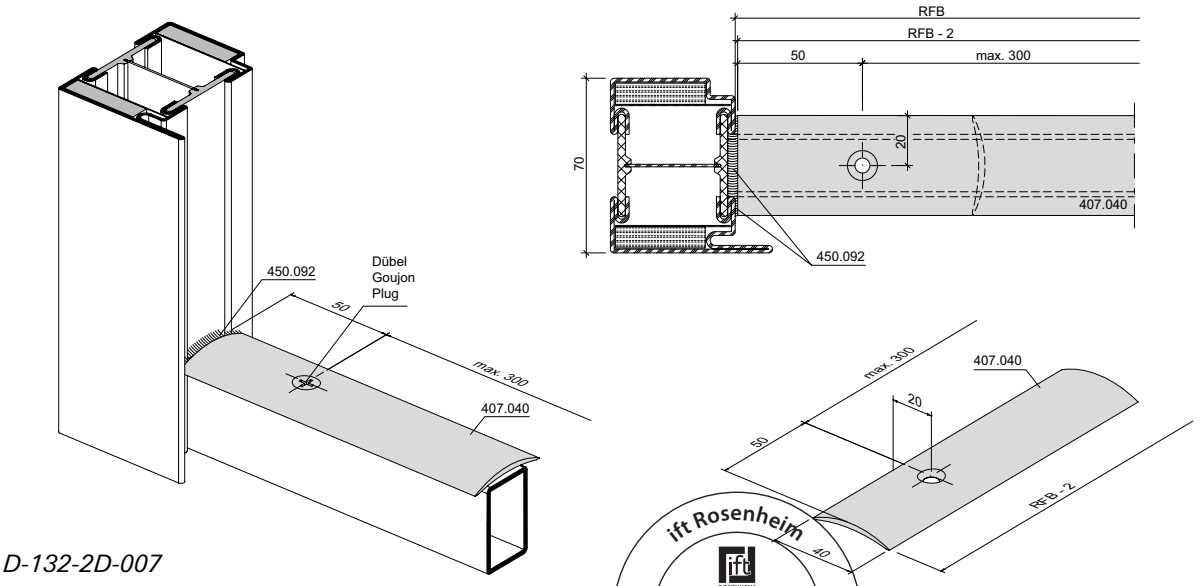

D-132-2D-007

ift Rosenheim
Notifizierte Produktzertifizierungsstelle
13-003089-PR02
17.07.2020
Notified Body 0732

Türschwellenprofil
452.990/452.991
Türflügel nach aussen öffnend

Profilé pour seuil de porte
452.990/452.991
Vantail de porte ouvrant vers l'extérieur

Door treshold profile
452.990/452.991
Door leaf outward opening

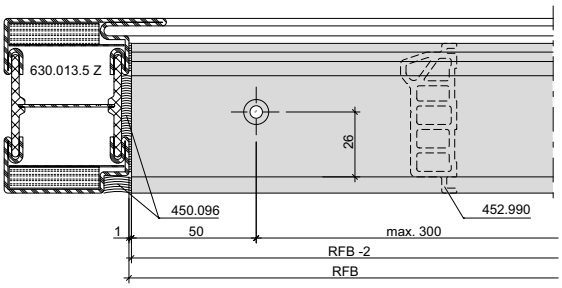

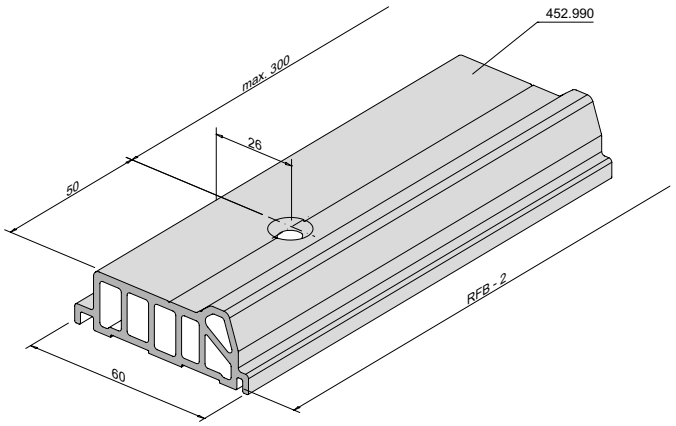

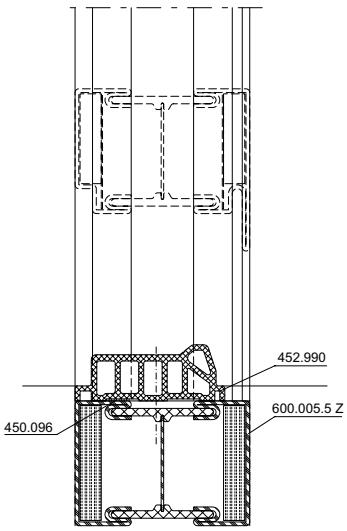

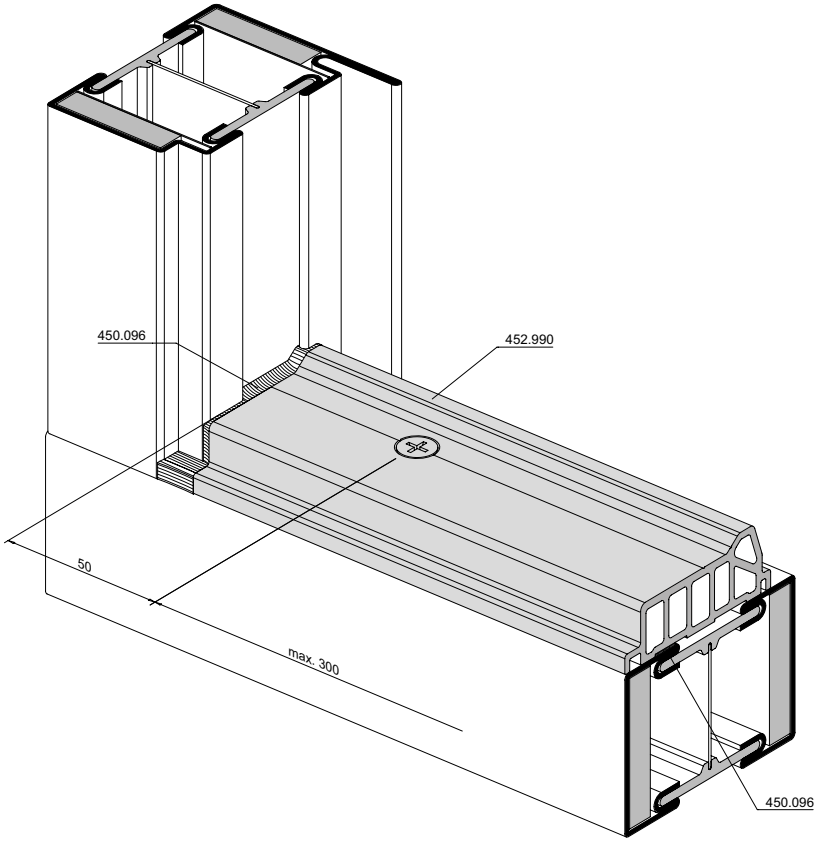

ift Rosenheim
Notifizierte Produkt-zertifizierungsstelle
13-003089-PR02
17.07.2020
Notified Body 0757

Türschwellenprofil
452.990/452.991
Türflügel nach innen öffnend

Profilé pour seuil de porte
452.990/452.991
Vantail de porte ouvrant vers l'intérieur

Door treshold profile
452.990/452.991
Door leaf inward opening

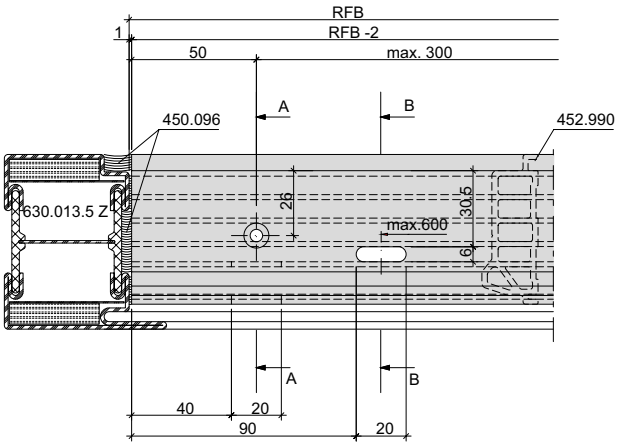

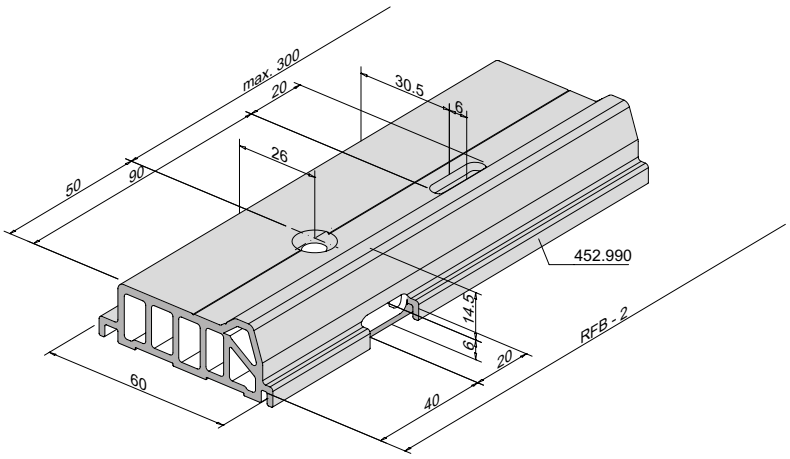

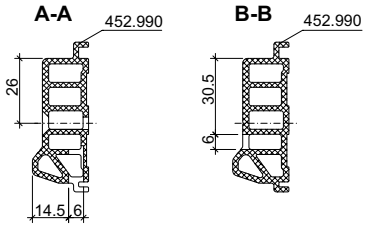

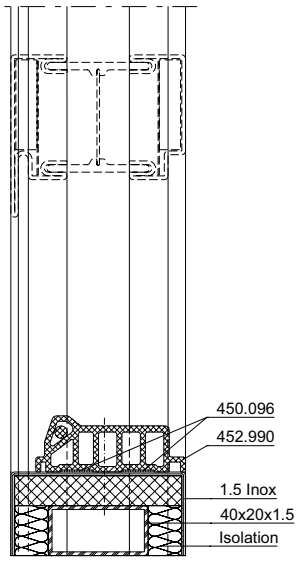

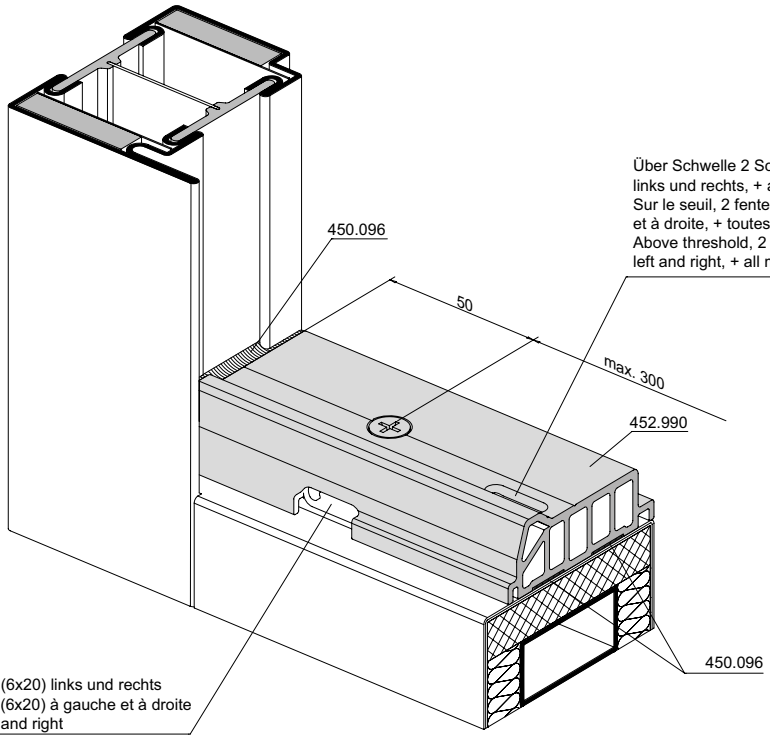

ift Rosenheim
Notifizierte Produkt-
zertifizierungsstelle
13-003089-PR02
17.07.2020
Notified Body 0757

Zuschnitt und Einbau
Anschlagdichtung 452.989

Coupe et montage
Embout d'étanchéité 452.989

Cutting and installation
gasket piece 452.989

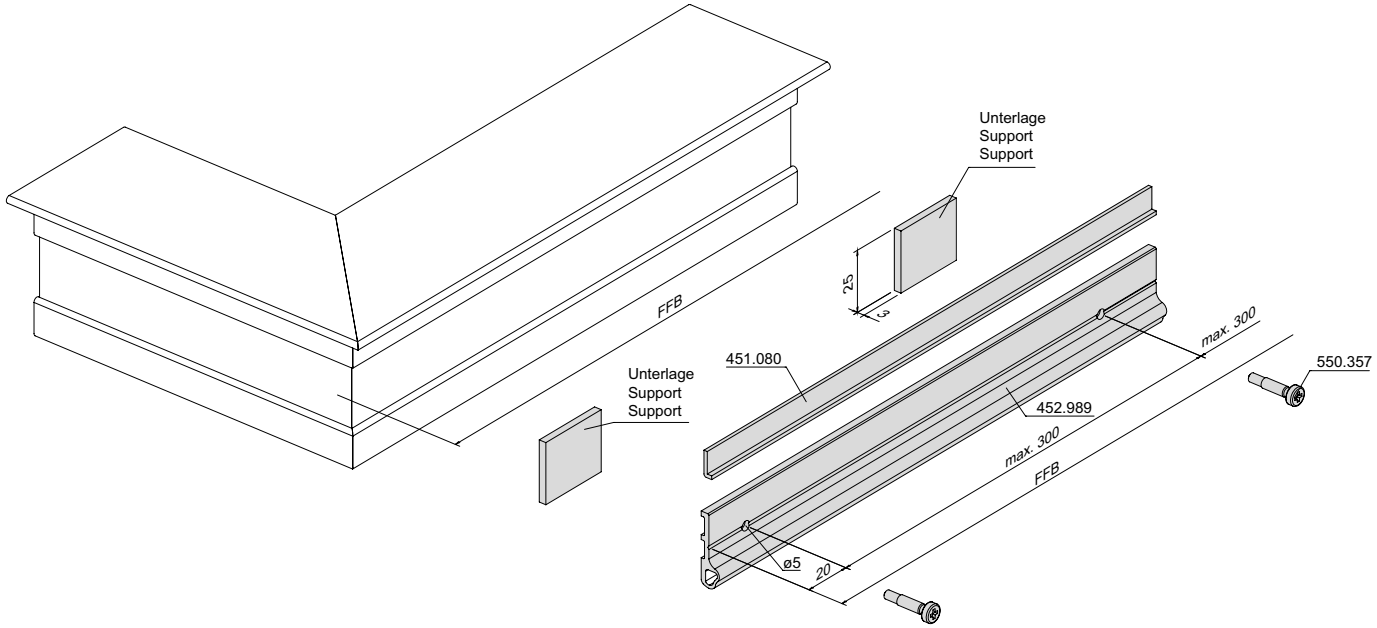

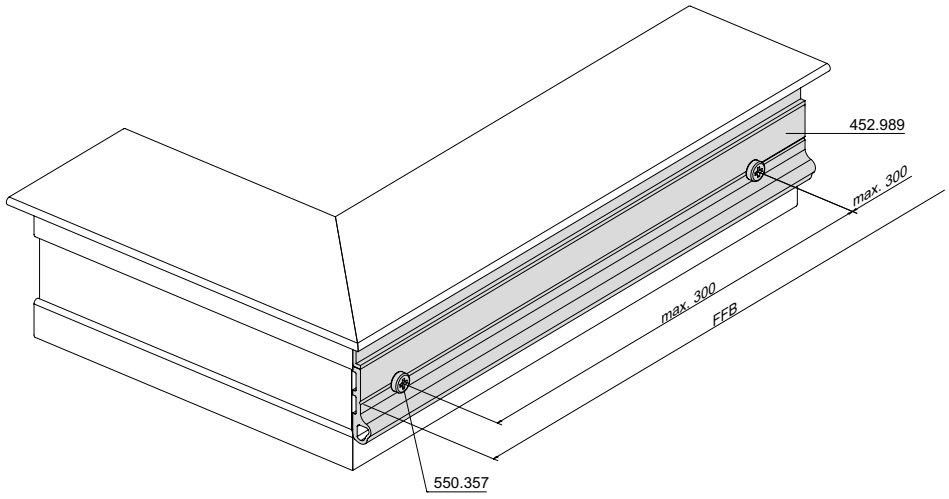

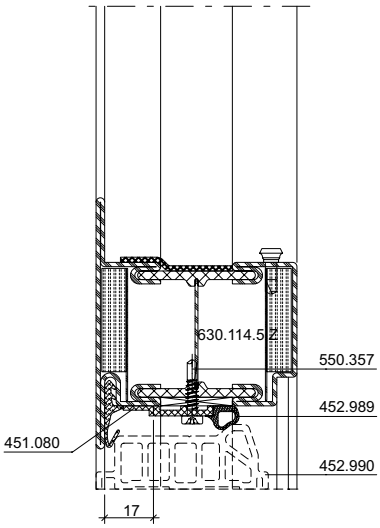

ift Rosenheim
Notifizierte Produktzertifizierungsstelle
13-003089-PR02
17.07.2020
Notified Body 0757

Einbau Türschwellenprofil 407.050

Montage profilé pour seuil de porte 407.050

Installation door treshold profile 407.050

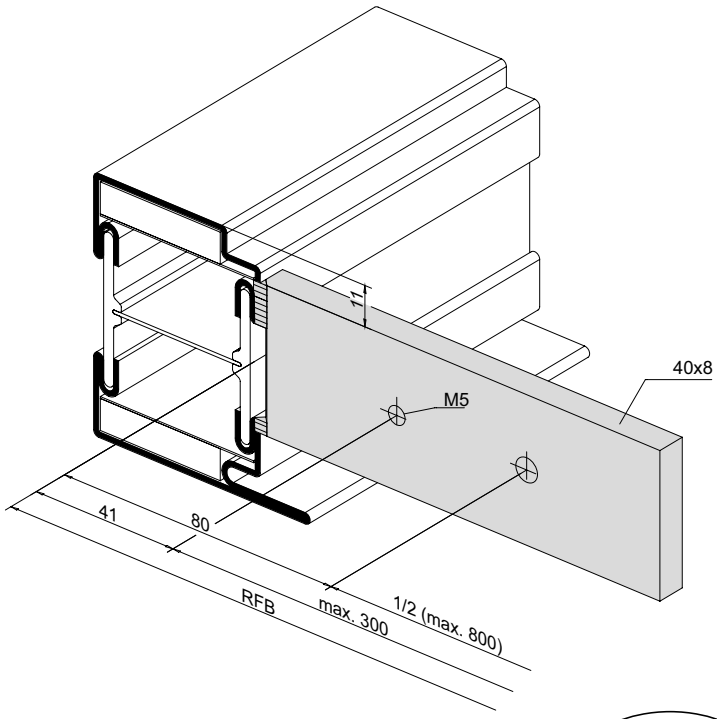

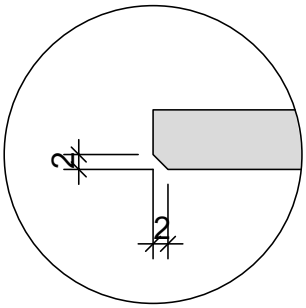

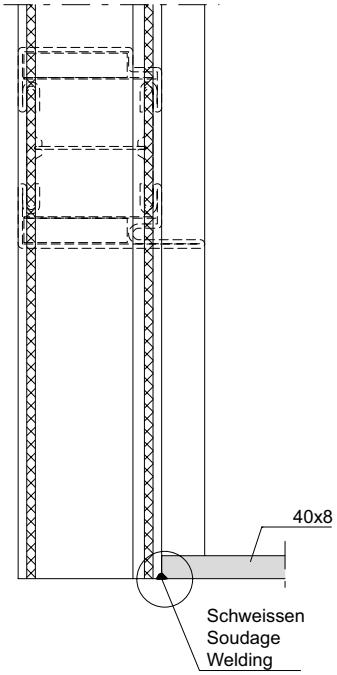

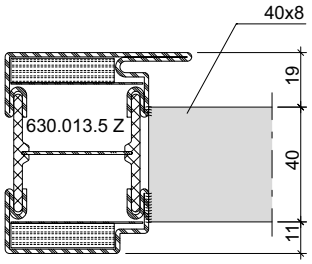

ift Rosenheim
Notifizierte Produktzertifizierungsstelle
13-003089-PR02
17.07.2020
Notified Body 0757

Einbau Türschwellenprofil 407.050

Montage profilé pour seuil de porte 407.050

Installation door treshold profile 407.050

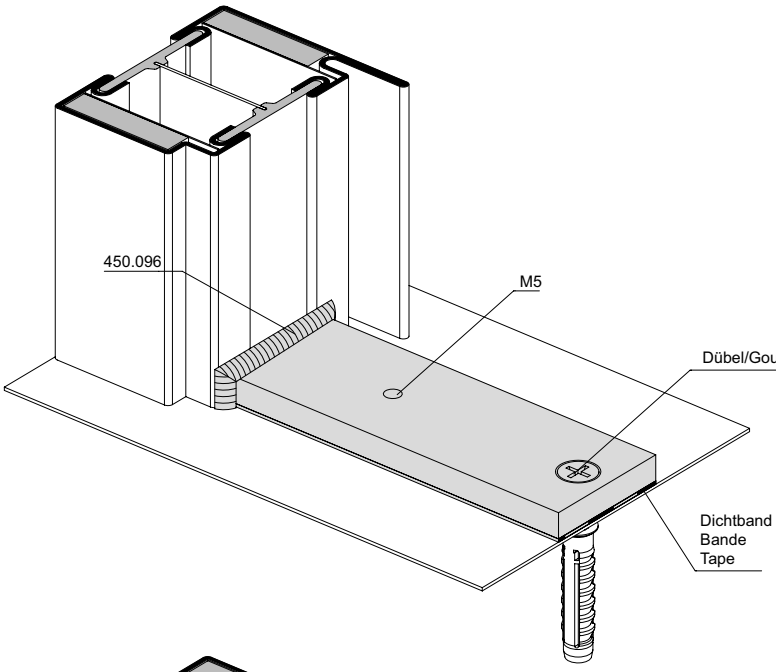

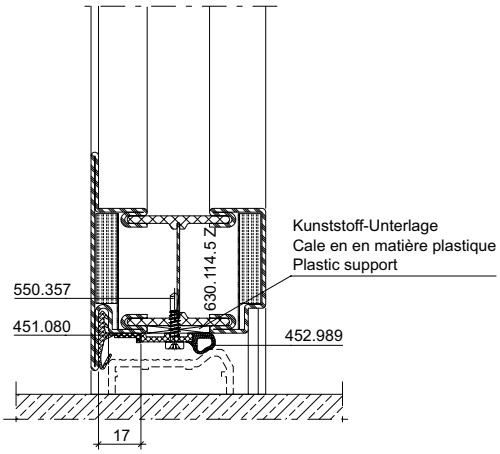

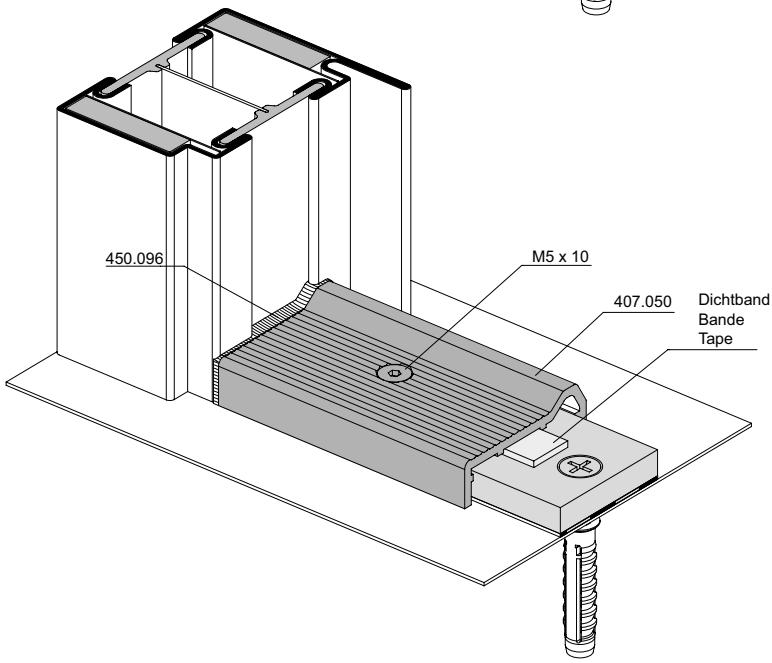

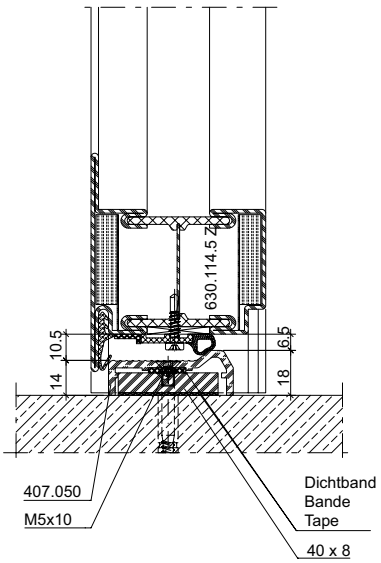

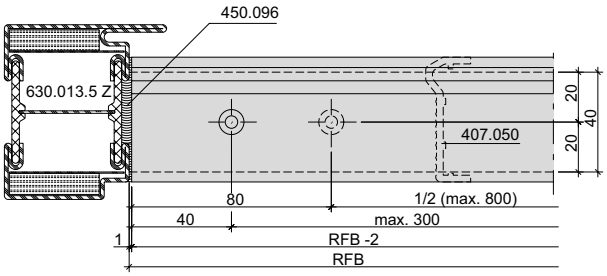

Standflügelverriegelung unten mit Türschwellenprofil 407.050

Verrouillage pour vantail semi-fixe en bas avec profilé pour seuil de porte 407.050

Bottom additional set for secondary leaf with door treshold profile 407.050

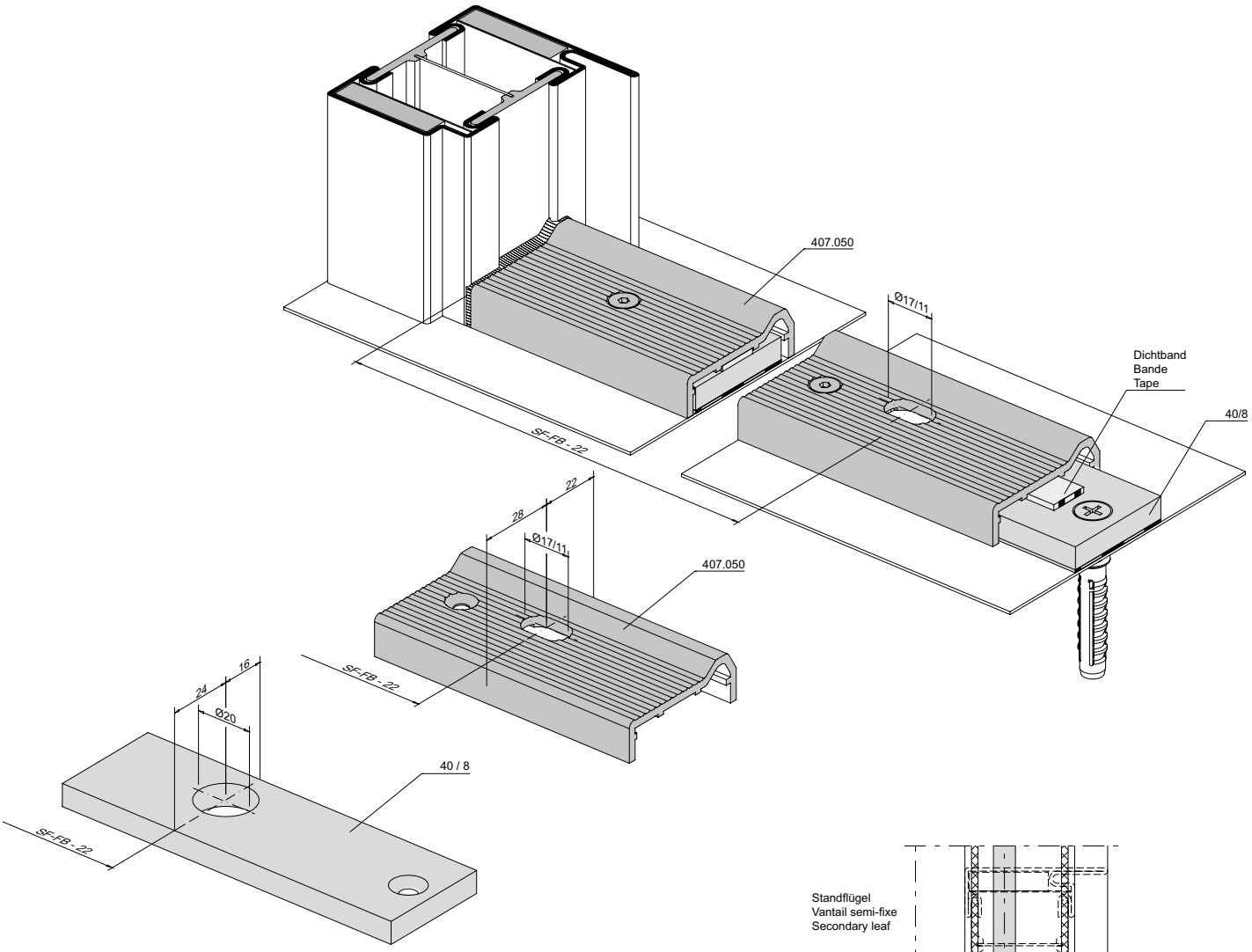

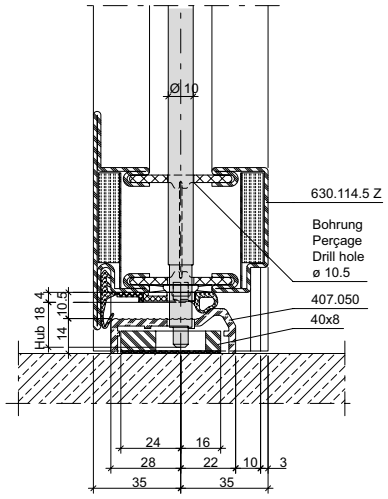

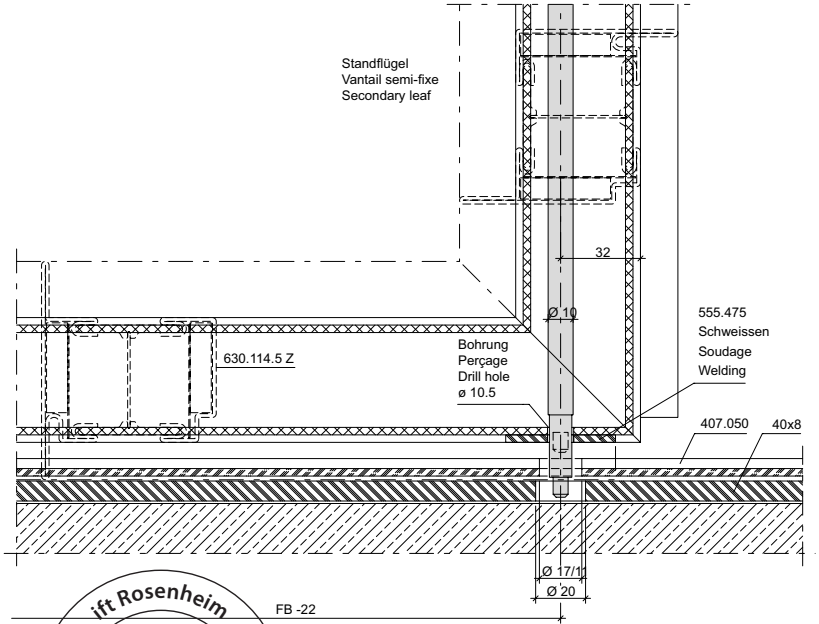

ift Rosenheim
Notifizierte Produktzertifizierungsstelle
13-003089-PR02
17.07.2020
Notified Body 0757

Einbau Türschwellenprofil 407.051

Montage profilé pour seuil de porte 407.051

Installation door treshold profile 407.051

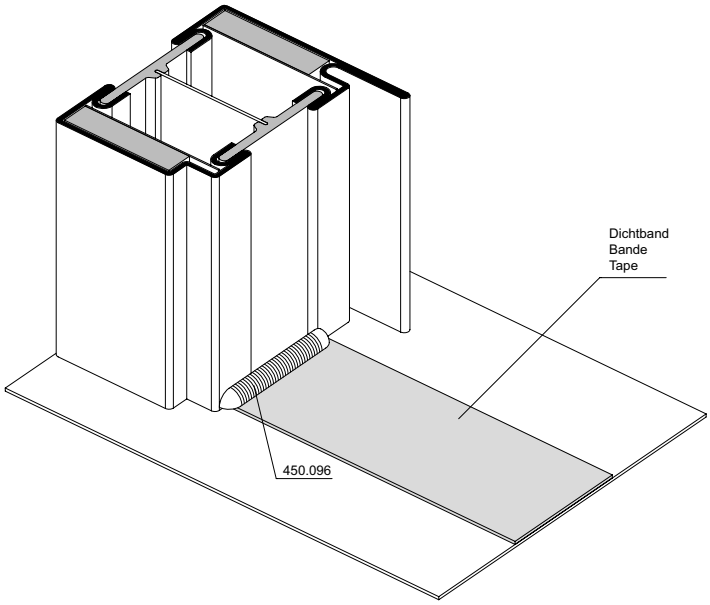

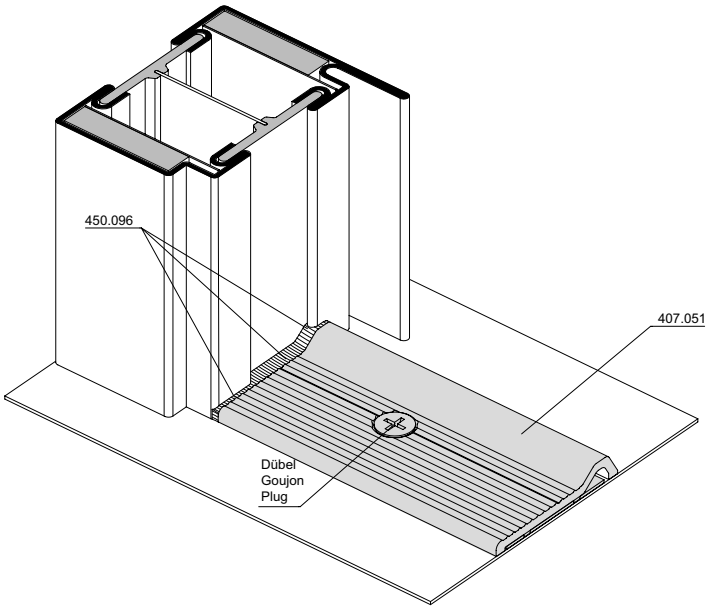

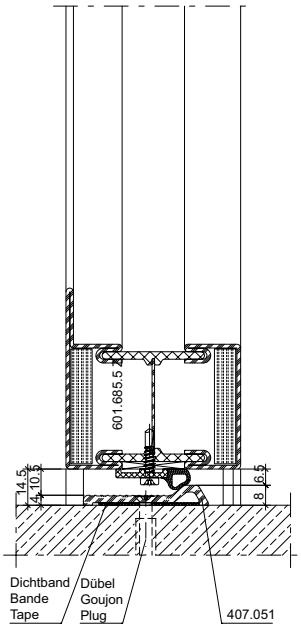

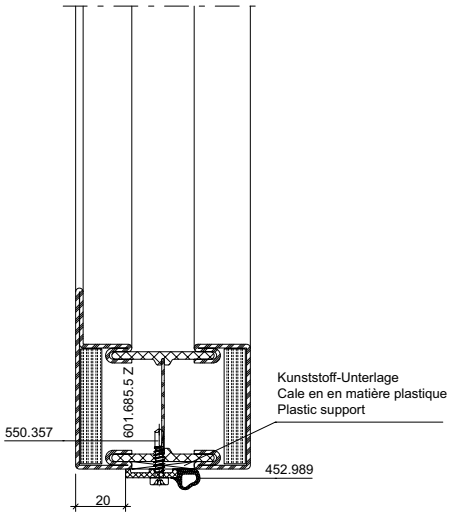

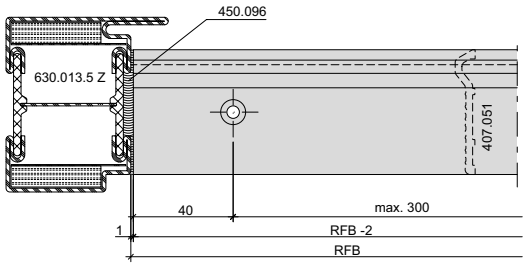

ift Rosenheim
Notifizierte Produkt-zertifizierungsstelle
13-003089-PR02
17.07.2020
Notified Body 0757

Standflügelverriegelung unten mit Türschwellenprofil 407.051

Verrouillage pour vantail semi-fixe en bas avec profilé pour seuil de porte 407.051

Bottom additional set for secondary leaf with door treshold profile 407.051

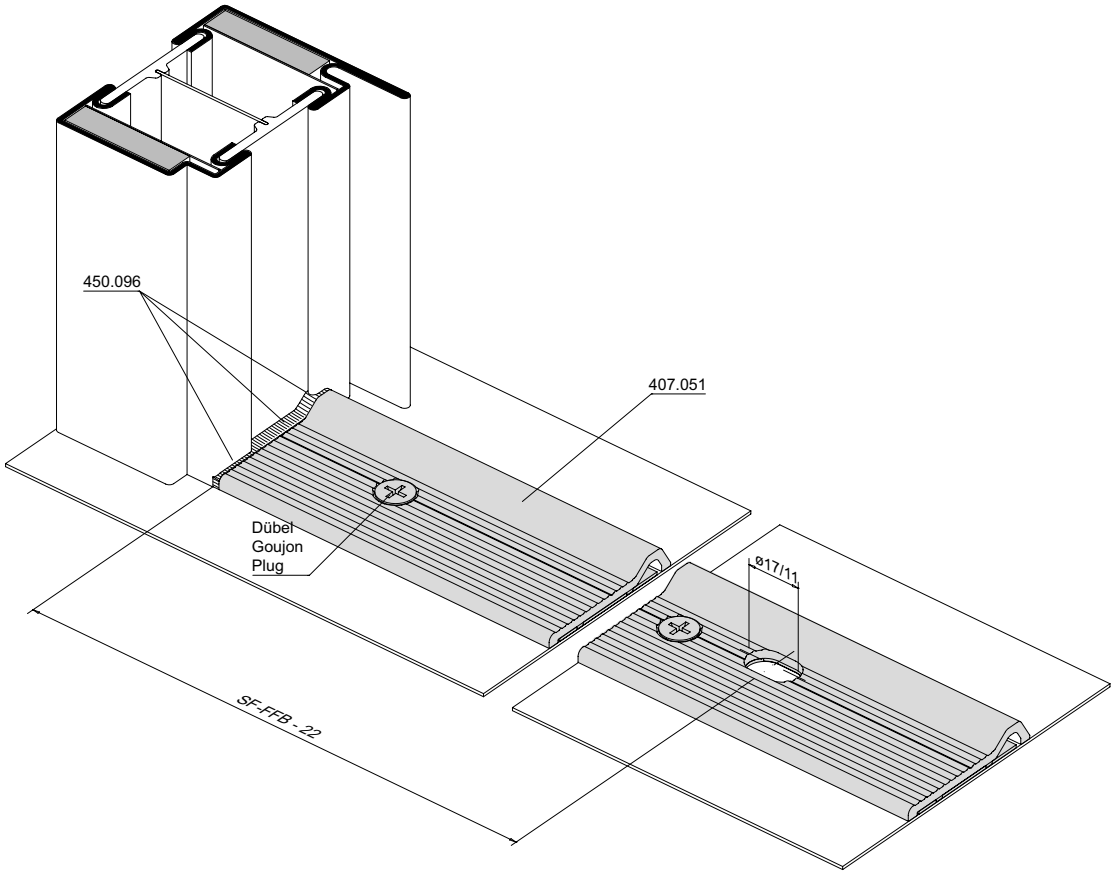

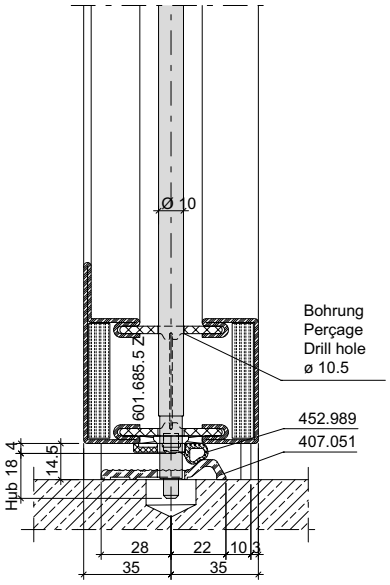

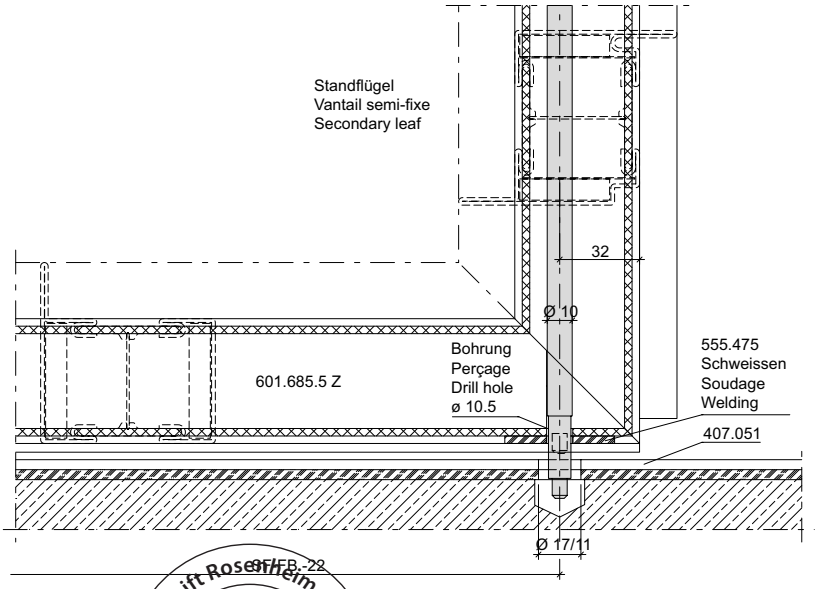

ift Rosenheim
Notifizierte Produktzertifizierungsstelle
13-003089-PR02
17.07.2020
Notified Body 0757

Zapfenband 550.399 **Pivot du haut à souder 550.399** **Top pivot hinge 550.399**

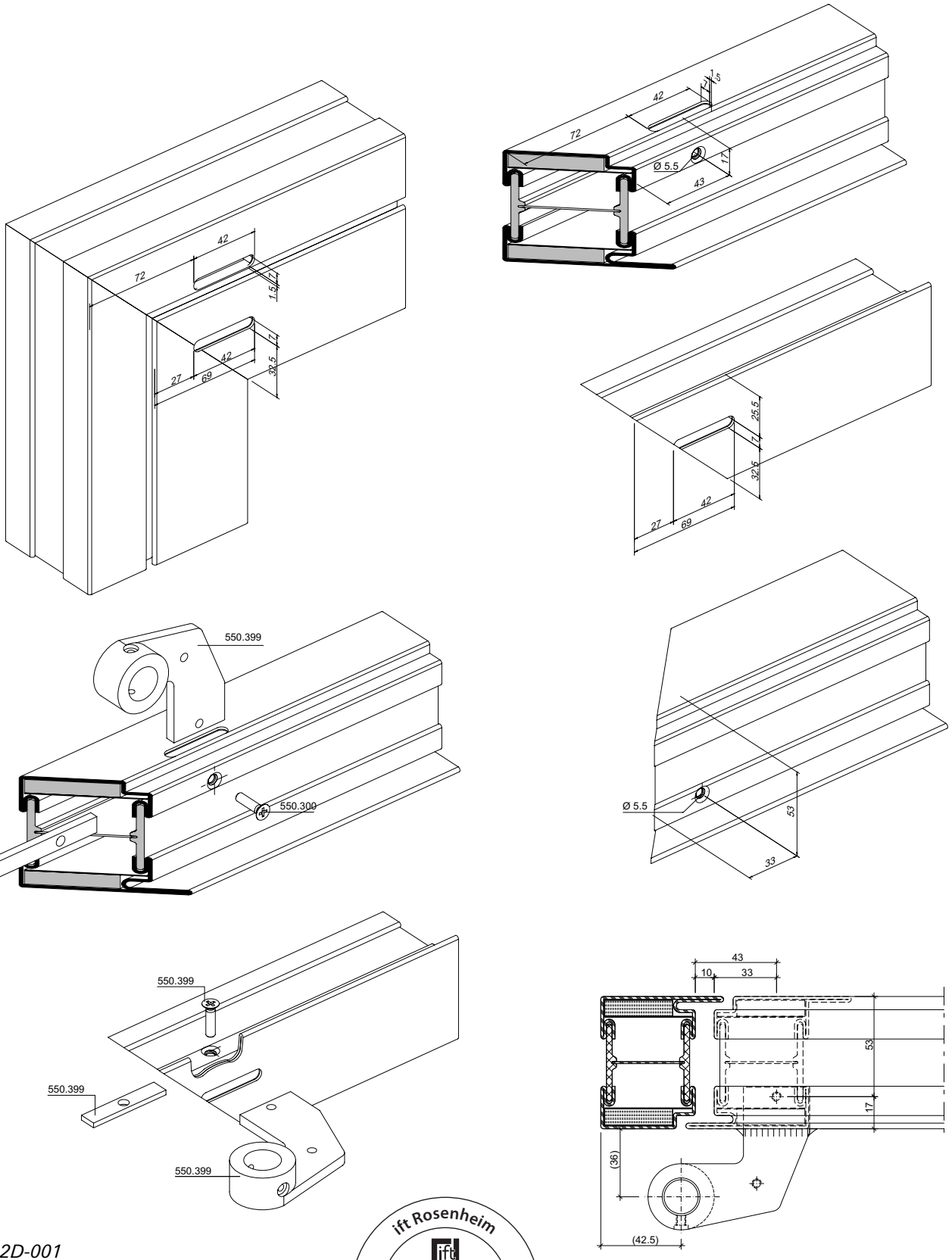

31-0402-2D-001

ift Rosenheim
Notifizierte Produkt-zertifizierungsstelle
13-003089-PR02
17.07.2020
Notified Body 0757

Zapfenband 550.399 **Pivot du haut à souder 550.399** **Top pivot hinge 550.399**

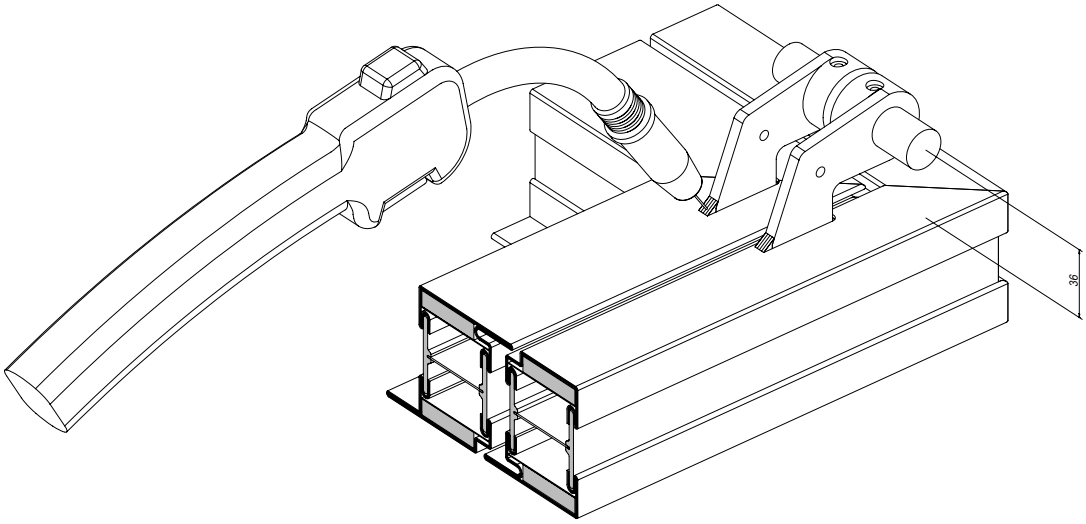

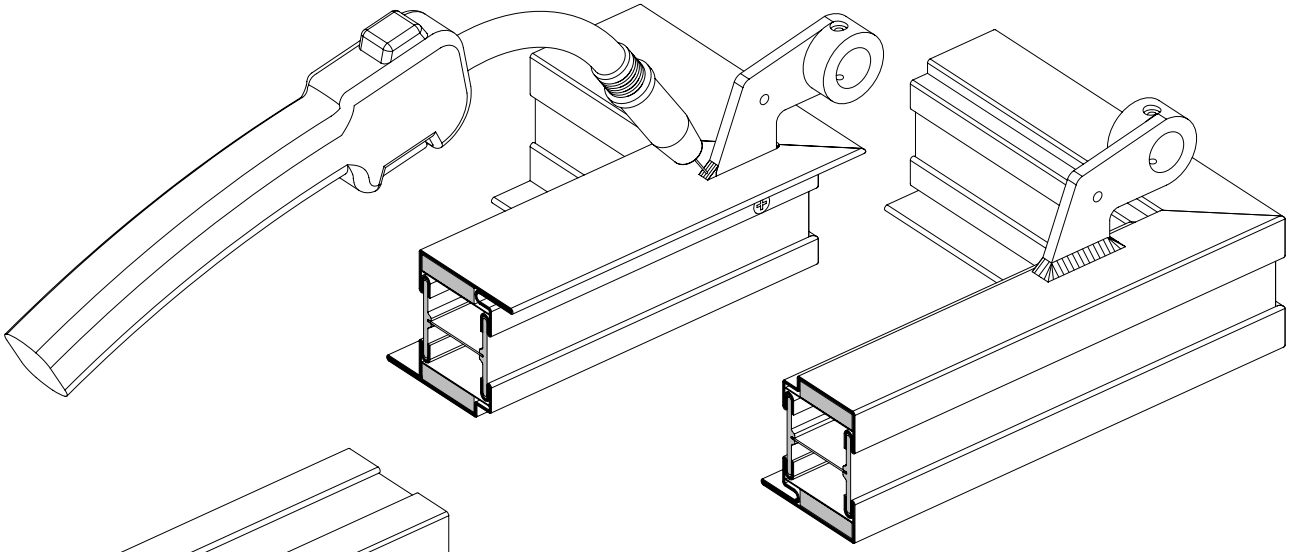

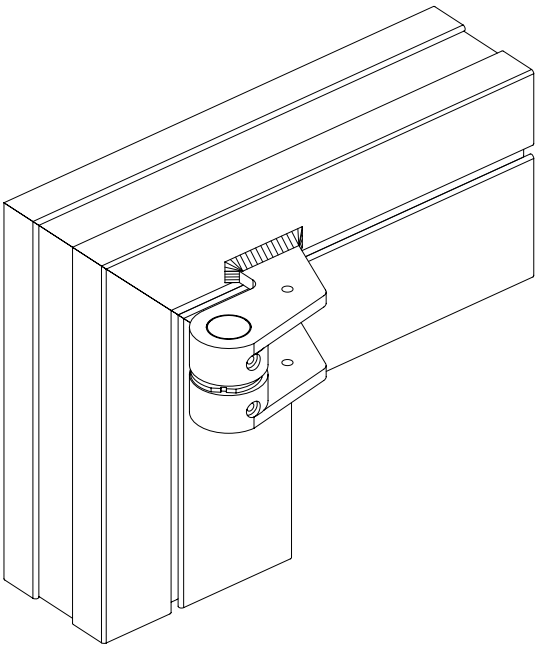

1. Distanzstück einschieben
2. Zapfenband verschrauben (Senkschrauben M 5x20)
3. Blend- und Flügelrahmen heften und schweissen
4. Flügelrahmen und Blendrahmen ausrichten
5. Bolzen ø 20 mm durch Bandteile stecken und Band auf Abstand 36 mm ausrichten
6. Bandteile anschweissen

1. Introduire les pièces de distances
2. Visser le pivot (vis à tête conique M 5x20)
3. Pointer et souder les cadres dormant et ouvrant
4. Aligner le cadre ouvrant dans le cadre dormant
5. Introduire le boulon ø 20 mm dans les éléments de la paumelle et aligner la paumelle à 36 mm de distance
6. Souder les éléments de la paumelle

1. Insert spacer block
2. Screw pivot hinge together (countersunk srew M 5x20)
3. Tack and weld outer frame and leaf frame
4. Align the outer and leaf frames
5. Insert bolt ø 20 mm through hinge part and position hinge at distance of 36 mm
6. Weld the hinge elements

31-0402-2D-001

ift Rosenheim
Notifizierte Produkt-zertifizierungsstelle
13-003089-PR02
17.07.2020
Notified Body 0751

Zapfenband 550.399

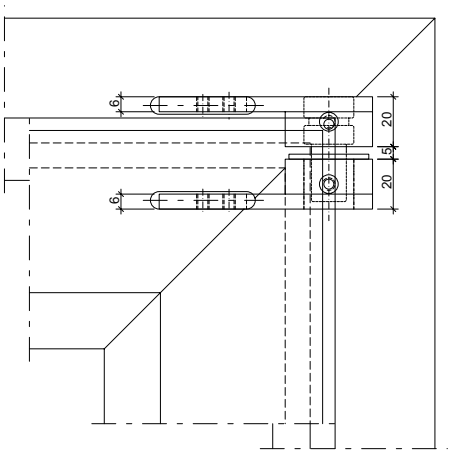

Pivot du haut à souder 550.399

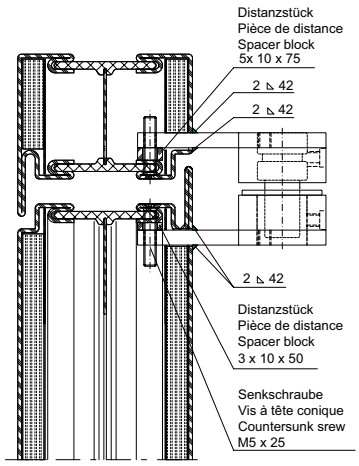

Top pivot hinge 550.399

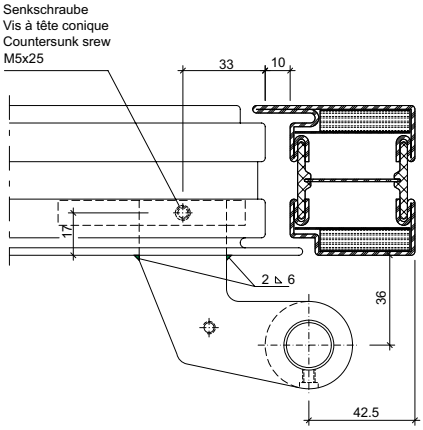

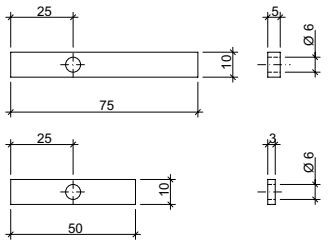

Verstellbereich:
Seite: ± 2 mm
Tiefe: ± 2 mm
(Anpressdruck)

Plage de réglage:
Latéral: ± 2 mm
Profondeur: ± 2 mm
(Pression de serrage)

Adjustment range:
Side: ± 2 mm
Depth: ± 2 mm
(Contact pressure)

550.399

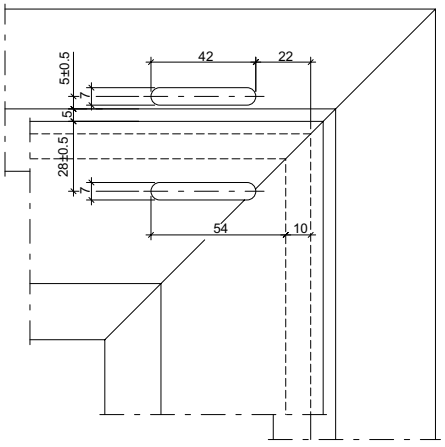

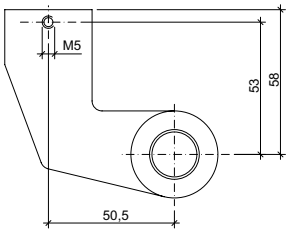

31-0402-E-001

ift Rosenheim
ROSENHEIM
Notifizierte Produkt-zertifizierungsstelle
13-003089-PR02
17.07.2020
Notified Body 0757

Türhebel 550.398
für Bodentürschliesser

Bras du bas 550.398
pour ferme-porte de sol

Door lever 550.398 for floor spring

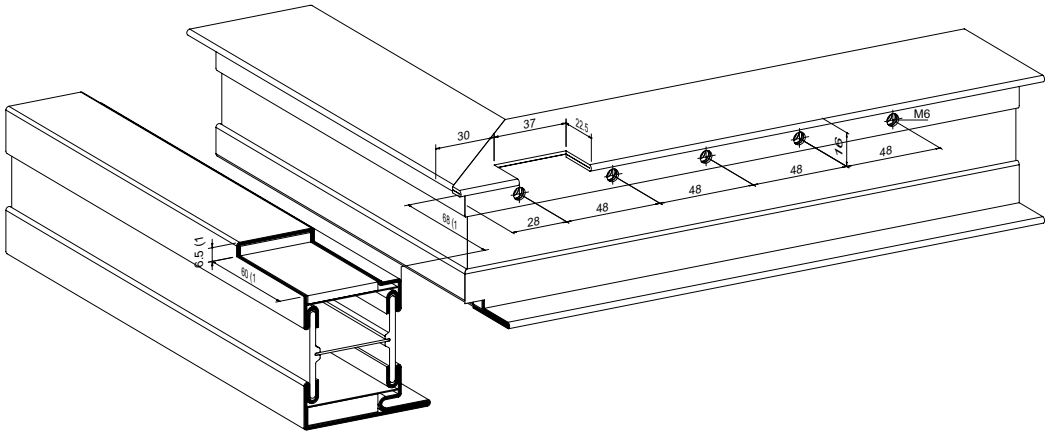

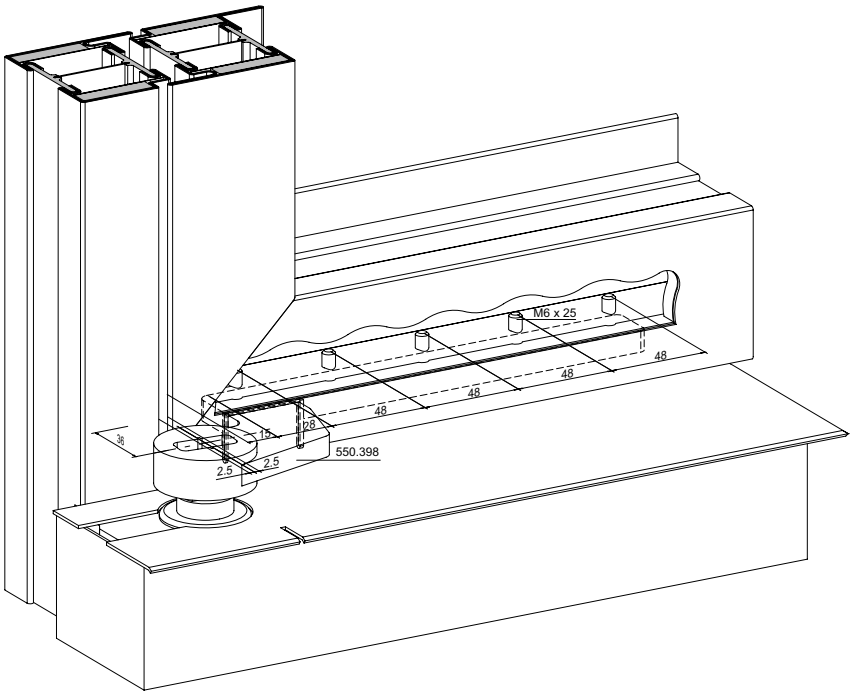

1) Masse sind abhängig von Bodentürschliesser
1) Les dimensions dépendent du ferme-porte au sol
1) Distances depend on the floor spring

2) Länge der Steckachse ist abhängig von der Art und Lage des Bodentürschliessers
2) Dépend du type et de la position du ferme-porte au sol
2) Depends on the type and position of the floor door closer

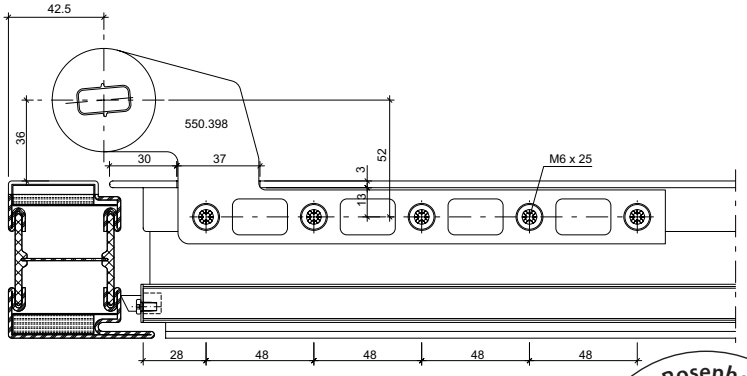

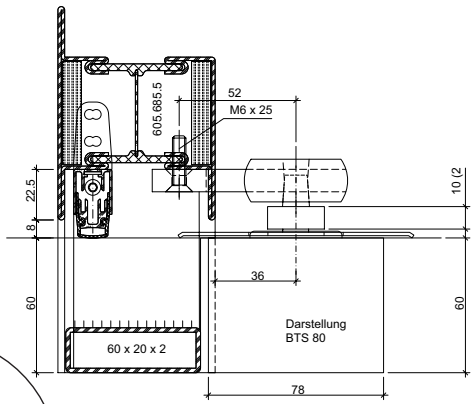

31-0402-2D-002

ift Rosenheim
Notifizierte Produktzertifizierungsstelle
13-003089-PR02
17.07.2020
Notified Body 0752

JANSEN

Türhebel 550.398 für Anschweisslager 550.396/550.397

Bras du bas 550.398 pour pivot à souder 550.396/550.397

Door lever 550.398 for bottom weld-on pivot hinge 550.396/550.397

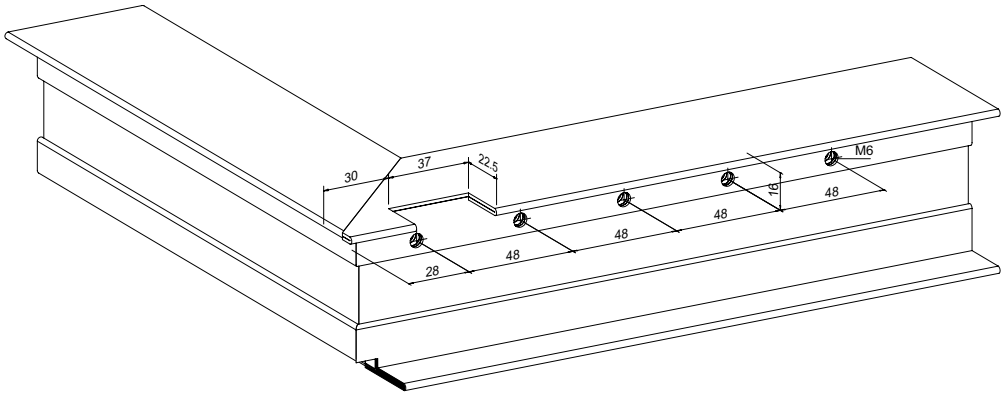

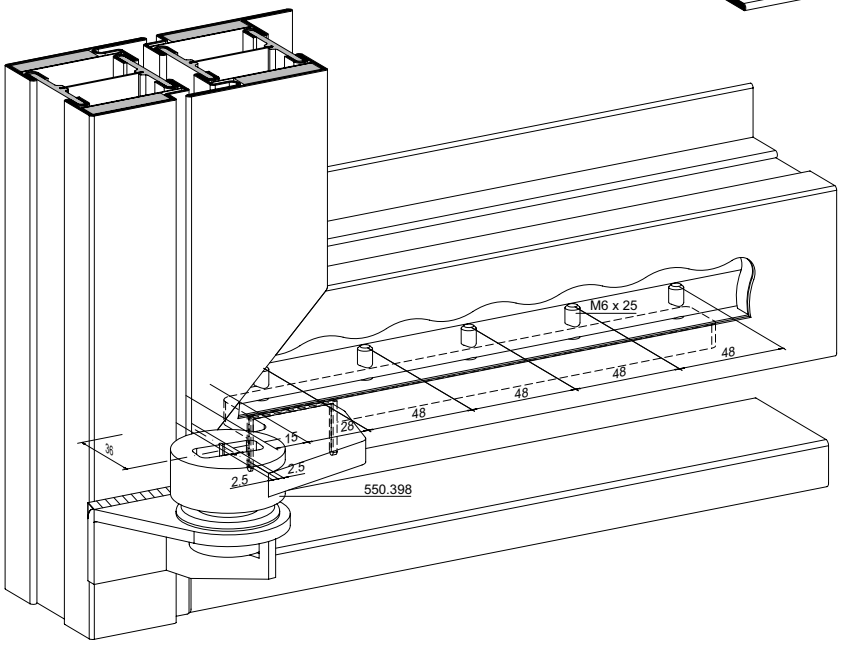

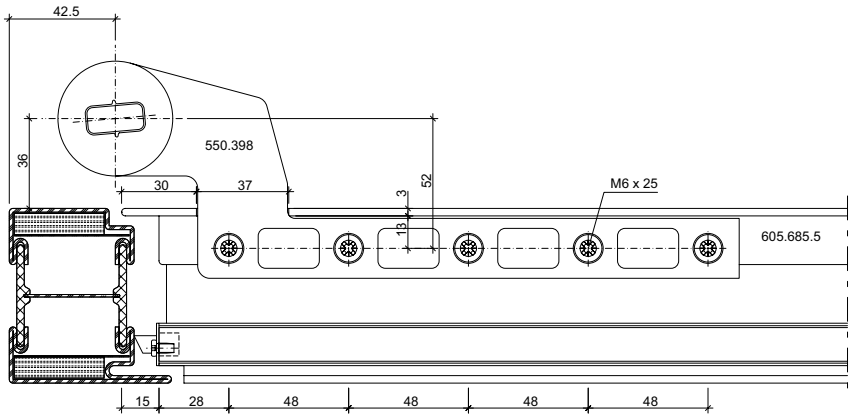

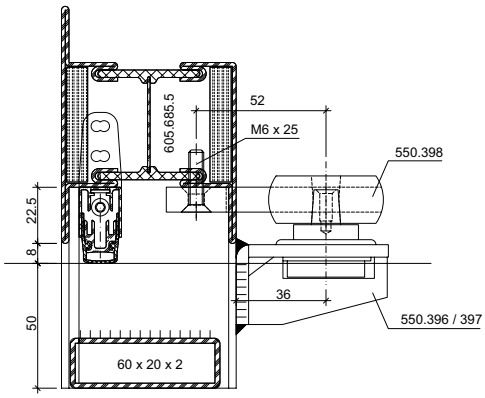

31-0402-2D-003

ift Rosenheim
Notifizierte Produktzertifizierungsstelle
13-003089-PR02
17.07.2020
Notified Body 0757

Türhebel 550.398 für Anschweisslager 550.396/550.397

Bras du bas 550.398 pour pivot à souder 550.396/550.397

Door lever 550.398 for bottom weld-on pivot hinge 550.396/550.397

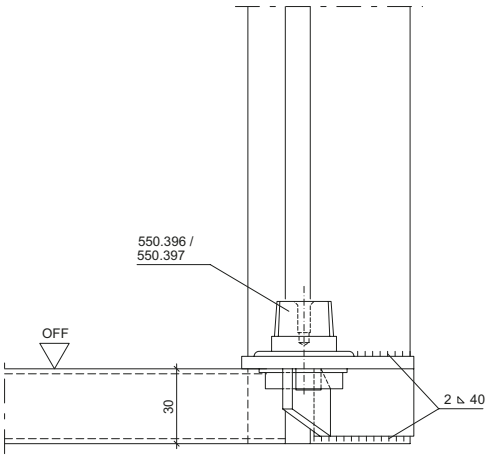

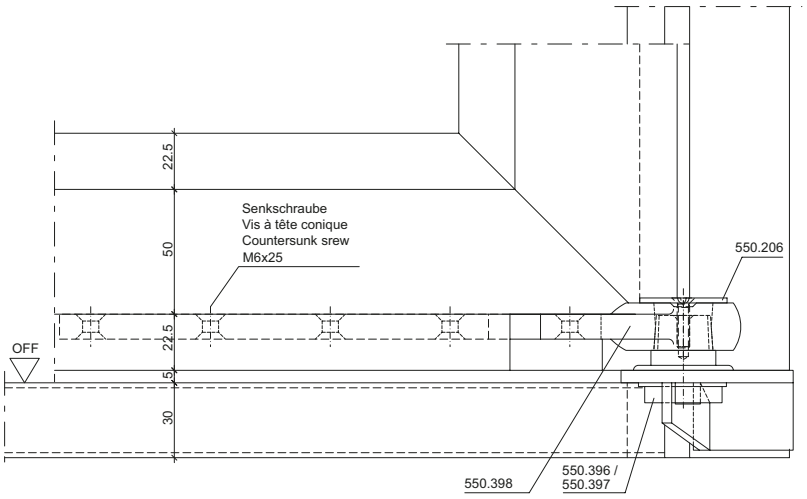

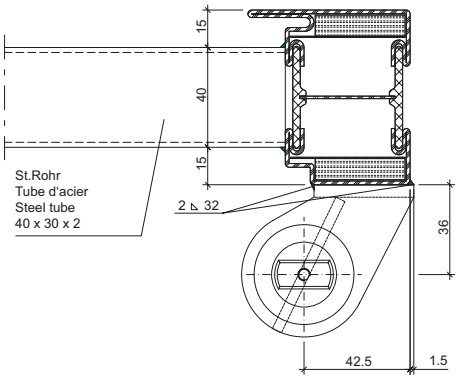

31-0402-E-002

ift Rosenheim
Notifizierte Produkt-zertifizierungsstelle
13-003089-PR02
17.07.2020
Notified Body 0752

JANSEN

Türhebel 550.398 für Anschweisslager 550.396/550.397

Bras du bas 550.398 pour pivot à souder 550.396/550.397

Door lever 550.398 for bottom weld-on pivot hinge 550.396/550.397

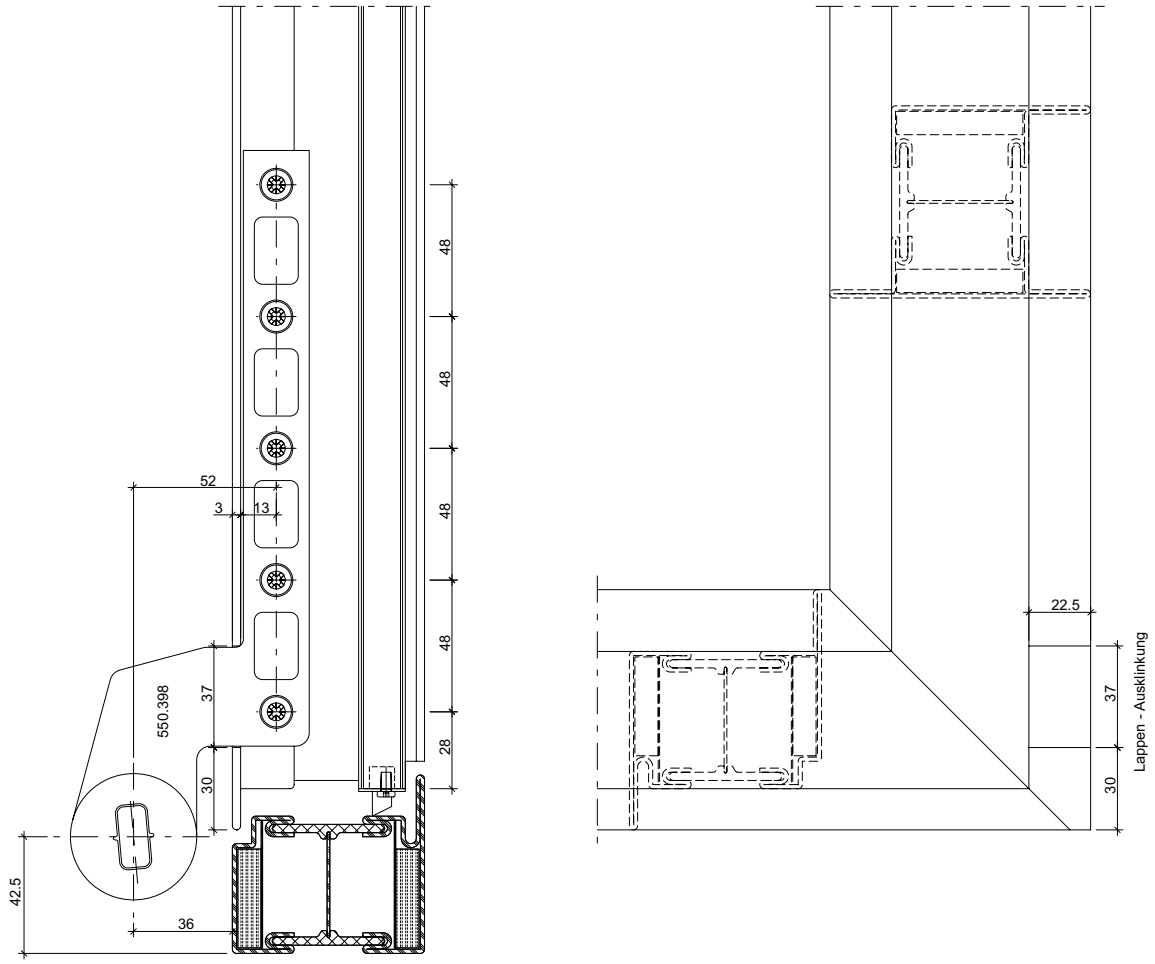

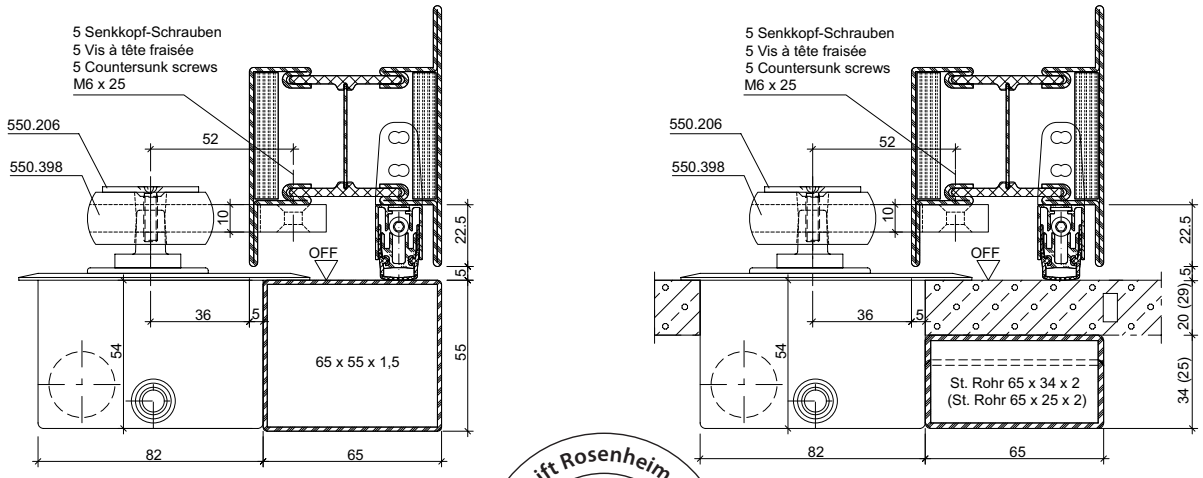

31-0402-E-003

ift Rosenheim
Notifizierte Produktzertifizierungsstelle
13-003089-PR02
17.07.2020
Notified Body 0757

Einbau Brandschutzlaminat im Türfalz-Bereich

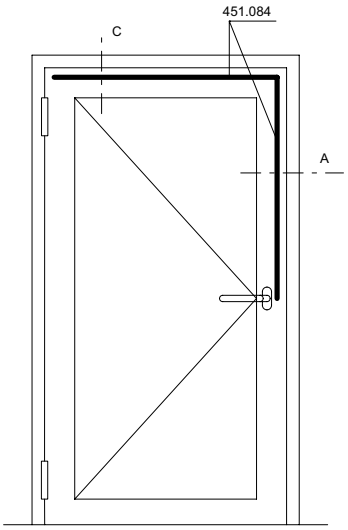

Montage bande de protection-incendie pour feuillure de porte

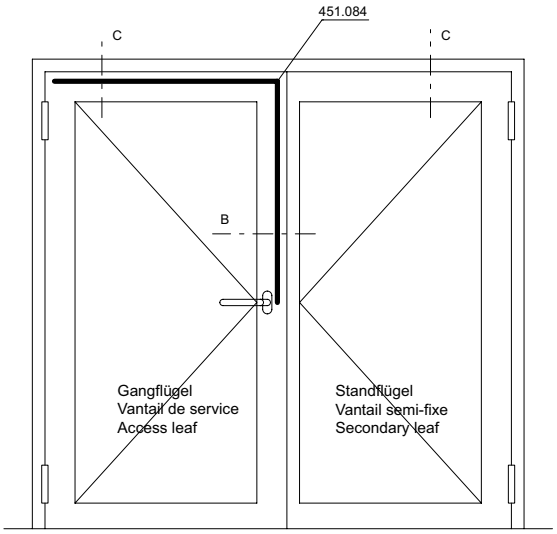

Installation of intumescent strip for door rebate

A

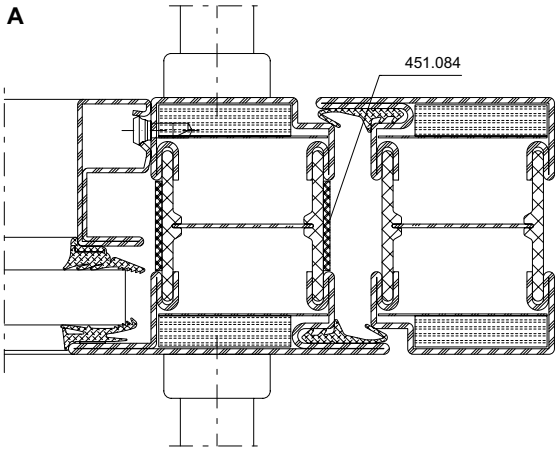

B

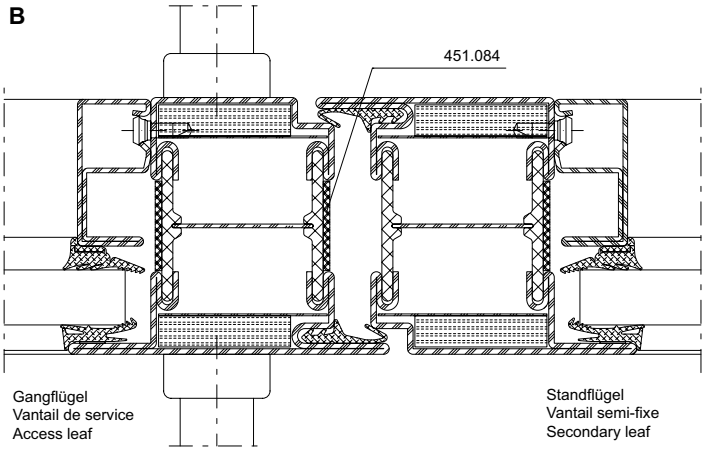

C

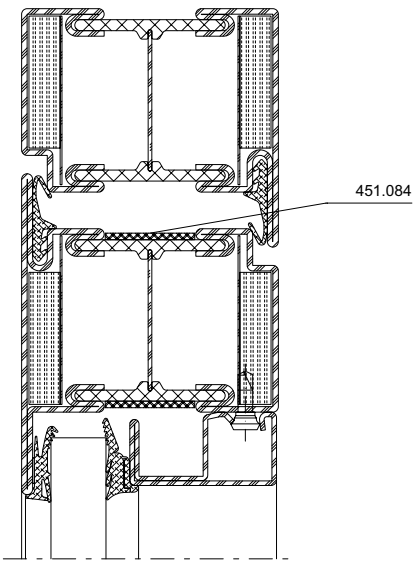

C

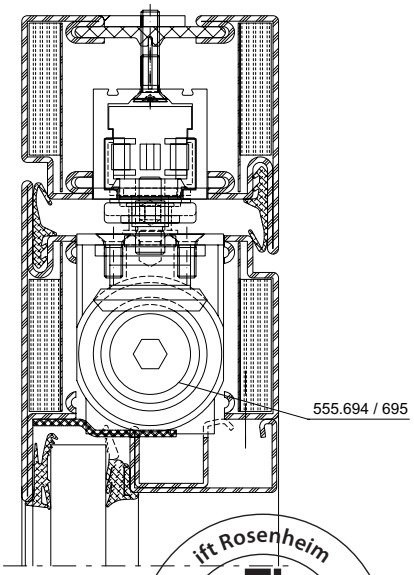

Hinweis:
Brandschutzlaminat 451.084 ist erforderlich, wenn keine Obenverriegelung bzw. Dreifallenschloss eingesetzt wird.

451.084 kann wahlweise auf Türflügel oder Blendrahmen bzw. Standflügel oder Gangflügel geklebt werden.

Das Brandschutzlaminat wird nach der Oberflächenbehandlung auf den Flügelrahmen geklebt. Der Untergrund muss trocken, staub-, öl- und fettfrei sein.

Remarque:
La bande de protection incendie 451.084 est nécessaire quand aucun verrouillage supérieur ou serrure à triple effet n'est utilisé(e).

La bande 451.084 peut être collée au choix sur le vantail de porte ou le cadre dormant ou sur le vantail semi-fixe ou celui de service.

La bande de protection incendie se colle sur le cadre de vantail après le traitement de surface. Le support doit être sec et exempt de poussière, d'huile et de graisse.

Note:
Intumescent strip 451.084 is required if no top locking point or triple-point latch lock is used.

451.080 can be bonded to the door leaf or outer frame / secondary leaf or access leaf.

The intumescent strip is bonded to the leaf frame after surface treatment. The surface must be dry and free from dust, oil and grease.

ift Rosenheim
Notifizierte Produktzertifizierungsstelle
13-003089-PR02
17.07.2020
Notified Body 0757

Einbau Brandschutzlaminat
Türe ohne Falle

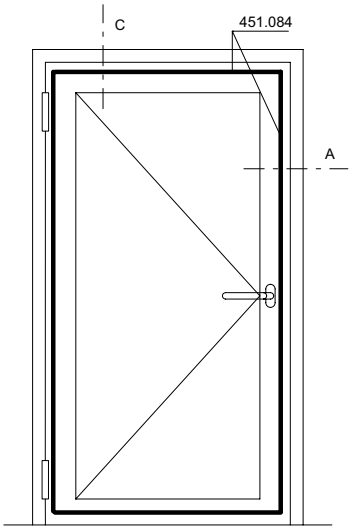

Montage bande de protection-incendie
Porte sans bec de cane

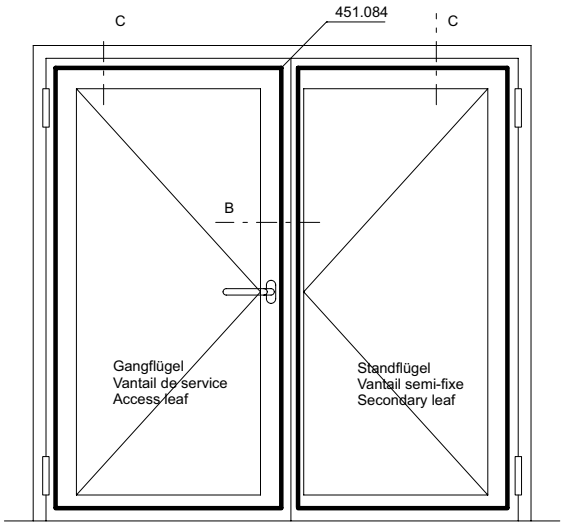

Installation of intumescent strip
Unlatched door

A

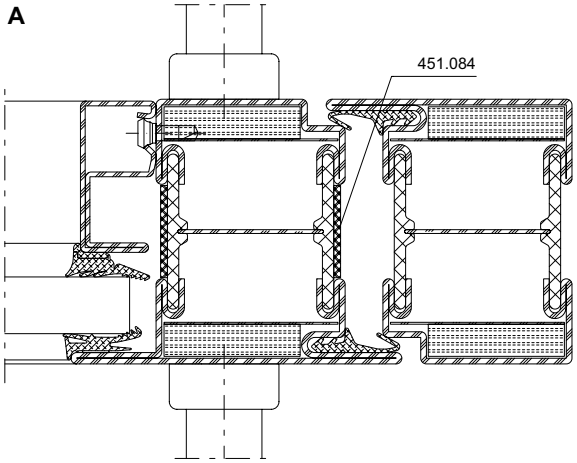

B

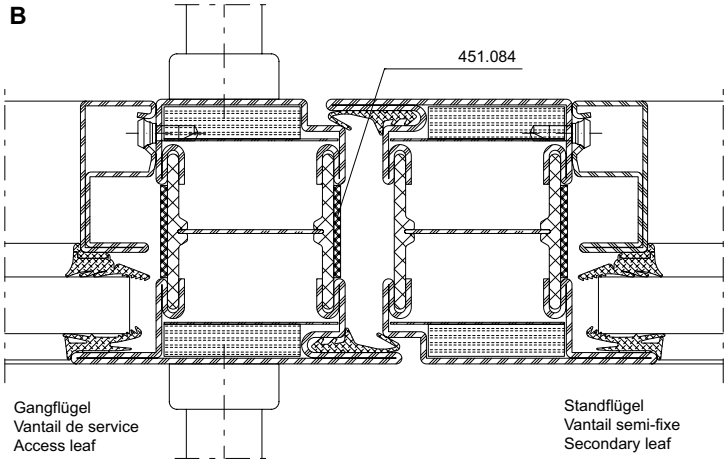

C

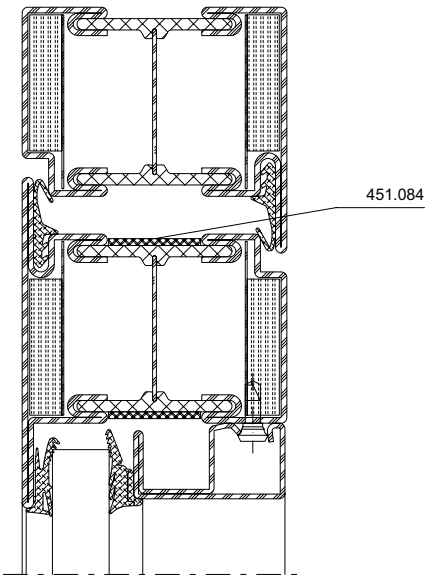

C

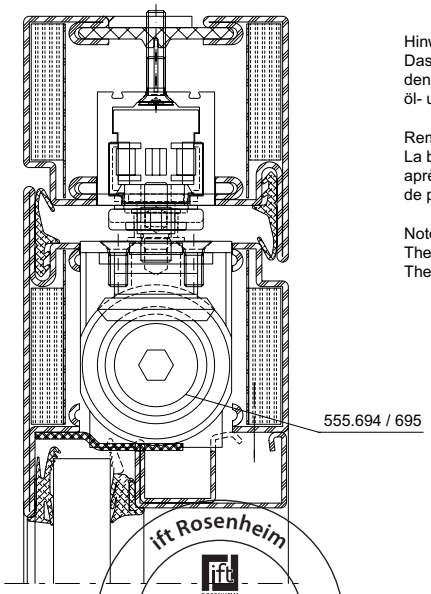

Hinweis:
Das Brandschutzlaminat wird nach der Oberflächenbehandlung auf den Flügelrahmen geklebt. Der Untergrund muss trocken, staub-, öl- und fettfrei sein.

Remarque:
La bande de protection incendie se colle sur le cadre de vantail après le traitement de surface. Le support doit être sec et exempt de poussière, d'huile et de graisse.

Note:
The intumescent strip is bonded to the leaf frame after surface treatment. The surface must be dry and free from dust, oil and grease.

ift Rosenheim
Notifizierte Produktzertifizierungsstelle
13-003089-PR02
17.07.2020
Notified Body 0757

Einbau Brandschutzlaminat 451.084 im Glasfalz-Bereich

Abhängig von der Wahl des Glastyps kann auf Brandschutzlaminat verzichtet werden. Siehe Glaslisten in ATD 3A-2.

Montage bande de protection-incendie 451.084 pour feuillure de verre

Il peut être renoncé à la bande de protection incendie en fonction du choix du type de vitrage.
(Voir chapitre ATD 3A-2).

Installation of intumescent strip 451.084 for glazing rebate

The intumescent strip can be omitted depending on the choice of glass type.
See in chapter ATD 3A-2.

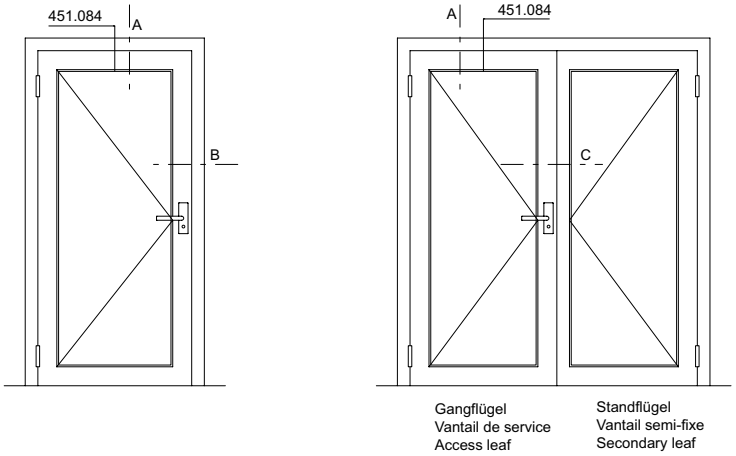

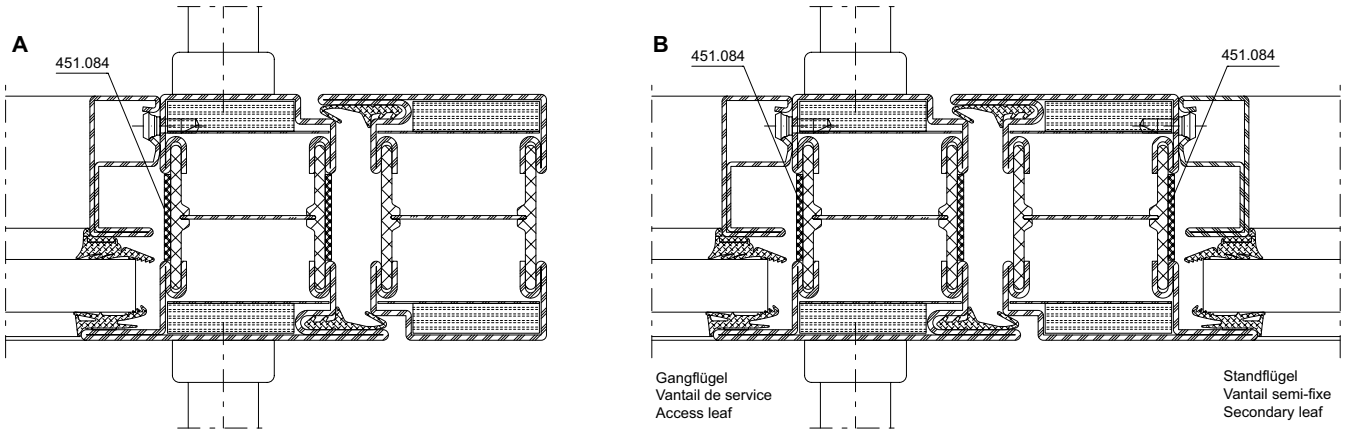

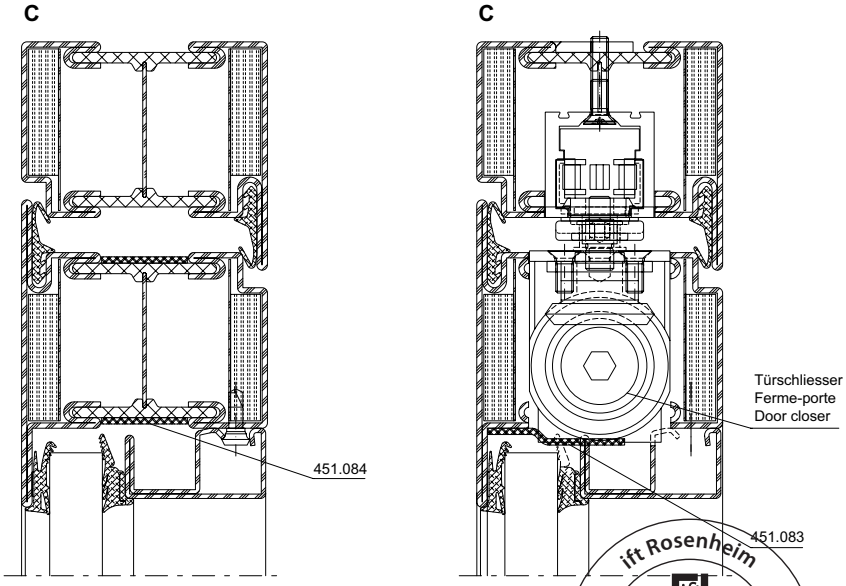

Das Brandschutzlaminat wird nach der Oberflächenbehandlung auf den Flügelrahmen geklebt. Der Untergrund muss trocken, staub-, öl- und fettfrei sein.

Remarque:
La bande de protection incendie se colle sur le cadre de vantail après le traitement de surface. Le support doit être sec et exempt de poussière, d'huile et de graisse.

Note:
The intumescent strip is bonded to the leaf frame after surface treatment. The surface must be dry and free from dust, oil and grease.

ift Rosenheim
Notifizierte Produktzertifizierungsstelle
13-003089-PR02
17.07.2020
Notified Body 0757

Panik-Stangengriff 555.500/501
Einflügelige Türe
Für alle Schlösser mit Jansen Artikelnummern geeignet

Barre panique 555.500/501
Porte à un vantail
Pour toutes les serrures à référence Jansen

Panic push-bar 555.500/501
Single leaf door
Suitable for all locks with Jansen article numbers

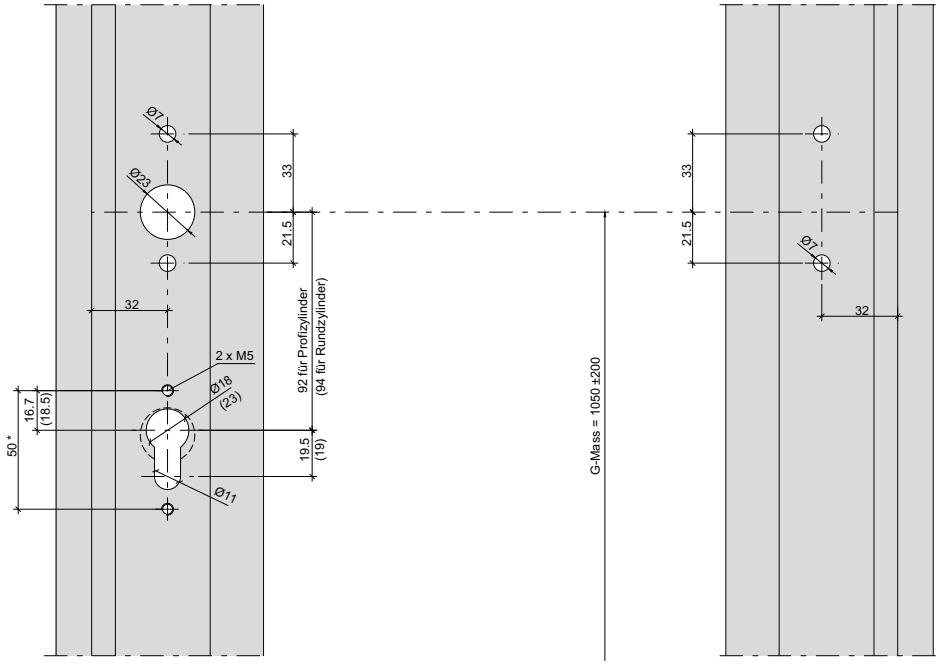



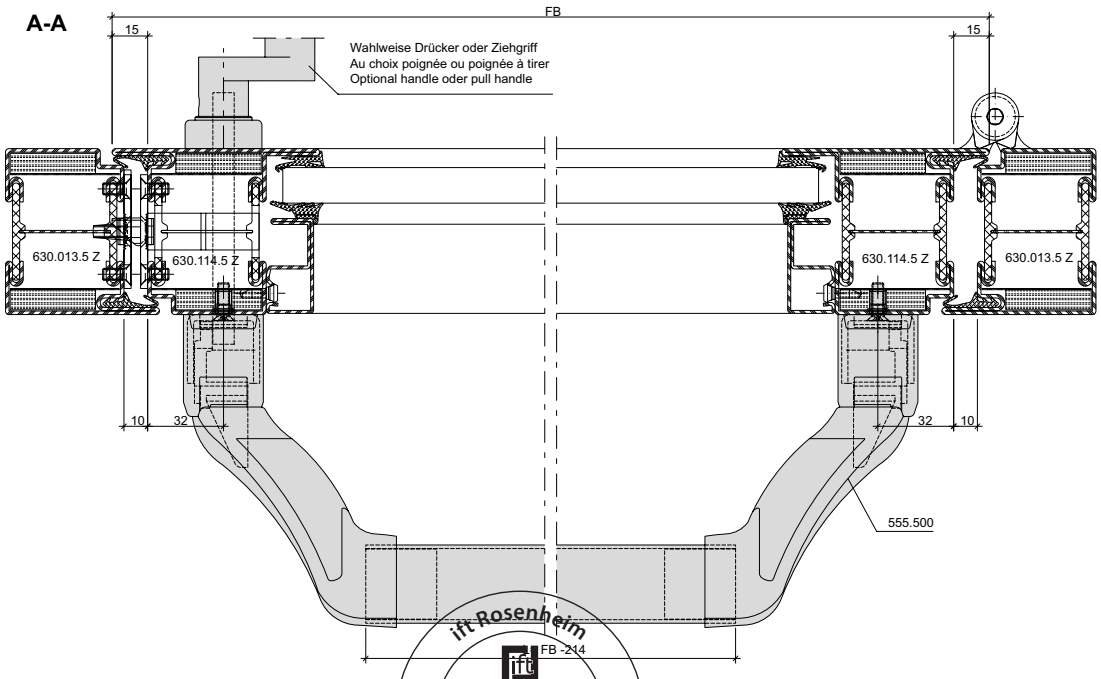

EN 1125

ift Rosenheim
FB -214
Notifizierte Produktzertifizierungsstelle
13-003089-PR02
17.07.2020
Notified Body 0757

Panik-Stangengriff 555.500/501
Einflügelige Türe
Für alle Schlösser mit
Jansen Artikelnummern geeignet

Barre panique 555.500/501
Porte à un vantail
Pour toutes les serrures
à référence Jansen

Panic push-bar 555.500/501
Single leaf door
Suitable for all locks with
Jansen article numbers

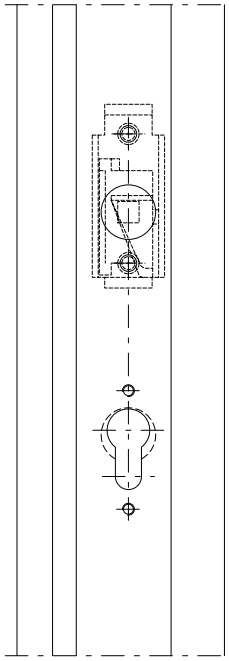

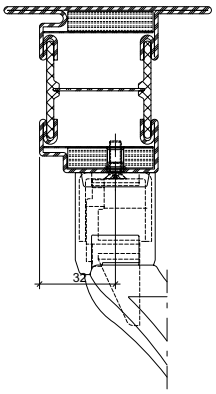

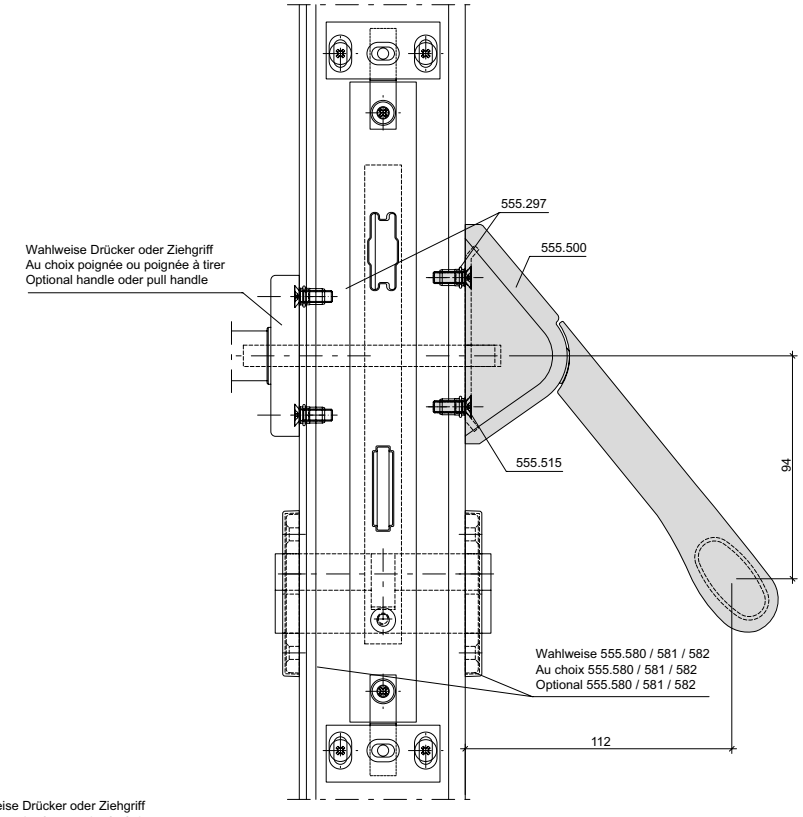

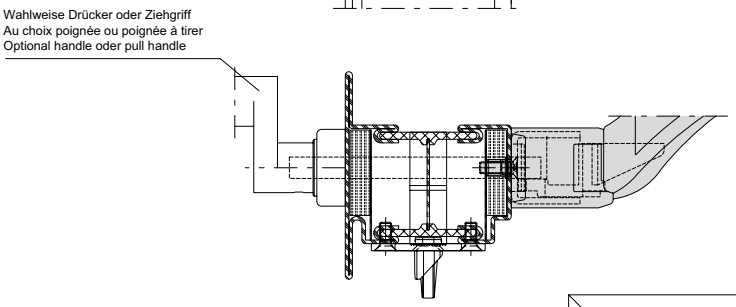

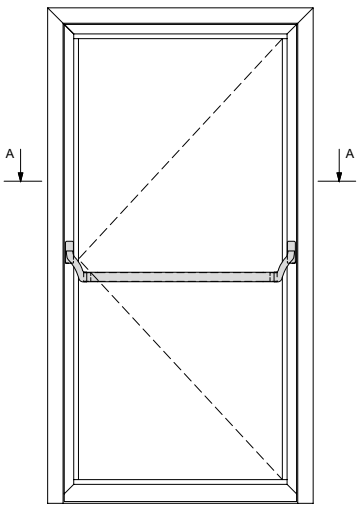

Achtung: Zwängungsfreie Öffnung
Attention: Alignement des portes lors de l'ouverture
Attention: Door alignment when opening

L muss ≥ 60% von FB sein
L doit être ≥ 60% de FB
L must be ≥ 60% of FB

* Achtung: Bohrabstände überprüfen!
Je nach Rosetten-Fabrikat unterschiedliche Masse.
* Attention: Vérifier les écarts de perçage!
Dimensions différentes enfonction du type de rosace.
* Important: Check spacing of drill holes!
Different dimensions, depending on the rosette manufacturer.

ift Rosenheim
Notifizierte Produkt-zertifizierungsstelle
13-003089-PR02
17.07.2020
Notified Body 0757

Beschlageinbau (31-0101-E-006)
Montage des ferrures (31-0101-E-006)
Installation of fittings (31-0101-E-006)

DXF DWG

70 mm

Panik-Stangengriff 555.500/501
Zweiflügelige Türe
Für alle Schlösser mit
Jansen Artikelnummern geeignet

Barre panique 555.500/501
Porte à deux vantaux
Pour toutes les serrures
à référence Jansen

Panic push-bar 555.500/501
Double leaf door
Suitable for all locks with
Jansen article numbers

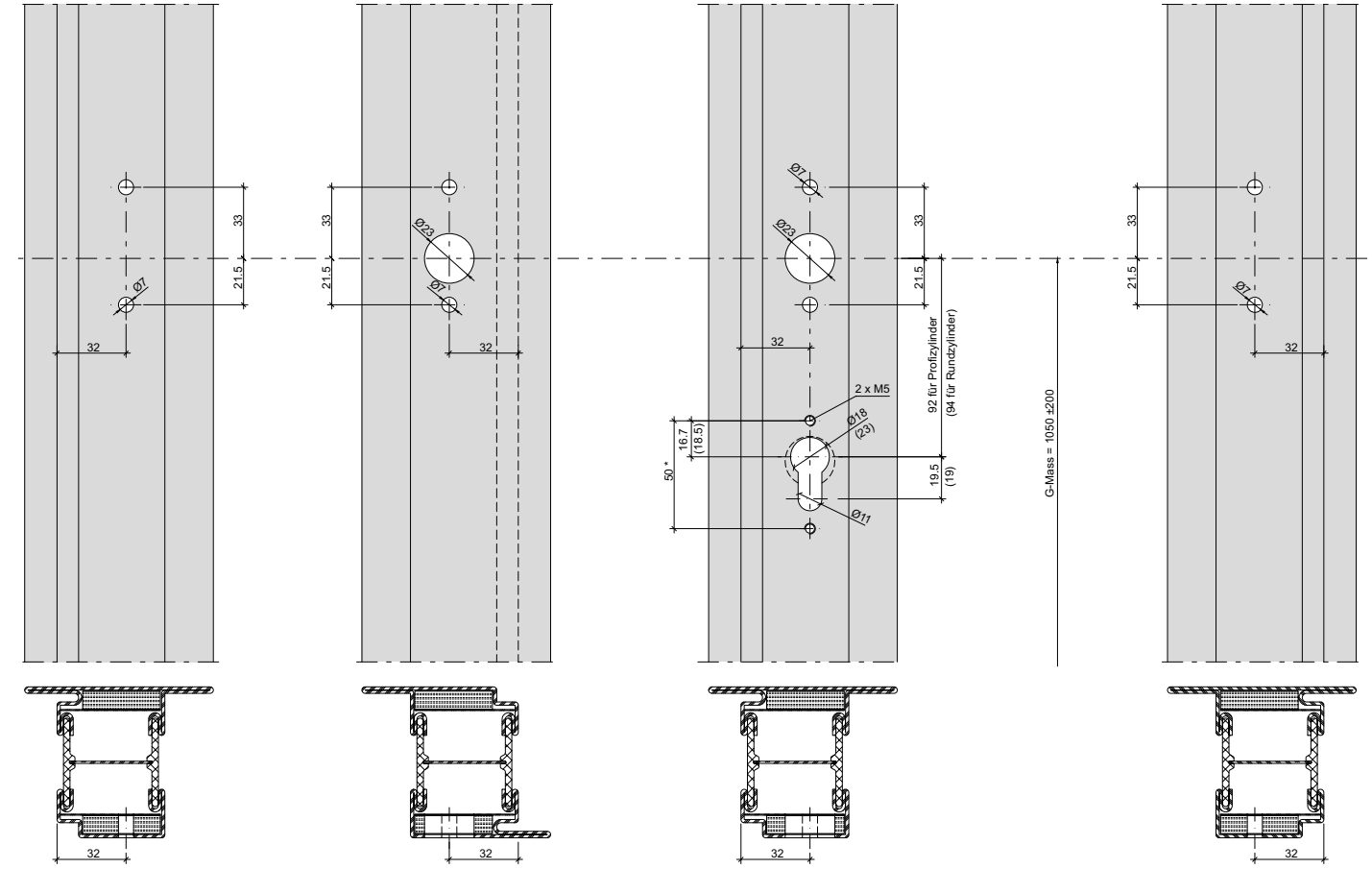

A-A

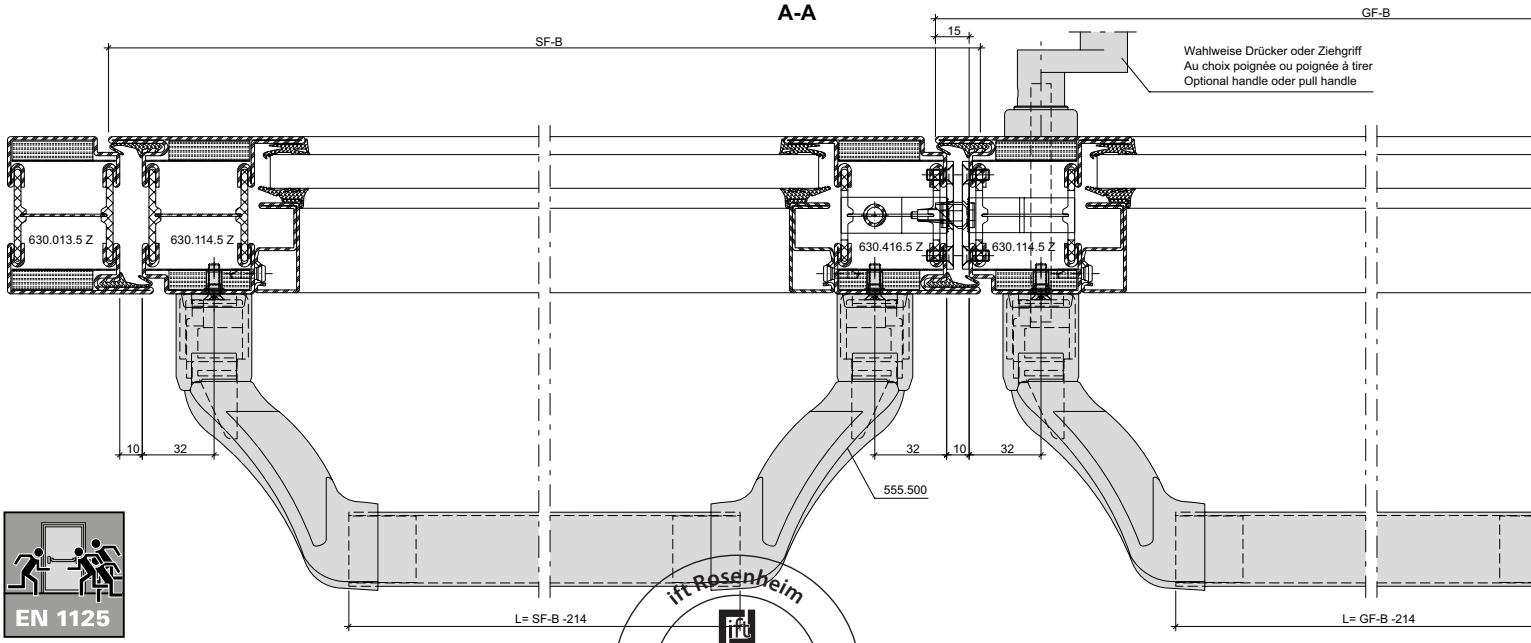

EN 1125

ift Rosenheim
Notifizierte Produktzertifizierungsstelle
13-003089-PR02
17.07.2020
Notified Body 0757

JANSEN

Panik-Stangengriff 555.500/501
Zweiflügelige Türe
Für alle Schlösser mit
Jansen Artikelnummern geeignet

Barre panique 555.500/501
Porte à deux vantaux
Pour toutes les serrures
à référence Jansen

Panic push-bar 555.500/501
Double leaf door
Suitable for all locks with
Jansen article numbers

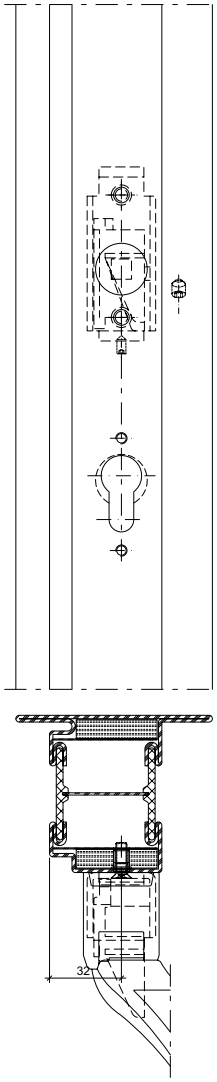

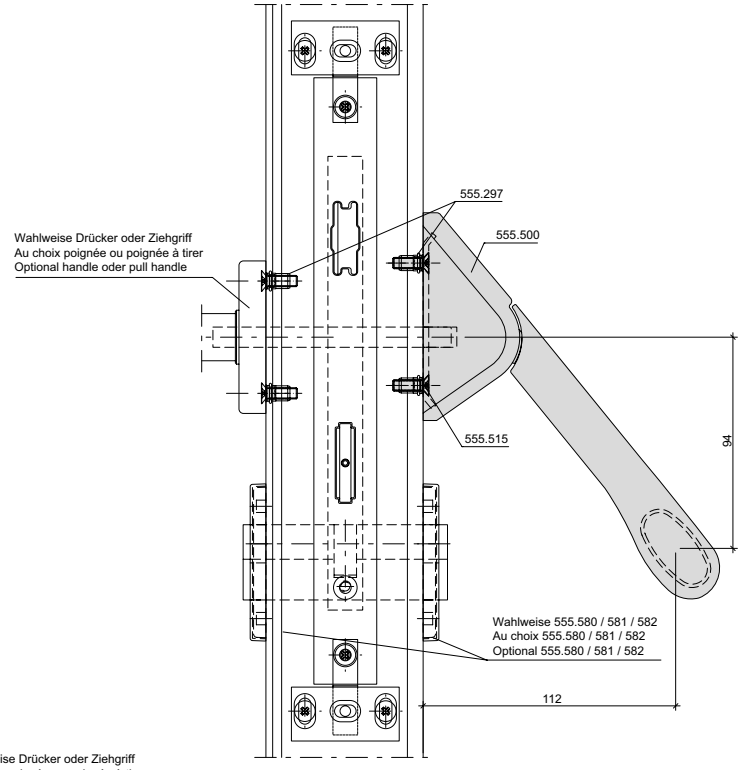

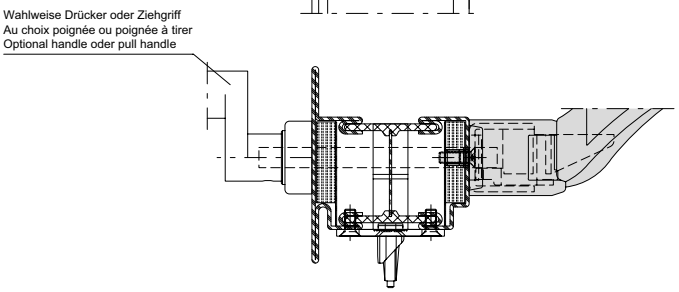

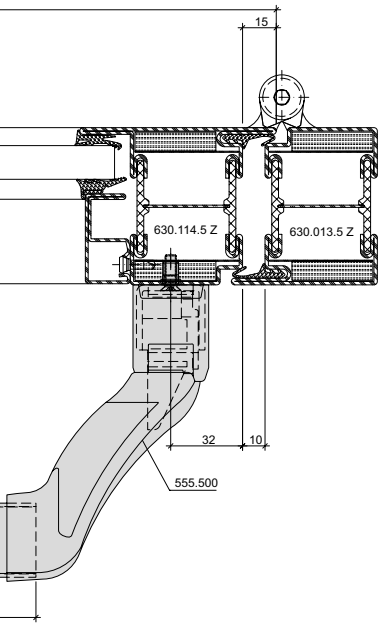

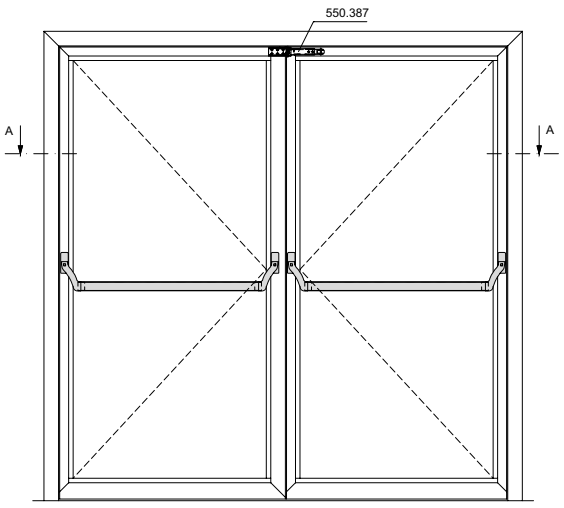

Achtung: Zwängungsfreie Öffnung
Attention: Alignement des portes lors de l'ouverture
Attention: Door alignment when opening

L muss ≥ 60% von GF-B sein
L doit être ≥ 60% de GF-B
L must be ≥ 60% of GF-B

* Achtung: Bohrabstände überprüfen!
Je nach Rosetten-Fabrikat unterschiedliche Masse.
* Attention: Vérifier les écarts de perçage!
Dimensions différentes enfonction du type de rosace.
* Important: Check spacing of drill holes!
Different dimensions, depending on the rosette manufacturer.

ift Rosenheim
Notifizierte Produktzertifizierungsstelle
13-003089-PR02
17.07.2020
Notified Body 0757

Beschlageinbau (31-0101-E-236)
Montage des ferrures (31-0101-E-236)
Installation of fittings (31-0101-E-236)

DXF DWG

70 mm

Panik-Stangengriff 555.500/501
Einflügelige Türe
Mehrfachverriegelungs-Schloss
Für alle Schlösser mit
Jansen Artikelnummern geeignet

Barre panique 555.500/501
Porte à un vantail
Serrure à verrouillage multiple
Pour toutes les serrures
à référence Jansen

Panic push-bar 555.500/501
Single leaf door
Multipoint lock
Suitable for all locks with
Jansen article numbers

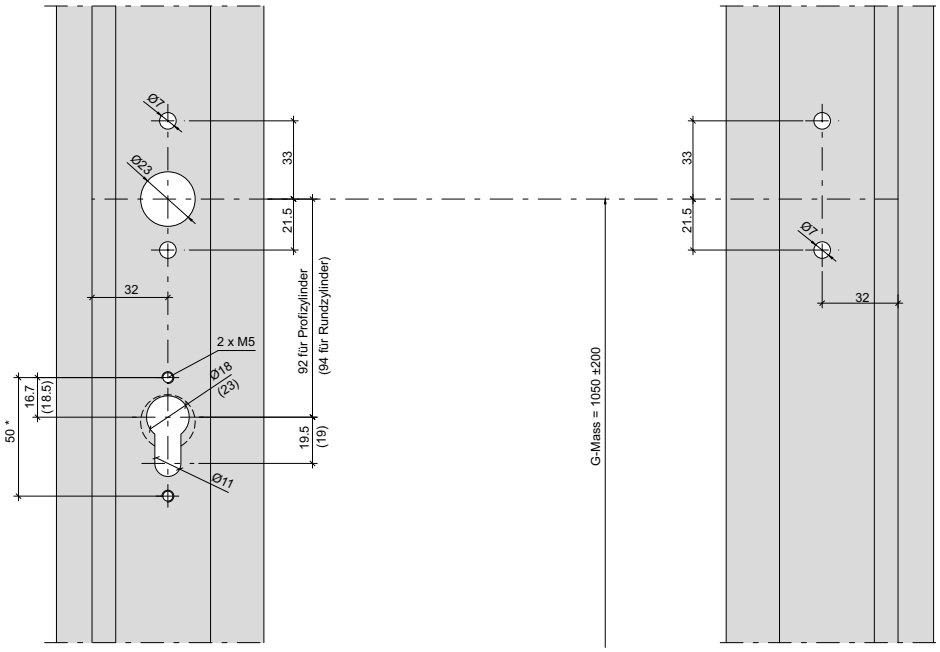



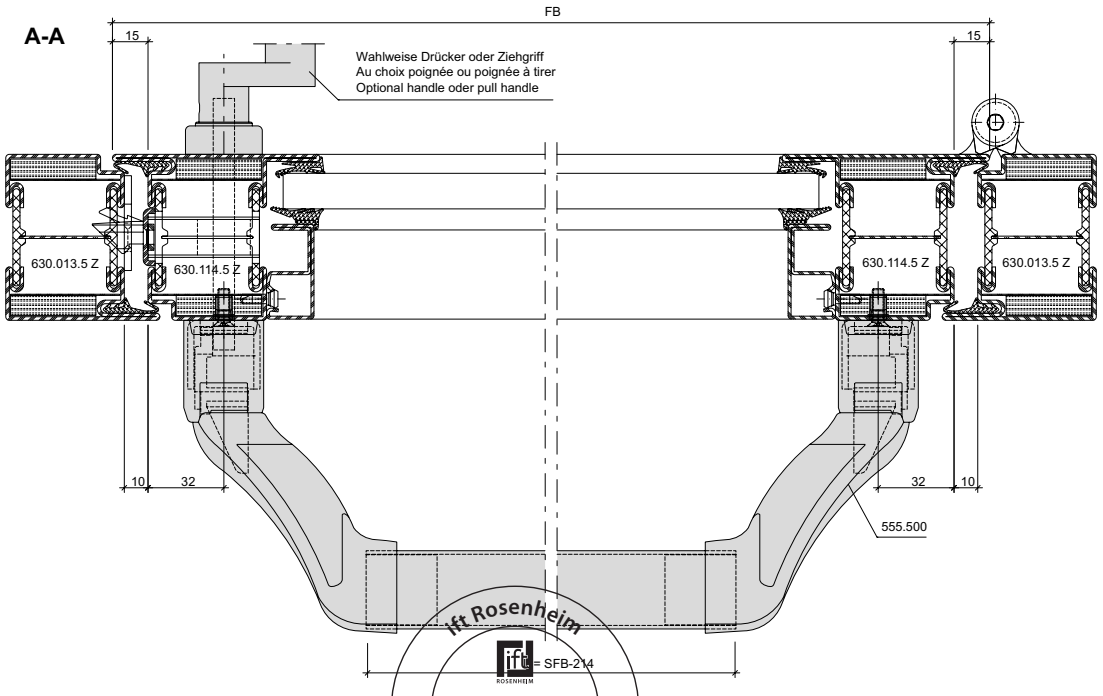

EN 1125

ift Rosenheim
ift = SFB-214
Notifizierte Produkt-zertifizierungsstelle
13-003089-PR02
17.07.2020
Notified Body 0757

JANSEN

Panik-Stangengriff 555.500/501
Einflügelige Türe
Mehrfachverriegelungs-Schloss
Für alle Schlösser mit
Jansen Artikelnummern geeignet

Barre panique 555.500/501
Porte à un vantail
Serrure à verrouillage multiple
Pour toutes les serrures
à référence Jansen

Panic push-bar 555.500/501
Single leaf door
Multipoint lock
Suitable for all locks with
Jansen article numbers

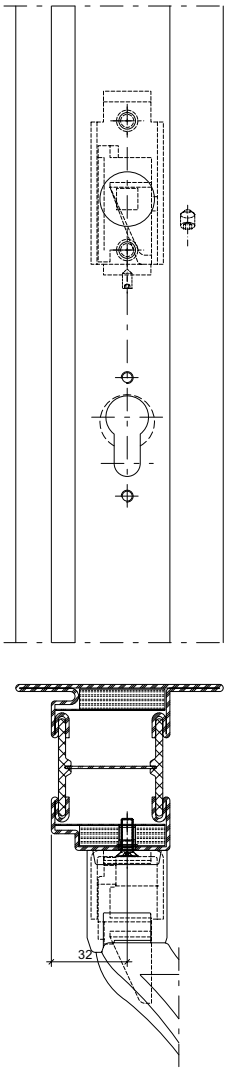

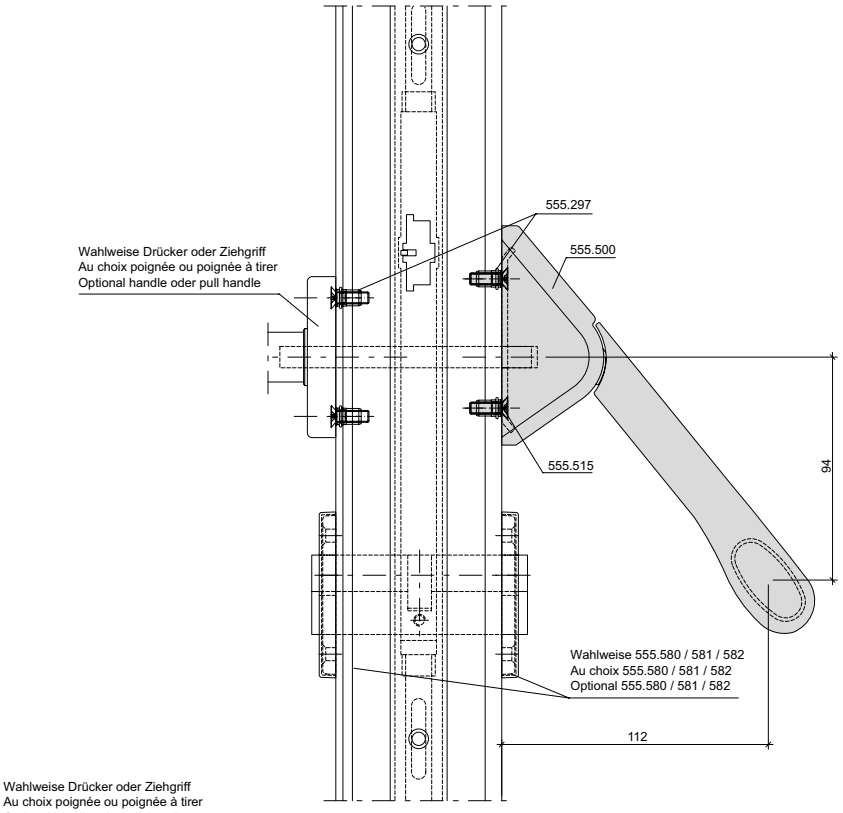

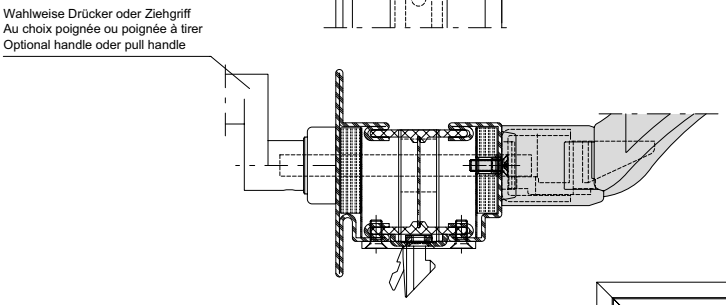

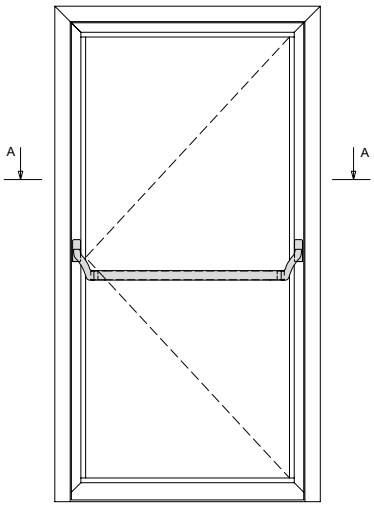

Achtung: Zwängungsfreie Öffnung
Attention: Alignement des portes lors de l'ouverture
Attention: Door alignment when opening

L muss ≥ 60% von FB sein
L doit être ≥ 60% de FB
L must be ≥ 60% of FB

* Achtung: Bohrabstände überprüfen!
Je nach Rosetten-Fabrikat unterschiedliche Masse.
* Attention: Vérifier les écarts de perçage!
Dimensions différentes enfonction du type de rosace.
* Important: Check spacing of drill holes!
Different dimensions, depending on the rosette manufacturer.

ift Rosenheim
Notifizierte Produkt-zertifizierungsstelle
13-003089-PR02
17.07.2020
Notified Body 0757

Beschlageinbau (31-0101-E-237)
Montage des ferrures (31-0101-E-237)
Installation of fittings (31-0101-E-237)

DXF DWG

70 mm

Panik-Stangengriff 555.500/501
Zweiflügelige Türe
Mehrfachverriegelungs-Schloss
Für alle Schlösser mit
Jansen Artikelnummern geeignet

Barre panique 555.500/501
Porte à deux vantaux
Serrure à verrouillage multiple
Pour toutes les serrures
à référence Jansen

Panic push-bar 555.500/501
Double leaf door
Multipoint lock
Suitable for all locks with
Jansen article numbers

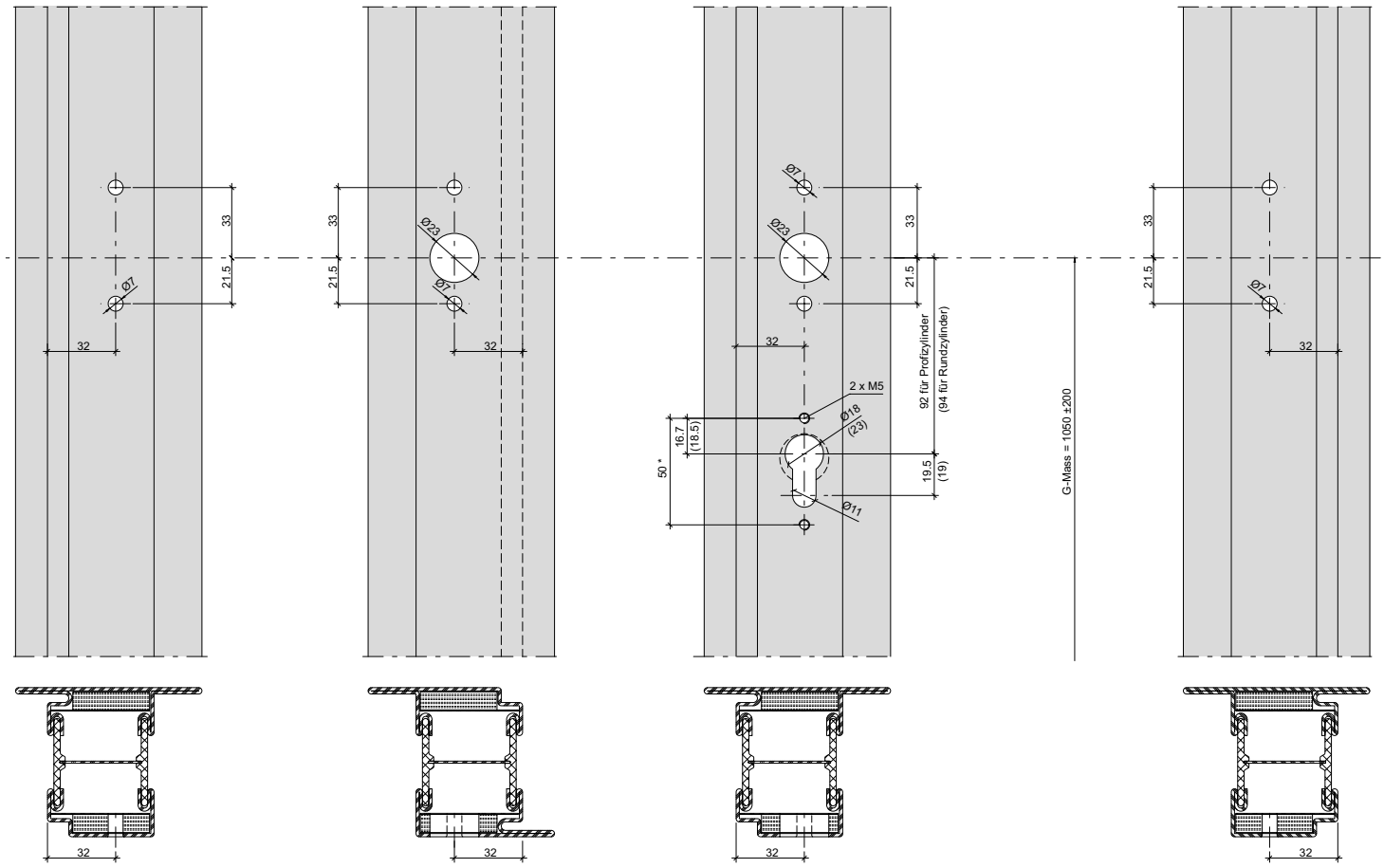

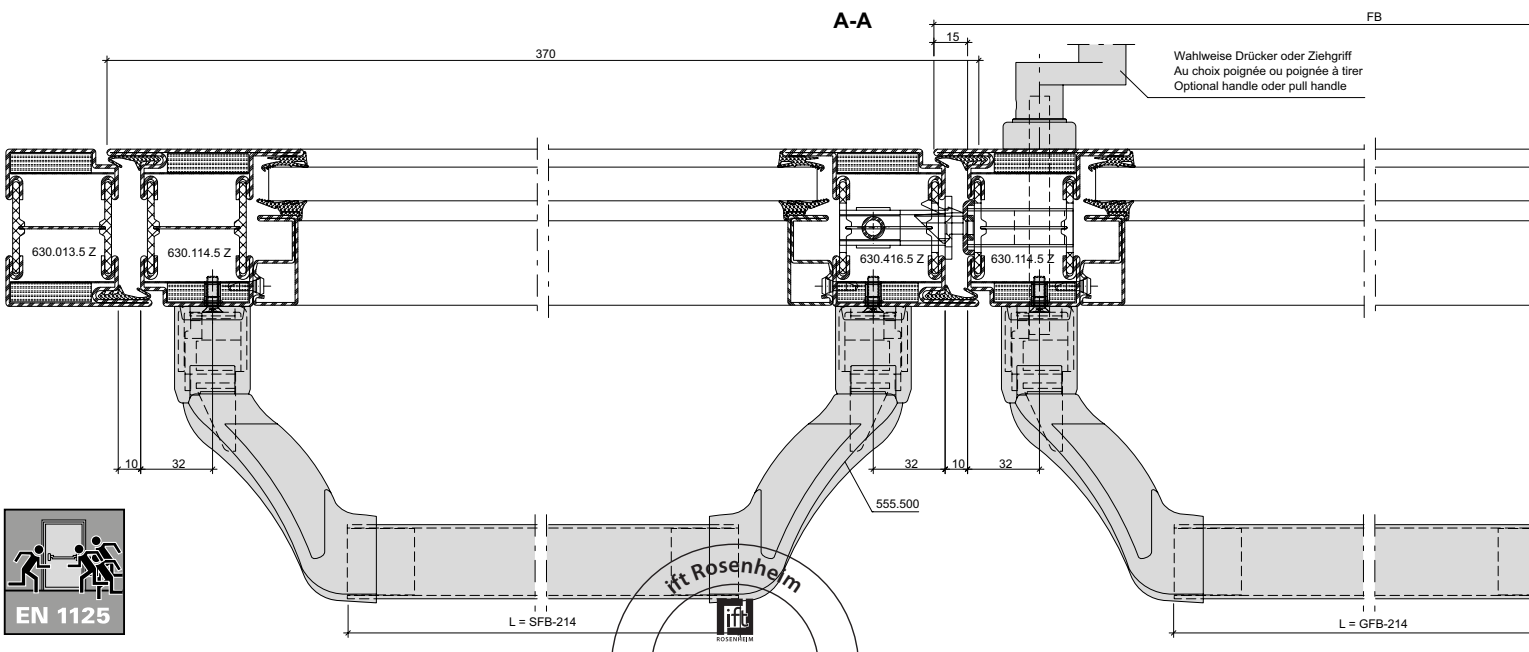

EN 1125

ift Rosenheim
Notifizierte Produktzertifizierungsstelle
13-003089-PR02
17.07.2020
Notified Body 0757

JANSEN

Panik-Stangengriff 555.500/501
Zweiflügelige Türe
Mehrfachverriegelungs-Schloss
Für alle Schlösser mit
Jansen Artikelnummern geeignet

Barre panique 555.500/501
Porte à deux vantaux
Serrure à verrouillage multiple
Pour toutes les serrures
à référence Jansen

Panic push-bar 555.500/501
Double leaf door
Multipoint lock
Suitable for all locks with
Jansen article numbers

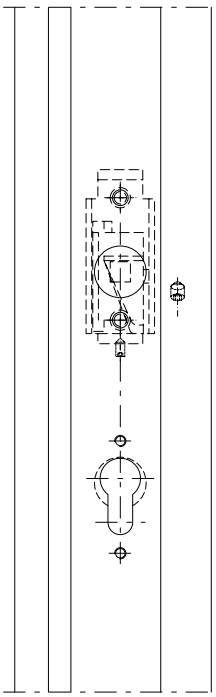

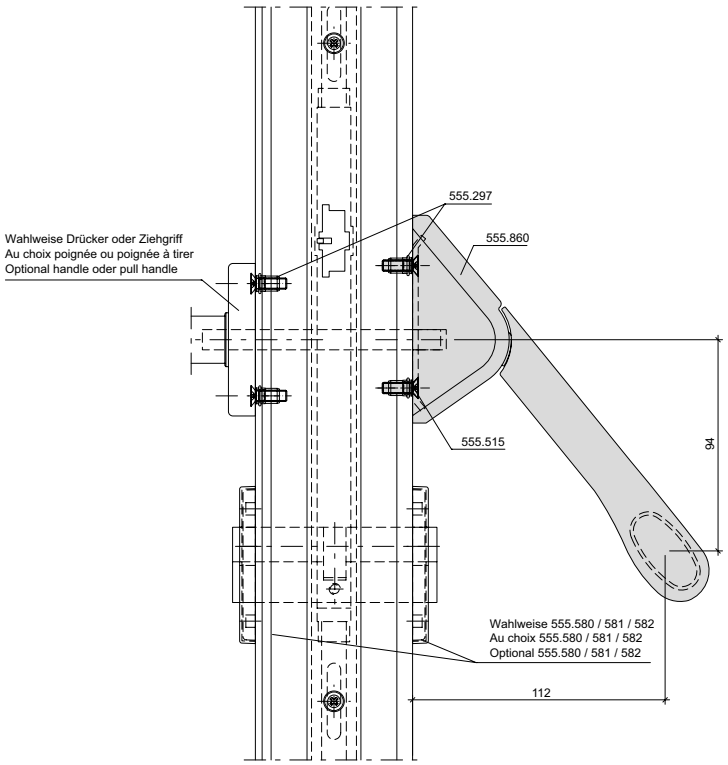

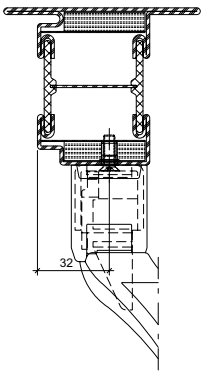

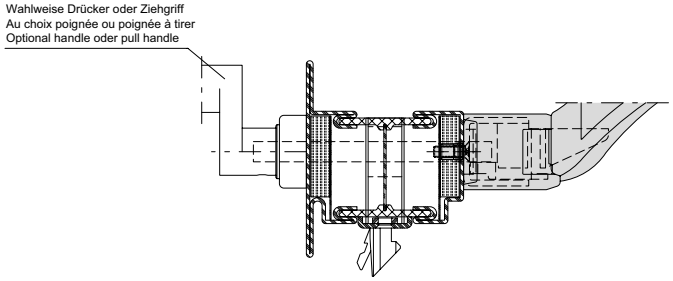

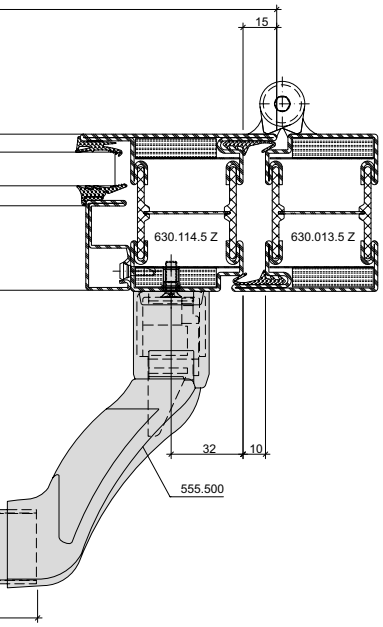

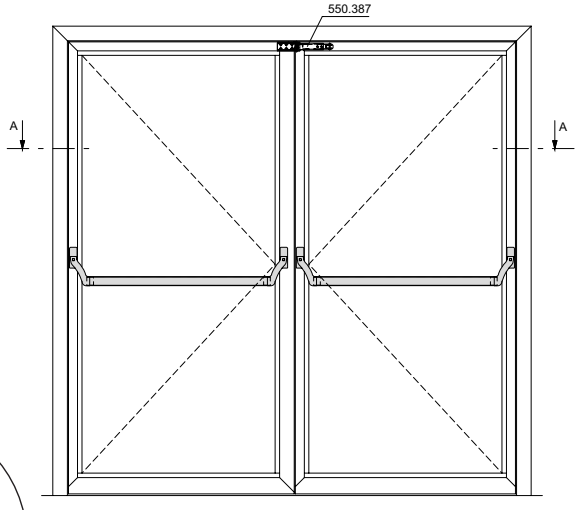

Achtung: Zwängungsfreie Öffnung
Attention: Alignement des portes lors de l'ouverture
Attention: Door alignment when opening

L muss ≥ 60% von FB sein
L doit être ≥ 60% de FB
L must be ≥ 60% of FB

* Achtung: Bohrabstände überprüfen!
Je nach Rosetten-Fabrikat unterschiedliche Masse.
* Attention: Vérifier les écarts de perçage!
Dimensions différentes enfonction du type de rosace.
* Important: Check spacing of drill holes!
Different dimensions, depending on the rosette manufacturer.

ift Rosenheim
Notifizierte Produkt-zertifizierungsstelle
13-003089-PR02
17.07.2020
Notified Body 0757

Panik-Stangengriff 555.859/555.860
Einflügelige Türe
Für alle Schlösser mit
Jansen Artikelnummern geeignet

Barre panique 555.859/555.860
Porte à un vantail
Pour toutes les serrures
à référence Jansen

Panic push-bar 555.859/555.860
Single leaf door
Suitable for all locks with
Jansen article numbers

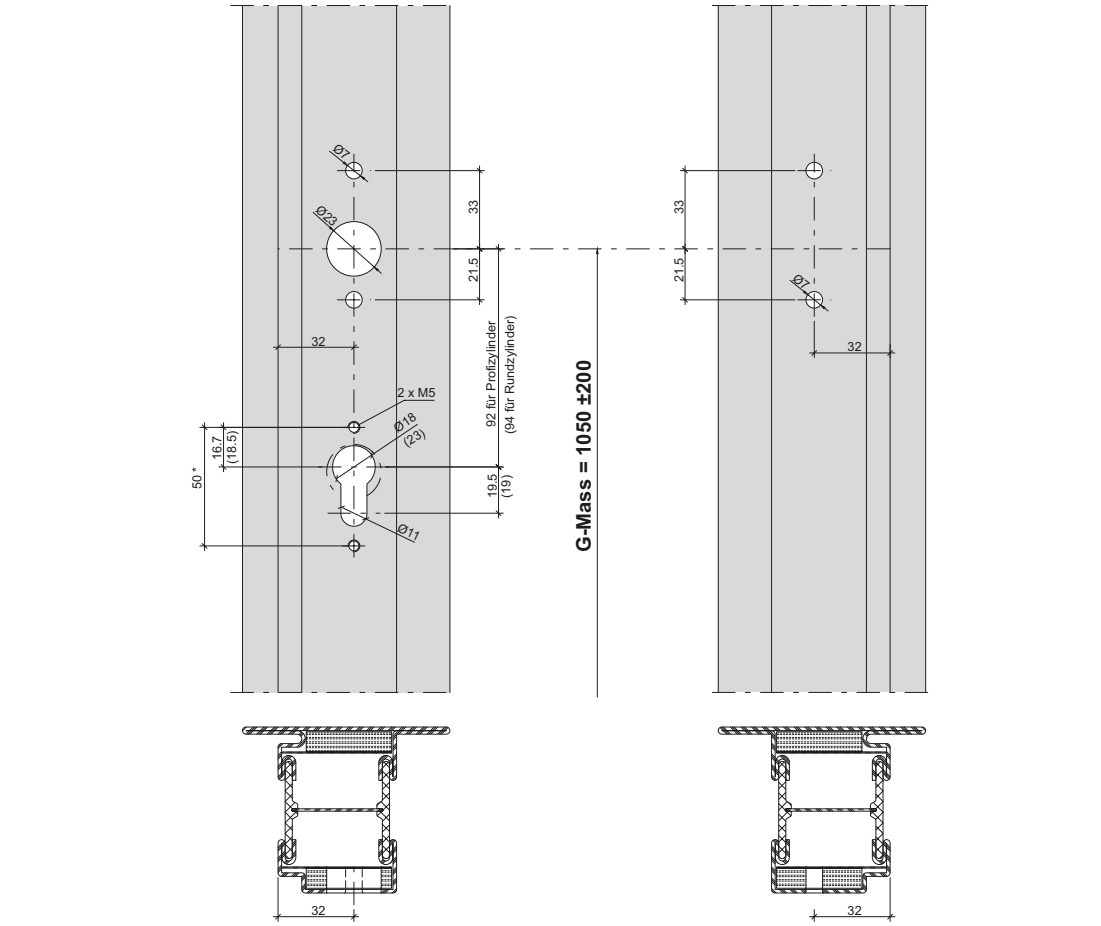

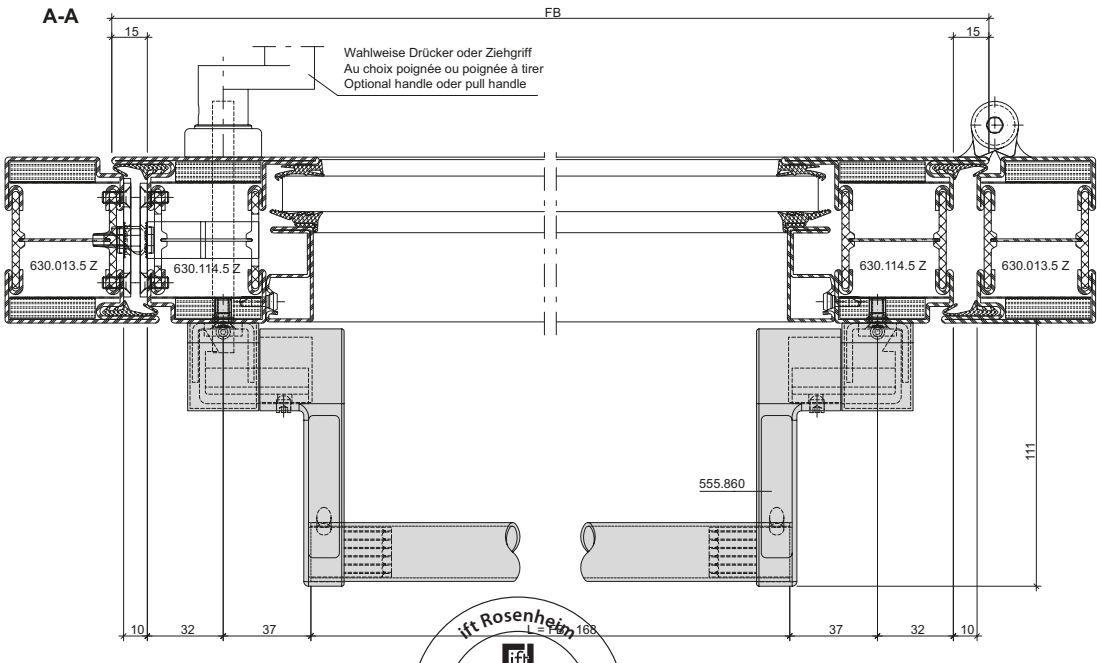

EN 1125

ift Rosenheim
Notifizierte Produkt-
zertifizierungsstelle
13-003089-PR02
17.07.2020
Notified Body 0757

Panik-Stangengriff 555.859/555.860
Einflügelige Türe
Für alle Schlösser mit
Jansen Artikelnummern geeignet

Barre panique 555.859/555.860
Porte à un vantail
Pour toutes les serrures
à référence Jansen

Panic push-bar 555.859/555.860
Single leaf door
Suitable for all locks with
Jansen article numbers

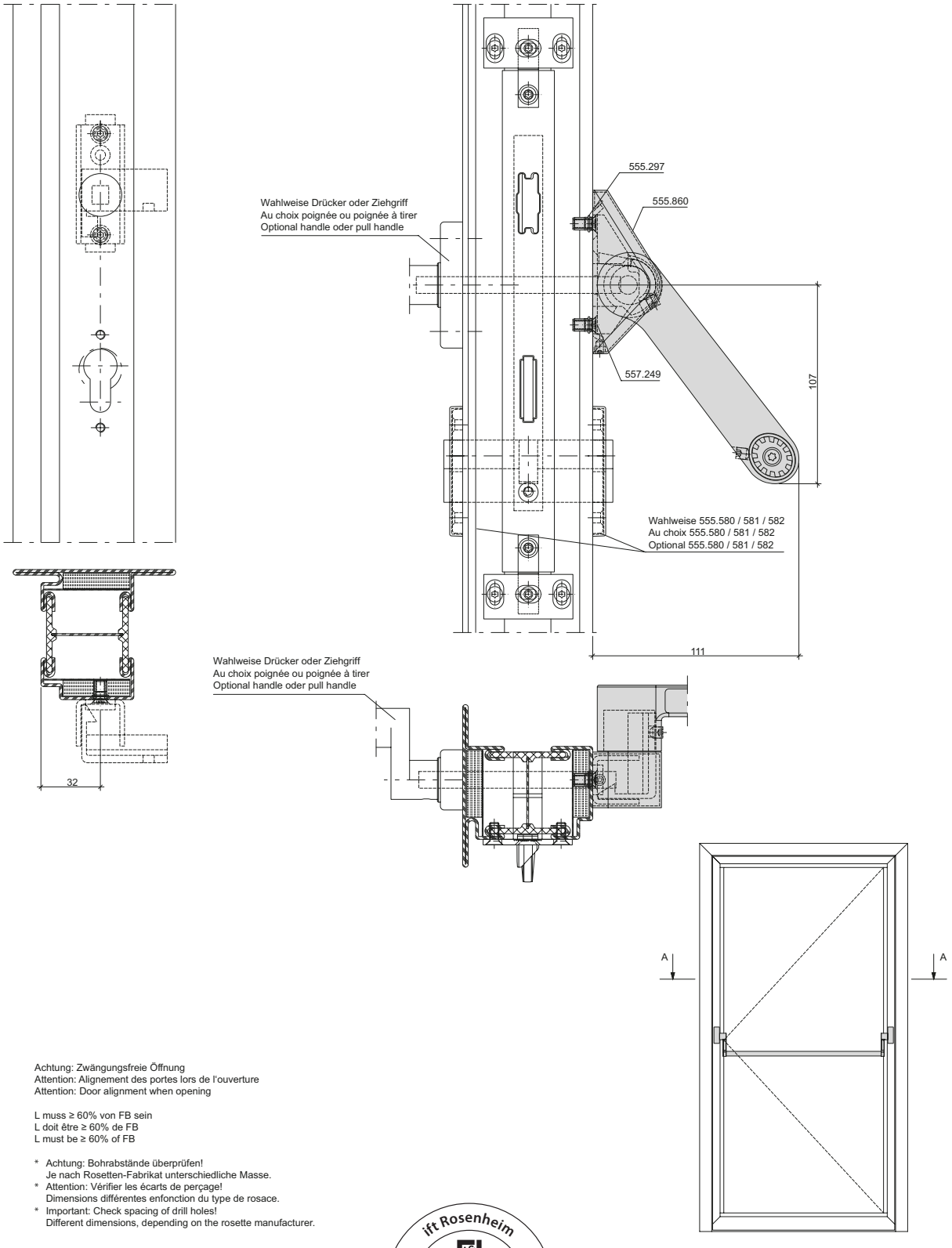

Achtung: Zwängungsfreie Öffnung
Attention: Alignement des portes lors de l'ouverture
Attention: Door alignment when opening

L muss ≥ 60% von FB sein
L doit être ≥ 60% de FB
L must be ≥ 60% of FB

* Achtung: Bohrabstände überprüfen!
Je nach Rosetten-Fabrikat unterschiedliche Masse.
* Attention: Vérifier les écarts de perçage!
Dimensions différentes enfonction du type de rosace.
* Important: Check spacing of drill holes!
Different dimensions, depending on the rosette manufacturer.

ift Rosenheim
Notifizierte Produkt-zertifizierungsstelle
13-003089-PR02
17.07.2020
Notified Body 0757

Panik-Stangengriff 555.859/555.860
Zweiflügelige Türe
Für alle Schlösser mit
Jansen Artikelnummern geeignet

Barre panique 555.859/555.860
Porte à deux vantaux
Pour toutes les serrures
à référence Jansen

Panic push-bar 555.859/555.860
Double leaf door
Suitable for all locks with
Jansen article numbers

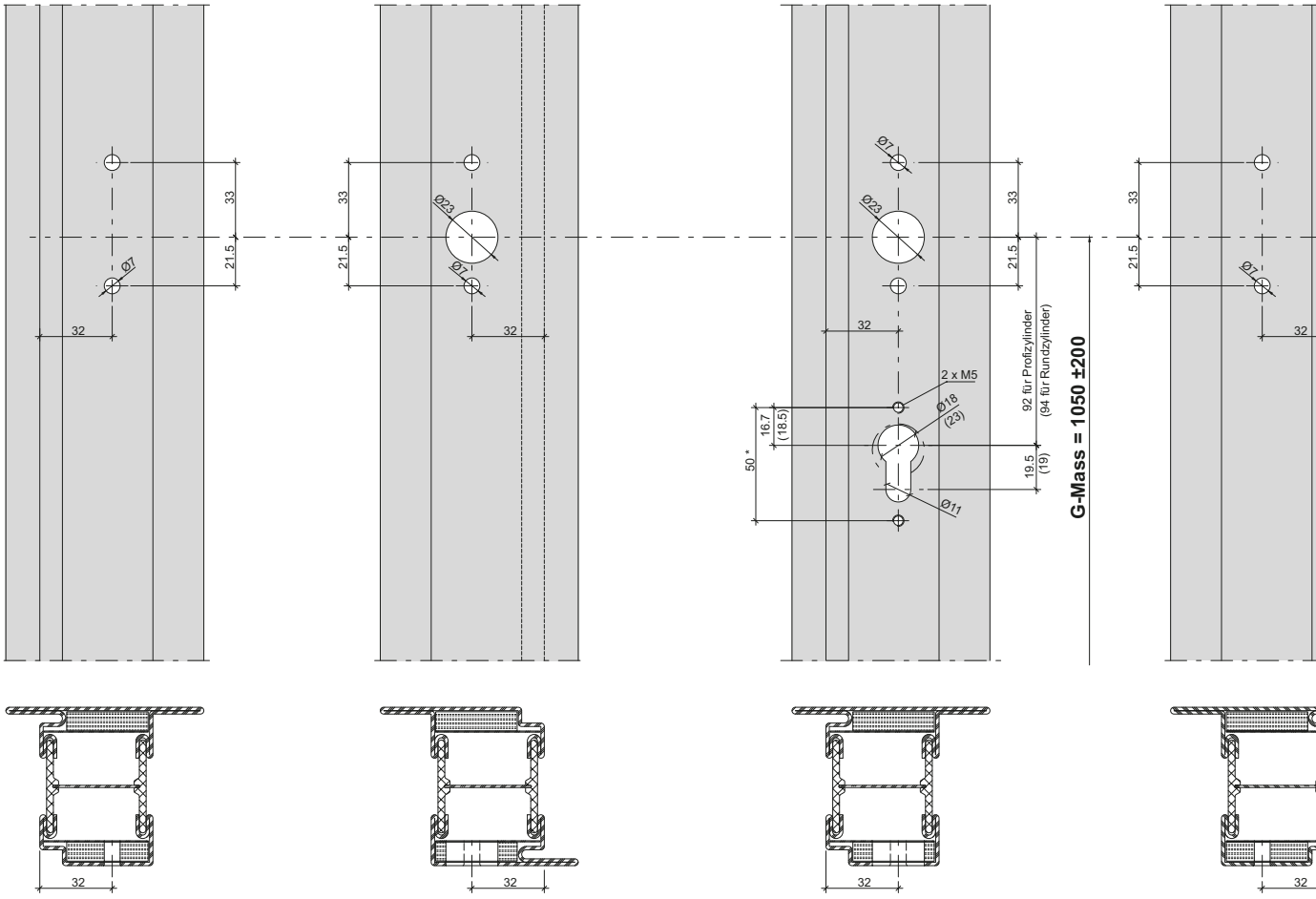

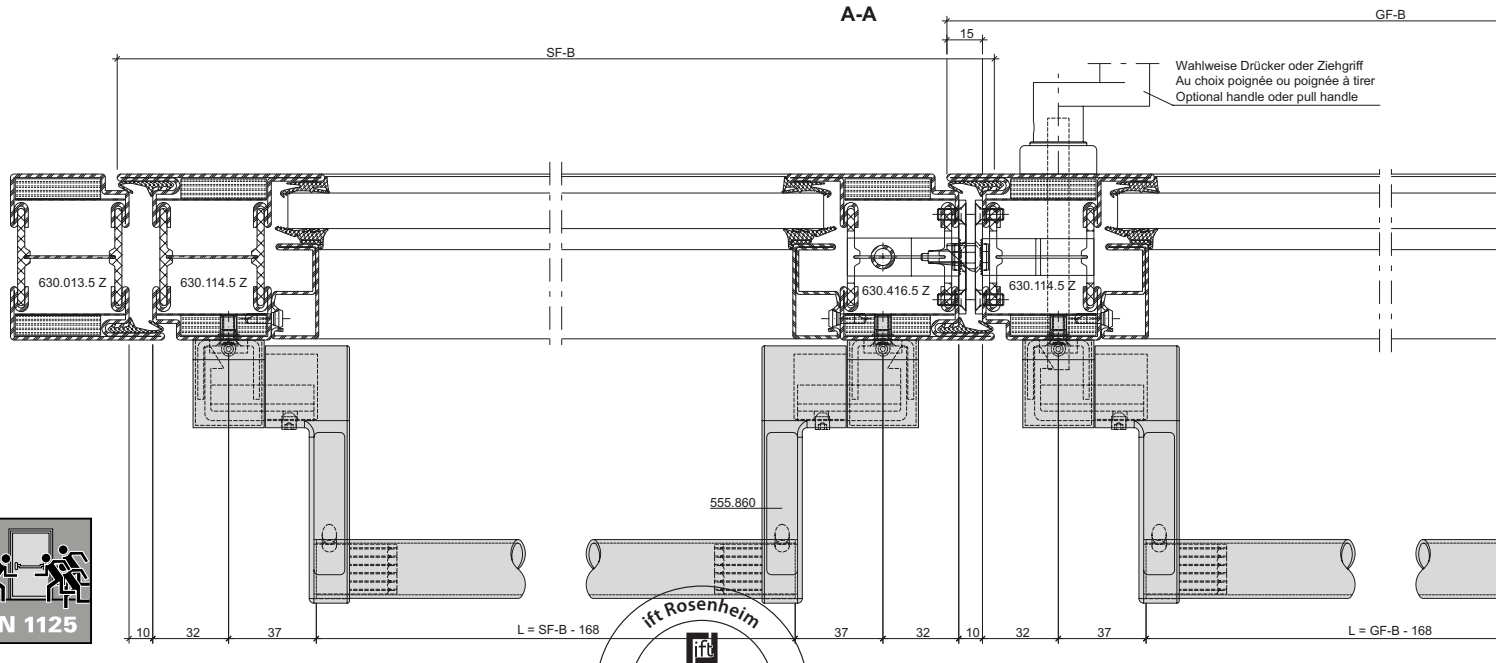

ift Rosenheim
Notifizierte Produkt-zertifizierungsstelle
13-003089-PR02
17.07.2020
Notified Body 0757

Panik-Stangengriff 555.859/555.860
Zweiflügelige Türe
Für alle Schlösser mit
Jansen Artikelnummern geeignet

Barre panique 555.859/555.860
Porte à deux vantaux
Pour toutes les serrures
à référence Jansen

Panic push-bar 555.859/555.860
Double leaf door
Suitable for all locks with
Jansen article numbers

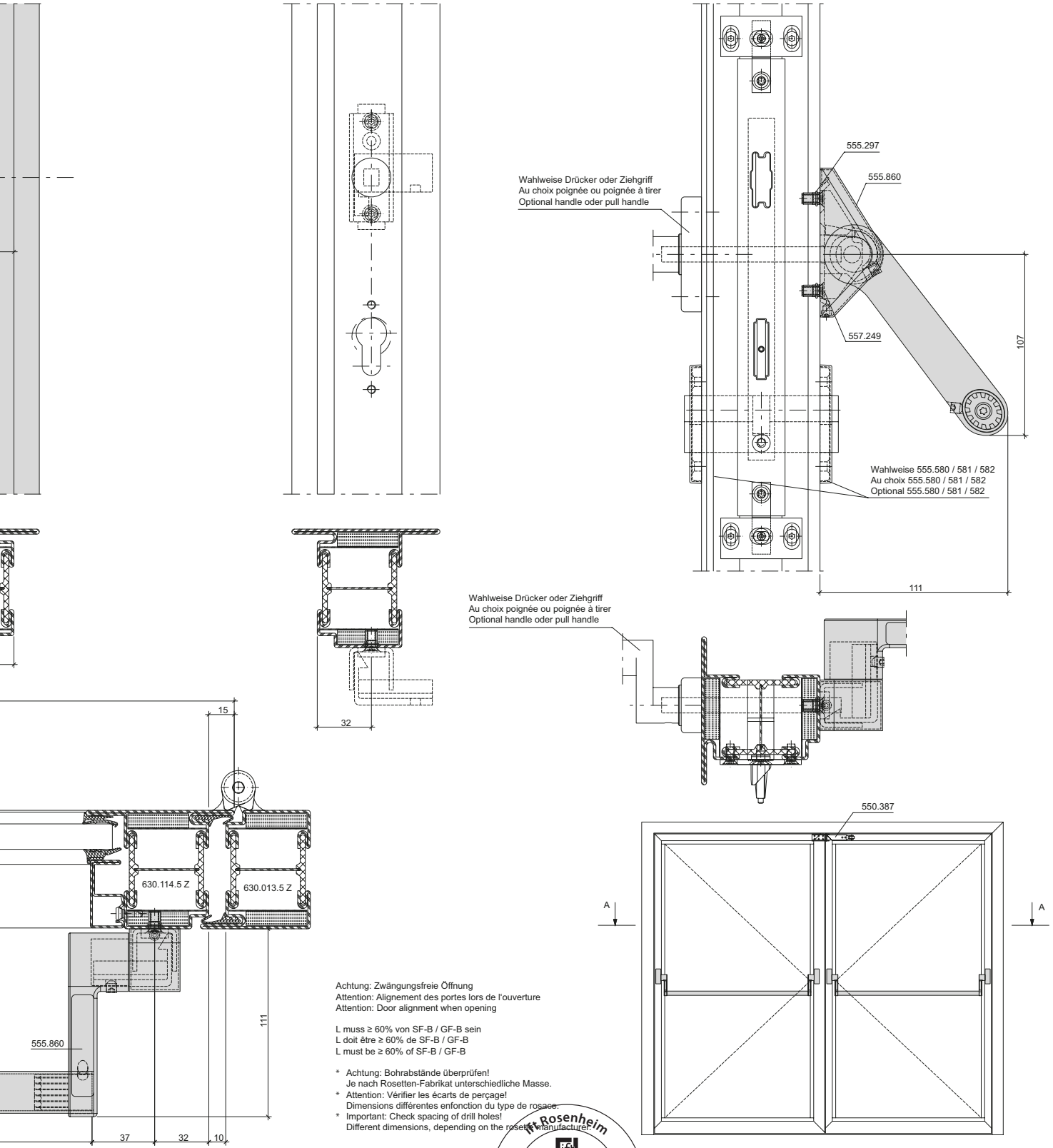

Achtung: Zwängungsfreie Öffnung
Attention: Alignement des portes lors de l'ouverture
Attention: Door alignment when opening

L muss ≥ 60% von SF-B / GF-B sein
L doit être ≥ 60% de SF-B / GF-B
L must be ≥ 60% of SF-B / GF-B

* Achtung: Bohrabstände überprüfen!
Je nach Rosetten-Fabrikat unterschiedliche Masse.
* Attention: Vérifier les écarts de perçage!
Dimensions différentes enfonction du type de rosace.
* Important: Check spacing of drill holes!
Different dimensions, depending on the rosette manufacturer.

ift Rosenheim
Notifizierte Produkt-zertifizierungsstelle
13-003089-PR02
17.07.2020
Notified Body 0757

Panik-Stangengriff 555.859/555.860
Einflügelige Türe
Mehrfachverriegelungs-Schloss
Für alle Schlösser mit
Jansen Artikelnummern geeignet

Barre panique 555.859/555.860
Porte à un vantail
Serrure à verrouillage multiple
Pour toutes les serrures
à référence Jansen

Panic push-bar 555.859/555.860
Single leaf door
Multipoint lock
Suitable for all locks with
Jansen article numbers

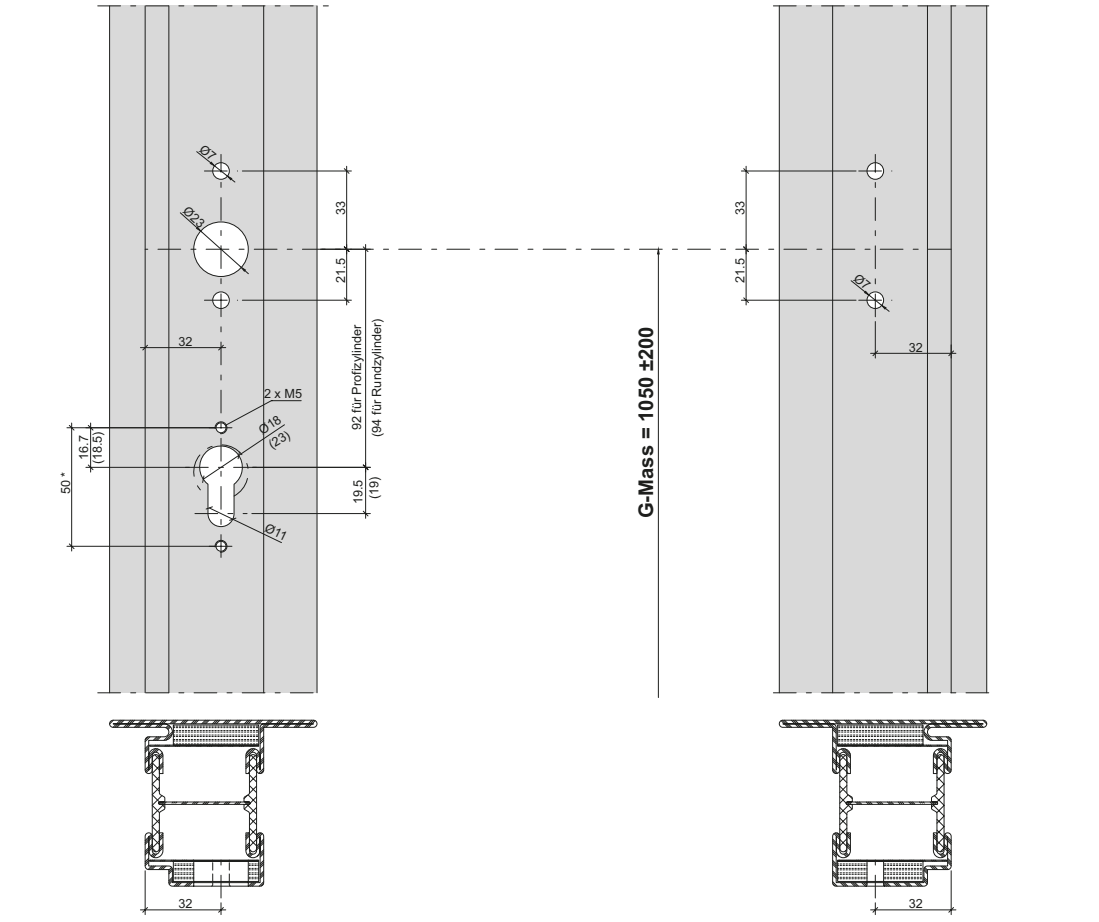

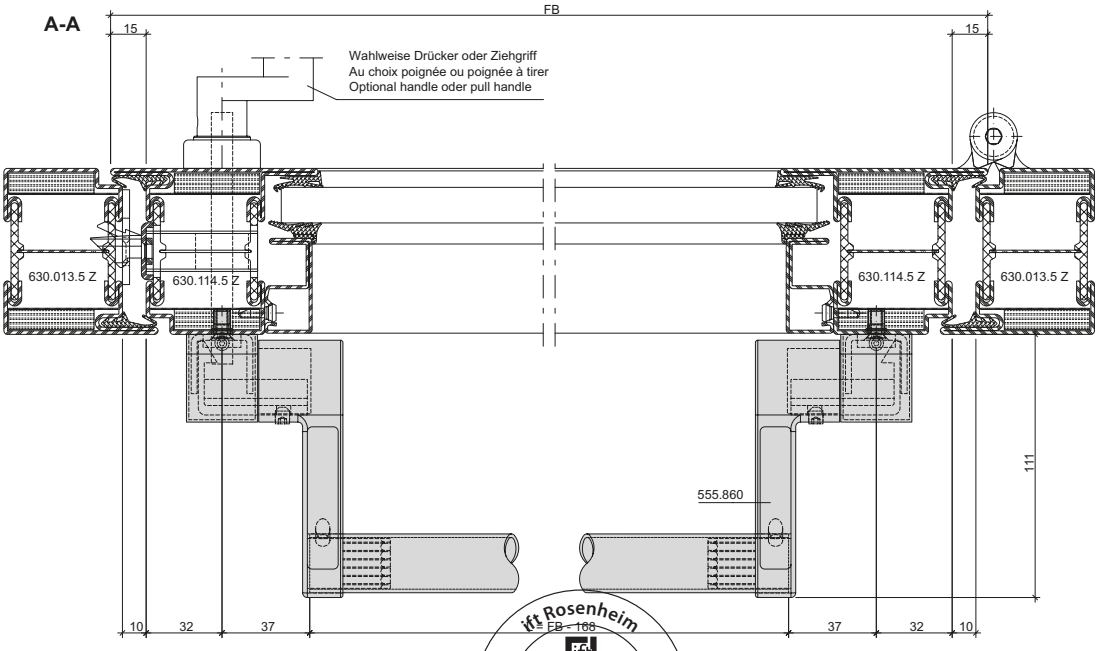

ift Rosenheim
FB - 168
Notifizierte Produkt-
zertifizierungsstelle
13-003089-PR02
17.07.2020
Notified Body 0757

Panik-Stangengriff 555.859/555.860
Einflügelige Türe
Mehrfachverriegelungs-Schloss
Für alle Schlösser mit
Jansen Artikelnummern geeignet

Barre panique 555.859/555.860
Porte à un vantail
Serrure à verrouillage multiple
Pour toutes les serrures
à référence Jansen

Panic push-bar 555.859/555.860
Single leaf door
Multipoint lock
Suitable for all locks with
Jansen article numbers

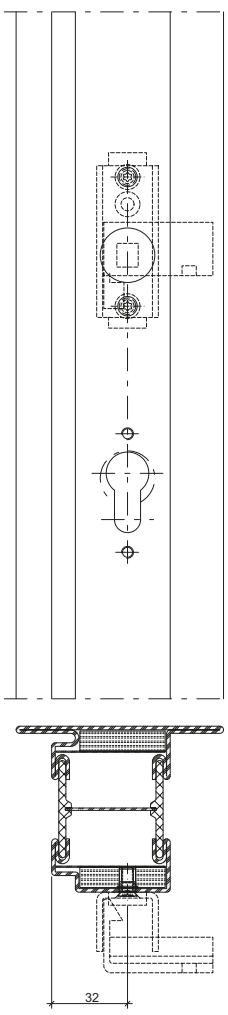

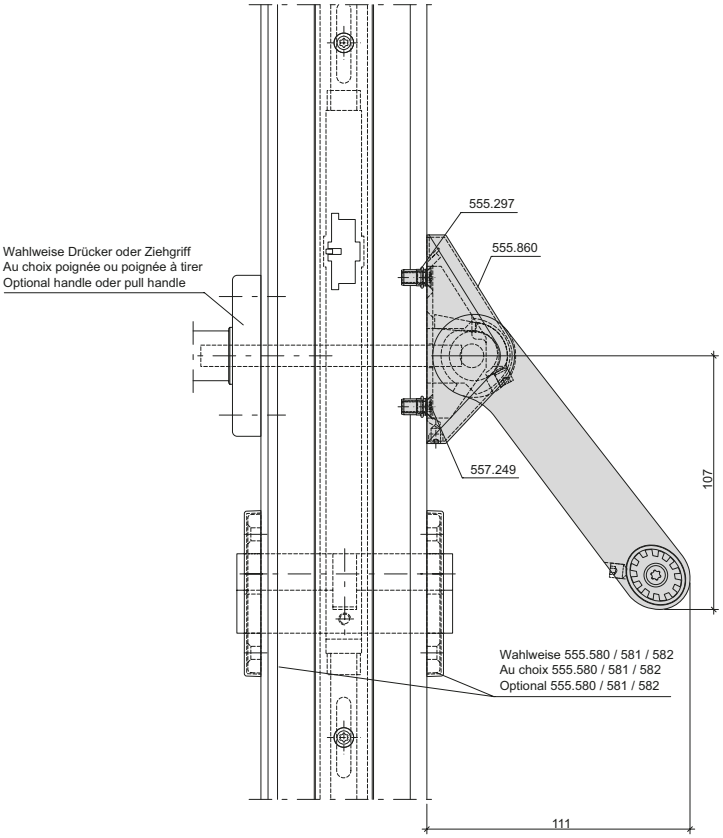

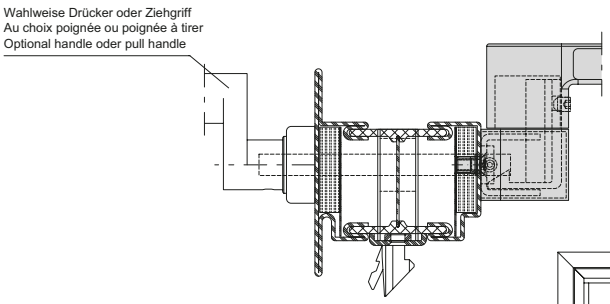

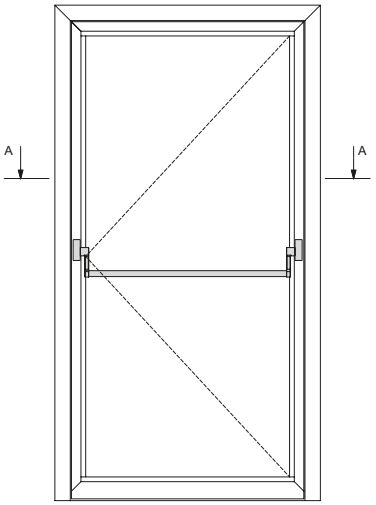

Achtung: Zwängungsfreie Öffnung
Attention: Alignement des portes lors de l'ouverture
Attention: Door alignment when opening

L muss ≥ 60% von FB sein
L doit être ≥ 60% de FB
L must be ≥ 60% of FB

* Achtung: Bohrabstände überprüfen!
Je nach Rosetten-Fabrikat unterschiedliche Masse.
* Attention: Vérifier les écarts de perçage!
Dimensions différentes enfonction du type de rosace.
* Important: Check spacing of drill holes!
Different dimensions, depending on the rosette manufacturer.

ift Rosenheim
Notifizierte Produkt-zertifizierungsstelle
13-003089-PR02
17.07.2020
Notified Body 0757

Beschlageinbau (31-0402-E-007)
Montage des ferrures (31-0402-E-007)
Installation of fittings (31-0402-E-007)

DXF DWG

70 mm

Panik-Stangengriff 555.859/555.860
Zweiflügelige Türe
Mehrfachverriegelungs-Schloss
Für alle Schlösser mit
Jansen Artikelnummern geeignet

Barre panique 555.859/555.860
Porte à deux vantaux
Serrure à verrouillage multiple
Pour toutes les serrures
à référence Jansen

Panic push-bar 555.859/555.860
Double leaf door
Multipoint lock
Suitable for all locks with
Jansen article numbers

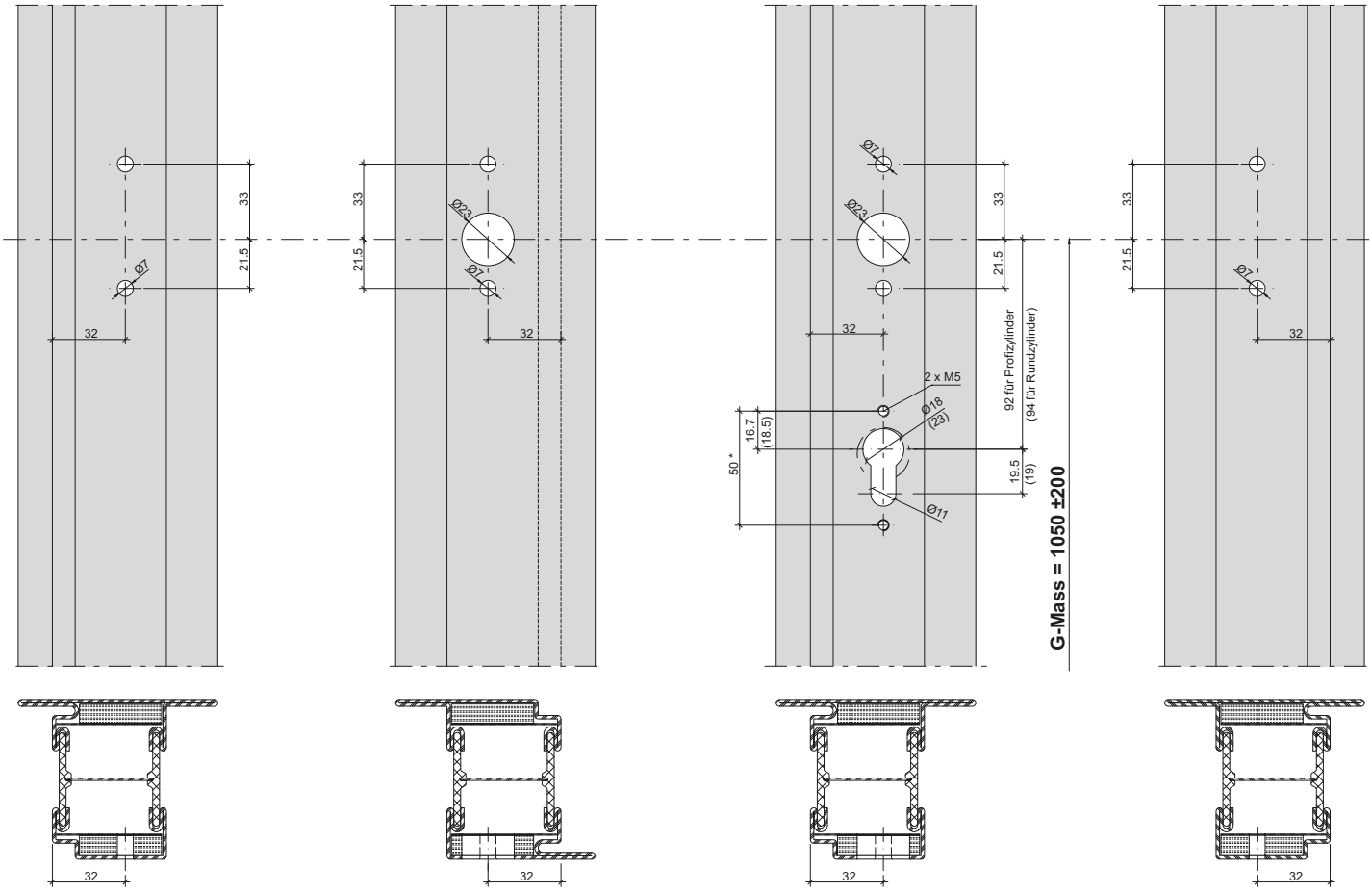

A-A

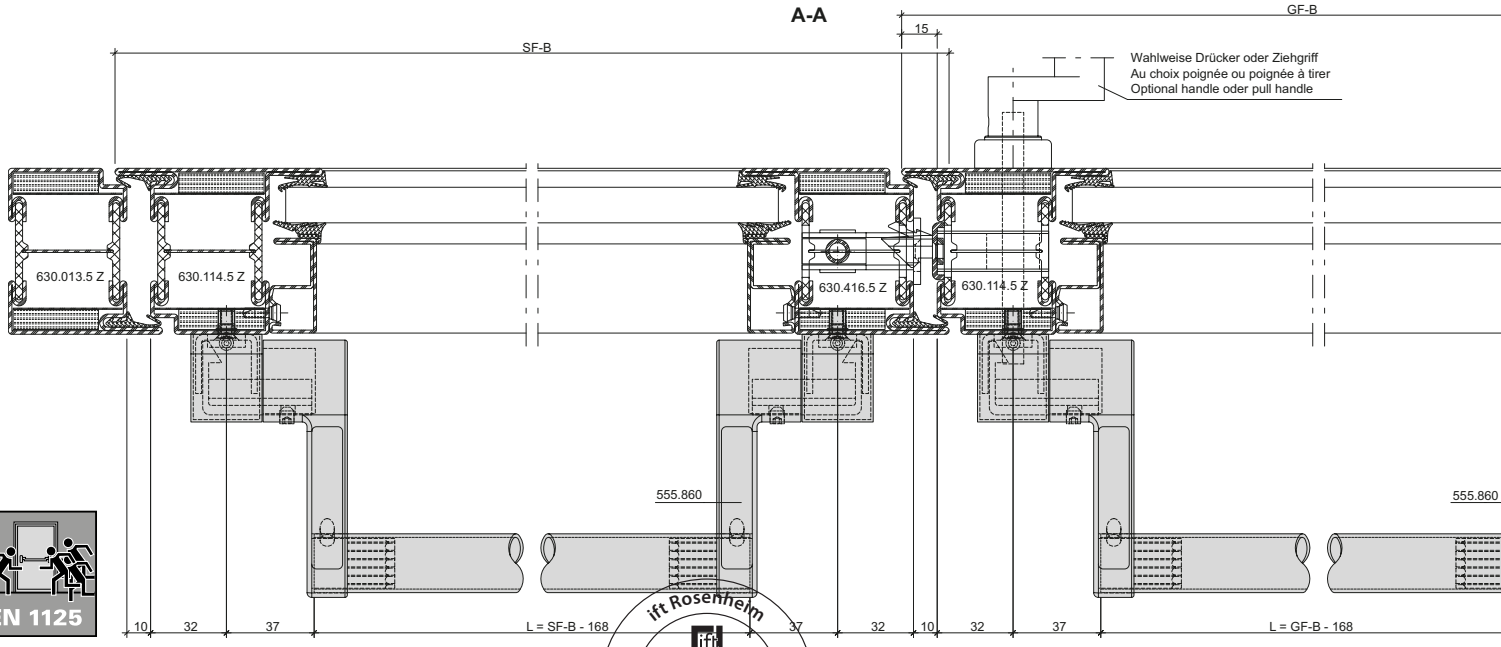

EN 1125

ift Rosenheim
Notifizierte Produkt-zertifizierungsstelle
13-003089-PR02
17.07.2020
Notified Body 0757

JANSEN

Panik-Stangengriff 555.859/555.860
Zweiflügelige Türe
Mehrfachverriegelungs-Schloss
Für alle Schlösser mit
Jansen Artikelnummern geeignet

Barre panique 555.859/555.860
Porte à deux vantaux
Serrure à verrouillage multiple
Pour toutes les serrures
à référence Jansen

Panic push-bar 555.859/555.860
Double leaf door
Multipoint lock
Suitable for all locks with
Jansen article numbers

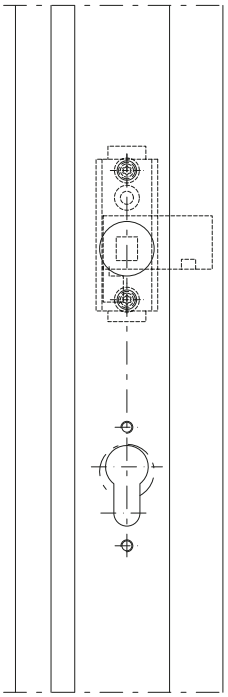

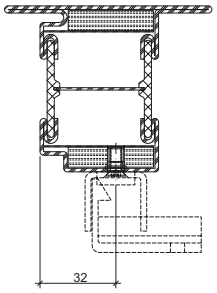

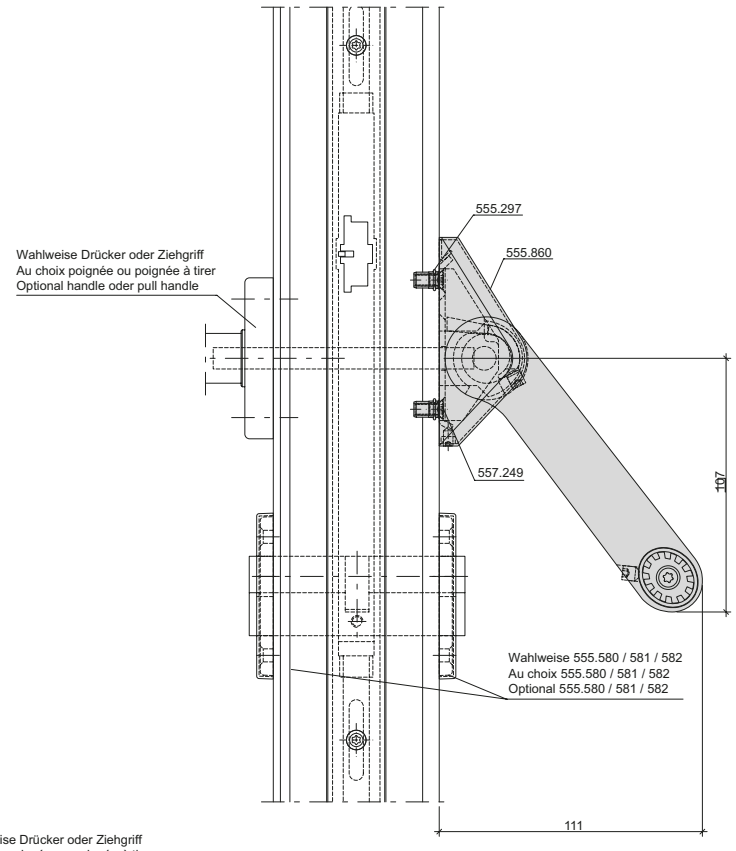

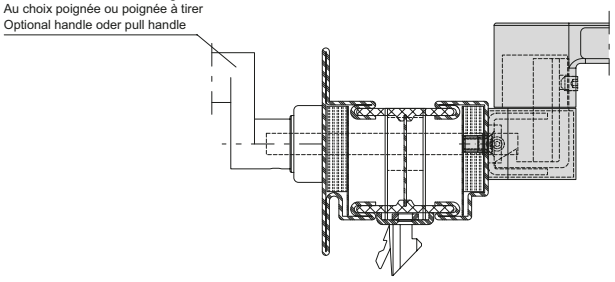

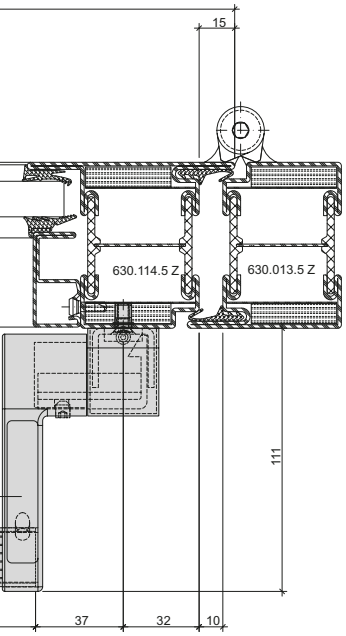

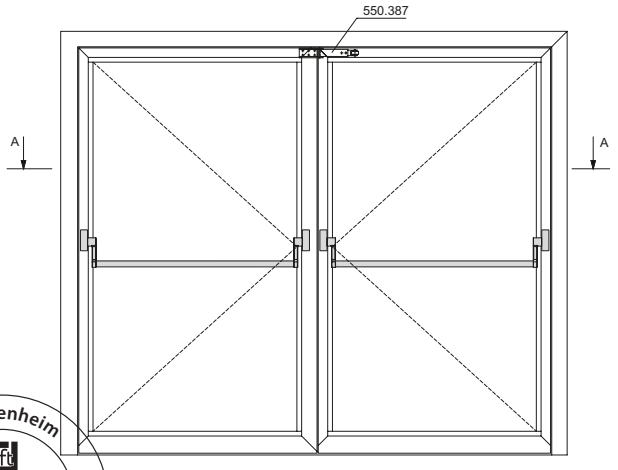

Achtung: Zwängungsfreie Öffnung
Attention: Alignement des portes lors de l'ouverture
Attention: Door alignment when opening

L muss ≥ 60% von SF-B / GF-B sein
L doit être ≥ 60% de SF-B / GF-B
L must be ≥ 60% of SF-B / GF-B

* Achtung: Bohrabstände überprüfen!
Je nach Rosetten-Fabrikat unterschiedliche Masse.
* Attention: Vérifier les écarts de perçage!
Dimensions différentes enfonction du type de rosace.
* Important: Check spacing of drill holes!
Different dimensions, depending on the rosette manufacturer.

ift Rosenheim
Notifizierte Produkt-zertifizierungsstelle
13-003089-PR02
17.07.2020
Notified Body 0757

Beschlageinbau (31-0101-E-026)
Montage des ferrures (31-0101-E-026)
Installation of fittings (31-0101-E-026)

DXF DWG

70 mm

Panik-Druckstange
555.696 - 555.699
Einflügelige Türe
Für alle Schlösser mit
Jansen Artikelnummern geeignet

Barre panique à pousser
555.696 - 555.699
Porte à un vantail
Pour toutes les serrures
à référence Jansen

Panic touch-bar
555.696 - 555.699
Single leaf door
Suitable for all locks with
Jansen article numbers

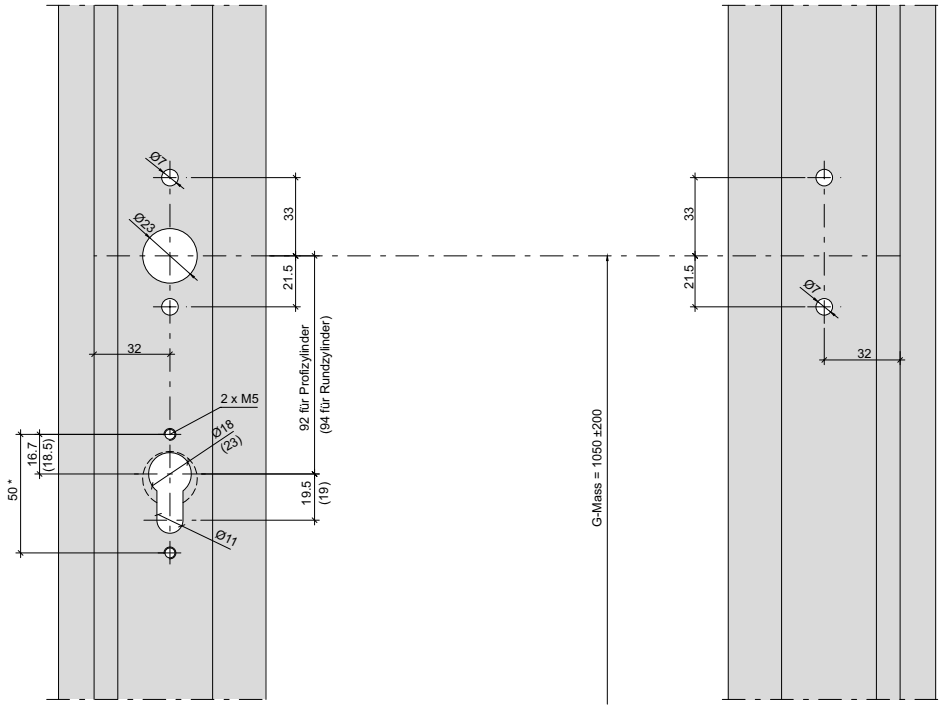

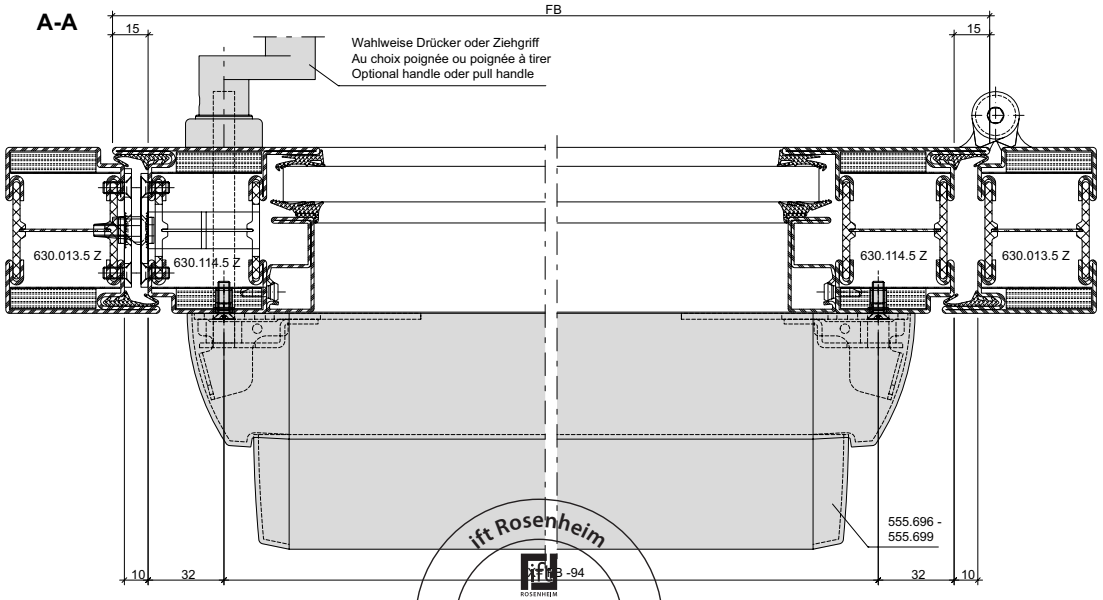

EN 1125

ift Rosenheim
CE 0832-CPR-94
Notifizierte Produktzertifizierungsstelle
13-003089-PR02
17.07.2020
Notified Body 0751

JANSEN

Panik-Druckstange
555.696 - 555.699
Einflügelige Türe
Für alle Schlösser mit
Jansen Artikelnummern geeignet

Barre panique à pousser
555.696 - 555.699
Porte à un vantail
Pour toutes les serrures
à référence Jansen

Panic touch-bar
555.696 - 555.699
Single leaf door
Suitable for all locks with
Jansen article numbers

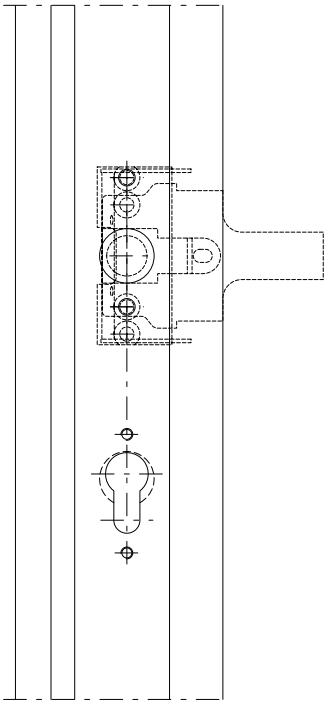

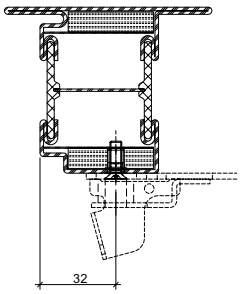

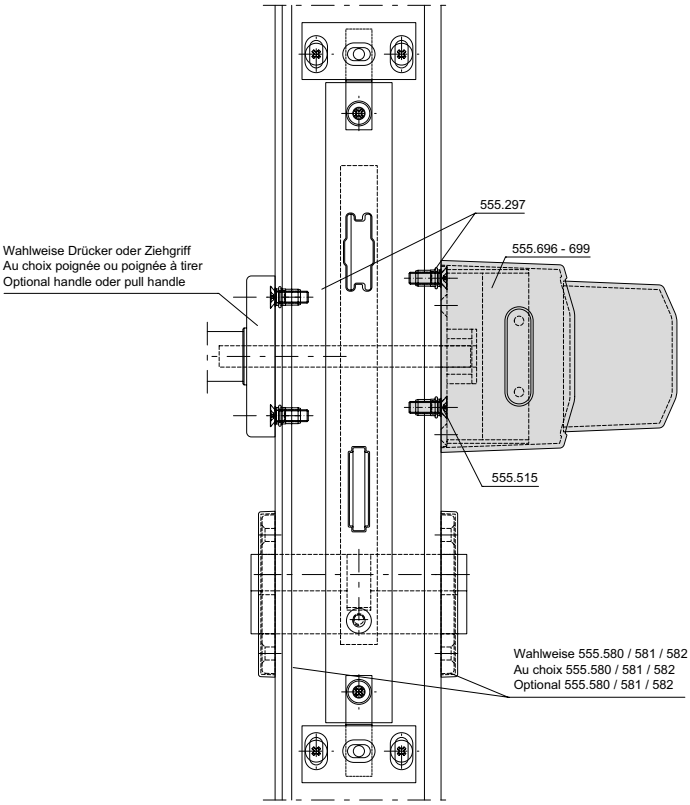

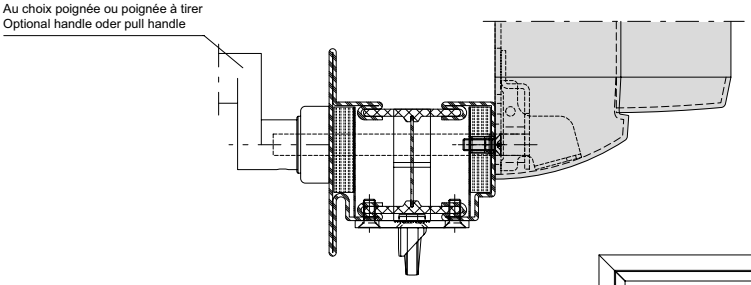

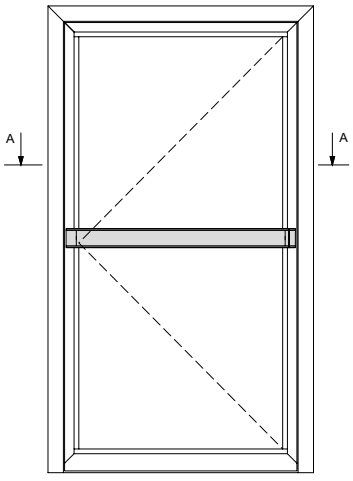

Achtung: Zwängungsfreie Öffnung
Attention: Alignement des portes lors de l'ouverture
Attention: Door alignment when opening

L muss ≥ 60% von FB sein
L doit être ≥ 60% de FB
L must be ≥ 60% of FB

* Achtung: Bohrabstände überprüfen!
Je nach Rosetten-Fabrikat unterschiedliche Masse.
* Attention: Vérifier les écarts de perçage!
Dimensions différentes enfonction du type de rosace.
* Important: Check spacing of drill holes!
Different dimensions, depending on the rosette manufacturer.

ift Rosenheim
Notifizierte Produkt-zertifizierungsstelle
13-003089-PR02
17.07.2020
Notified Body 0757

Beschlageinbau (31-0101-E-027)
Montage des ferrures (31-0101-E-027)
Installation of fittings (31-0101-E-027)

DXF DWG

70 mm

Panik-Druckstange
555.696 - 555.699
Zweiflügelige Türe
Für alle Schlösser mit
Jansen Artikelnummern geeignet

Barre panique à pousser
555.696 - 555.699
Porte à deux vantaux
Pour toutes les serrures
à référence Jansen

Panic touch-bar
555.696 - 555.699
Double leaf door
Suitable for all locks with
Jansen article numbers

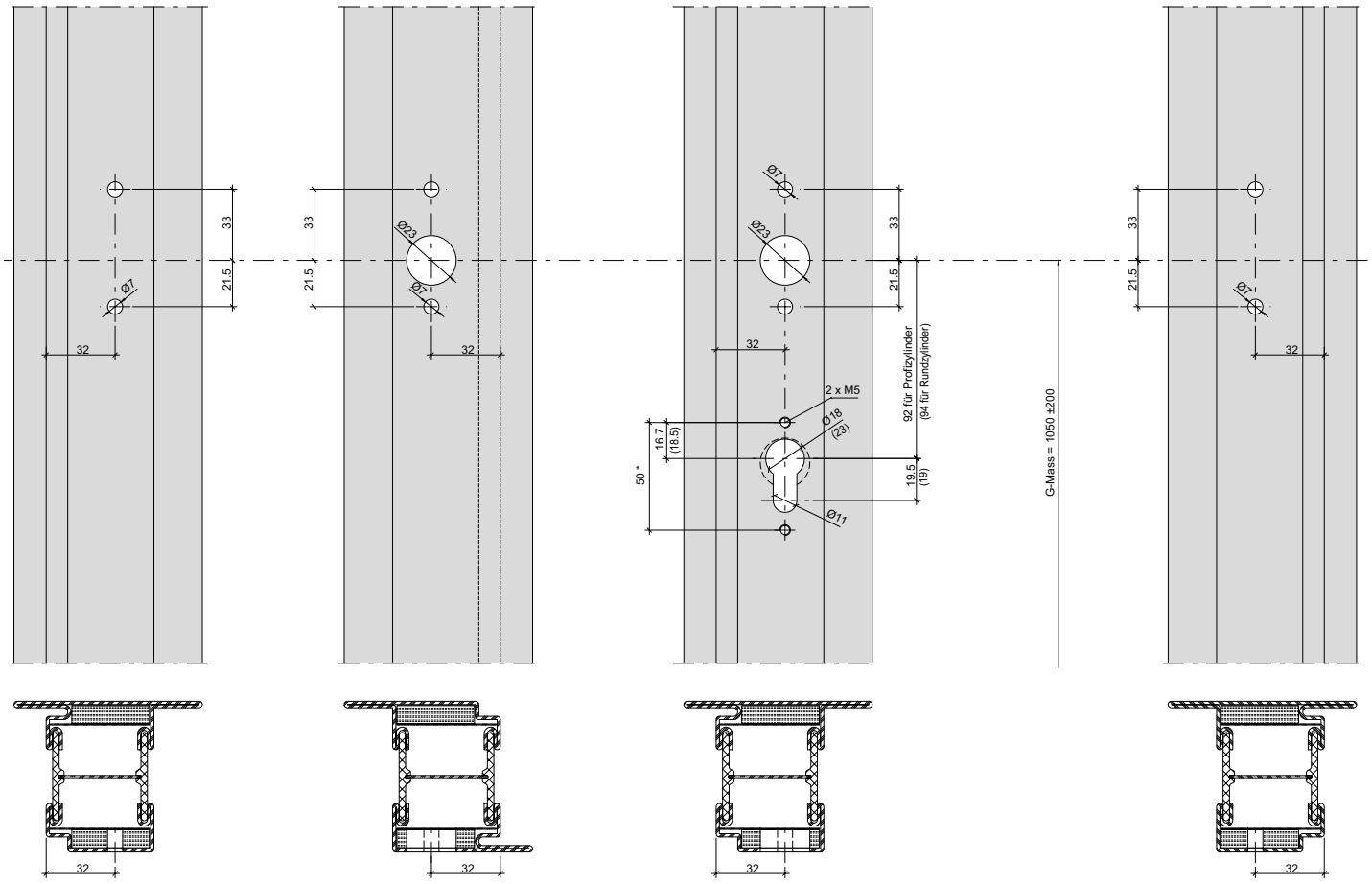

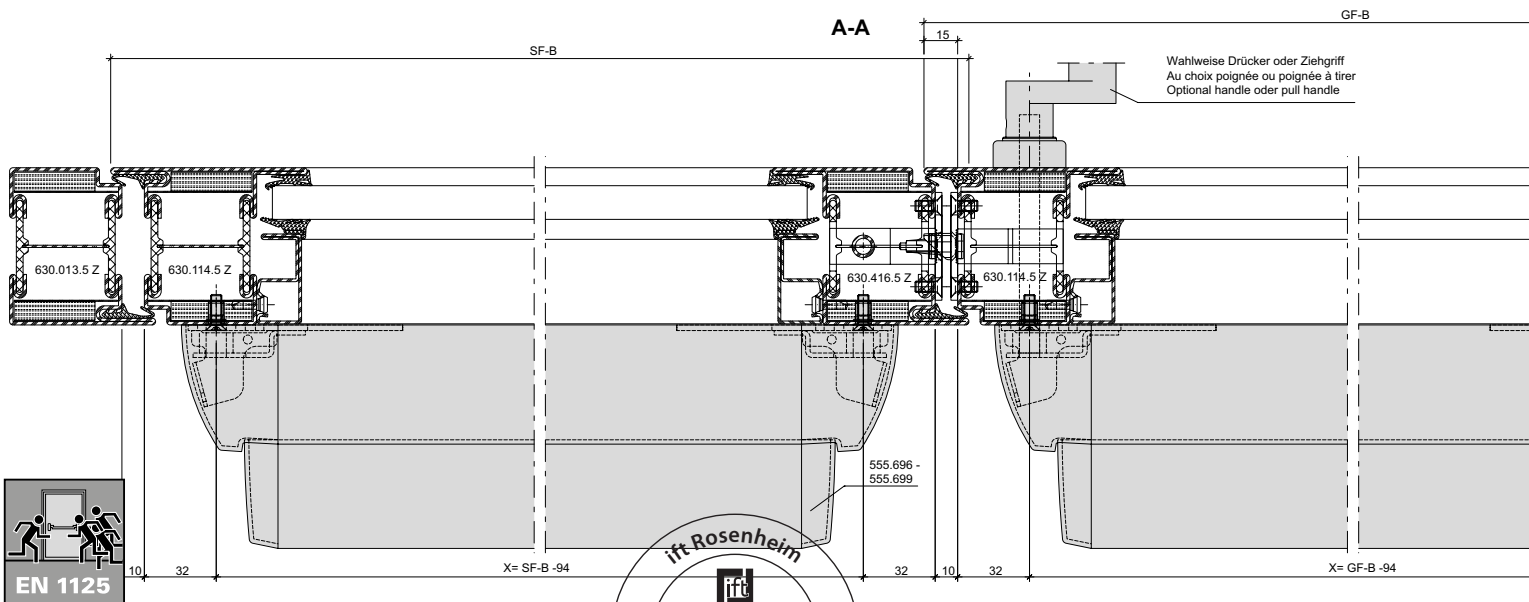

ift Rosenheim
Notifizierte Produktzertifizierungsstelle
13-003089-PR02
17.07.2020
Notified Body 0757

JANSEN

Panik-Druckstange
555.696 - 555.699
Zweiflügelige Türe
Für alle Schlösser mit
Jansen Artikelnummern geeignet

Barre panique à pousser
555.696 - 555.699
Porte à deux vantaux
Pour toutes les serrures
à référence Jansen

Panic touch-bar
555.696 - 555.699
Double leaf door
Suitable for all locks with
Jansen article numbers

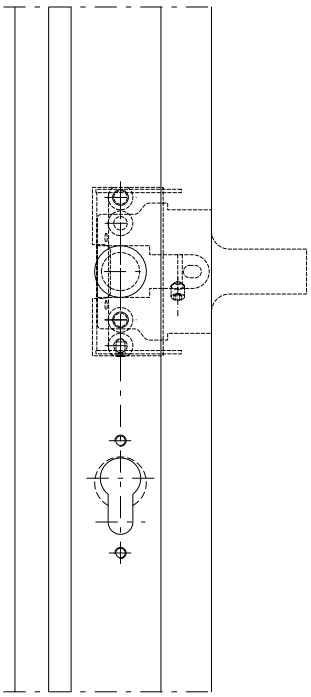

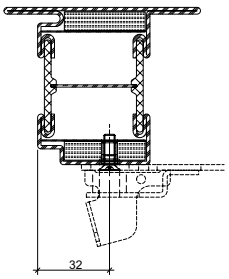

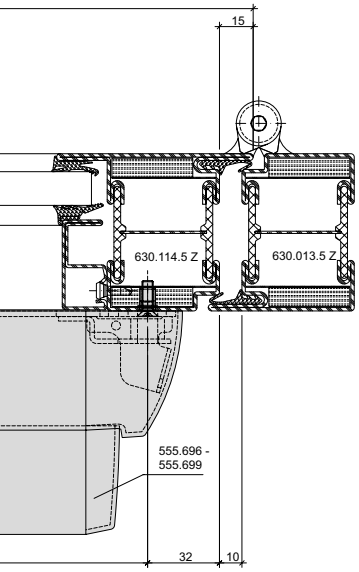

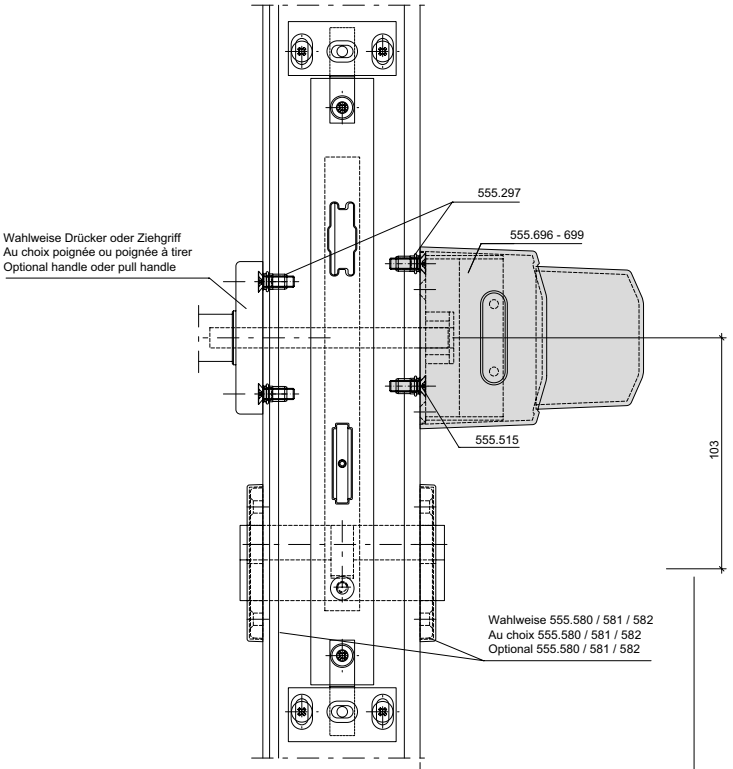

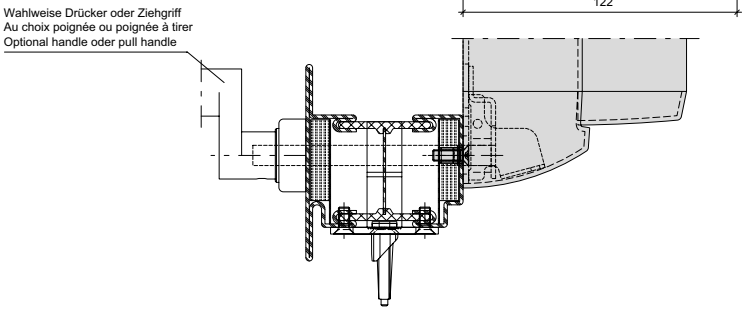

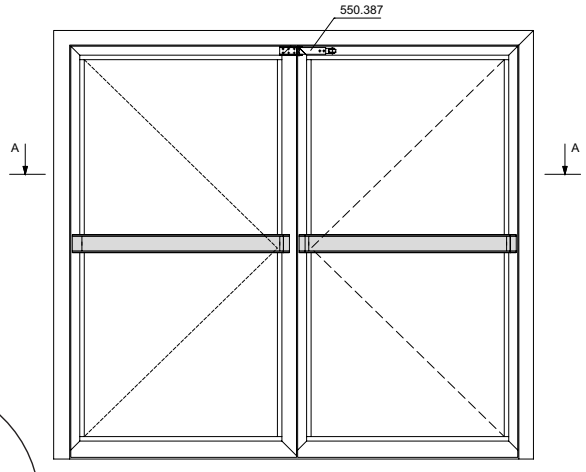

Achtung: Zwängungsfreie Öffnung
Attention: Alignement des portes lors de l'ouverture
Attention: Door alignment when opening

L muss ≥ 60% von FB sein
L doit être ≥ 60% de FB
L must be ≥ 60% of FB

* Achtung: Bohrabstände überprüfen!
Je nach Rosetten-Fabrikat unterschiedliche Masse.
* Attention: Vérifier les écarts de perçage!
Dimensions différentes enfonction du type de rosace.
* Important: Check spacing of drill holes!
Different dimensions, depending on the rosette manufacturer.

ift Rosenheim
Notifizierte Produktzertifizierungsstelle
13-003089-PR02
17.07.2020
Notified Body 0757

Beschlageinbau (31-0101-E-238)
Montage des ferrures (31-0101-E-238)
Installation of fittings (31-0101-E-238)

DXF DWG

70 mm

Panik-Druckstange
555.696 - 555.699
Einflügelige Türe
Mehrfachverriegelungs-Schloss
Für alle Schlösser mit
Jansen Artikelnummern geeignet

Barre panique à pousser
555.696 - 555.699
Porte à un vantail
Serrure à verrouillage multiple
Pour toutes les serrures
à référence Jansen

Panic touch-bar
555.696 - 555.699
Single leaf door
Multipoint lock
Suitable for all locks with
Jansen article numbers

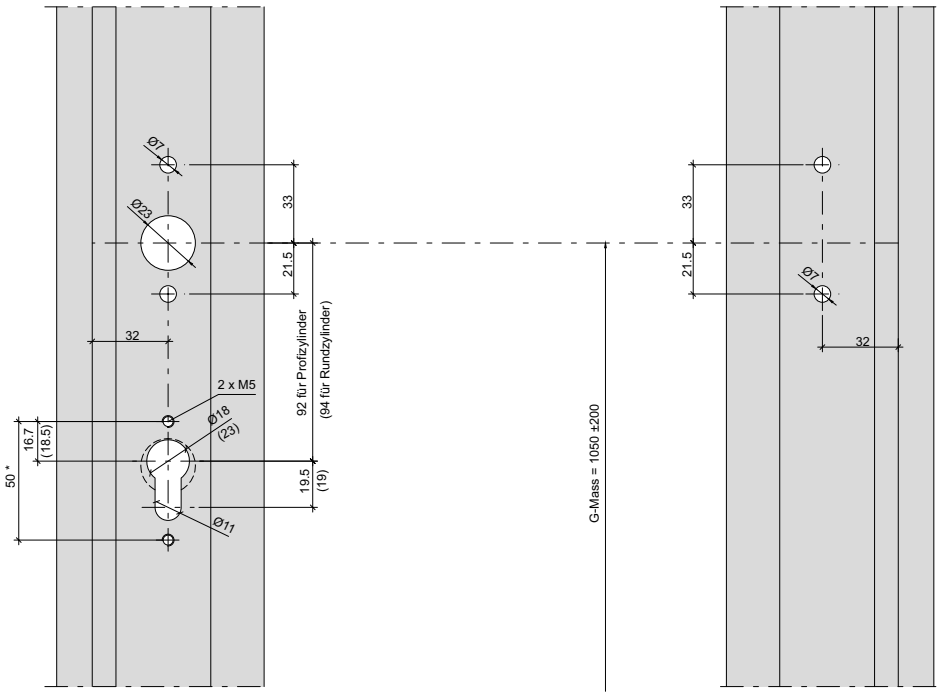



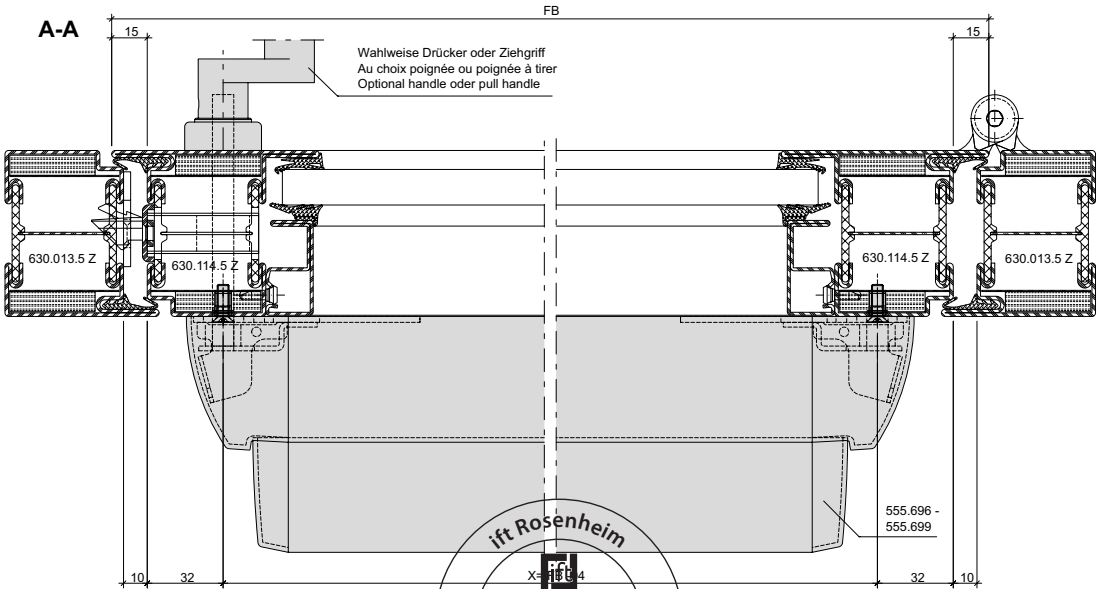

EN 1125

ift Rosenheim
Notifizierte Produkt-
zertifizierungsstelle
13-003089-PR02
17.07.2020
Notified Body 0757

JANSEN

Panik-Druckstange
555.696 - 555.699
Einflügelige Türe
Mehrfachverriegelungs-Schloss
Für alle Schlösser mit
Jansen Artikelnummern geeignet

Barre panique à pousser
555.696 - 555.699
Porte à un vantail
Serrure à verrouillage multiple
Pour toutes les serrures
à référence Jansen

Panic touch-bar
555.696 - 555.699
Single leaf door
Multipoint lock
Suitable for all locks with
Jansen article numbers

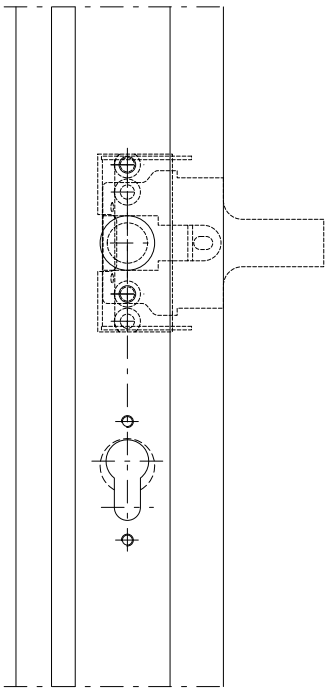

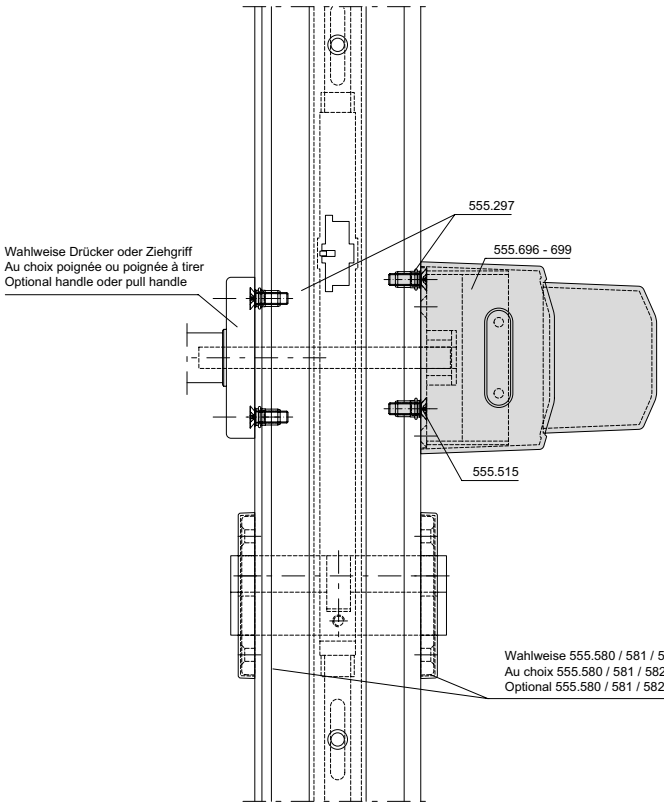

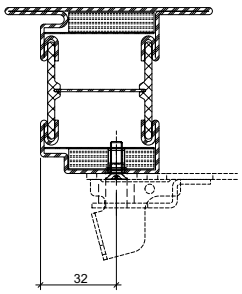

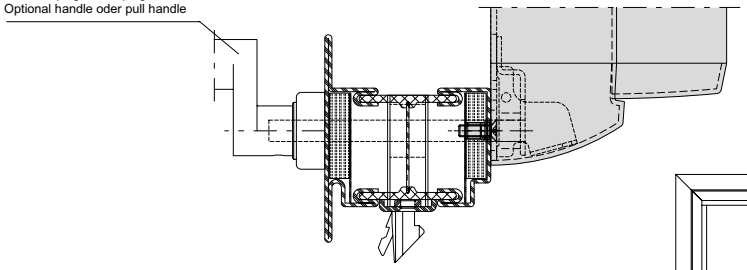

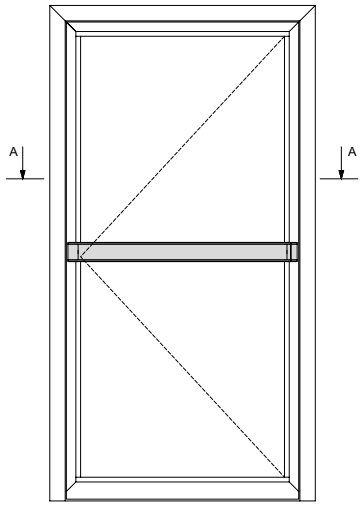

Achtung: Zwängungsfreie Öffnung
Attention: Alignement des portes lors de l'ouverture
Attention: Door alignment when opening

L muss ≥ 60% von FB sein
L doit être ≥ 60% de FB
L must be ≥ 60% of FB

* Achtung: Bohrabstände überprüfen!
Je nach Rosetten-Fabrikat unterschiedliche Masse.
* Attention: Vérifier les écarts de perçage!
Dimensions différentes enfonction du type de rosace.
* Important: Check spacing of drill holes!
Different dimensions, depending on the rosette manufacturer.

ift Rosenheim
Notifizierte Produktzertifizierungsstelle
13-003089-PR02
17.07.2020
Notified Body 0757

Beschlageinbau (31-0101-E-239)
Montage des ferrures (31-0101-E-239)
Installation of fittings (31-0101-E-239)

DXF DWG

70 mm

Panik-Druckstange
555.696 - 555.699
Zweiflügelige Türe
Mehrfachverriegelungs-Schloss
Für alle Schlösser mit
Jansen Artikelnummern geeignet

Barre panique à pousser
555.696 - 555.699
Porte à deux vantaux
Serrure à verrouillage multiple
Pour toutes les serrures
à référence Jansen

Panic touch-bar
555.696 - 555.699
Double leaf door
Multipoint lock
Suitable for all locks with
Jansen article numbers

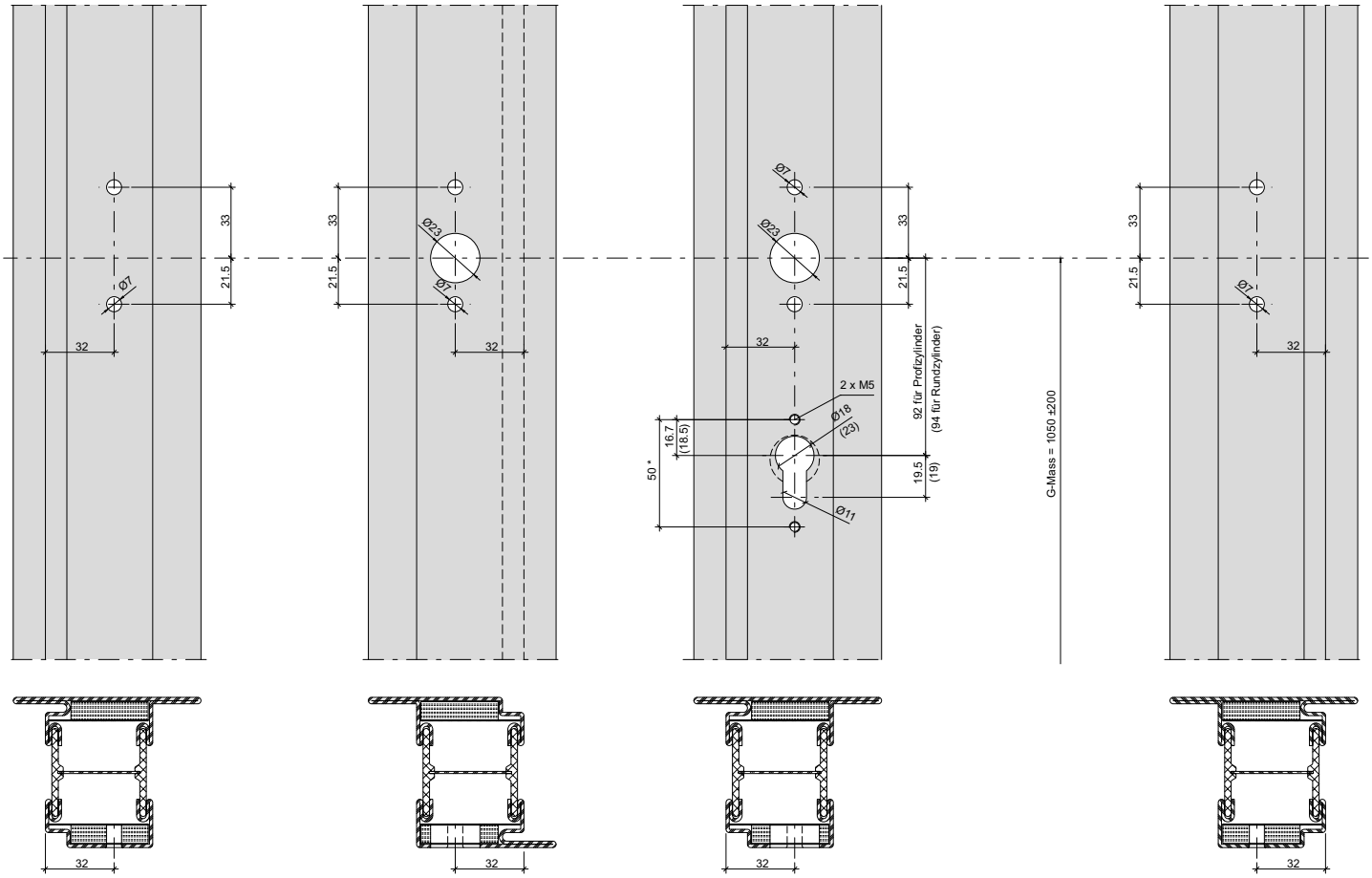

A-A

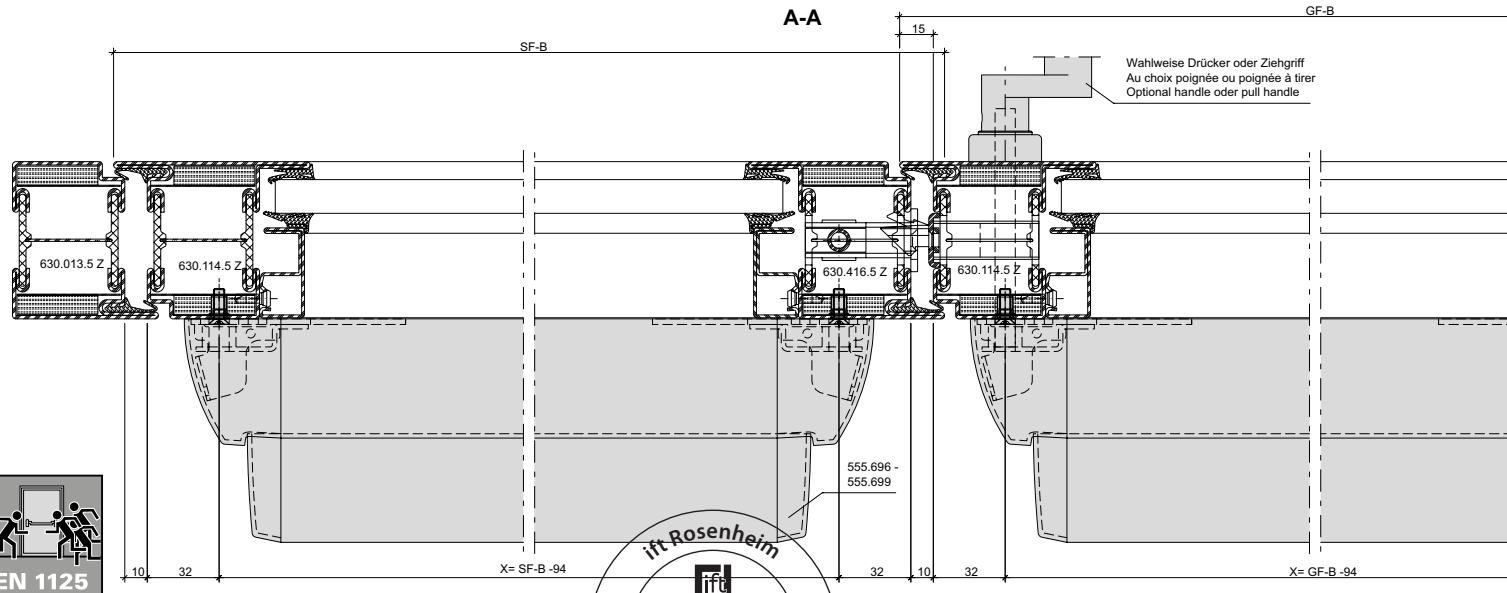

EN 1125

ift Rosenheim
Notifizierte Produkt-
zertifizierungsstelle
13-003089-PR02
17.07.2020
Notified Body 0757

JANSEN

Panik-Druckstange
555.696 - 555.699
Zweiflügelige Türe
Mehrfachverriegelungs-Schloss
Für alle Schlösser mit
Jansen Artikelnummern geeignet

Barre panique à pousser
555.696 - 555.699
Porte à deux vantaux
Serrure à verrouillage multiple
Pour toutes les serrures
à référence Jansen

Panic touch-bar
555.696 - 555.699
Double leaf door
Multipoint lock
Suitable for all locks with
Jansen article numbers

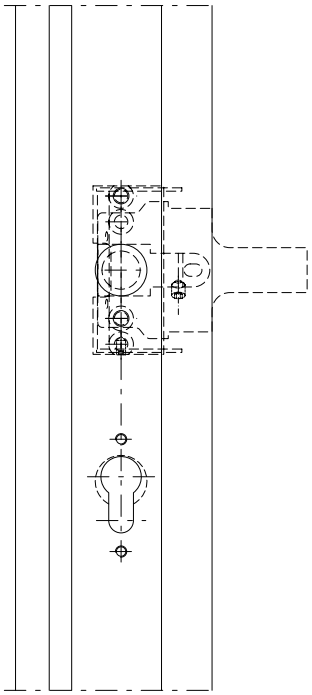

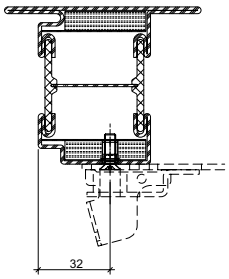

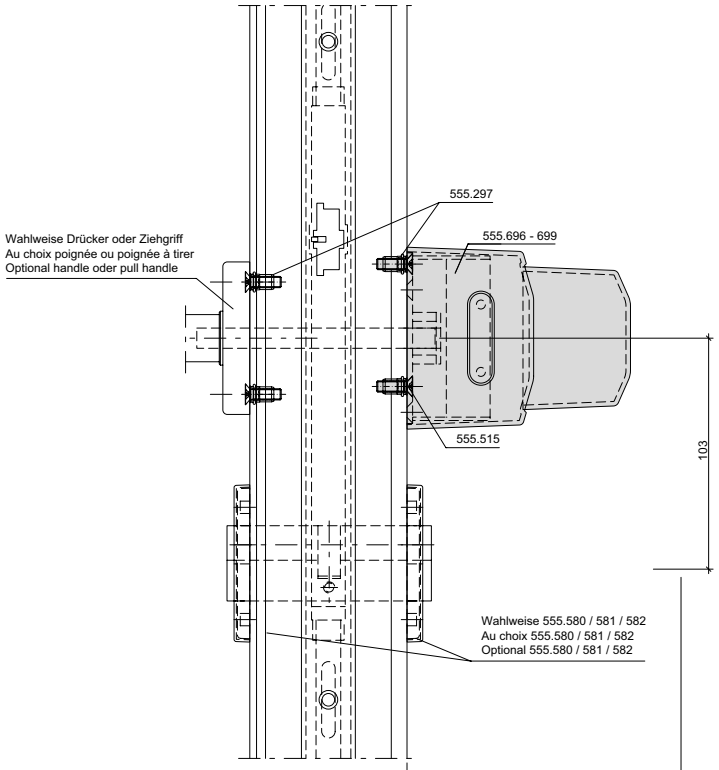

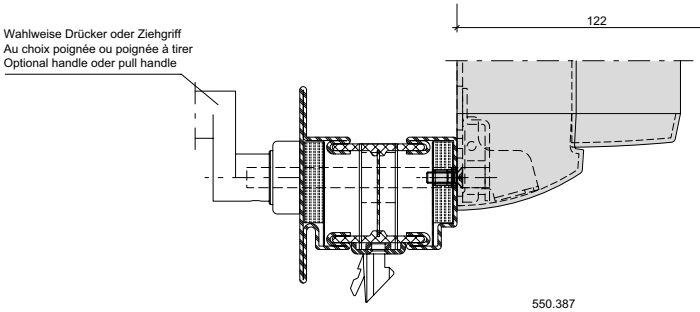

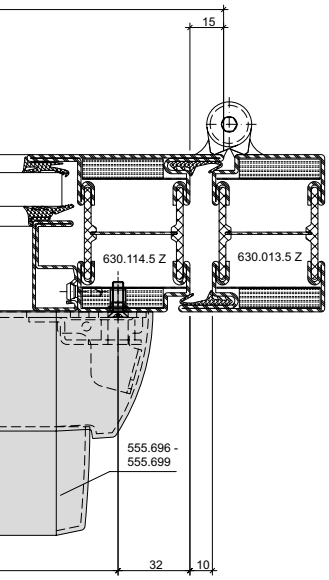

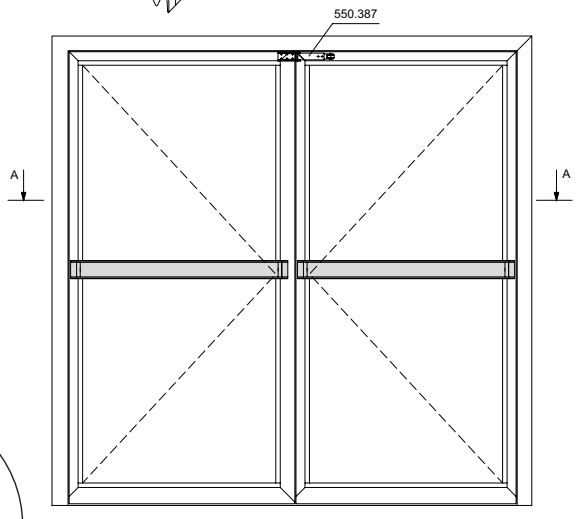

Achtung: Zwängungsfreie Öffnung
Attention: Alignement des portes lors de l'ouverture
Attention: Door alignment when opening

L muss ≥ 60% von FB sein
L doit être ≥ 60% de FB
L must be ≥ 60% of FB

* Achtung: Bohrabstände überprüfen!
Je nach Rosetten-Fabrikat unterschiedliche Masse.
* Attention: Vérifier les écarts de perçage!
Dimensions différentes enfonction du type de rosace.
* Important: Check spacing of drill holes!
Different dimensions, depending on the rosette manufacturer.

ift Rosenheim
Notifizierte Produkt-zertifizierungsstelle
13-003089-PR02
17.07.2020
Notified Body 0757

Panik-Stangengriff 555.859/555.860
Zweiflügelige Türe
mit Umlenkschloss 555.394
Für alle Schlösser mit
Jansen Artikelnummern geeignet

Barre panique 555.859/555.860
Porte à deux vantaux
avec verrou de dérivation 555.394
Pour toutes les serrures
à référence Jansen

Panic push-bar 555.859/555.860
Double leaf door
with off-set lock 555.394
Suitable for all locks with
Jansen article numbers

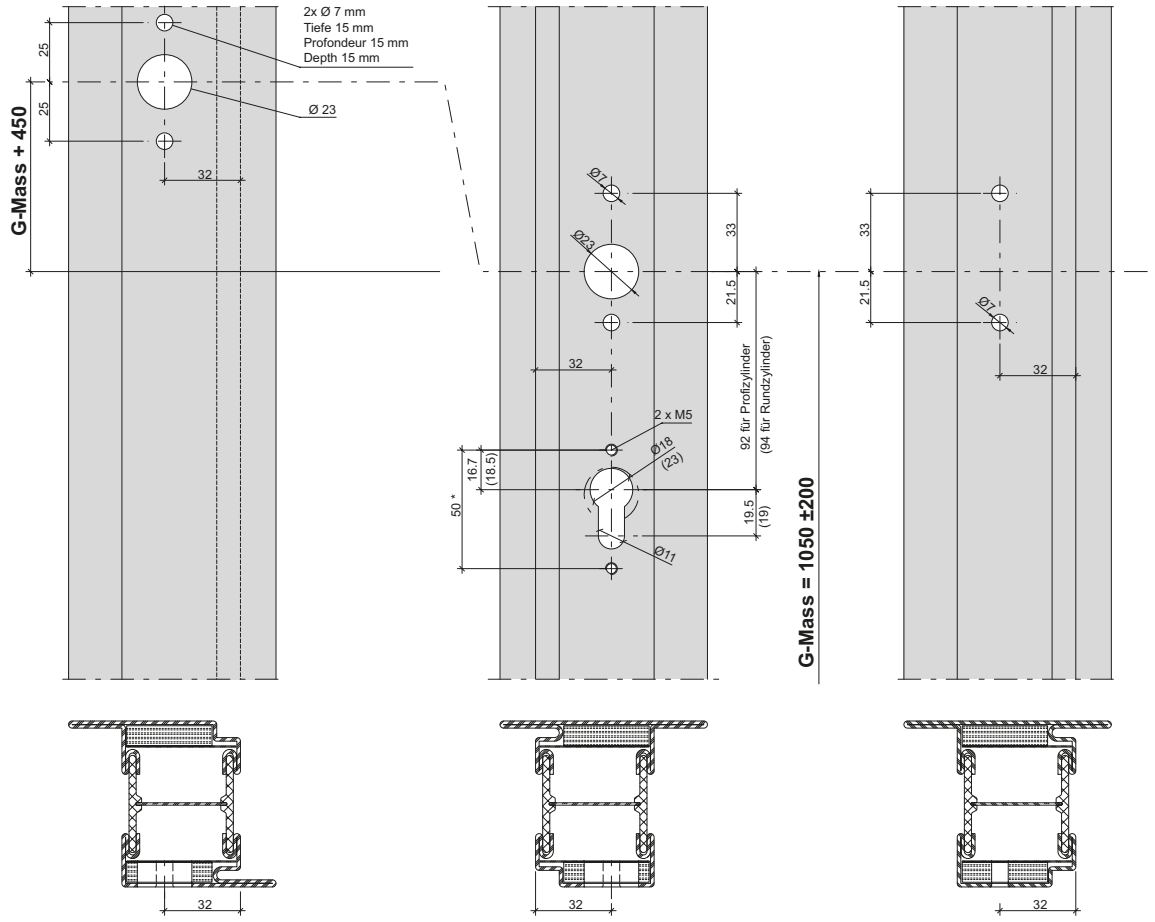

A-A

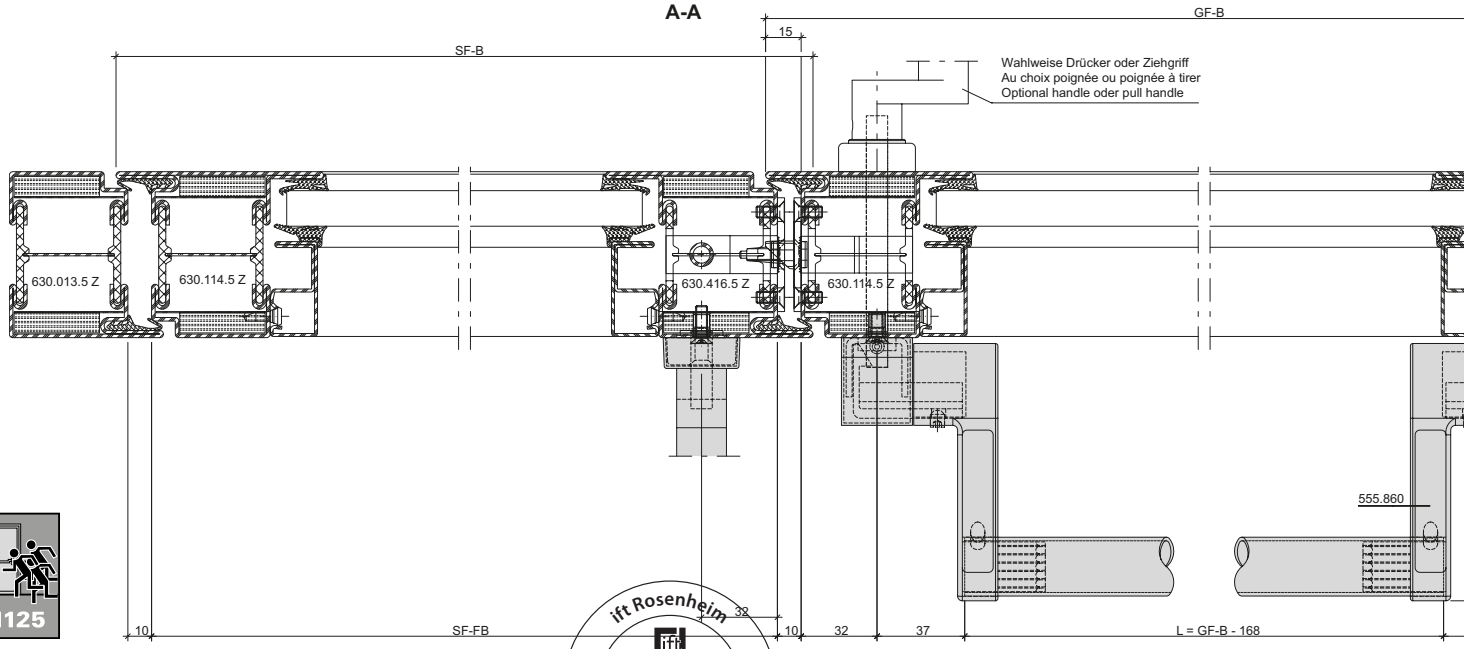

EN 1125

ift Rosenheim
Notifizierte Produkt-zertifizierungsstelle
13-003089-PR02
17.07.2020
Notified Body 0757

Panik-Stangengriff 555.859/555.860
Zweiflügelige Türe
mit Umlenkschloss 555.394
Für alle Schlösser mit
Jansen Artikelnummern geeignet

Barre panique 555.859/555.860
Porte à deux vantaux
avec verrou de dérivation 555.394
Pour toutes les serrures
à référence Jansen

Panic push-bar 555.859/555.860
Double leaf door
with off-set lock 555.394
Suitable for all locks with
Jansen article numbers

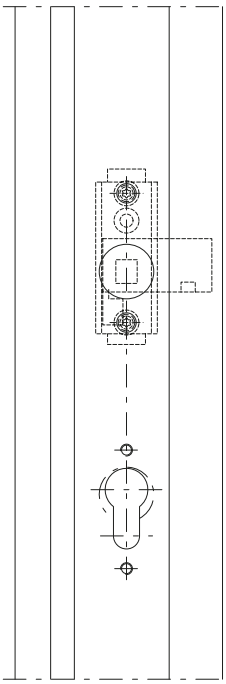

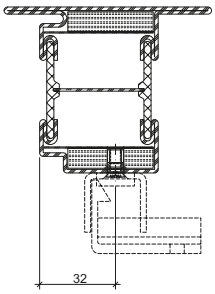

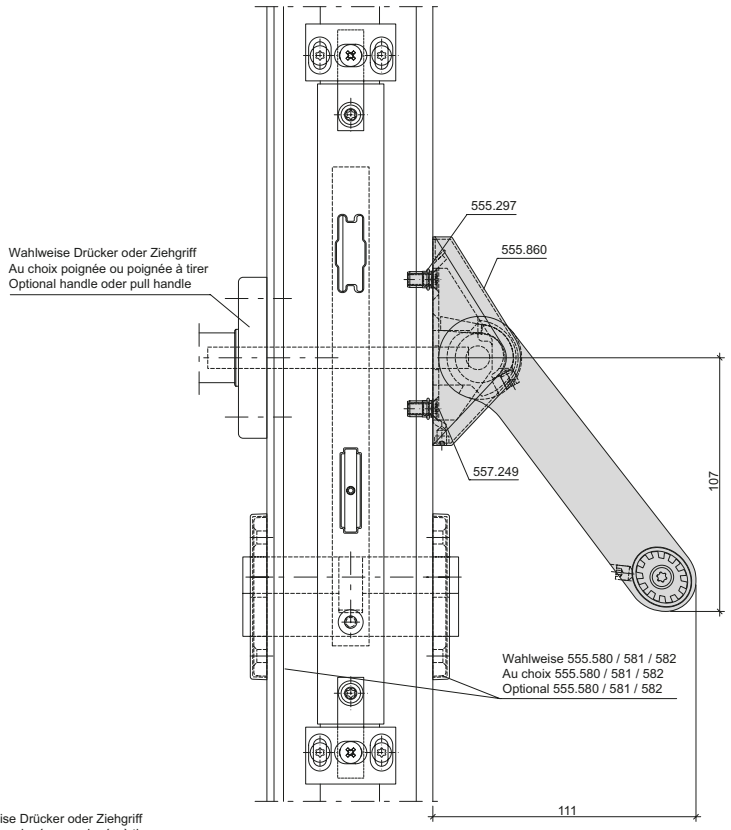

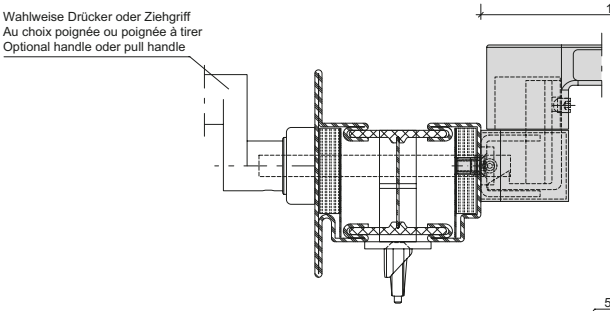

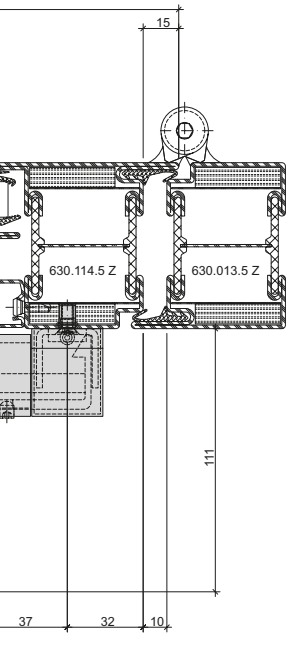

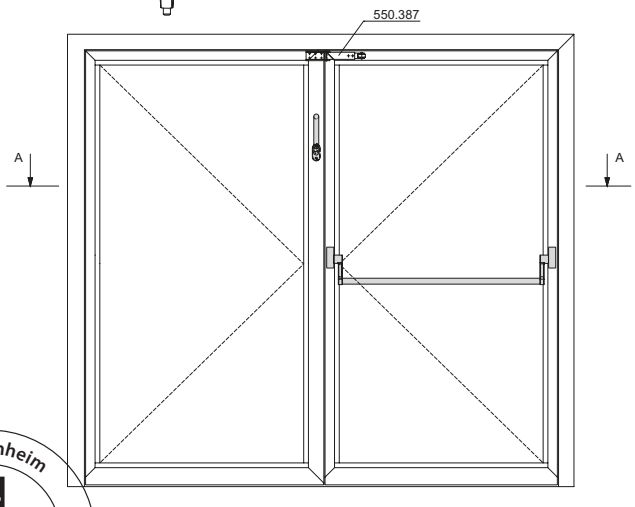

Achtung: Zwängungsfreie Öffnung
Attention: Alignement des portes lors de l'ouverture
Attention: Door alignment when opening

L muss ≥ 60% von SF-B / GF-B sein
L doit être ≥ 60% de SF-B / GF-B
L must be ≥ 60% of SF-B / GF-B

* Achtung: Bohrabstände überprüfen!
Je nach Rosetten-Fabrikat unterschiedliche Masse.
* Attention: Vérifier les écarts de perçage!
Dimensions différentes enfonction du type de rosace.
* Important: Check spacing of drill holes!
Different dimensions, depending on the rosette manufacturer.

ift Rosenheim
Notifizierte Produkt-zertifizierungsstelle
13-003089-PR02
17.07.2020
Notified Body 0757

Beschlageinbau (31-0101-E-241)
Montage des ferrures (31-0101-E-241)
Installation of fittings (31-0101-E-241)

DXF DWG

70 mm

Panik-Stangengriff 555.500/501
Zweiflügelige Türe
mit Umlenkschloss 555.394
Für alle Schlösser mit
Jansen Artikelnummern geeignet

Barre panique 555.500/501
Porte à deux vantaux
avec verrou de dérivation 555.394
Pour toutes les serrures
à référence Jansen

Panic push-bar 555.500/501
Double leaf door
with off-set lock 555.394
Suitable for all locks with
Jansen article numbers

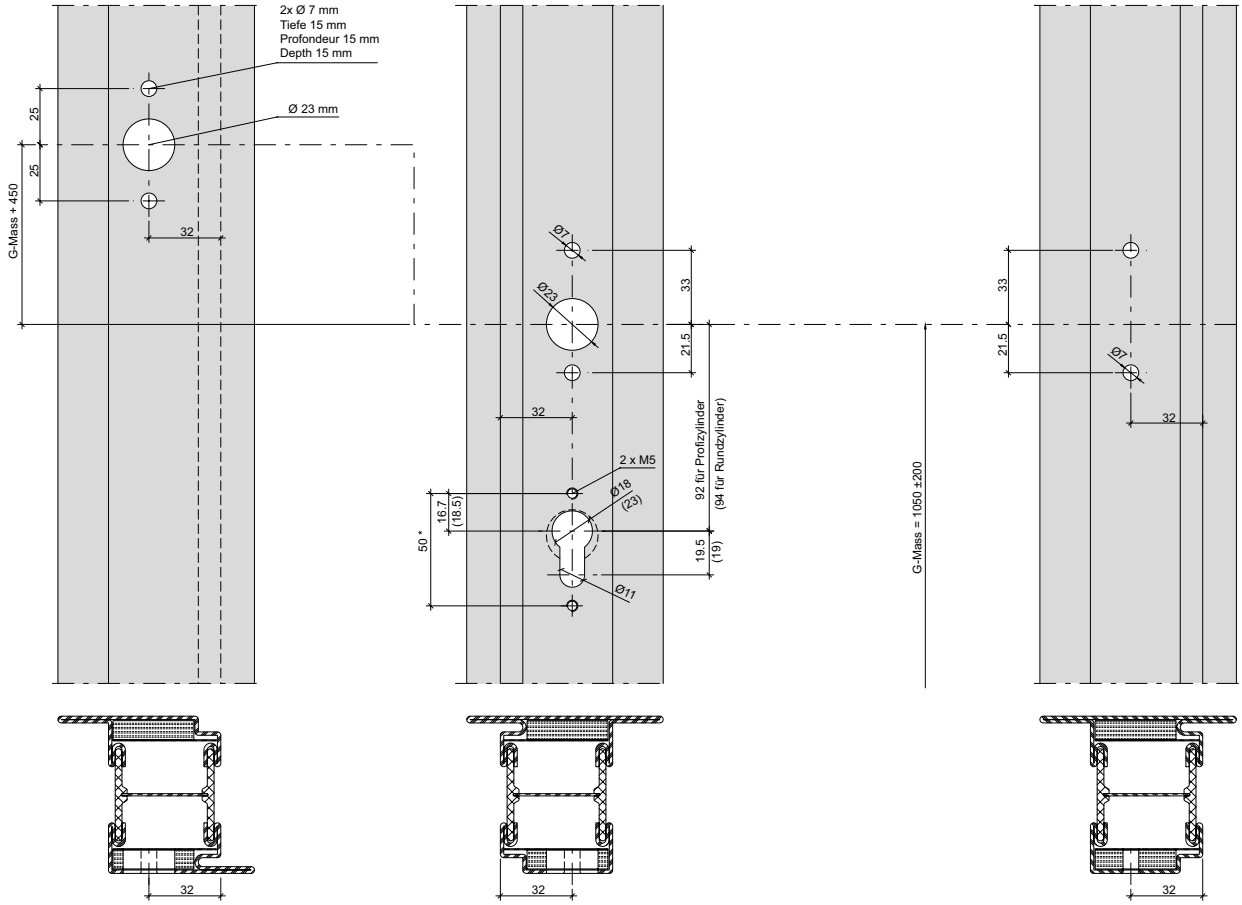

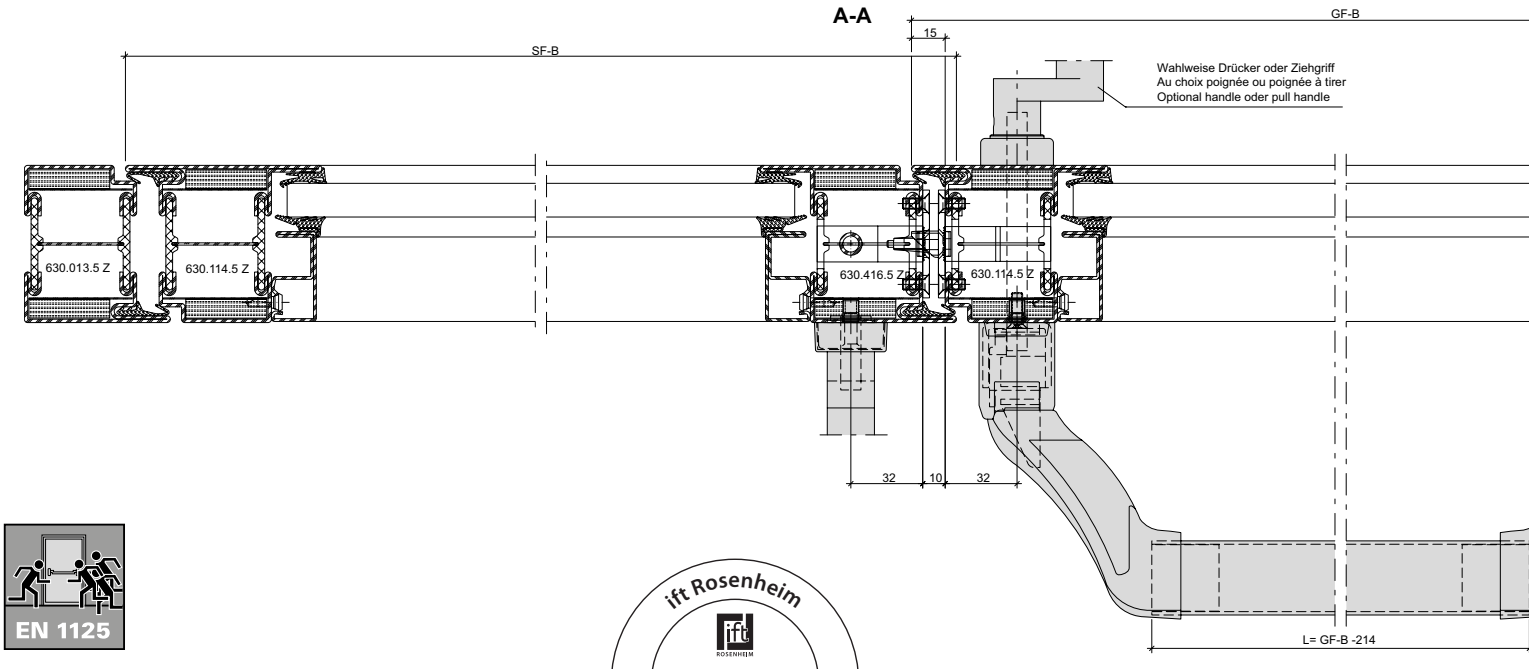

EN 1125

ift Rosenheim
Notifizierte Produktzertifizierungsstelle
13-003089-PR02
17.07.2020
Notified Body 0757

JANSEN

Panik-Stangengriff 555.500/501
Zweiflügelige Türe
mit Umlenkschloss 555.394
Für alle Schlösser mit
Jansen Artikelnummern geeignet

Barre panique 555.500/501
Porte à deux vantaux
avec verrou de dérivation 555.394
Pour toutes les serrures
à référence Jansen

Panic push-bar 555.500/501
Double leaf door
with off-set lock 555.394
Suitable for all locks with
Jansen article numbers

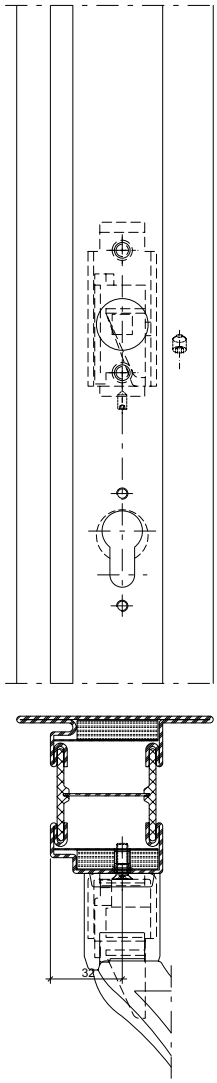

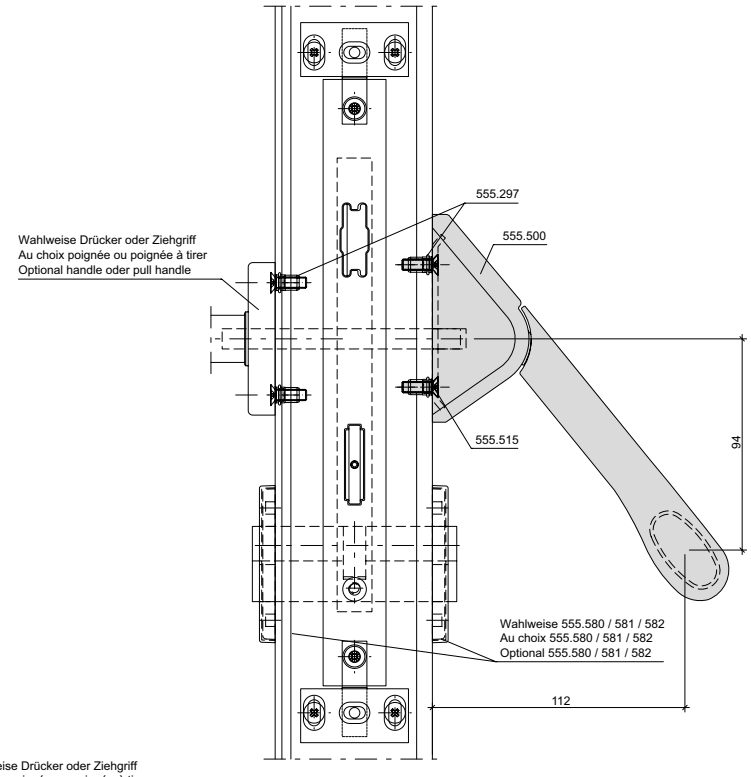

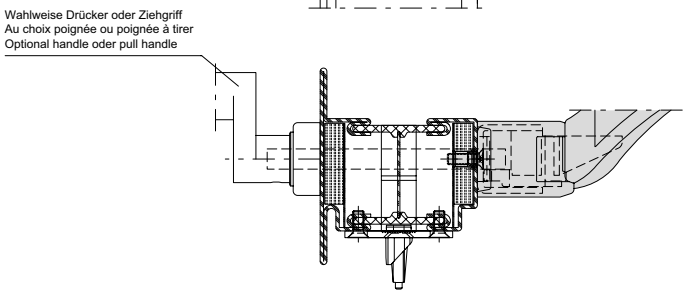

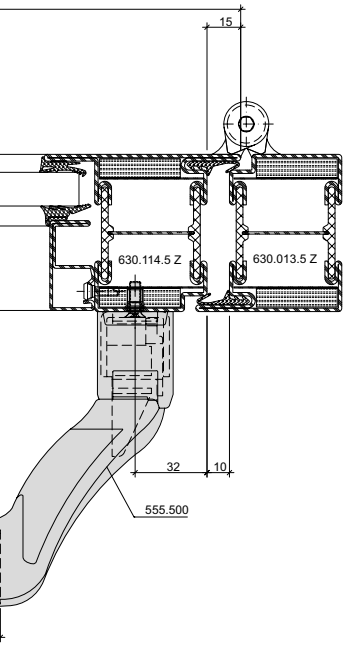

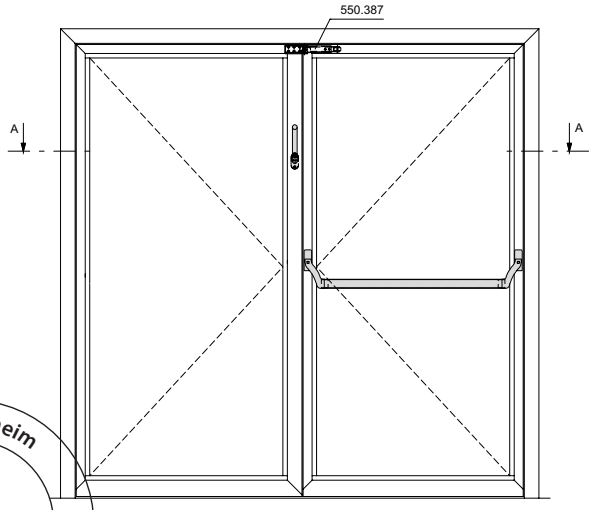

Achtung: Zwängungsfreie Öffnung
Attention: Alignement des portes lors de l'ouverture
Attention: Door alignment when opening

L muss ≥ 60% von FB sein
L doit être ≥ 60% de FB
L must be ≥ 60% of FB

* Achtung: Bohrabstände überprüfen!
Je nach Rosetten-Fabrikat unterschiedliche Masse.
* Attention: Vérifier les écarts de perçage!
Dimensions différentes enfonction du type de rosace.
* Important: Check spacing of drill holes!
Different dimensions, depending on the rosette manufacturer.

ift Rosenheim
Notifizierte Produktzertifizierungsstelle
13-003089-PR02
17.07.2020
Notified Body 0757

Beschlageinbau (31-0101-E-242)
Montage des ferrures (31-0101-E-242)
Installation of fittings (31-0101-E-242)

DXF DWG

70 mm

Panik-Druckstange
555.696 - 555.699
Zweiflügelige Türe
mit Umlenkschloss 555.394
Für alle Schlösser mit
Jansen Artikelnummern geeignet

Barre panique à pousser
555.696 - 555.699
Porte à deux vantaux
avec verrou de dérivation 555.394
Pour toutes les serrures
à référence Jansen

Panic touch-bar
555.696 - 555.699
Double leaf door
with off-set lock 555.394
Suitable for all locks with
Jansen article numbers

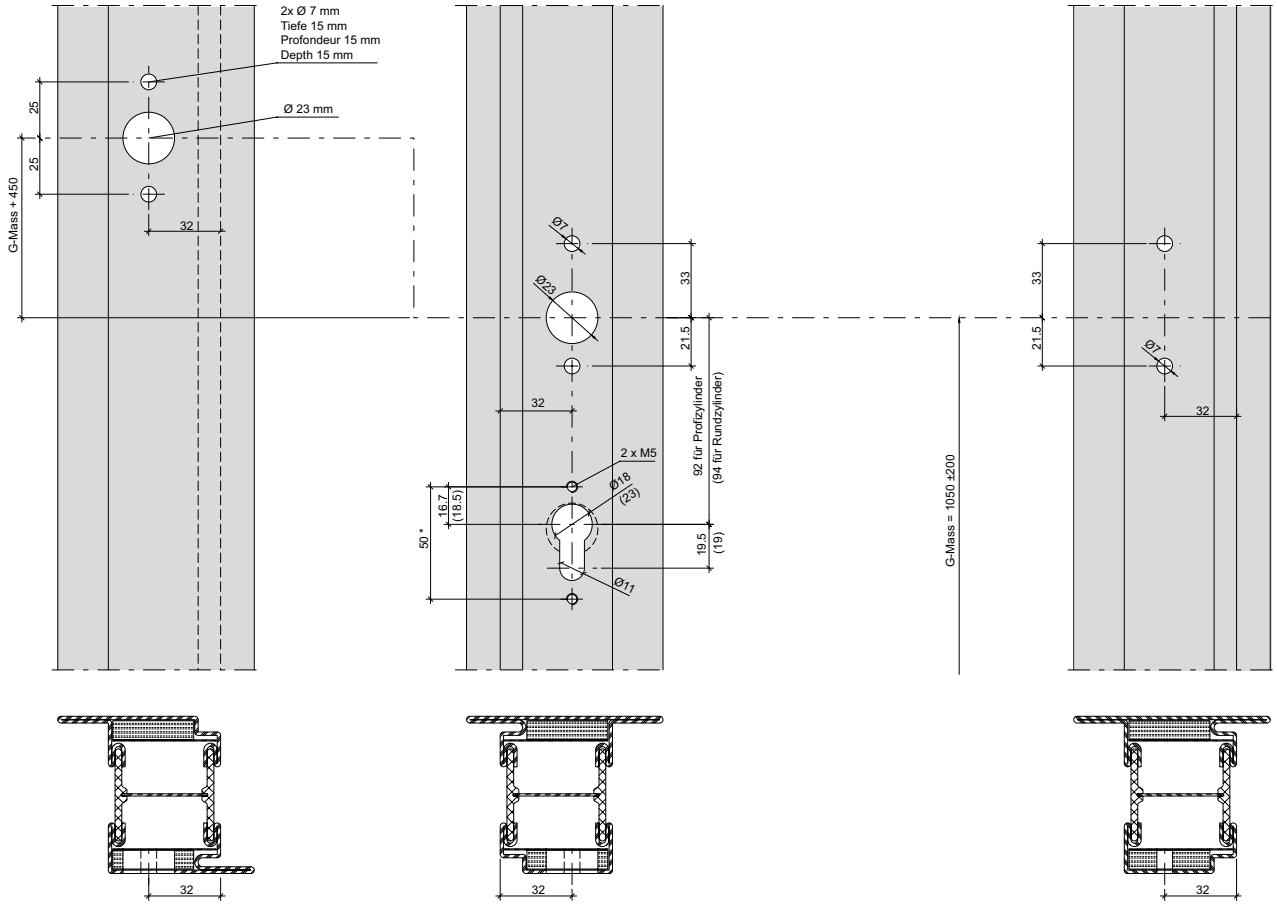

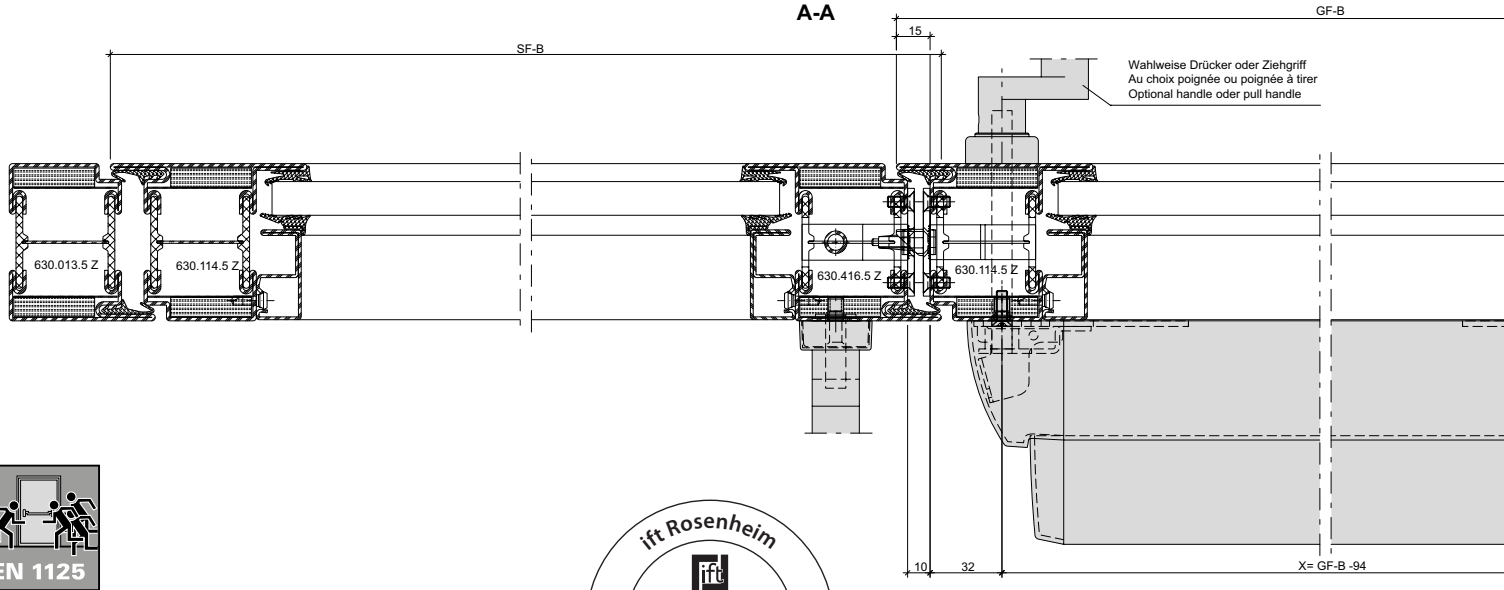

EN 1125

ift Rosenheim
Notifizierte Produktzertifizierungsstelle
13-003089-PR02
17.07.2020
Notified Body 0757

JANSEN

Panik-Druckstange
555.696 - 555.699
Zweiflügelige Türe
mit Umlenkschloss 555.394
Für alle Schlösser mit
Jansen Artikelnummern geeignet

Barre panique à pousser
555.696 - 555.699
Porte à deux vantaux
avec verrou de dérivation 555.394
Pour toutes les serrures
à référence Jansen

Panic touch-bar
555.696 - 555.699
Double leaf door
with off-set lock 555.394
Suitable for all locks with
Jansen article numbers

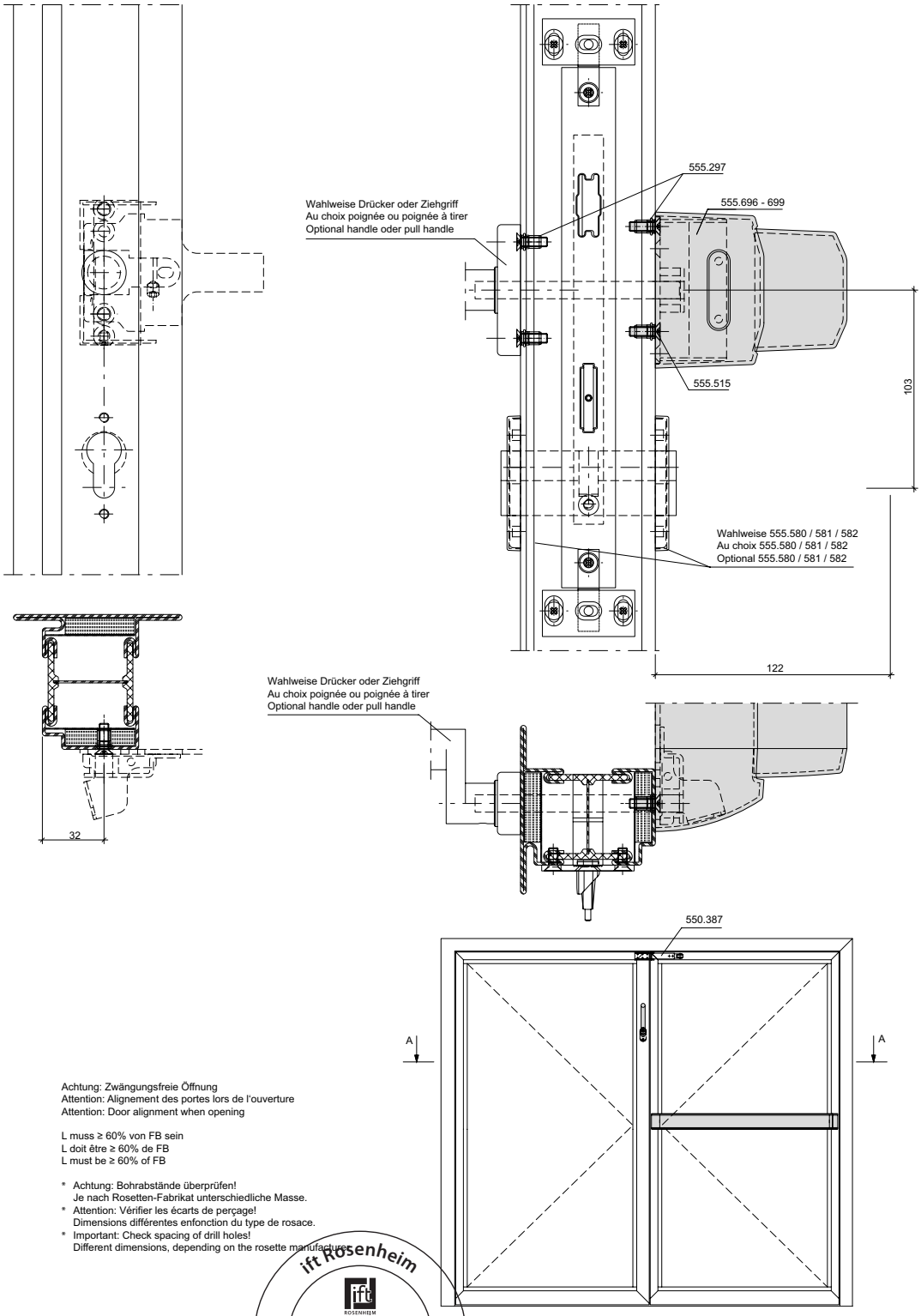

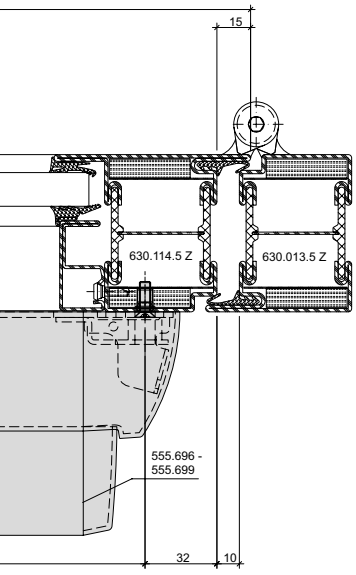

Achtung: Zwängungsfreie Öffnung
Attention: Alignement des portes lors de l'ouverture
Attention: Door alignment when opening

L muss ≥ 60% von FB sein
L doit être ≥ 60% de FB
L must be ≥ 60% of FB

* Achtung: Bohrabstände überprüfen!
Je nach Rosetten-Fabrikat unterschiedliche Masse.
* Attention: Vérifier les écarts de perçage!
Dimensions différentes enfonction du type de rosace.
* Important: Check spacing of drill holes!
Different dimensions, depending on the rosette manufacturer.

ift Rosenheim
Notifizierte Produkt-
zertifizierungsstelle
13-003089-PR02
17.07.2020
Notified Body 0757

Integrierter Türschliesser ITS 96
555.694/695 (Grösse 3-6)
Einflügelige Türe

Ferme-porte intégré ITS 96
555.694/695 (Taille 3-6)
Porte à un vantail

Integrated door closer ITS 96
555.694/695 (Size 3-6)
Single leaf door

Blendrahmenbearbeitung Ansicht "X"
Finition du cadre dormant vue "X"
Outer frame operation "X"

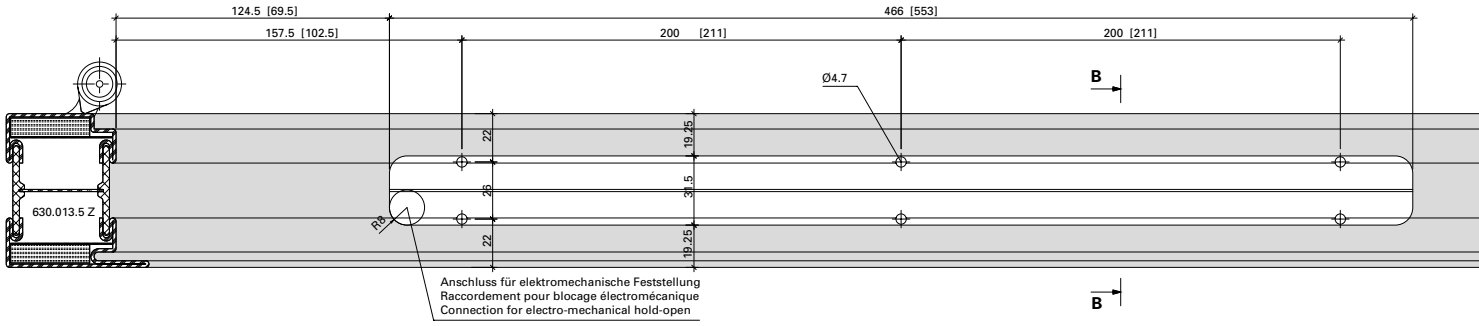

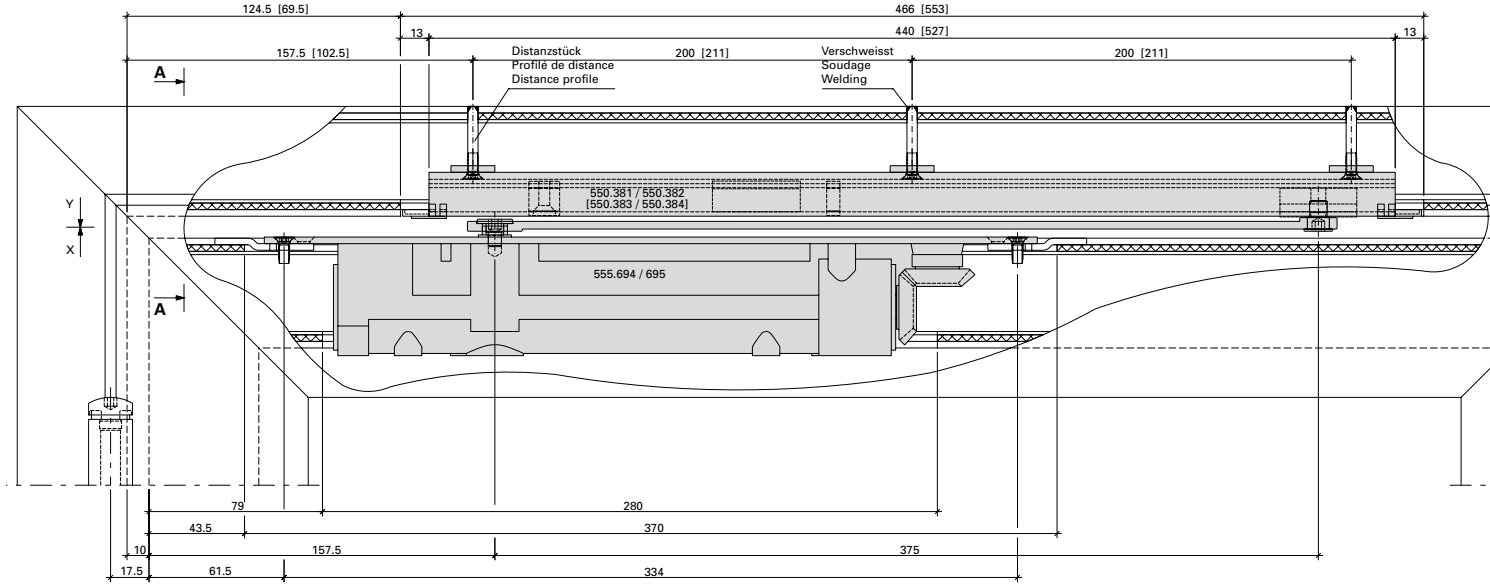

Flügelbearbeitung Ansicht "Y"
Finition de vantail vue "Y"
Leaf operation view "Y"

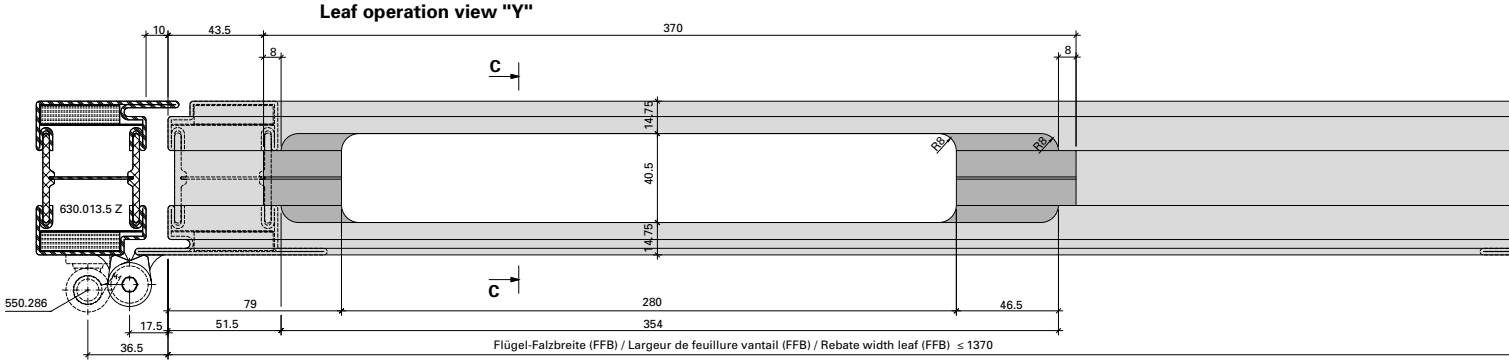

ift Rosenheim
ift ROSENHEIM
Notifizierte Produkt-zertifizierungsstelle
13-003089-PR02
17.07.2020
Notified Body 0757

Integrierter Türschliesser ITS 96 555.694/695 (Grösse 3-6) Einflügelige Türe

Ferme-porte intégré ITS 96 555.694/695 (Taille 3-6) Porte à un vantail

Integrated door closer ITS 96 555.694/695 (Size 3-6) Single leaf door

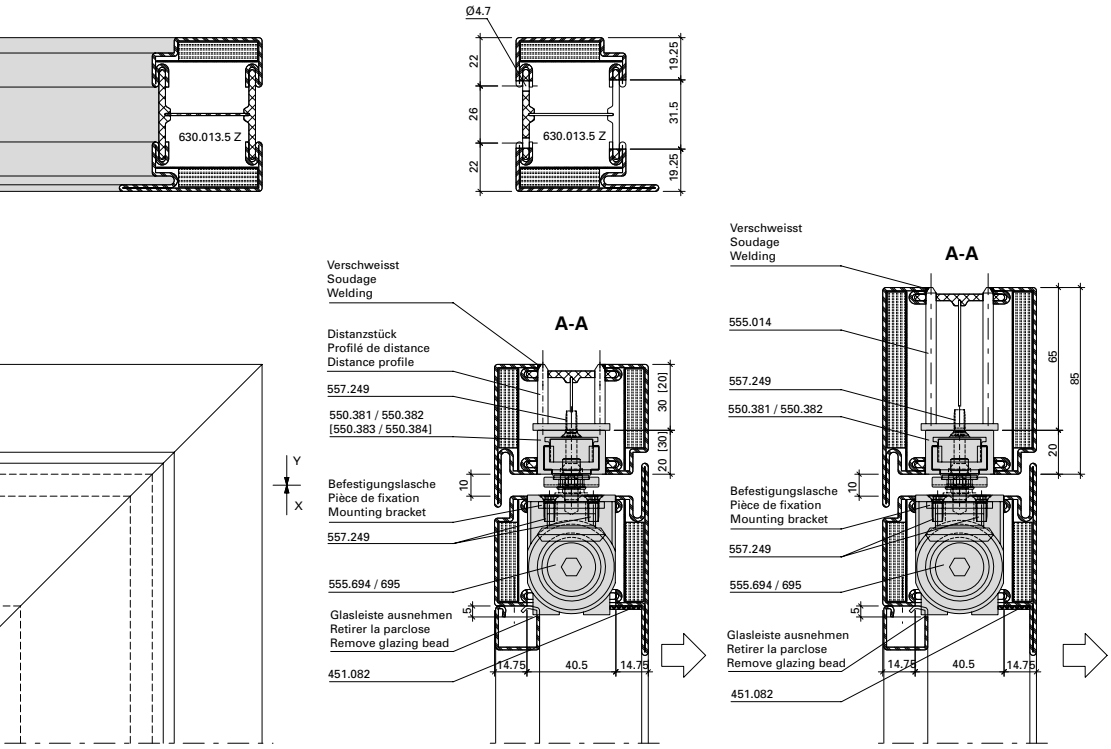

Abbildung: Gleitschiene 550.381 / 550.382 in Normalausführung. Gleitschiene mit elektromechanischer Feststelleinheit 550.383/550.384 (gleiche Einbaumasse).

Max. Flügel FFB < 1370 mm
Min. Flügel FFB > 670 mm

Max. Flügelgewicht: 180 kg

Max. Türöffnungswinkel: ca. 120° (abhängig von Türkonstruktion)
Türstopper verwenden

Bei Verwendung von Elektro-Türöffner gelten andere Mindestmasse.

Hinweis:
Für Aussentüren nur bedingt einsetzbar.

Figure: Glissière 550.381 / 550.382 en version normale. Glissière avec arrêt électromécanique 550.383/550.384 (même dimensions).

Max. vantail FFB < 1370 mm
Min. vantail FFB > 640 mm

Poids vantail max. 180 kg

Angle d'ouvrant max. env. 120° (en fonction de la construction de la porte)
Utiliser un arrêt de porte

Dans le cas de gâche électrique les dimensions minimum son autres.

Remarque: Pour les portes ouvrant vers l'extérieur, utilisation limitée.

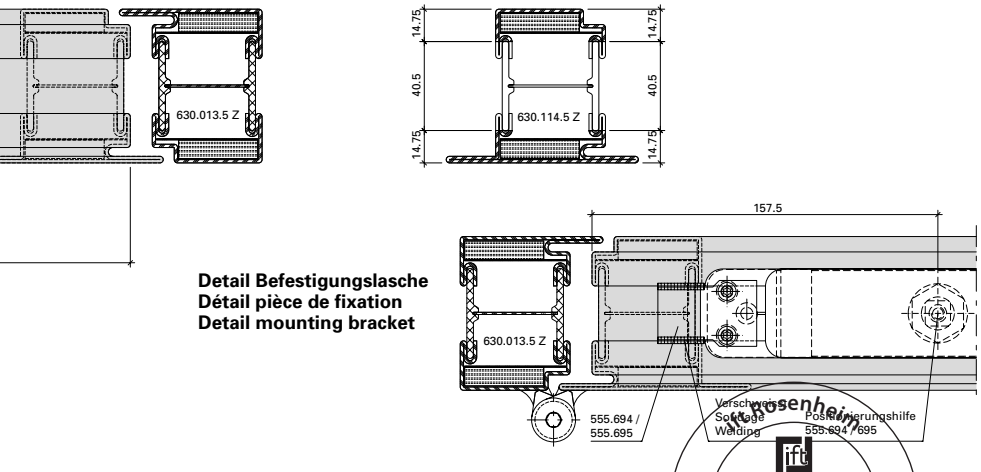

Detail Befestigungslasche
Détail pièce de fixation
Detail mounting bracket

Drawing: Glide rail 550.381 / 550.382 in standard design. Glide rail with electro-mechanical hold-open 550.383/550.384 (same dimensions).

Max. leaf FFB < 1370 mm
Min. leaf FFB > 640 mm

Max. leaf weight 180 kg

Max. door opening angle: approx. 120° (depending on door construction)
Use door stop

Alternative minimum measurements apply if electric strikes are used.

Note: Only suitable for certain types of external door.

ift Rosenheim
Notifizierte Produktzertifizierungsstelle
13-003089-PR02
17.07.2020
Notified Body 0757

Beschlageinbau (31-0402-E-023)
Montage des ferrures (31-0402-E-023)
Installation of fittings (31-0402-E-023)

DXF DWG

70 mm

Integrierter Türschliesser ITS 96
555.694/695 (Grösse 3-6)
Zweiflügelige Türe

Ferme-porte intégré ITS 96
555.694/695 (Taille 3-6)
Porte à deux vantaux

Integrated door closer ITS 96
555.694/695 (Size 3-6)
Double leaf door

Blendrahmenbearbeitung Ansicht "X"
Finition du cadre dormant vue "X"
Outer frame operation "X"



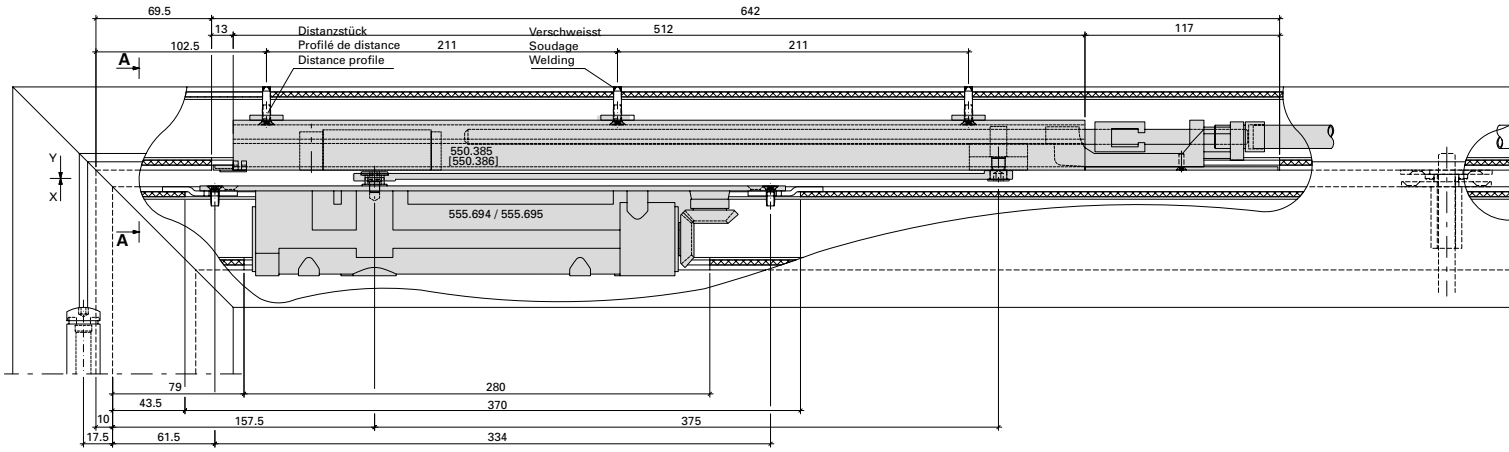

Flügelbearbeitung Ansicht "Y"
Finition de vantail vue "Y"
Leaf operation view "Y"

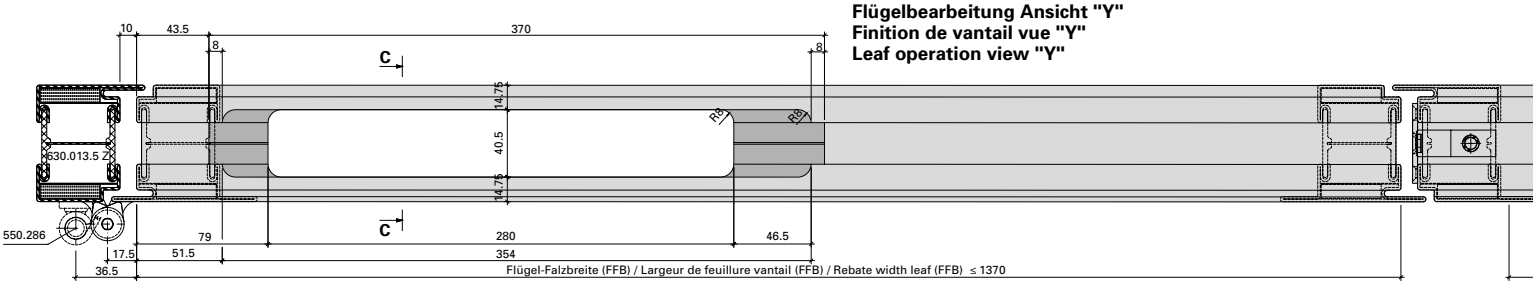

Detail Befestigungslasche
Détail pièce de fixation
Detail mounting bracket

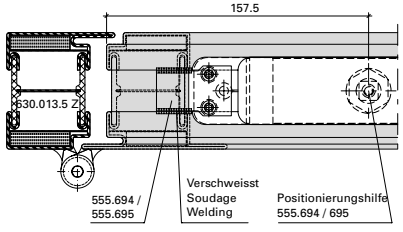

ift Rosenheim
Notifizierte Produktzertifizierungsstelle
13-003089-PR02
17.07.2020
Notified Body 0757

JANSEN

Integrierter Türschliesser ITS 96 555.694/695 (Grösse 3-6) Zweiflügelige Türe

Ferme-porte intégré ITS 96 555.694/695 (Taille 3-6) Porte à deux vantaux

Integrated door closer ITS 96 555.694/695 (Size 3-6) Double leaf door

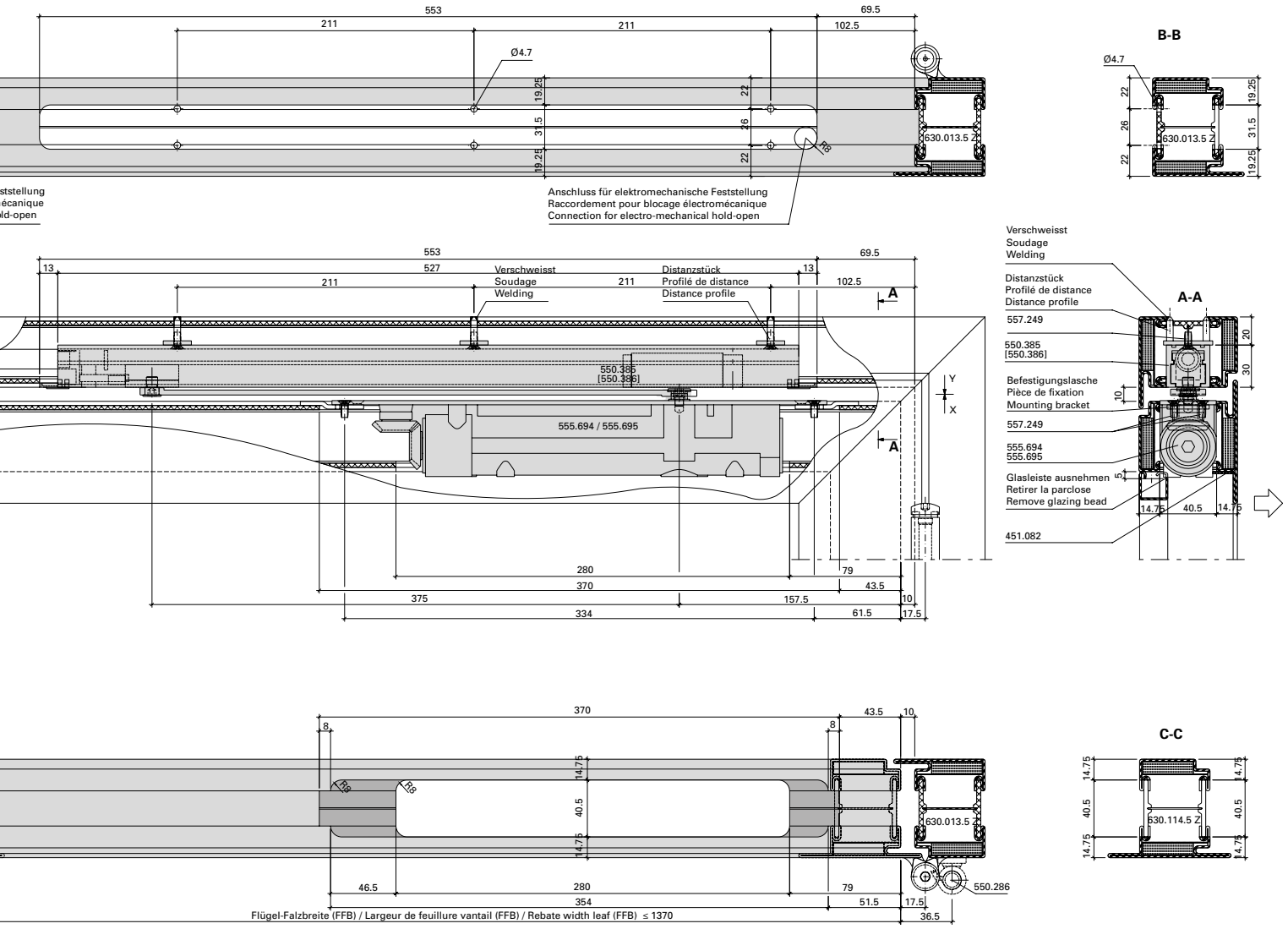

Abbildung: Gleitschiene 550.385 in Normalausführung. Gleitschiene mit elektromechanischer Feststelleinheit 550.386 (gleiche Einbaumasse).

Max. Gangflügel FFB (GF) < 1370 mm
Max. Standflügel FFB (SF) < 1370 mm

Min. Gangflügel FFB (GF) > 760 mm
Min. Standflügel FFB (SF) > 670 mm

Max. Flügelgewicht: 180 kg

Max. Türöffnungswinkel: ca. 120°
(abhängig von Türkonstruktion)
Türstopper verwenden

Mitnehmerklappe 550.387 zwingend erforderlich!

Hinweis: Für Aussentüren nur bedingt einsetzbar.

Figure: Glissière 550.385 en version normale. Glissière avec arrêt électromécanique 550.386 (même dimensions).

Max. vantail de service FFB (GF) < 1370 mm
Max. vantail semi-fixe FFB (SF) < 1370 mm

Min. vantail de service FFB (GF) > 760 mm
Min. vantail semi-fixe FFB (SF) > 670 mm

Poids vantail max. 180 kg

Angle d'ouvrant max. env. 120°
(en fonction de la construction de la porte)
Utiliser un arrêt de porte

Le doigt d'entraînement 550.387 est impérativement nécessaire.

Remarque: Pour les portes ouvrant vers l'extérieur, utilisation limitée.

Drawing: Glide rail 550.385 in standard design. Glide rail with electro-mechanical hold-open 550.386 (same dimensions).

Max. access leaf FFB (GF) < 1370 mm
Max. secondary leaf FFB (SF) < 1370 mm

Min. access leaf FFB (GF) > 760 mm
Min. secondary leaf FFB (SF) > 670 mm

Max. leaf weight 180 kg

Max. door opening angle: approx. 120°
(depending on door construction)
Use door stop

The selector bar 550.387 is mandatory!

Note: Only suitable for certain types of external door.

ift rosenheim
Notifizierte Produktzertifizierungsstelle
13-003089-PR02
17.07.2020
Notified Body 0757

Integrierter Türschliesser GEZE Boxer 555.674 (Grösse 3-6)
Einflügelige Türe

Ferme-porte intégré GEZE Boxer 555.674 (Taille 3-6)
Porte à un vantail

Integrated door closer GEZE Boxer 555.674 (Size 3-6)
Single leaf door

Blendrahmenbearbeitung Ansicht "X"
Finition du cadre dormant vue "X"
Outer frame operation "X"

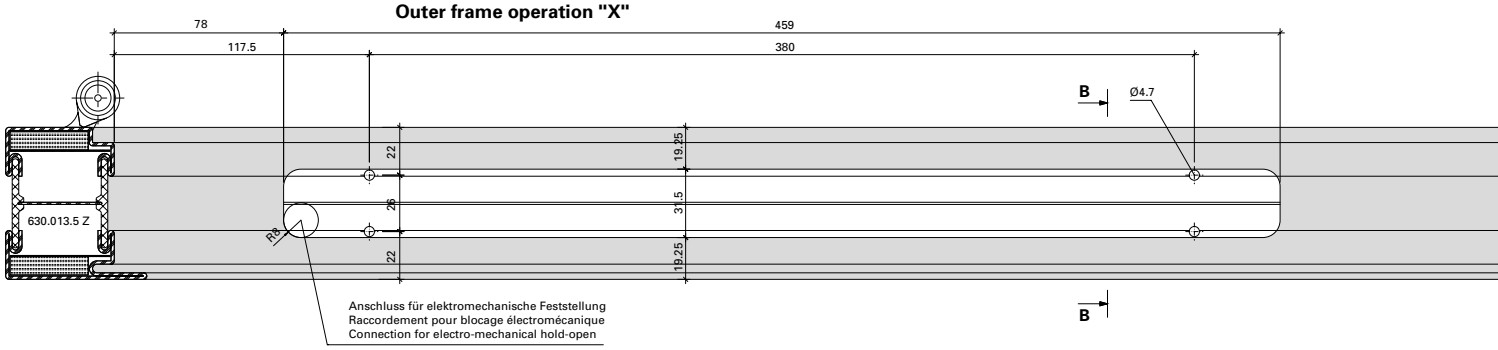

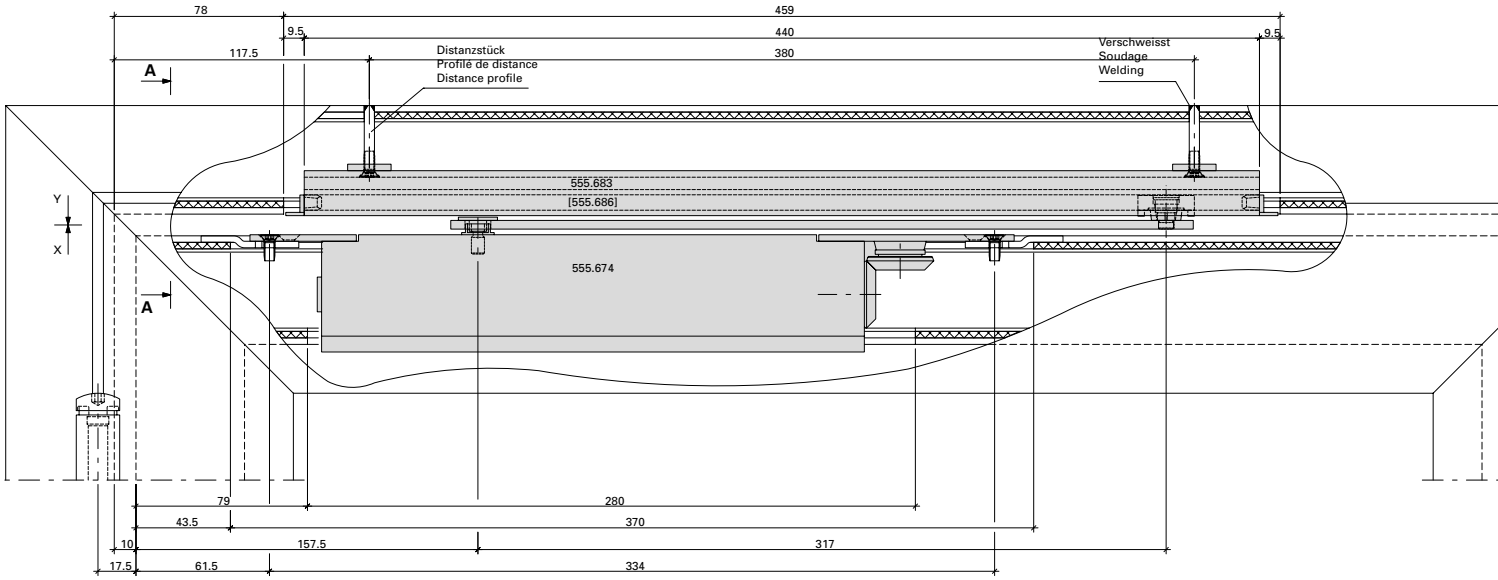

Flügelbearbeitung Ansicht "Y"
Finition de vantail vue "Y"
Leaf operation view "Y"

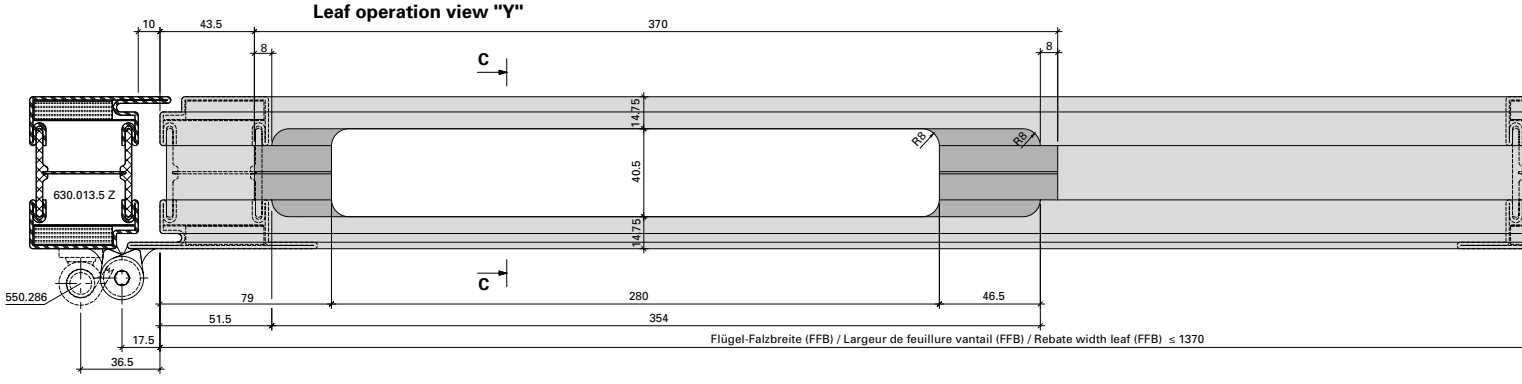

ift Rosenheim
Notifizierte Produktzertifizierungsstelle
13-003089-PR02
17.07.2020
Notified Body 0757

Integrierter Türschliesser GEZE Boxer 555.674 (Grösse 3-6) Einflügelige Türe

Ferme-porte intégré GEZE Boxer 555.674 (Taille 3-6) Porte à un vantail

Integrated door closer GEZE Boxer 555.674 (Size 3-6) Single leaf door

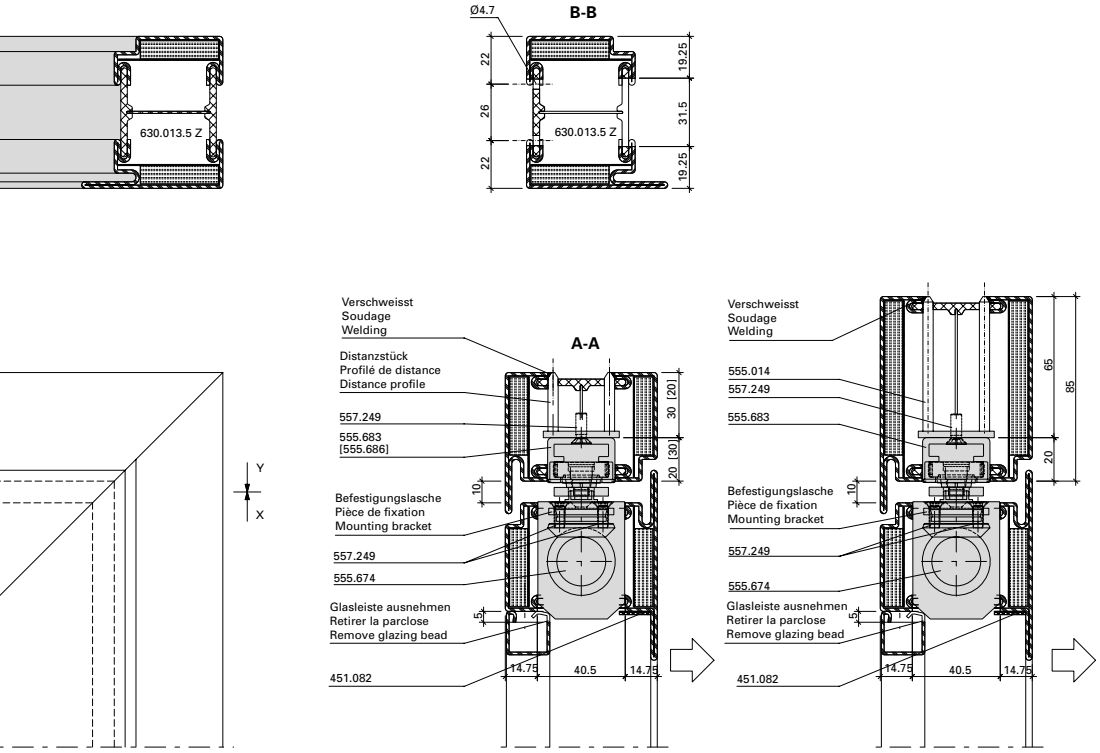

Abbildung: Gleitschiene 555.683 in Normalausführung. Gleitschiene mit elektromechanischer Feststelleinheit 550.686 (gleiche Einbaumasse).

Max. Flügel FFB < 1370 mm
Min. Flügel FFB > 670 mm

Max. Flügelgewicht: 180 kg

Max. Türöffnungswinkel: ca. 120° (abhängig von Türkonstruktion)
Türstopper verwenden

Bei Verwendung von Elektro-Türöffner gelten andere Mindestmasse.

Hinweis:
Für Aussentüren nur bedingt einsetzbar.

Figure: Glissière 555.683 en version normale. Glissière avec arrêt électromécanique 550.686 (même dimensions).

Max. vantail FFB < 1370 mm
Min. vantail FFB > 640 mm

Poids vantail max. 180 kg

Angle d'ouvrant max. env. 120° (en fonction de la construction de la porte)
Utiliser un arrêt de porte

Dans le cas de gâche électrique les dimensions minimum son autres.

Remarque: Pour les portes ouvrant vers l'extérieur, utilisation limitée.

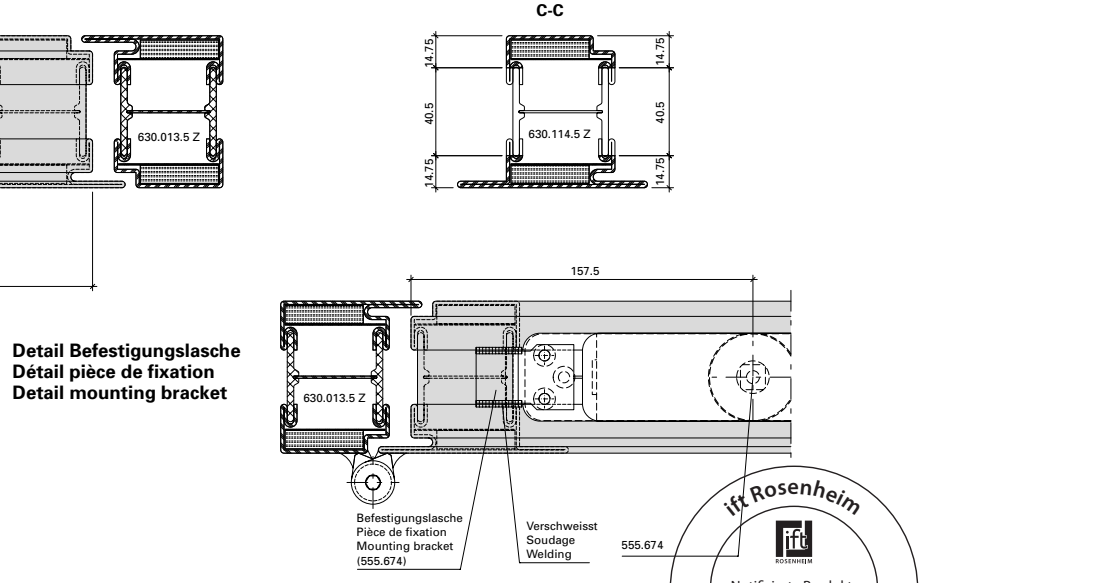

Drawing: Glide rail 555.683 in standard design. Glide rail with electro-mechanical hold-open 550.686 (same dimensions).

Max. leaf FFB < 1370 mm
Min. leaf FFB > 640 mm

Max. leaf weight 180 kg

Max. door opening angle: approx. 120° (depending on door construction)
Use door stop

Alternative minimum measurements apply if electric strikes are used.

Note: Only suitable for certain types of external door.

Detail Befestigungslasche
Détail pièce de fixation
Detail mounting bracket

ift Rosenheim
Notifizierte Produktzertifizierungsstelle
13-003089-PR02
17.07.2020
Notified Body 0757

Beschlageinbau (31-0402-E-025)
Montage des ferrures (31-0402-E-025)
Installation of fittings (31-0402-E-025)

DXF DWG

70 mm

Integrierter Türschliesser GEZE Boxer, 555.674 (Grösse 3-6)
Zweiflügelige Türe

Ferme-porte intégré GEZE Boxer, 555.674 (Taille 3-6)
Porte à deux vantaux

Integrated door closer GEZE Boxer, 555.674 (Size 3-6)
Double leaf door

Blendrahmenbearbeitung Ansicht "X"
Finition du cadre dormant vue "X"
Outer frame operation "X"

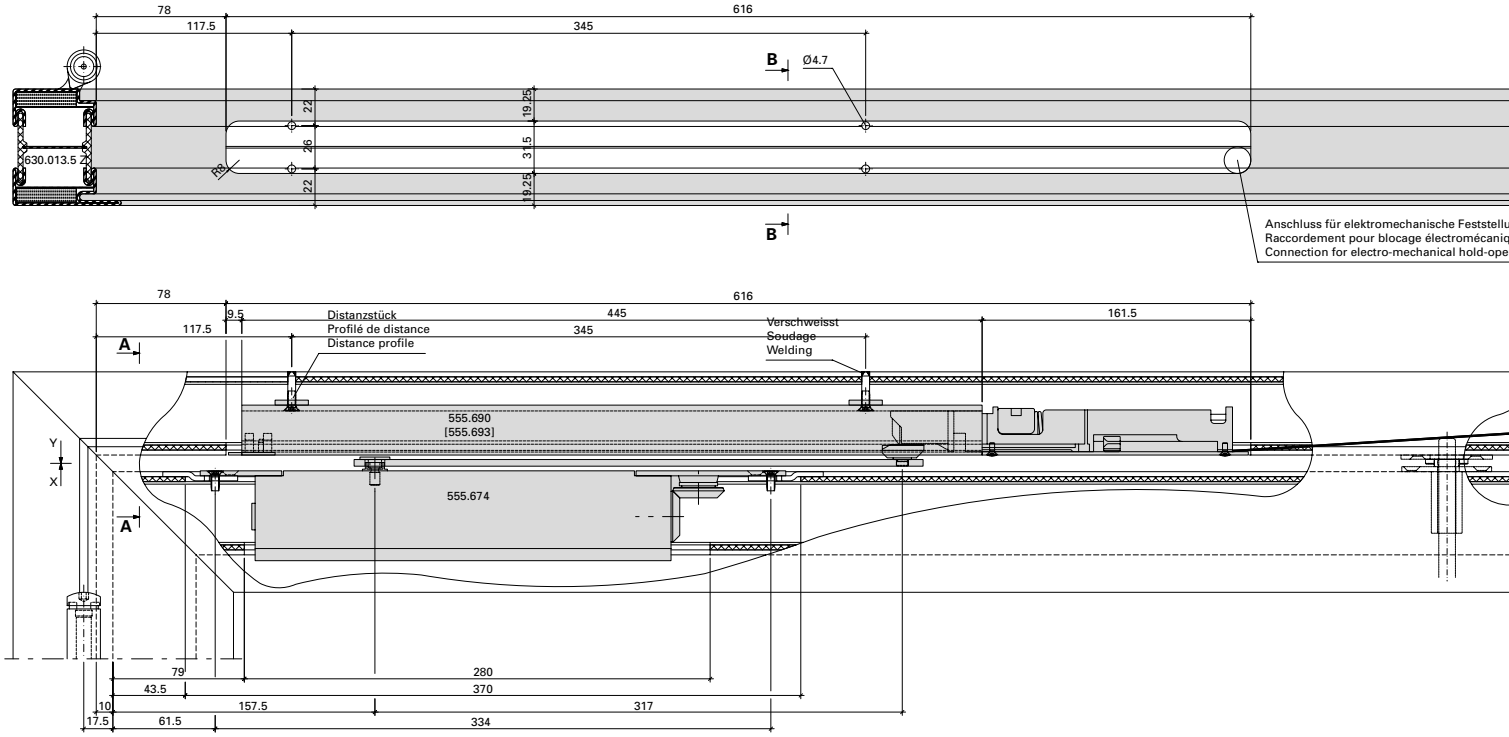

Flügelbearbeitung Ansicht "Y"
Finition de vantail vue "Y"
Leaf operation view "Y"

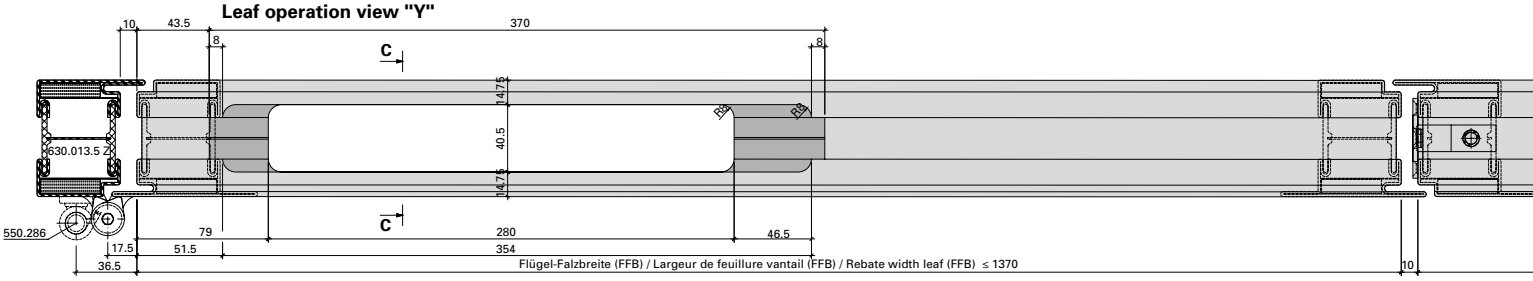

Detail Befestigungslasche
Détail pièce de fixation
Detail mounting bracket

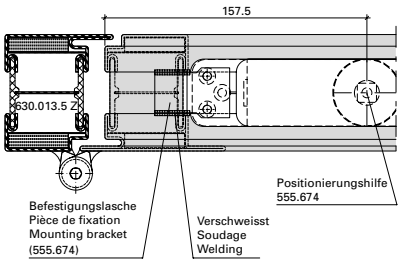

ift Rosenheim
Notifizierte Produktzertifizierungsstelle
13-003089-PR02
17.07.2020
Notified Body 0757

JANSEN

Integrierter Türschliesser GEZE Boxer, 555.674 (Grösse 3-6) Zweiflügelige Türe

Ferme-porte intégré GEZE Boxer, 555.674 (Taille 3-6) Porte à deux vantaux

Integrated door closer GEZE Boxer, 555.674 (Size 3-6) Double leaf door

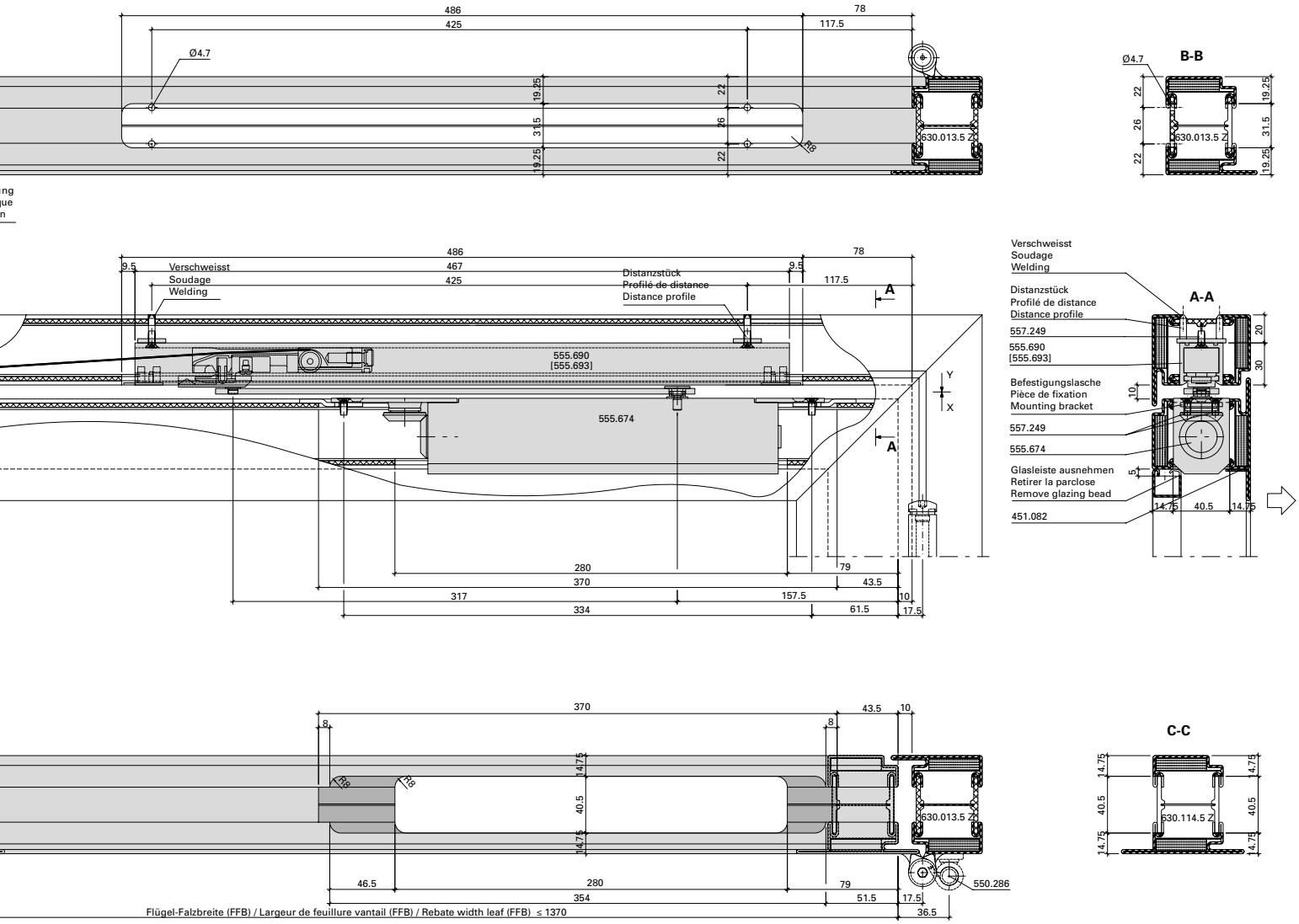

Abbildung: Gleitschiene 555.690 in Normalausführung. Gleitschiene mit elektromechanischer Feststelleinheit 555.693 (gleiche Einbaumasse).

Max. Gangflügel FFB (GF) < 1370 mm
Max. Standflügel FFB (SF) < 1370 mm

Min. Gangflügel FFB (GF) > 760 mm
Min. Standflügel FFB (SF) > 670 mm

Max. Flügelgewicht: 180 kg

Max. Türöffnungswinkel: ca. 120°
(abhängig von Türkonstruktion)
Türstopper verwenden

Mitnehmerklappe 550.387 zwingend erforderlich!

Hinweis: Für Aussentüren nur bedingt einsetzbar.

Figure: Glissière 555.690 en version normale. Glissière avec arrêt électromécanique 555.693 (même dimensions).

Max. vantail de service FFB (GF) < 1370 mm
Max. vantail semi-fixe FFB (SF) < 1370 mm

Min. vantail de service FFB (GF) > 760 mm
Min. vantail semi-fixe FFB (SF) > 670 mm

Poids vantail max. 180 kg

Angle d'ouvrant max. env. 120°
(en fonction de la construction de la porte)
Utiliser un arrêt de porte

Le doigt d'entraînement 550.387 est impérativement nécessaire!

Remarque: Pour les portes ouvrant vers l'extérieur, utilisation limitée.

Drawing: Glide rail 555.690 in standard design. Glide rail with electro-mechanical hold-open 555.693 (same dimensions).

Max. access leaf FFB (GF) < 1370 mm
Max. secondary leaf FFB (SF) < 1370 mm

Min. access leaf FFB (GF) > 760 mm
Min. secondary leaf FFB (SF) > 670 mm

Max. leaf weight 180 kg

Max. door opening angle: approx. 120°
(depending on door construction)
Use door stop

The selector bar 550.387 is mandatory!

Note: Only suitable for certain types of external door.

Notifizierte Produktzertifizierungsstelle
13-003089-PR02
17.07.2020
Notified Body 0757

Türblendrahmen
Cadre dormant
Door outer frame

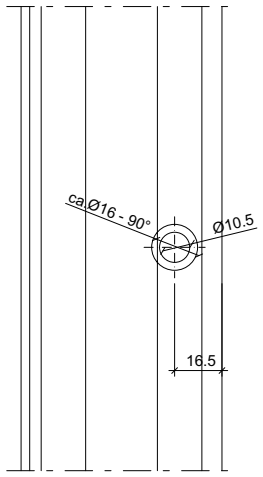

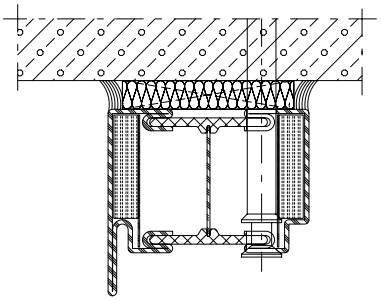

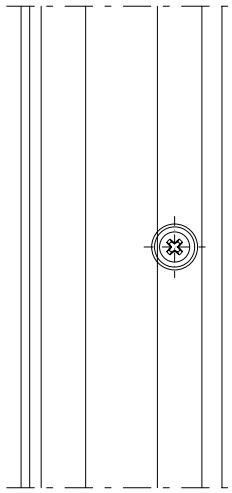

Festfeldblendrahmen
Cadre dormant vitrage fixe
Door outer frame fixed light

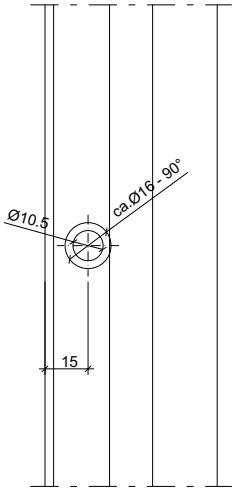

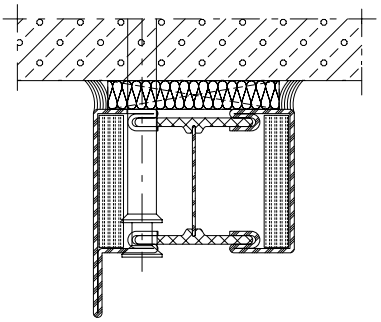

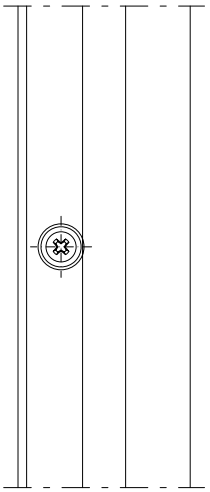

Türblendrahmen (Einschweissplättchen)
Cadre dormant (plaque à souder)
Door outer frame (weld-in face plate)

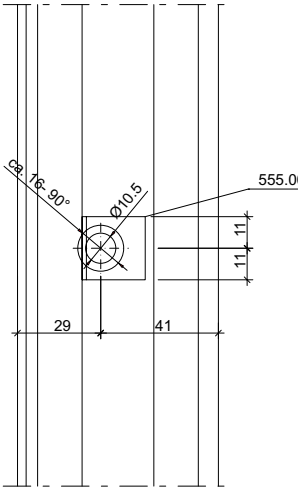

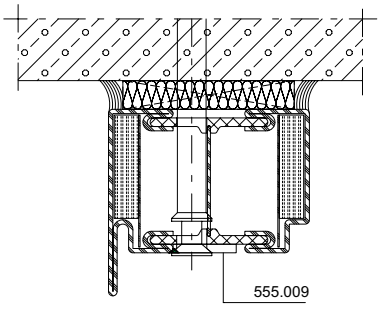

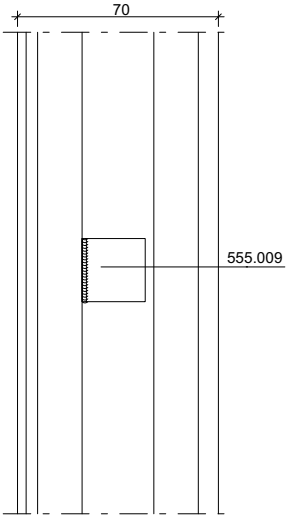

ift Rosenheim
Notifizierte Produkt-zertifizierungsstelle
13-003089-PR02
17.07.2020
Notified Body 0757

JANSEN

Schwellenbereich | Zone de seuil | Threshold area

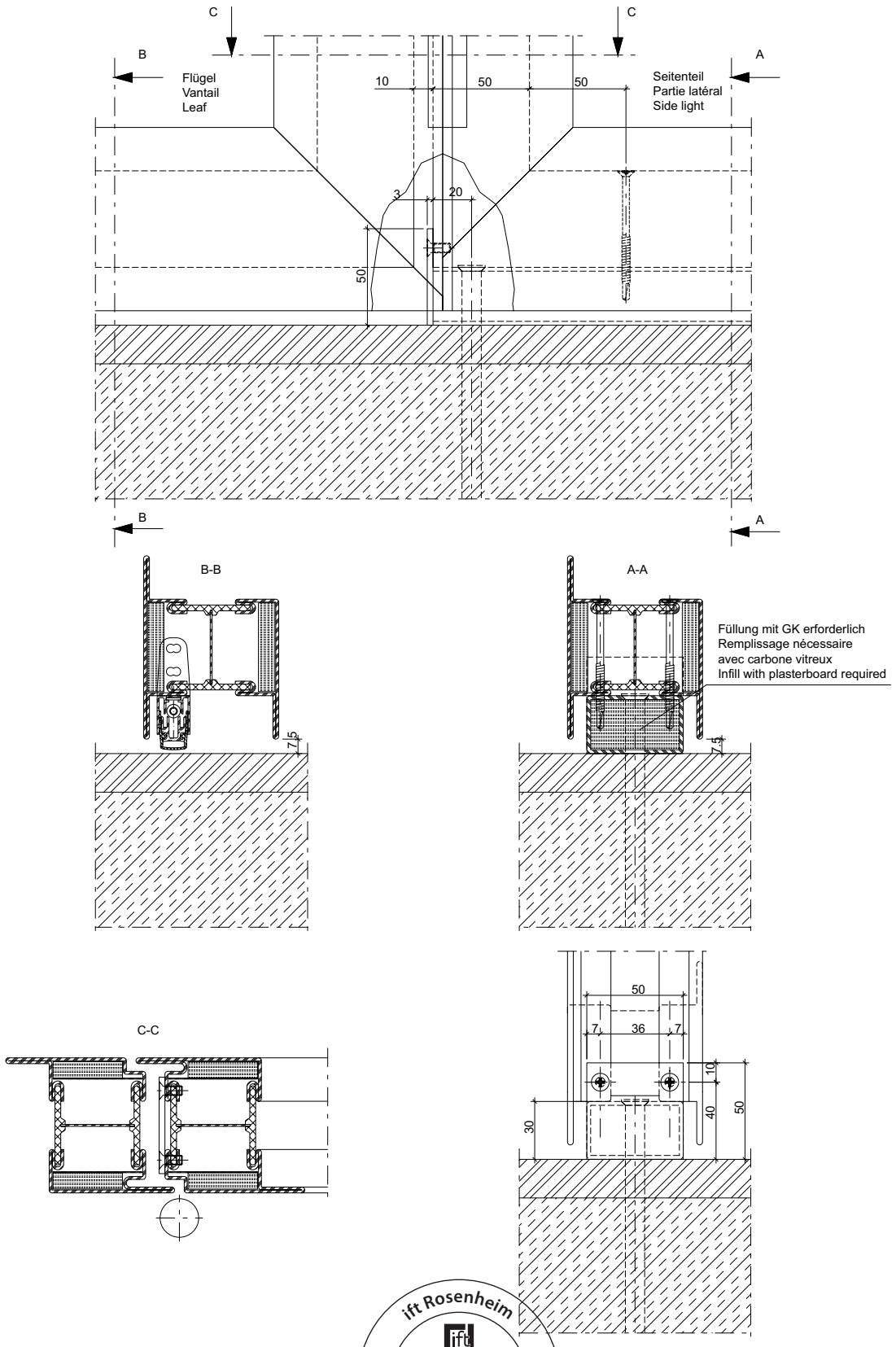

ift Rosenheim
Notifizierte Produktzertifizierungsstelle
13-003089-PR02
17.07.2020
Notified Body 0757

Schwellenbereich — Zone de seuil — Threshold area

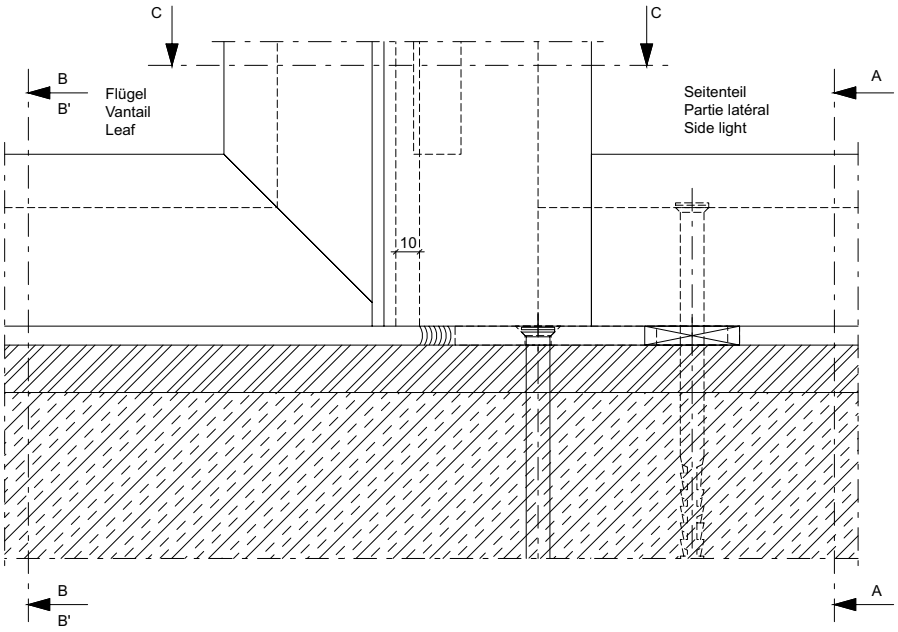

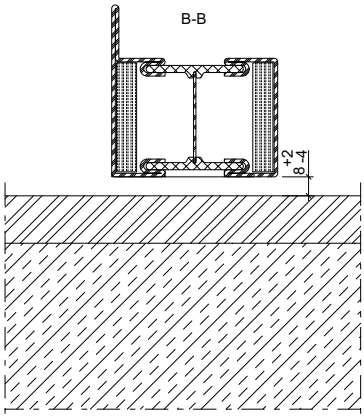

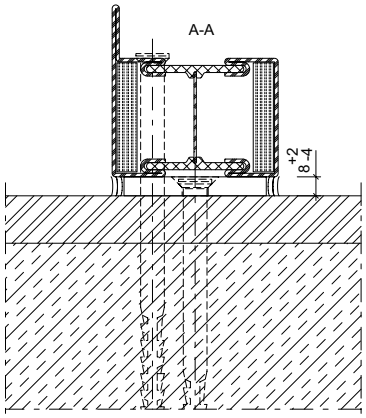

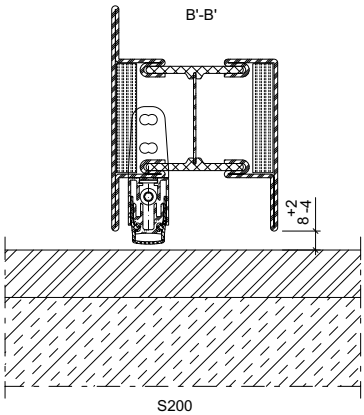

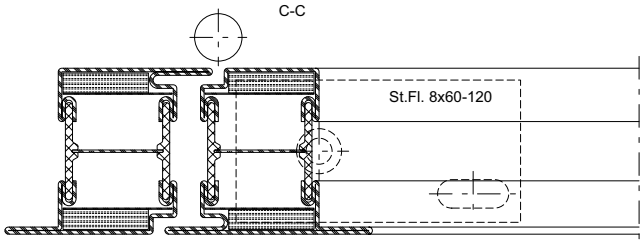

ift Rosenheim
Notifizierte Produkt-zertifizierungsstelle
13-003089-PR02
17.07.2020
Notified Body 0757

Schwellenbereich — Zone de seuil — Threshold area

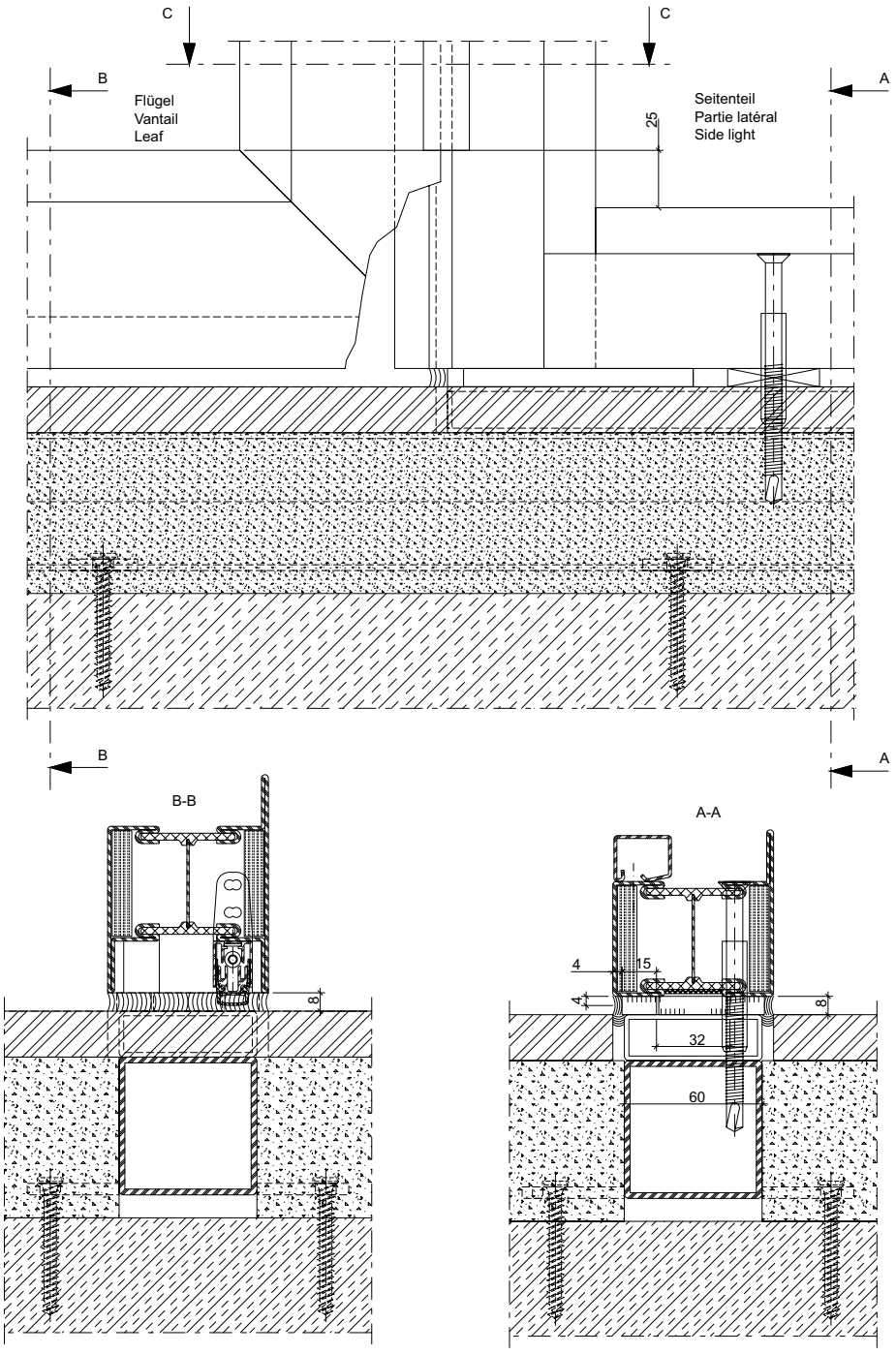

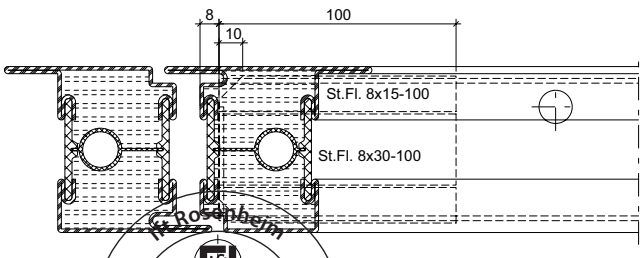

Rosenheim
Notifizierte Produkt-zertifizierungsstelle
13-003089-PR02
17.07.2020
Notified Body 0757

ift Rosenheim
Notifizierte Produkt-zertifizierungsstelle
13-003089-PR02
17.07.2020
Notified Body 0757

Verblechte Türen Bautiefe 60 mm
Portes tôlées profondeur 60 mm
Sheet metal clad doors basic depth 60 mm

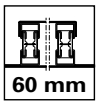

Merkmale	**Caractéristiques**	**Features**	**5-378**
Verarbeitungshinweise	**Indications d'usinage**	**Assembly instructions**	**5-382**

ift Rosenheim
Notifizierte Produkt-zertifizierungsstelle
13-003089-PR02
17.07.2020
Notified Body 0757

Bleche geschweisst

1. Rahmenprofil 630.013.2 (630.010.2) (Bauhöhe 60 mm)
2. Türflügelprofil 600.010.2 (Bauhöhe 54 mm)
3. Stahlblech 1,5 - 3 mm
4. Schweissung vertikal von den Flügelecken ≤ 200 mm in der Länge von 20 mm , dazwischen und in der Breite wahlweise (Bandseite)
5. Mineralwolle ≥100 kg/m³ d = 54 mm (z.B. Janroc 451.117)
6. Lochschweissung ø 8 mm vertikal von den Flügelecken ≤ 200 mm, dazwischen und in der Breite wahlweise (Bandgegenseite)
7. *Variante:* Stirnseitige Schweissung vertikal von den Flügelecken ≤ 200 mm, dazwischen und in der Breite wahlweise (Bandgegenseite)
8. Wahlweise geschraubt

Tôles soudées

1. Cadre dormant 630.013.2 (630.010.2) (hauteur de construction 60 mm)
2. Cadre ouvrant 600.010.2 (hauteur de construction 54 mm)
3. Tôle d'acier 1,5 - 3 mm
4. Soudage vertical d'une longueur de 20 mm, dans les angles de vantail ≤ 200 mm, entre ces points et en largeur au choix (côté paumelle)
5. Laine minérale ≥100 kg/m³ d = 54 mm (p.ex. Janroc 451.117)
6. Soudure bouchon ø 8 mm vertical dans les angles de vantail ≤ 200 mm, entre ces points et en largeur au choix (côté opposé à la paumelle)
7. *Variante:* Soudure sur pignon écart vertical dans les angles de vantail ≤ 200 mm, entre ces points et en largeur au choix (côté opposé à la paumelle)
8. Visser au choix

Welded sheet metal

1. Outer frame 630.013.2 (630.010.2) (construction height 60 mm)
2. Leaf frame 600.010.2 (construction height 54 mm)
3. Sheet metal 1,5 - 3 mm
4. Welding vertically from the leaf corners ≤ 200 mm, length 20 mm, optionally in between and lengthways (hinge side)
5. Mineral wool ≥100 kg/m³ d = 54 mm (e.g. Janroc 451.117)
6. Plug weld ø 8 mm vertically from the leaf corners ≤ 200 mm, optionally in between and lengthways (opposite to hinge side)
7. *Alternative:* Face side weld distance vertically from the leaf corners ≤ 200 mm, optionally in between and lengthways (opposite to hinge side)
8. Optional screwed

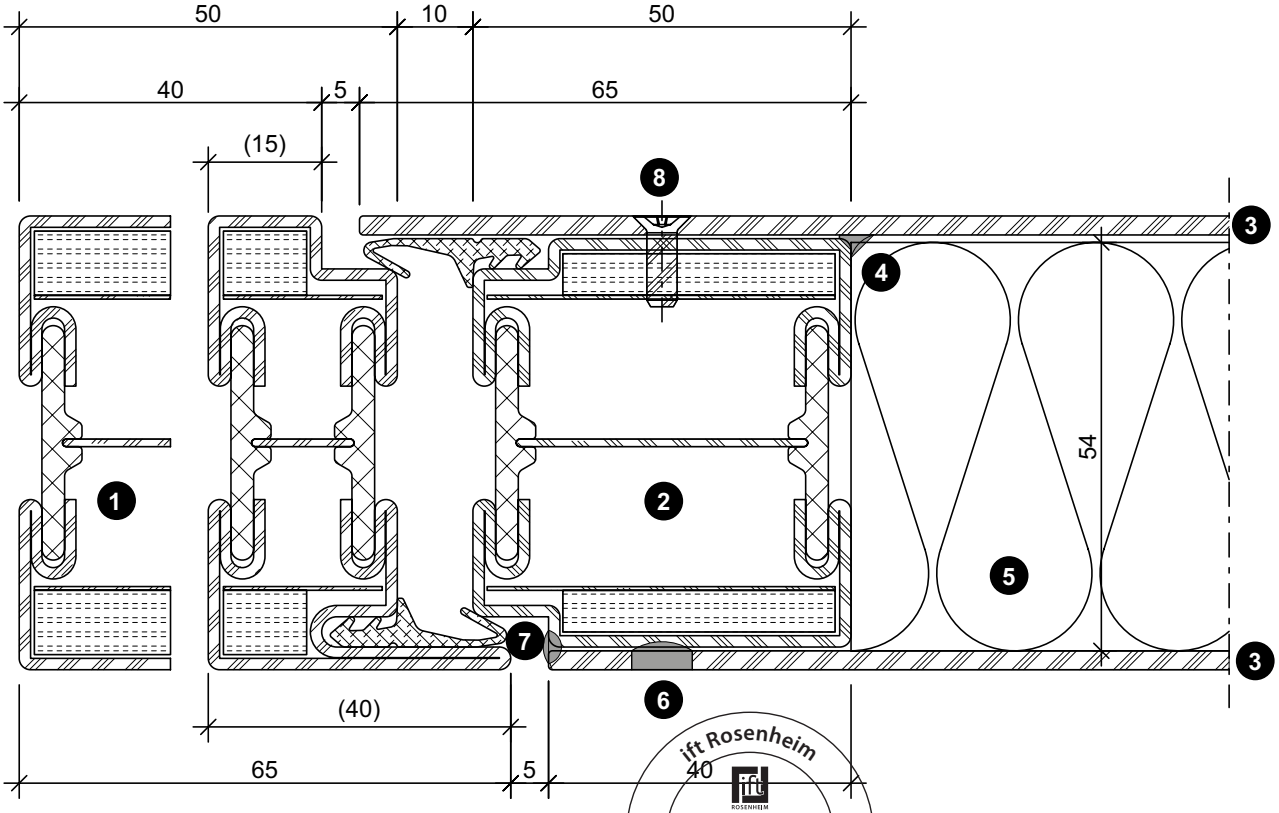

ift Rosenheim
Notifizierte Produkt-zertifizierungsstelle
13-003089-PR02
17.07.2020
Notified Body 0757

Bleche geschweisst/geklebt

1. Rahmenprofil 630.013.2 (630.010.2) (Bauhöhe 60 mm)
2. Türflügelprofil 600.010.2 (Bauhöhe 54 mm)
3. Stahlblech 1,5 - 3 mm (Bandseite)
4. Stahlblech 1,5 - 3 mm (Bandgegenseite)
5. Schweissung vertikal von den Flügelecken ≤ 200 mm in der Länge von 20 mm , dazwischen und in der Breite wahlweise (Bandseite)
6. Mineralwolle ≥100 kg/m³ d = 54 mm (z.B. Janroc 451.117)
7. Doppelklebeband 1,1 x 25 mm (z.B. 3M VHB 4611-F oder Permafix 5690 W FR)
8. Blechsicherung örtlich Winkel 20/20/3-40 mm
9. Sicherungsschraube 550.454 oder 550.010

Tôles soudées/collées

1. Cadre dormant 630.013.2 (630.010.2) (hauteur de construction 60 mm)
2. Cadre ouvrant 600.010.2 (hauteur de construction 54 mm)
3. Tôle d'acier 1,5 - 3 mm (côté paumelle)
4. Tôle d'acier 1,5 - 3 mm (côté opposé à la paumelle)
5. Soudage vertical d'une longueur de 20 mm, dans les angles de vantail ≤ 200 mm, entre ces points et en largeur au choix (côté paumelle)
6. Laine minérale ≥100 kg/m³ d = 54 mm (p.ex. Janroc 451.117)
7. Ruban adhésif double face 1,1 x 25 mm (p.ex. 3M VHB 4611-F ou Permafix 5690 E FR)
8. Plaquette locale cornière 20/20/3-40 mm
9. Vis de blocage 550.454 ou 550.010

Welded/glued sheet metal

1. Outer frame 630.013.2 (630.010.2) (construction height 60 mm)
2. Leaf frame 600.010.2 (construction height 54 mm)
3. Sheet metal 1,5 - 3 mm (hinge side)
4. Sheet metal 1,5 - 3 mm (opposite to hinge side)
5. Welding vertically from the leaf corners ≤ 200 mm, length 20 mm, optionally in between and lengthways (hinge side)
6. Mineral wool ≥100 kg/m³ d = 54 mm (e.g. Janroc 451.117)
7. Double-sided tape 1.1 x 25 mm (e.g. 3M VHB 4611-F or Permafix 5690 E FR)
8. Sheet metal fixture, local bracket 20/20/3-40 mm
9. Safety screw 550.454 or 550.010

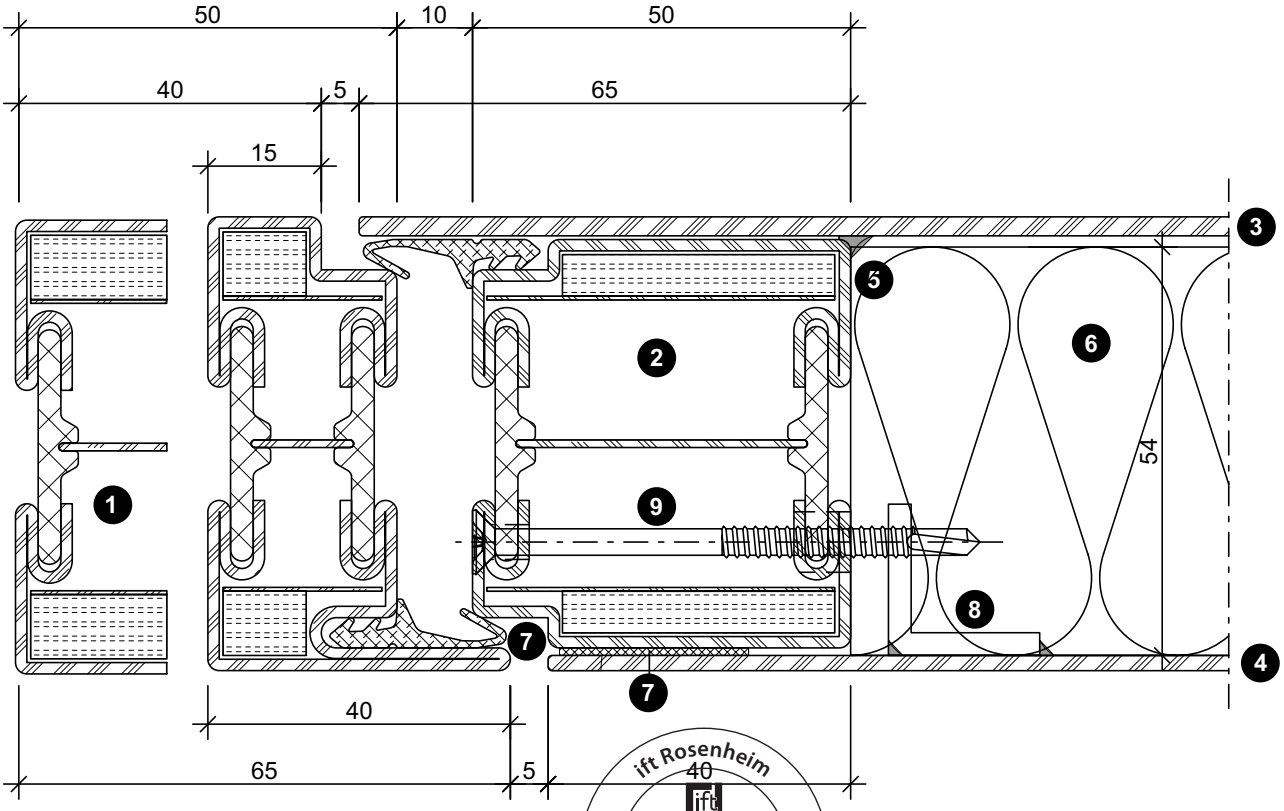

ift Rosenheim
Notifizierte Produktzertifizierungsstelle
13-003089-PR02
17.07.2020
Notified Body 0757

Bleche geklebt

(Nur möglich bei Einsatz der verdeckt liegenden Bänder)

1. Rahmenprofil 630.013.2 (630.010.2) (Bauhöhe 60 mm)
2. Türflügelprofil 600.010.2 (Bauhöhe 54 mm)
3. Stahlblech 1,5 - 3 mm
4. Mineralwolle ≥100 kg/m³ d = 54 mm (z.B. Janroc 451.117)
5. Doppelklebeband 1,1 x 25 mm (z.B. 3M VHB 4611-F oder Permafix 5690 W FR)
6. Blechsicherung örtlich Winkel 20/20/3-40 mm
7. Sicherungsschraube 550.454 oder 550.010

Tôles collées

(Seulement possible en cas d'utilisation de paumelles invisibles)

1. Cadre dormant 630.013.2 (630.010.2) (hauteur de construction 60 mm)
2. Cadre ouvrant 600.010.2 (hauteur de construction 54 mm)
3. Tôle d'acier 1,5 - 3 mm
4. Laine minérale ≥100 kg/m³ d = 54 mm (p.ex. Janroc 451.117)
5. Ruban adhésif double face 1,1 x 25 mm (p.ex. 3M VHB 4611-F ou Permafix 5690 E FR)
6. Plaquette locale cornière 20/20/3-40 mm
7. Vis de blocage 550.454 ou 550.010

Glued sheet metal

(Only possible if concealed hinges are used)

1. Outer frame 630.013.2 (630.010.2) (construction height 60 mm)
2. Leaf frame 600.010.2 (construction height 54 mm)
3. Sheet metal 1,5 - 3 mm
4. Mineral wool ≥100 kg/m³ d = 54 mm (e.g. Janroc 451.117)
5. Double-sided tape 1.1 x 25 mm (e.g. 3M VHB 4611-F or Permafix 5690 E FR)
6. Sheet metal fixture, local bracket 20/20/3-40 mm
7. Safety screw 550.454 or 550.010

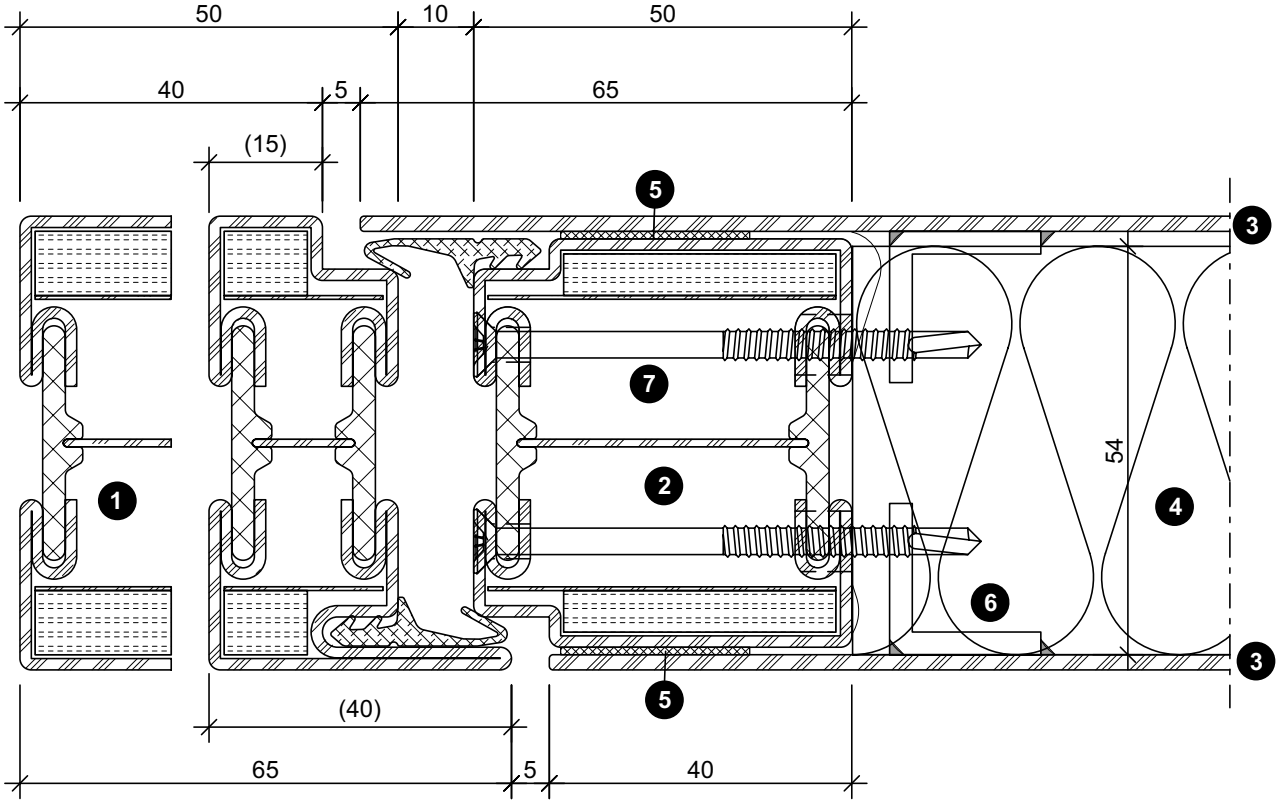

ift Rosenheim
Notifizierte Produktzertifizierungsstelle
13-003089-PR02
17.07.2020
Notified Body 0751

Bleche aufgesetzt

1. Rahmenprofil 630.013.2 (630.010.2) (Bauhöhe 60 mm)
2. Türflügelprofil 600.013.2 (Bauhöhe 54 mm)
3. Stahlblech aufgesetzt 1,5 - 3 mm
4. Mineralwolle ≥100 kg/m³ d = 54 mm (z.B. Janroc 451.117)
5. Niete oder Schraube min. ø 4 mm (Stahl oder Edelstahl) vertikal von den Flügelecken ≤ 200 mm in der Länge von 20 mm, dazwischen und in der Breite wahlweise

Tôles plaquées

1. Cadre dormant 630.013.2 (630.010.2) (hauteur de construction 60 mm)
2. Cadre ouvrant 600.013.2 (hauteur de construction 54 mm)
3. Tôle d'acier plaquée 1,5 - 3 mm
4. Laine minérale ≥100 kg/m³ d = 54 mm (p.ex. Janroc 451.117)
5. Rivet ou vis au moins ø 4 mm (acier ou acier Inox) vertical d'une longueur de 20 mm, dans les angles de vantail ≤ 200 mm, entre ces points et en largeur au choix

Fitted sheet metal

1. Outer frame 630.013.2 (630.010.2) (construction height 60 mm)
2. Leaf frame 600.013.2 (construction height 54 mm)
3. Fitted steel sheet 1,5 - 3 mm
4. Mineral wool ≥100 kg/m³ d = 54 mm (e.g. Janroc 451.117)
5. Rivet or screw min. ø 4 mm (steel or stainless steel) vertically from the leaf corners ≤ 200 mm, length 20 mm, optionally in between and lengthways

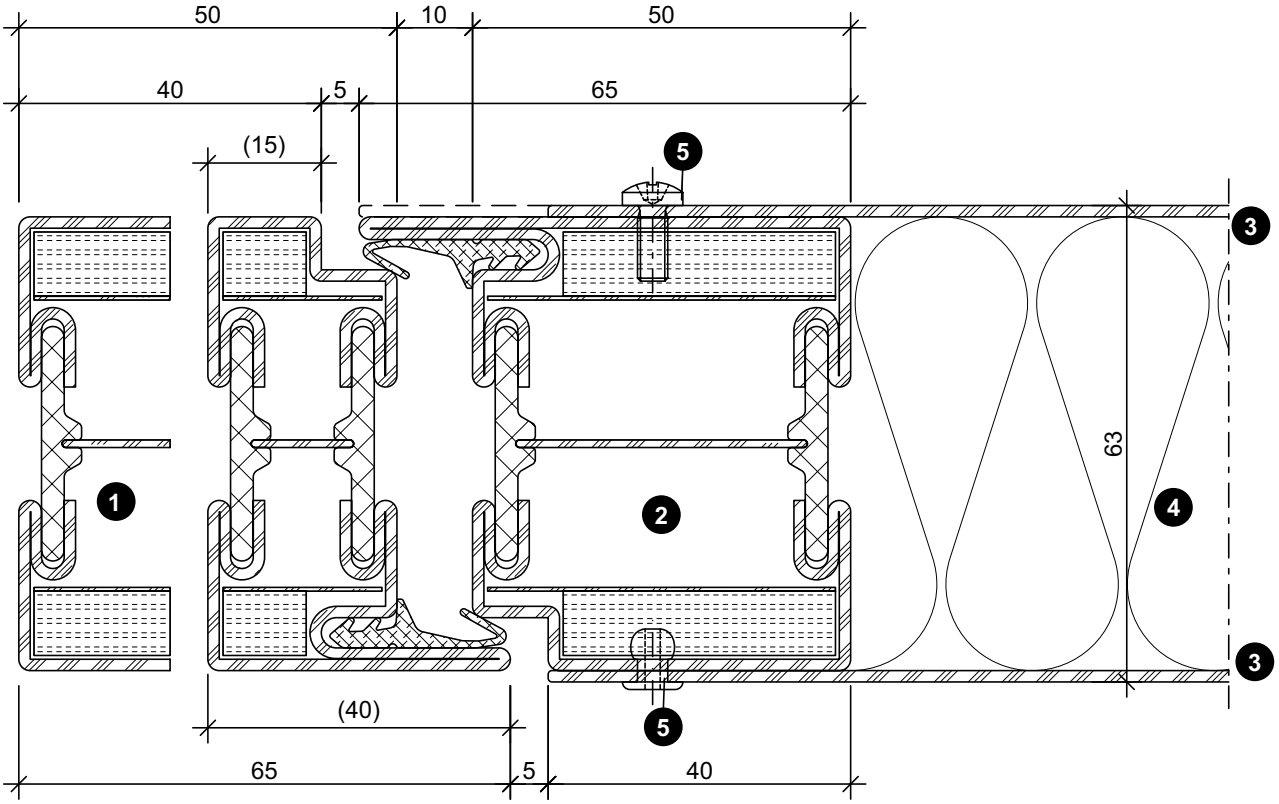

ift Rosenheim
Notifizierte Produktzertifizierungsstelle
13-003089-PR02
17.07.2020
Notified Body 0757

Blechbefestigung auf Bandseite

Fixation de la tôle du côté paumelle

Sheet metal fixture on hinge side

Bleche geschweisst

Tôles soudées

Welded sheet metal

[1] Abstände und Anzahl der Schweisspunkte können wahlweise gesetzt werden

[1] Distances et nombre de points soudés au choix.

[1] Intervals and number of welding points can be freely selected.

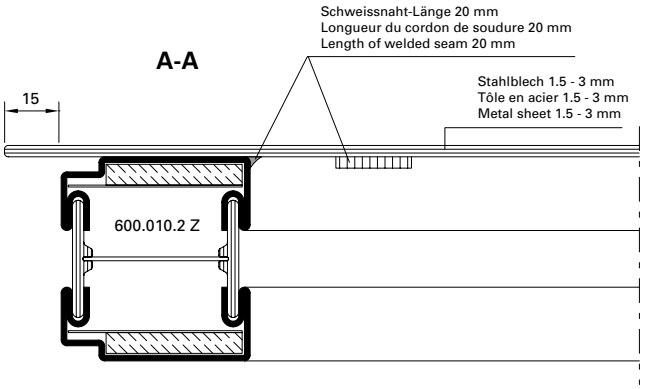

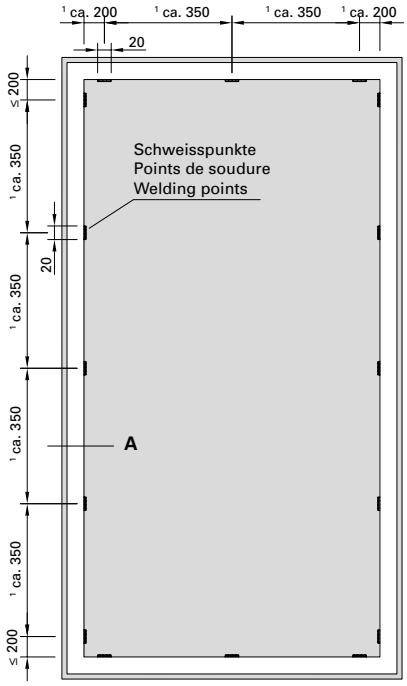

Blechbefestigung auf Bandseite im Bereich Glasauschnitt mittels Schweissung

Fixation de la tôle côté paumelle dans la zone du panneau vitré grâce à une soudure

Welded sheet metal fixture on hinge side in area of vision panel

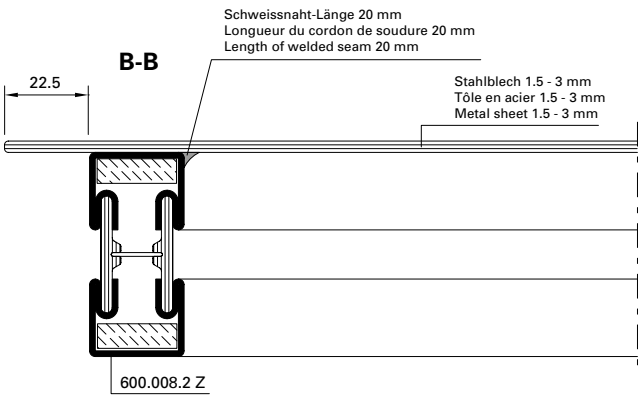

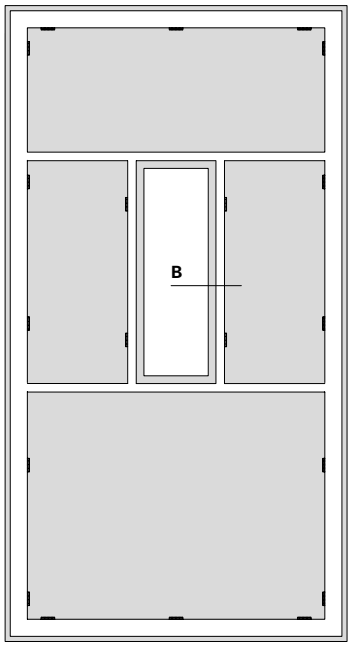

D-112-E-004

ift Rosenheim
Notifizierte Produktzertifizierungsstelle
13-003089-PR02
17.07.2020
Notified Body 0757

Blechbefestigung auf Bandgegenseite

Fixation de la tôle du côté opposé à la paumelle

Sheet metal fixture on opposite to hinge side

Lochschweissung

Soudure bouchon

Plug welding

[1] Abstände und Anzahl der Schweisspunkte können wahlweise gesetzt werden

[1] Distances et nombre de points soudés au choix.

[1] Intervals and number of welding points can be freely selected.

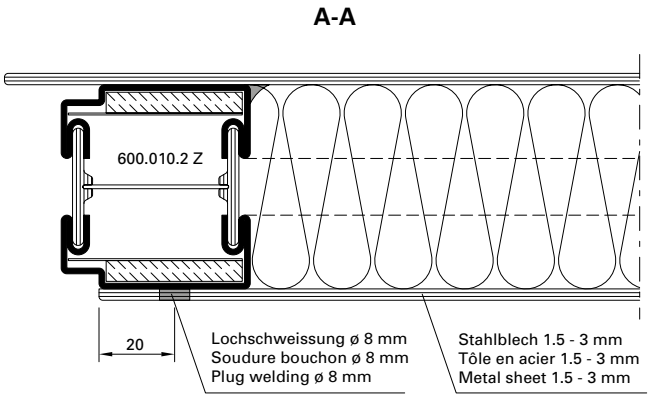

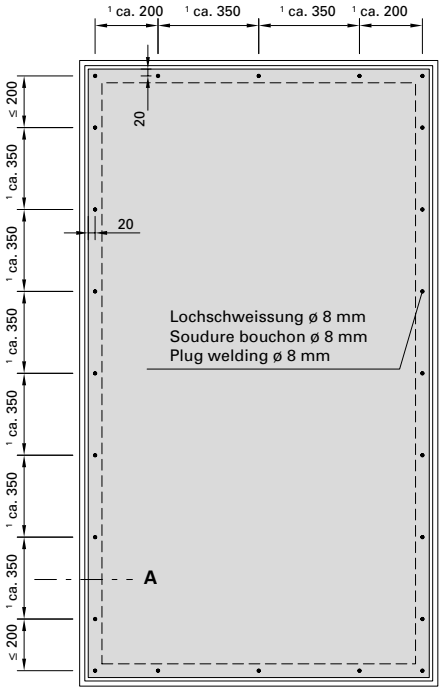

Variante: Stirnseitige Schweissung

Variante: Soudure sur pignon

Alternative: Face side weld

[1] Abstände und Anzahl der Schweisspunkte können wahlweise gesetzt werden

[1] Distances et nombre de points soudés au choix.

[1] Intervals and number of welding points can be freely selected.

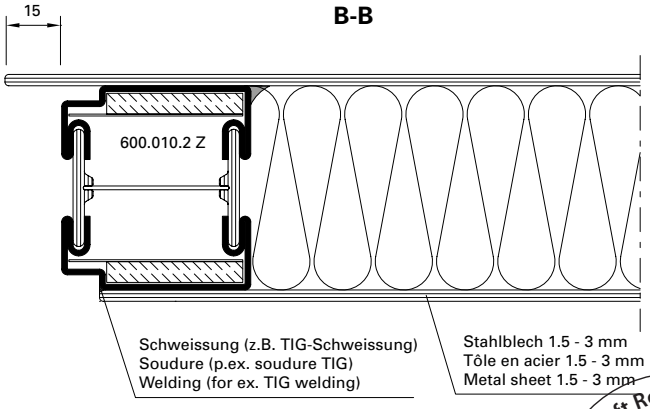

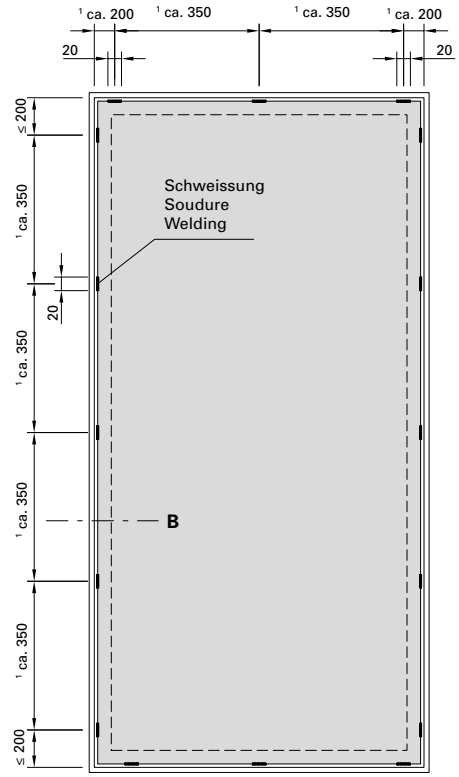

D-112-E-005

ift Rosenheim
Notifizierte Produktzertifizierungsstelle
13-003089-PR02
17.07.2020
Notified Body 0757

Bleche geklebt auf Bandseite

Tôles collées du côté paumelle

Glued sheet metal on hinge side

Vorbereitung Blechsicherung
Positionierung Sicherungswinkel

Préparation plaquette
Positionnement équerre de blocage

Preparation of sheet metal fixture
Positioning of safety bracket

Detail A

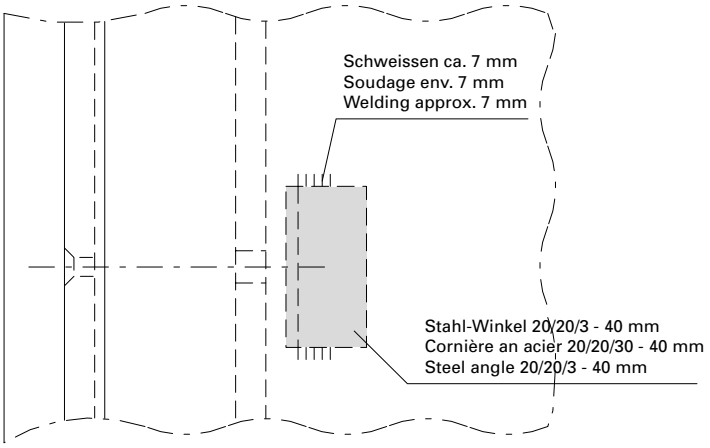

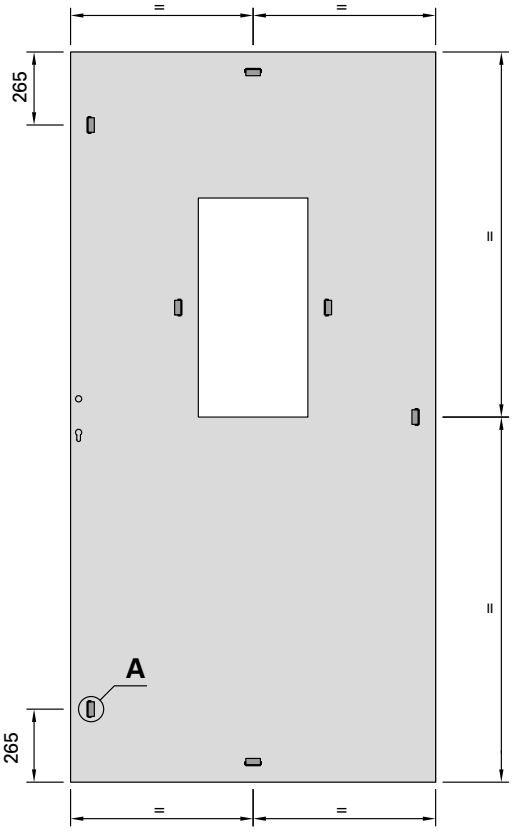

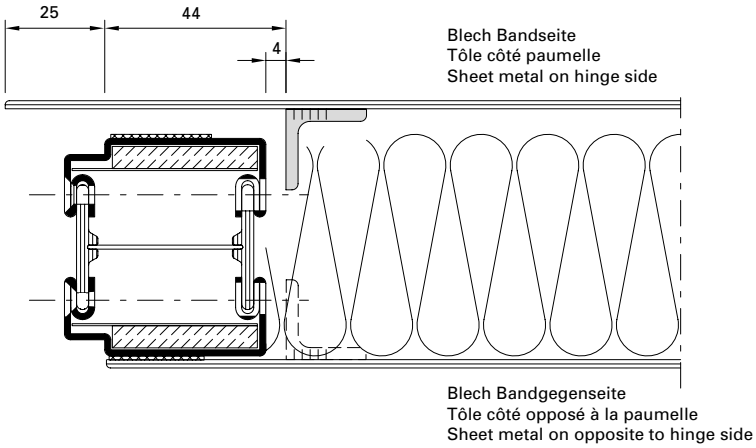

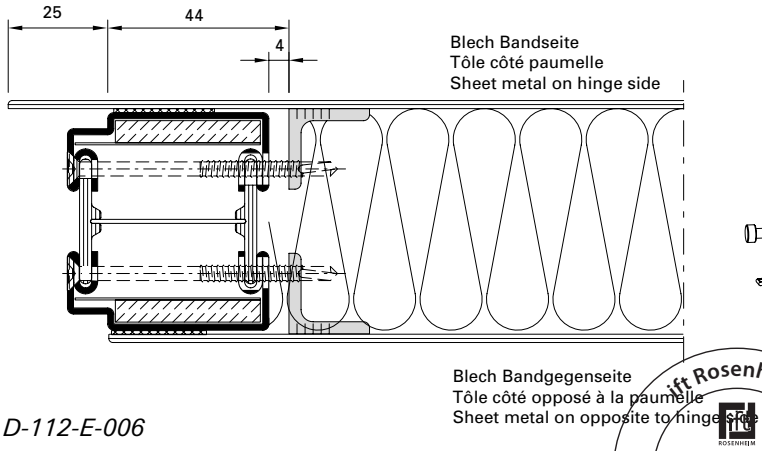

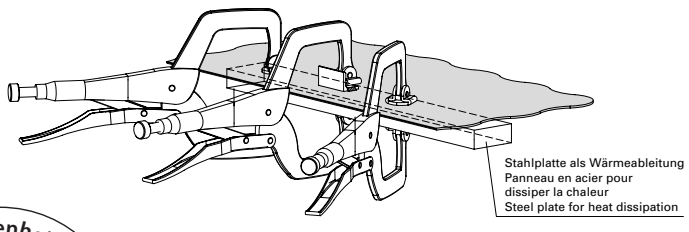

D-112-E-006

ift Rosenheim
Notifizierte Produktzertifizierungsstelle
13-003089-PR02
17.07.2020
Notified Body 0757

Bleche geklebt auf Bandgegenseite

Tôles collées du côté opposé à la paumelle

Glued sheet metal on opposite to hinge side

Vorbereitung Blechsicherung
Positionierung Sicherungswinkel

Préparation plaquette
Positionnement équerre de blocage

Preparation of sheet metal fixture
Positioning of safety bracket

Detail A

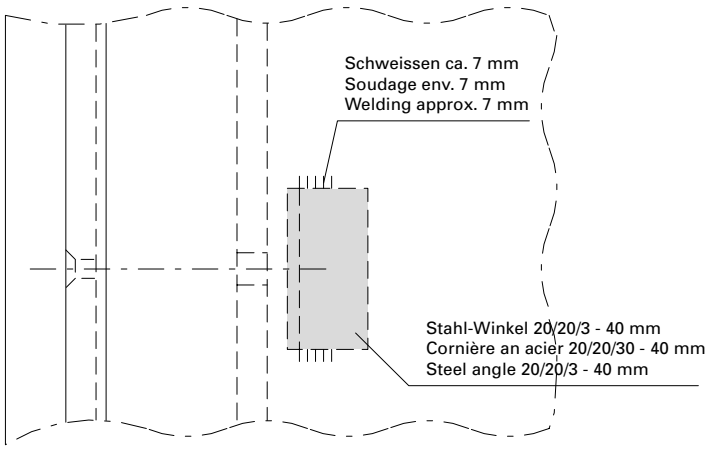

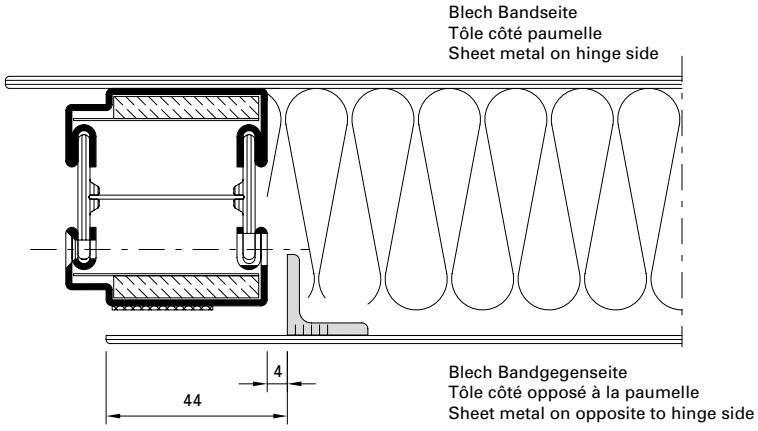

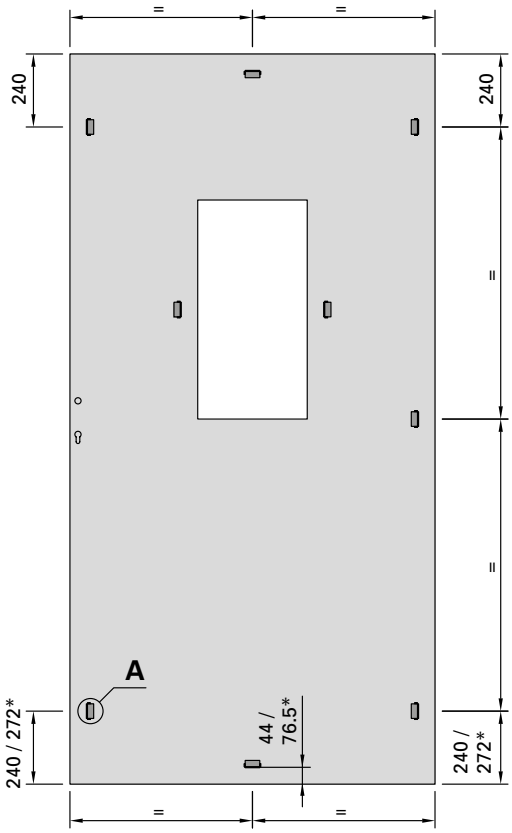

* Für Senkdichtung
* Pour joint seuil automatique
* For automatic drop seal

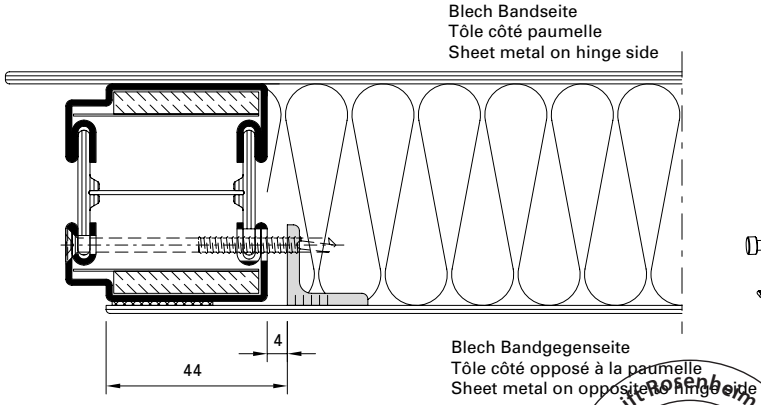

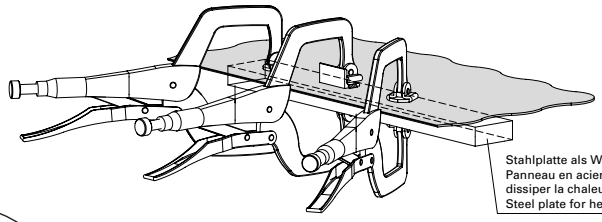

D-112-E-006

ift rosenheim
Notifizierte Produktzertifizierungsstelle
13-003089-PR02
17.07.2020
Notified Body 0757

Bleche geklebt auf Bandgegenseite

Tôles collées du côté opposé à la paumelle

Glued sheet metal on opposite to hinge side

Vorbereitung Flügelrahmen
Bohrungen für Blechsicherungen

Préparation cadre vantail
Perçages pour plaquettes

Preparation of leaf frame
Boreholes for sheet metal fixtures

Detail A

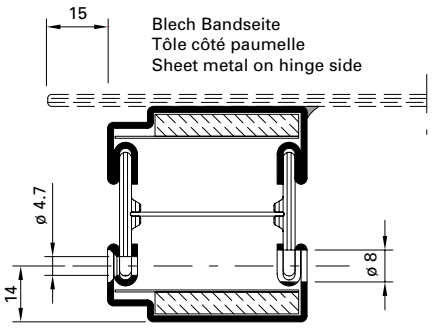

Detail B

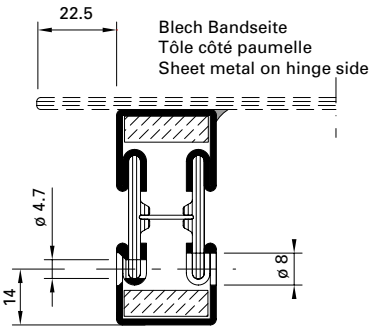

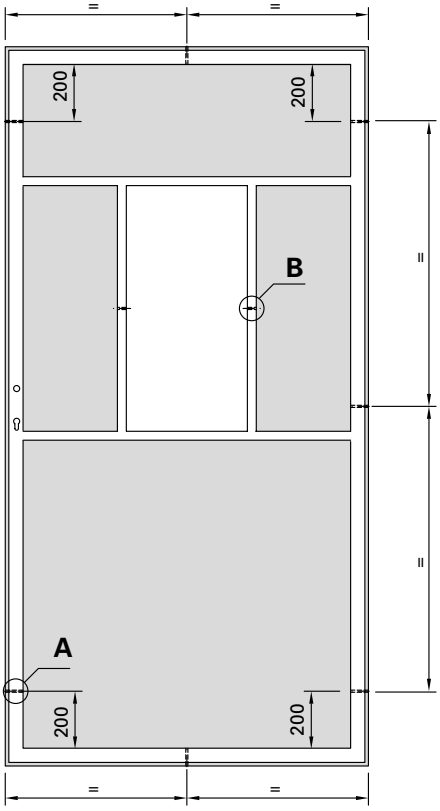

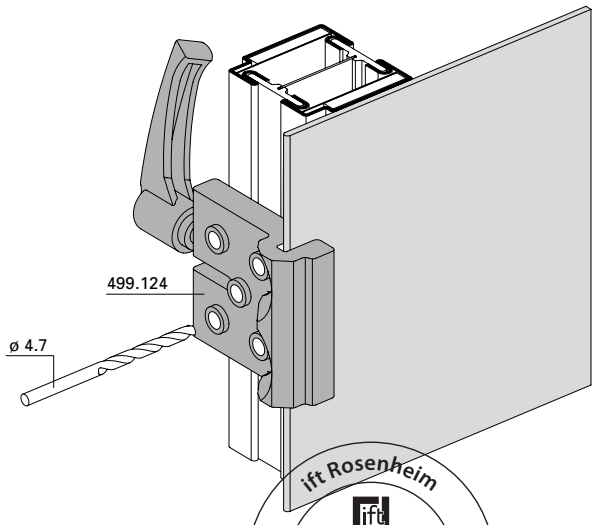

D-112-E-006

ift Rosenheim
Notifizierte Produkt-zertifizierungsstelle
13-003089-PR02
17.07.2020
Notified Body 0757

Bleche geklebt auf Bandseite

Tôles collées du côté paumelle

Glued sheet metal on hinge side

Vorbereitung Flügelrahmen
Bohrungen für Blechsicherungen

Préparation cadre vantail
Perçages pour plaquettes

Preparation of leaf frame
Boreholes for sheet metal fixtures

Detail A

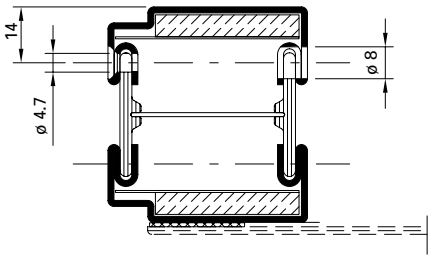

Blech Bandgegenseite
Tôle côté opposé à la paumelle
Sheet metal on opposite to hinge side

Detail B

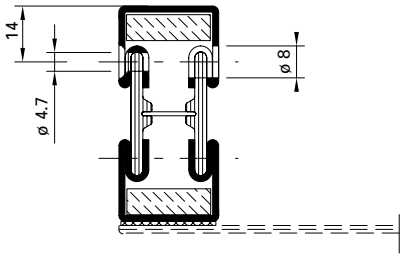

Blech Bandgegenseite
Tôle côté opposé à la paumelle
Sheet metal on opposite to hinge side

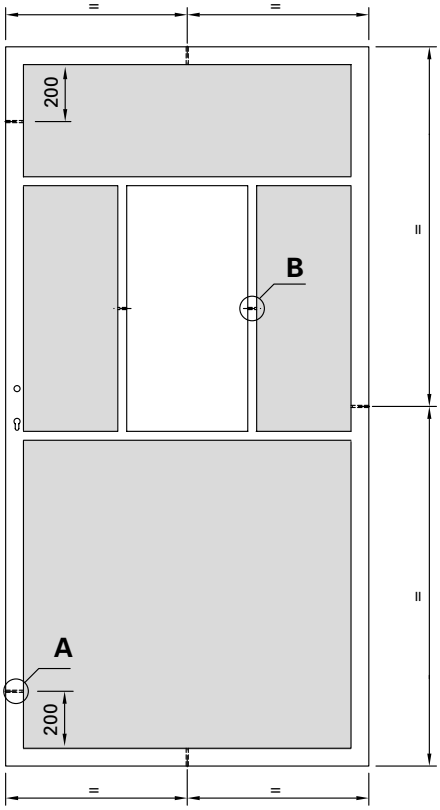

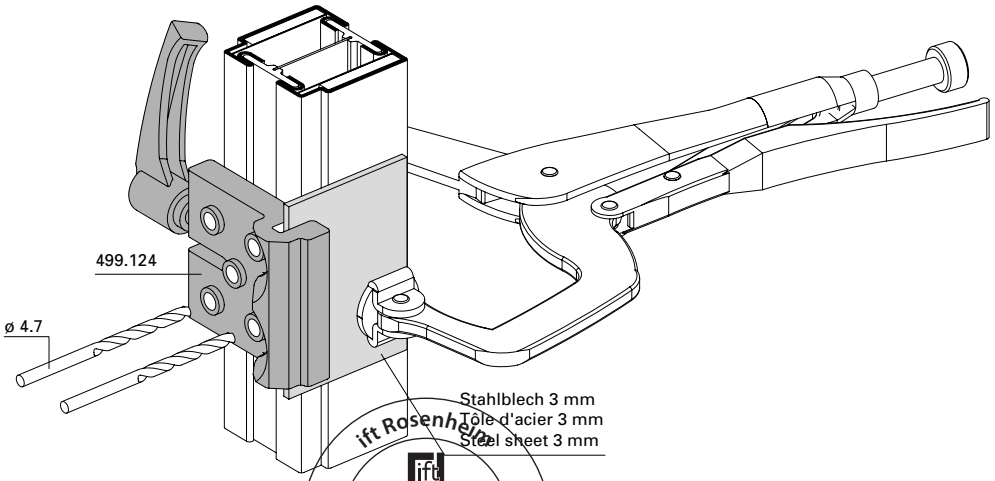

D-112-E-006

ift Rosenheim
Notifizierte Produkt-zertifizierungsstelle
13-003089-PR02
17.07.2020
Notified Body 0757

Bleche geschweisst

Tôles soudées

Welded sheet metal

Einbau Bullauge

Montage fenêtre à arc bombé

Installation bull's eye window

A-A

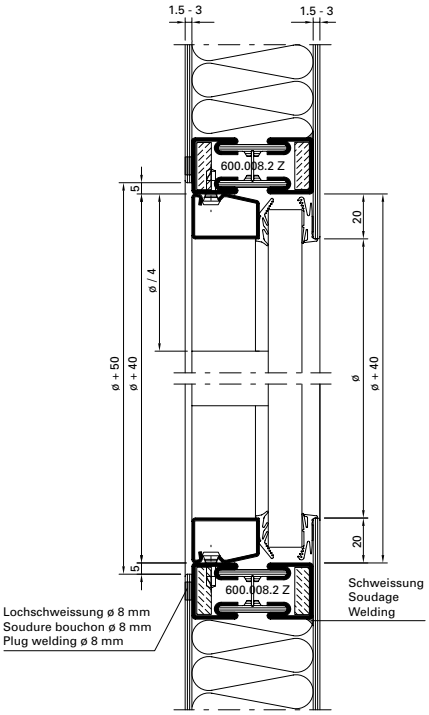

Ansicht von Verglasungsseite
Vue du côté vitré
View from glazed side

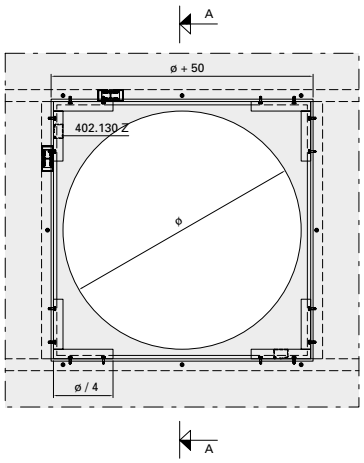

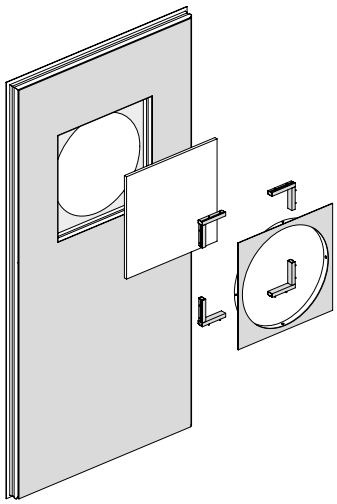

B-B

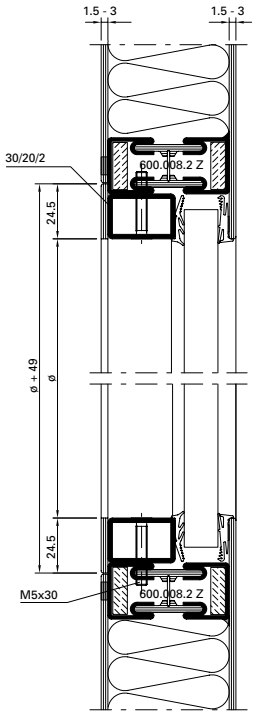

Ansicht von Verglasungsseite
Vue du côté vitré
View from glazed side

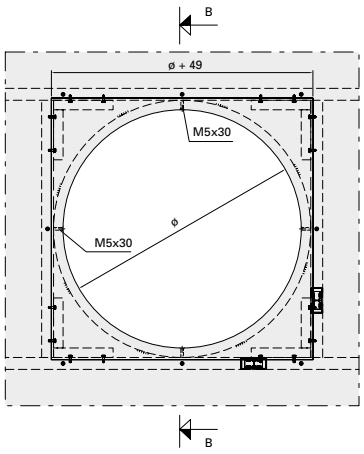

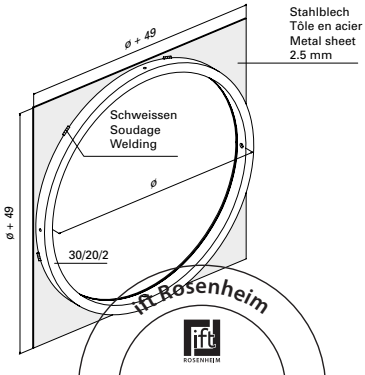

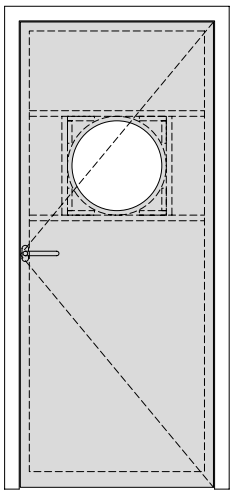

D-112-E-001

ift Rosenheim
Notifizierte Produktzertifizierungsstelle
13-003089-PR02
17.07.2020
Notified Body 0757

Bleche geschweisst

Tôles soudées

Welded sheet metal

Einbau Bullauge

Montage fenêtre à arc bombé

Installation bull's eye window

A-A

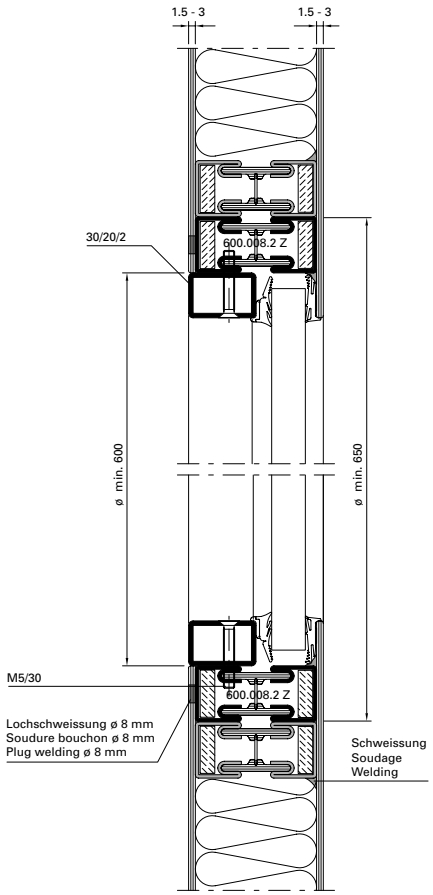

Ansicht von Verglasungsseite
Vue du côté vitré
View from glazed side

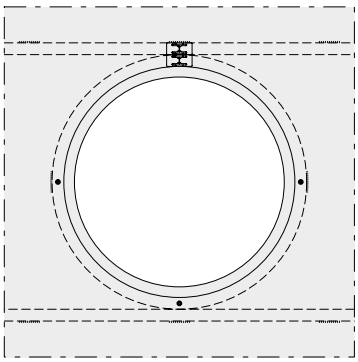

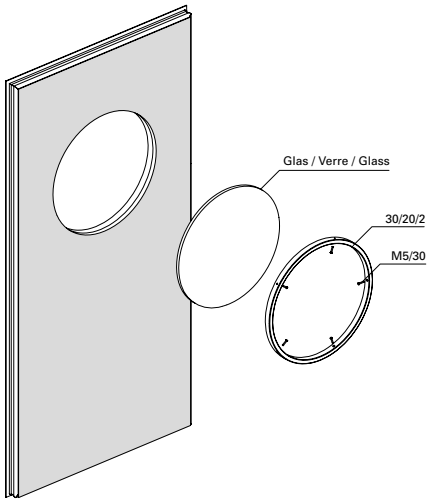

Ansicht von Verglasungsseite
Vue du côté vitré
View from glazed side

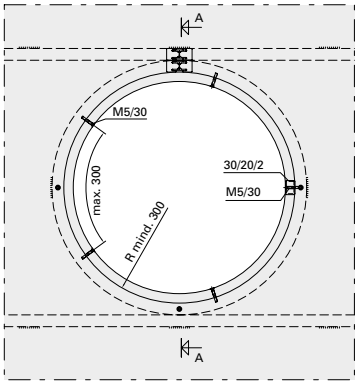

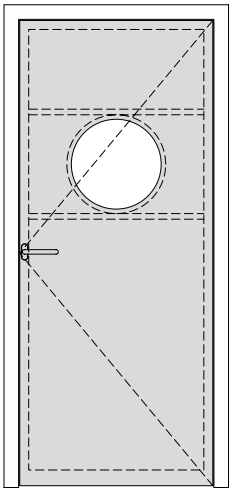

ift Rosenheim
Notifizierte Produktzertifizierungsstelle
13-003089-PR02
17.07.2020
Notified Body 0757

Bleche geschweisst/geklebt

Tôles soudées/collées

Welded/glued sheet metal

Einbau Bullauge
Blech aussen geklebt

Montage fenêtre à arc bombé
Tôle collée extérieure

Installation bull's eye window
Glued sheet metal

A-A

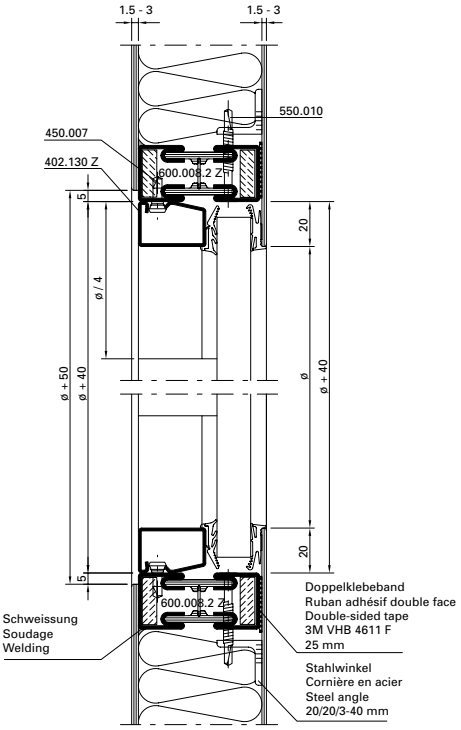

Ansicht von Verglasungsseite
Vue du côté vitré
View from glazed side

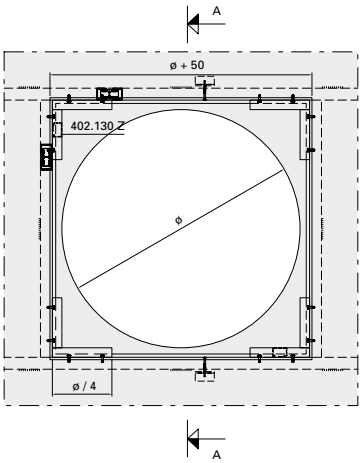

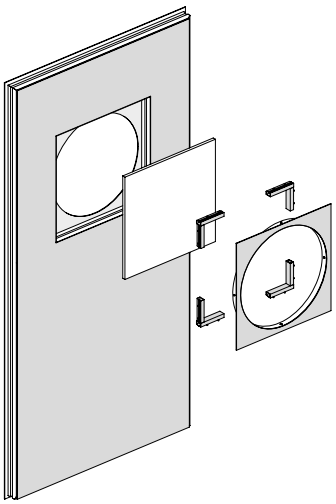

B-B

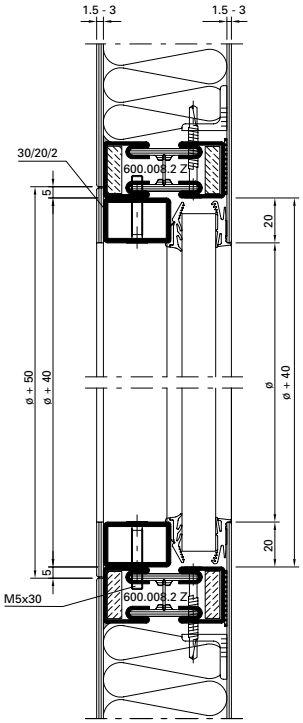

Ansicht von Verglasungsseite
Vue du côté vitré
View from glazed side

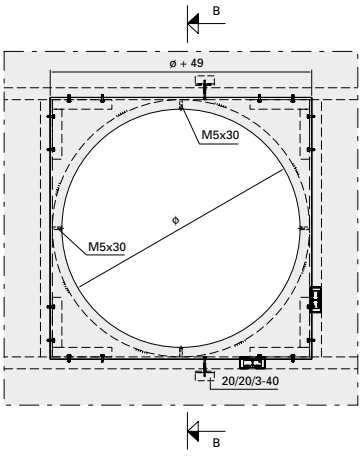

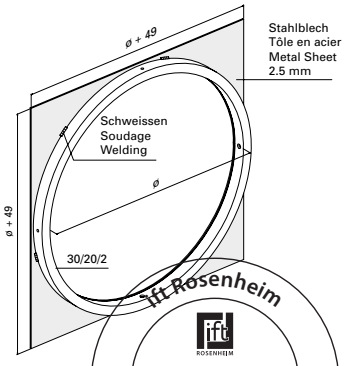

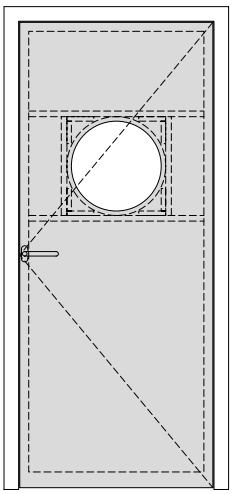

D-112-E-003

ift Rosenheim
Notifizierte Produktzertifizierungsstelle
13-003089-PR02
17.07.2020
Notified Body 0757

Bleche geschweisst/geklebt

Tôles soudées/collées

Welded/glued sheet metal

Einbau Bullauge

Montage fenêtre à arc bombé

Installation bull's eye window

A-A

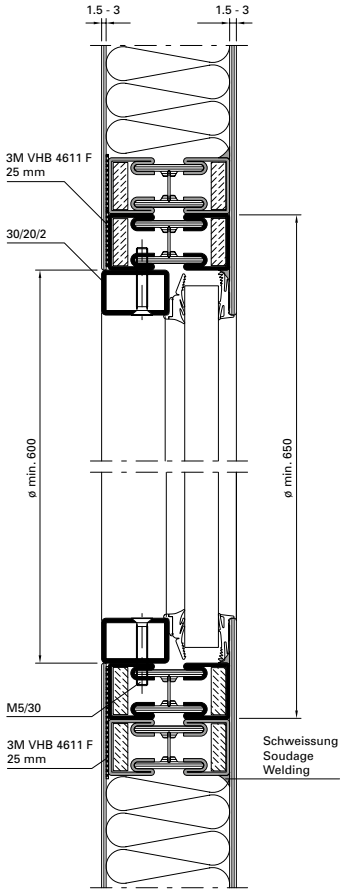

Ansicht von Verglasungsseite
Vue du côté vitré
View from glazed side

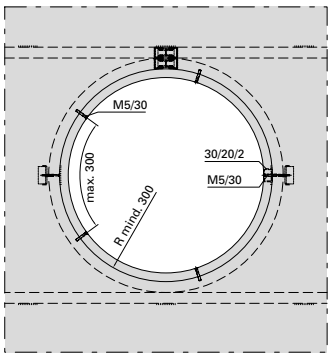

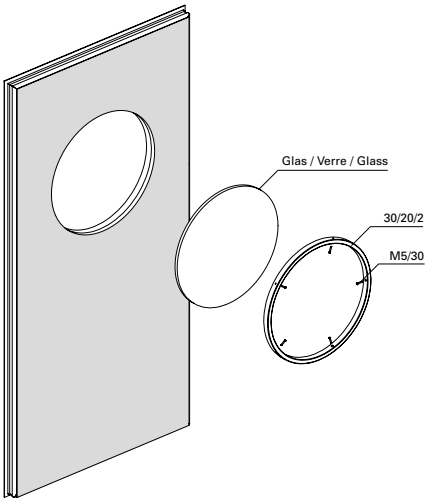

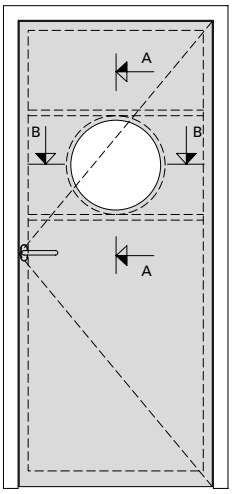

B-B

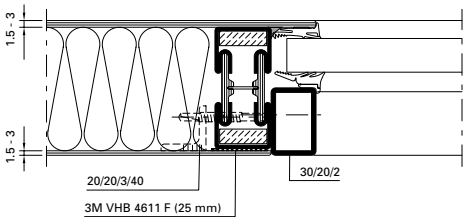

D-112-E-010

ift Rosenheim
Notifizierte Produktzertifizierungsstelle
13-003089-PR02
17.07.2020
Notified Body 0757

Einbau Anschweissband | **Montage paumelle à souder** | **Installation weld-on hinge**

Bleche geschweisst | **Tôles soudées** | **Welded sheet metal**

Variante Schweissung im Dichtungsfalz
Variante soudure dans le pli du joint
Model with weld in sealing seam

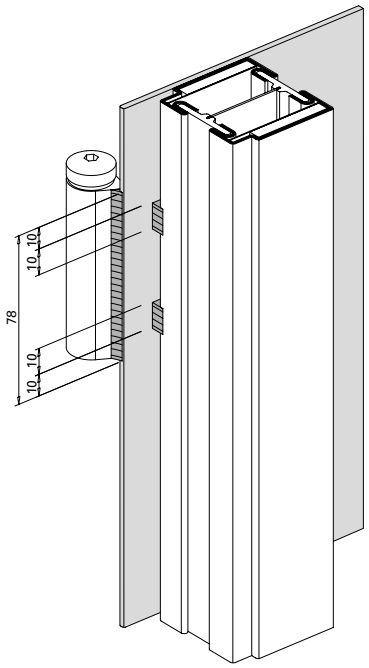

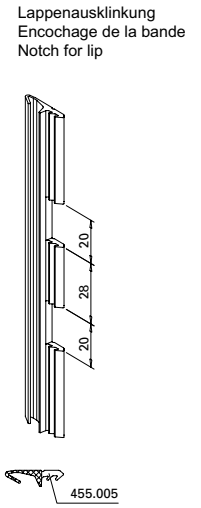

Variante Lochschweissung von aussen
Variante soudage en trou de l'extérieur
Model with external plug weld

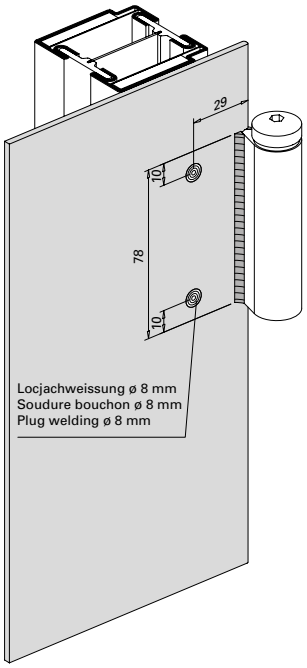

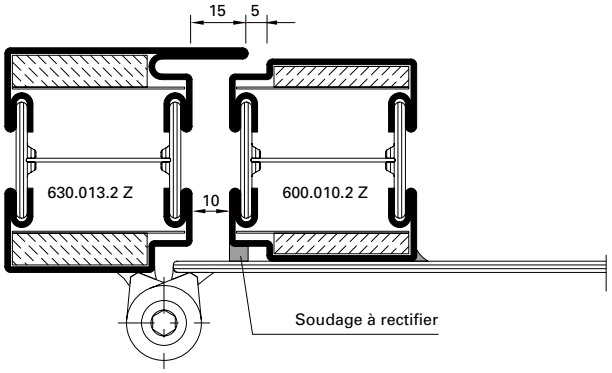

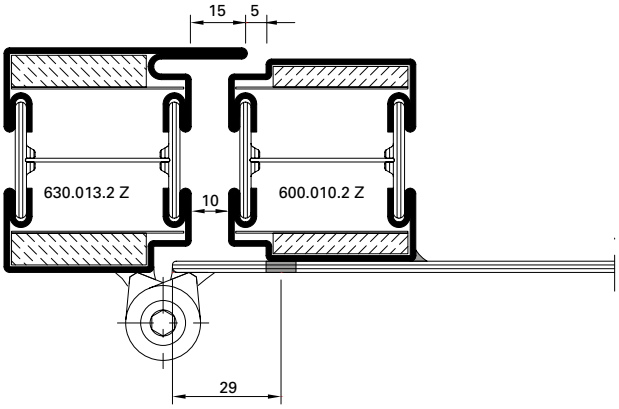

D-112-E-007

ift Rosenheim
Notifizierte Produktzertifizierungsstelle
13-003089-PR02
17.07.2020
Notified Body 0757

Einbau Anschraubband
555.570 - 555.573

Bleche geschweisst

Montage paumelle à visser
555.570 - 555.573

Tôles soudées

Installation screw-on hinge
555.570 - 555.573

Welded sheet metal

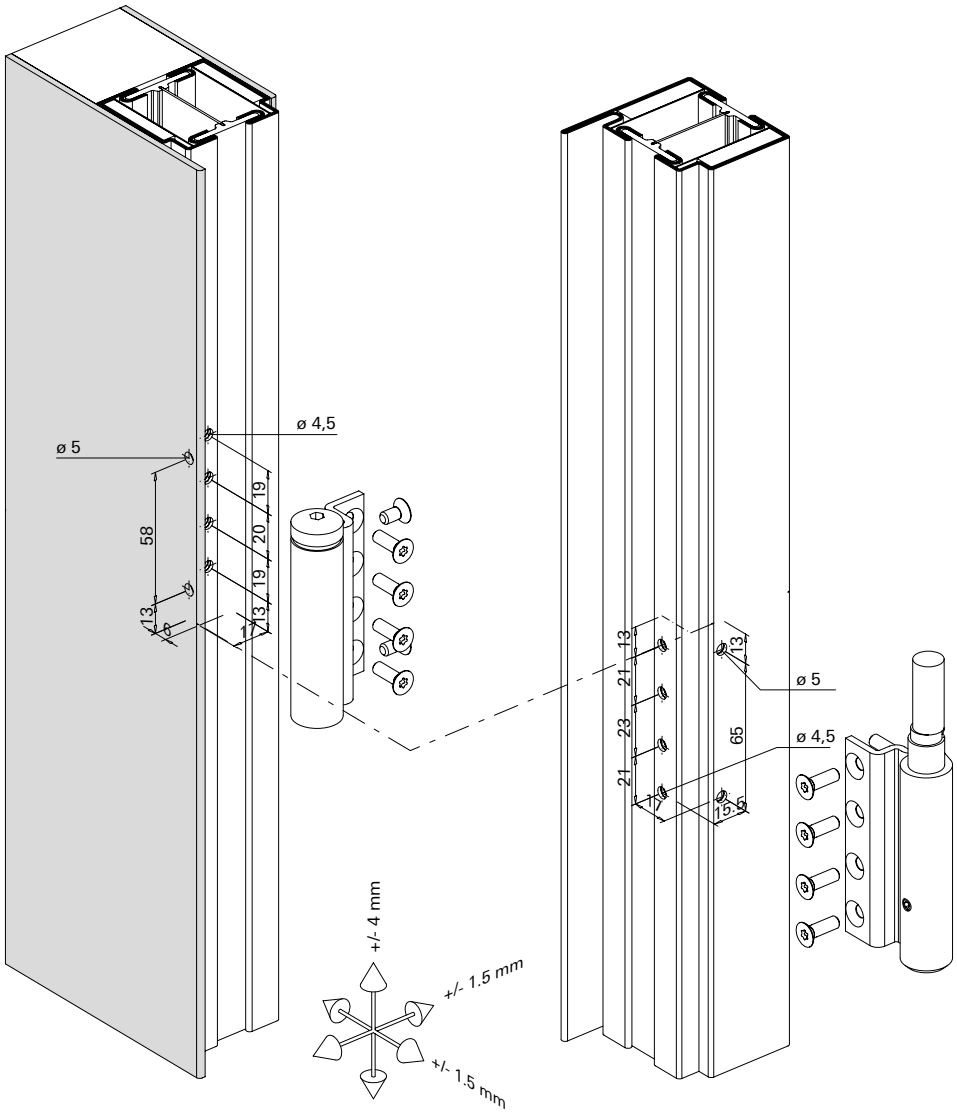

*** Achtung!**
Im Bereich des Flügelbandteils muss das Blech auf einen Radius von ca.1.5 mm gerundet werden.

*** Attention!**
La tôle doit être arrondie à un rayon d'environ 1,5 mm dans la zone de l'élément de paumelle du vantail.

*** Attention!**
The steel sheet must be rounded to a radius of approx.1.5 mm around the leaf hinge.

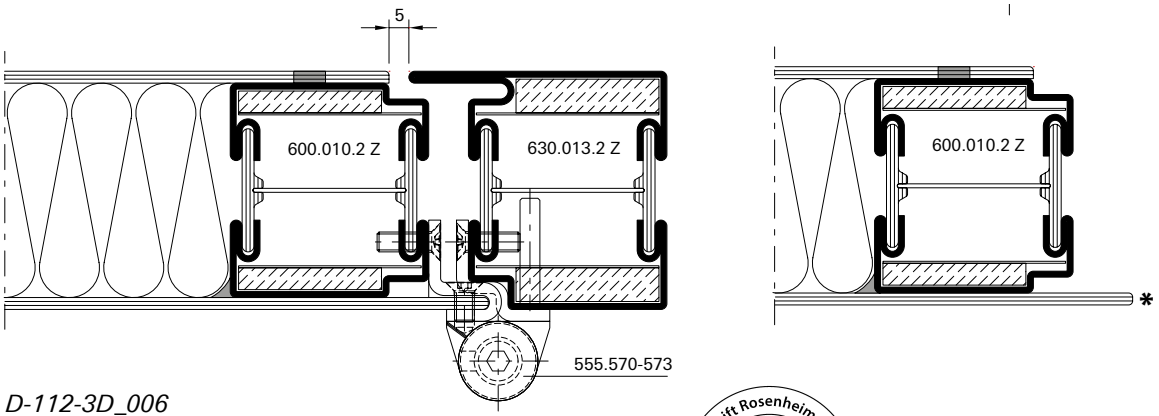

D-112-3D_006

Einbau 3D Anschraubband (Achsabstand 36 mm)
555.656 - 555.659

Montage paumelle à visser 3D (Entraxe 36 mm)
555.656 - 555.659

Installation 3D screw-on hinge (Hinge pin distance 36 mm)
555.656 - 555.659

Bleche geschweisst

Tôles soudées

Welded sheet metal

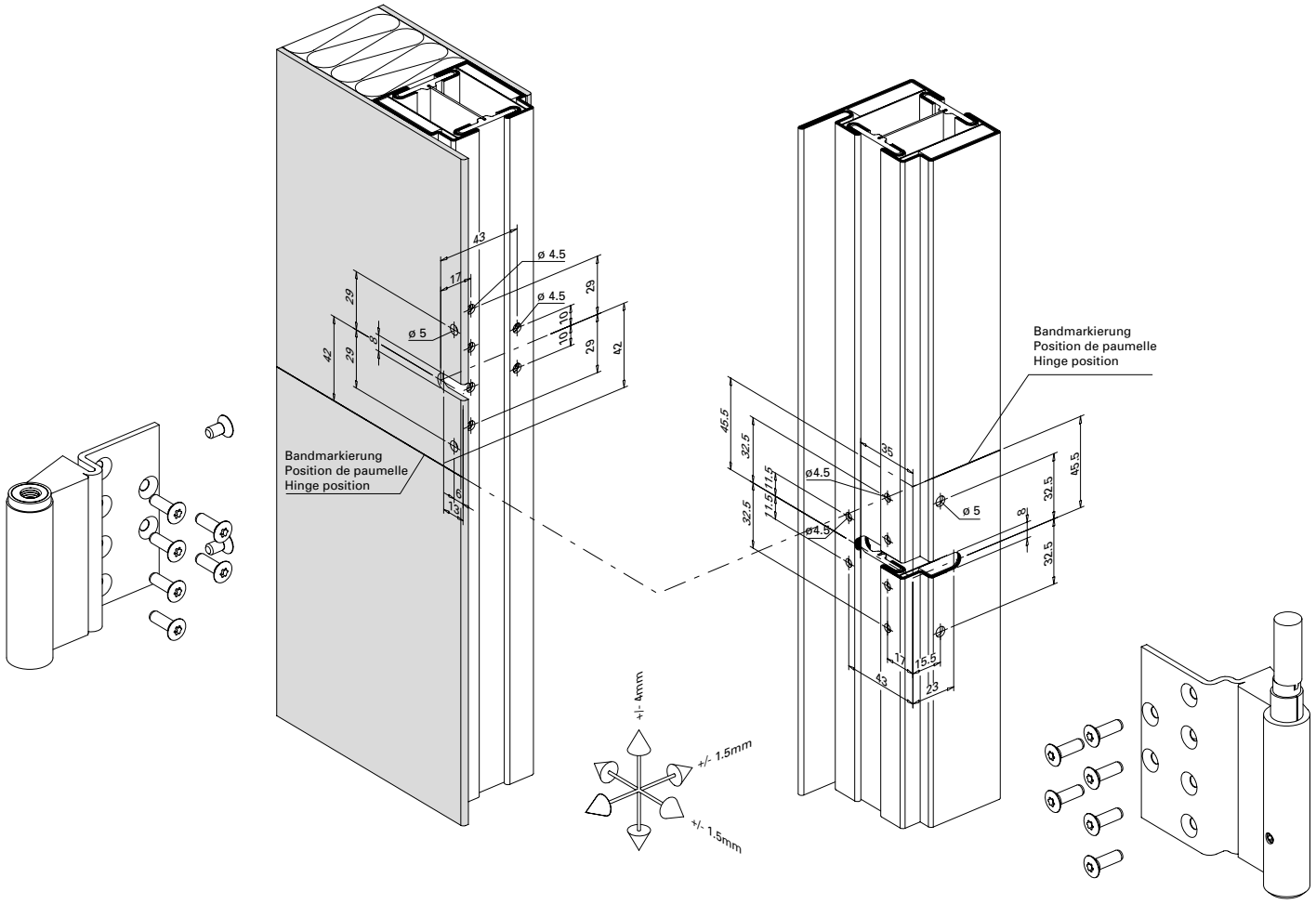

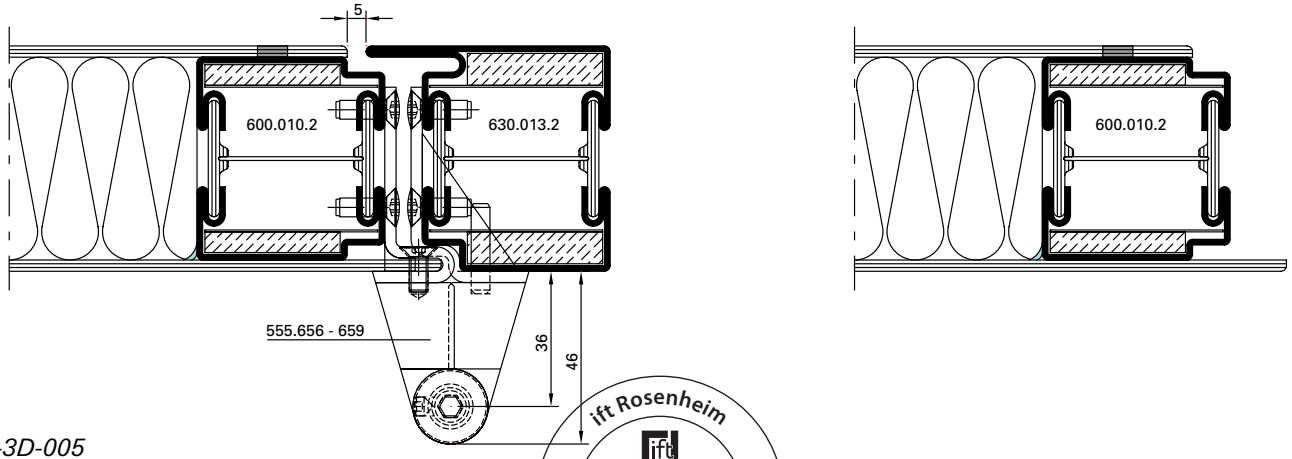

D-110-3D-005

ift Rosenheim
Notifizierte Produktzertifizierungsstelle
13-003089-PR02
17.07.2020
Notified Body 0757

Einbau Anschraubband
555.570 - 555.573

Montage paumelle à visser
555.570 - 555.573

Installation screw-on hinge
555.570 - 555.573

Bleche geklebt

Tôles collées

Glued sheet metal

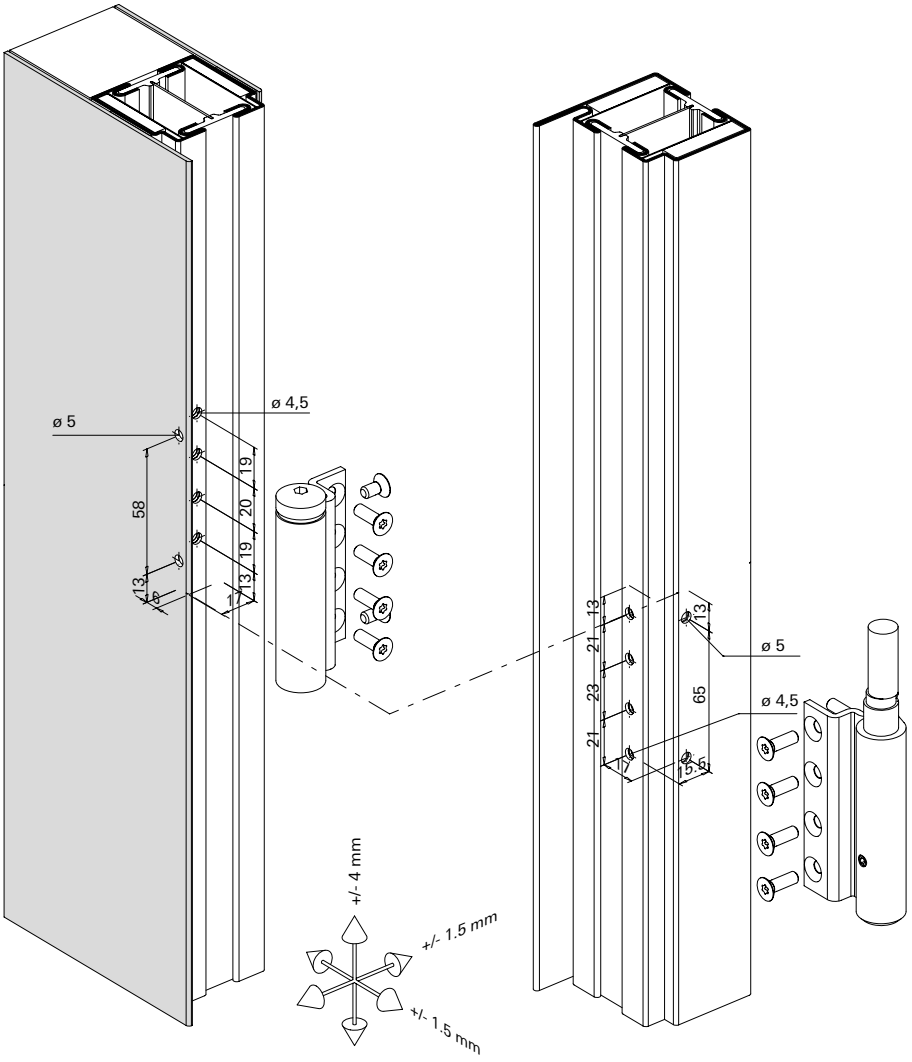

*** Achtung!**
Im Bereich des Flügelbandteils muss das Blech auf einen Radius von ca.1.5 mm gerundet werden.

*** Attention!**
La tôle doit être arrondie à un rayon d'environ 1,5 mm dans la zone de l'élément de paumelle du vantail.

*** Attention!**
The steel sheet must be rounded to a radius of approx.1.5 mm around the leaf hinge.

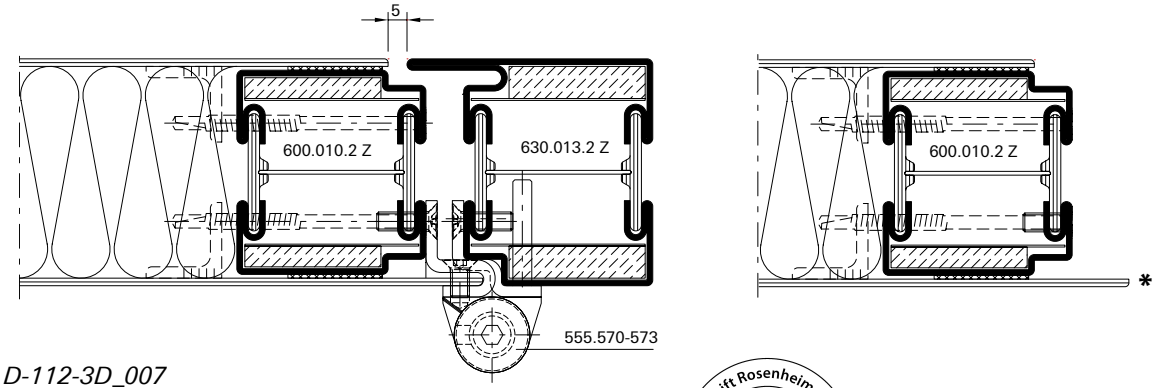

D-112-3D_007

Einbau 3D Anschraubband (Achsabstand 36 mm)
555.656 - 555.659

Montage paumelle à visser 3D (Entraxe 36 mm)
555.656 - 555.659

Installation 3D screw-on hinge (Hinge pin distance 36 mm)
555.656 - 555.659

Bleche geschweisst

Tôles soudées

Welded sheet metal

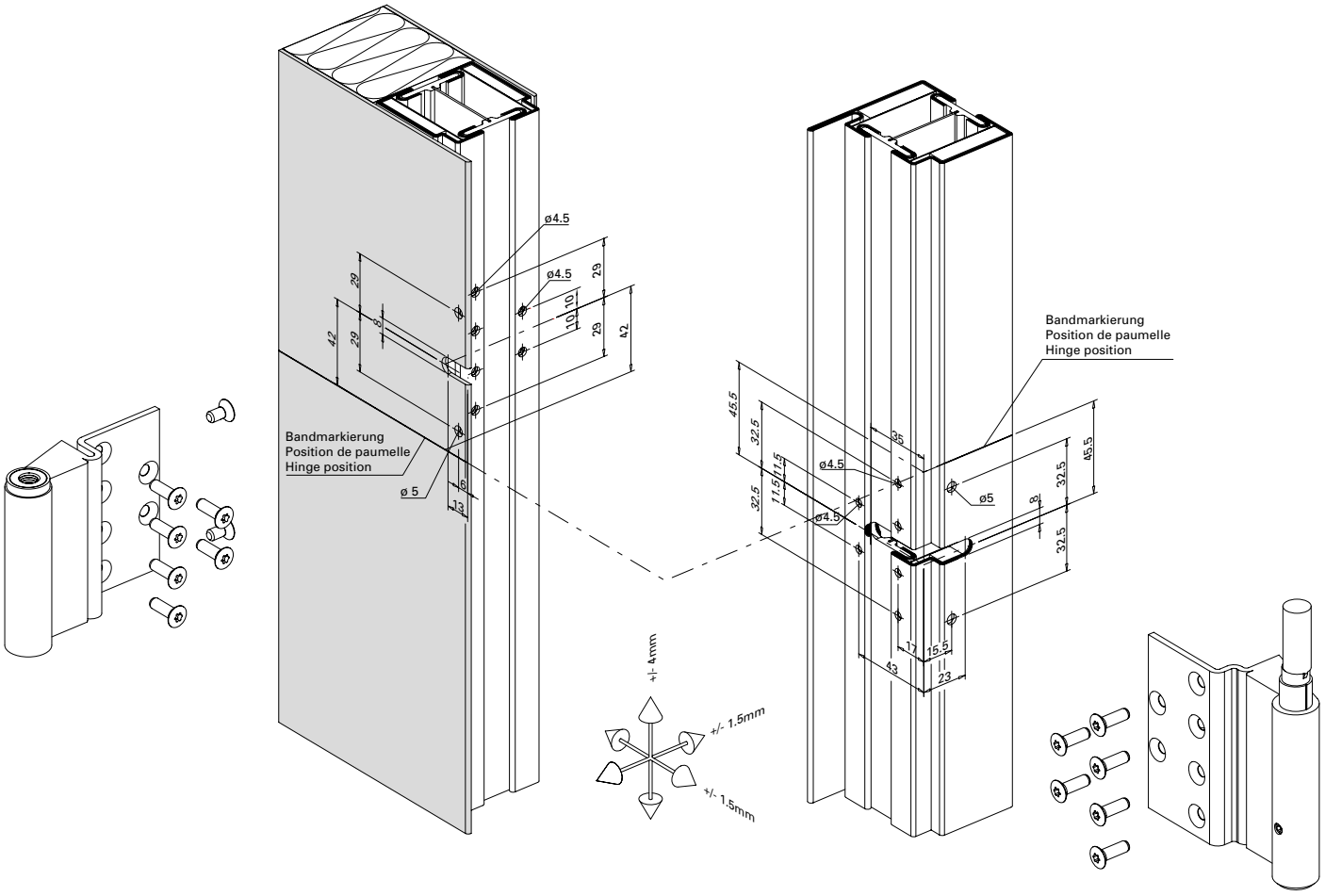

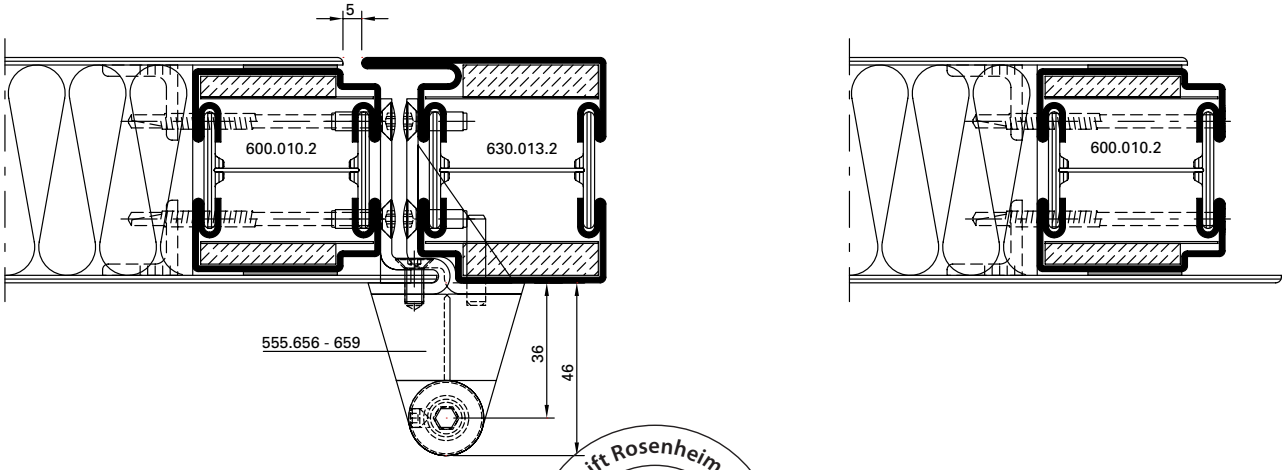

D-110-3D-005-2

ift Rosenheim
Notifizierte Produktzertifizierungsstelle
13-003089-PR02
17.07.2020
Notified Body 0757

Einbau Anschraubband 550.250 / 550.286

Montage paumelle à visser 550.250 / 550.286

Installation screw-on hinge 550.250 / 550.286

Bleche geklebt

Tôles collées

Glued sheet metal

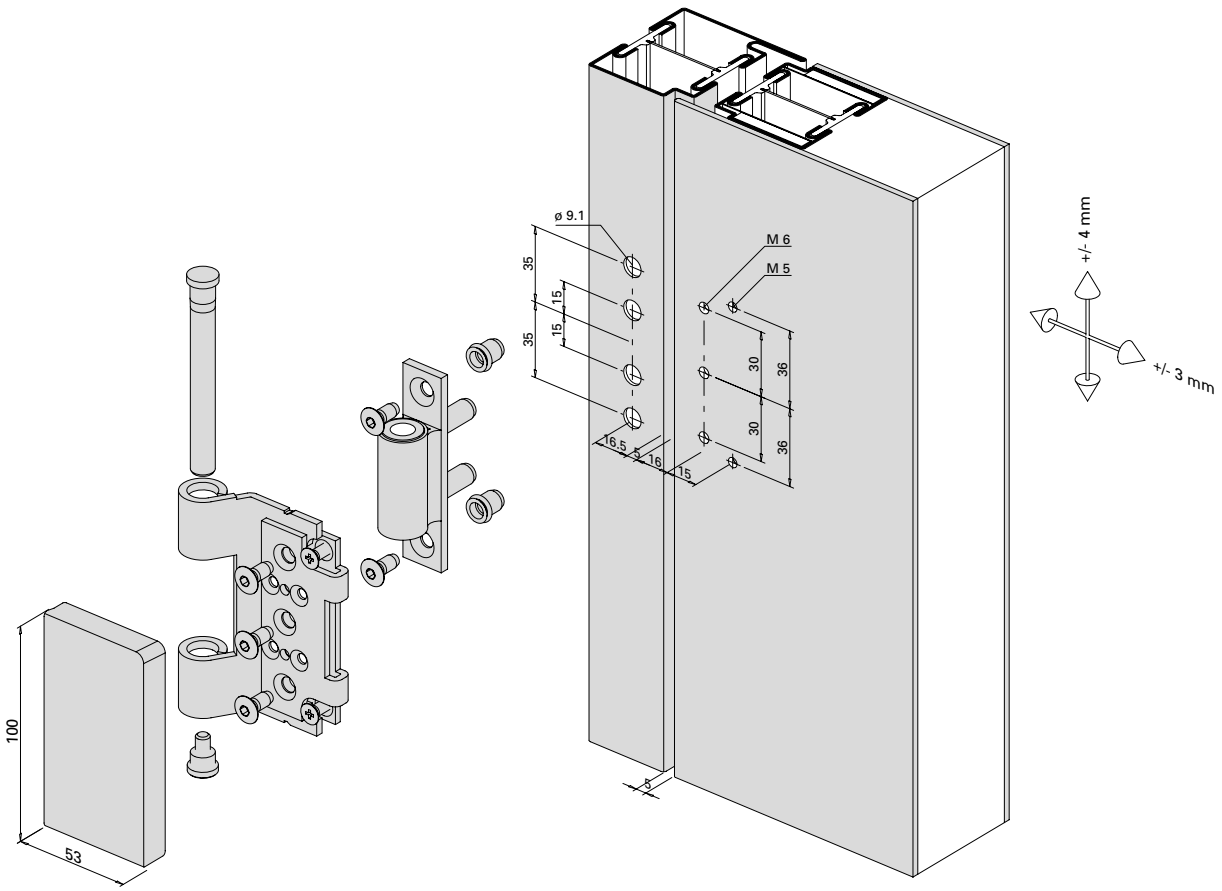

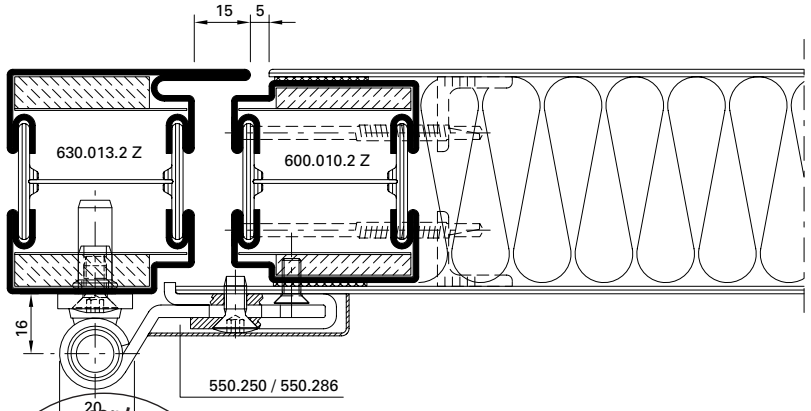

D-112-E-009

ift Rosenheim
Notifizierte Produkt-zertifizierungsstelle
13-003089-PR02
17.07.2020
Notified Body 0757

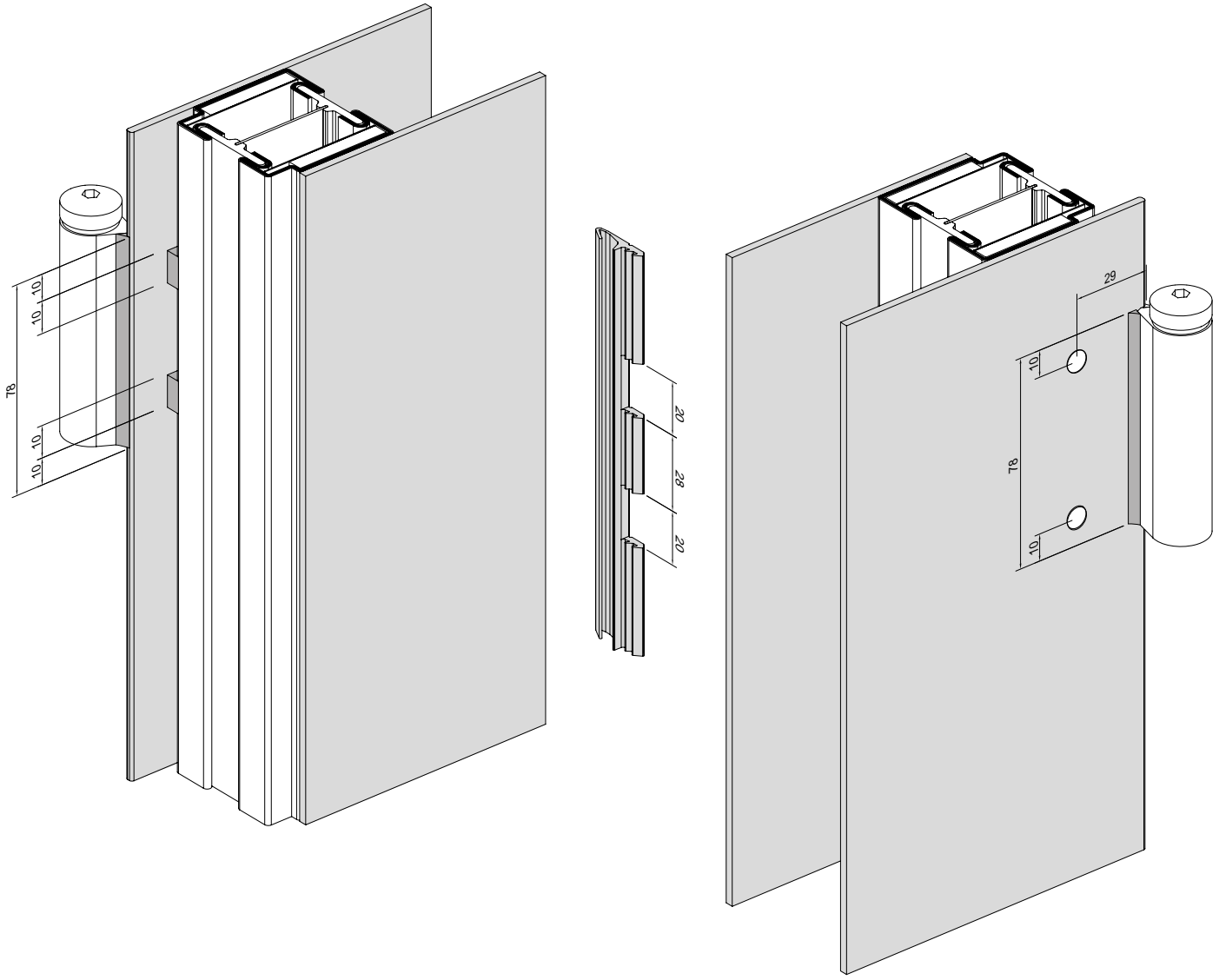

31-0103-2D-001

ift Rosenheim
Notifizierte Produktzertifizierungsstelle
13-003089-PR02
17.07.2020
Notified Body 0757

JANSEN

Einbau Brandschutzlaminat im Türfalz-Bereich

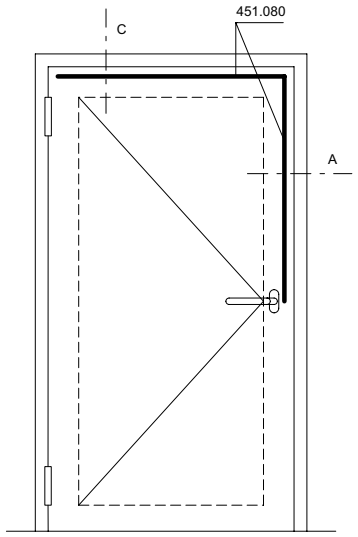

Montage bande de protection-incendie pour feuillure de porte

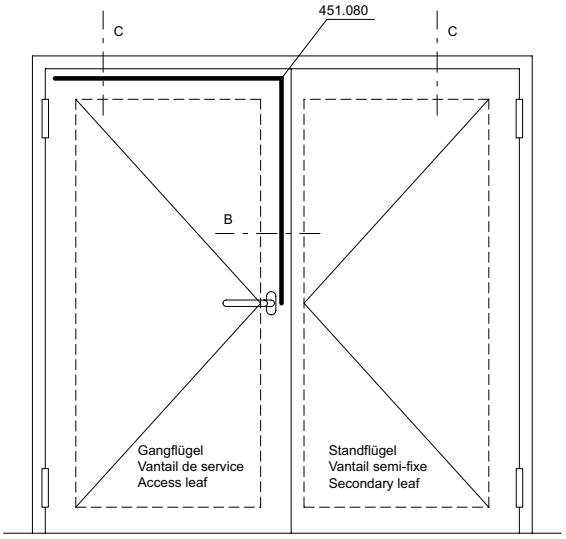

Installation of intumescent strip for door rebate

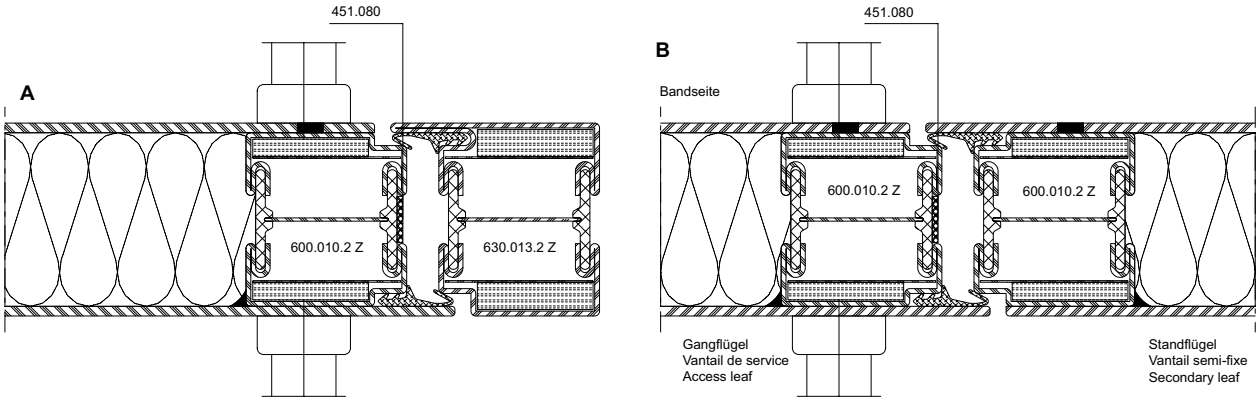

C

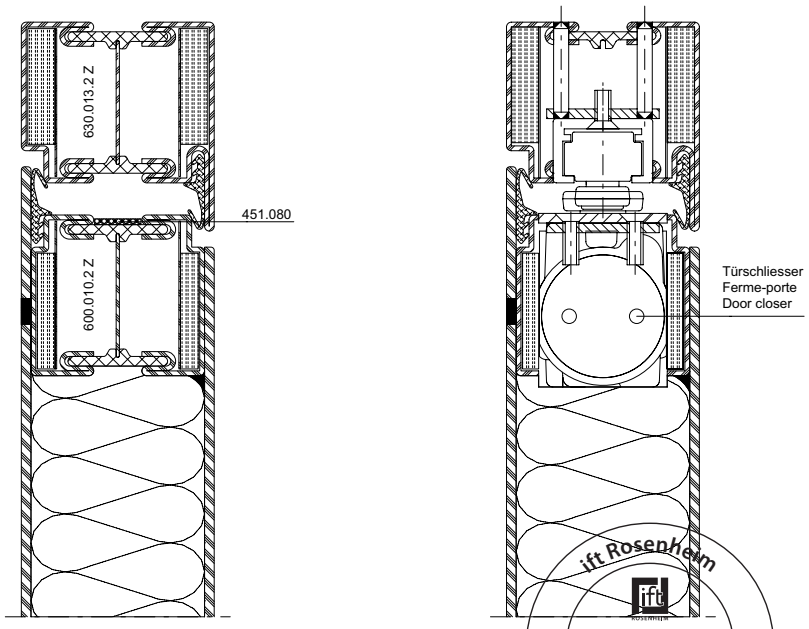

Hinweis:
Brandschutzlaminat 451.080 ist erforderlich, wenn keine Obenverriegelung bzw. Dreifallenschloss eingesetzt wird.

451.080 kann wahlweise auf Türflügel oder Blendrahmen bzw. Standflügel oder Gangflügel geklebt werden.

Das Brandschutzlaminat wird nach der Oberflächenbehandlung auf den Flügelrahmen geklebt. Der Untergrund muss trocken, staub-, öl- und fettfrei sein.

Remarque:
La bande de protection incendie 451.080 est nécessaire quand aucun verrouillage supérieur ou serrure à triple effet n'est utilisé(e).

La bande 451.080 peut être collée au choix sur le vantail de porte ou le cadre dormant ou sur le vantail semi-fixe ou celui de service.

La bande de protection incendie se colle sur le cadre de vantailaprès le traitement de surface. Le support doit être sec et exempt de poussière, d'huile et de graisse.

Note:
Intumescent strip 451.080 is required if no top locking point or triple-point latch lock is used.

451.080 can be bonded to the door leaf or outer frame / secondary leaf or access leaf.

The intumescent strip is bonded to the leaf frame after surface treatment. The surface must be dry and free from dust, oil and grease.

ift Rosenheim
Notifizierte Produkt-zertifizierungsstelle
13-003089-PR02
17.07.2020
Notified Body 0757

Montage-Reihenfolge
Bleche geklebt

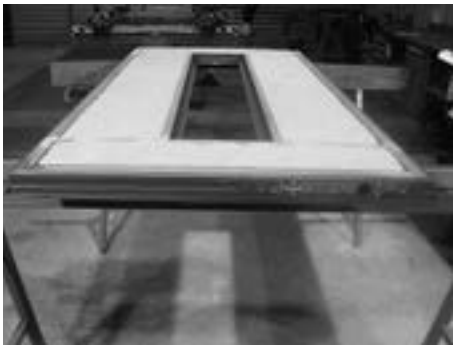

Türflügel-Rahmen mit bandseitig angeschweisstem Blech

Cadre de vantail de porte avec tôle soudée côté paumelle

Door leaf frame with sheet metal welded on hinge side

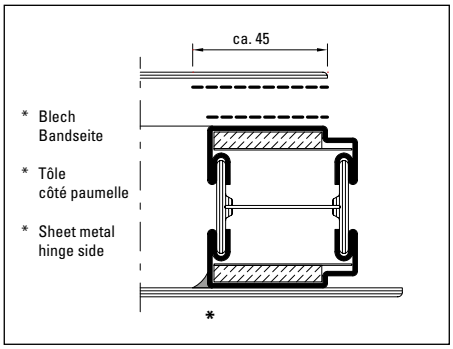

Zu behandelnde Flächen bei Türflügel-Rahmen und Blech (Bandseite geschweisst)

Surfaces à traiter du cadre de vantail de porte et de la tôle (côté paumelle soudés)

Surfaces of door leaf frame and sheet metal to be treated (hinge side welded)

Ordre du montage
Tôles collées

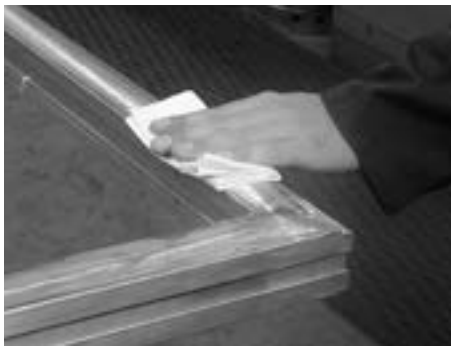

Klebeflächen bei Rahmen und Blech mit rückstandfreiem Putzmittel reinigen (z.B. Aceton)

Nettoyer les surfaces collées du cadre et de la tôle avec un détergent ne laissant aucune trace (p. ex. acétone)

Clean frame and sheet metal with residue-free cleansing agent (e.g. Aceton)

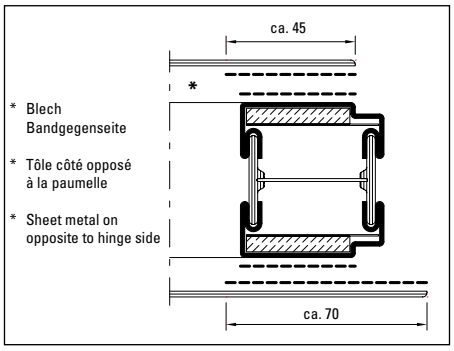

Zu behandelnde Flächen bei Türflügel-Rahmen und Blechen (beide Seiten geklebt)

Surfaces à traiter du cadre de vantail de porte et des tôles (les deux côtés sont collés)

Surfaces of door leaf frame and sheet metals to be treated (both sides glued)

Order of assembly
Glued sheet metal



Anschliessend Klebeflächen bei Rahmen und Blech mit Primer (gemäss Angaben Klebebandhersteller) vorbehandeln

Prétraiter ensuite les surfaces de collage du cadre et de la tôle avec une couche de fond (selon les indications du fabricant de ruban adhésif)

Then pre-treat glued surfaces of frames and sheet metal with primer (compliant to specifications of tape manufacturer)



Klebeband auf Türflügel-Rahmen aufbringen

Poser le ruban adhésif sur le cadre du vantail de porte

Apply tape to door leaf frame

ift Rosenheim
Notifizierte Produktzertifizierungsstelle
13-003089-PR02
17.07.2020
Notified Body 0757

Montage-Reihenfolge
Bleche geklebt

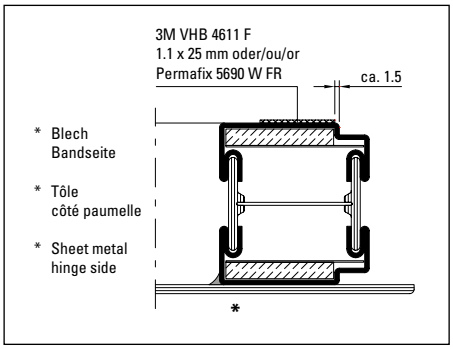

Position Klebeband auf Türflügel-Rahmen (Bandseite geschweisst)

Position du ruban adhésif sur le cadre du vantail de porte (côté paumelle soudés)

Position tape on door leaf frame (hinge side welded)

Ordre du montage
Tôles collées

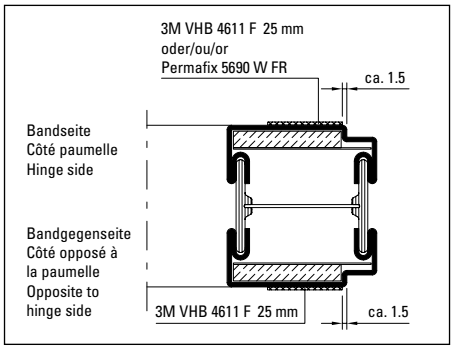

Position Klebeband (beide Seiten geklebt)

Position ruban adhésif (les deux côtés sont collés)

Position tape (both sides glued)

Order of assembly
Glued sheet metal



Klebeband auf Rahmen andrücken (z.B. mit Roller)

Presser le ruban adhésif sur le cadre (p. ex. avec un rouleau)

Press tape onto frame (e.g. with a roller)



Abstandhalter für die Positionierung des Bleches anbringen (nur Bandseite)

Mettre l'écarteur en place (seulement côté paumelle)

Attach distance piece (only hinge side)

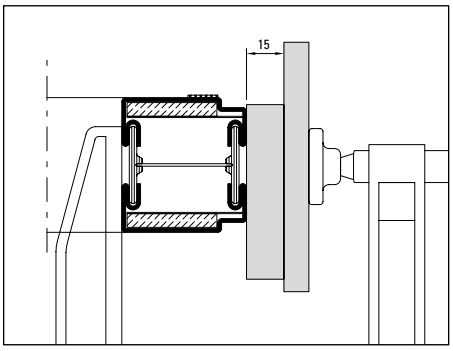

Position Abstandhalter (nur Bandseite)

Position écarteur (seulement côté paumelle)

Position distance piece (only hinge side)



Blech auf Türflügel-Rahmen legen (Schutzfolie vom Klebeband noch nicht abgezogen)

Poser la tôle sur le cadre du vantail de porte (ne pas retirer encore le film protecteur du ruban adhésif)

Place sheet metal onto door leaf frame (do not yet remove the protective foil from the tape)

ift Rosenheim
Notifizierte Produkt-zertifizierungsstelle
13-003089-PR02
17.07.2020
Notified Body 0757

Montage-Reihenfolge
Bleche geklebt



Blech exakt auf Türflügel-Rahmen ausrichten

Aligner avec précision la tôle sur le cadre du vantail de porte

Align the sheet metal exactly onto the door leaf frame

Ordre du montage
Tôles collées

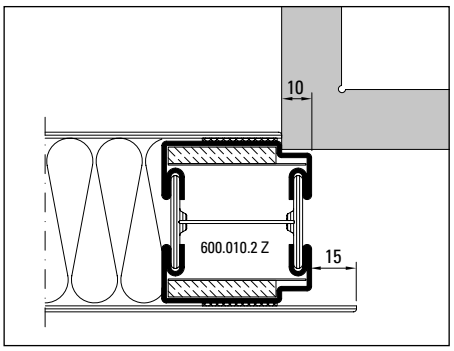

Position Bleche

Position tôles

Position sheet metal

Order of assembly
Glued sheet metal



Blech einseitig (z.B. oben) mittels Schraubzwingen und Holzunterlagen fixieren

Fixer la tôle d'un côté (p. ex. en haut) au moyen de serre-joints et de plaques de bois

Fix sheet metal on one side (e.g. top) using a vice and wooded wedges



Blech auf der gegenüberliegenden Seite anheben und Schutzfolie unten sowie seitlich bis Mitte Türflügel-Rahmen abziehen

Soulever la tôle du côté opposé et retirer le film protecteur en bas et de côté jusqu'au milieu du cadre du vantail de porte

Attach sheet metal on opposite side and remove protective foil at boot and side up to the middle of the door leaf frame



Geklebte Seite mittels Schraubzwingen und Holzunterlagen fixieren und restliche Schutzfolie vom Klebeband abziehen.

Fixer le côté collé avec des serre-joints et des plaques de bois et retirer le reste du film protecteur du ruban adhésif.

Fix glued side with vice and wooden wedges and then remove the remaining protective foil from the tape.



Geklebtes Blech kurz anpressen (z.B. mittels Schraubzwingen und Holzunterlagen).
Anpress-Druck gemäss Angaben Klebeband-Hersteller.

Presser brièvement la tôle collée (p. ex. avec des serre-joints et des plaques de bois).
Pression de compression selon les indications du fabricant de bande adhésive.

Press down glued sheet metal briefly (e.g with vice and wooded wedges).
Contact pressure compliant to tape manufacturer.

ift Rosenheim
Notifizierte Produktzertifizierungsstelle
13-003089-PR02
17.07.2020
Notified Body 0757

Montage-Reihenfolge
Bleche geklebt

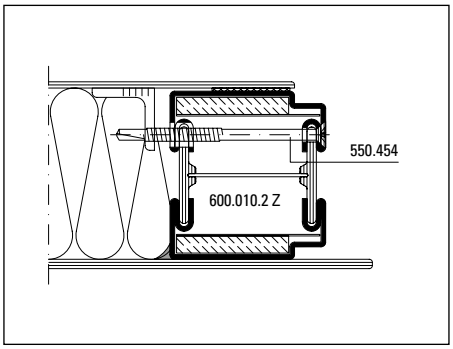

Einbau-Situation Sicherungsschraube (Bandseite geschweisst)

Situation de montage vis de blocage (côté paumelle soudés)

Safety screw in installed situation (hinge side welded)

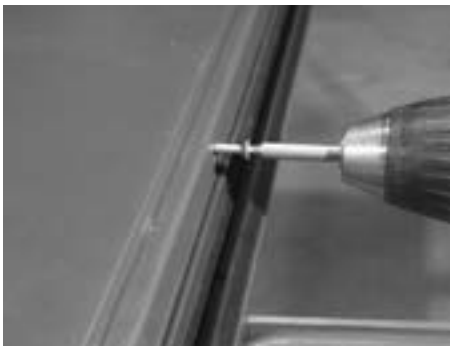

Selbstbohrende Sicherungsschrauben im Bereich Blechsicherung (Winkelstücke) eindrehen
(Achtung: Schrauben nicht anziehen)

Visser les vis de blocage autoforeuses dans la zone de la plaquette
(attention: ne pas serrer les vis)

Screw self-drilling safety screws in area around the sheet metal fixture
(attention: do not tighten screws)

Ordre du montage
Tôles collées

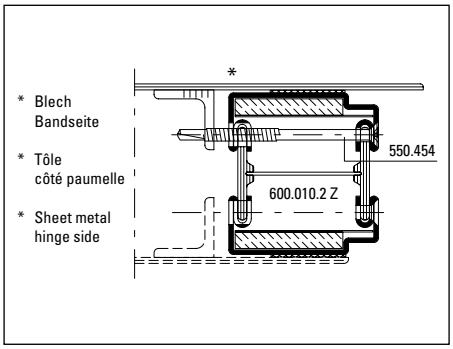

Einbau-Situation Sicherungsschraube (beide Seiten geklebt)

Situation de montage vis de blocage (les deux côtés sont collés)

Safety screw in installed situation (both sides glued)

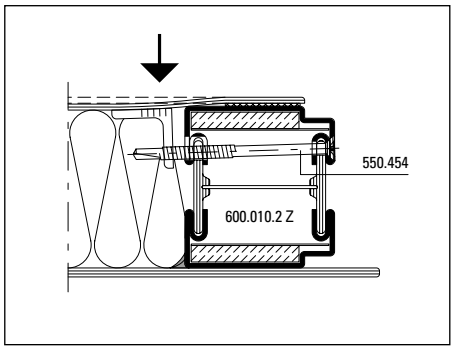

Hinweis:
Wenn die Sicherungsschraube zu stark angezogen wird, könnte im Blech eine Beule (Delle) entstehen.

Note:
De serrer de trop la vis de blocage peut faire apparaître une bosse dans la tôle.

Instruction:
If the securing screw is too tight then this might dent the sheet metal.

Order of assembly
Glued sheet metal

ift Rosenheim
Notifizierte Produktzertifizierungsstelle
13-003089-PR02
17.07.2020
Notified Body 0757

Blechbefestigung

Fixation de la tôle

Sheet metal fixture

Bleche aufgesetzt

Tôles plaquées

Fitted sheet metal

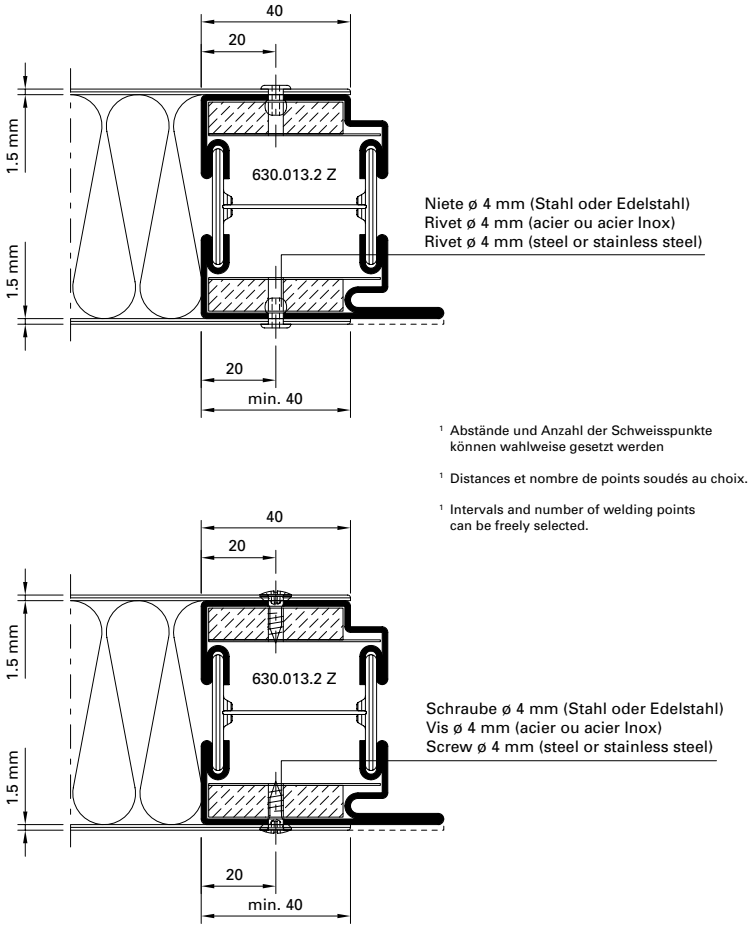

[1] Abstände und Anzahl der Schweisspunkte können wahlweise gesetzt werden

[1] Distances et nombre de points soudés au choix.

[1] Intervals and number of welding points can be freely selected.

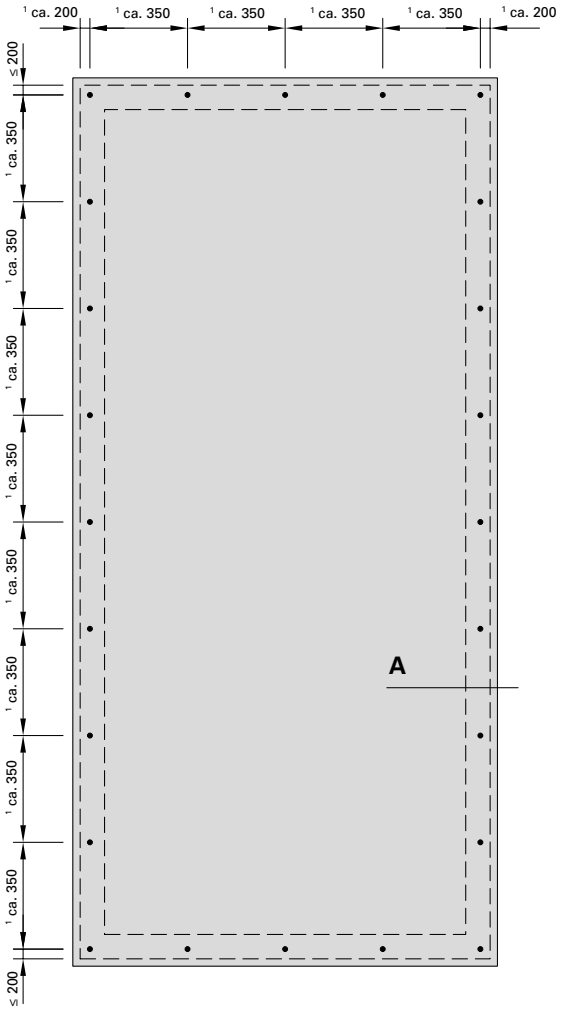

ift Rosenheim
Notifizierte Produktzertifizierungsstelle
13-003089-PR02
17.07.2020
Notified Body 0757

JANSEN

Blechbefestigung im Bereich Glasausschnitt

Fixation de la tôle dans la zone du panneau vitré

Sheet metal fixture in area of vision panel

Bleche aufgesetzt

Tôles plaquées

Fitted sheet metal

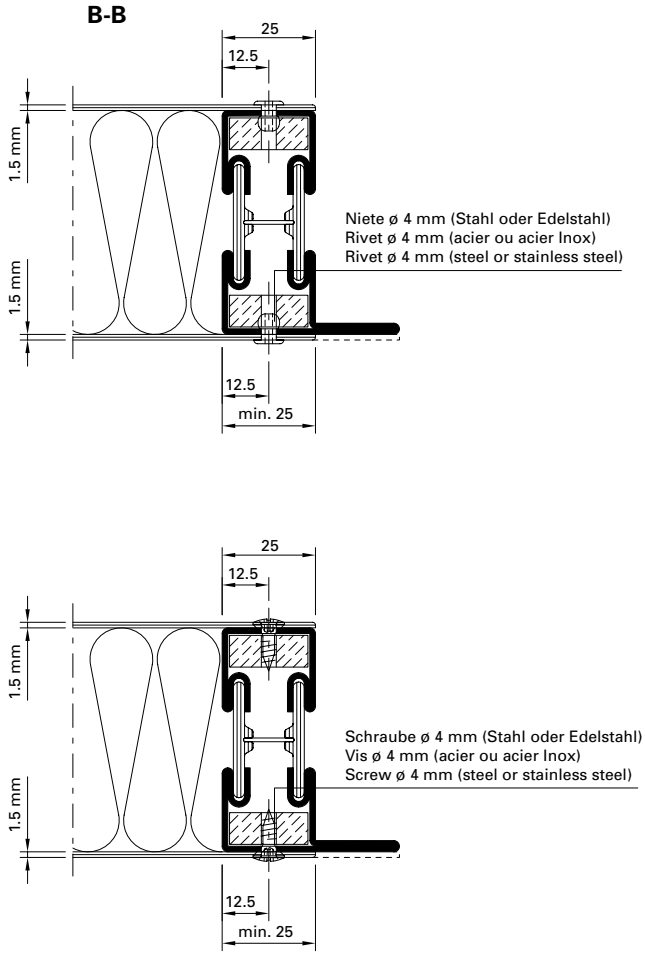

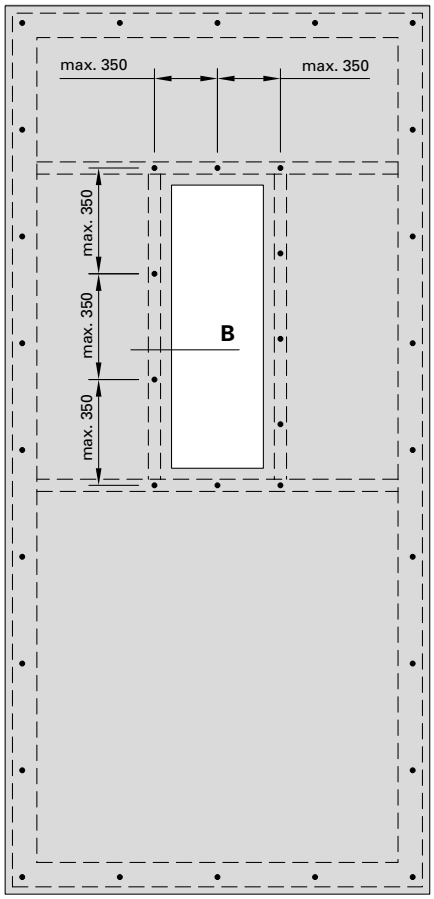

ift Rosenheim
Notifizierte Produktzertifizierungsstelle
13-003089-PR02
17.07.2020
Notified Body 0757

Oberflächenbehandlung

Grundsätzlich gelten bezüglich Oberflächenbehandlung die Angaben aus dem Katalog «Transparenter Brandschutz» Kapitel Janisol 2 EI30 (Seiten 35-253/254)

Bei der Ausführungsvariante «Bleche geklebt» kann die Türe entweder als ganzes Element (Blech auf Flügelrahmen bereits verklebt) oder der Flügelrahmen und das Blech einzeln beschichtet werden.

Wenn die Türe als ganzes Element pulverbeschichtet wird, darf die Oberflächentemperatur max. 200°C betragen und dies max. 30 Minuten lang (getestet mit Klebeband 3M VHB 4611 F).

Wenn der Flügelrahmen und das Blech einzeln beschichtet werden, müssen die Klebeflächen mittels einem geeigneten Klebeband abgedeckt werden, damit eine optimale Oberfläche für die Verklebung gewährleistet wird.

Traitement de surface

Les informations données dans le catalogue «Protection incendie transparente» chapitre Janisol 2 EI30 (pages 35-253/254) sont généralement valables.

Sur la variante «Tôles collées», la porte peut être revêtue en tant qu'unité (la tôle est déjà collée sur le cadre de vantail) ou le cadre de vantail et la tôle peuvent être revêtus séparément.

Quand la porte est revêtue par poudre sous forme d'unité, la température de surface ne doit pas dépasser 200 °C, et ceci pendant au plus 30 minutes (testé avec ruban adhésif 3M VHB 4611 F).

Quand le cadre de vantail et la tôle doivent être revêtus séparément, les surfaces de collage doivent être recouvertes afin de garantir une surface optimale pour le collage.

Surface treatment

The details listed in the Janisol 2 EI30 (pages 35-253/254) section of the «Glazed fire protection» catalogue always apply.

For the «glued sheet metal» design variant, the doors can either be covered as a complete element (the sheet metal is already glued to the casement frame) or the casement frame and the sheet metal can be covered separately.

When the doors are powder-coated as a complete element, the surface temperature must never exceed 200°C and this maximum temperature must never be reached for more than 30 minutes (tested with 3M VHB 4611 F adhesive tape).

If the casement frame and the sheet metal are coated separately then the glue surfaces must be covered to optimise the surface for gluing.

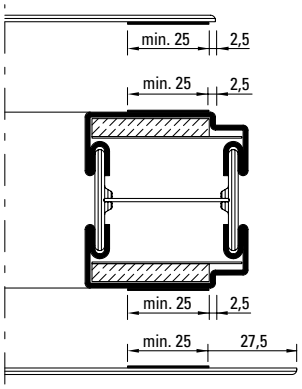

ift Rosenheim
Notifizierte Produktzertifizierungsstelle
13-003089-PR02
17.07.2020
Notified Body 0757

Verblechte Türen Bautiefe 70 mm
Portes tôlées profondeur 70 mm
Sheet metal clad doors basic depth 70 mm

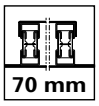

Merkmale	**Caractéristiques**	**Features**	**5-408**
Verarbeitungshinweise	**Indications d'usinage**	**Assembly instructions**	**5-412**

ift Rosenheim
Notifizierte Produktzertifizierungsstelle
13-003089-PR02
17.07.2020
Notified Body 0757

Merkmale Bleche geklebt
Caractéristiques des tôles collées
Features glued sheet metal

70 mm

Bleche geschweisst

1. Rahmenprofil 630.013.5 (630.010.2) (Bauhöhe 70 mm)
2. Türflügelprofil 600.010.5 (Bauhöhe 64 mm)
3. Stahlblech 1,5 - 3 mm
4. Schweissung vertikal von den Flügelecken ≤ 200 mm in der Länge von 20 mm , dazwischen und in der Breite wahlweise (Bandseite)
5. Mineralwolle ≥100 kg/m³ d = 64 mm (z.B. Janroc 450.105)
6. Lochschweissung ø 8 mm vertikal von den Flügelecken ≤ 200 mm in der Länge von 20 mm , dazwischen und in der Breite wahlweise (Bandgegenseite)
7. *Variante:* Stirnseitige Schweissung vertikal von den Flügelecken ≤ 200 mm in der Länge von 20 mm, dazwischen und in der Breite wahlweise (Bandgegenseite)
8. Wahlweise geschraubt

Tôles soudées

1. Cadre dormant 630.013.5 (630.010.2) (hauteur de construction 70 mm)
2. Cadre ouvrant 600.010.5 (hauteur de construction 64 mm)
3. Tôle d'acier 1,5 - 3 mm
4. Soudage vertical d'une longueur de 20 mm, dans les angles de vantail ≤ 200 mm, entre ces points et en largeur au choix (côté paumelle)
5. Laine minérale ≥100 kg/m³ d = 64 mm (p.ex. Janroc 450.105)
6. Soudure bouchon ø 8 mm vertical d'une longueur de 20 mm, dans les angles de vantail ≤ 200 mm, entre ces points et en largeur au choix (côté opposé à la paumelle)
7. *Variante:* Soudure sur pignon vertical d'une longueur de 20 mm, dans les angles de vantail ≤ 200 mm, entre ces points et en largeur au choix (côté opposé à la paumelle)
8. Au choix vissé

Welded sheet metal

1. Outer frame 630.013.5 (630.010.2) (construction height 70 mm)
2. Leaf frame 600.010.5 (construction height 64 mm)
3. Sheet metal 1,5 - 3 mm
4. Welding vertically from the leaf corners ≤ 200 mm, length 20 mm, optionally in between and lengthways (hinge side)
5. Mineral wool ≥100 kg/m³ d = 64 mm (e.g. Janroc 450.105)
6. Plug weld ø 8 mm vertically from the leaf corners ≤ 200 mm, length 20 mm, optionally in between and lengthways (opposite hinge side)
7. *Alternative:* Face side weld vertically from the leaf corners ≤ 200 mm, length 20 mm, optionally in between and lengthways (opposite hinge side)
8. Optional screwed

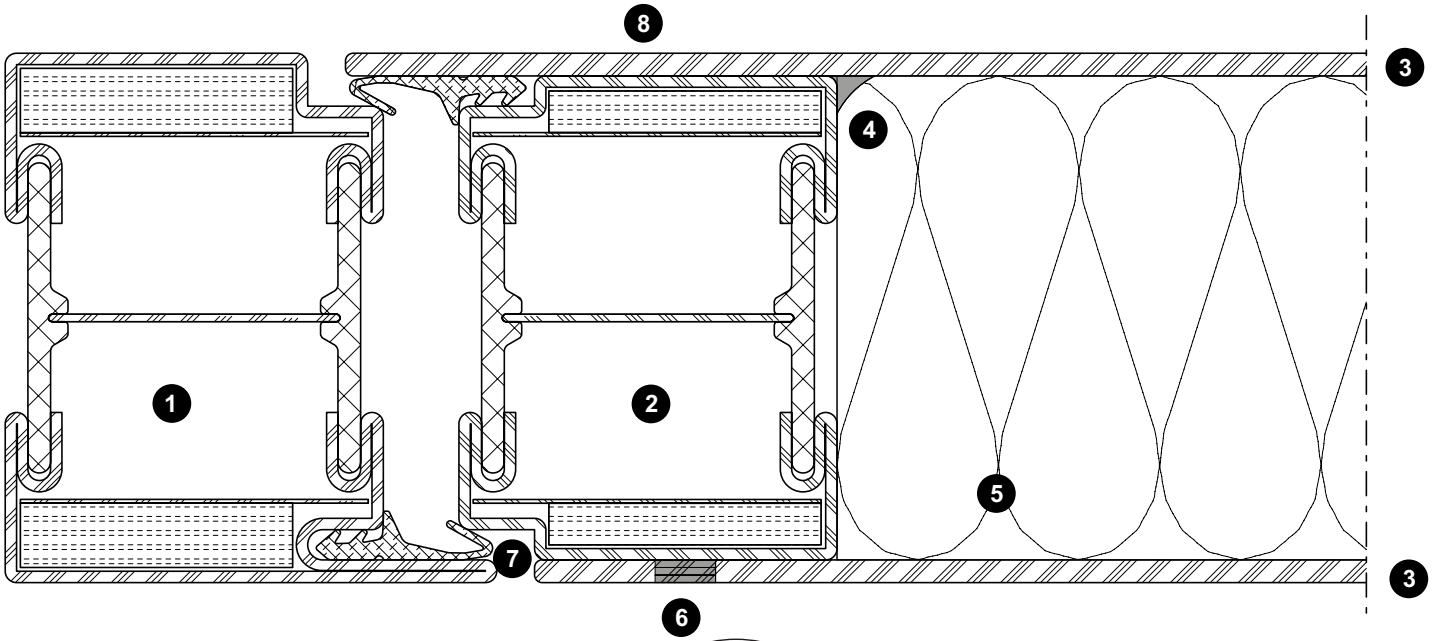

ift Rosenheim
Notifizierte Produktzertifizierungsstelle
13-003089-PR02
17.07.2020
Notified Body 0757

JANSEN

Bleche geschweisst/geklebt

1. Rahmenprofil 630.013.5 (630.010.2) (Bauhöhe 70 mm)
2. Türflügelprofil 600.010.5 (Bauhöhe 64 mm)
3. Stahlblech 1,5 - 3 mm (Bandseite)
4. Stahlblech 1,5 - 3 mm (Bandgegenseite)
5. Schweissung vertikal von den Flügelecken ≤ 200 mm in der Länge von 20 mm , dazwischen und in der Breite wahlweise
6. Mineralwolle ≥100 kg/m³ d = 64 mm (z.B. Janroc 450.105)
7. Doppelklebeband 1,1 x 25 mm (z.B. 3M VHB 4611-F oder Permafix 5690 W FR)
8. Blechsicherung örtlich Winkel 20/20/3-40 mm
9. Sicherungsschraube 550.454 oder 550.010

Tôles soudées/collées

1. Cadre dormant 630.013.5 (630.010.2) (hauteur de construction 70 mm)
2. Cadre ouvrant 600.010.5 (hauteur de construction 64 mm)
3. Tôle d'acier 1,5 - 3 mm (côté paumelle)
4. Tôle d'acier 1,5 - 3 mm (côté opposé à la paumelle)
5. Soudage vertical d'une longueur de 20 mm, dans les angles de vantail ≤ 200 mm, entre ces points et en largeur au choix
6. Laine minérale ≥100 kg/m³ d = 64 mm (p.ex. Janroc 450.105)
7. Ruban adhésif double face 1,1 x 25 mm (p.ex. 3M VHB 4611-F ou Permafix 5690 E FR)
8. Plaquette locale cornière 20/20/3-40 mm
9. Vis de blocage 550.454 ou 550.010

Welded/glued sheet metal

1. Outer frame 630.013.5 (630.010.2) (construction height 70 mm)
2. Leaf frame 600.010.5 (construction height 64 mm)
3. Sheet metal 1,5 - 3 mm (hinge side)
4. Sheet metal 1,5 - 3 mm (opposite to hinge side)
5. Welding vertically from the leaf corners ≤ 200 mm, length 20 mm, optionally in between and lengthways
6. Mineral wool ≥100 kg/m³ d = 64 mm (e.g. Janroc 450.105)
7. Double-sided tape 1.1 x 25 mm (e.g. 3M VHB 4611-F or Permafix 5690 E FR)
8. Sheet metal fixture, local bracket 20/20/3-40 mm
9. Safety screw 550.454 or 550.010

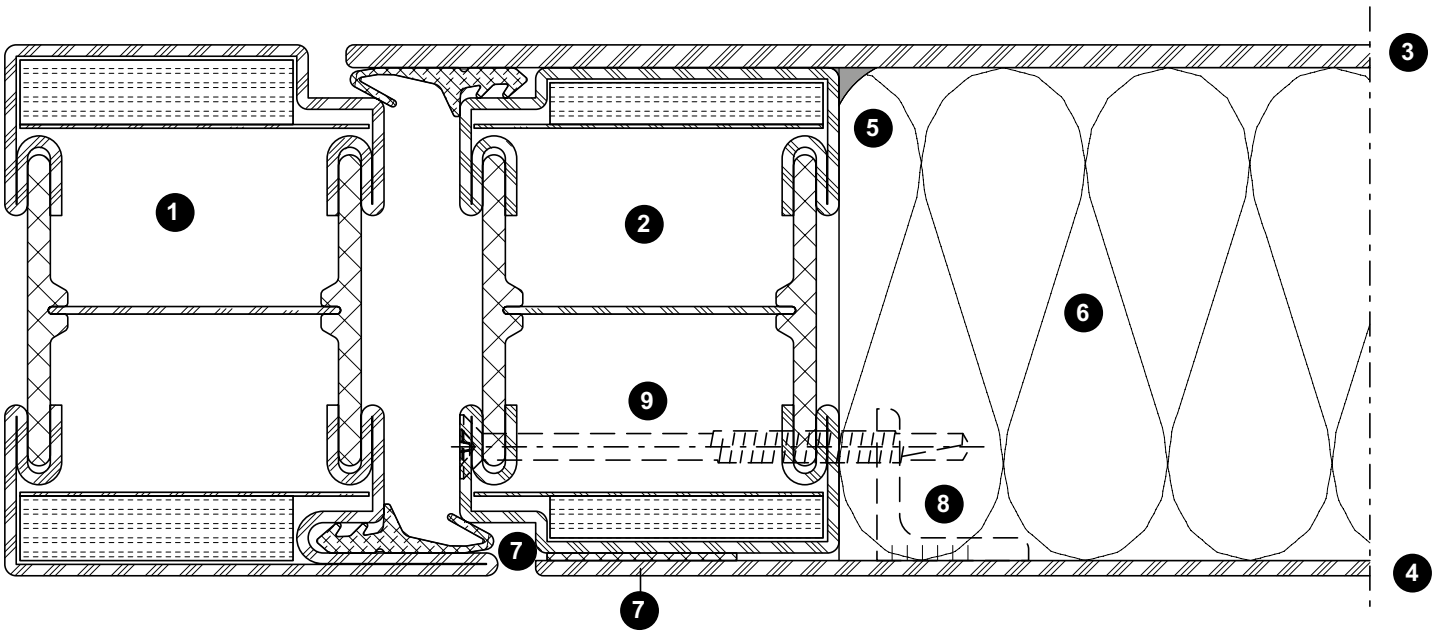

ift Rosenheim
Notifizierte Produktzertifizierungsstelle
13-003089-PR02
17.07.2020
Notified Body 0757

Bleche geklebt

(Nur möglich bei Einsatz der verdeckt liegenden Bänder)

1. Rahmenprofil 630.013.5 (630.010.2) (Bauhöhe 70 mm)
2. Türflügelprofil 600.010.5 (Bauhöhe 64 mm)
3. Stahlblech 1,5 - 3 mm (wahlweise Edelstahl)
4. Mineralwolle ≥100 kg/m³ d = 64 mm (z.B. Janroc 450.105)
5. Doppelklebeband 1,1 x 25 mm (z.B. 3M VHB 4611-F oder Permafix 5690 W FR)
6. Blechsicherung örtlich Winkel 20/20/3-40 mm
7. Sicherungsschraube 550.454 oder 550.010

Tôles collées

(Seulement possible en cas d'utilisation de paumelles invisibles)

1. Cadre dormant 630.013.5 (630.010.2) (hauteur de construction 70 mm)
2. Cadre ouvrant 600.010.5 (hauteur de construction 64 mm)
3. Tôle d'acier 1,5 - 3 mm (au choix acier Inox)
4. Laine minérale ≥100 kg/m³ d = 64 mm (p.ex. Janroc 450.105)
5. Ruban adhésif double face 1,1 x 25 mm (p.ex. 3M VHB 4611-F ou Permafix 5690 E FR)
6. Plaquette locale cornière 20/20/3-40 mm
7. Vis de blocage 550.454 ou 550.010

Glued sheet metal

(Only possible if concealed hinges are used)

1. Outer frame 630.013.5 (630.010.2) (construction height 70 mm)
2. Leaf frame 600.010.5 (construction height 64 mm)
3. Sheet metal 1,5 - 3 mm (optional stainless steel)
4. Mineral wool ≥100 kg/m³ d = 64 mm (e.g. Janroc 450.105)
5. Double-sided tape 1.1 x 25 mm (e.g. 3M VHB 4611-F or Permafix 5690 E FR)
6. Sheet metal fixture, local bracket 20/20/3-40 mm
7. Safety screw 550.454 or 550.010

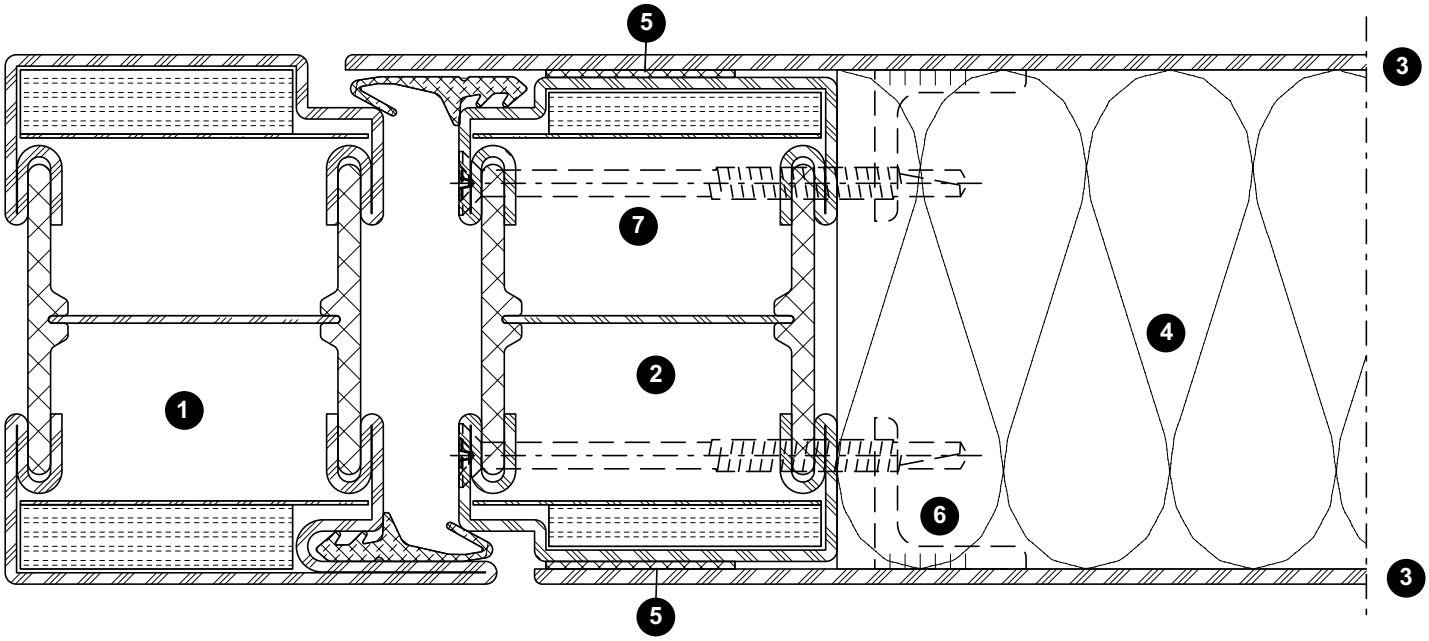

ift Rosenheim
Notifizierte Produktzertifizierungsstelle
13-003089-PR02
17.07.2020
Notified Body 0757

Bleche aufgesetzt

1. Rahmenprofil 630.013.5 (630.010.2) (Bauhöhe 70 mm)
2. Türflügelprofil 600.010.5 (Bauhöhe 64 mm)
3. Stahlblech aufgesetzt 1,5 - 3 mm
4. Mineralwolle ≥100 kg/m³ d = 64 mm (z.B. Janroc 450.105)
5. Niete oder Schraube min. ø 4 mm (Stahl oder Edelstahl) vertikal von den Flügelecken ≤ 200 mm in der Länge von 20 mm, dazwischen und in der Breite wahlweise

Tôles plaquées

1. Cadre dormant 630.013.5 (630.010.2) (hauteur de construction 70 mm)
2. Cadre ouvrant 600.010.5 (hauteur de construction 64 mm)
3. Tôle d'acier plaquée 1,5 - 3 mm
4. Laine minérale ≥100 kg/m³ d = 64 mm (p.ex. Janroc 450.105)
5. Rivet ou vis au moins ø 4 mm (acier ou acier Inox) vertical d'une longueur de 20 mm, dans les angles de vantail ≤ 200 mm, entre ces points et en largeur au choix

Fitted sheet metal

1. Outer frame 630.013.5 (630.010.2) (construction height 70 mm)
2. Leaf frame 600.010.5 (construction height 64 mm)
3. Fitted steel sheet 1,5 - 3 mm
4. Mineral wool ≥100 kg/m³ d = 64 mm (e.g. Janroc 450.105)
5. Rivet or screw min. ø 4 mm (steel or stainless steel) vertically from the leaf corners ≤ 200 mm, length 20 mm, optionally in between and lengthways

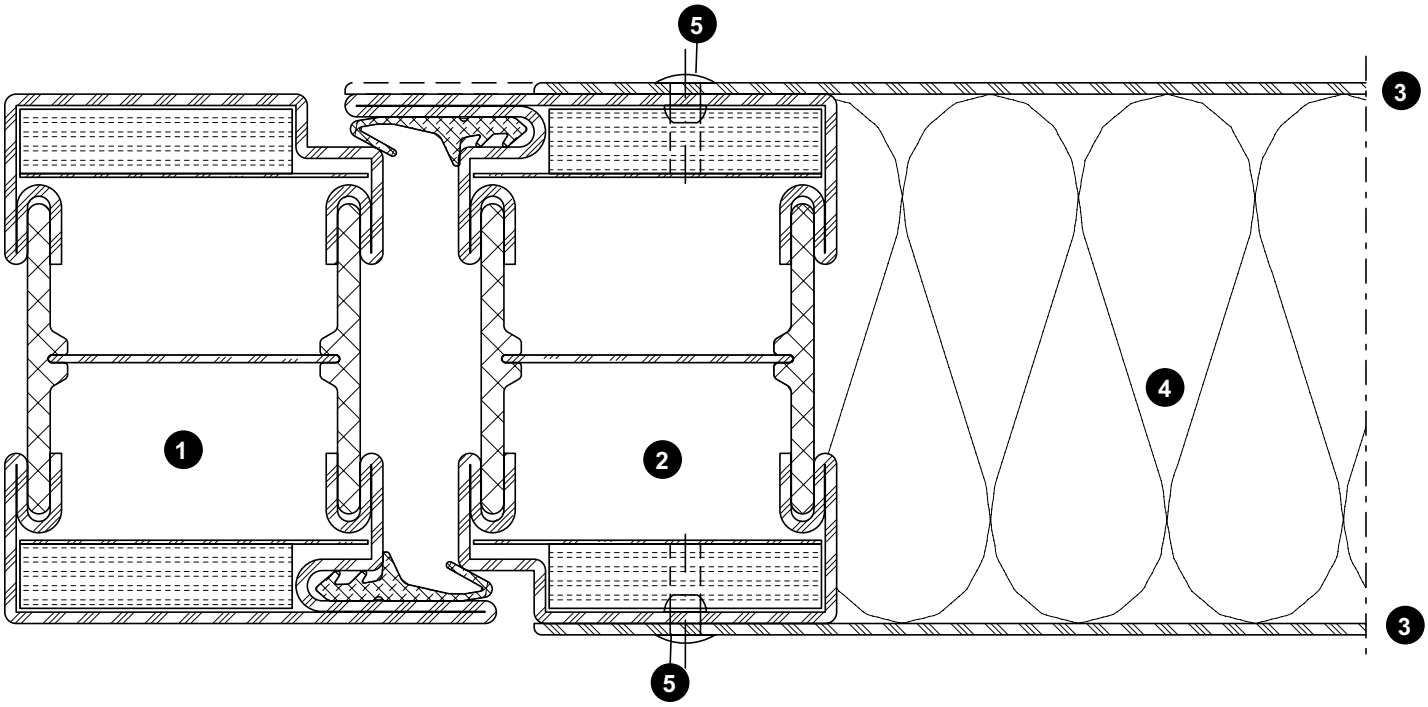

ift Rosenheim
Notifizierte Produktzertifizierungsstelle
13-003089-PR02
17.07.2020
Notified Body 0757

Blechbefestigung auf Bandseite

Fixation de la tôle du côté paumelle

Sheet metal fixture on hinge side

Bleche geschweisst

Tôles soudées

Welded sheet metal

[1] Abstände und Anzahl der Schweisspunkte können wahlweise gesetzt werden

[1] Distances et nombre de points soudés au choix.

[1] Intervals and number of welding points can be freely selected.

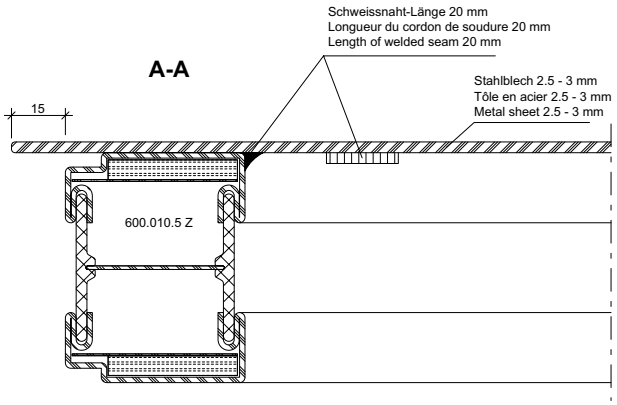

Blechbefestigung auf Bandseite
im Bereich Glasausschnitt mittels
Schweissung

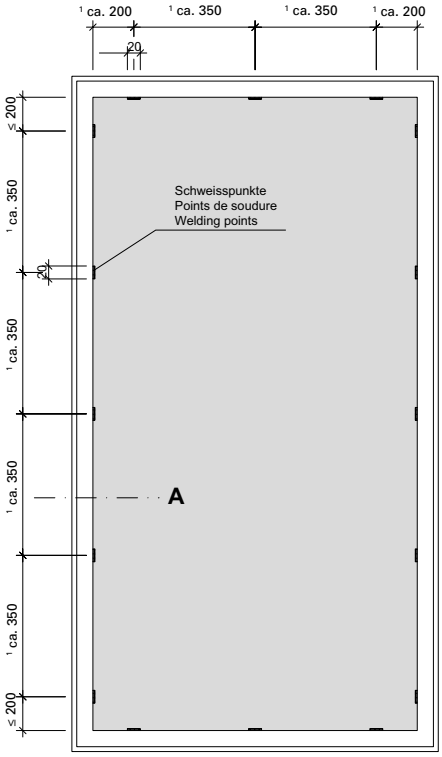

Blechbefestigung auf Bandseite im Bereich Glasauschnitt mittels Schweissung

Fixation de la tôle côté paumelle dans la zone du panneau vitré grâce à une soudure

Welded sheet metal fixture on hinge side in area of vision panel

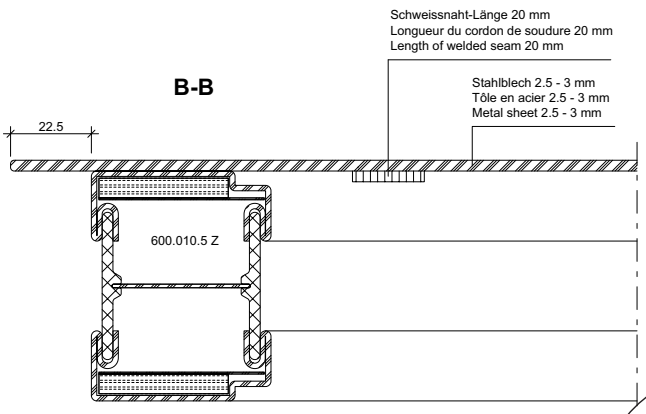

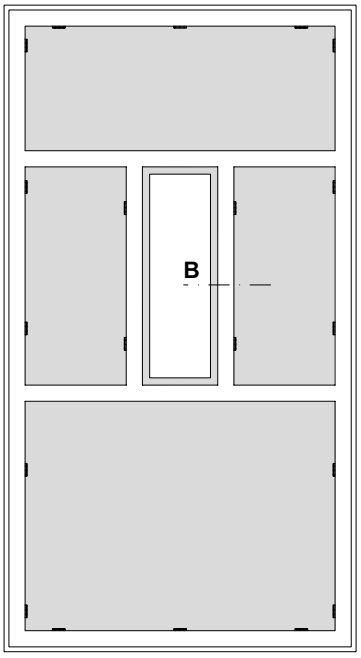

ift Rosenheim
ift-21-0401-div-002
Notifizierte Produkt-zertifizierungsstelle
13-003089-PR02
17.07.2020
Notified Body 0757

Blechbefestigung auf Bandgegenseite

Fixation de la tôle du côté opposé à la paumelle

Sheet metal fixture on opposite to hinge side

Lochschweissung

Soudure bouchon

Plug welding

[1] Abstände und Anzahl der Schweisspunkte können wahlweise gesetzt werden

[1] Distances et nombre de points soudés au choix.

[1] Intervals and number of welding points can be freely selected.

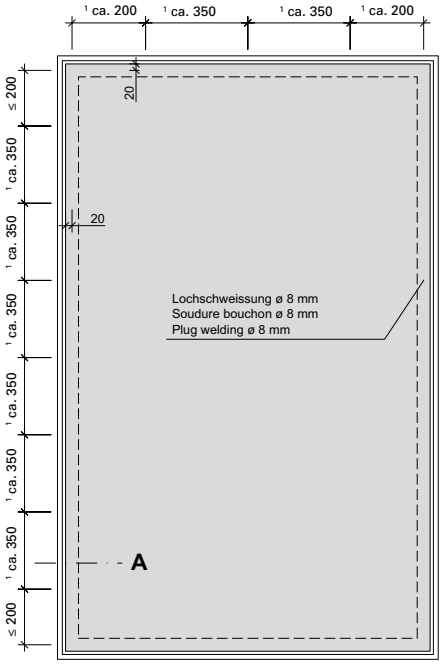

A-A

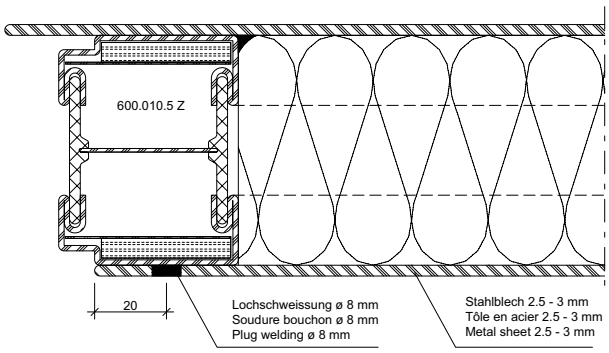

Variante: Stirnseitige Schweissung

Variante: Soudure sur pignon

Alternative: Face side weld

[1] Abstände und Anzahl der Schweisspunkte können wahlweise gesetzt werden

[1] Distances et nombre de points soudés au choix.

[1] Intervals and number of welding points can be freely selected.

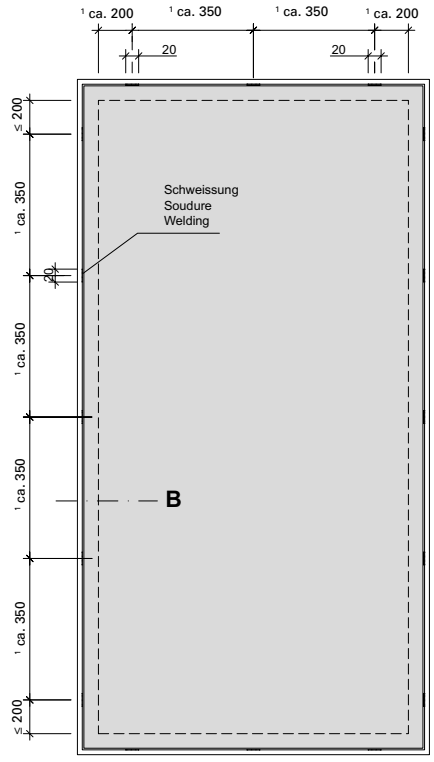

B-B

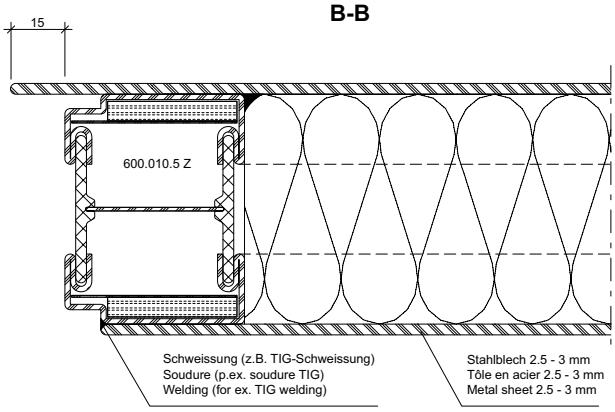

ift Rosenheim
31-0400-div-002
Notifizierte Produktzertifizierungsstelle
13-003089-PR02
17.07.2020
Notified Body 0757

Bleche geklebt auf Bandgegenseite

Tôles collées du côté opposé à la paumelle

Glued sheet metal on opposite to hinge side

Vorbereitung Flügelrahmen
Bohrungen für Blechsicherungen

Préparation cadre vantail
Perçages pour plaquettes

Preparation of leaf frame
Boreholes for sheet metal fixtures

Detail A

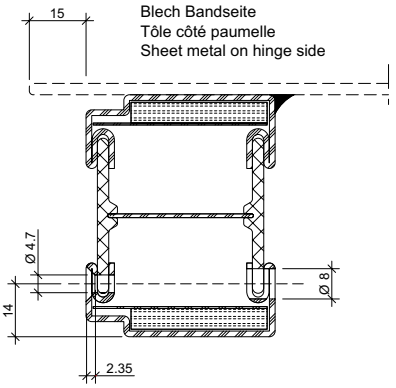

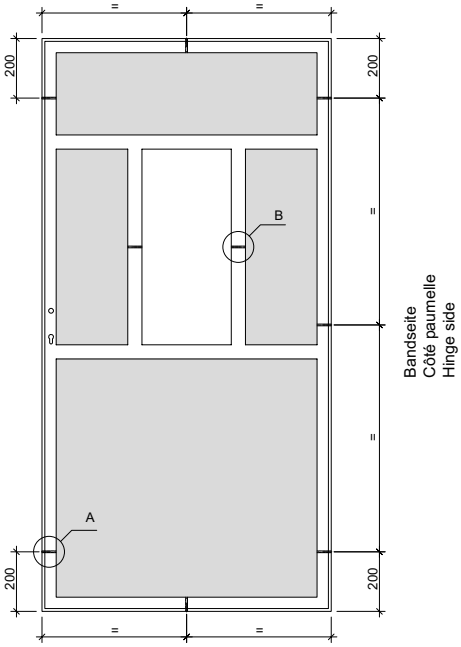

Detail B

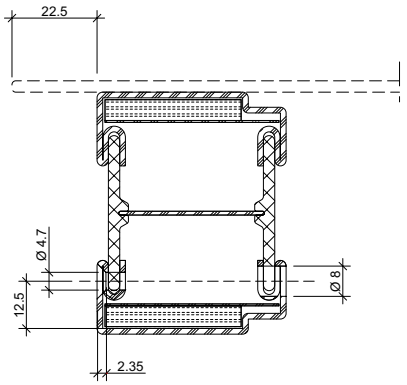

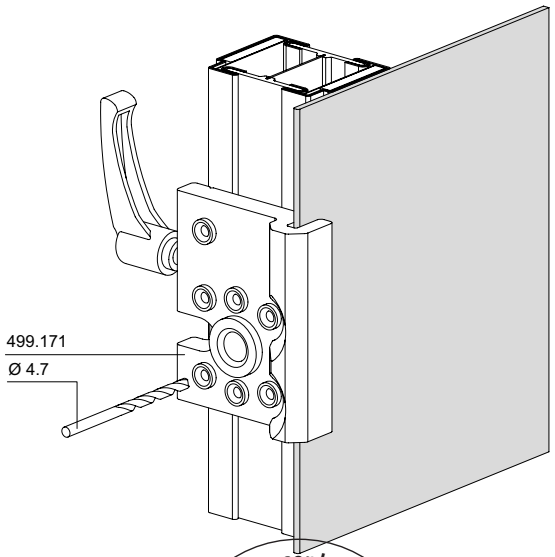

31-0401-div-003

ift Rosenheim
Notifizierte Produkt-zertifizierungsstelle
13-003089-PR02
17.07.2020
Notified Body 0757

Bleche geklebt auf Bandgegenseite

Tôles collées du côté opposé à la paumelle

Glued sheet metal on opposite to hinge side

Vorbereitung Blechsicherung
Positionierung Sicherungswinkel

Préparation plaquette
Positionnement équerre de blocage

Preparation of sheet metal fixture
Positioning of safety bracket

Detail A

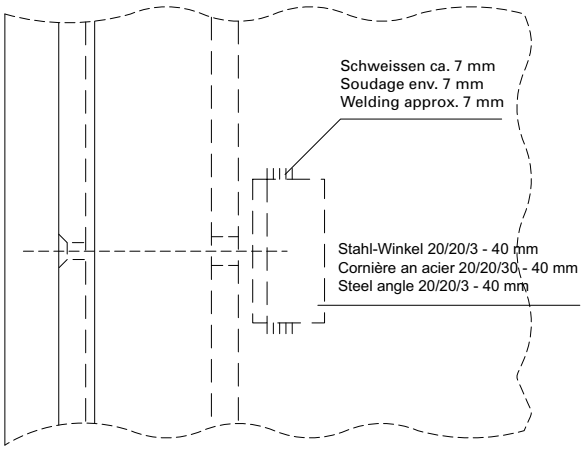

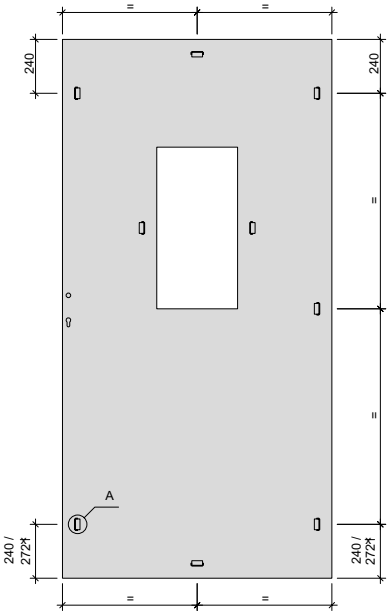

* Für Senkdichtung
* Pour joint seuil automatique
* For automatic drop seal

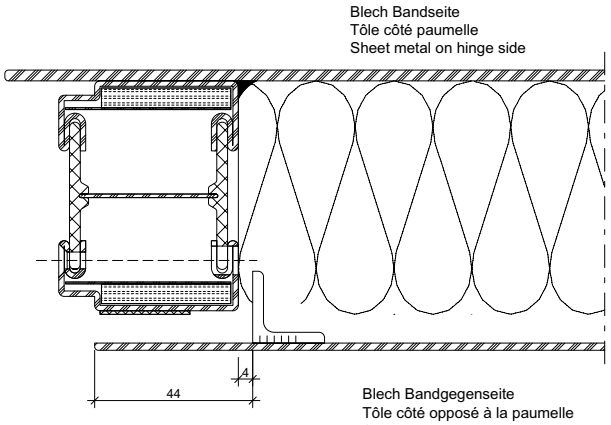

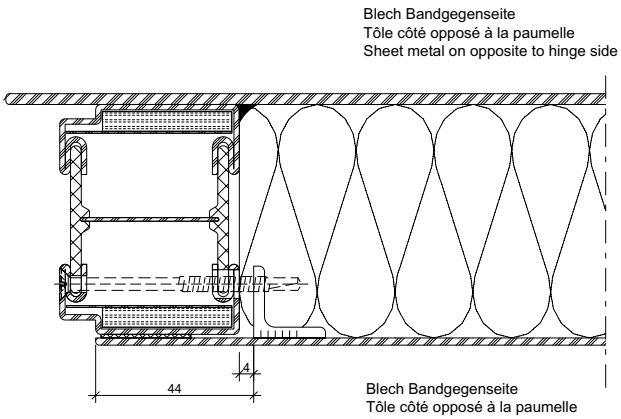

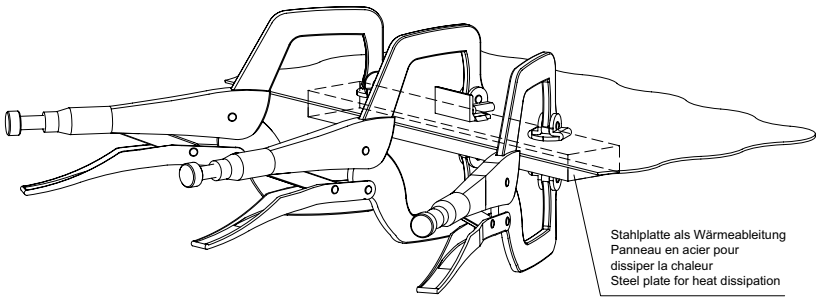

31-0401-div-003

ift Rosenheim
Notifizierte Produktzertifizierungsstelle
13-003089-PR02
17.07.2020
Notified Body 0757

Bleche geklebt auf Bandseite

Tôles collées du côté paumelle

Glued sheet metal on hinge side

Vorbereitung Flügelrahmen
Bohrungen für Blechsicherungen

Préparation cadre vantail
Perçages pour plaquettes

Preparation of leaf frame
Boreholes for sheet metal fixtures

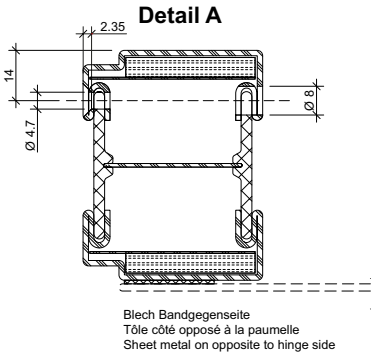

Blech Bandgegenseite
Tôle côté opposé à la paumelle
Sheet metal on opposite to hinge side

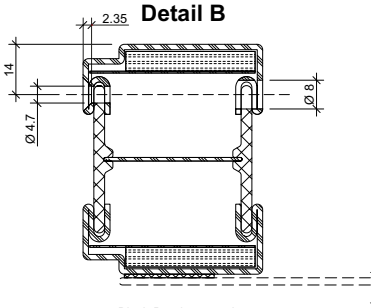

Blech Bandgegenseite
Tôle côté opposé à la paumelle
Sheet metal on opposite to hinge side

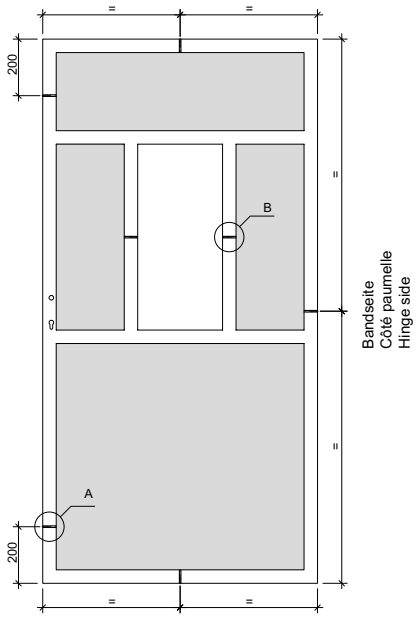

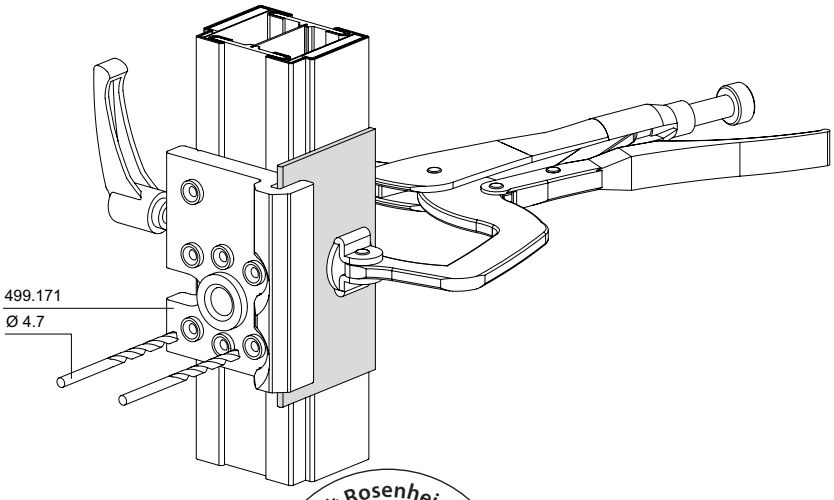

31-0401-div-004

ift Rosenheim
Notifizierte Produktzertifizierungsstelle
13-003089-PR02
17.07.2020
Notified Body 0757

JANSEN

Bleche geklebt auf Bandseite

Tôles collées du côté paumelle

Glued sheet metal on hinge side

Vorbereitung Blechsicherung
Positionierung Sicherungswinkel

Préparation plaquette
Positionnement équerre de blocage

Preparation of sheet metal fixture
Positioning of safety bracket

Detail A

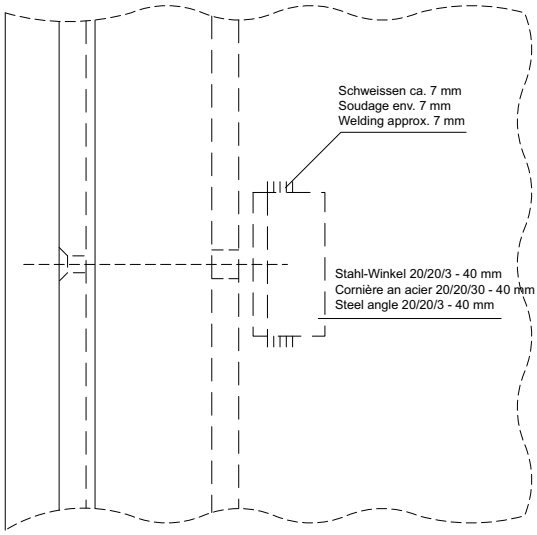

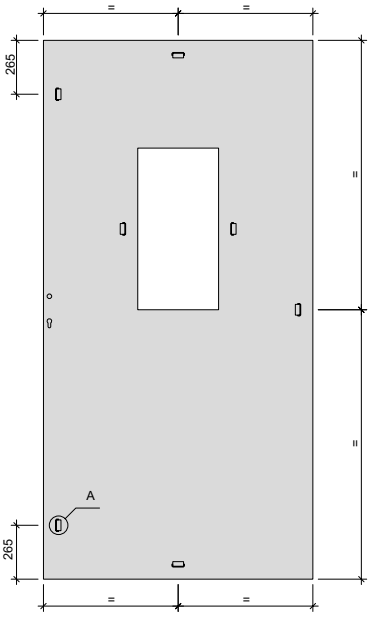

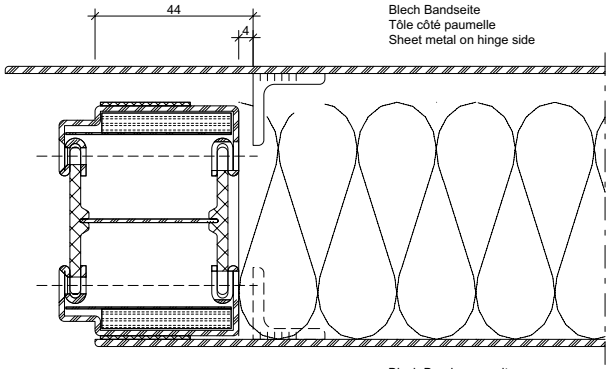

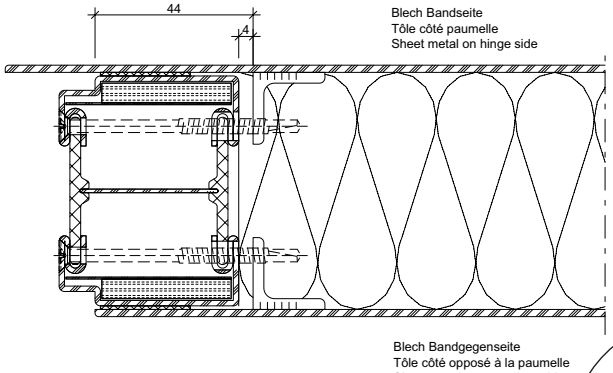

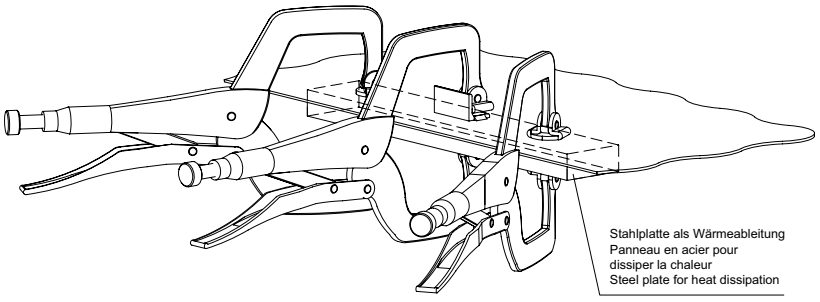

31-0401-div-004

ift Rosenheim
Notifizierte Produktzertifizierungsstelle
13-003089-PR02
17.07.2020
Notified Body 0757

Bleche geschweisst

Tôles soudées

Welded sheet metal

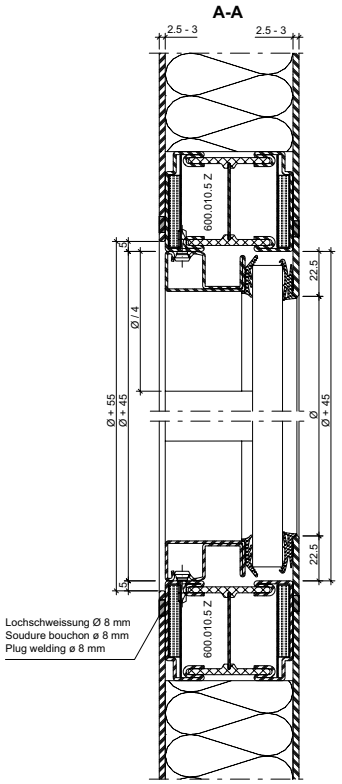

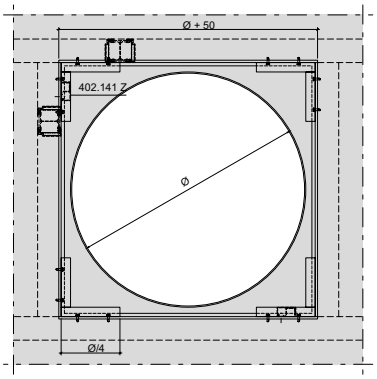

Ansicht von Verglasungsseite
Vue du côté vitré
View from glazed side

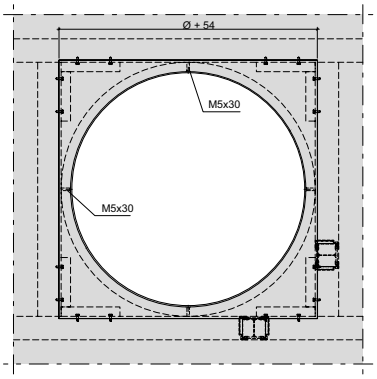

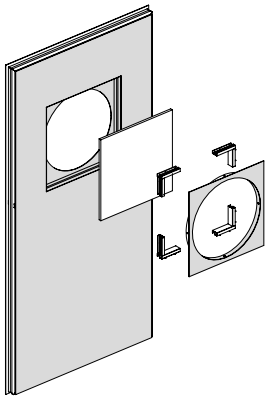

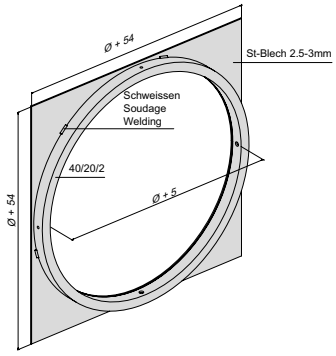

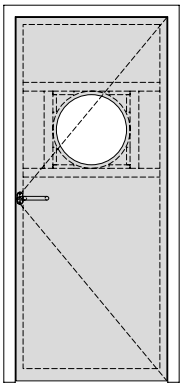

31-0401-E-001

ift Rosenheim
Notifizierte Produktzertifizierungsstelle
13-003089-PR02
17.07.2020
Notified Body 0757

Bleche geschweisst/geklebt

Tôles soudées/collées

Welded/glued sheet metal

Einbau Bullauge
Blech aussen geklebt

Montage fenêtre à arc bombé
Tôle collée extérieure

Installation bull's eye window
Glued sheet metal

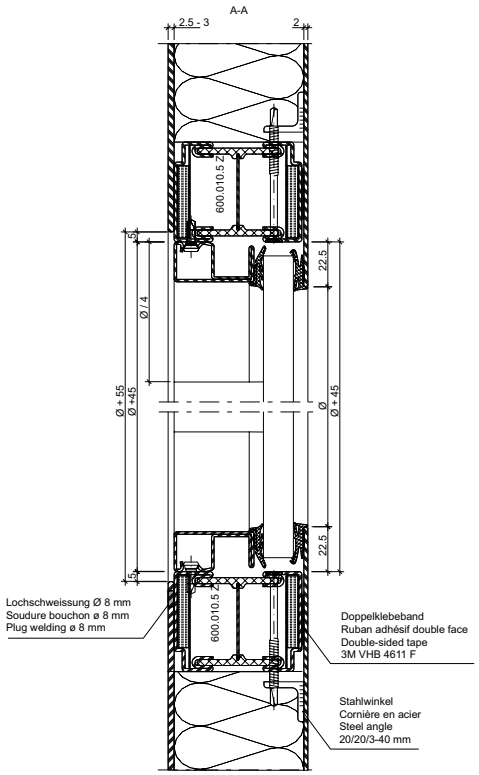

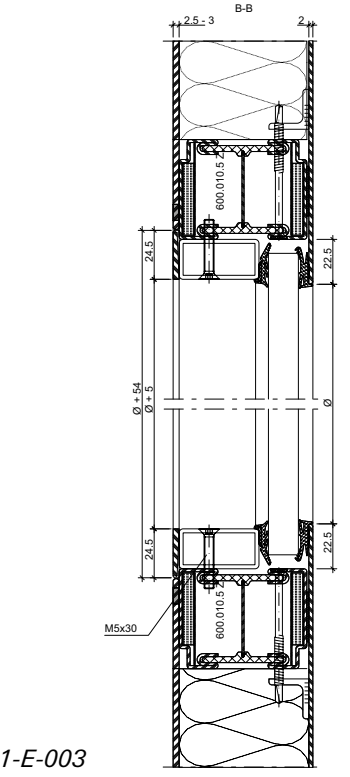

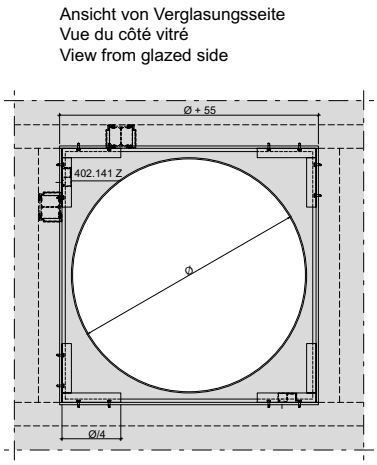

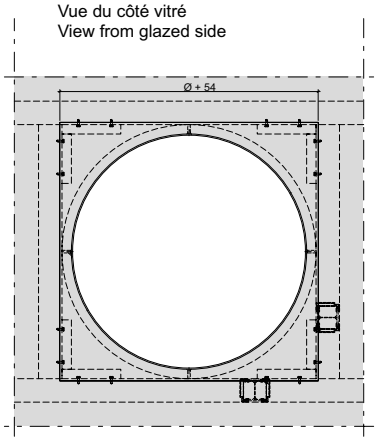

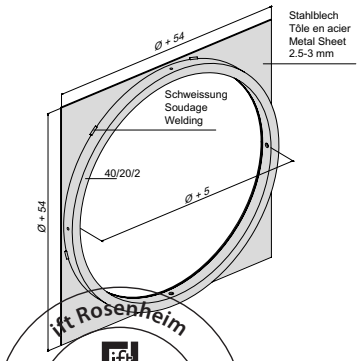

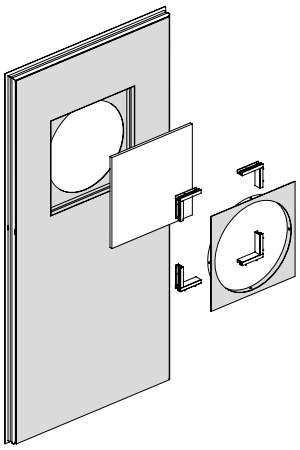

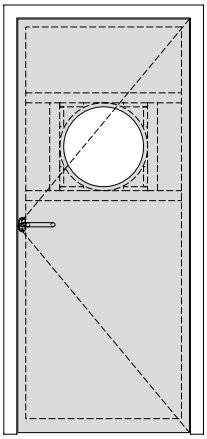

31-0401-E-003

ift Rosenheim
Notifizierte Produktzertifizierungsstelle
13-003089-PR02
17.07.2020
Notified Body 0757

Einbau Anschweissband | **Montage paumelle à souder** | **Installation weld-on hinge**

Bleche geschweisst | **Tôles soudées** | **Welded sheet metal**

Variante Schweissung im Dichtungsfalz
Variante soudure dans le pli du joint
Model with weld in sealing seam

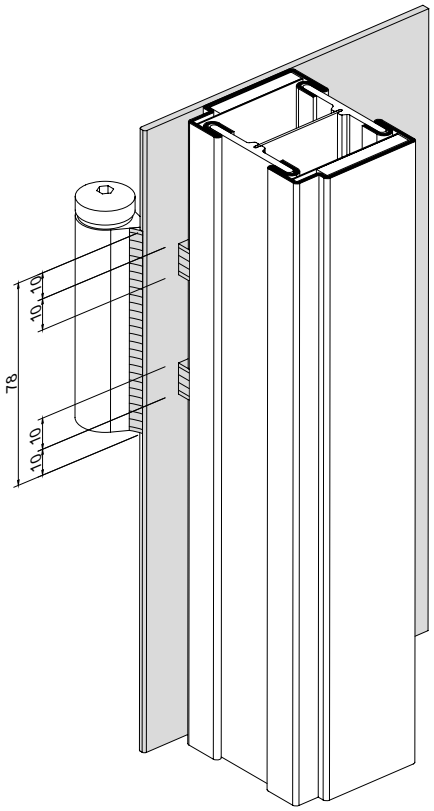

Lappenausklinkung
Encochage de la bande
Notch for lip

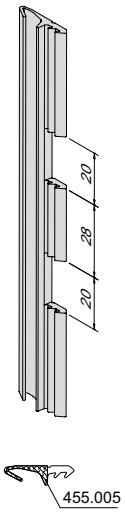

Variante Lochschweissung von aussen
Variante soudage en trou de l'extérieur
Model with external plug weld

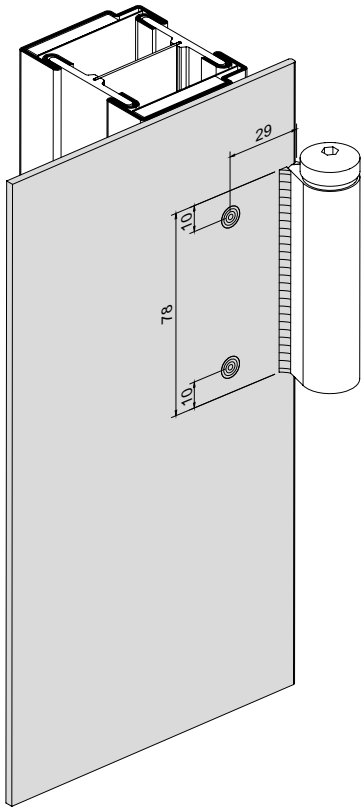

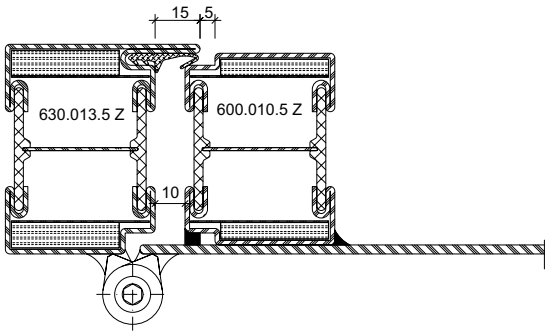

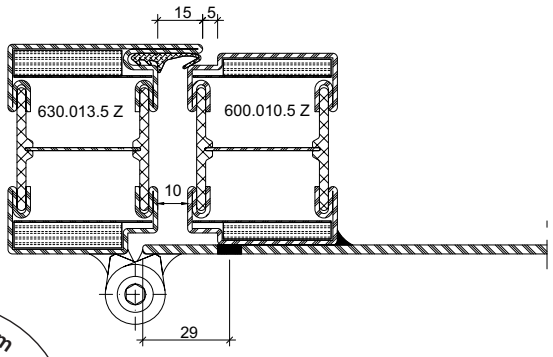

31-0401-2D-003

ift Rosenheim
Notifizierte Produkt-zertifizierungsstelle
13-003089-PR02
17.07.2020
Notified Body 0757

Einbau Anschraubband
555.570 - 555.573

Bleche geschweisst

Montage paumelle à visser
555.570 - 555.573

Tôles soudées

Installation screw-on hinge
555.570 - 555.573

Welded sheet metal

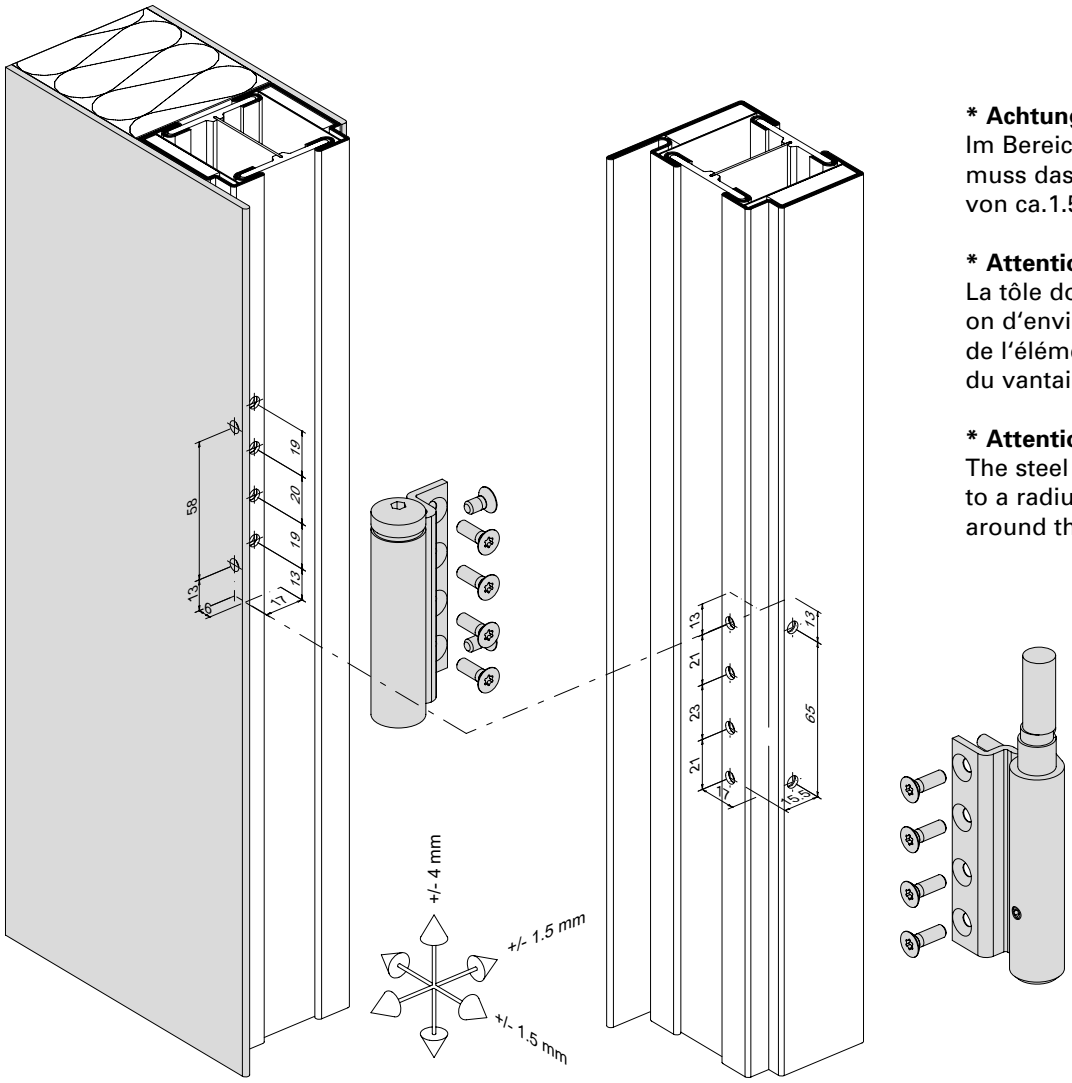

*** Achtung!**
Im Bereich des Flügelbandteils muss das Blech auf einen Radius von ca.1.5 mm gerundet werden.

*** Attention!**
La tôle doit être arrondie à un rayon d'environ 1,5 mm dans la zone de l'élément de paumelle du vantail.

*** Attention!**
The steel sheet must be rounded to a radius of approx.1.5 mm around the leaf hinge.

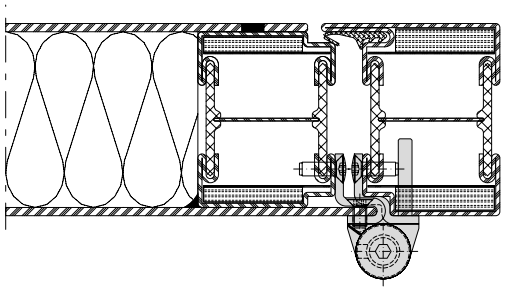

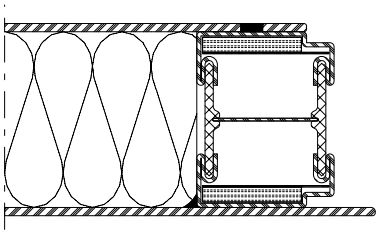

31-0401-2D-004

ift Rosenheim
Notifizierte Produktzertifizierungsstelle
13-003089-PR02
17.07.2020
Notified Body 0757

Einbau Anschraubband
550.250 / 550.286

Montage paumelle à visser
550.250 / 550.286

Installation screw-on hinge
550.250 / 550.286

Bleche geschweisst

Tôles soudées

Welded sheet metal

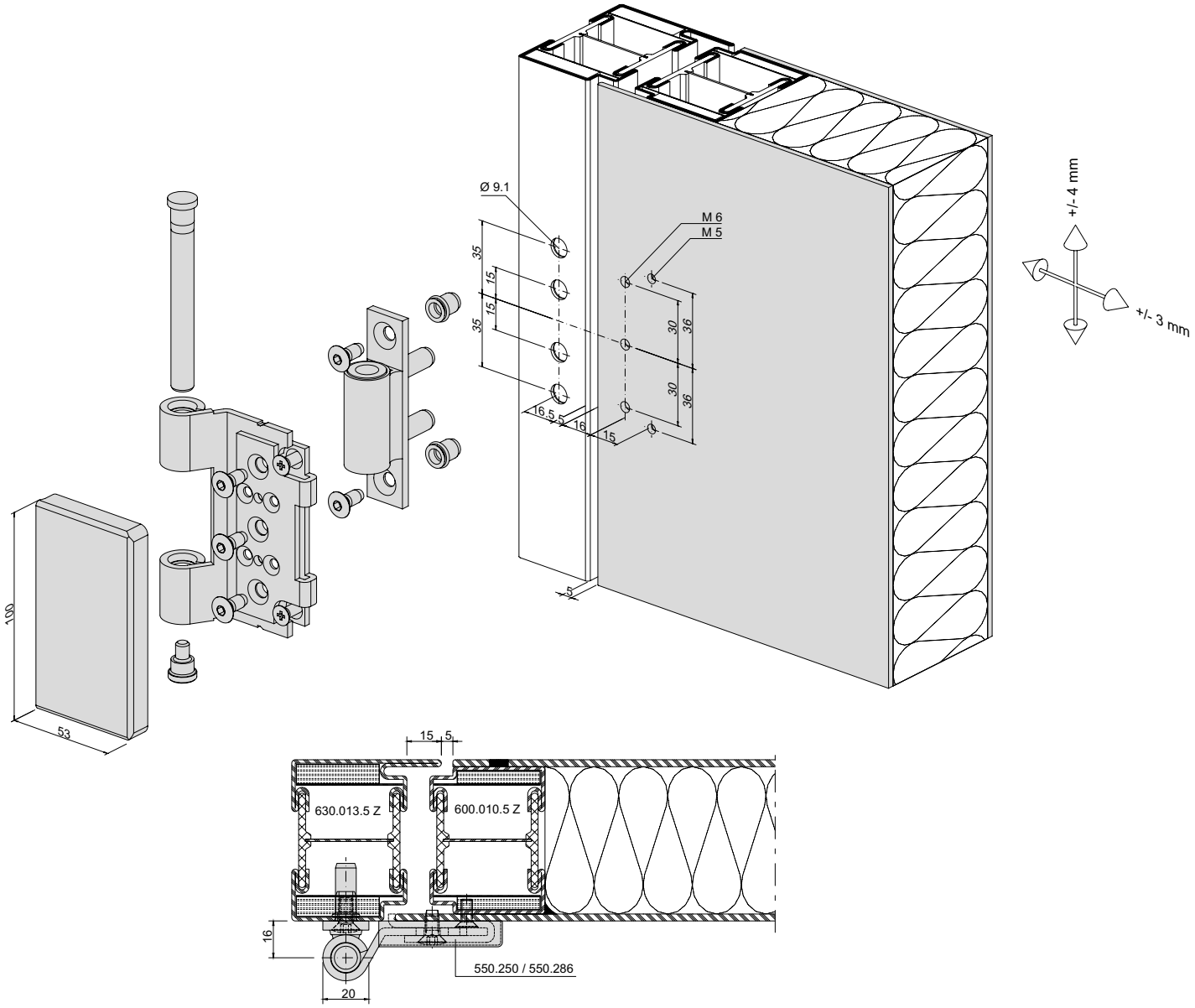

31-0401-2D-005

ift Rosenheim
Notifizierte Produktzertifizierungsstelle
13-003089-PR02
17.07.2020
Notified Body 0757

Einbau 3D Anschraubband (Achsabstand 36 mm) 555.656 - 555.659

Montage paumelle à visser 3D (Entraxe 36 mm) 555.656 - 555.659

Installation 3D screw-on hinge (Hinge pin distance 36 mm) 555.656 - 555.659

Bleche geschweisst

Tôles soudées

Welded sheet metal

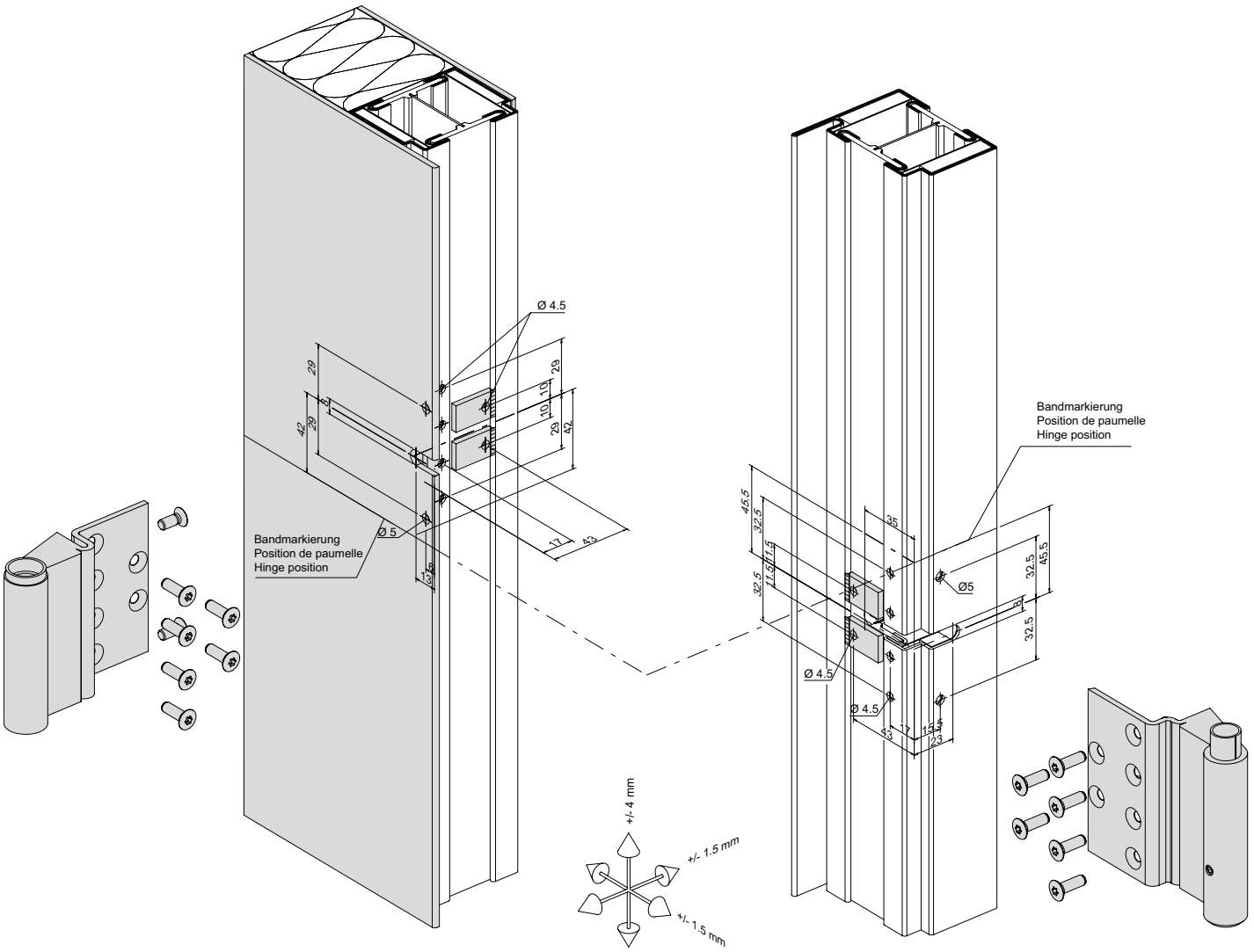

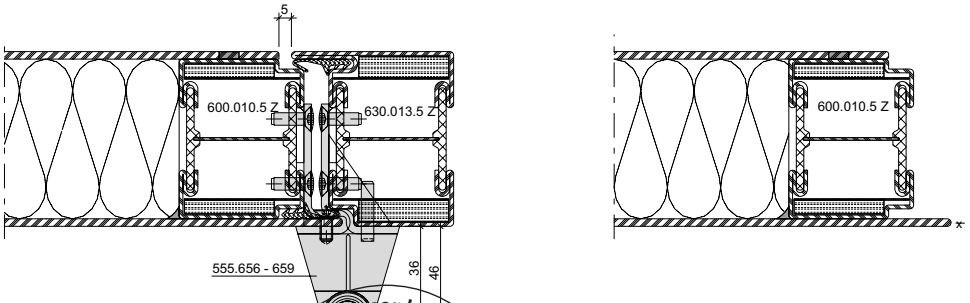

31-0401-2D-008

Rosenheim
ift
Notifizierte Produkt-zertifizierungsstelle
13-003089-PR02
17.07.2020
Notified Body 0757

Einbau 3D Anschraubband (Achsabstand 36 mm)
555.656 - 555.659

Montage paumelle à visser 3D (Entraxe 36 mm)
555.656 - 555.659

Installation 3D screw-on hinge (Hinge pin distance 36 mm)
555.656 - 555.659

Bleche geschweisst

Tôles soudées

Welded sheet metal

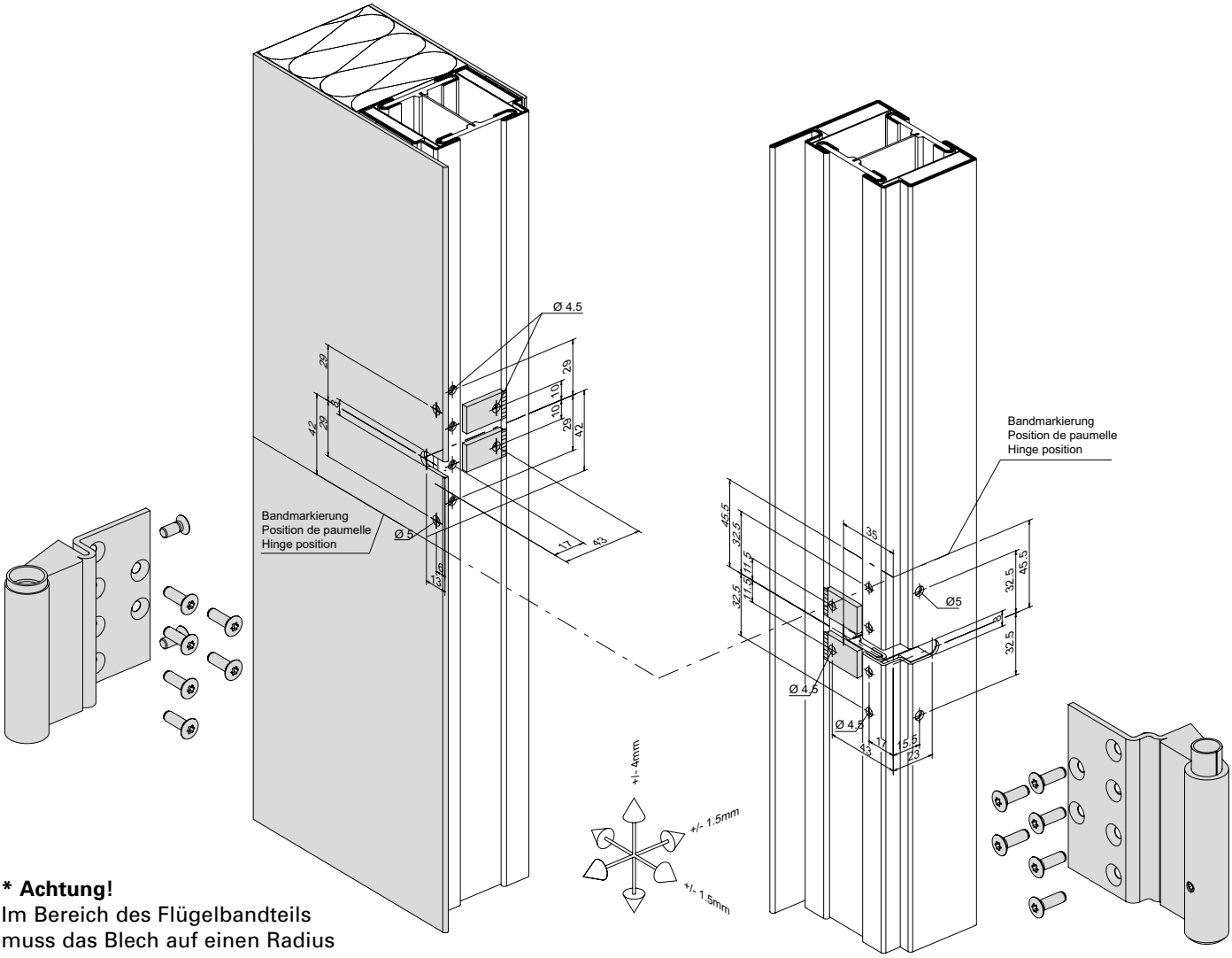

*** Achtung!**
Im Bereich des Flügelbandteils muss das Blech auf einen Radius von ca.1.5 mm gerundet werden.

*** Attention!**
La tôle doit être arrondie à un rayon d'environ 1,5 mm dans la zone de l'élément de paumelle du vantail.

*** Attention!**
The steel sheet must be rounded to a radius of approx.1.5 mm around the leaf hinge.

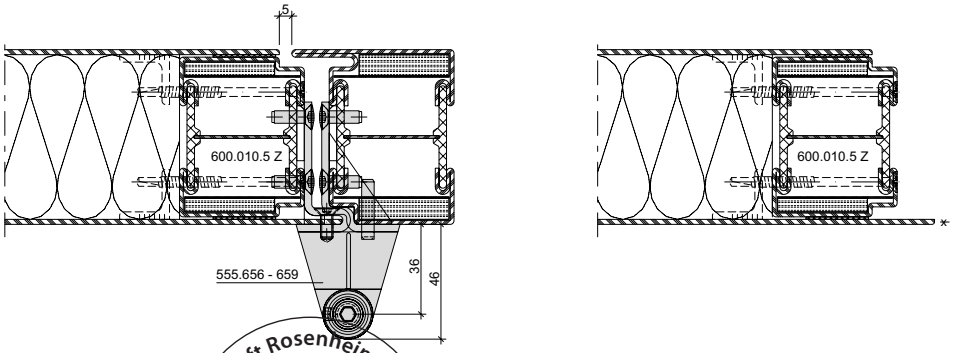

31-0401-2D-009

ift Rosenheim
Notifizierte Produktzertifizierungsstelle
13-003089-PR02
17.07.2020
Notified Body 0757

Einbau Anschraubband
555.570 - 555.573

Montage paumelle à visser
555.570 - 555.573

Installation screw-on hinge
555.570 - 555.573

Bleche geschweisst

Tôles soudées

Welded sheet metal

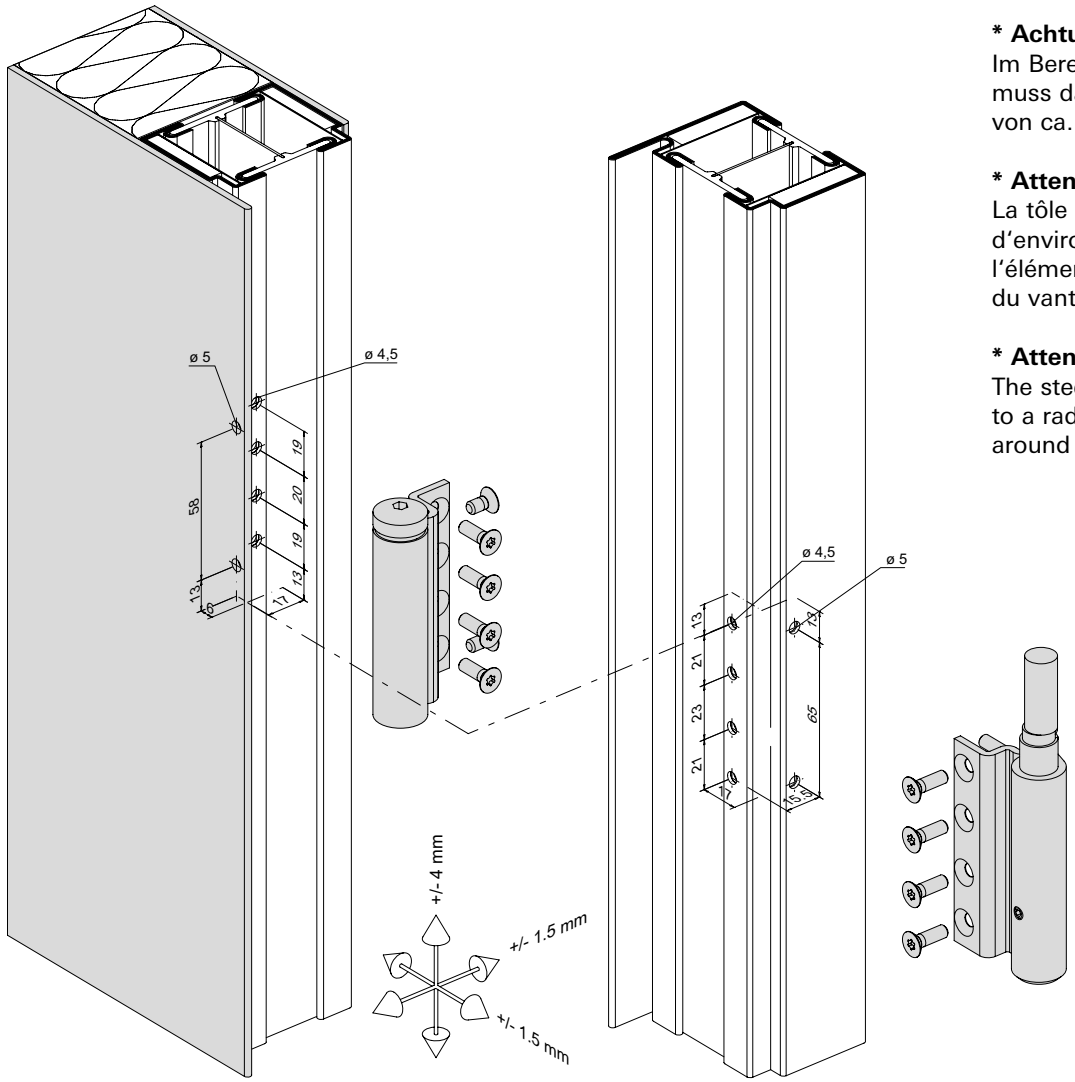

*** Achtung!**
Im Bereich des Flügelbandteils muss das Blech auf einen Radius von ca.1.5 mm gerundet werden.

*** Attention!**
La tôle doit être arrondie à un rayon d'environ 1,5 mm dans la zone de l'élément de paumelle du vantail.

*** Attention!**
The steel sheet must be rounded to a radius of approx.1.5 mm around the leaf hinge.

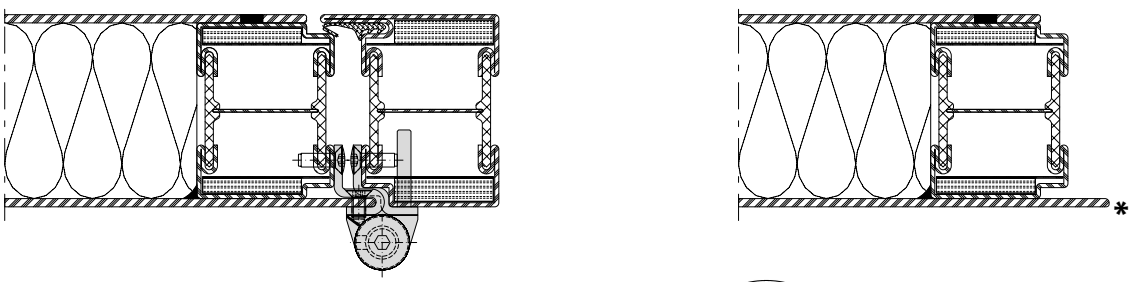

31-0401-2D-007

Einbau Anschraubband
550.250 / 550.286

Montage paumelle à visser
550.250 / 550.286

Installation screw-on hinge
550.250 / 550.286

Bleche geklebt

Tôles collées

Glued sheet metal

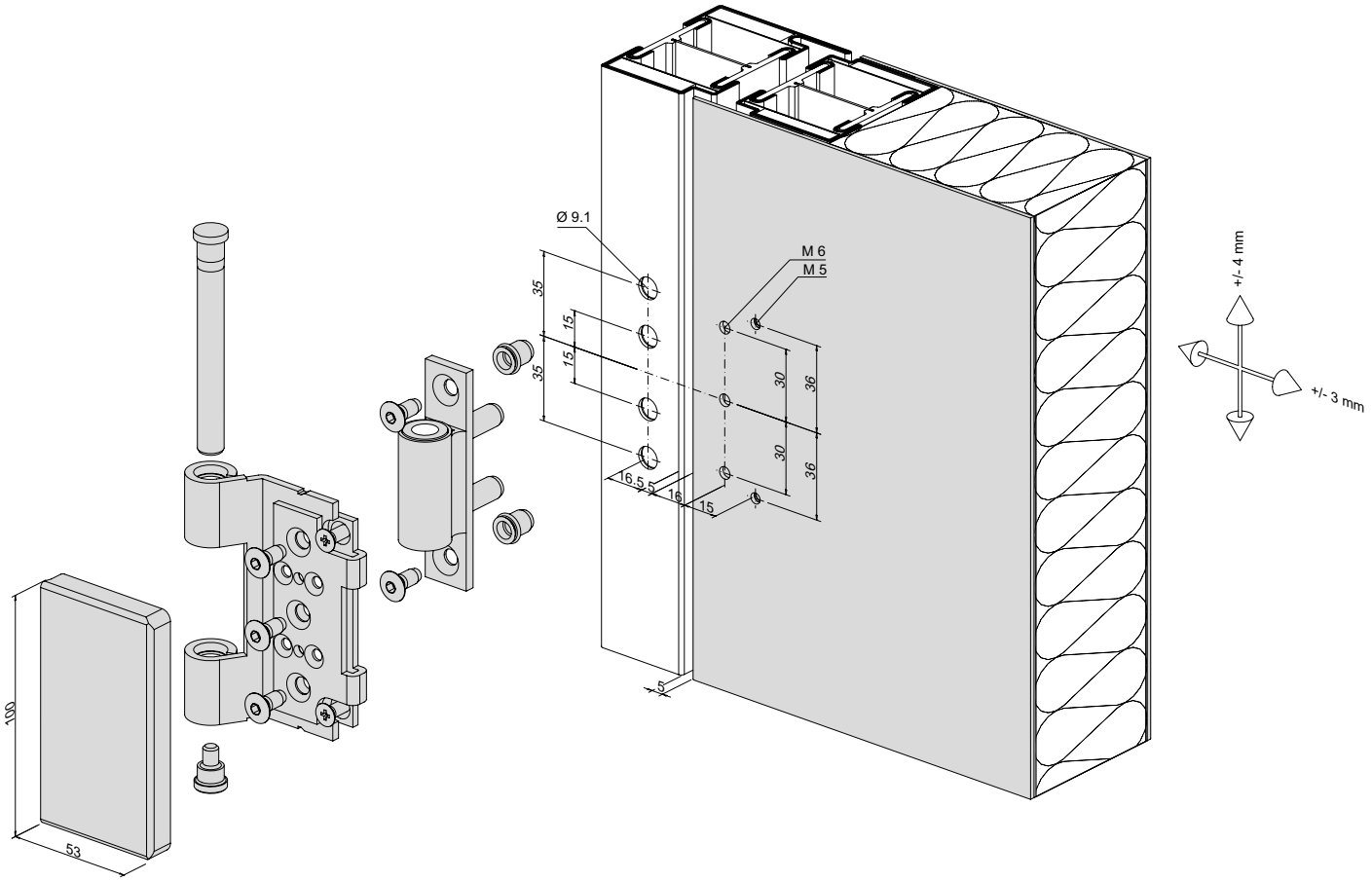

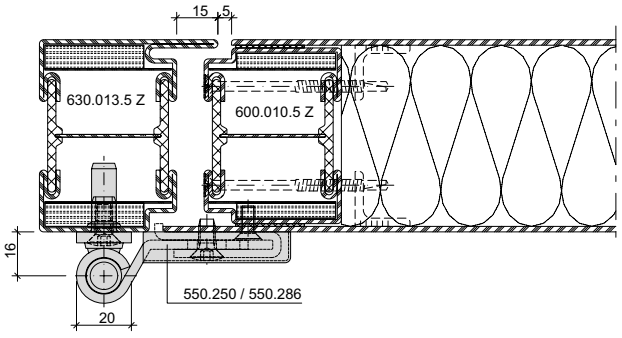

31-0401-2D-006

ift Rosenheim
Notifizierte Produktzertifizierungsstelle
13-003089-PR02
17.07.2020
Notified Body 0757

Verdeckt liegendes 3D Anschraubband
555.030 / 555.031

Paumelle à visser 3D non apparente
555.030 / 555.031

Concealed 3D screw-on hinge
555.030 / 555.031

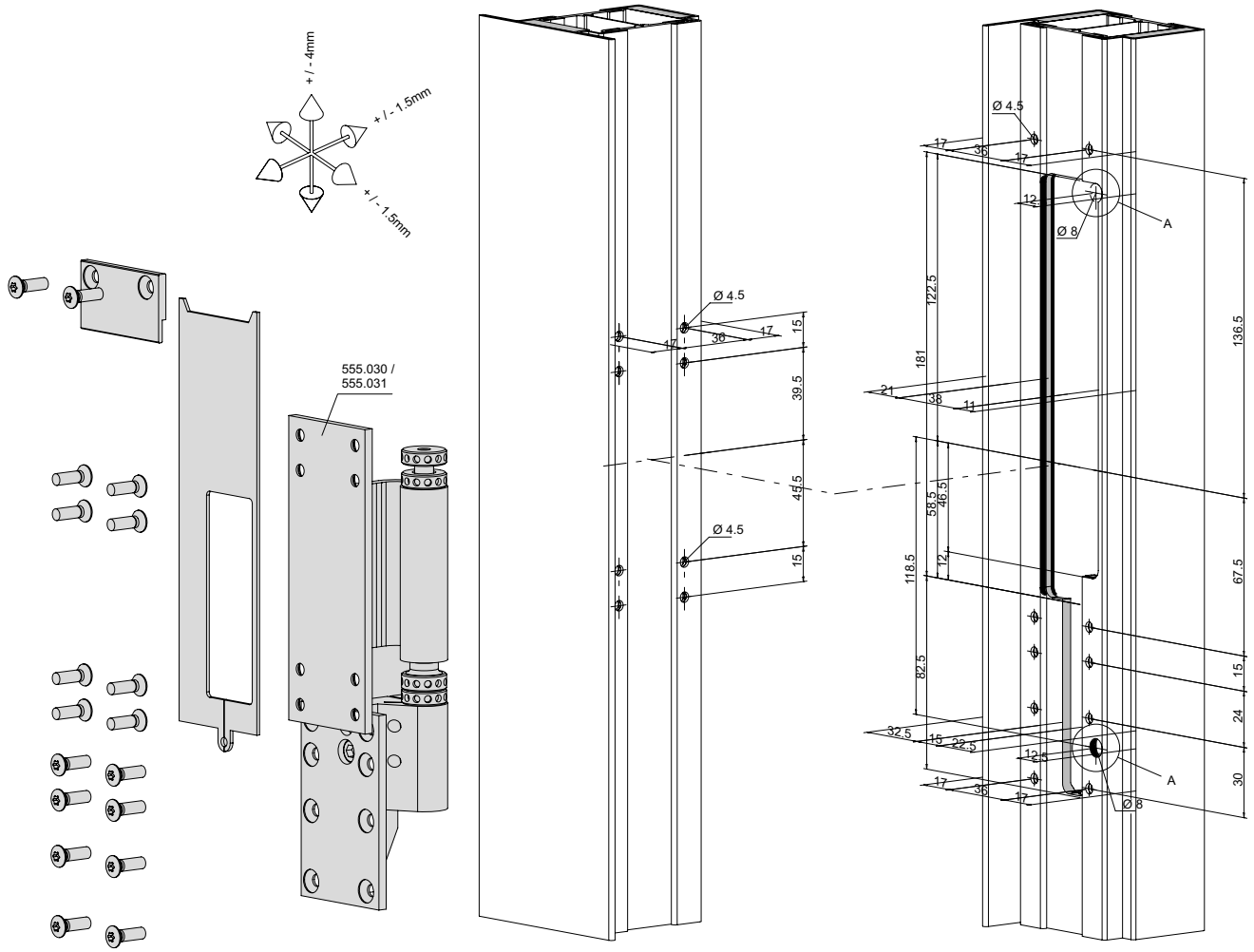

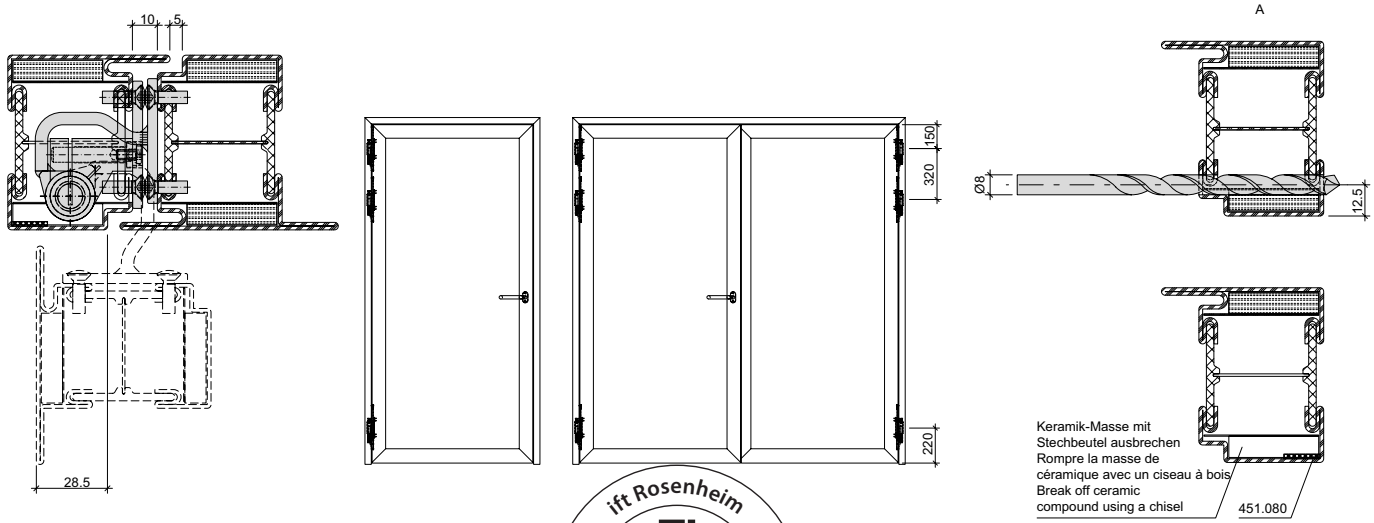

D-132-2D-005

ift Rosenheim
Notifizierte Produkt-zertifizierungsstelle
13-003089-PR02
17.07.2020
Notified Body 0757

Kabelübergang 555.034 **Passage de câble 555.034** **Cable link connector 555.034**

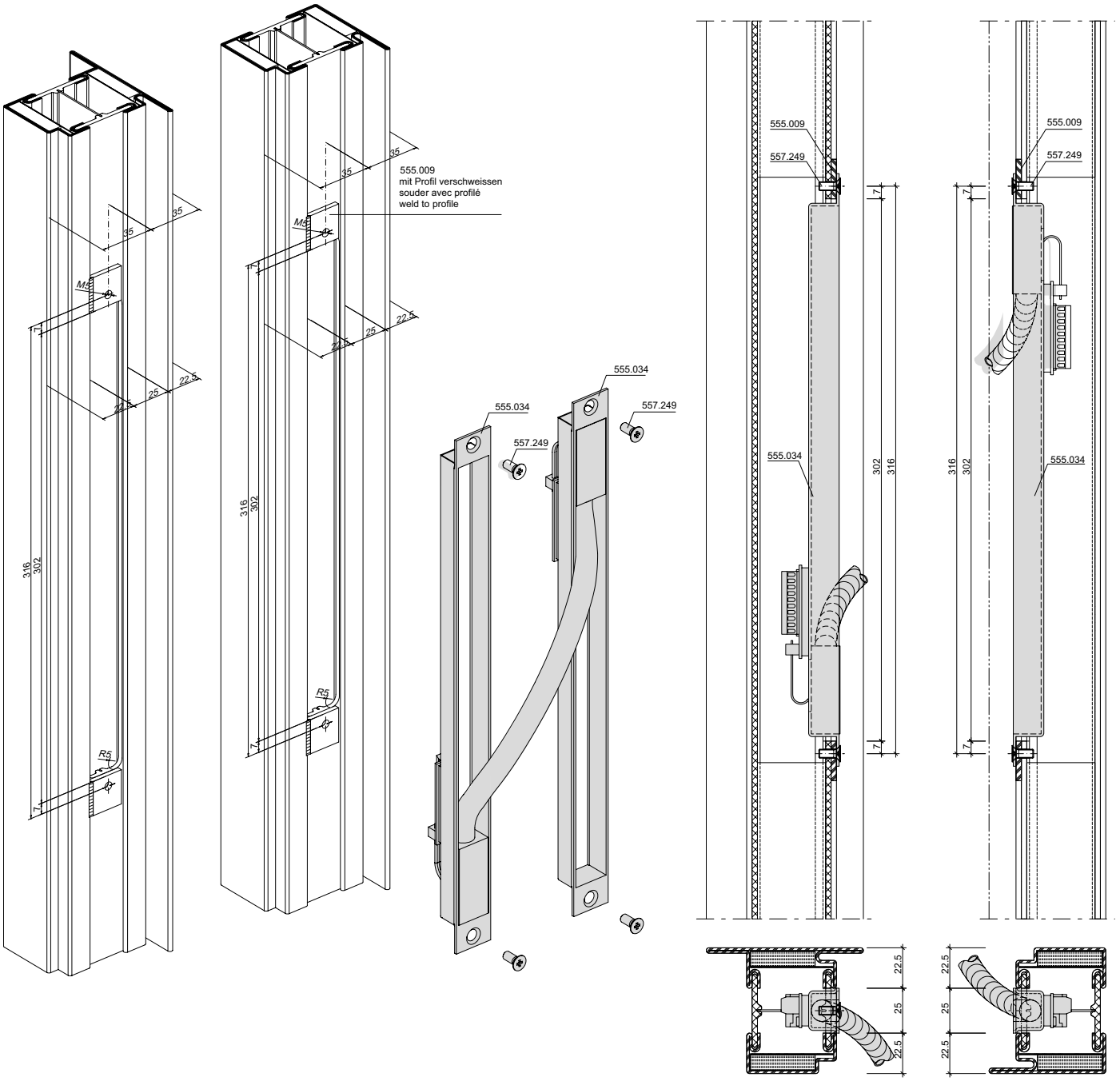

D-132-2D-004

ift Rosenheim
Notifizierte Produktzertifizierungsstelle
13-003089-PR02
17.07.2020
Notified Body 0757

Einbau Brandschutzlaminat im Türfalz-Bereich

Montage bande de protection-incendie pour feuillure de porte

Installation of intumescent strip for door rebate

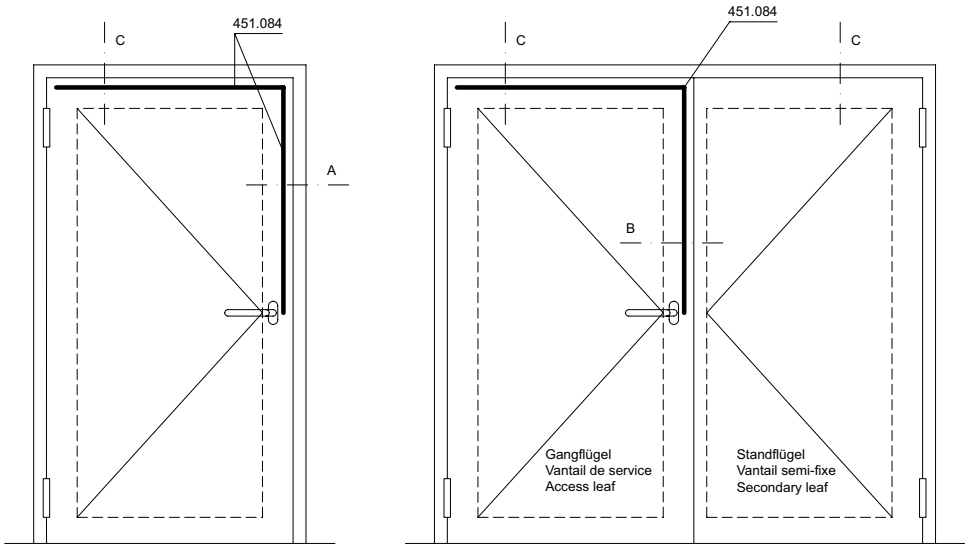

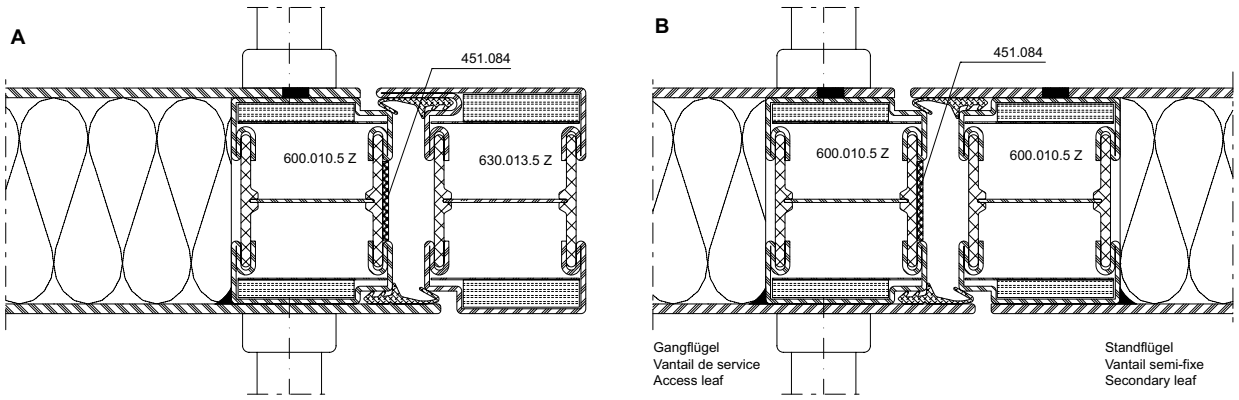

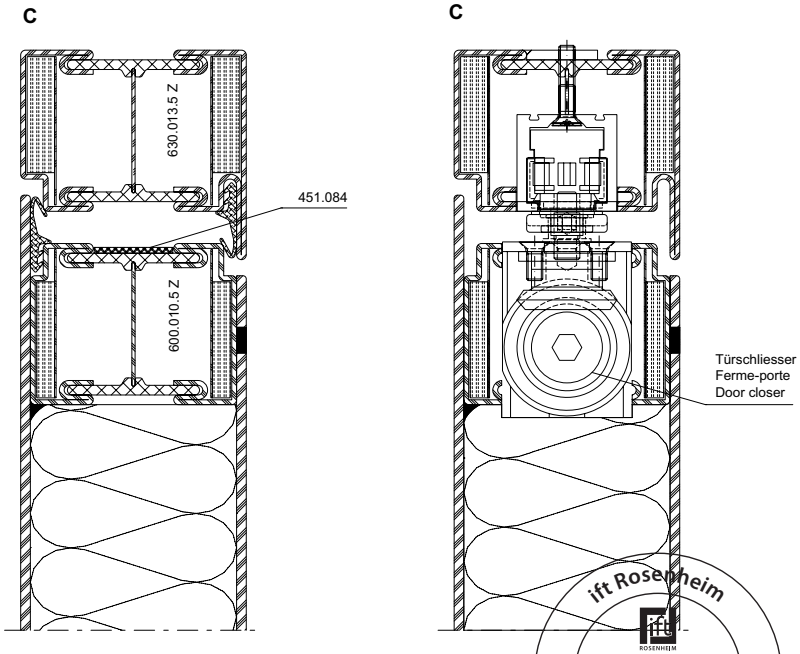

Hinweis:
Brandschutzlaminat 451.084 ist erforderlich, wenn keine Obenverriegelung bzw. Dreifallenschloss eingesetzt wird.

451.084 kann wahlweise auf Türflügel oder Blendrahmen bzw. Standflügel oder Gangflügel geklebt werden.

Das Brandschutzlaminat wird nach der Oberflächenbehandlung auf den Flügelrahmen geklebt. Der Untergrund muss trocken, staub-, öl- und fettfrei sein.

Remarque:
La bande de protection incendie 451.084 est nécessaire quand aucun verrouillage supérieur ou serrure à triple effet n'est utilisé(e).

La bande 451.084 peut être collée au choix sur le vantail de porte ou le cadre dormant ou sur le vantail semi-fixe ou celui de service.

La bande de protection incendie se colle sur le cadre de vantail après le traitement de surface. Le support doit être sec et exempt de poussière, d'huile et de graisse.

Note:
Intumescent strip 451.084 is required if no top locking point or triple-point latch lock is used.

451.084 can be bonded to the door leaf or outer frame / secondary leaf or access leaf.

The intumescent strip is bonded to the leaf frame after surface treatment. The surface must be dry and free from dust, oil and grease.

ift Rosenheim
Notifizierte Produkt-zertifizierungsstelle
13-003089-PR02
17.07.2020
Notified Body 0757

Montage-Reihenfolge
Bleche geklebt

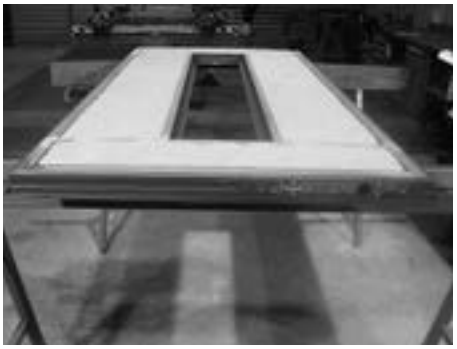

Türflügel-Rahmen mit bandseitig angeschweisstem Blech

Cadre de vantail de porte avec tôle soudée côté paumelle

Door leaf frame with sheet metal welded on hinge side

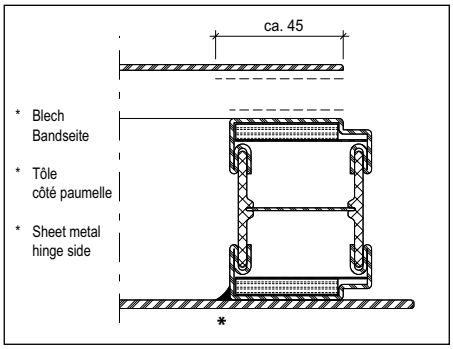

Zu behandelnde Flächen bei Türflügel-Rahmen und Blech (Bandseite geschweisst)

Surfaces à traiter du cadre de vantail de porte et de la tôle (côté paumelle soudés)

Surfaces of door leaf frame and sheet metal to be treated (hinge side welded)

Ordre du montage
Tôles collées

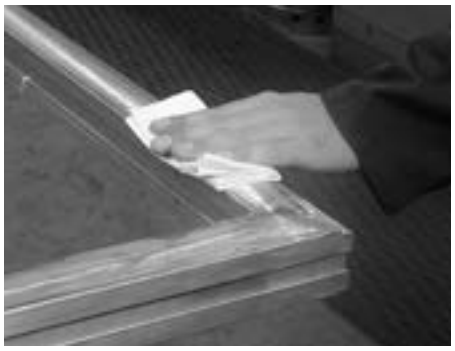

Klebeflächen bei Rahmen und Blech mit rückstandfreiem Putzmittel reinigen (z.B. Aceton)

Nettoyer les surfaces collées du cadre et de la tôle avec un détergent ne laissant aucune trace (p. ex. acétone)

Clean frame and sheet metal with residue-free cleansing agent (e.g. Aceton)

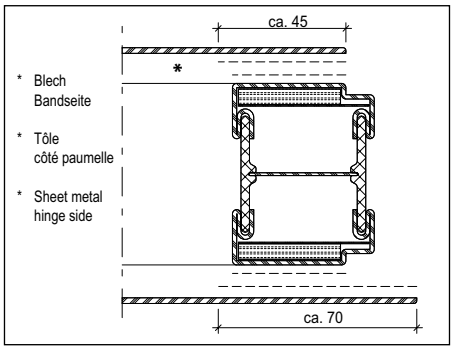

Zu behandelnde Flächen bei Türflügel-Rahmen und Blechen (beide Seiten geklebt)

Surfaces à traiter du cadre de vantail de porte et des tôles (les deux côtés sont collés)

Surfaces of door leaf frame and sheet metals to be treated (both sides glued)

Order of assembly
Glued sheet metal



Anschliessend Klebeflächen bei Rahmen und Blech mit Primer (gemäss Angaben Klebebandhersteller) vorbehandeln

Prétraiter ensuite les surfaces de collage du cadre et de la tôle avec une couche de fond (selon les indications du fabricant de ruban adhésif)

Then pre-treat glued surfaces of frames and sheet metal with primer (compliant to specifications of tape manufacturer)



Klebeband auf Türflügel-Rahmen aufbringen

Poser le ruban adhésif sur le cadre du vantail de porte

Apply tape to door leaf frame

ift Rosenheim
Notifizierte Produktzertifizierungsstelle
13-003089-PR02
17.07.2020
Notified Body 0757

Montage-Reihenfolge
Bleche geklebt

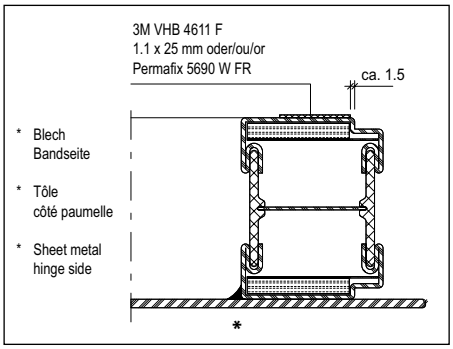

Position Klebeband auf Türflügel-Rahmen (Bandseite geschweisst)

Position du ruban adhésif sur le cadre du vantail de porte (côté paumelle soudés)

Position tape on door leaf frame (hinge side welded)

Ordre du montage
Tôles collées

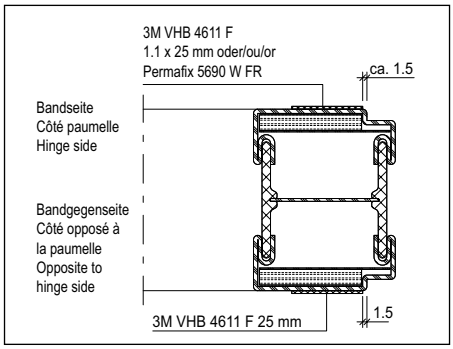

Position Klebeband (beide Seiten geklebt)

Position ruban adhésif (les deux côtés sont collés)

Position tape (both sides glued)

Order of assembly
Glued sheet metal



Klebeband auf Rahmen andrücken (z.B. mit Roller)

Presser le ruban adhésif sur le cadre (p. ex. avec un rouleau)

Press tape onto frame (e.g. with a roller)



Abstandhalter für die Positionierung des Bleches anbringen (nur Bandseite)

Mettre l'écarteur en place (seulement côté paumelle)

Attach distance piece (only hinge side)

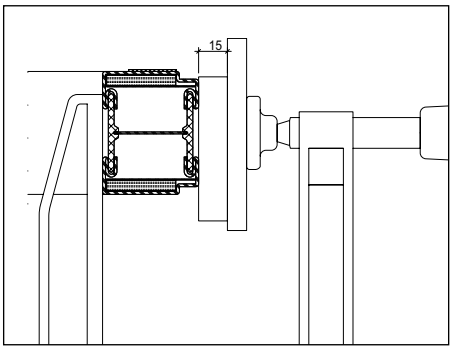

Position Abstandhalter (nur Bandseite)

Position écarteur (seulement côté paumelle)

Position distance piece (only hinge side)



Blech auf Türflügel-Rahmen legen (Schutzfolie vom Klebeband noch nicht abgezogen)

Poser la tôle sur le cadre du vantail de porte (ne pas retirer encore le film protecteur du ruban adhésif)

Place sheet metal onto door leaf frame (do not yet remove the protective foil from the tape)

ift Rosenheim
Notifizierte Produkt-zertifizierungsstelle
13-003089-PR02
17.07.2020
Notified Body 0757

Montage-Reihenfolge
Bleche geklebt



Blech exakt auf Türflügel-Rahmen ausrichten

Aligner avec précision la tôle sur le cadre du vantail de porte

Align the sheet metal exactly onto the door leaf frame

Ordre du montage
Tôles collées

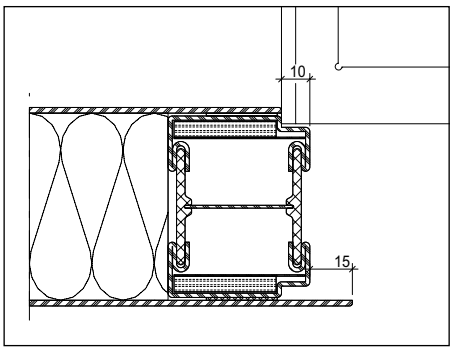

Position Bleche

Position tôles

Position sheet metal

Order of assembly
Glued sheet metal



Blech einseitig (z.B. oben) mittels Schraubzwingen und Holzunterlagen fixieren

Fixer la tôle d'un côté (p. ex. en haut) au moyen de serre-joints et de plaques de bois

Fix sheet metal on one side (e.g. top) using a vice and wooded wedges



Blech auf der gegenüberliegenden Seite anheben und Schutzfolie unten sowie seitlich bis Mitte Türflügel-Rahmen abziehen

Soulever la tôle du côté opposé et retirer le film protecteur en bas et de côté jusqu'au milieu du cadre du vantail de porte

Attach sheet metal on opposite side and remove protective foil at boot and side up to the middle of the door leaf frame



Geklebte Seite mittels Schraubzwingen und Holzunterlagen fixieren und restliche Schutzfolie vom Klebeband abziehen.

Fixer le côté collé avec des serre-joints et des plaques de bois et retirer le reste du film protecteur du ruban adhésif.

Fix glued side with vice and wooden wedges and then remove the remaining protective foil from the tape.



Geklebtes Blech kurz anpressen (z.B. mittels Schraubzwingen und Holzunterlagen).
Anpress-Druck gemäss Angaben Klebeband-Hersteller.

Presser brièvement la tôle collée (p. ex. avec des serre-joints et des plaques de bois).
Pression de compression selon les indications du fabricant de bande adhésive.

Press down glued sheet metal briefly (e.g with vice and wooded wedges).
Contact pressure compliant to tape manufacturer.

ift Rosenheim
Notifizierte Produktzertifizierungsstelle
13-003089-PR02
17.07.2020
Notified Body 0757

Montage-Reihenfolge
Bleche geklebt

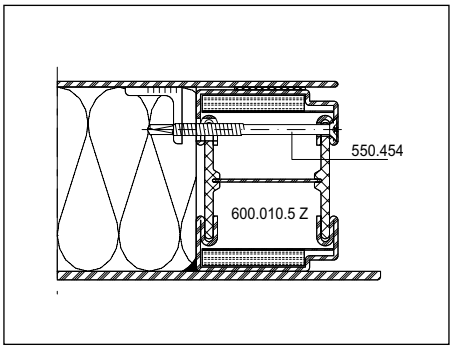

Einbau-Situation Sicherungsschraube (Bandseite geschweisst)

Situation de montage vis de blocage (côté paumelle soudés)

Safety screw in installed situation (hinge side welded)

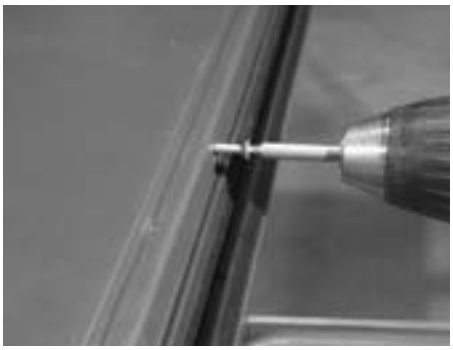

Selbstbohrende Sicherungsschrauben im Bereich Blechsicherung (Winkelstücke) eindrehen
(Achtung: Schrauben nicht anziehen)

Visser les vis de blocage autoforeuses dans la zone de la plaquette
(attention: ne pas serrer les vis)

Screw self-drilling safety screws in area around the sheet metal fixture **(attention: do not tighten screws)**

Ordre du montage
Tôles collées

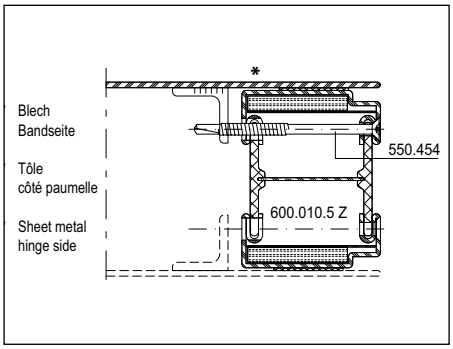

Einbau-Situation Sicherungsschraube (beide Seiten geklebt)

Situation de montage vis de blocage (les deux côtés sont collés)

Safety screw in installed situation (both sides glued)

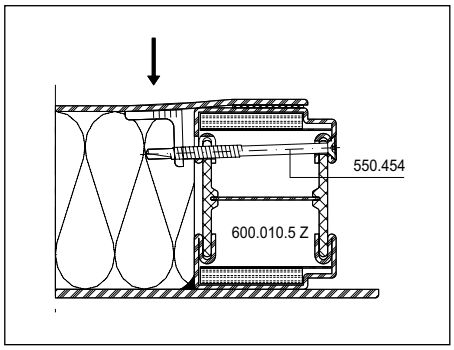

Hinweis:
Wenn die Sicherungsschraube zu stark angezogen wird, könnte im Blech eine Beule (Delle) entstehen.

Note:
De serrer de trop la vis de blocage peut faire apparaître une bosse dans la tôle.

Instruction:
If the securing screw is too tight then this might dent the sheet metal.

Order of assembly
Glued sheet metal

ift Rosenheim
Notifizierte Produktzertifizierungsstelle
13-003089-PR02
17.07.2020
Notified Body 0757

Blechbefestigung

Fixation de la tôle

Sheet metal fixture

Bleche aufgesetzt

Tôles plaquées

Fitted sheet metal

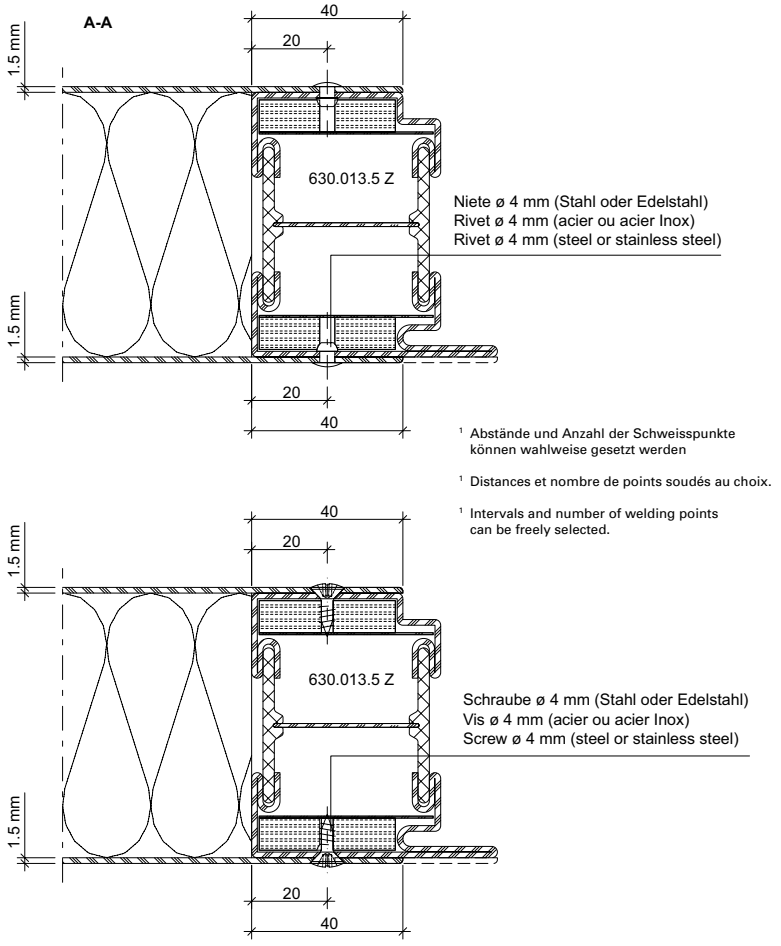

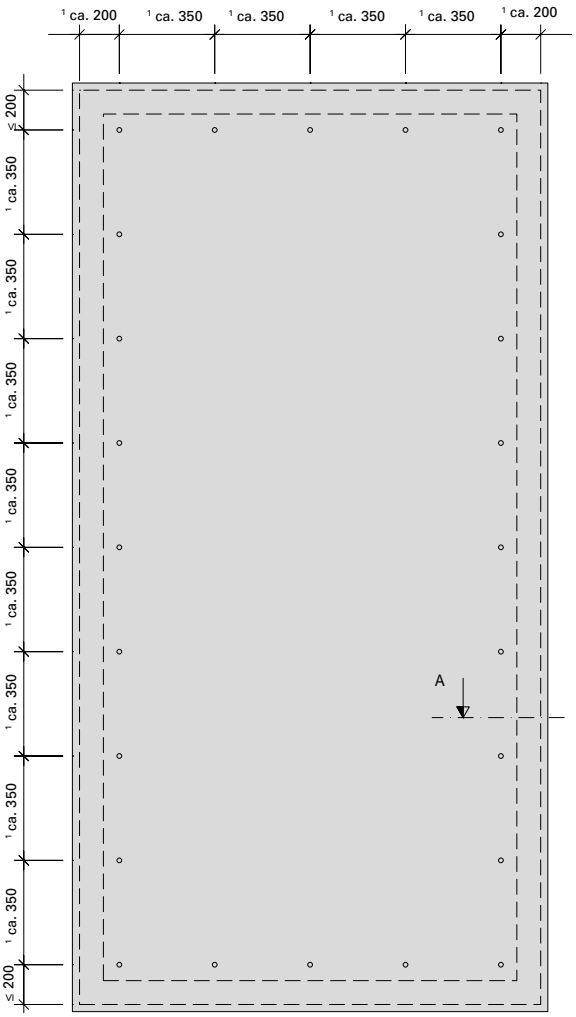

31-0401-div-005

ift Rosenheim
Notifizierte Produktzertifizierungsstelle
13-003089-PR02
17.07.2020
Notified Body 0757

Blechbefestigung im Bereich Glasauschnitt

Fixation de la tôle dans la zone du panneau vitré

Sheet metal fixture in area of vision panel

Bleche aufgesetzt

Tôles plaquées

Fitted sheet metal

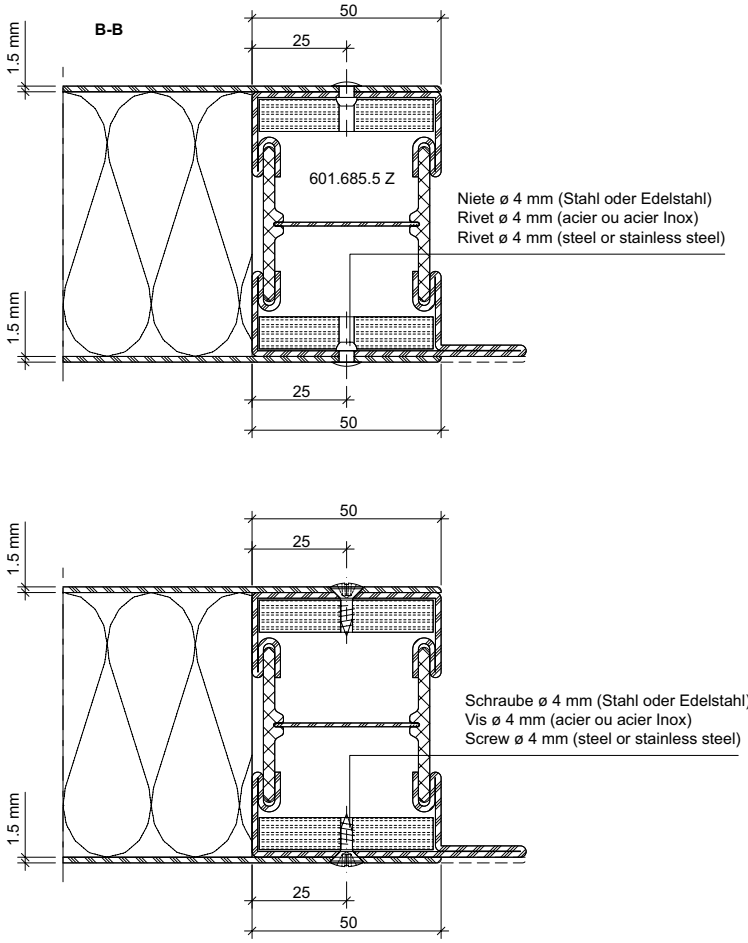

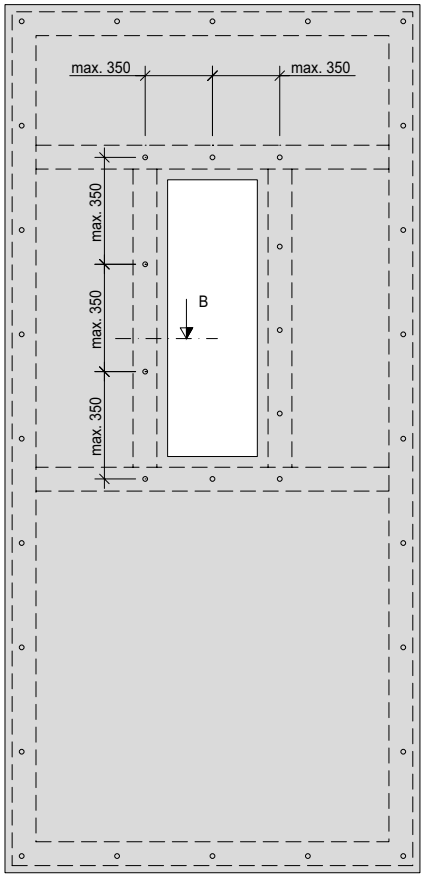

31-0401-div-005

ift Rosenheim
Notifizierte Produktzertifizierungsstelle
13-003089-PR02
17.07.2020
Notified Body 0757

Oberflächenbehandlung

Grundsätzlich gelten bezüglich Oberflächenbehandlung die Angaben aus dem Katalog «Transparenter Brandschutz» Kapitel Janisol 2 EI30 (Seiten 35-253/254)

Bei der Ausführungsvariante «Bleche geklebt» kann die Türe entweder als ganzes Element (Blech auf Flügelrahmen bereits verklebt) oder der Flügelrahmen und das Blech einzeln beschichtet werden.

Wenn die Türe als ganzes Element pulverbeschichtet wird, darf die Oberflächentemperatur max. 200°C betragen und dies max. 30 Minuten lang (getestet mit Klebeband 3M VHB 4611 F).

Wenn der Flügelrahmen und das Blech einzeln beschichtet werden, müssen die Klebeflächen mittels einem geeigneten Klebeband abgedeckt werden, damit eine optimale Oberfläche für die Verklebung gewährleistet wird.

Traitement de surface

Les informations données dans le catalogue «Protection incendie transparente» chapitre Janisol 2 EI30 (pages 35-253/254) sont généralement valables.

Sur la variante «Tôles collées», la porte peut être revêtue en tant qu'unité (la tôle est déjà collée sur le cadre de vantail) ou le cadre de vantail et la tôle peuvent être revêtus séparément.

Quand la porte est revêtue par poudre sous forme d'unité, la température de surface ne doit pas dépasser 200 °C, et ceci pendant au plus 30 minutes (testé avec ruban adhésif 3M VHB 4611 F).

Quand le cadre de vantail et la tôle doivent être revêtus séparément, les surfaces de collage doivent être recouvertes afin de garantir une surface optimale pour le collage.

Surface treatment

The details listed in the Janisol 2 EI30 (pages 35-253/254) section of the «Glazed fire protection» catalogue always apply.

For the «glued sheet metal» design variant, the doors can either be covered as a complete element (the sheet metal is already glued to the casement frame) or the casement frame and the sheet metal can be covered separately.

When the doors are powder-coated as a complete element, the surface temperature must never exceed 200°C and this maximum temperature must never be reached for more than 30 minutes (tested with 3M VHB 4611 F adhesive tape).

If the casement frame and the sheet metal are coated separately then the glue surfaces must be covered to optimise the surface for gluing.

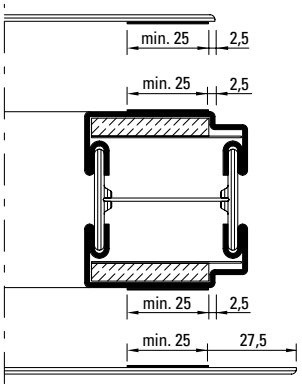

ift Rosenheim
Notifizierte Produktzertifizierungsstelle
13-003089-PR02
17.07.2020
Notified Body 0757

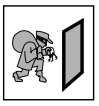

Beschlageinbau | **Montage des ferrures** | **Installation of fittings** | **5-438**

Verarbeitungshinweise | **Indications d'usinage** | **Assembly instructions** | **5-556**

ift Rosenheim
Notifizierte Produkt-zertifizierungsstelle
13-003089-PR02
17.07.2020
Notified Body 0757

Schlossauswahl nach Flügelhöhen

Choix de la serrure selon les hauteurs de vantail

Lock selection in accordance with leaf heights

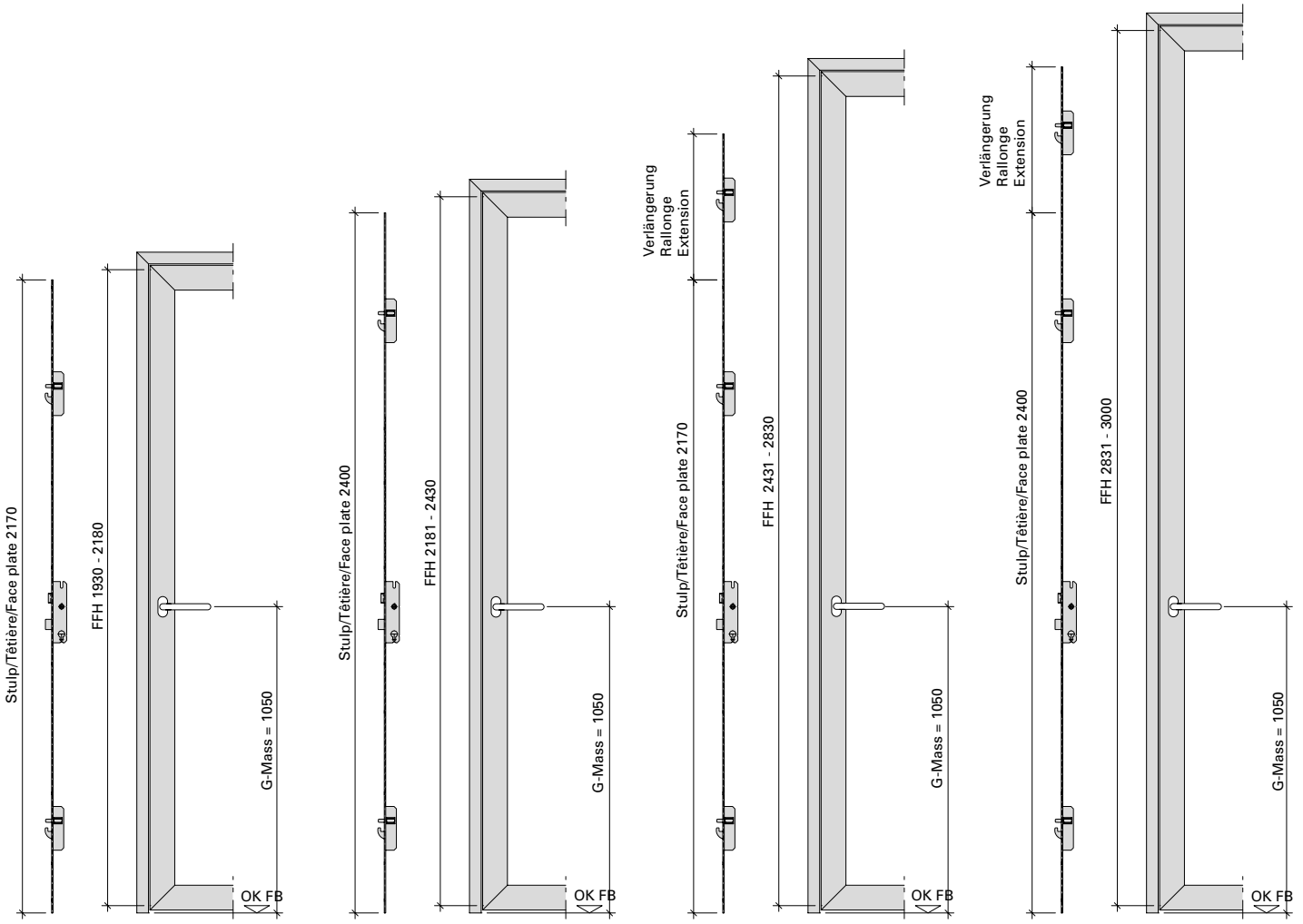

FFH + Z 1930-2180 | **FFH + Z 2181-2430** | **FFH + Z 2431-2830*** | **FFH + Z 2831-3000***

*** nur Normalfunktion**
*** seulement fonction standard**
*** only standard function**

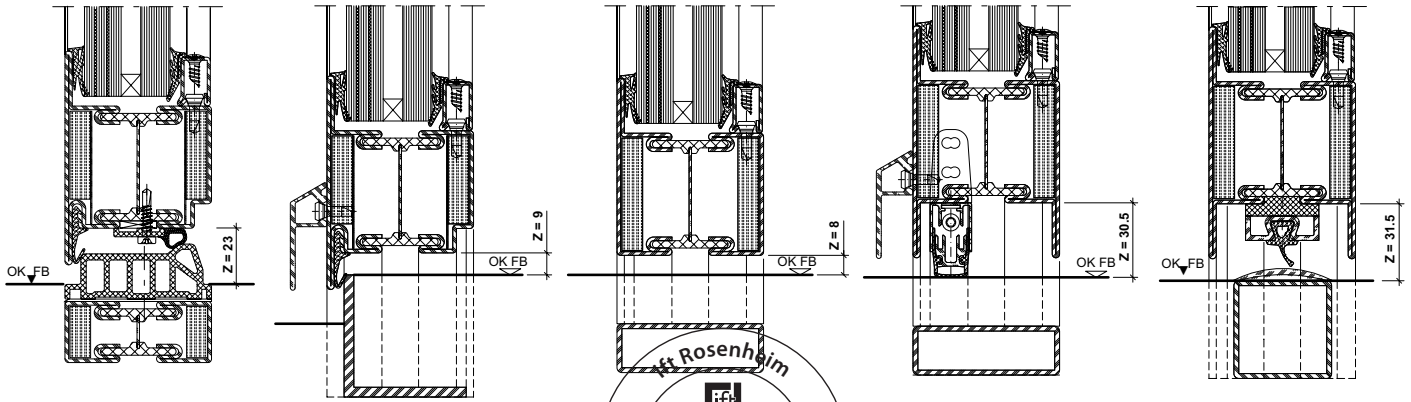

ift Rosenheim
Notifizierte Produktzertifizierungsstelle
13-003089-PR02
17.07.2020
Notified Body 0757

Mehrfachverriegelungs-Schloss mit Normal- und Panikfunktion

Serrure à verrouillage multiple avec fonction standard et panique

Multi-point lock with standard and panic function

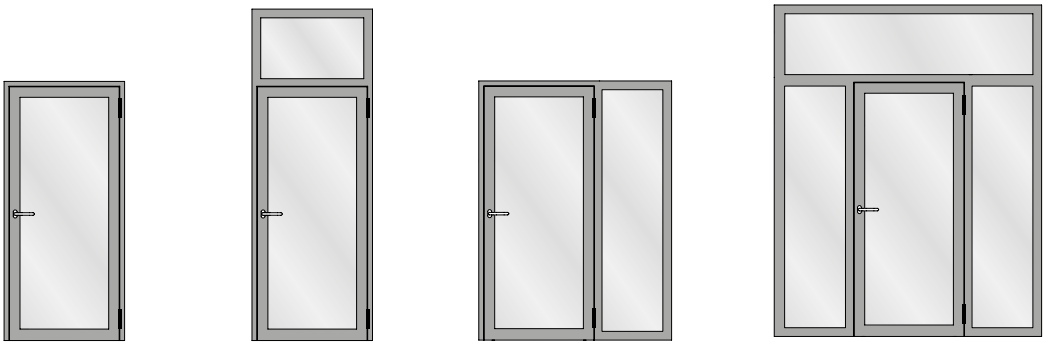

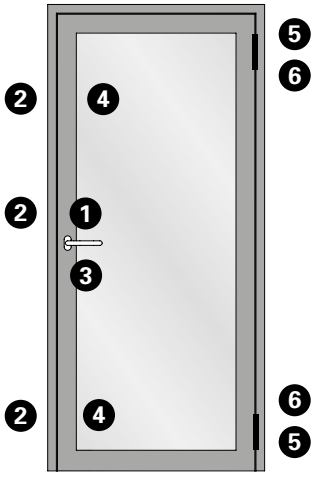

Beschlagsteile
1 Schlossfunktion (höhenabhängig)
2 Schliessbleche
3 Zylinderschutz oder Schutzbeschlag
4 Verdrehsicherung Nebenschloss
5 Türband
6 Türbandsicherung

Pièces de ferrures
1 Fonction serrure (en fonction de la hauteur)
2 Gâches de fermeture
3 Protection de cylindre ou ferrure de protection
4 Sécurité anti torsion de la serrure secondaire
5 Paumelle
6 Protection de paumelle

Fittings components
1 Lock function (height-dependent)
2 Strike plates
3 Cylinder protection or protective fitting
4 Anti-twist device for ancillary lock
5 Door hinge
6 Door hinge fixing

ift Rosenheim
Notifizierte Produktzertifizierungsstelle
13-003089-PR02
17.07.2020
Notified Body 0757

Mehrfachverriegelungs-Schloss mit Normalfunktion oder Teilpanik

Serrure à verrouillage multiple avec fonction standard ou panique partielle

Multi-point lock with standard function or partial panic function

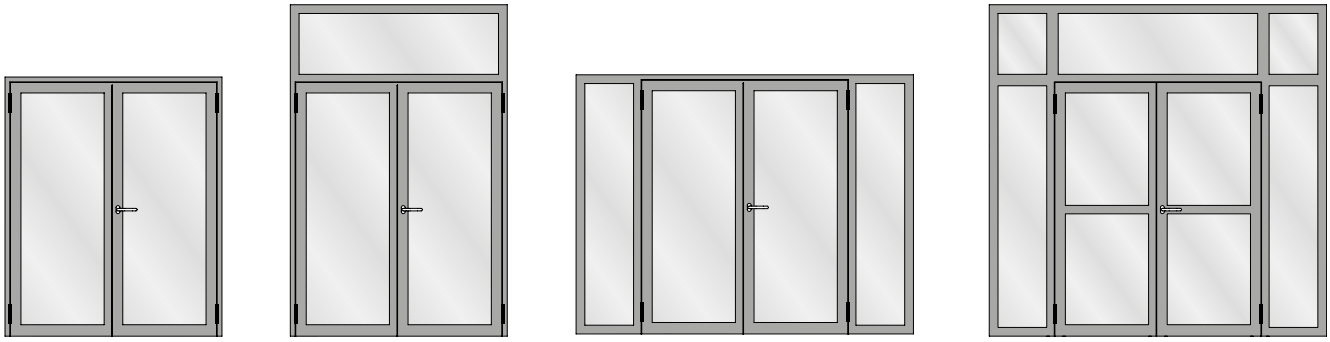

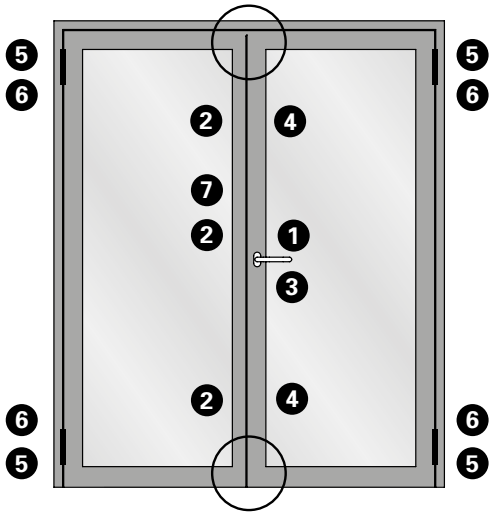

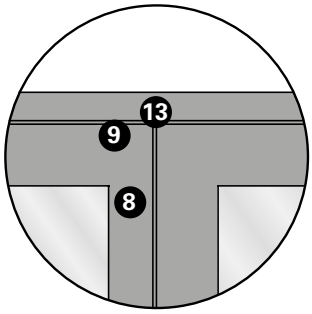

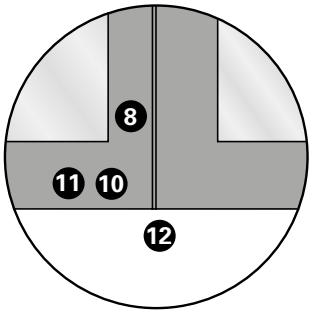

Beschlagsteile
1 Schlossfunktion (höhenabhängig)
2 Schliessbleche
3 Zylinderschutz oder Schutzbeschlag
4 Verdrehsicherung Nebenschloss
5 Türband
6 Türbandsicherung
7 Kantenbascule oder Falztreibriegel
8 Eckverstärkung
9 Führungsstück oder Schaltschloss
10 Führungsstück
11 Zusatz bei H-Profil
12 Bodenbuchse Normalfunktion
13 Schliessblech

Pièces de ferrures
1 Fonction serrure (en fonction de la hauteur)
2 Gâches de fermeture
3 Protection de cylindre ou ferrure de protection
4 Sécurité anti torsion de la serrure secondaire
5 Paumelle
6 Protection de paumelle
7 Verrou à bascule ou bascule à mortaiser
8 Renfort d'angle
9 Pièce de guidage ou serrure de retient
10 Pièce de guidage
11 Pièce supplémentaire pour profilé en H
12 Douille de verrouillage fonction normale
13 Gâche de fermeture

Fittings components
1 Lock function (height-dependent)
2 Strike plates
3 Cylinder protection or protective fitting
4 Anti-twist device for ancillary lock
5 Door hinge
6 Door hinge fixing
7 Espagnolette or rebate shoot bolt
8 Corner reinforcement
9 Guide piece or switch latch
10 Guide piece
11 Supplement for H-shaped profile
12 Floor socket, standard function
13 Strike plate

ift Rosenheim
Notifizierte Produktzertifizierungsstelle
13-003089-PR02
17.07.2020
Notified Body 0751

Mehrfachverriegelungs-Schloss mit Panikkfunktion

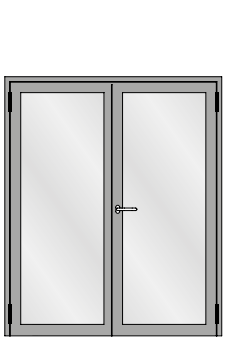

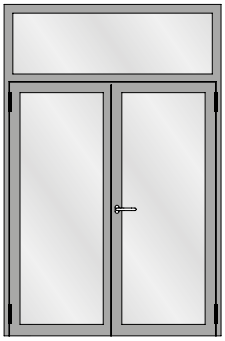

Serrure à verrouillage multiple avec fonction panique

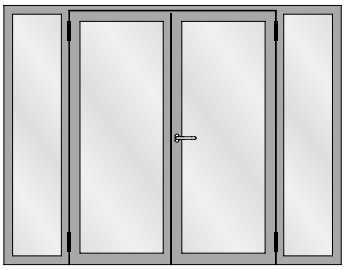

Multi-point lock with panic function

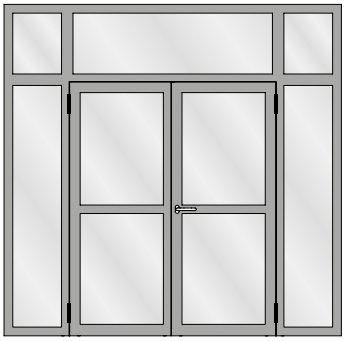

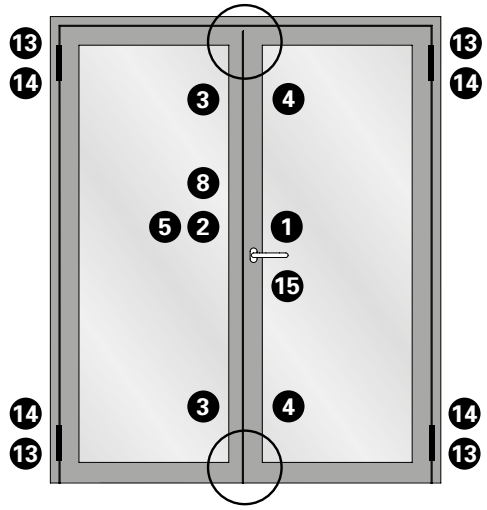

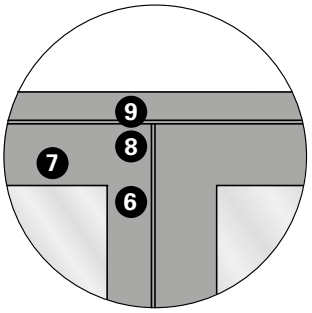

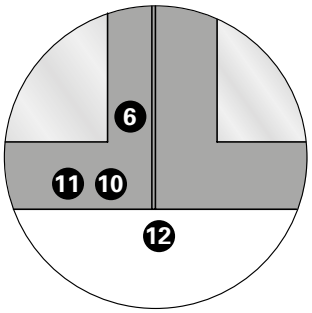

Beschlagsteile
1 Schlossfunktion (höhenabhängig)
2 Panikgegenkasten
3 Schliessbleche Nebenschloss
4 Verdrehsicherung Nebenschloss
5 Verdrehsicherung Panikgegenkasten
6 Eckverstärkung
7 Einschweissplatte
8 Panik-Schaltschloss
9 Schliessblech
10 Führungsstück
11 Zusatz bei H-Profil
12 Bodenbuchse Panikfunktion
13 Türband
14 Türbandsicherung
15 Zylinderschutz oder Schutzbeschlag

Pièces de ferrures
1 Fonction serrure (en fonction de la hauteur)
2 Serrure contre-bascule panique
3 Gâches de fermeture serrure secondaire
4 Sécurité anti torsion de la serrure secondaire
5 Sécurité anti torsion de la serrure contre-bascule panique
6 Renfort d'angle
7 Plaque à souder
8 Serrure panique de retient
9 Gâche de fermeture
10 Pièce de guidage
11 Pièce supplémentaire pour profilé en H
12 Douille de verrouillage fonction panique
13 Paumelle
14 Protection de paumelle
15 Protection de cylindre ou ferrure de protection

Fittings components
1 Lock function (height-dependent)
2 Panic strike box
3 Strike plates for ancillary lock
4 Anti-twist device for ancillary lock
5 Anti-twist device for panic strike box
6 Corner reinforcement
7 Welding plate
8 Panic switch latch
9 Strike plate
10 Guide piece
11 Supplement for H-shaped profile
12 Floor socket, panic function
13 Door hinge
14 Door hinge fixing
15 Cylinder protection or protective fitting

ift absenkbar
ift ROSENHEIM
Notifizierte Produkt-zertifizierungsstelle
13-003089-PR02
17.07.2020
Notified Body 0757

Mehrfachverriegelungs-Schloss mit Normalfunktion oder Teilpanik

Serrure à verrouillage multiple avec fonction standard ou panique partielle

Multi-point lock with standard function or partial panic function

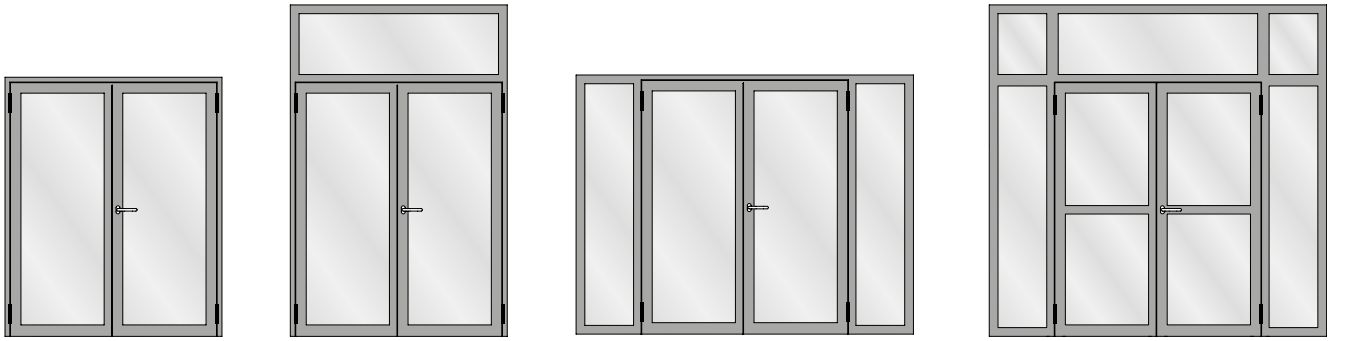

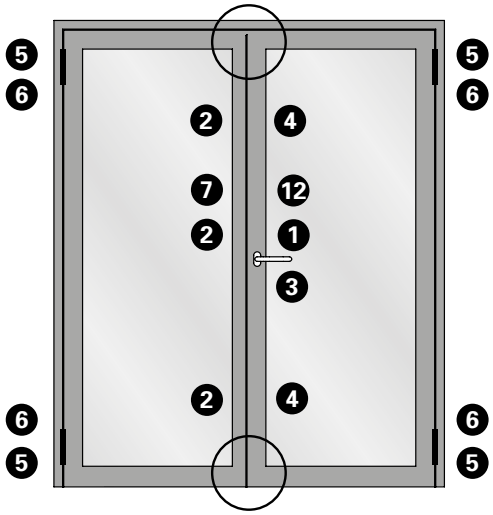

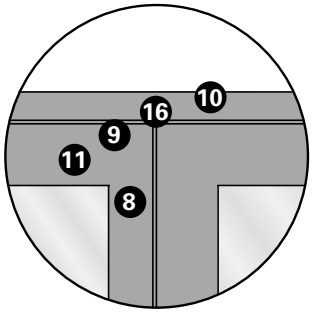

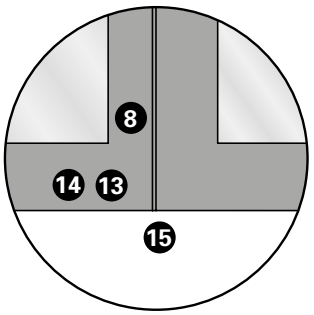

Beschlagsteile
1 Schlossfunktion (höhenabhängig)
2 Schliessbleche
3 Zylinderschutz oder Schutzbeschlag
4 Verdrehsicherung Nebenschloss
5 Türband
6 Türbandsicherung
7 Kantenbascule oder Falztreibriegel
8 Eckverstärkung
9 Führungsstück oder Schaltschloss
10 Profilverstärkung
11 Lappenverstärkung
12 Lappenverstärkung nur bei Falztreibriegel
13 Führungsstück
14 Zusatz bei H-Profil
15 Bodenbuchse Normalfunktion
16 Schliessblech

Pièces de ferrures
1 Fonction serrure (en fonction de la hauteur)
2 Gâches de fermeture
3 Protection de cylindre ou ferrure de protection
4 Sécurité anti torsion de la serrure secondaire
5 Paumelle
6 Protection de paumelle
7 Verrou à bascule ou bascule à mortaiser
8 Renfort d'angle
9 Pièce de guidage ou serrure de retient
10 Renfort de profilé
11 Renfort de lèvre
12 Renfort de lèvre uniquement pour la bascule à mortaiser
13 Pièce de guidage
14 Pièce supplémentaire pour profilé en H
15 Douille de verrouillage fonction normale
16 Gâche de fermeture

Fittings components
1 Lock function (height-dependent)
2 Strike plates
3 Cylinder protection or protective fitting
4 Anti-twist device for ancillary lock
5 Door hinge
6 Door hinge fixing
7 Espagnolette or rebate shoot bolt
8 Corner reinforcement
9 Guide piece or switch latch
10 Profile reinforcement
11 Leg reinforcement
12 Leg reinforcement for rebate shoot bolt only
13 Guide piece
14 Supplement for H-shaped profile
15 Floor socket, standard function
16 Strike plate

Rosenheim
ift
Notifizierte Produkt-zertifizierungsstelle
13-003089-PR02
17.07.2020
Notified Body 0757

Mehrfachverriegelungs-Schloss mit Panikkfunktion

Serrure à verrouillage multiple avec fonction panique

Multi-point lock with panic function

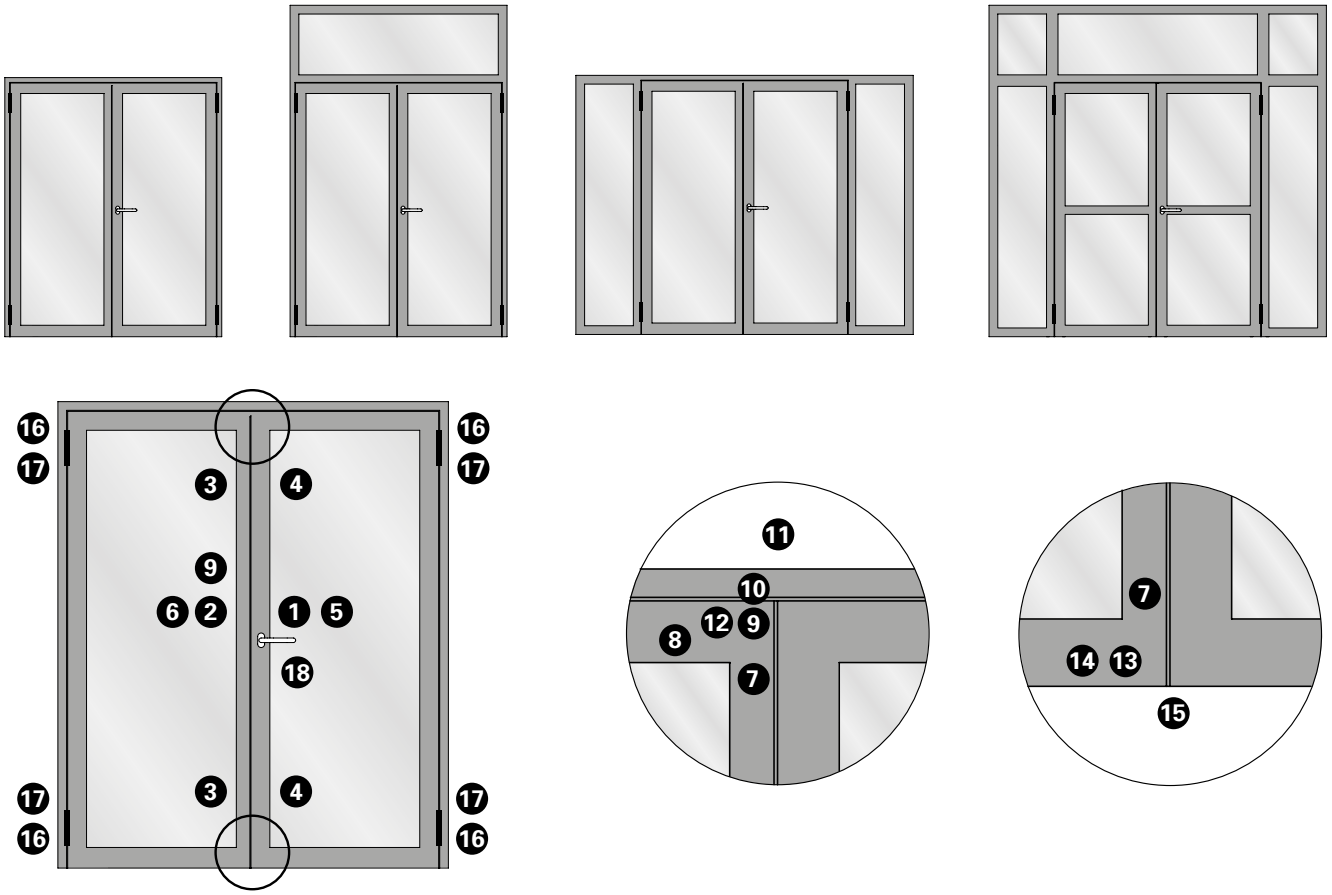

Beschlagsteile
1 Schlossfunktion (höhenabhängig)
2 Panikgegenkasten
3 Schliessbleche Nebenschloss
4 Verdrehsicherung Nebenschloss
5 Lappenverstärkung Panikgegenkasten
6 Verdrehsicherung Panikgegenkasten
7 Eckverstärkung
8 Einschweissplatte
9 Panik-Schaltschloss
10 Schliessblech
11 Profilverstärkung
12 Lappenverstärkung
13 Führungsstück
14 Zusatz bei H-Profil
15 Bodenbuchse Panikfunktion
16 Türband
17 Türbandsicherung
18 Zylinderschutz oder Schutzbeschlag

Pièces de ferrures
1 Fonction serrure (en fonction de la hauteur)
2 Serrure contre-bascule panique
3 Gâches de fermeture serrure secondaire
4 Sécurité anti torsion de la serrure secondaire
5 Renfort de lèvre de la contre-bascule panique
6 Sécurité anti torsion de la serrure contre-bascule panique
7 Renfort d'angle
8 Plaque à souder
9 Serrure panique de retient
10 Gâche de fermeture
11 Renfort de profilé
12 Renfort de lèvre
13 Pièce de guidage
14 Pièce supplémentaire pour profilé en H
15 Douille de verrouillage fonction panique
16 Paumelle
17 Protection de paumelle
18 Protection de cylindre ou ferrure de protection

Fittings components
1 Lock function (height-dependent)
2 Panic strike box
3 Strike plates for ancillary lock
4 Anti-twist device for ancillary lock
5 Leg reinforcement for panic strike box
6 Anti-twist device for panic strike box
7 Corner reinforcement
8 Welding plate
9 Panic switch latch
10 Strike plate
11 Profile reinforcement
12 Leg reinforcement
13 Guide piece
14 Supplement for H-shaped profile
15 Floor socket, panic function
16 Door hinge
17 Door hinge fixing
18 Cylinder protection or protective fitting

ift Rosenheim
Notifizierte Produktzertifizierungsstelle
13-003089-PR02
17.07.2020
Notified Body 0757

Stulpkürzungen für Mehrfach-Verriegelungsschloss und Zusatz-Nebenschloss

Raccourcissements de têtière pour serrure à verrouillage multiple et serrure secondaire supplémentaire

Shortening the face plate for the multi-point lock and additional ancillary lock

[1] nur Normalfunktion
seulement fonction standard
only standard function

FFH + Z 1930 - 2180 /
Stulp/Têtière/Face plate 2170

FFH + Z 2181 - 2430 /
Stulp/Têtière/Face plate 2400

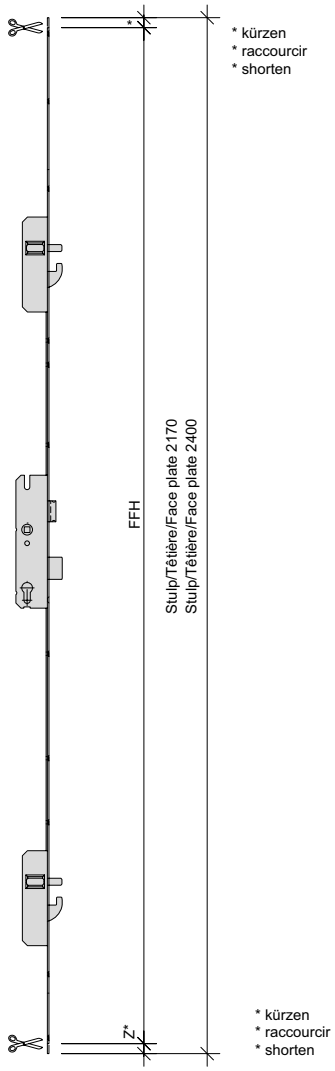

[1] FFH + Z 2431 - 2600 /
Stulp/Têtière/Face plate 2170

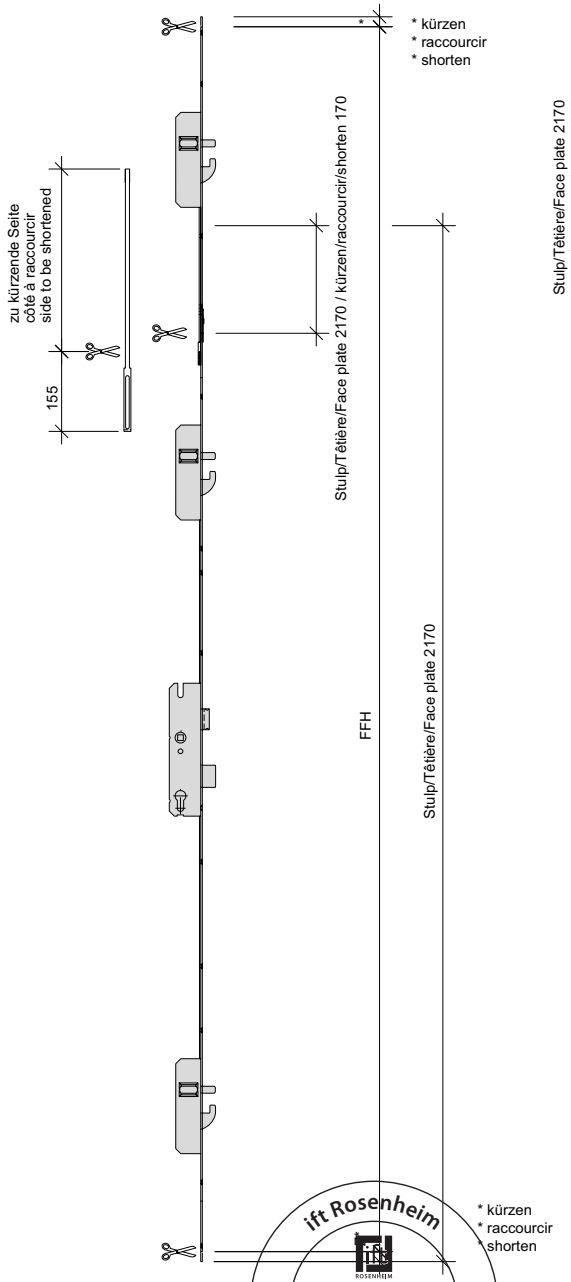

[1] FFH + Z 2601 - 2830 /
Stulp/Têtière/Face plate 2170

[1] FFH + Z 2831 - 3000 /
Stulp/Têtière/Face plate 2400

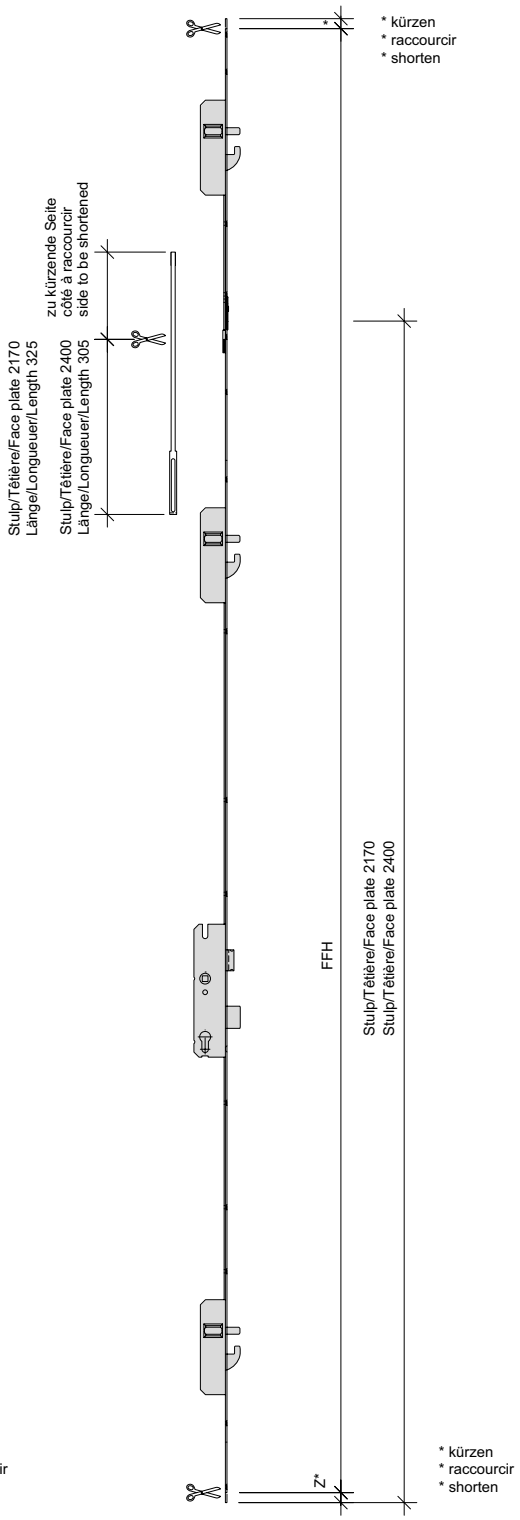

ift Rosenheim
Notifizierte Produkt-zertifizierungsstelle
13-003089-PR02
17.07.2020
Notified Body 0757

JANSEN

Stulpkürzungen für Mehrfach-Verriegelungsschloss und Zusatz-Nebenschloss

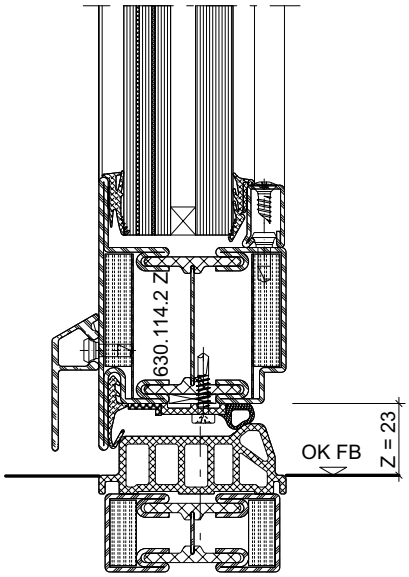

Raccourcissements de têtière pour serrure à verrouillage multiple et serrure secondaire supplémentaire

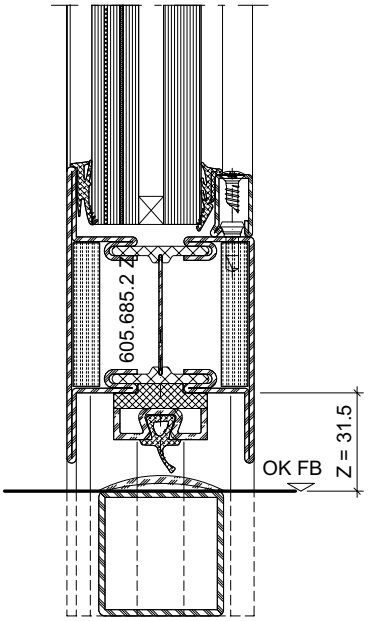

Shortening the face plate for the multi-point lock and additional ancillary lock

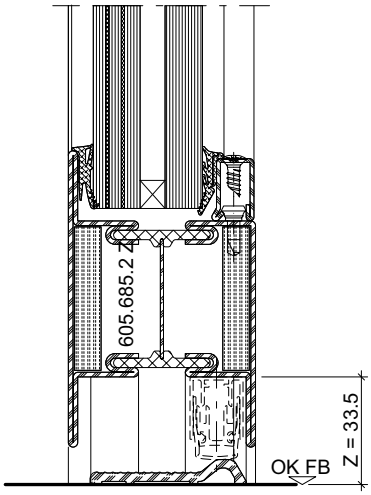

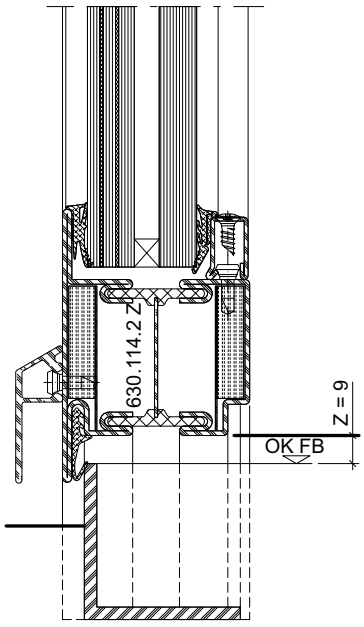

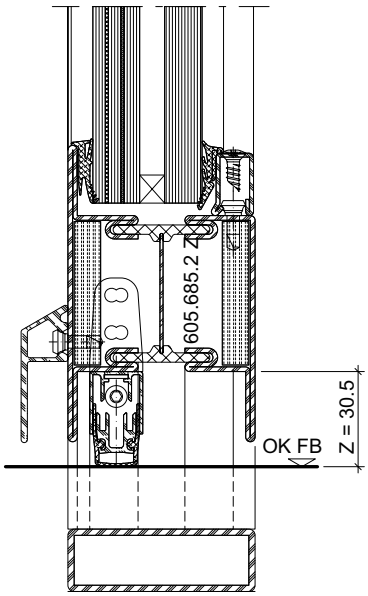

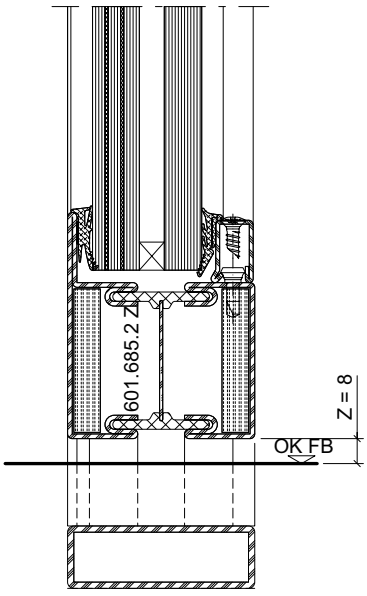

ift Rosenheim
Notifizierte Produktzertifizierungsstelle
13-003089-PR02
17.07.2020
Notified Body 0757

Funktionsbeschreibung

Mehrfachverriegelungs-Schlösser 556.050 - 556.055

- mit Falle und Wechsel (556.054/055 mit Rollfalle)
- 2-touriges Getriebe für einfache Betätigung
- Falle und Riegel glanzvernickelt
- geschlossener, elektrolytisch verzinkter Kasten (gilt auch für Zusatzschlösser)
- links und rechts verwendbar
- durchgehender Langstulp aus Edelstahl

Description du fonctionnement

Serrures à verrouillages multiples 556.050 à 556.055

- avec bec de cane et levier (556.054/055 avec rouleau)
- crémone à 2 tours pour actionnement simple
- bec de cane et pêne nickelés brillant
- boîtier fermé, galvanisé électrolytiquement (applicable aussi pour serrures supplémentaires)
- utilisable à gauche et à droite
- longue têtière continue en acier Inox

Description of function

Multi-point locks 556.050 - 556.055

- With latch and latch retention (556.054/055 with roller latch)
- Double-turn gearbox for simple operation
- Latch and bolt, polished nickel plate
- Closed, electrogalvanised case (also applies to additional locks)
- Can be used LH and RH
- Continuous long face plate made from stainless steel

DIN Richtung (Fallenverstellung)

Sens d'ouverture selon DIN (déplacement du pêne)

DIN direction (Latch adjustment)



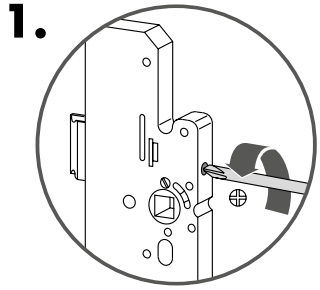

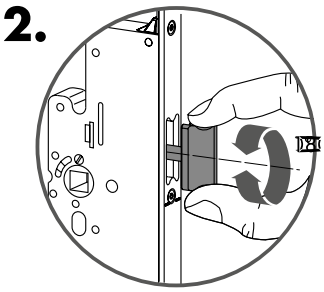

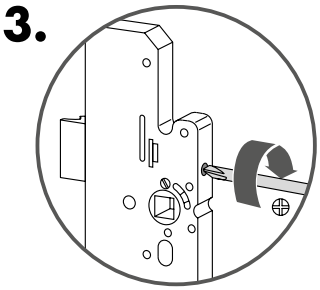

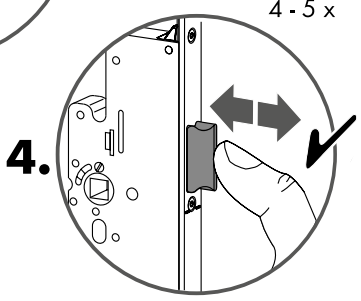

ift Rosenheim
Notifizierte Produktzertifizierungsstelle
13-003089-PR02
17.07.2020
Notified Body 0757

Mehrfachverriegelungs-Schlösser 556.056 - 556.071

Die Schlösser werden standardmässig links ausgeliefert. Sie können mit einigen wenigen Handgriffen auf rechts umgestellt werden.

Die Panikverschlüsse können wahlweise wie folgt umgestellt werden:
- links einwärts
- links auswärts
- rechts einwärts
- rechts auswärts

Vorteil: Nur ein Produkt für alle Flucht- und Öffnungsrichtungen

Serrures à verrouillages multiples 556.056 à 556.071

Les serrures sont normalement livrées sur la gauche. Elles peuvent être placées sur la droite en un tournemain.

Les fermetures panique peuvent être placées au choix comme suit:
- sur la gauche vers l'intérieur
- sur la gauche vers l'extérieur
- sur la droite vers l'intérieur
- sur la droite vers l'extérieur

Avantage: un seul produit pour tous les sens d'évacuation et d'ouverture

Multi-point locks 556.056 - 556.071

Left-hand locks are provided as standard. You can convert them to right-hand locks in just a few easy steps.

The panic locks can be converted as required as follows:
- LH, inwards
- LH, outwards
- RH, inwards
- RH, outwards

Advantage: Just one product for all directions of escape and opening

DIN Richtung (Fallenverstellung)

Sens d'ouverture selon DIN (déplacement du pêne)

DIN direction (Latch adjustment)

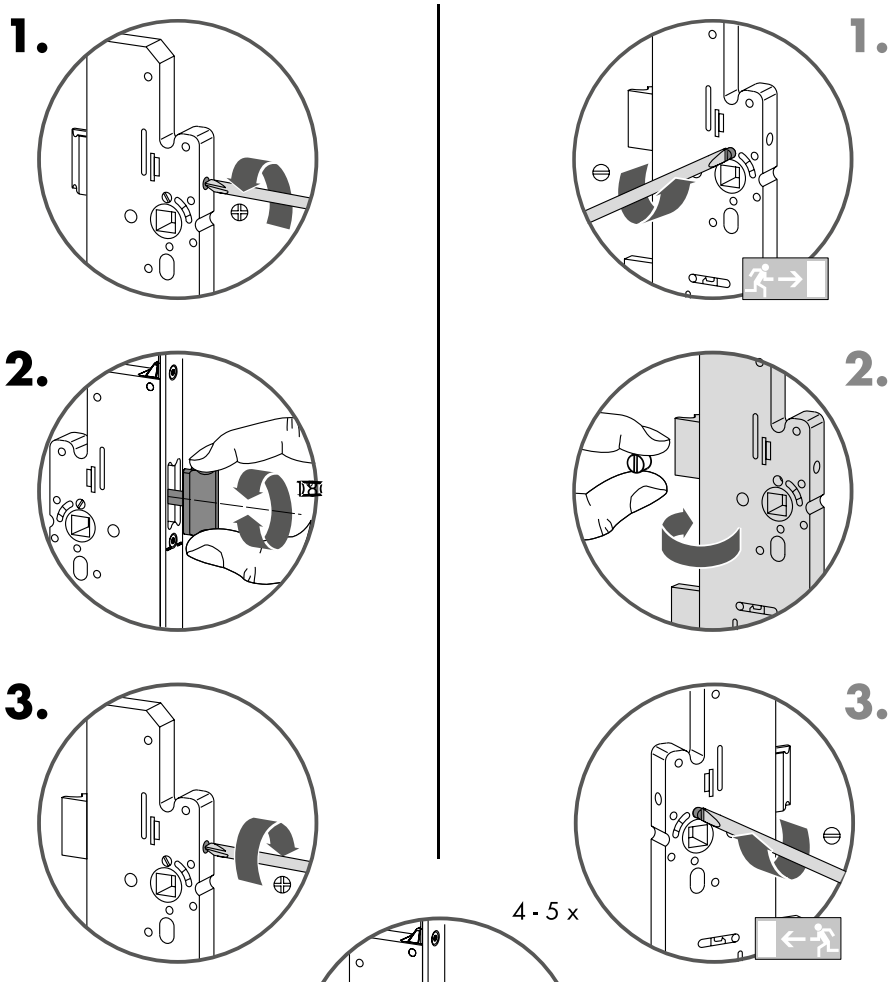

Fluchtrichtungsverstellung

Réglage sens d'évacuation

Regulations directions of escape

Mechanische und elektromechanische Schliesszylinder

Verwendet werden dürfen bei den Mehrfachverriegelungs-Schlössern 556.056 - 556.071:

- Schliesszylinder mit freilaufendem Mitnehmer, bei denen der Mitnehmer immer leichtgängig frei drehbar ist
- Schliesszylinder mit starrem Mitnehmer, bei denen der Mitnehmer in Schlüsselabzugstellung innerhalb des Bereichs von -30° bis +30° arretiert.

Nicht verwendet werden dürfen:

- Schliesszylinder mit starrem Mitnehmer, bei denen der Mitnehmer in Schlüsselabzugstellung ausserhalb der Bereichs von -30° bis +30° arretiert.
  Hierzu zählen Schliesszylinder, bei denen die Mitnehmerposition manuell verstellt werden kann, so dass eine Mitnehmerposition ausserhalb des Bereichs von -30° bis +30° erzielt werden kann.

Cylindres de fermeture mécaniques et électromécaniques

Cylindres pouvant être utilisés sur les serrures à verrouillages multiples 556.056 à 556.071:

- cylindres de fermeture avec entraîneur à course libre, sur lesquels ce dernier peut toujours tourner facilement
- les cylindres de fermeture à entraîneur fixe, sur lesquels ce dernier est arrêté dans la plage de -30° à +30° en position de retrait de la clé.

Cylindres ne devant pas être utilisés:

- les cylindres de fermeture à entraîneur fixe, sur lesquels ce dernier est arrêté en dehors de la plage de -30° à +30° en position de retrait de la clé.
  En font partie les cylindres de fermeture sur lesquels la position de l'entraîneur peut être déplacée manuellement de manière à ce qu'elle puisse se trouver en dehors de la plage de -30° à +30°.

Mechanical and electromechanical lock cylinders

Can be used with multi-point locks 556.056 - 556.071:

- Lock cylinder with free turn drive pin, whereby the drive pin can always be freely turned easily
- Lock cylinder with fixed drive pin, whereby the drive pin engages in the key removal position within the range of -30° to +30°.

Must not be used:

- Lock cylinder with rigid drive pin, whereby the drive pin engages in the key removal position outside the range of -30° to +30°.
  Included here are lock cylinders which allow the drive pin position to be manually adjusted, so that the drive pin position can be set outside the range of -30° to +30°.

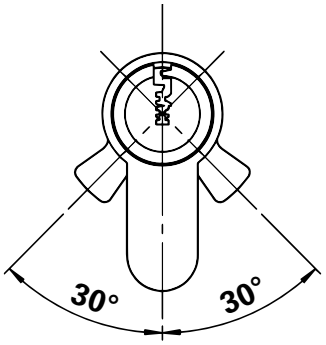

Profilzyliner
Cylindre profilé
Profile cylinder

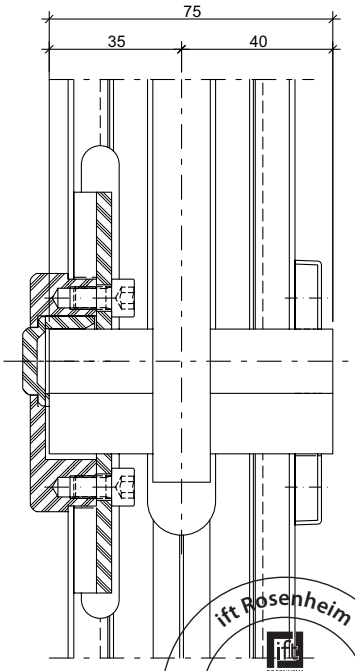

Rundzyliner
Cylindre rond
Round cylinder

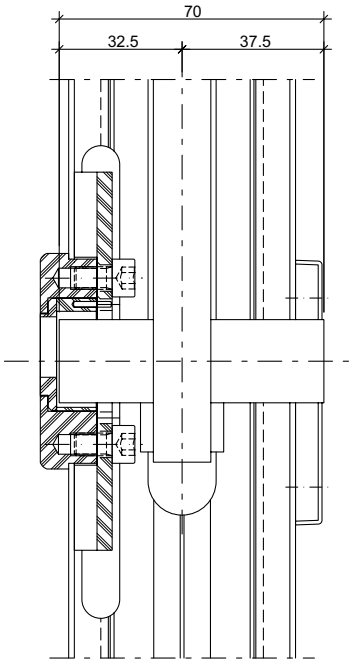

ift Rosenheim
Notifizierte Produkt-zertifizierungsstelle
13-003089-PR02
17.07.2020
Notified Body 0757

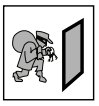

Wie montiere ich die Mehrfach-verriegelung mit 22 mm-Rundzylinder?

Bitte beachten Sie die folgende Montage-Reihenfolge genau. Damit schliessen Sie Funktionsprobleme aus.

1. Prüfen Sie, ob Sie die Bohrungen für die Befestigung der Beschläge für die folgende Montage anpassen müssen.
2. Befestigen Sie die Mehrfach-verriegelung im Türblatt.
3. Drücken Sie die Transportsicherung mit dem 22 mm Rundzylinder aus dem Hauptschloss-Kasten. Lassen Sie den 22 mm Rundzylinder im Hauptschlosskasten bis zur Unterkante des Zylinderdurchbruches absacken (ca. 2 mm).
4. Sichern Sie ihn mit der Zylinderschraube. Nur handfest anziehen.
5. Montieren Sie die Beschläge, wenn der Zylinder fixiert ist.

Wie tausche ich den 22 mm-Rundzylinder aus?

1. Entfernen Sie alle Befestigungsschrauben der Mehrfach-verriegelung.
2. Entfernen Sie die Sicherungsschraube des 22 mm Rundzylinders.
3. Senken Sie die Mehrfach-verriegelung um ca. 2 mm ab.
4. Entfernen Sie den 22 mm Rundzylinder.
5. Führen Sie den neuen 22 mm Rundzylinder in die Beschläge ein.
6. Heben Sie die Mehrfach-verriegelung um ca. 2 mm an und befestigen Sie die Mehrfach-verriegelung am Türblatt.

Comment monter le verrouillage multiple avec cylindre rond de 22 mm?

Prière de respecter au pied de la lettre l'ordre de montage suivant. Cela permet d'exclure tout problème de fonctionnement.

1. Vérifier si les perçages de fixation des ferrures doivent être adaptés pour le montage qui suit.
2. Fixer le verrouillage multiple dans le vantail de la porte.
3. Presser la sécurité transport avec le cylindre rond de 22 mm en dehors du coffre principal de serrure. Laisser s'enfoncer le cylindre rond de 22 mm dans le coffre principal de serrure jusqu'au bord inférieur du passage du cylindre (env. 2 mm).
4. Le bloquer avec la vis à tête cylindrique. Ne bien serrer qu'à la main.
5. Monter les ferrures une fois que le cylindre est fixé.

Comment remplacer le cylindre rond de 22 mm?

1. Enlever toutes les vis de fixation du verrouillage multiple.
2. Enlever la vis de blocage du cylindre rond de 22 mm.
3. Abaisser le verrouillage multiple d'environ 2 mm.
4. Enlever le cylindre rond de 22 mm.
5. Introduire le nouveau cylindre rond de 22 mm dans les ferrures.
6. Soulever le verrouillage multiple d'environ 2 mm et le fixer au vantail de la porte.

How do I install the multi-point locking with a 22 mm round cylinder?

Please adhere precisely to the following installation sequence. This will prevent functional problems.

1. Check if the drill holes for fixing the fittings need to be adjusted for the subsequent installation.
2. Fix the multi-point lock to the door leaf.
3. Push the transport pin with the 22 mm round cylinder out of the main lock case. Allow the 22 mm round cylinder in the main lock case to drop down to the bottom edge of the cylinder opening (approx. 2 mm).
4. Secure in place using the socket head screw. Tighten until hand-tight only.
5. Install the fittings once the cylinder has been fixed in place.

How do I replace the 22 mm round cylinder?

1. Remove all of the fixing screws from the multi-point locking.
2. Remove the securing screw from the 22 mm round cylinder.
3. Lower the multi-point locking by approx. 2 mm.
4. Remove the 22 mm round cylinder.
5. Insert the new 22 mm round cylinder into the fitting.
6. Raise the multi-point locking by approx. 2 mm and fix the multi-point locking to the door leaf.

ift Rosenheim
Notifizierte Produkt-zertifizierungsstelle
13-003089-PR02
17.07.2020
Notified Body 0757

Zuschnitt Blende
Gangflügel

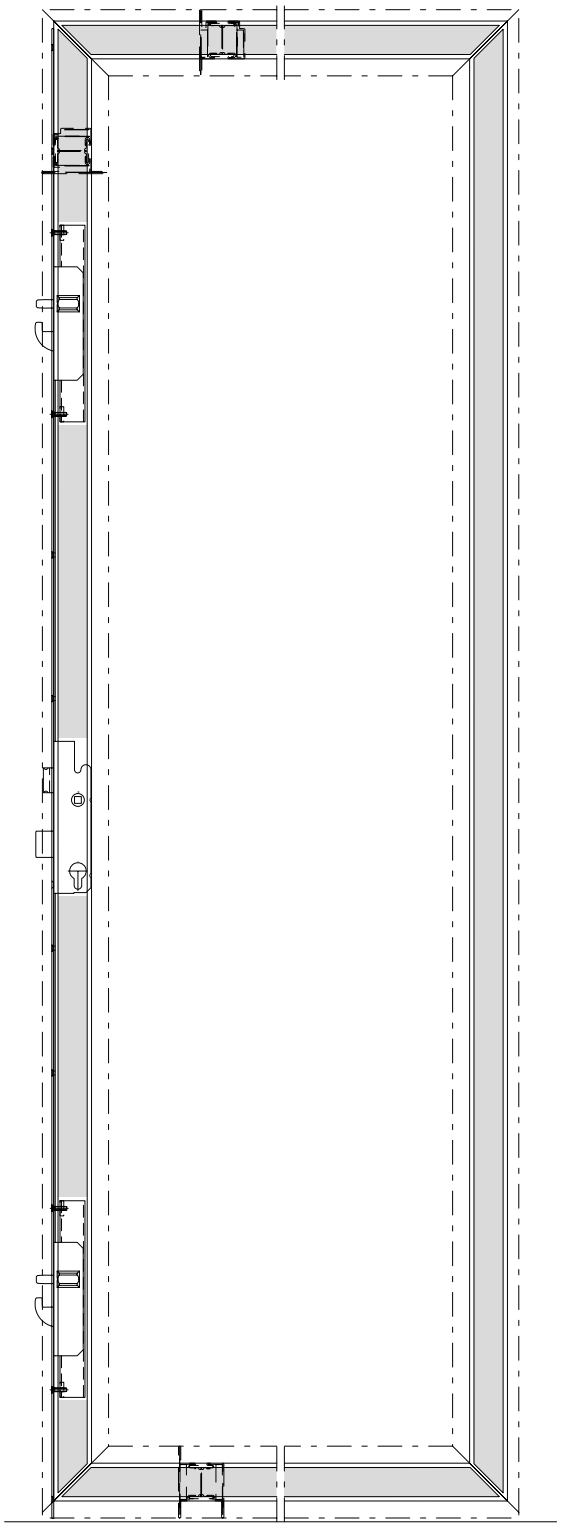

Découpe de l'écran
Vantail de service

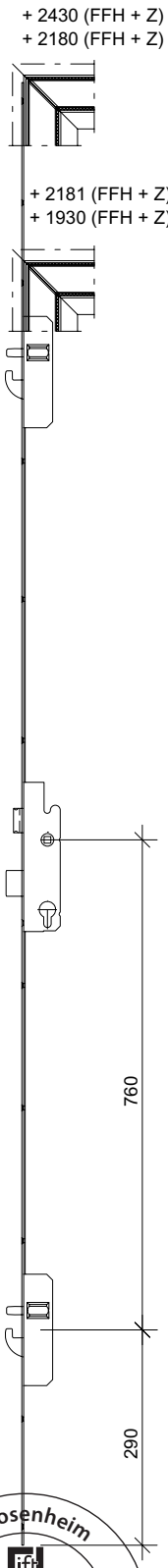

Cutting the cover
Access leaf

+ 1930 bis + 2000
+ 2181 bis + 2250
keine Blende / pas d'écran / no cover

+ 2001* bis + 2180*
+ 2251* bis + 2430*
* einschieben, anzeichnen, 6 mm kürzen
* introduire, marquer, raccourcir de 6 mm
* Insert, mark out, shorten by 6 mm

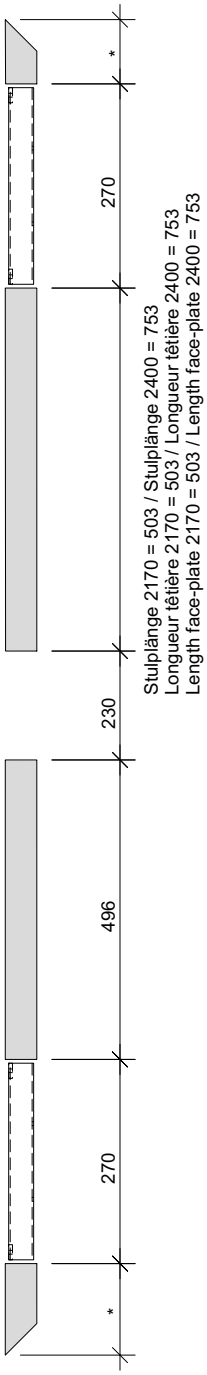

ift Rosenheim
Notifizierte Produkt-zertifizierungsstelle
13-003089-PR02
17.07.2020
Notified Body 0757

Zuschnitt
Blende Zusatzfallenschloss
Gangflügel
(nur Normalfunktion)

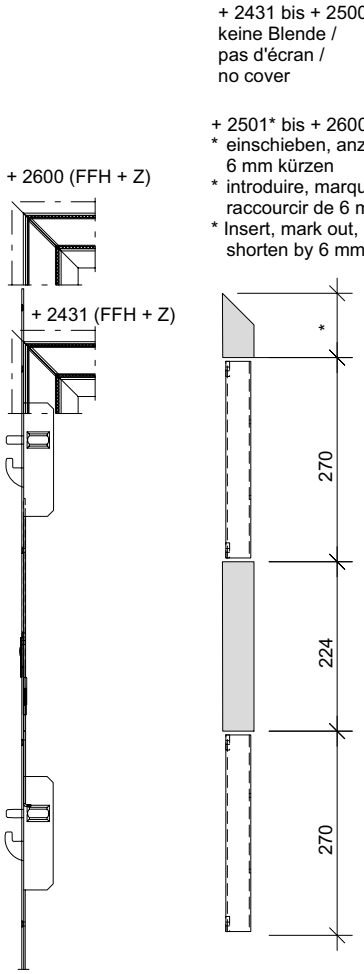

Stulplänge 2170
Longueur têtière 2170
Length face-plate 2170

Découpe de l'écran, serrure à mortaiser supplémentaire
Vantail de service
(seulement fonction standard)

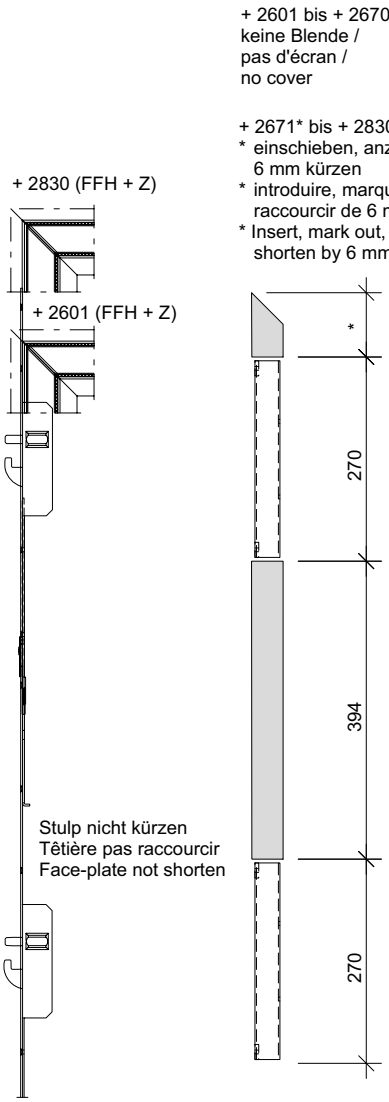

Stulplänge 2170
Longueur têtière 2170
Length face-plate 2170

Cutting the cover for the additional latch lock
Access leaf
(only standard function)

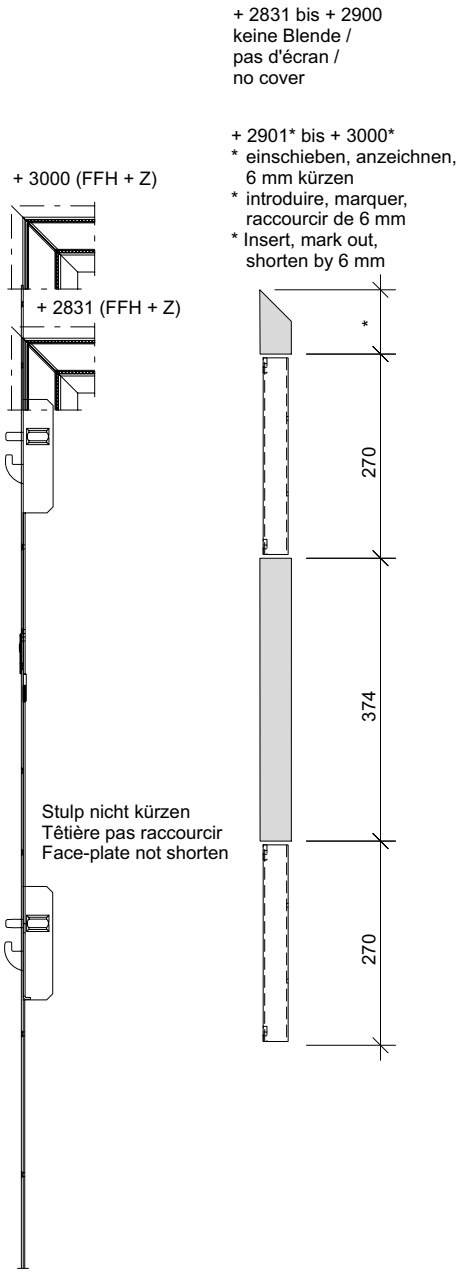

Stulplänge 2400
Longueur têtière 2400
Length face-plate 2400

ift Rosenheim
Notifizierte Produkt-
zertifizierungsstelle
13-003089-PR02
17.07.2020
Notified Body 0757

Ausschnitt Bohrschutzplatte 555.343 / 555.338

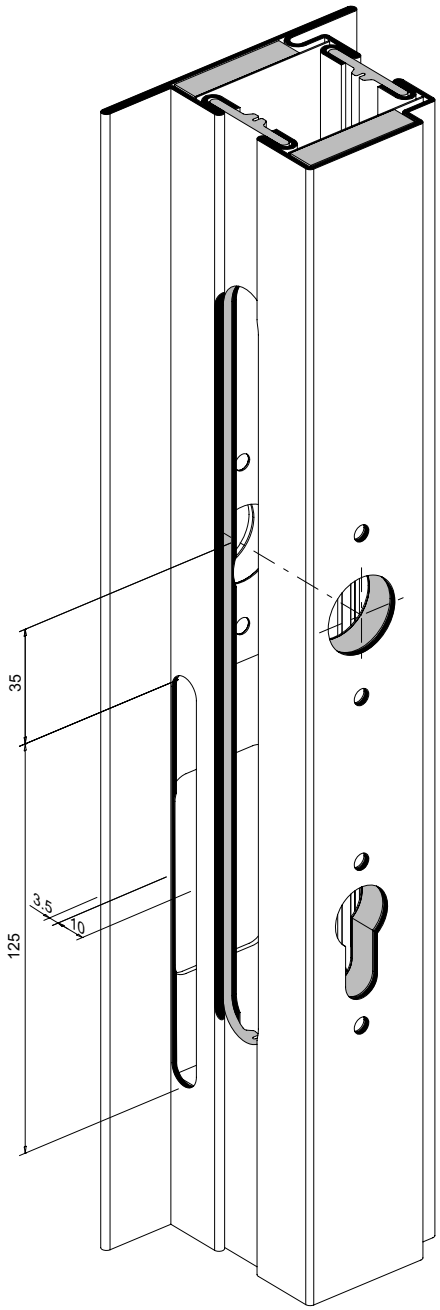

Entaille protection anti-perçage 555.343 / 555.338

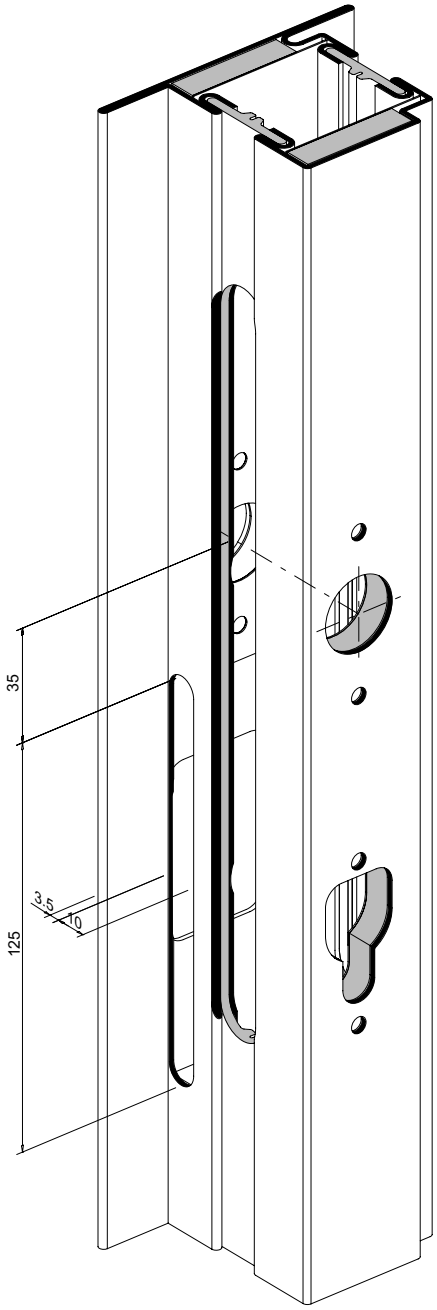

Cutout section in drill protection plate 555.343 / 555.338

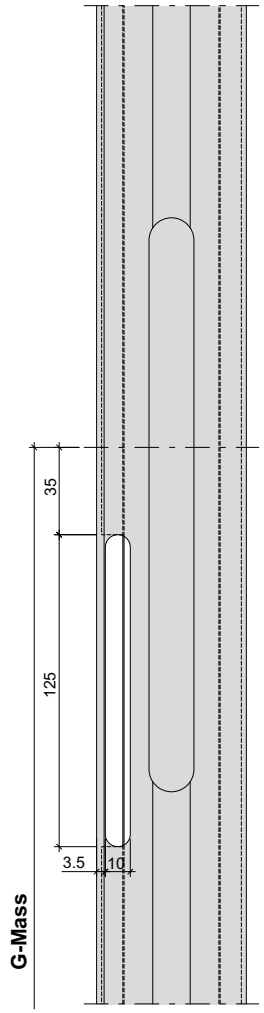

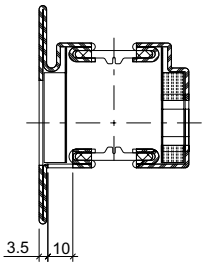

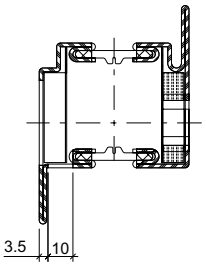

ift Rosenheim
Notifizierte Produktzertifizierungsstelle
13-003089-PR02
17.07.2020
Notified Body 0757

Einbau Bohrschutz
Blechtüre
nach aussen öffnend

Montage de la protection anti-perçage
Porte en tôle
ouvrant vers l´extérieur

Installation of drill protection
Sheet metal door
outward opening

Profilzylinder ø 17 mm
Cylindre profilé ø 17 mm
Profile cylinder ø17 mm

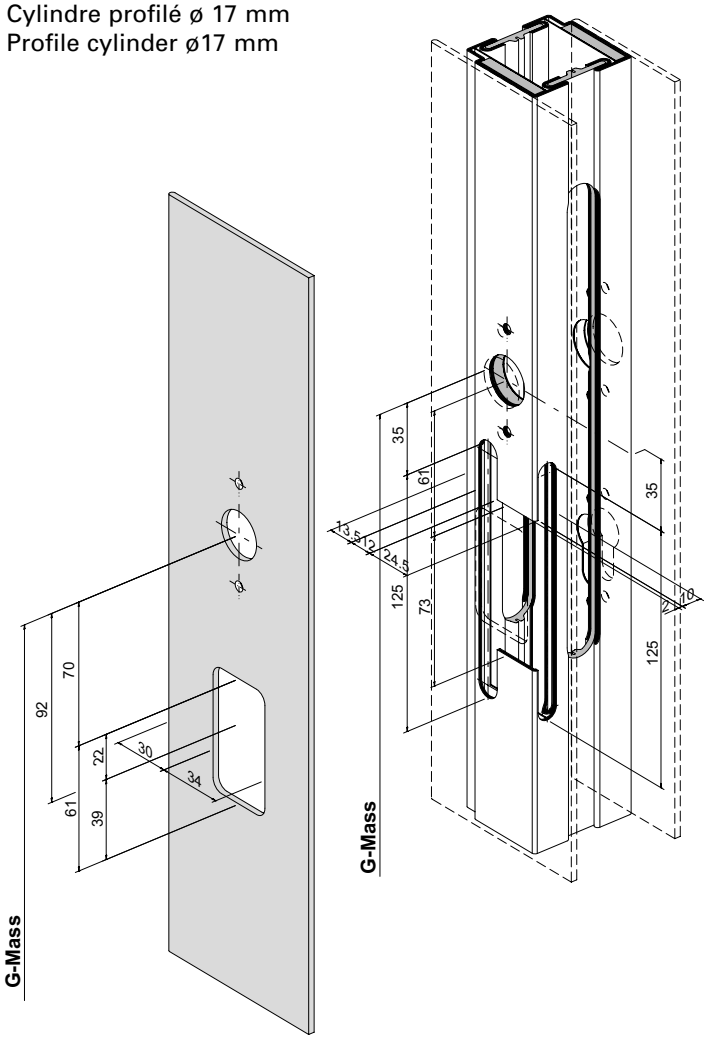

Rundzylinder ø 22 mm
Cylindre rond ø 22 mm
Round cylinder ø 22 mm

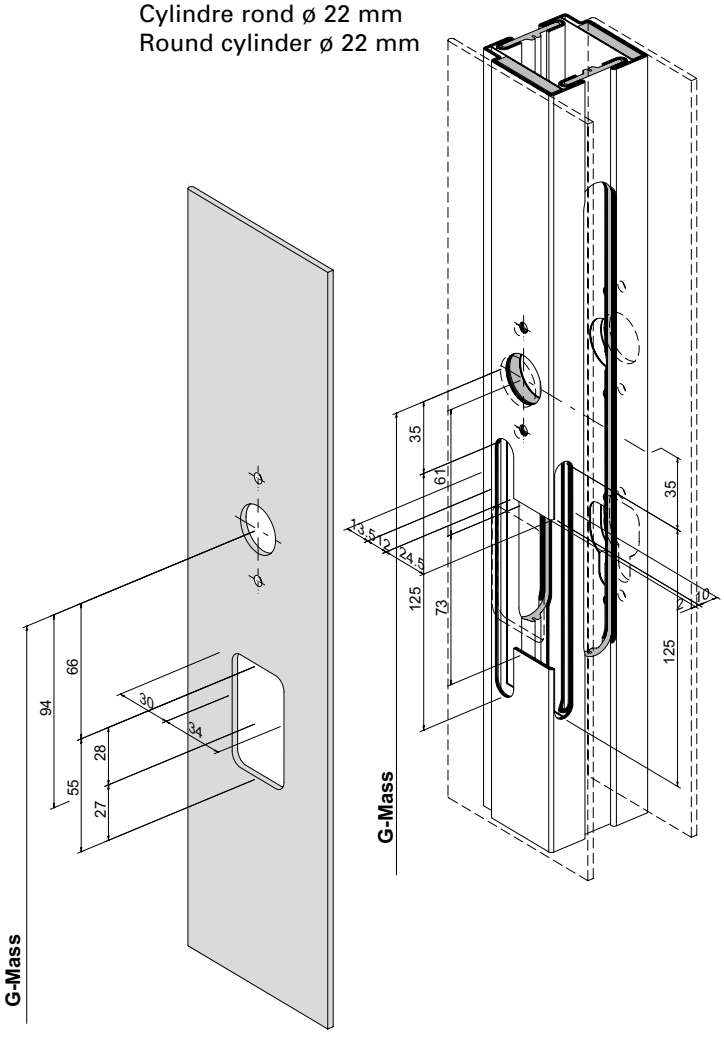

1. Ausschnitt im Profil 680.051 Z vornehmen
2. Rahmen schweissen und Aussenblech anbringen
3. Bohrschutz gemäss Beschrieb anheften

1. Procéder à l'entaille dans le profilé 680.051 Z
2. Souder le cadre et mettre la tôle extérieure en place
3. Fixer la protection anti-perçage selon la description

1. Cut out section in profile 680.051 Z
2. Weld the frame and attach the external panel
3. Attach the drill protection as per the description

ift Rosenheim
Notifizierte Produktzertifizierungsstelle
13-003089-PR02
17.07.2020
Notified Body 0757

Einbau Bohrschutz
Blechtüre
nach aussen öffnend

Montage de la protection anti-perçage
Porte en tôle
ouvrant vers l´extérieur

Installation of drill protection
Sheet metal door
outward opening

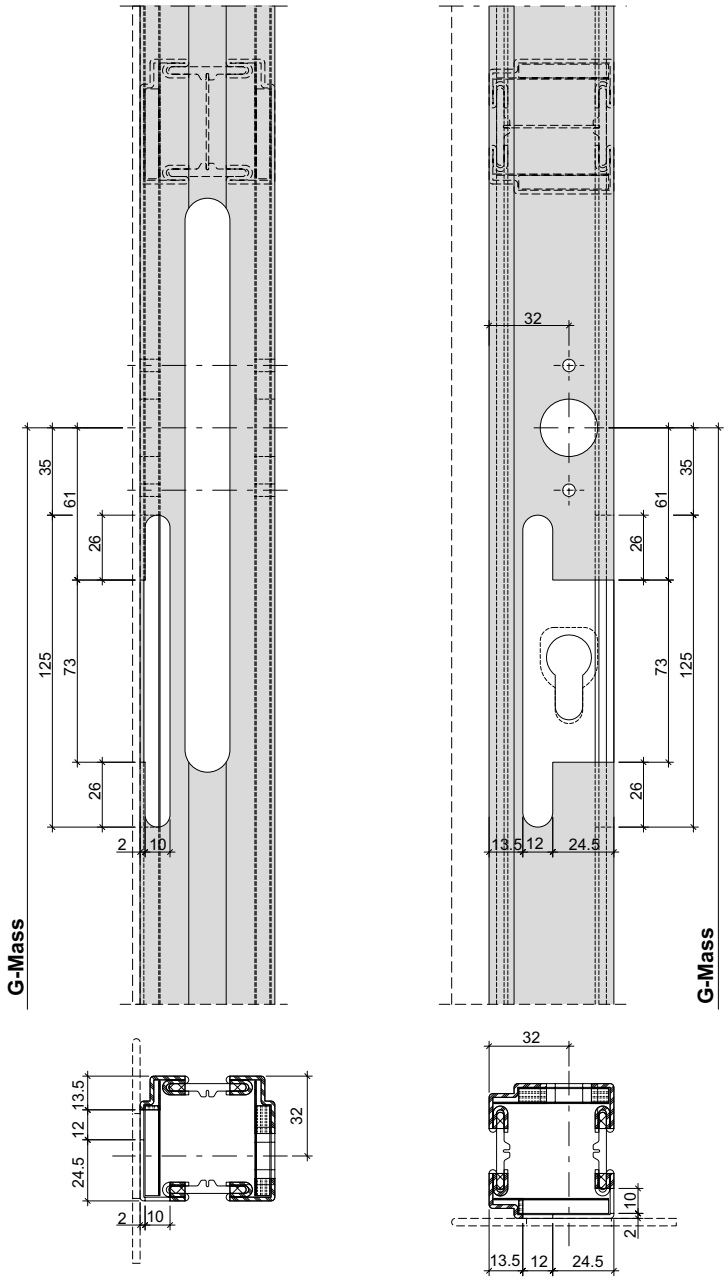

ift Rosenheim
Notifizierte Produkt-zertifizierungsstelle
13-003089-PR02
17.07.2020
Notified Body 0757

Einbau Bohrschutz
Blechtüre
nach innen öffnend

Montage de la protection anti-perçage
Porte en tôle
ouvrant vers l´intérieur

Installation of drill protection
Sheet metal door
inward opening

Profilzylinder ø 17 mm
Cylindre profilé ø 17 mm
Profile cylinder ø17 mm

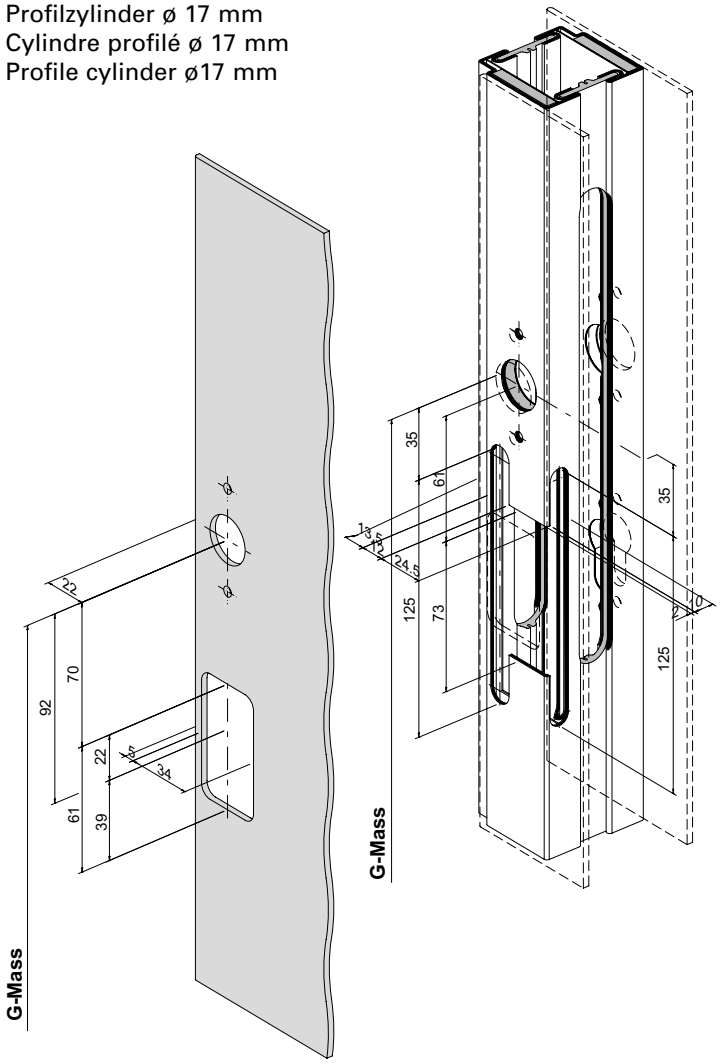

Rundzylinder ø 22 mm
Cylindre rond ø 22 mm
Round cylinder ø 22 mm

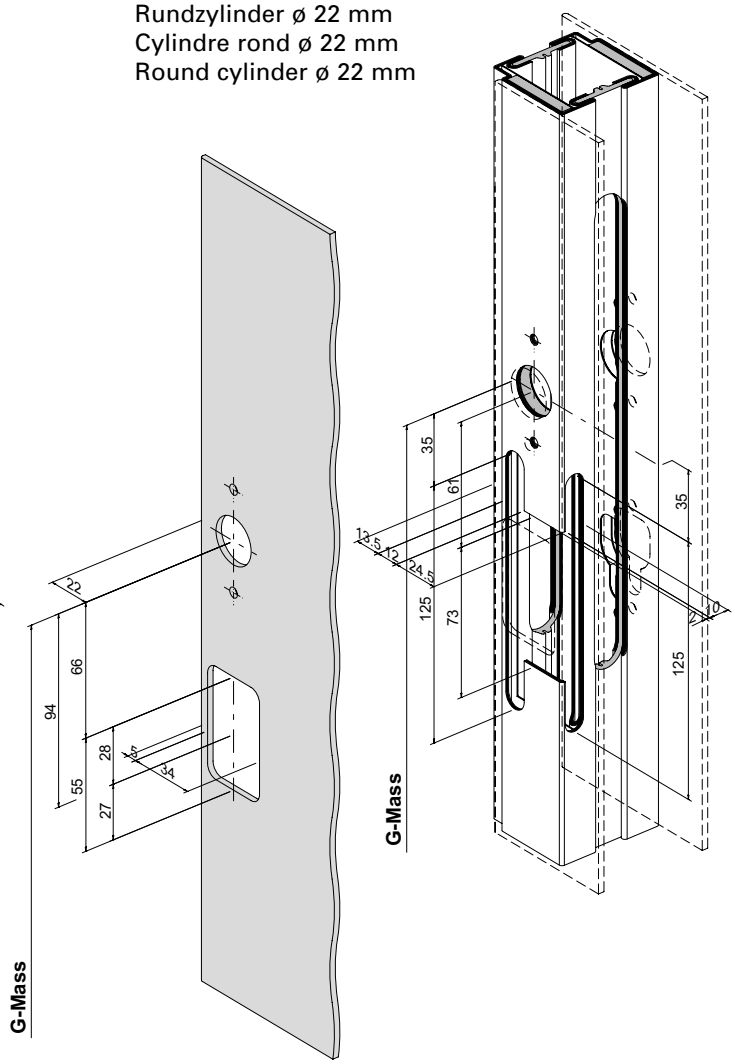

ift Rosenheim
Notifizierte Produktzertifizierungsstelle
13-003089-PR02
17.07.2020
Notified Body 0757

Einbau Bohrschutz
Blechtüre
nach innen öffnend

Montage de la protection anti-perçage
Porte en tôle
ouvrant vers l´intérieur

Installation of drill protection
Sheet metal door
inward opening

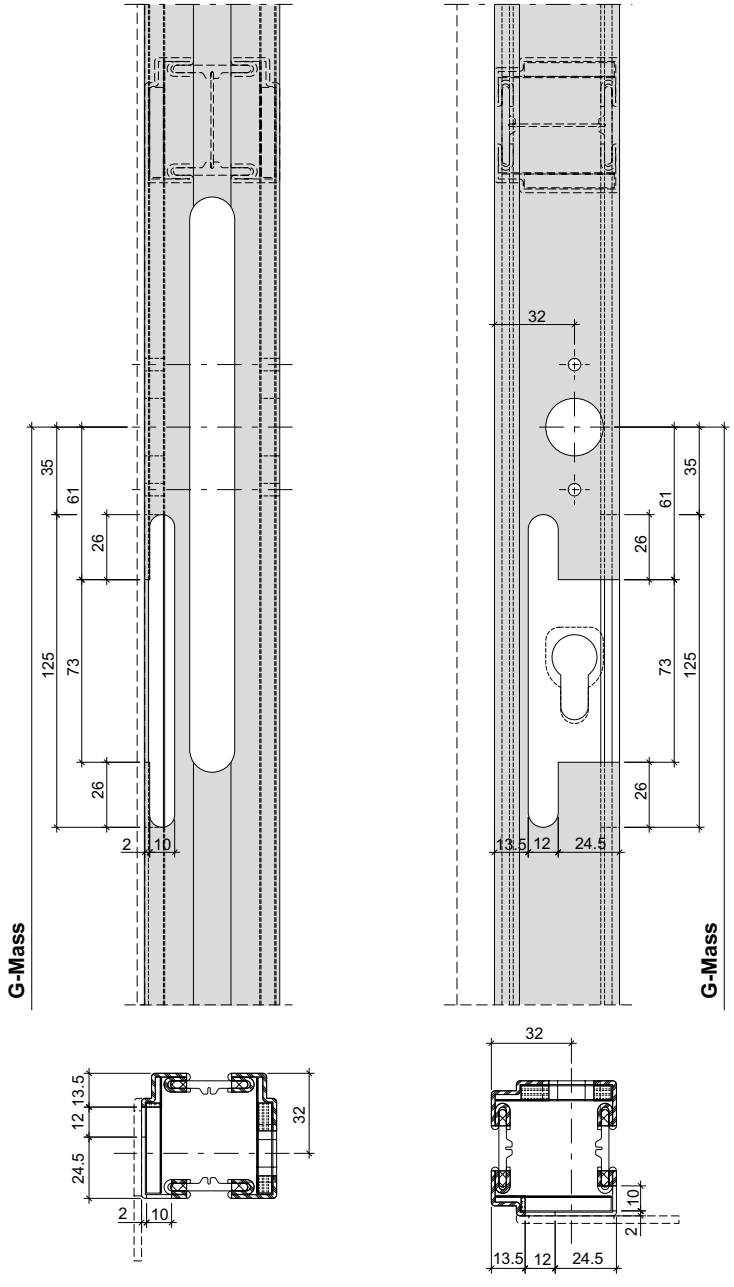

Ausführungsvarianten
Blechtüren

Exécutions
Porte en tôle

Configurations
Sheet metal door

Bleche geschweisst
Tôles soudées
Welded sheet metal

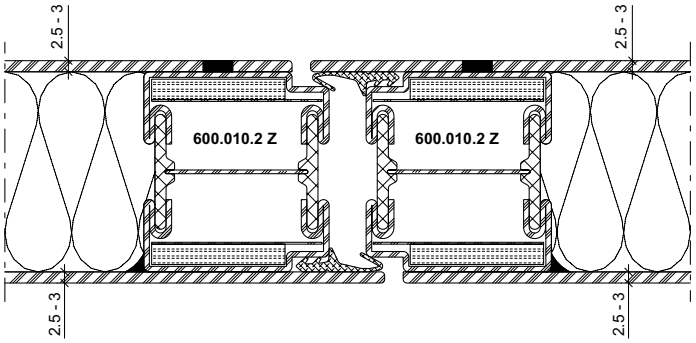

Bleche geschweisst/geklebt
Tôles soudées/collées
Welded/glued sheet metal

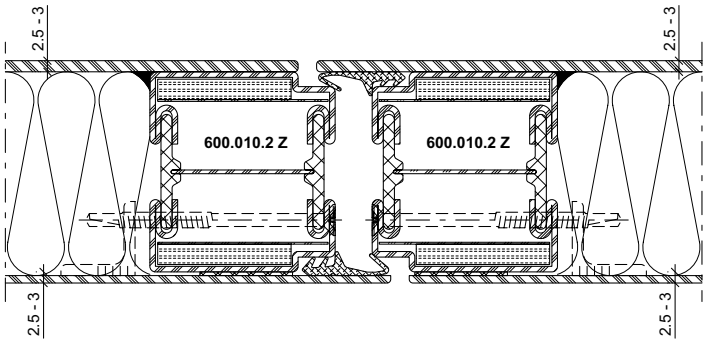

Blech geklebt nur auf Bandgegenseite zulässig
Tôle collée uniquement autorisée côté opposé aux paumelles
Bonding of the sheet only permissible on the handle side

Bleche aufgesetzt
Tôles plaquées
Fitted sheet metal

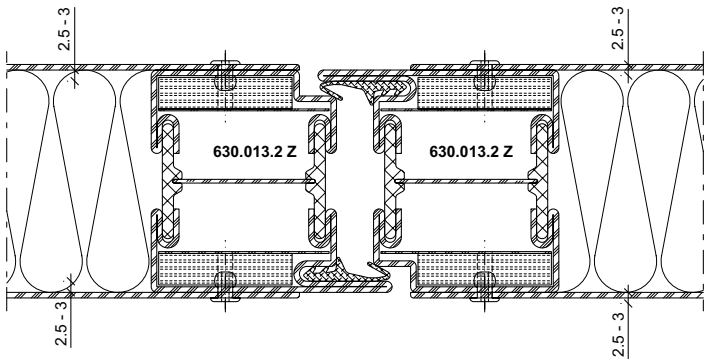

ift Rosenheim
Notifizierte Produktzertifizierungsstelle
13-003089-PR02
17.07.2020
Notified Body 0757

Verblechte Rahmen
Lage der Aussteifungsprofile
Einflügelige Türen

Cadres tôlés
Position des profilés de renfort
Porte à un vantail

Sheet metal clad frame
Position of the reinforcement profiles
Single-leaf doors

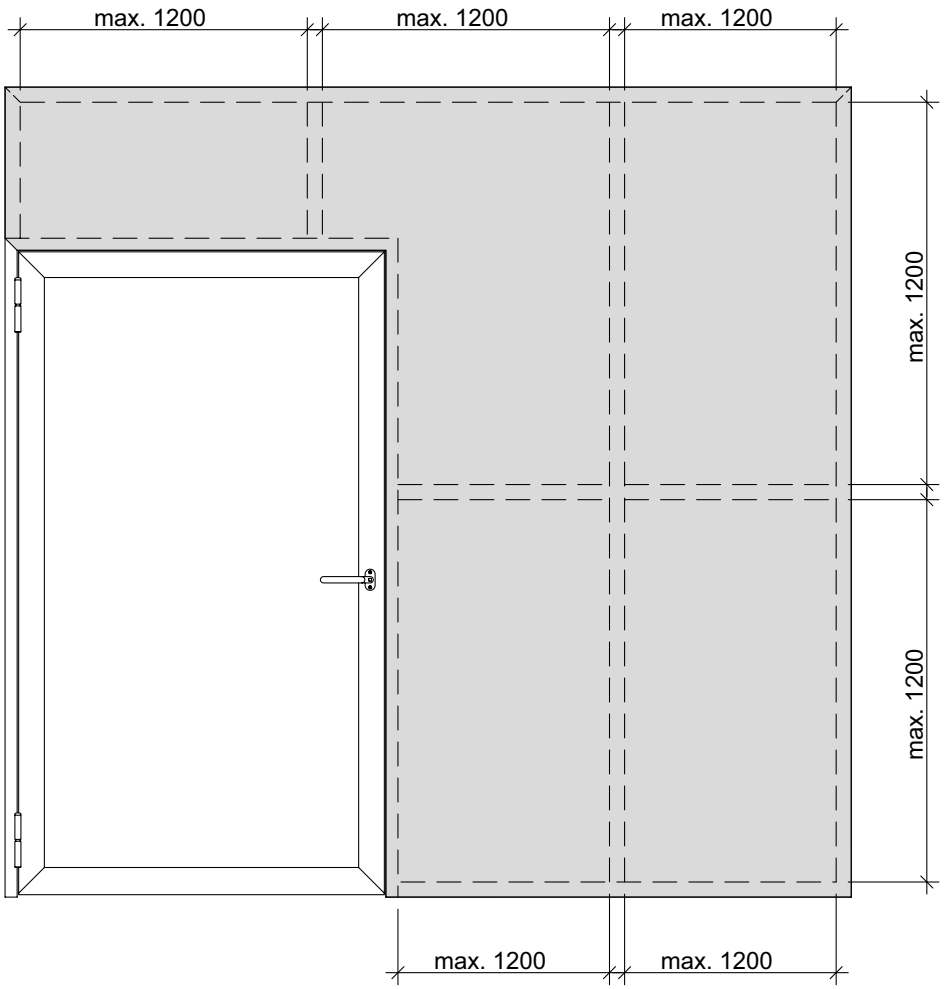

ift Rosenheim
Notifizierte Produktzertifizierungsstelle
13-003089-PR02
17.07.2020
Notified Body 0757

Verblechte Rahmen
Lage der Aussteifungsprofile
Zweiflügelige Türen

Cadres tôlés
Position des profilés de renfort
Porte à deux vantaux

Sheet metal clad frame
Position of the reinforcement profiles
Double-leaf doors

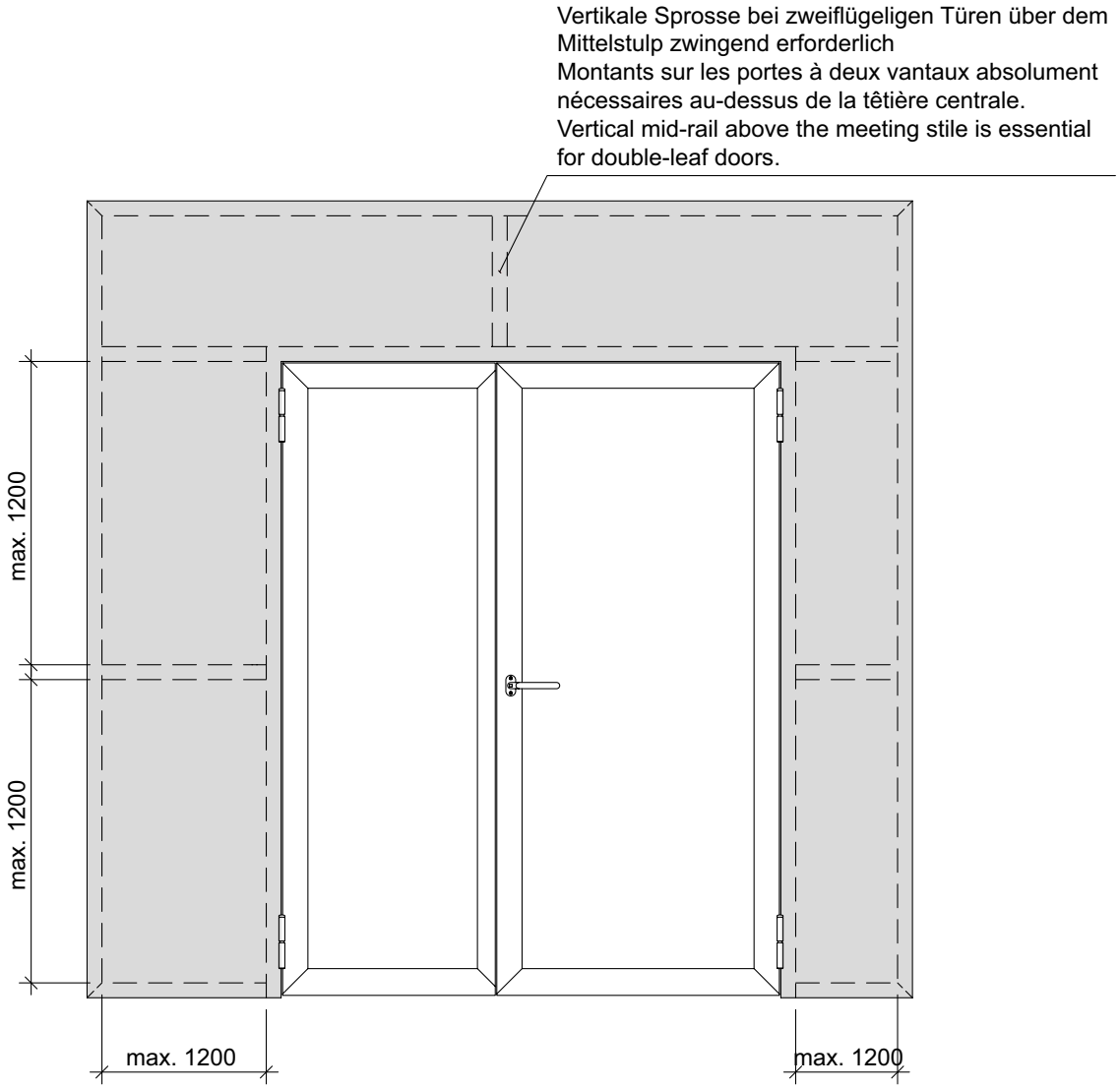

ift Rosenheim
Notifizierte Produktzertifizierungsstelle
13-003089-PR02
17.07.2020
Notified Body 0757

Mehrfachverriegelungs-Schloss
Normalfunktion und
Panikfunktion

Drücker- und
Zylinderausnehmung
Hauptschloss mit Zylinderschutz
555.343

Serrure à verrouillage multiple
Fonction standard et
Fonction panique

Entaille pour poignée
et cylindre
Serrure principale avec protection
de cylindre 555.343

Multipoint lock
Standard function and
Emergency function

Cut out for handle
and cylinder
Main lock with cylinder protection
555.343

Rundzylinder ø 22 mm
Cylindre rond ø 22 mm
Round cylinder ø 22 mm

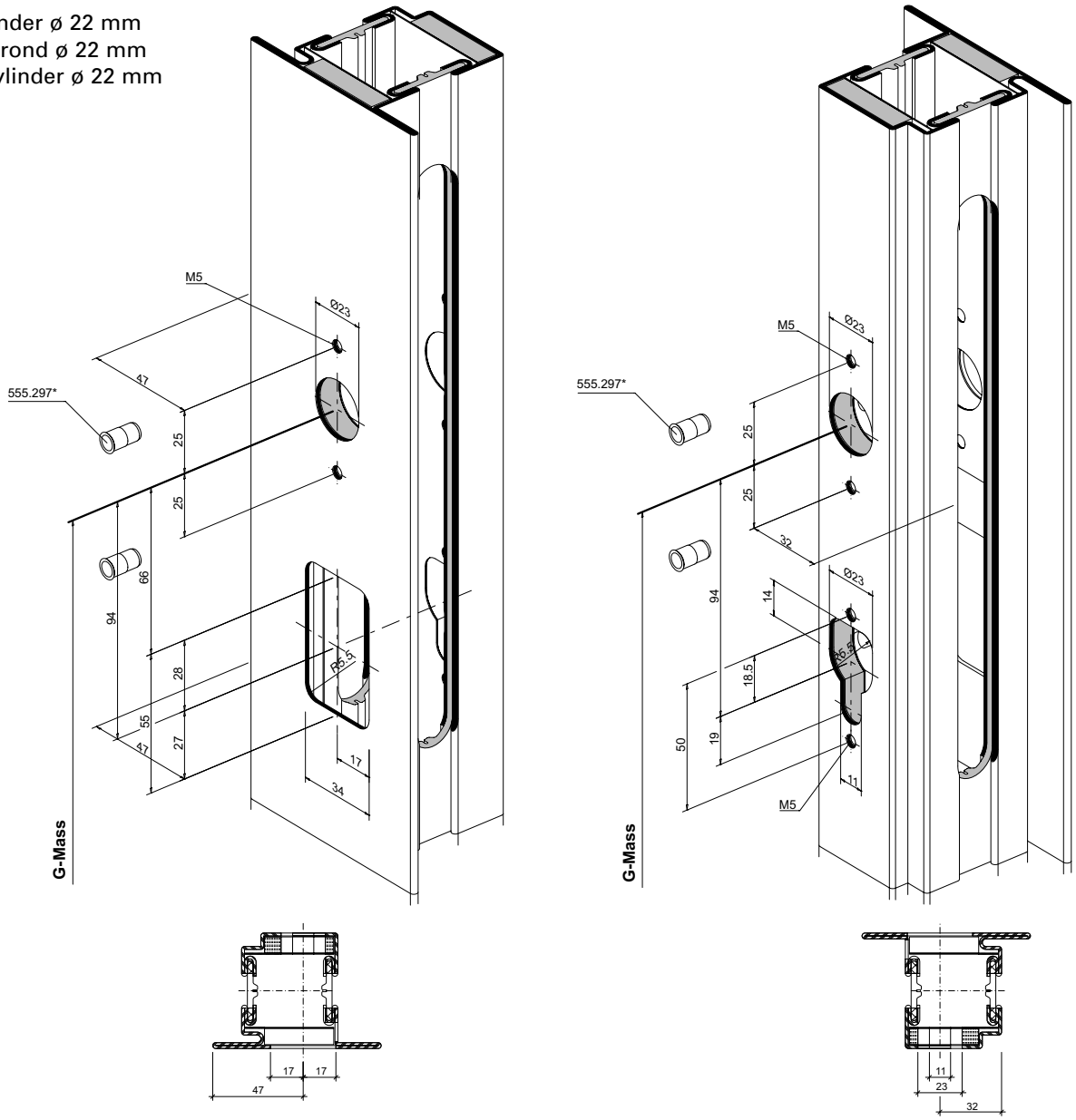

* Bei hochfrequentierten Türen empfehlen wir den Einsatz von Blindnietmuttern oder Flowdrill.

1) Achtung: Bohrabstände überprüfen! Je nach Auslösebeschlag unterschiedliche Masse.

* Nous recommandons l'utilisation d'écrous aveugles pour les portes à passages fréquents ou Flowdrill.

1) Attention: vérifier les écarts de perçage! Dimensions différentes selon la ferrure de déclenchement.

* We recommend the use of blind rivet nuts for doors subject to heavy use or Flowdrill.

1) Important: Check spacing of drill holes. Dimensions differ depending on the release fitting.

ift Rosenheim
Notifizierte Produktzertifizierungsstelle
13-003089-PR02
17.07.2020
Notified Body 0757

Mehrfachverriegelungs-Schloss
Normalfunktion
Rollfallenschloss 556.054

Drücker- und
Zylinderausnehmung
Hauptschloss mit Zylinderschutz
555.343

Serrure à verrouillage multiple
Fonction standard
Serrure à rouleau 556.054

Entaille pour poignée
et cylindre
Serrure principale avec protection
de cylindre 555.343

Multipoint lock
Standard function
Roller latch lock 556.054

Cut out for handle
and cylinder
Main lock with cylinder protection
555.343

Rundzylinder ø 22 mm
Cylindre rond ø 22 mm
Round cylinder ø 22 mm

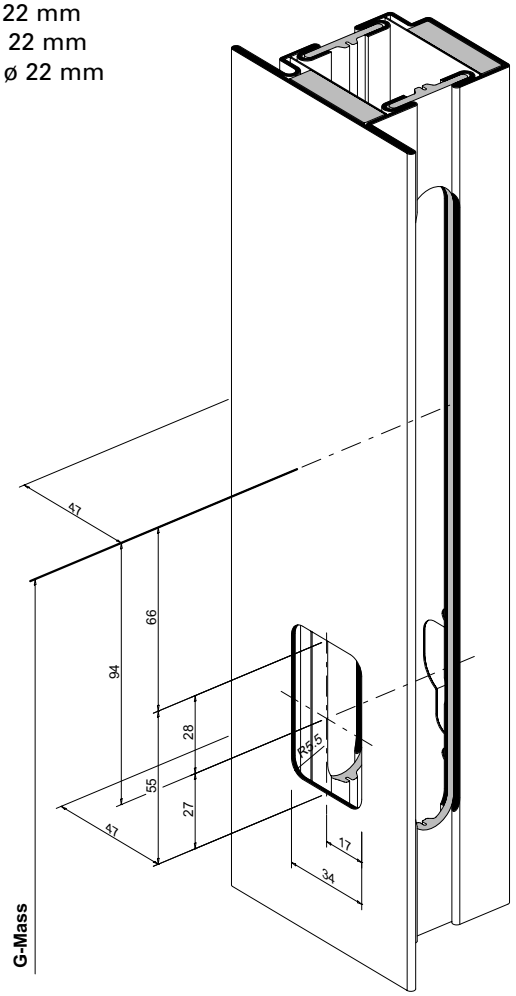

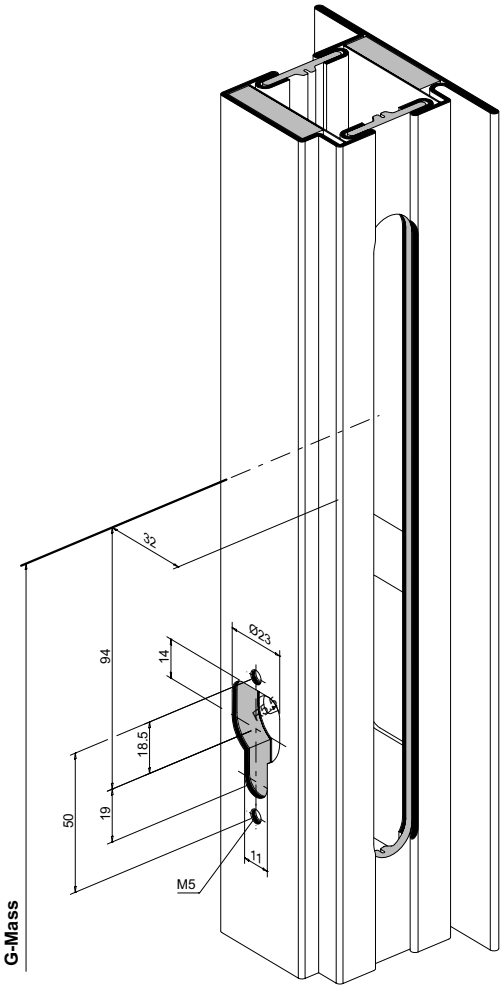

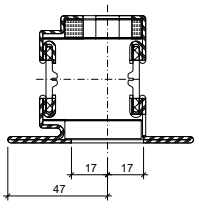

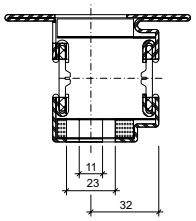

ift Rosenheim
Notifizierte Produkt-
zertifizierungsstelle
13-003089-PR02
17.07.2020
Notified Body 0757

Übersicht Montage
Zylinderset Rundzylinder

Aperçu du montage
Jeu de cylindres ronds

Overview of installation
Cylinder kit for round cylinder

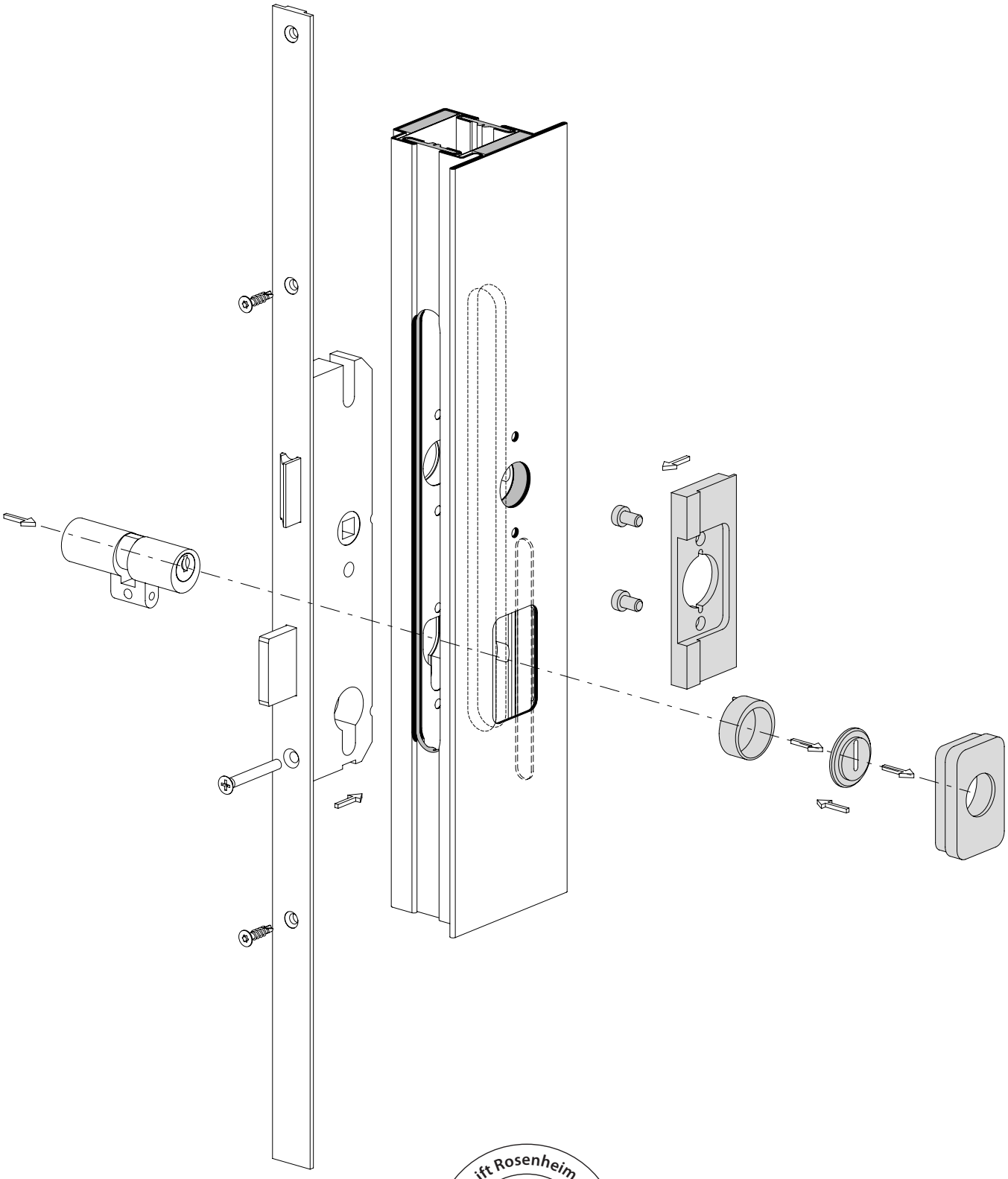

ift Rosenheim
Notifizierte Produktzertifizierungsstelle
13-003089-PR02
17.07.2020
Notified Body 0757

Einbau
Bohrschutz Rundzylinder

Montage de la protection
anti-perçage du cylindre rond

Installation of drill protection
for round cylinder

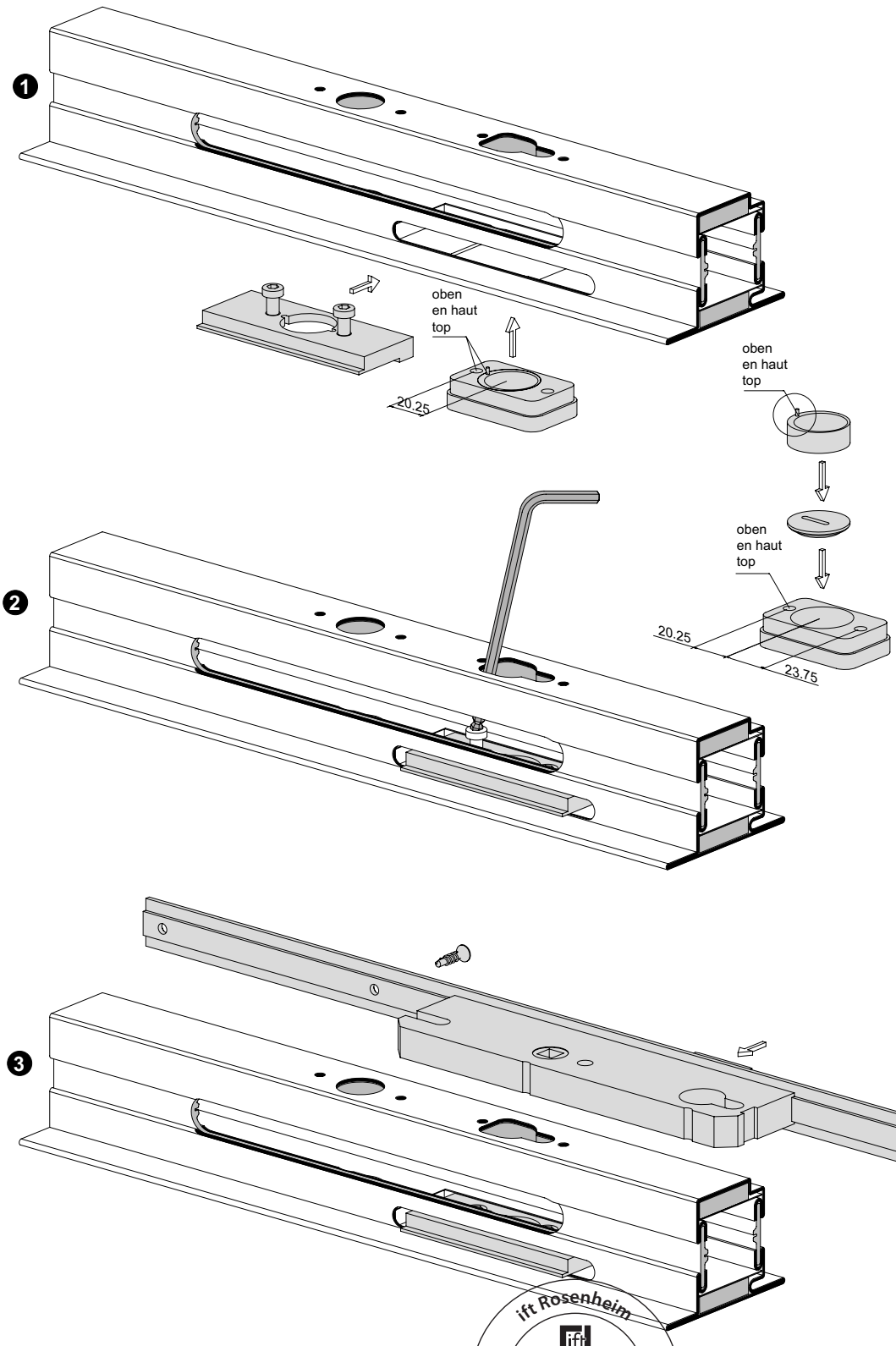

1. Sicherheitsrosette zusammenbauen
2. Bohrschutz von Glasfalz einlegen und mit Sicherheitsrosette positionieren, locker zusammmenschrauben
3. Schloss einsetzen

1. Assembler la rosace de sécurité
2. Mettre la protection anti-perçage de la feuillure de verre en place et la positionner avec la rosace de sécurité, visser de manière lâche
3. Mettre la serrure en place

1. Assemble security rosette
2. Insert drill protection for glazing rebate and position with security rosette, screw together loosely
3. Insert lock

ift Rosenheim
Notifizierte Produkt-zertifizierungsstelle
13-003089-PR02
17.07.2020
Notified Body 0757

Einbau
Bohrschutz Rundzylinder

Montage de la protection
anti-perçage du cylindre rond

Installation of drill protection
for round cylinder

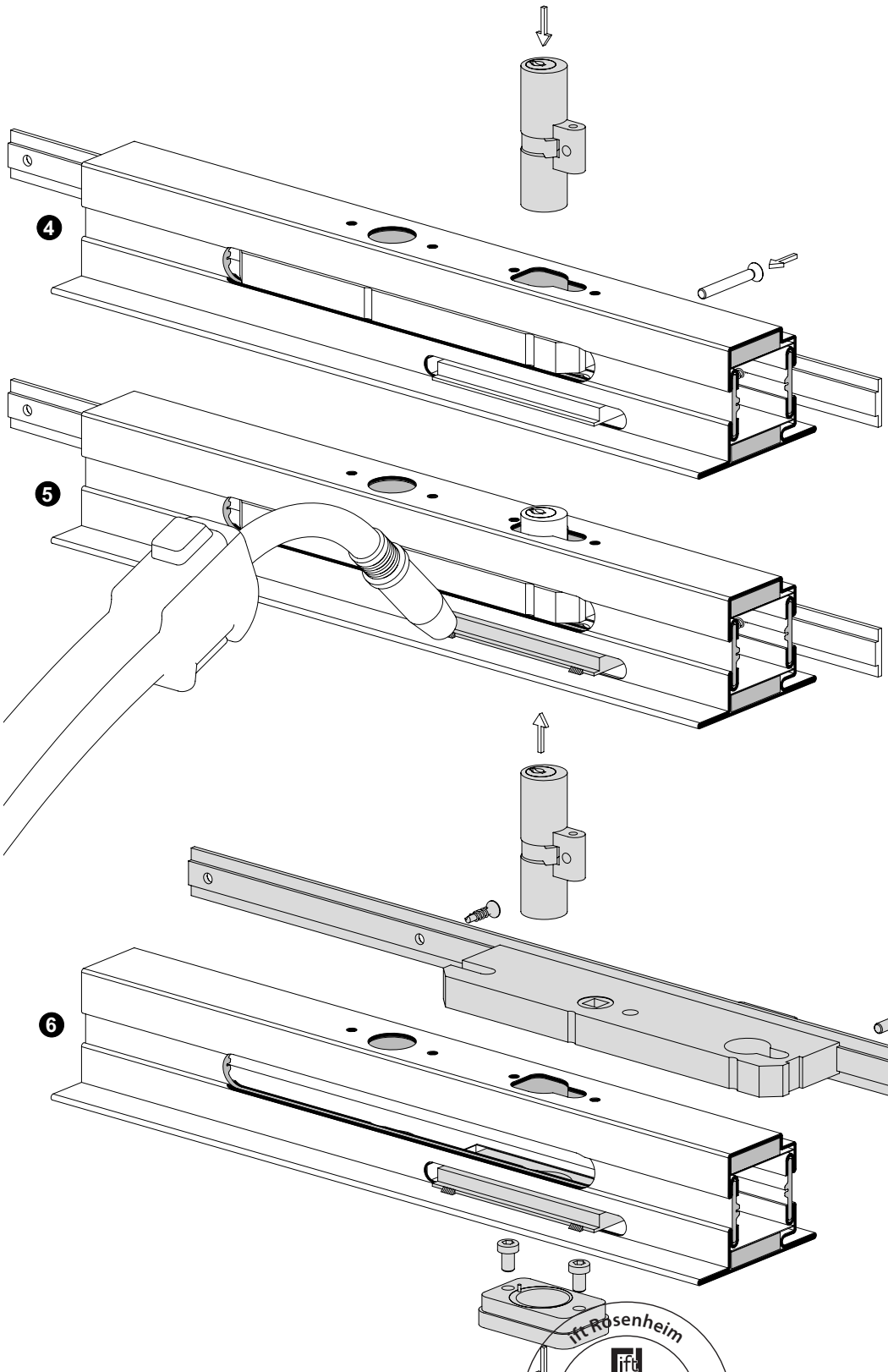

4 Zylinder einsetzen, alle Teile ausrichten und Zylinder mit Zylinderschraube fixieren. Gängigkeit prüfen.

5 Bohrschutz 2 x ca. 5 mm anschweissen.

6 Zylinder, Schloss und Sicherheitsrosette demontieren.

4 Mettre le cylindre en place, aligner toutes les pièces et fixer le cylindre avec une vis à tête cylindrique. Contrôler la bonne mobilité.

5 Souder la protection anti-perçage 2 x env. 5 mm.

6 Démonter le cylindre, la serrure et la rosace de sécurité.

4 Insert cylinder, align all parts and fix cylinder using cylinder screw. Check free movement.

5 Weld on drill protection, 2 x approx. 5 mm.

6 Dismantle cylinder, lock and security rosette.

ift Rosenheim
Notifizierte Produktzertifizierungsstelle
13-003089-PR02
17.07.2020
Notified Body 0757

Mehrfachverriegelungs-Schloss
Normalfunktion und
Panikfunktion

Drücker- und
Zylinderausnehmung
Hauptschloss mit Zylinderschutz
555.338

Serrure à verrouillage multiple
Fonction standard et
Fonction panique

Entaille pour poignée
et cylindre
Serrure principale avec protection
de cylindre 555.338

Multipoint lock
Standard function and
Emergency function

Cut out for handle
and cylinder
Main lock with cylinder protection
555.338

Profilzylinder ø 17 mm
Cylindre profilé ø 17 mm
Profile cylinder ø17 mm

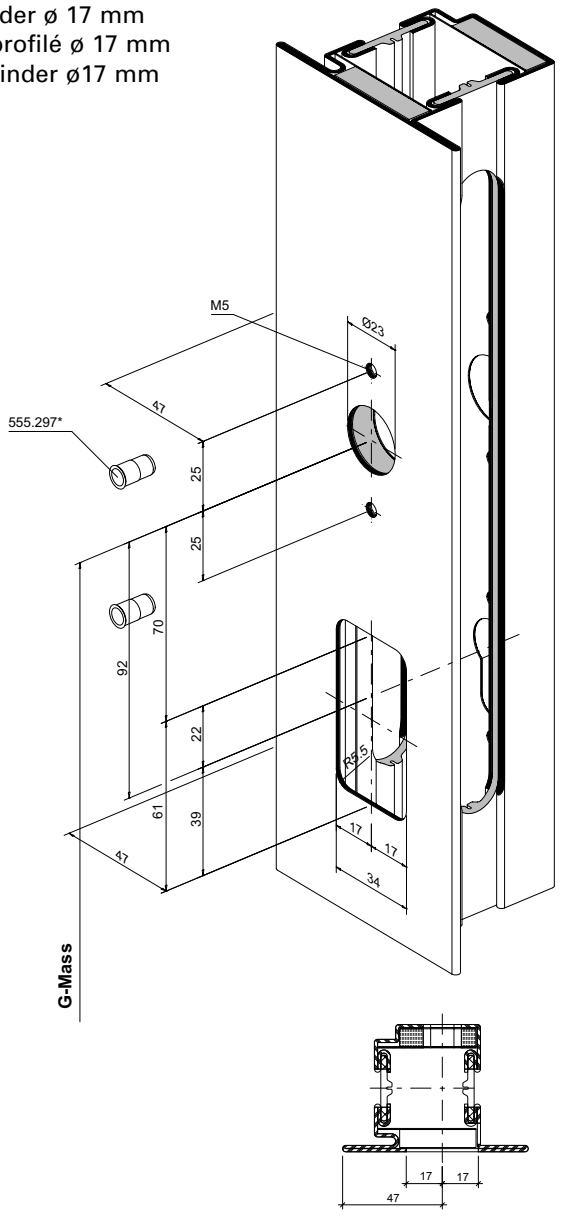

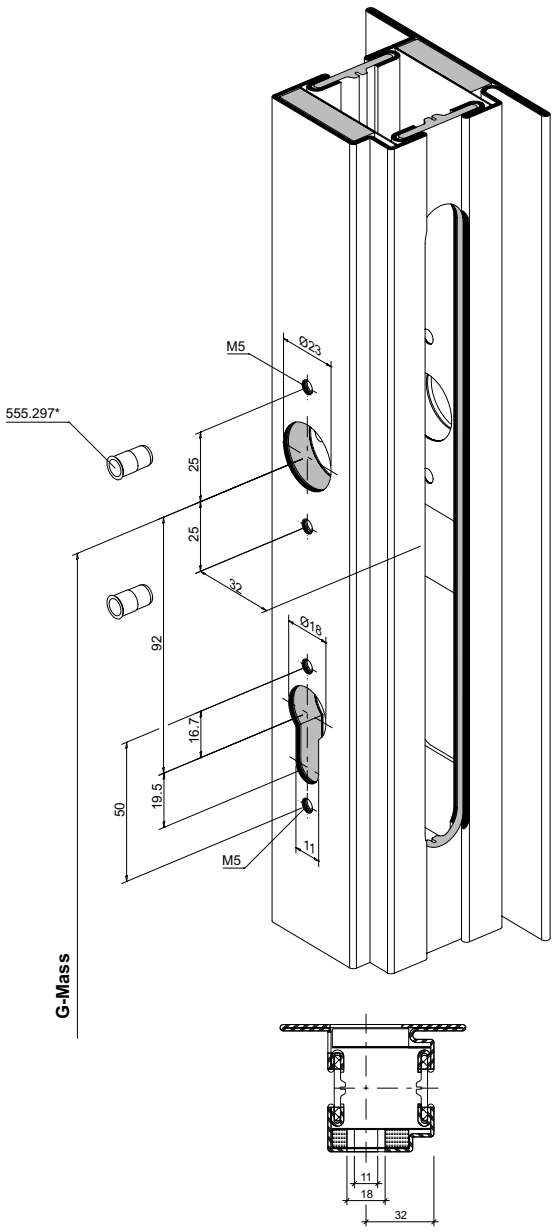

EN 179

EN 1125

* Bei hochfrequentierten Türen empfehlen wir den Einsatz von Blindnietmuttern oder Flowdrill.

1) Achtung: Bohrabstände überprüfen! Je nach Auslösebeschlag unterschiedliche Masse.

* Nous recommandons l'utilisation d'écrous aveugles pour les portes à passages fréquents ou Flowdrill.

1) Attention: vérifier les écarts de perçage! Dimensions différentes selon la ferrure de déclenchement.

* We recommend the use of blind rivet nuts for doors subject to heavy use or Flowdrill.

1) Important: Check spacing of drill holes. Dimensions differ depending on the release fitting.

ift Rosenheim
Notifizierte Produktzertifizierungsstelle
13-003089-PR02
17.07.2020
Notified Body 0757

Mehrfachverriegelungs-Schloss
Normalfunktion
Rollfallenschloss 556.055

Drücker- und
Zylinderausnehmung
Hauptschloss mit Zylinderschutz
555.338

Serrure à verrouillage multiple
Fonction standard
Serrure à rouleau 556.055

Entaille pour poignée
et cylindre
Serrure principale avec protection
de cylindre 555.338

Multipoint lock
Standard function
Roller latch lock 556.055

Cut out for handle
and cylinder
Main lock with cylinder protection
555.338

Profilzylinder ø 17 mm
Cylindre profilé ø 17 mm
Profile cylinder ø17 mm

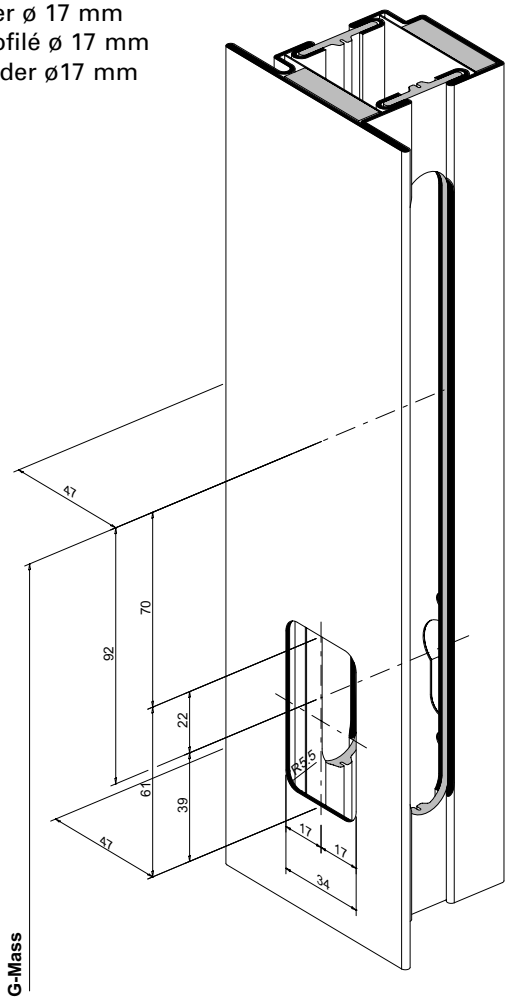

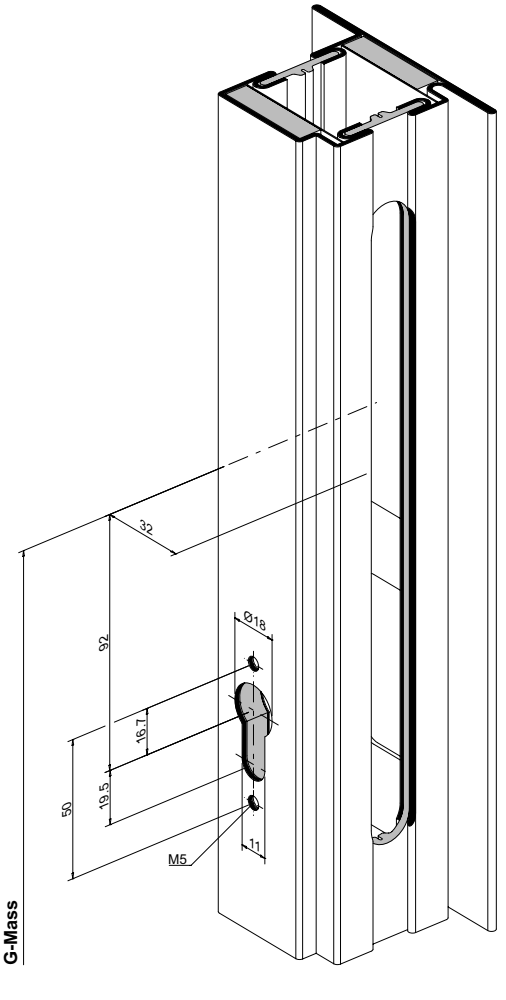

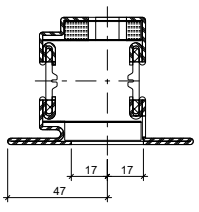

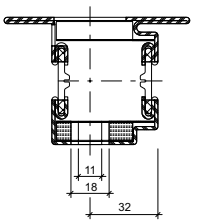

ift Rosenheim
Notifizierte Produktzertifizierungsstelle
13-003089-PR02
17.07.2020
Notified Body 0757

Übersicht Montage
Zylinderset Profilzylinder

Aperçu du montage
Jeu de cylindres profilés

Overview of installation
Profile cylinder kit

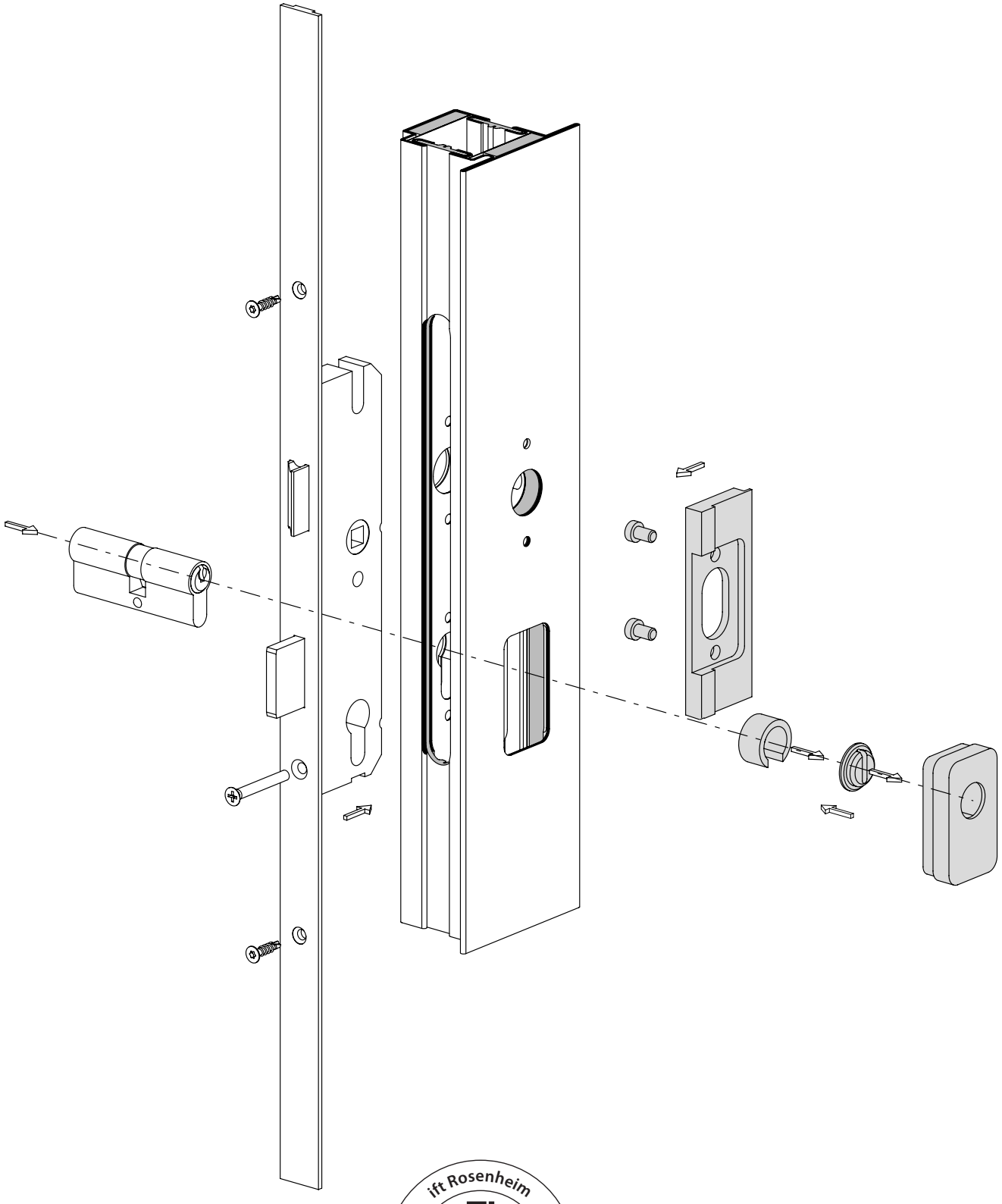

ift Rosenheim
Notifizierte Produktzertifizierungsstelle
13-003089-PR02
17.07.2020
Notified Body 0757

Einbau
Bohrschutz Profilzylinder

Montage de la protection
anti-perçage cylindre profilé

Installation of drill protection
for profile cylinder

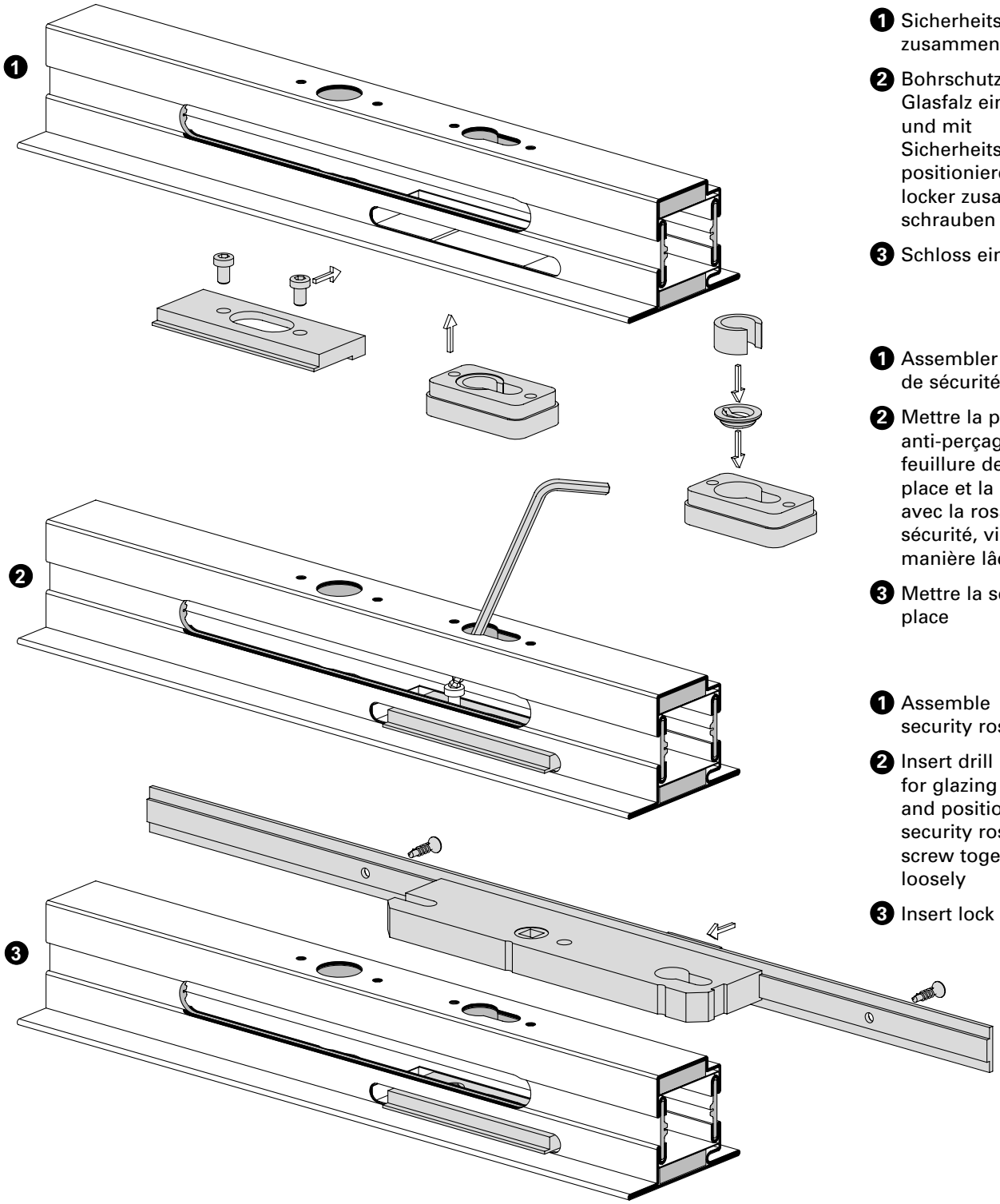

1. Sicherheitsrosette zusammenbauen
2. Bohrschutz von Glasfalz einlegen und mit Sicherheitsrosette positionieren, locker zusammmen-schrauben
3. Schloss einsetzen

1. Assembler la rosace de sécurité
2. Mettre la protection anti-perçage de la feuillure de verre en place et la positionner avec la rosace de sécurité, visser de manière lâche
3. Mettre la serrure en place

1. Assemble security rosette
2. Insert drill protection for glazing rebate and position with security rosette, screw together loosely
3. Insert lock

ift Rosenheim
Notifizierte Produkt-zertifizierungsstelle
13-003089-PR02
17.07.2020
Notified Body 0757

Einbau
Bohrschutz Profilzylinder

Montage de la protection
anti-perçage cylindre profilé

Installation of drill protection
for profile cylinder

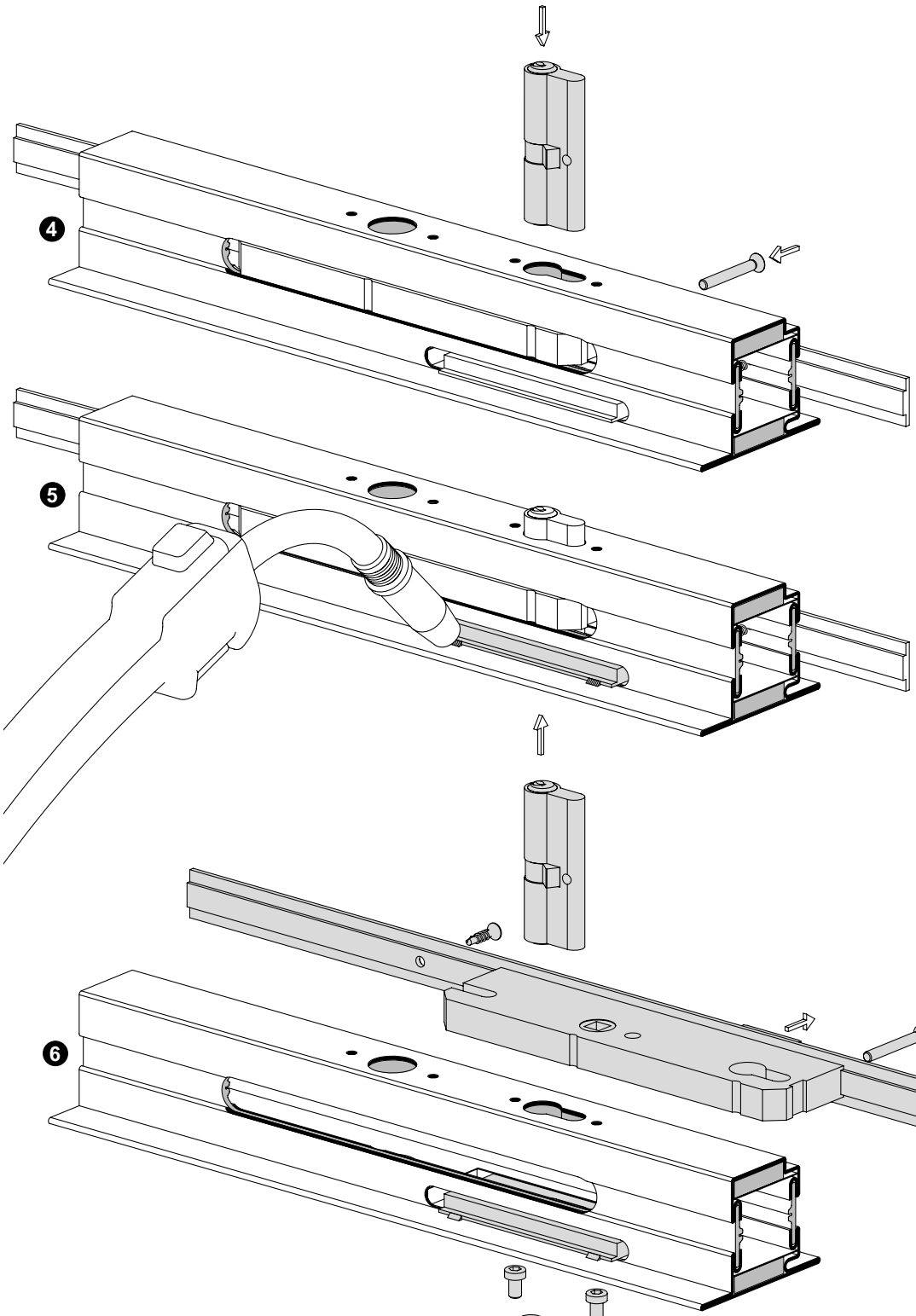

4 Zylinder einsetzen, alle Teile ausrichten und Zylinder mit Zylinderschraube fixieren. Gängigkeit prüfen.

5 Bohrschutz 2 x ca. 5 mm anschweissen.

6 Zylinder, Schloss und Sicherheitsrosette demontieren.

4 Mettre le cylindre en place, aligner toutes les pièces et fixer le cylindre avec une vis à tête cylindrique. Contrôler la bonne mobilité.

5 Souder la protection anti-perçage 2 x env. 5 mm.

6 Démonter le cylindre, la serrure et la rosace de sécurité.

4 Insert cylinder, align all parts and fix cylinder using cylinder screw. Check free movement.

5 Weld on drill protection, 2 x approx. 5 mm.

6 Dismantle cylinder, lock and security rosette.

ift Rosenheim
Notifizierte Produktzertifizierungsstelle
13-003089-PR02
17.07.2020
Notified Body 0757

Einbau
Bohrschutz Profilzylinder
Profile Kammermass 85 mm

Montage de la protection
anti-perçage cylindre profilé
Profilés des cotes de caisson 85 mm

Installation of drill protection
for profile cylinder
Profiles chamber dimensions 85 mm

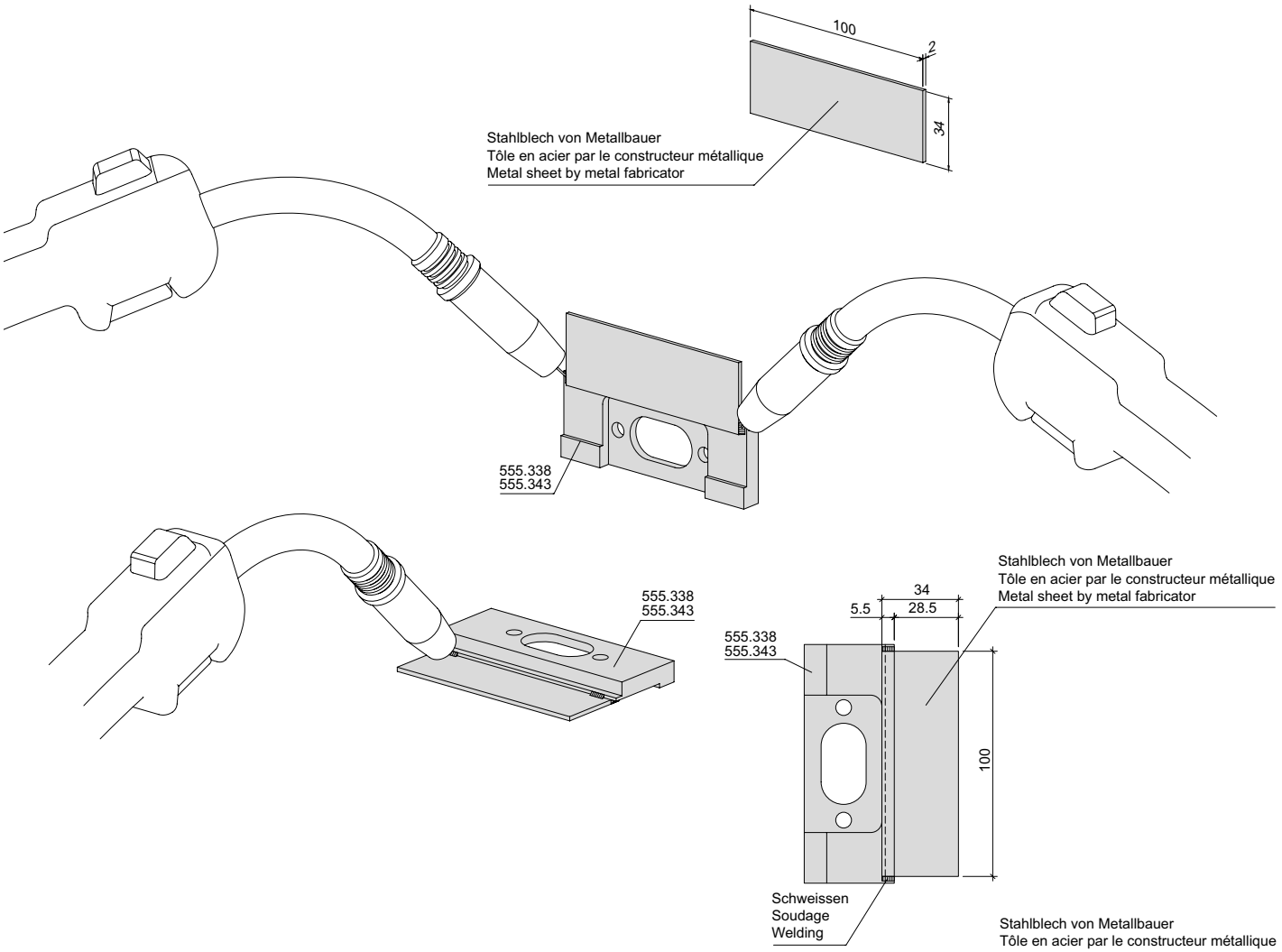

ift Rosenheim
Notifizierte Produkt-
zertifizierungsstelle
13-003089-PR02
17.07.2020
Notified Body 0757

Mehrfachverriegelungs-Schloss

Hauptschloss
556.050 - 556.055
Normalfunktion

Serrure à verrouillage multiple

Serrure principale
556.050 - 556.055
Fonction standard

Multipoint lock

Main lock
556.050 - 556.055
Standard function

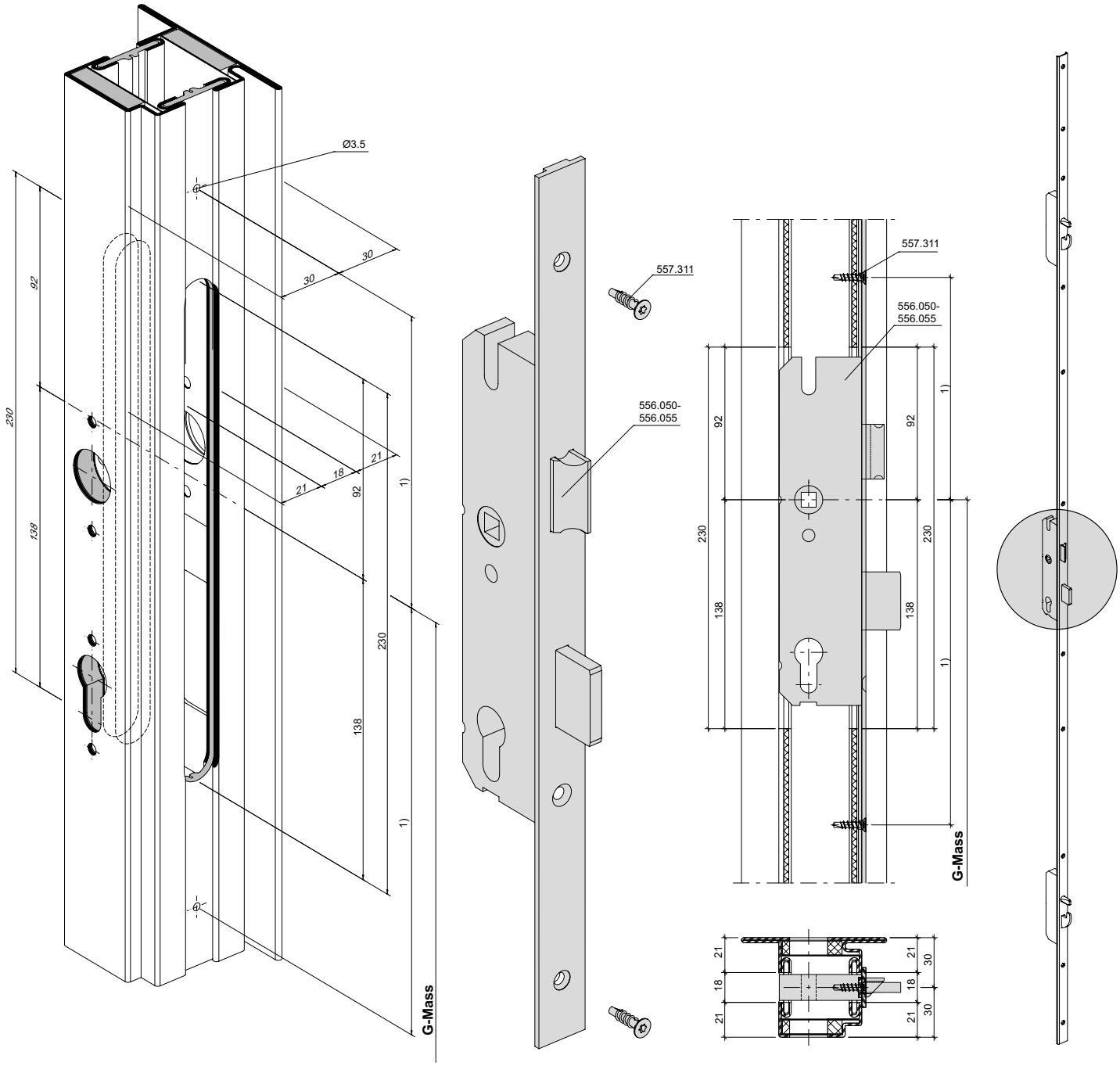

1) Stulp — Positionen der Bohrungen mittels bestimmen

1) ges au — Déter[illegible]er la position des perçages au moyen d'une têtière

1) plate — Determine the positions of the drill holes using the shaped face

ift Rosenheim
Notifizierte Produktzertifizierungsstelle
13-003089-PR02
17.07.2020
Notified Body 0757

Mehrfachverriegelungs-Schloss

Hauptschloss
556.056 - 556.071
Panikfunktion

Serrure à verrouillage multiple

Serrure principale
556.056 - 556.071
Fonction panique

Multipoint lock

Main lock
556.056 - 556.071
Emergency function

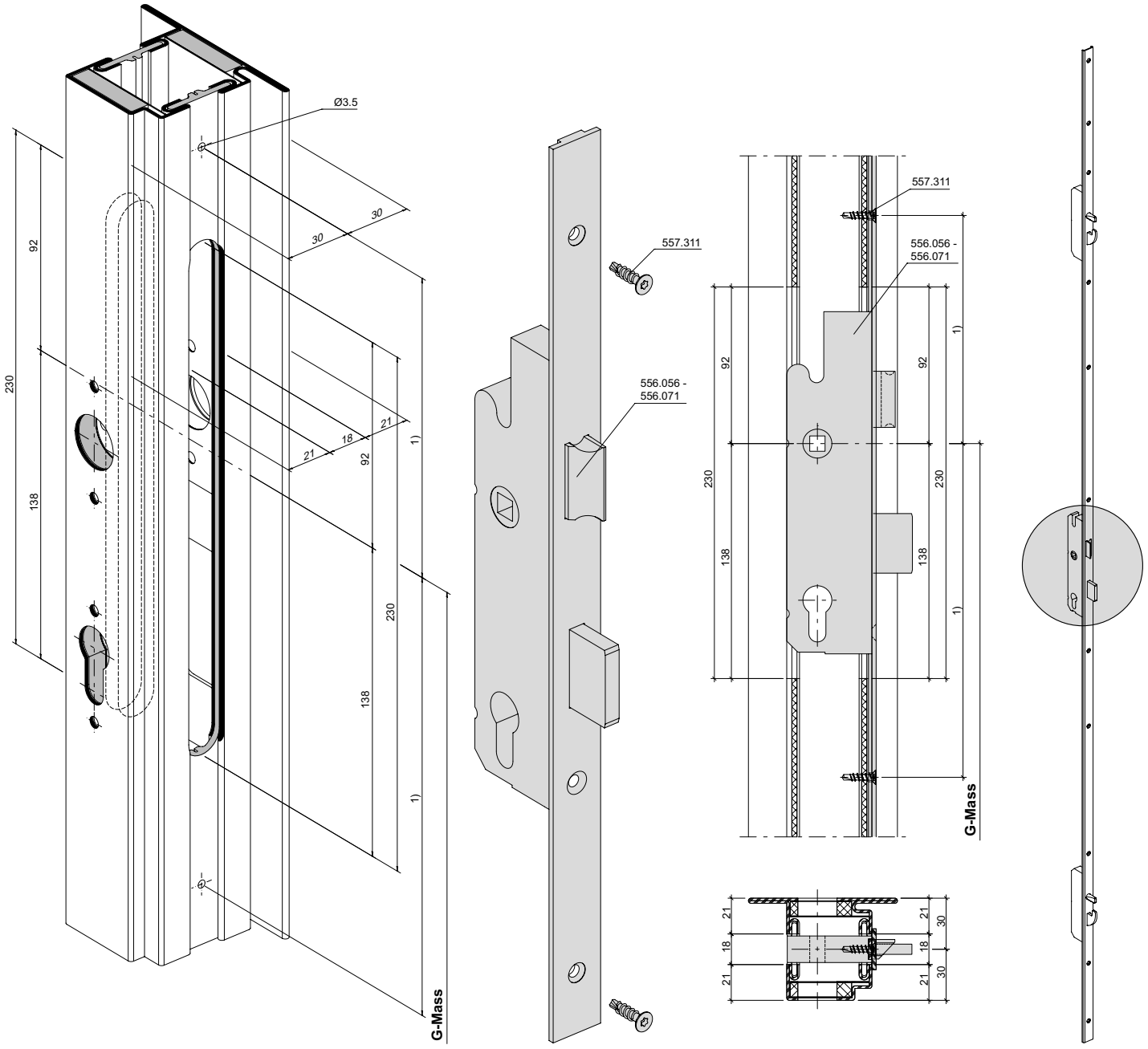

1) Positionen der Bohrungen mittels Stulp bestimmen

1) Déterminer la position des perçages au moyen d'une têtière

1) Determine the positions of the drill holes using the shaped face plate

ift Rosenheim
Notifizierte Produktzertifizierungsstelle
13-003089-PR02
17.07.2020
Notified Body 0757

Mehrfachverriegelungs-Schloss

Nebenschloss oben
556.050 - 556.071
Normal-Funktion und
Panikfunktion

Serrure à verrouillage multiple

Serrure secondaire en haut
556.050 - 556.071
Fonction standard et
Fonction panique

Multipoint lock

Secondary lock top
556.050 - 556.071
Standard function and
Emergency function

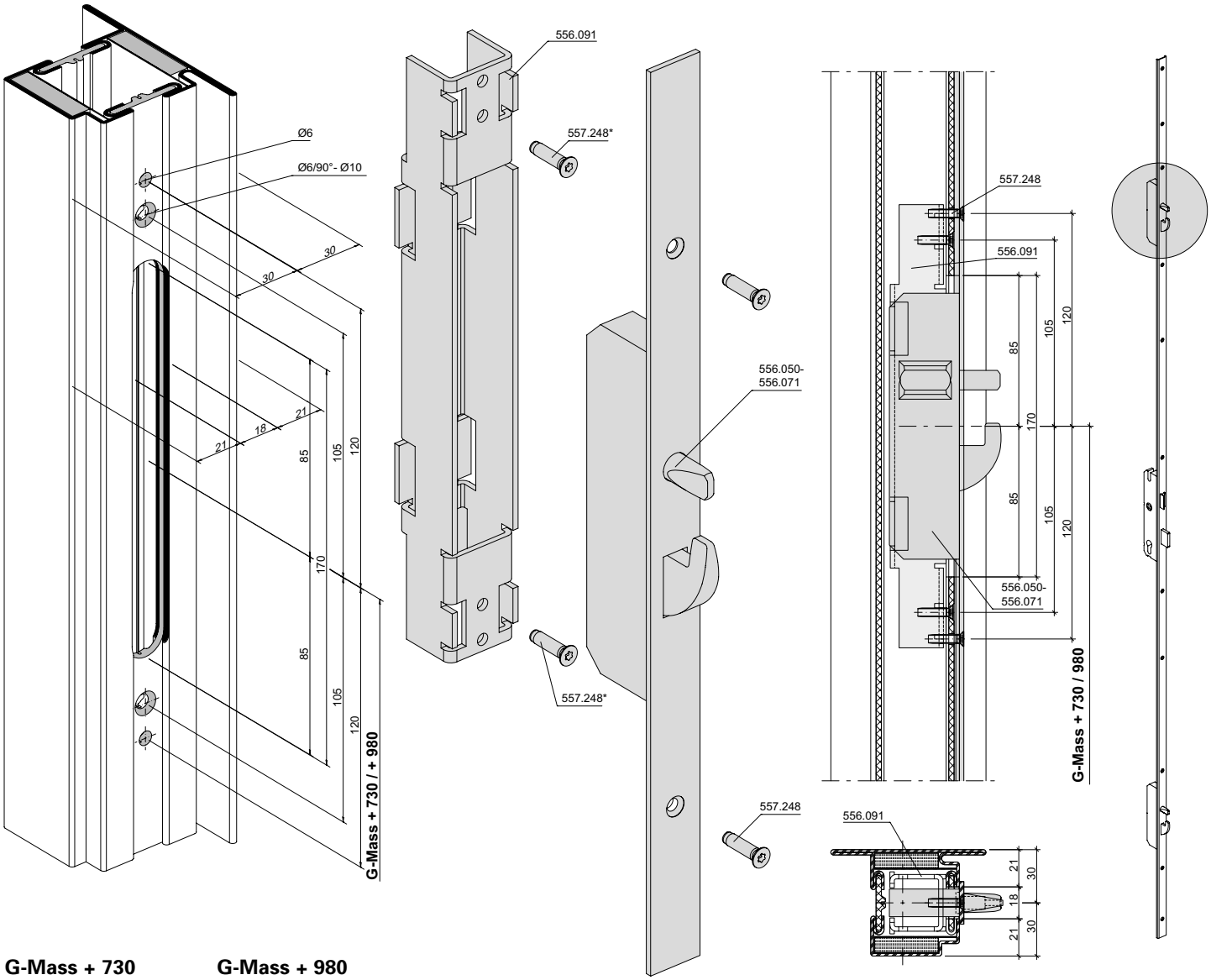

G-Mass + 730	G-Mass + 980
556.050	556.051
556.052	556.053
556.054	556.057
556.056	556.059
556.055	556.061
556.058	556.063
556.060	556.065
556.062	556.067
556.064	556.069
556.066	556.071
556.068	
556.070	

*** ø 5,5 mm (2 Stück) Schrauben nur lose ansetzen**
*** ø 5,5 mm (2 unités) fixer les vis de manière lâche**
*** Fix (x 2) ø 5.5 mm screws loosely in place**

ift Rosenheim
ift ROSENHEIM
Notifizierte Produkt-zertifizierungsstelle
13-003089-PR02
17.07.2020
Notified Body 0757

Mehrfachverriegelungs-Schloss

Nebenschloss unten
556.050 - 556.071
Normal-Funktion und
Panikfunktion

Serrure à verrouillage multiple

Serrure secondaire en bas
556.050 - 556.071
Fonction standard et
Fonction panique

Multipoint lock

Secondary lock bottom
556.050 - 556.051
Standard function and
Emergency function

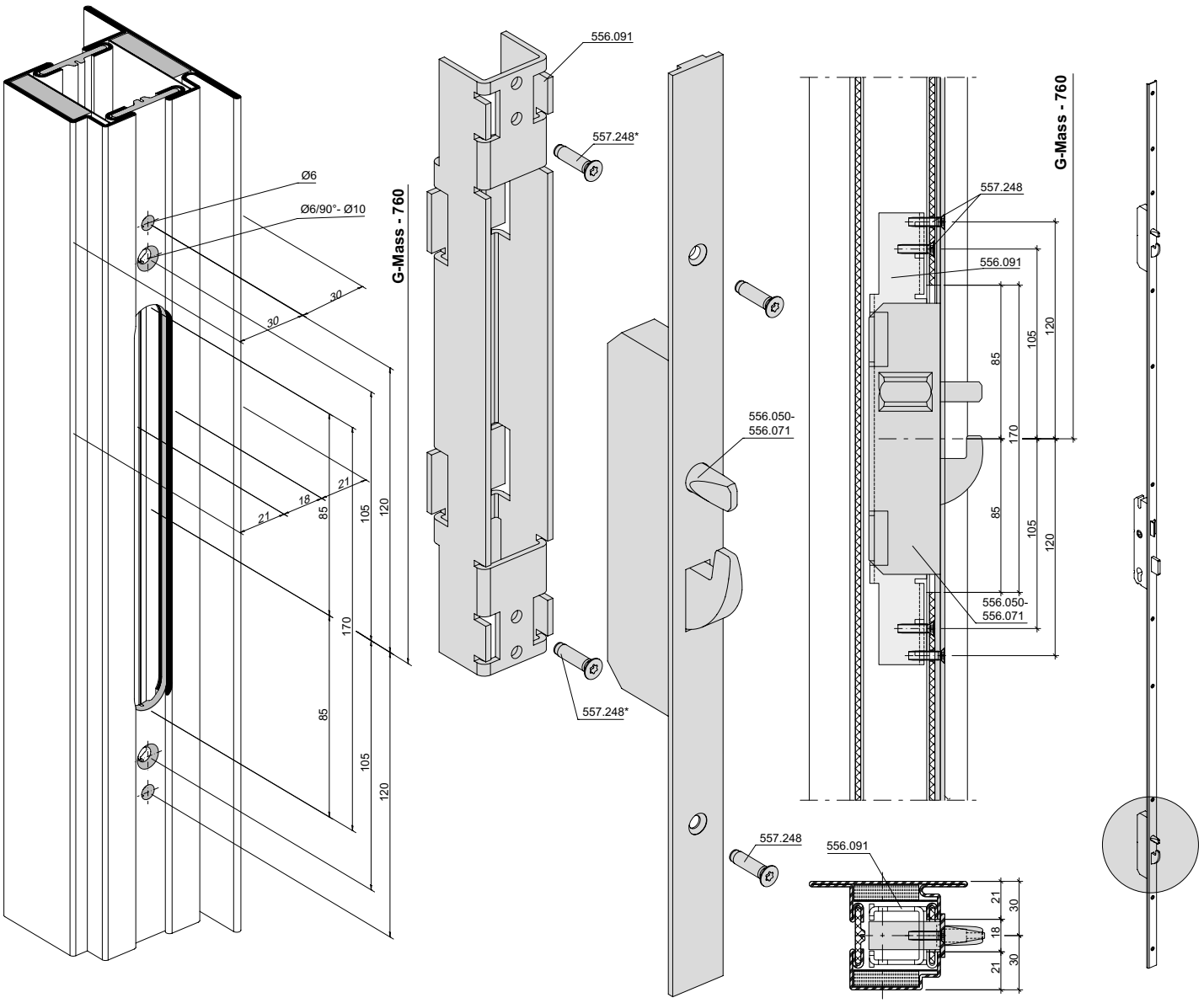

*** ø 5,5 mm (2 Stück) Schrauben nur lose ansetzen**
*** ø 5,5 mm (2 unités) fixer les vis de manière lâche**
*** Fix (x 2) ø 5.5 mm screws loosely in place**

ift Rosenheim
Notifizierte Produktzertifizierungsstelle
13-003089-PR02
17.07.2020
Notified Body 0757

Mehrfachverriegelungs-Schloss

Positionierung Zusatz-Nebenfallenschloss (siehe auch Übersicht Stulpkürzungen)
Nur Normalfunktion

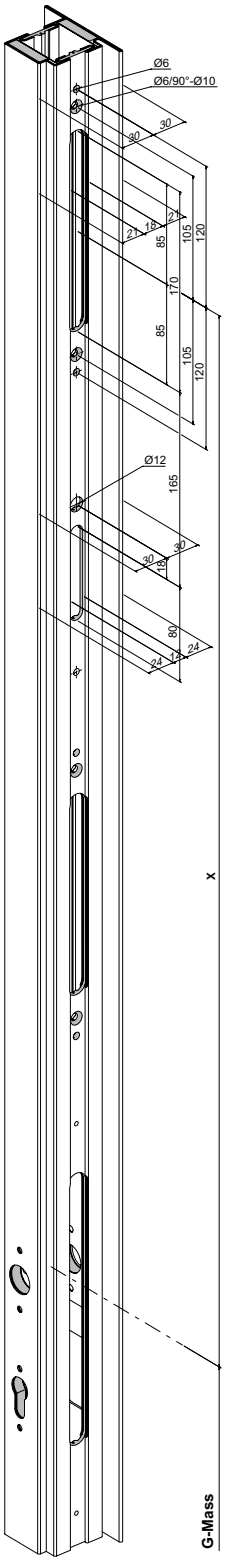

Serrure à verrouillage multiple

Positionnement de la serrure secondaire supplémentaire (voir également l'aperçu des raccourcissements de têtière)
Seulement fonction standard

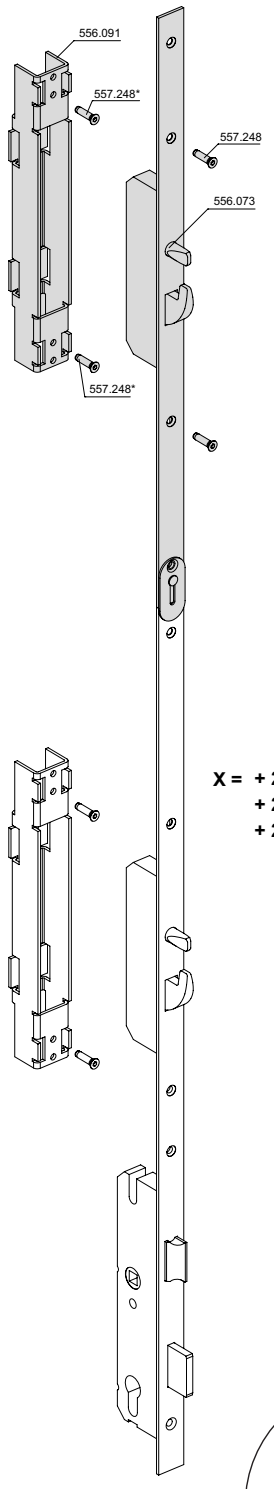

*** ø 5,5 mm (2 Stück) Schrauben nur lose ansetzen**
*** ø 5,5 mm (2 unités) fixer les vis de manière lâche**
*** Fix (x 2) ø 5.5 mm screws loosely in place**

X = + 2431 (FFH + Z) - + 2600 (FFH + Z) X = 1224
+ 2601 (FFH + Z) - + 2830 (FFH + Z) X = 1394
+ 2831 (FFH + Z) - + 3000 (FFH + Z) X = 1624

Multipoint lock

Positioning the additional ancillary latch lock (see also Overview of shortening the face plate)
Only standard function

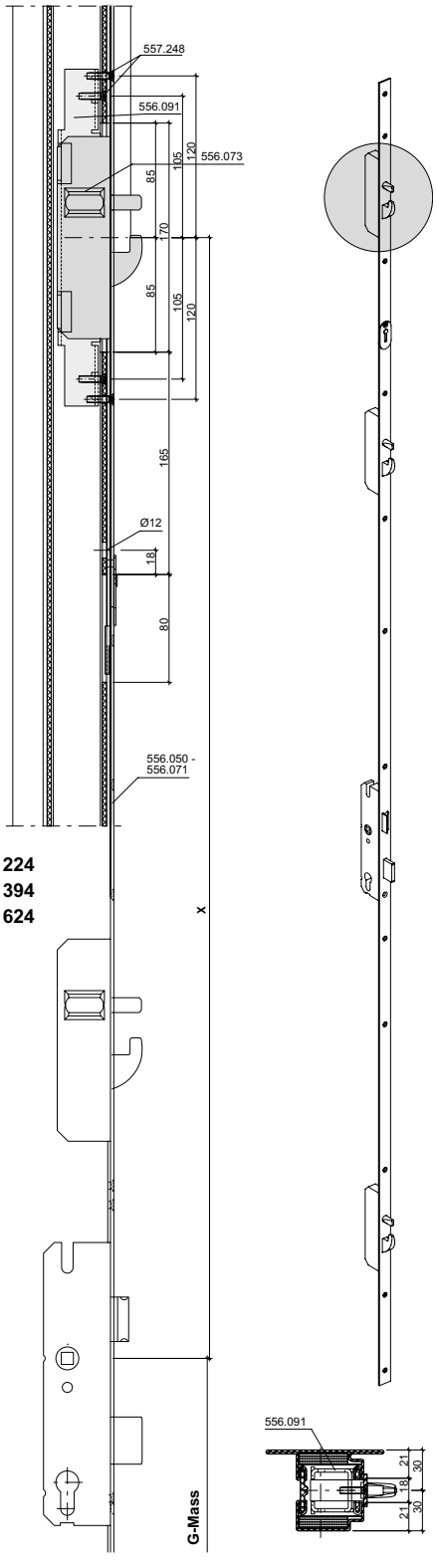

ift Rosenheim
Notifizierte Produkt-zertifizierungsstelle
13-003089-PR02
17.07.2020
Notified Body 0757

Blenden kürzen
Normal- und Panikfunktion
Rahmen einflügelig

Raccourcir de l'écran
Fonction standard et panique
Cadre un vantail

Shortening the covers
Standard and emergency function
Single-leaf frame

+ 2430 (FFH + Z)
+ 2180 (FFH + Z)



+ 2181 (FFH + Z)
+ 1930 (FFH + Z)



* einschieben, anzeichnen, 6 mm kürzen
* introduire, marquer, raccourcir de 6 mm
* Insert, mark out, shorten by 6 mm

** Blende zur Sicherung knicken
** Plier le cache pour des raisons de sécurité
** Bend the plate to secure it

ift Rosenheim
Notifizierte Produktzertifizierungsstelle
13-003089-PR02
17.07.2020
Notified Body 0757

Blenden kürzen
Zusatzfallenschloss
Standflügel
(nur Normalfunktion)

* einschieben, anzeichnen, 6 mm kürzen
* introduire, marquer, raccourcir de 6 mm
* Insert, mark out, shorten by 6 mm

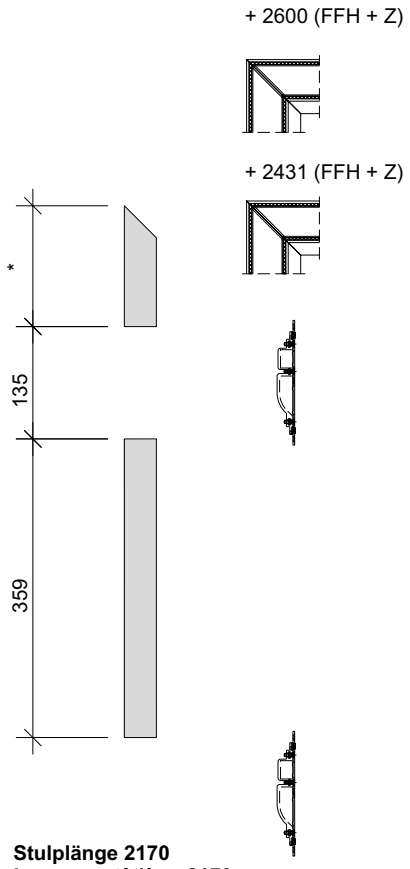

Stulplänge 2170
Longueur têtière 2170
Length face-plate 2170

Raccourcir de l'écran
Serrure à mortaiser supplémentaire
Vantail semi-fixe
(seulement fonction standard)

* einschieben, anzeichnen, 6 mm kürzen
* introduire, marquer, raccourcir de 6 mm
* Insert, mark out, shorten by 6 mm

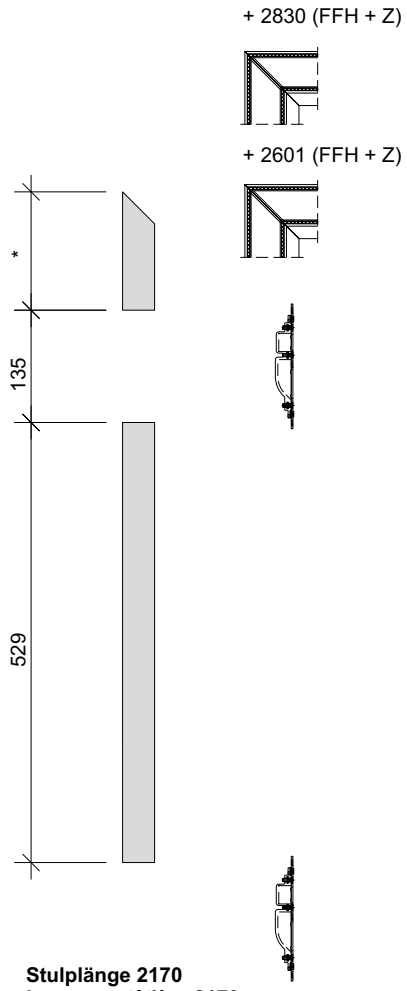

Stulplänge 2170
Longueur têtière 2170
Length face-plate 2170

Shortening the covers
Additional latch lock
Secondary leaf
(only standard function)

* einschieben, anzeichnen, 6 mm kürzen
* introduire, marquer, raccourcir de 6 mm
* Insert, mark out, shorten by 6 mm

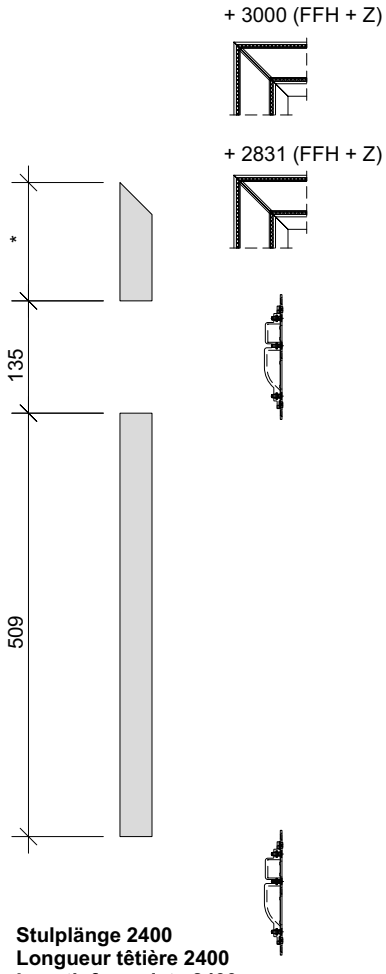

Stulplänge 2400
Longueur têtière 2400
Length face-plate 2400

ift Rosenheim
Notifizierte Produktzertifizierungsstelle
13-003089-PR02
17.07.2020
Notified Body 0757

Vorbereitung Stulpflügel
Beschlagsseite

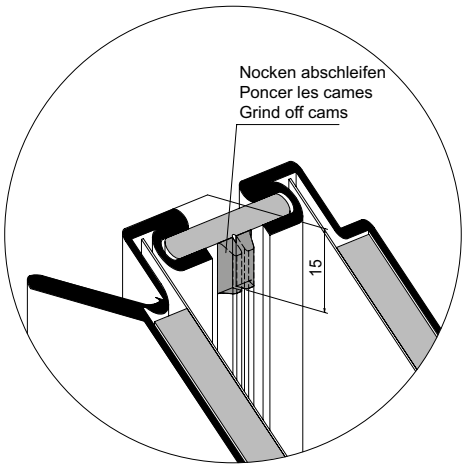

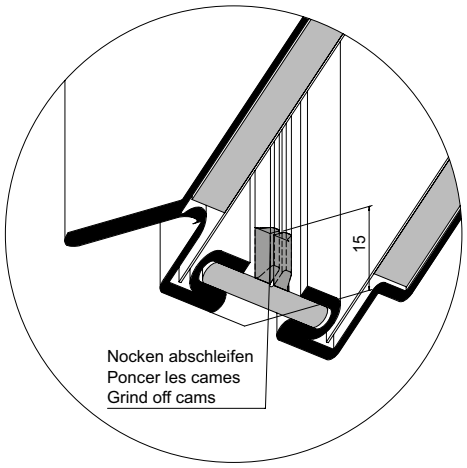

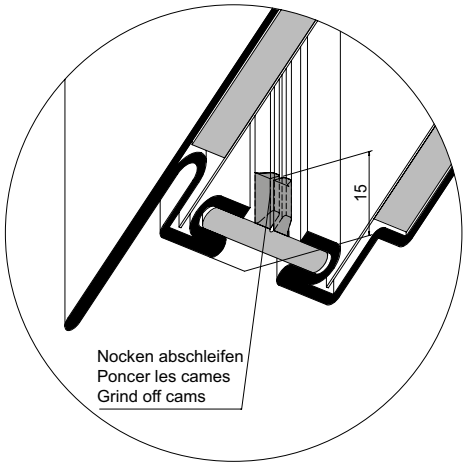

Préparation du vantail semi-fixe
Côté ferrures

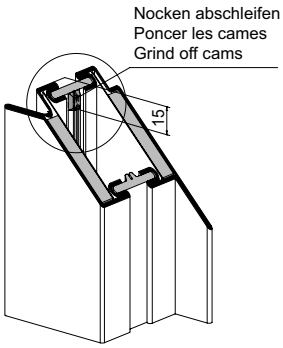

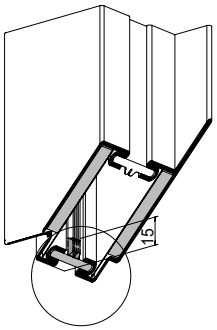

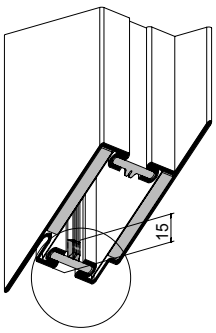

Preparation of meeting stile
Fittings side

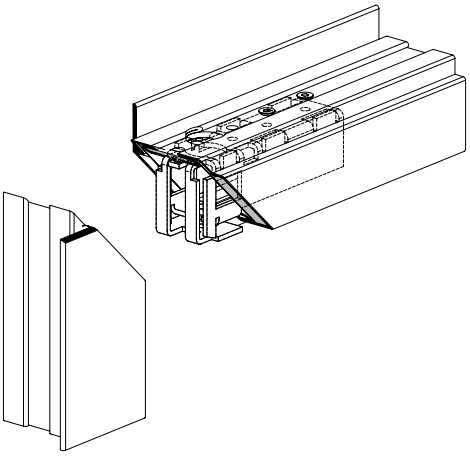

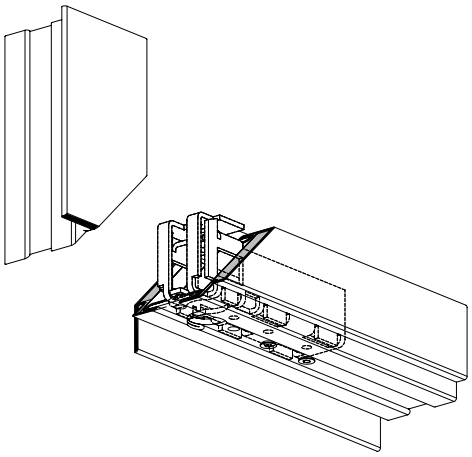

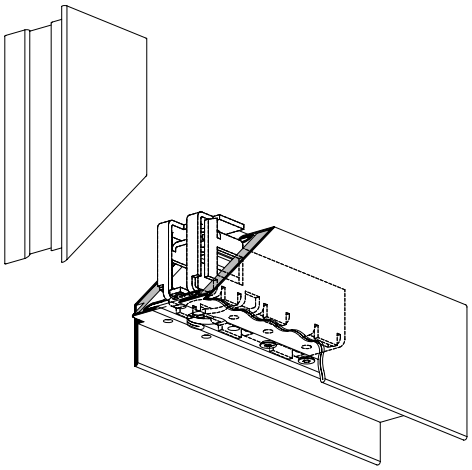

ift Rosenheim
Notifizierte Produkt-zertifizierungsstelle
13-003089-PR02
17.07.2020
Notified Body 0732

Blenden kürzen
Normal- und Panikfunktion
Rahmen zweiflügelig

Raccourcir de l'écran
Fonction standard et panique
Cadre deux vantaux

Shortening the covers
Standard and emergency function
Double-leaf frame

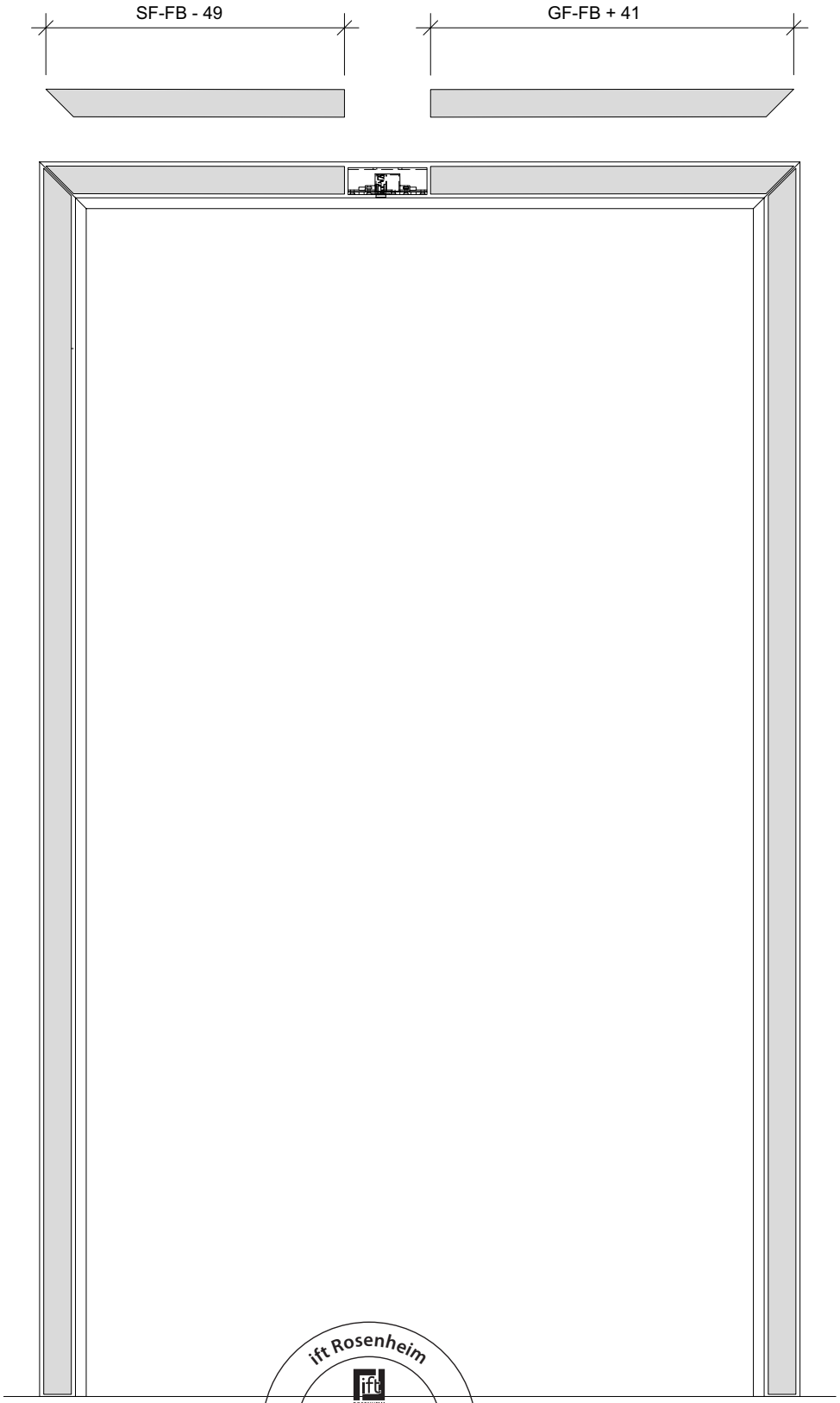

ift Rosenheim
Notifizierte Produkt-zertifizierungsstelle
13-003089-PR02
17.07.2020
Notified Body 0757

Schliessblech 556.132/556.133
Adapter 556.041
Hauptschloss
Normalfunktion,
Teilpanik-Funktion und
Rollfallenschloss

Gâche de fermeture 556.132/556.133
Adaptateur 556.041
Serrure principale
Fonction standard,
Fonction panique partielle et
Serrure à rouleau

Strike plate 556.132/556.133
Adapter 556.041
Main lock
Standard function,
Emergency function and
Roller latch lock

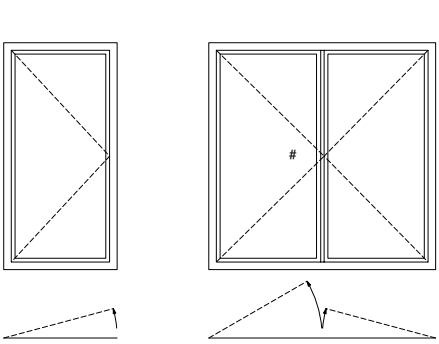

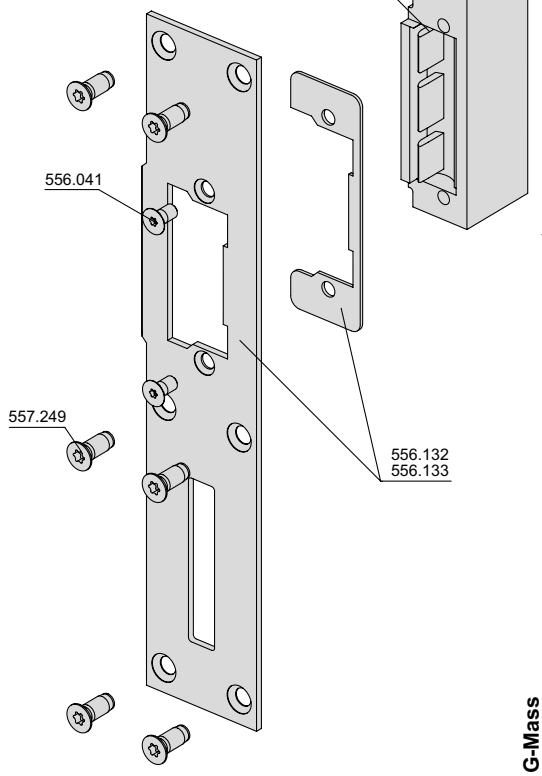

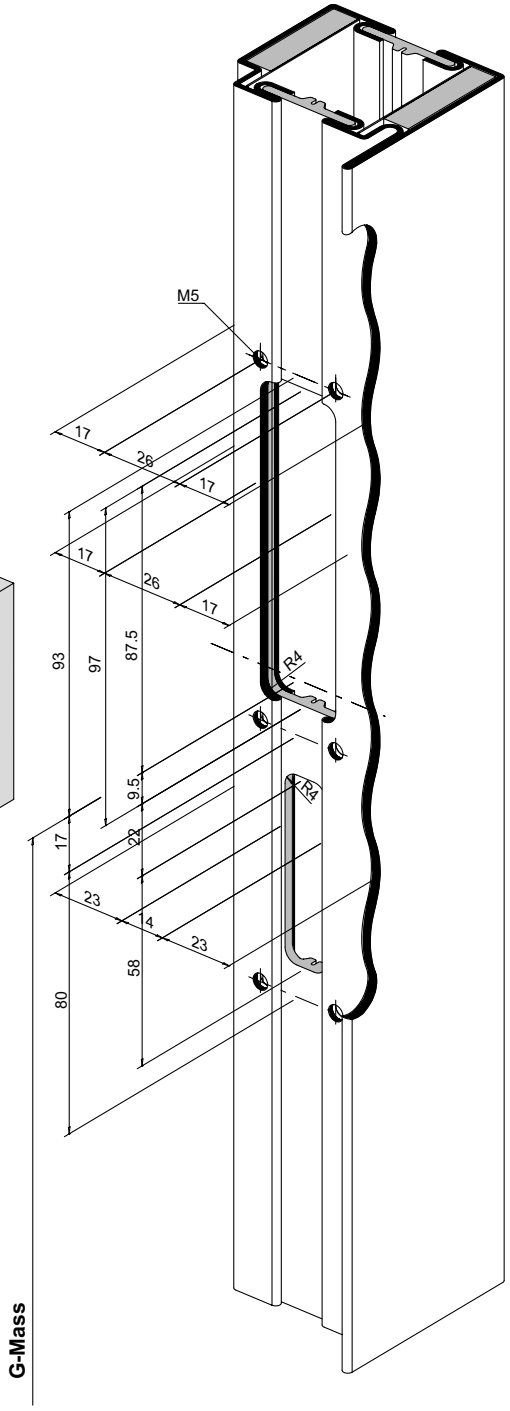

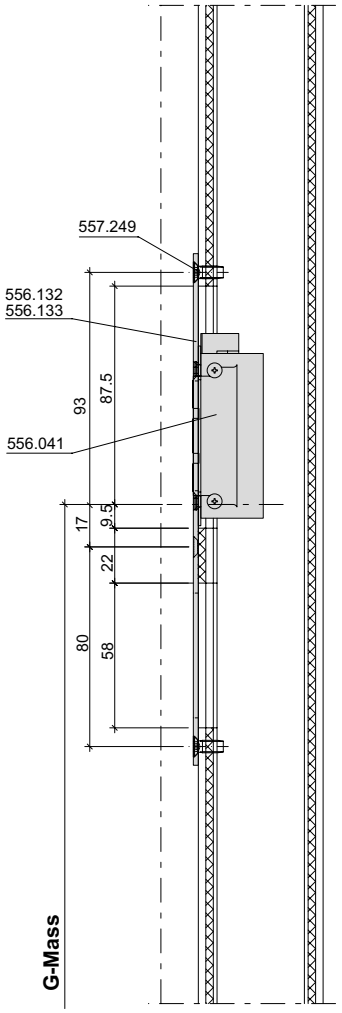

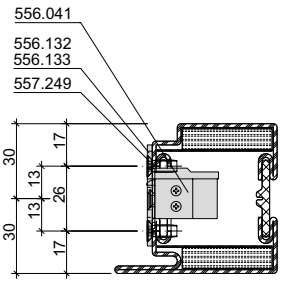

ift Rosenheim
Notifizierte Produkt-zertifizierungsstelle
13-003089-PR02
17.07.2020
Notified Body 0757

Schliessblech 556.132/556.133 für Elektro-Türöffner 556.042/556.043 Rahmen/Standflügel

Gâche de fermeture 556.132/556.133 pour gâche électrique 556.042/556.043 Cadre/Vantail semi-fixe

Strike plate 556.132/556.133 for electric strike 556.042/556.043 Frame/Secondary leaf

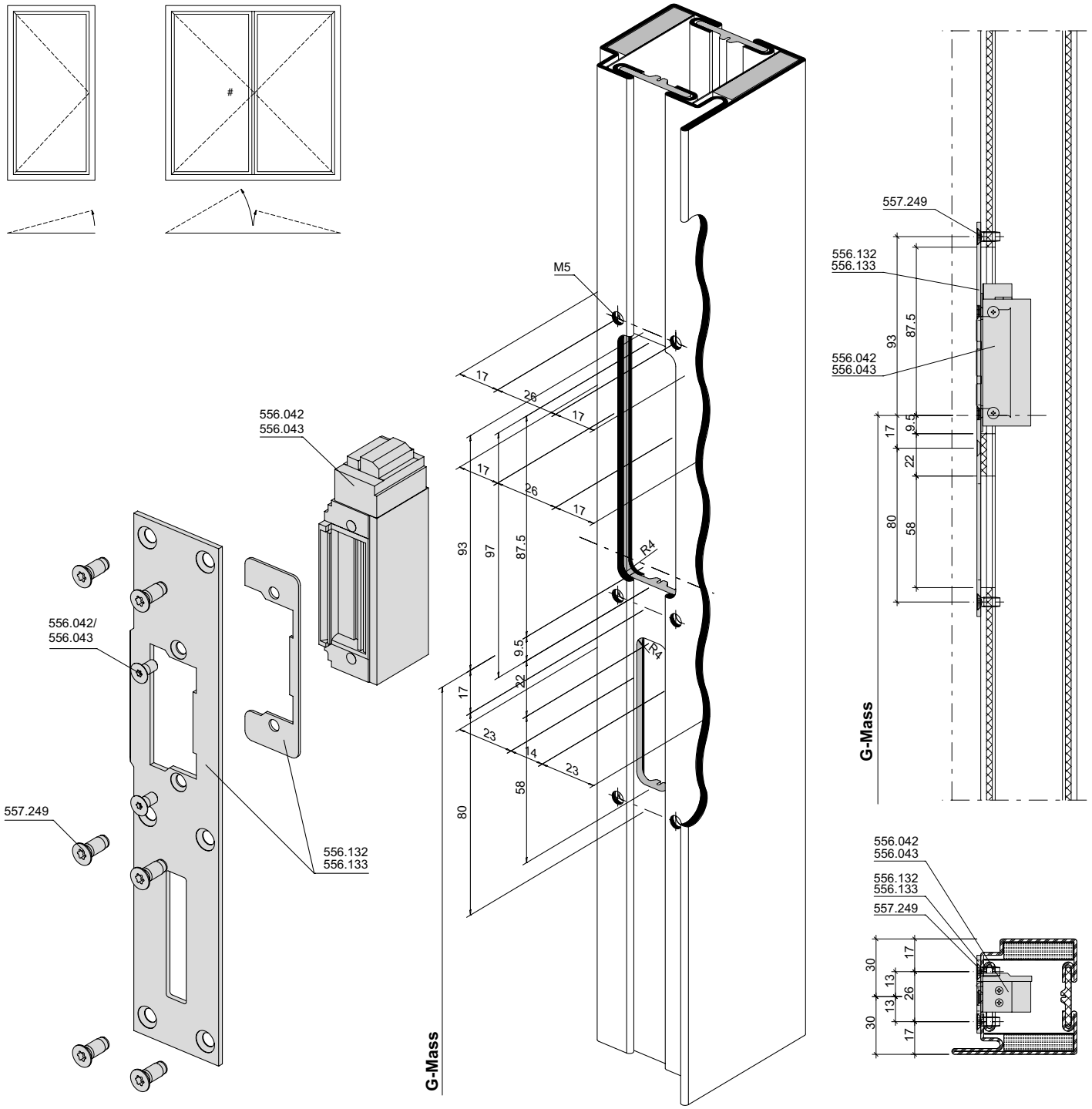

ift Rosenheim
Notifizierte Produktzertifizierungsstelle
13-003089-PR02
17.07.2020
Notified Body 0757

Nebenschloss oben
Schliessblech 556.134

Serrure secondaire en haut
Gâche de fermeture 556.134

Secondary lock top
Strike plate 556.134

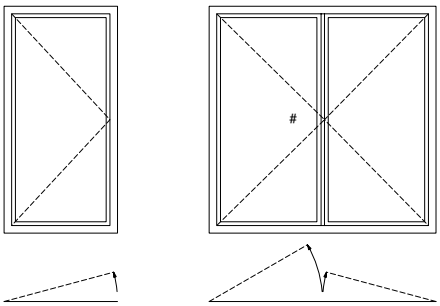

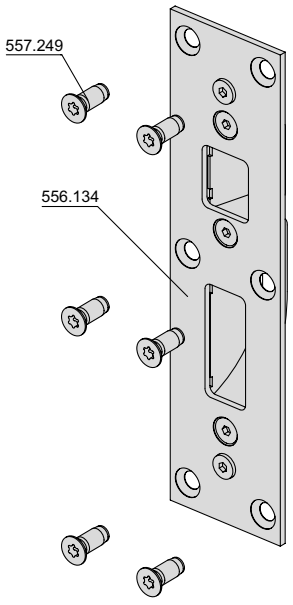

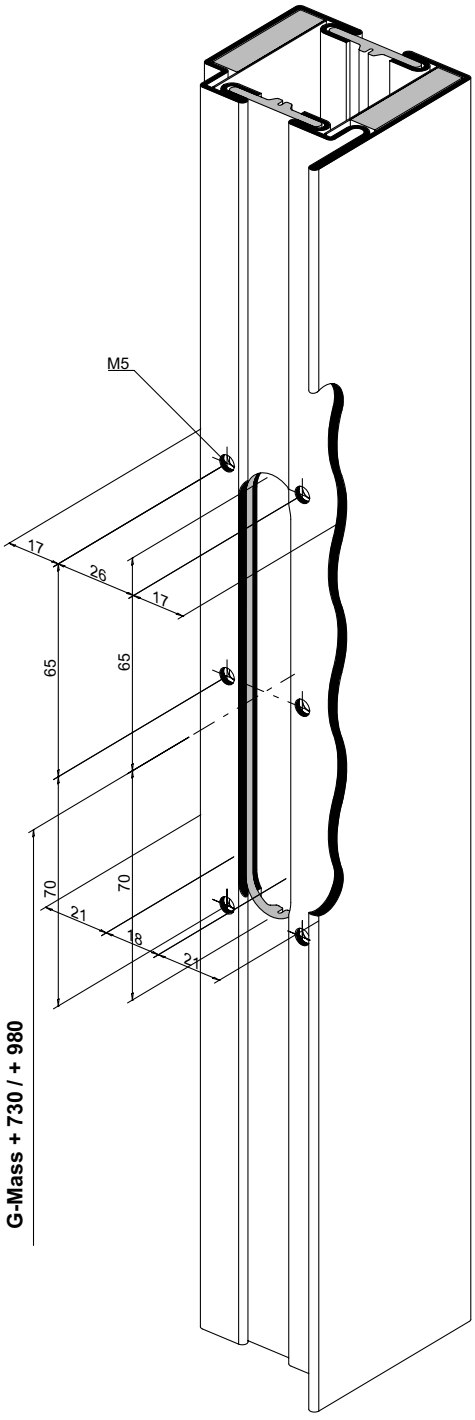

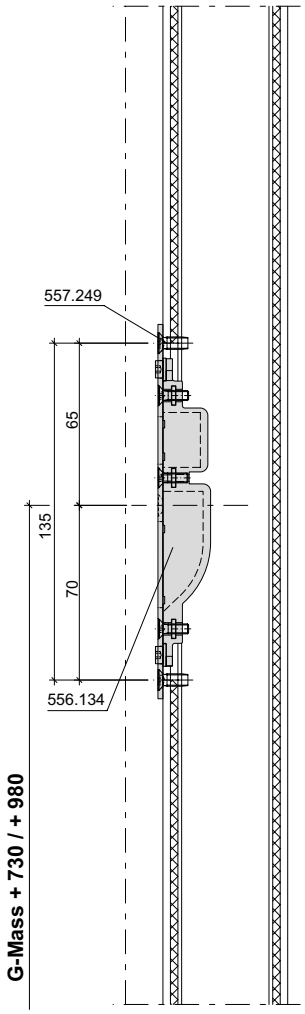

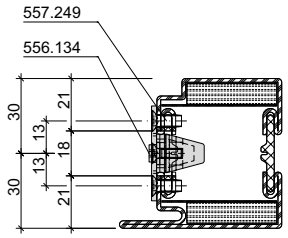

G-Mass + 730	G-Mass + 980
556.050	556.051
556.052	556.053
556.054	556.057
556.055	556.059
556.056	556.061
556.058	556.063
556.060	556.065
556.062	556.067
556.064	556.069
556.066	556.071
556.068	
556.070	

ift Rosenheim
Notifizierte Produktzertifizierungsstelle
13-003089-PR02
17.07.2020
Notified Body 0757

Nebenschloss unten
Schliessblech 556.134

Serrure secondaire en bas
Gâche de fermeture 556.134

Secondary lock bottom
Strike plate 556.134

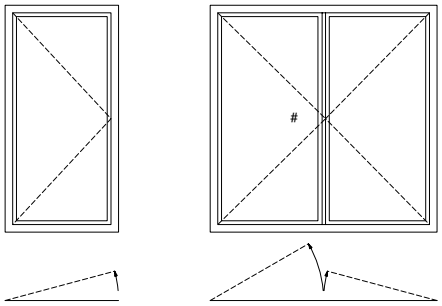

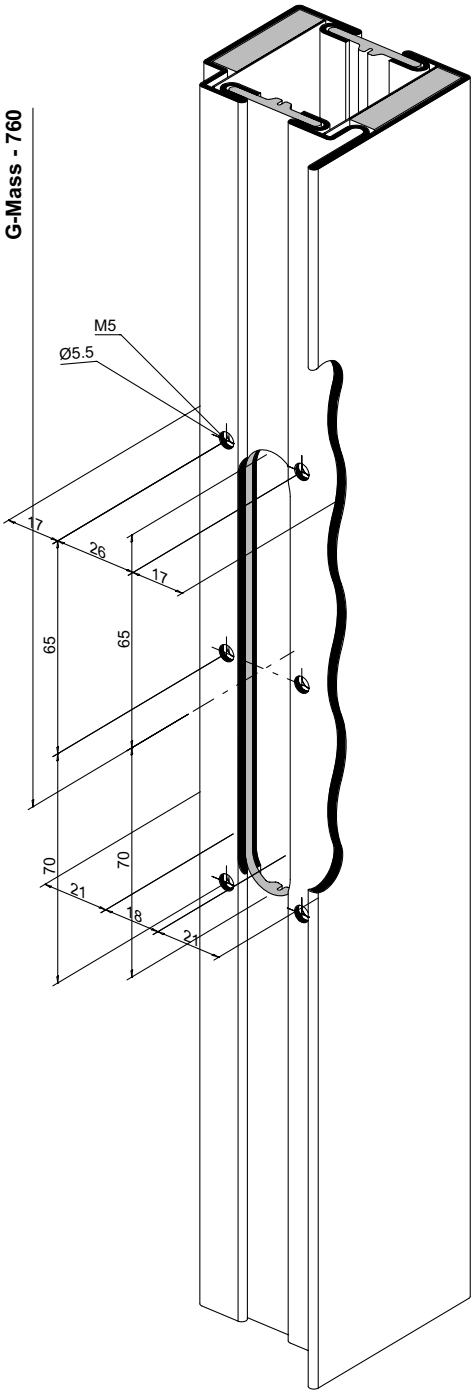

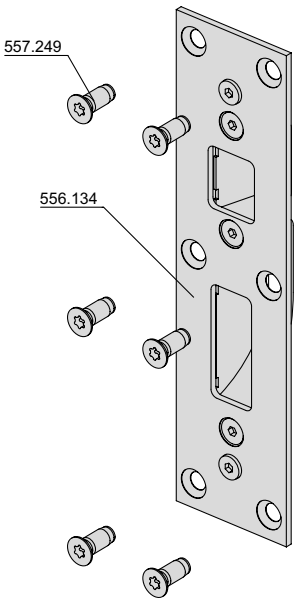

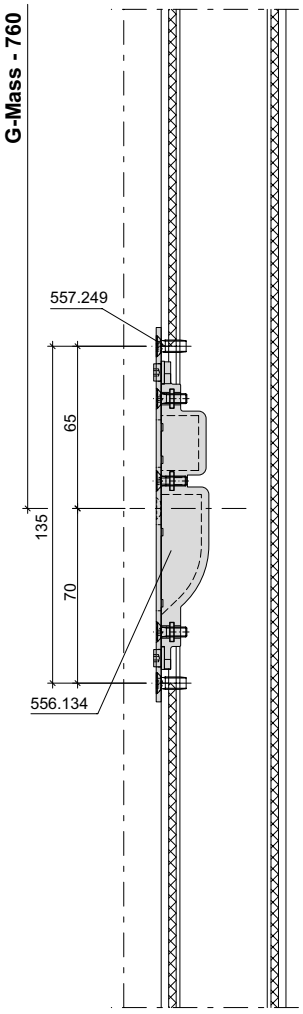

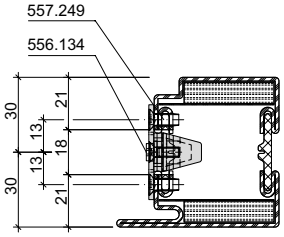

ift Rosenheim
Notifizierte Produktzertifizierungsstelle
13-003089-PR02
17.07.2020
Notified Body 0757

Zusätzliches Nebenschloss oben
Schliessblech 556.134

Serrure secondaire en haut complémentaire
Gâche de fermeture 556.134

Additional secondary lock top
556.023
Strike plate 556.134

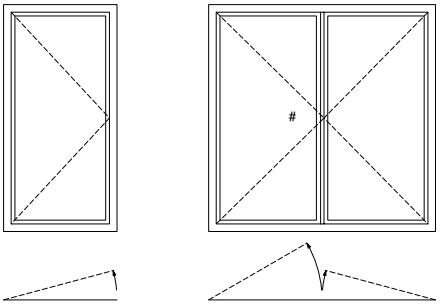

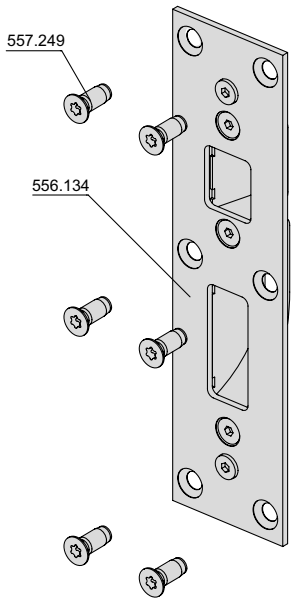

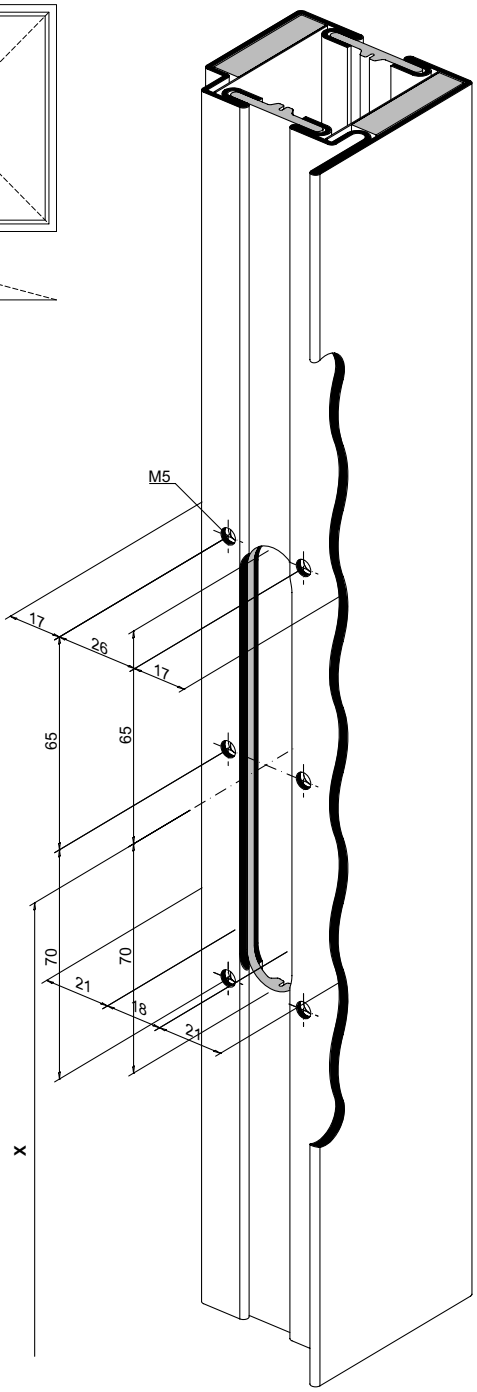

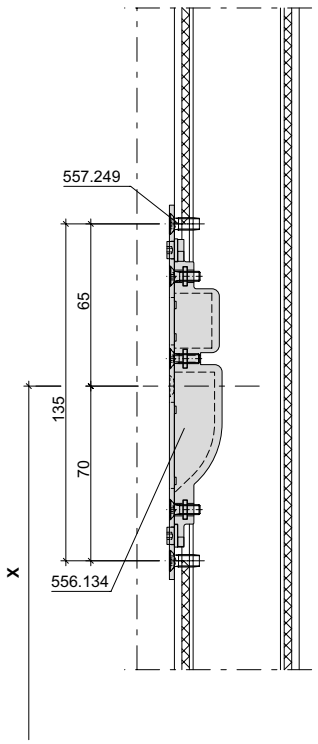

X = + 2431 (FFH + Z) - + 2600 (FFH + Z) X = 1224
+ 2601 (FFH + Z) - + 2830 (FFH + Z) X = 1394
+ 2831 (FFH + Z) - + 3000 (FFH + Z) X = 1624

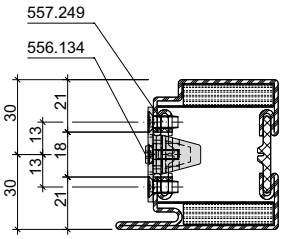

ift Rosenheim
Notifizierte Produkt-zertifizierungsstelle
13-003089-PR02
17.07.2020
Notified Body 0757

Einstellen Schliessblech 556.134

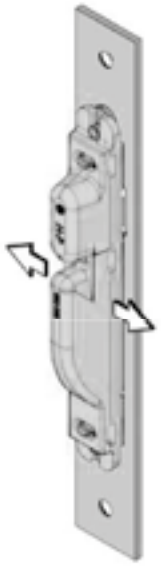

± 2,5 mm

Die Hinterfütterungen der Schliessbleche sind seitlich verstellbar. Bei Panikmehrfachverriegelungen dürfen die Verriegelungselemente keinen seitlichen Druck auf die Rahmenteile ausüben. Die Verriegelungselemente müssen leichtgängig in Verriegelungs- und Entriegelungsposition fahren.

Die Q-Verstellung (1) ist um ± 2,5 mm verstelbar

Stellen Sie die Rahmenteile so ein, dass die Verriegelungselemente der Zusatzkästen frei in die Hinterfütterung einlaufen.

Réglage de la gâche de fermeture 556.134

Les garnitures des gâches de fermeture sont réglables latéralement. Sur les verrouillages multiples panique, les éléments de verrouillage ne doivent pas exercer de pression latérale sur les pièces du cadre. Les éléments de verrouillage doivent avoir une bonne mobilité dans les positions de verrouillage et de déverrouillage.

Le réglage (1) peut être opéré de ± 2,5 mm transversalement

Régler les pièces du cadre de manière à ce que les éléments de verrouillage des coffres supplémentaires passent librement dans la garniture.

Configuring strike plate 556.134

The strike plate packing can be adjusted sideways. In the case of multi-point panic locks, the locking units must not exert any lateral force on the frame components. The locking units must be able to move freely into the locking and unlocking position.

The Q setting (1) can be adjusted by ± 2.5 mm

Configure the frame components so that the locking units of the additional cases move freely in the packing.





Lösen Sie die Festellschrauben 1

Desserrer les vis de blocage 1

Loosen the locking screws 1

ift Rosenheim
Notifizierte Produkt-zertifizierungsstelle
13-003089-PR02
17.07.2020
Notified Body 0757

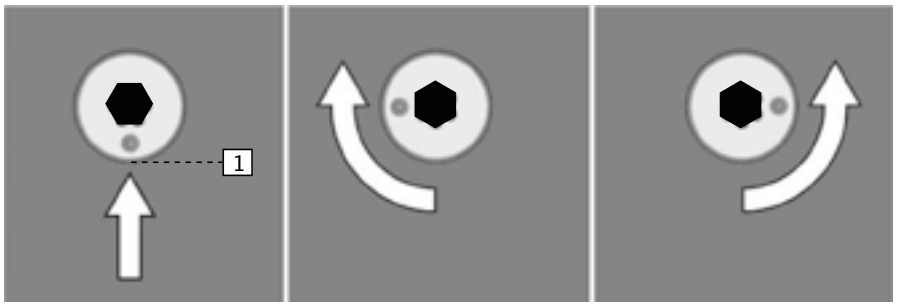

Auf der Exzenterschraube befindet sich eine Markierung (1). Im Auslieferungszustand befindet sich die Seitenverstellung in Neutralposition.
Die Markierung steht mittig.
Wenn die Markierung in 90° Stellung steht, dann ist der max. Verfahrweg der Seiteneinstellung erreicht.

Un repère (1) se trouve sur la vis excentrique. Le système de réglage latéral se trouve en position neutre à la livraison.
Le repère est centré. Quand le repère se trouve à 90°, la course de déplacement max. pour le réglage transversal est atteinte.

There is a marking (1) on the clamping screw with eccentric head. As supplied, the side adjustment is in neutral position.
The marking is in the centre. When the marking is at 90°, the side adjustment has moved as far as it will go.

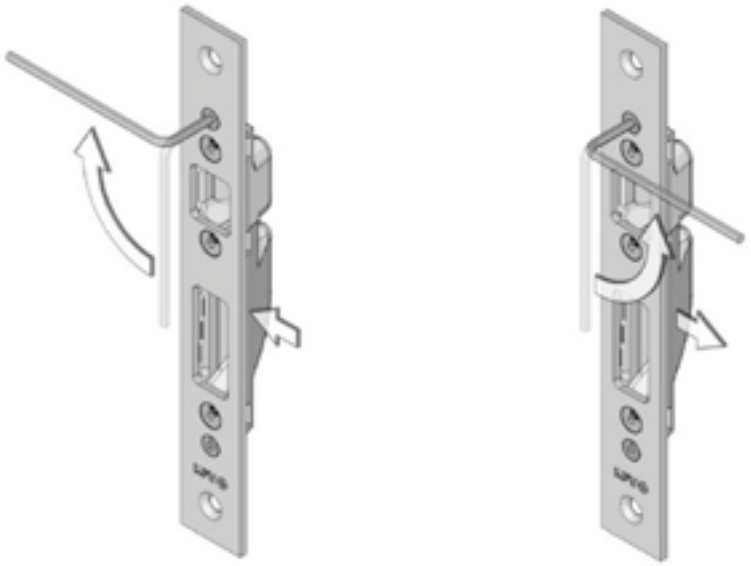

Drehen Sie die Exzenter bis zu 90° nach rechts bzw. links.
In 90° Stellung ist der max. Verfahrweg der Q-Verstellung erreicht.

Faire tourner l'excentrique jusqu'à 90° vers la droite ou la gauche. À 90°, la course de déplacement max du système de réglage transversal est atteinte.

Turn the eccentric head 90° to the right or left. In the 90° position, the Q setting has moved as far as it will go.



Ziehen Sie die Feststellschrauben an.

Serrer les vis de blocage.

Tighten the locking screws.

ift Rosenheim
Notifizierte Produktzertifizierungsstelle
13-003089-PR02
17.07.2020
Notified Body 0757

Blenden kürzen
Standflügel

Raccourcir de l'écran
Vantail semi-fixe

Shortening the covers
Secondary leaf

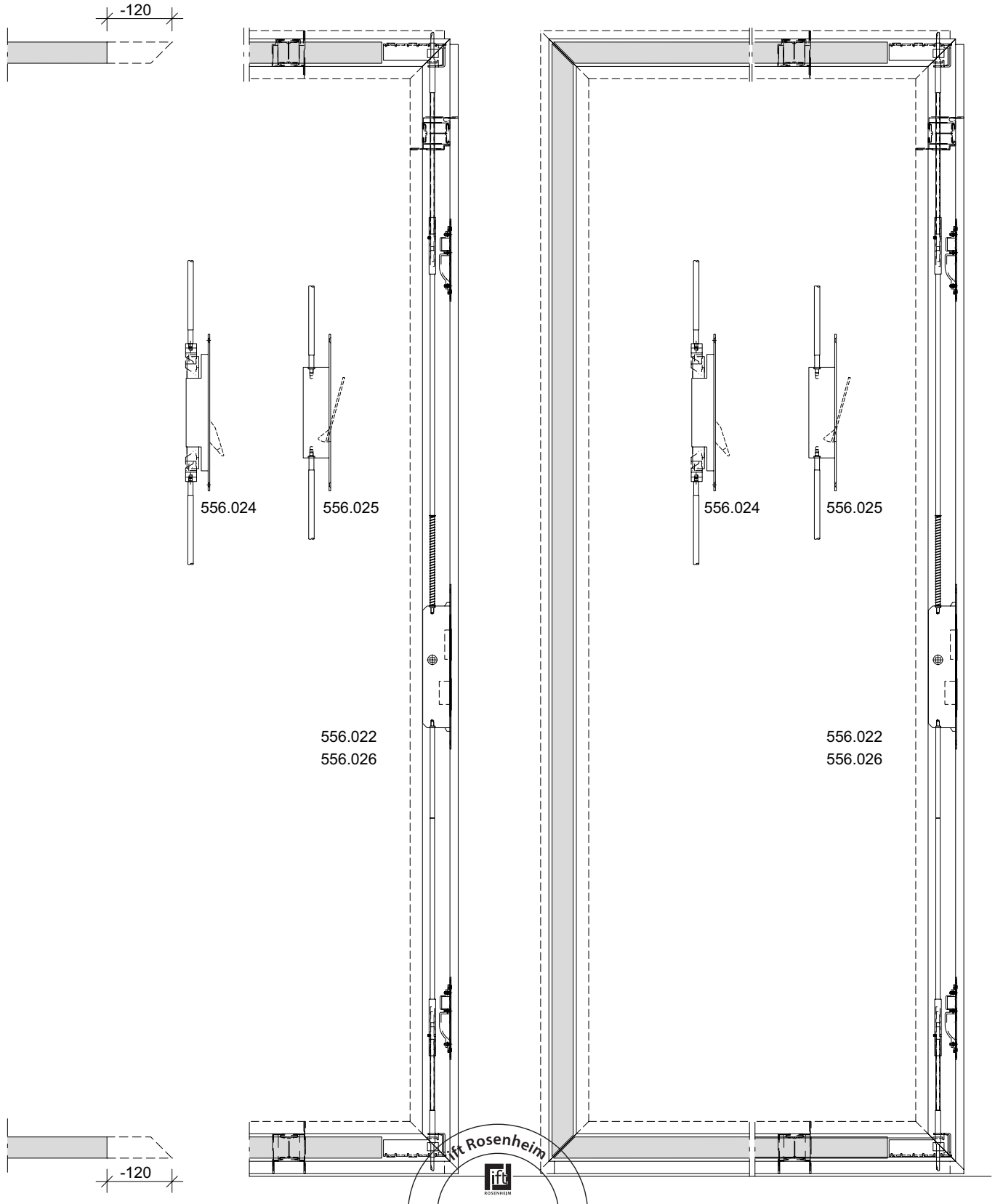

ift Rosenheim
Notifizierte Produkt-zertifizierungsstelle
13-003089-PR02
17.07.2020
Notified Body 0757

Kantenbascule 556.024 mit Stulpadapter

Verrou à entailler à bascule 556.024 avec adaptateur de têtière

Espagnolette 556.024 with face plate adapter

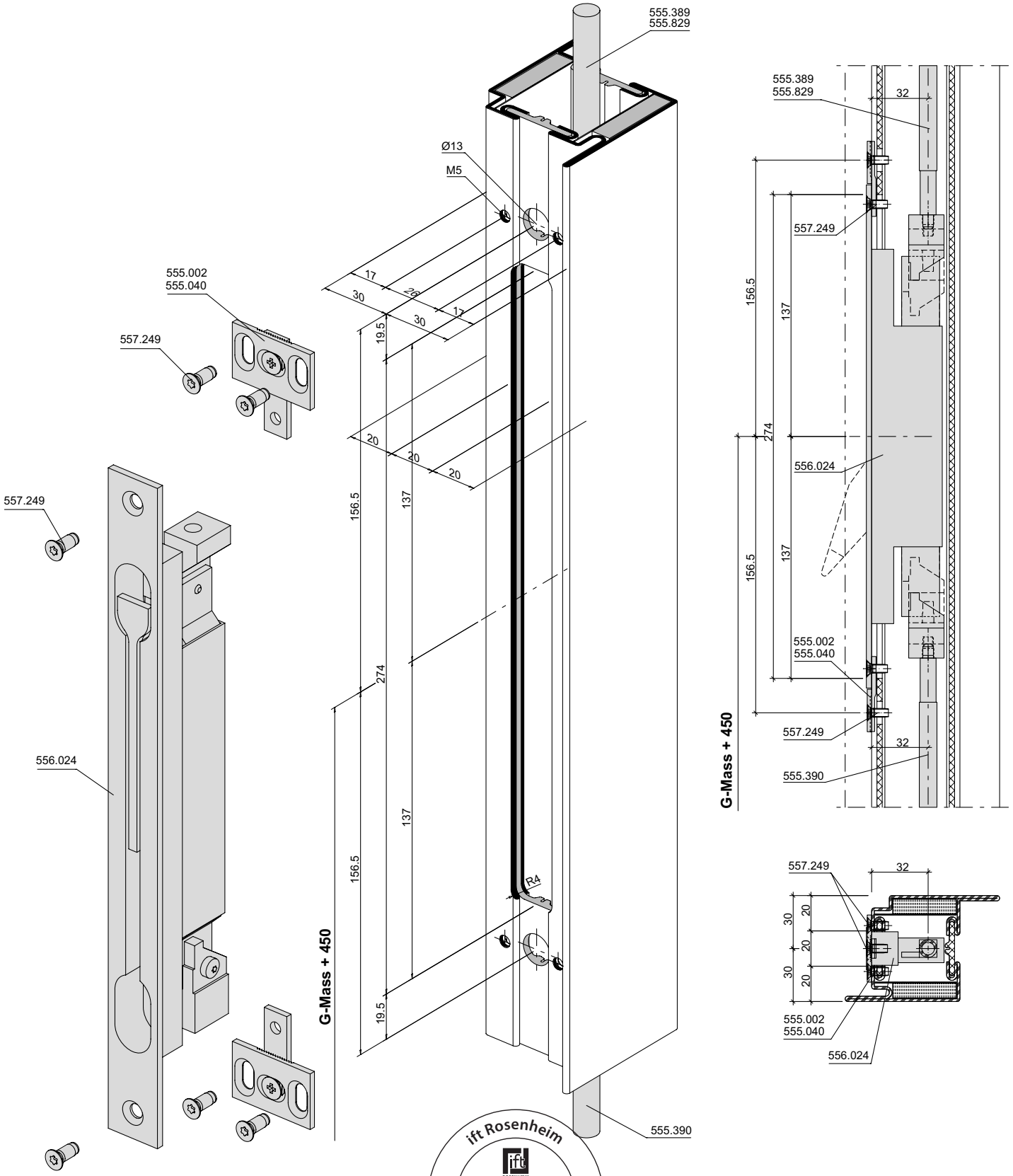

ift Rosenheim
Notifizierte Produktzertifizierungsstelle
13-003089-PR02
17.07.2020
Notified Body 0757

Kantenbascule 556.024 mit Einschweissplättchen

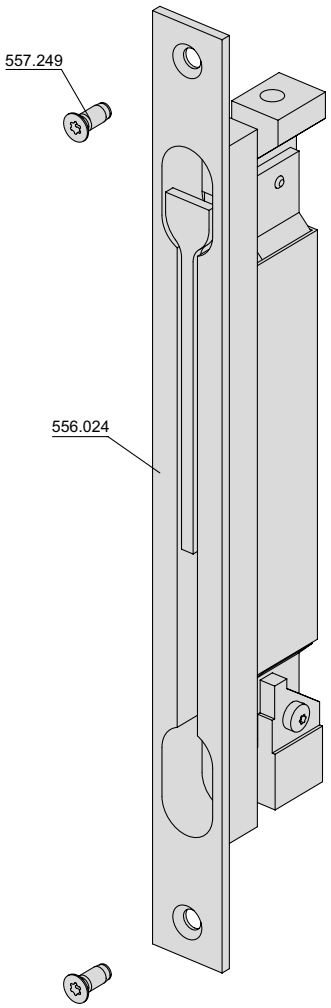

Verrou à entailler à bascule 556.024 svec plaque à souder

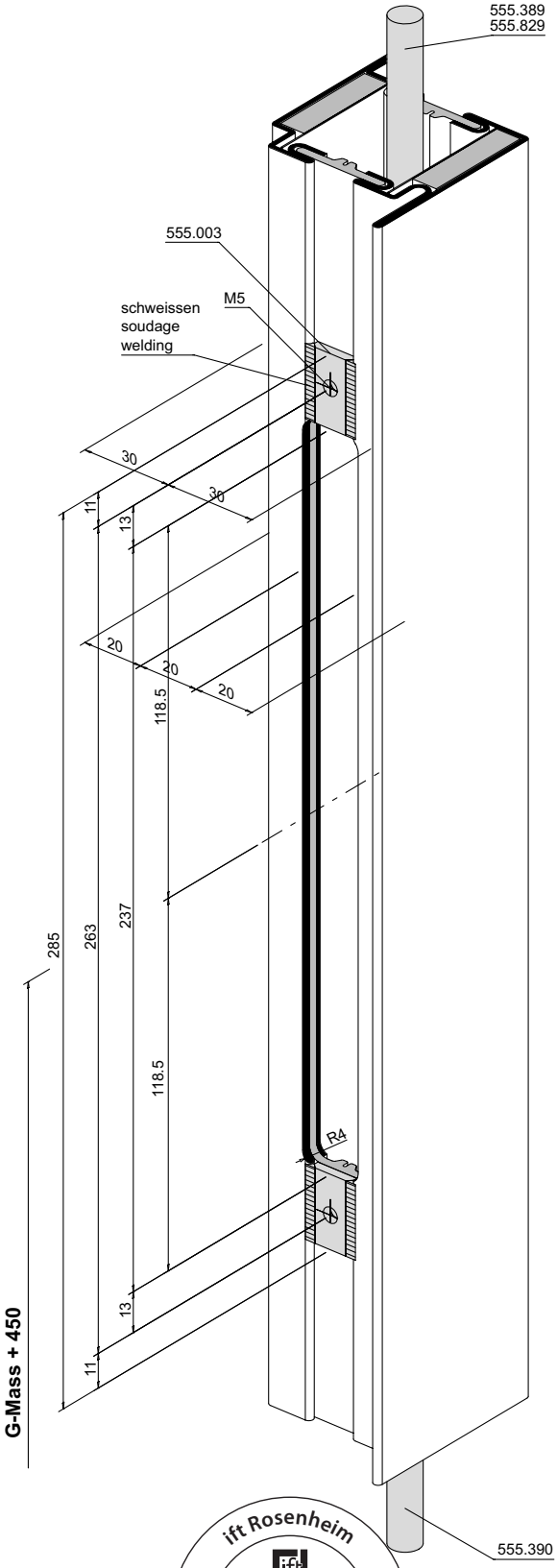

Espagnolette 556.024 with welding plate

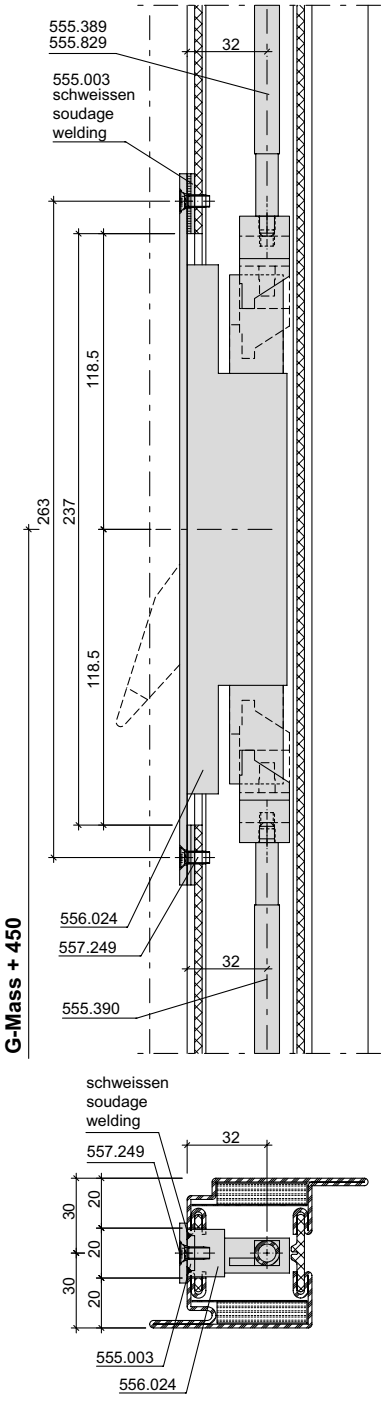

ift Rosenheim
Notifizierte Produkt-zertifizierungsstelle
13-003089-PR02
17.07.2020
Notified Body 0757

Eckverstärkung 556.096 mit Führungsstück 556.104

Renforts d'angle 556.096 avec pièce de guidage 556.104

Corner reinforcement 556.096 with guide piece 556.104

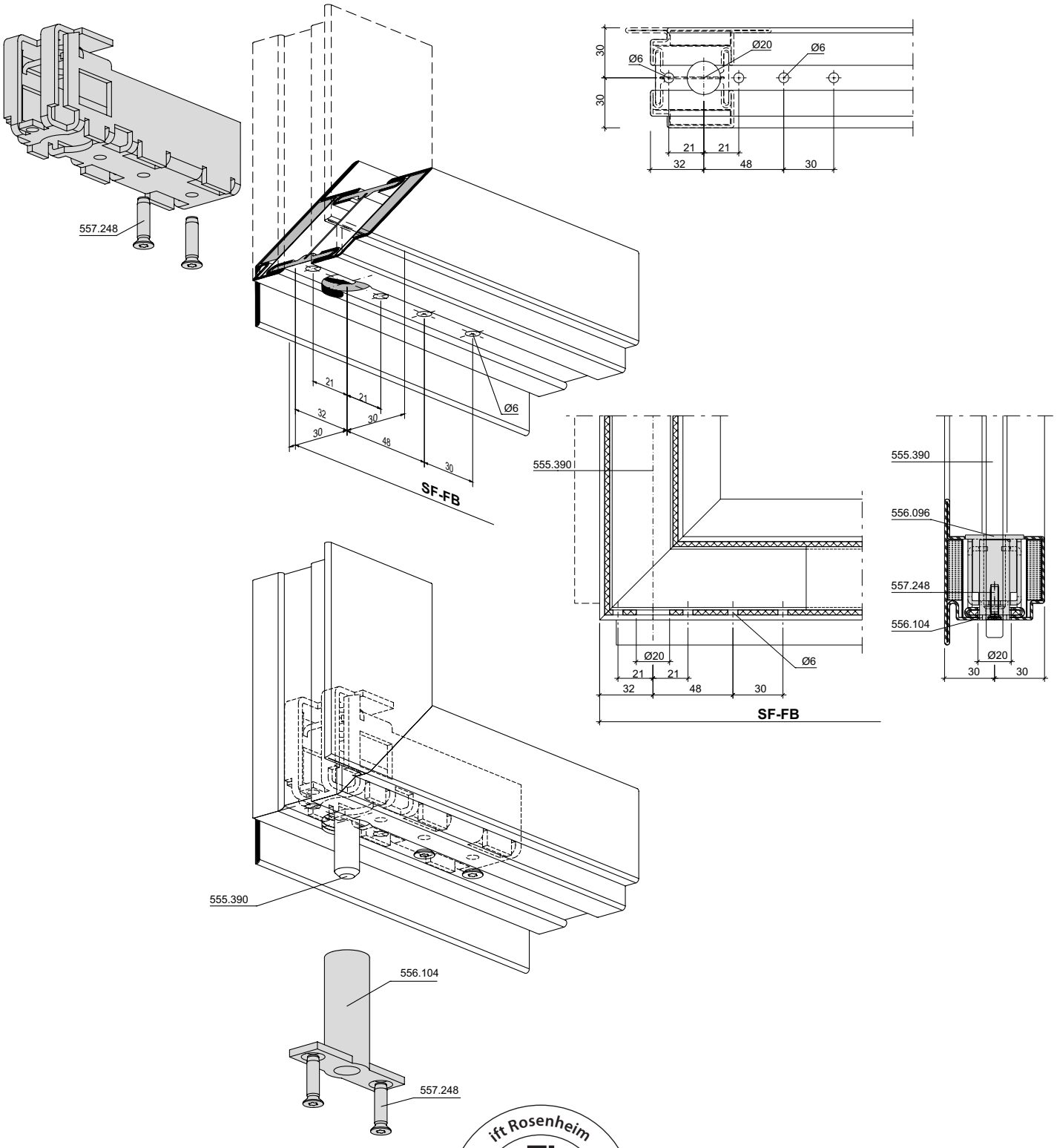

ift Rosenheim
Notifizierte Produktzertifizierungsstelle
13-003089-PR02
17.07.2020
Notified Body 0757

Eckverstärkung 556.096 mit Anschlag

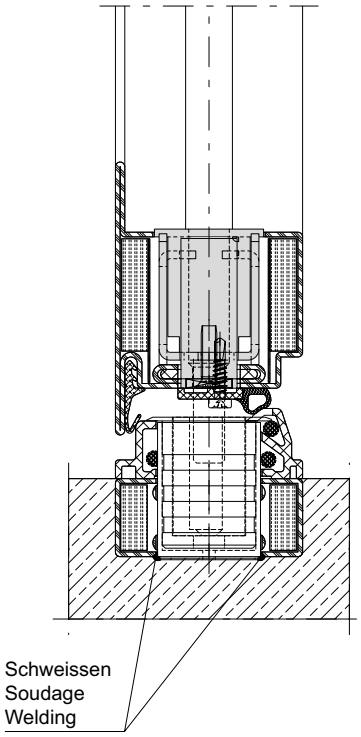

Renfort d'angle 556.096 avec butée

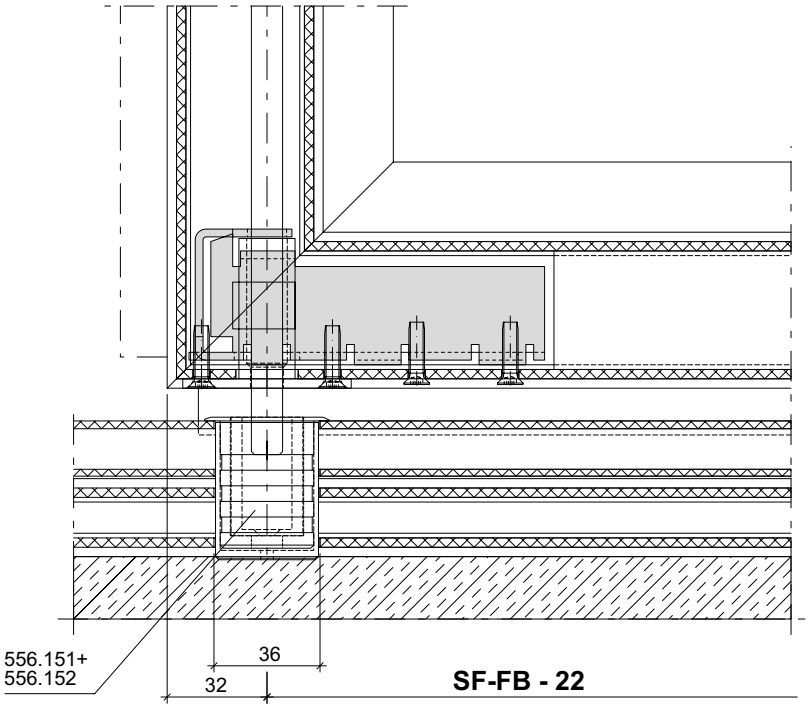

Corner reinforcement 556.096 with bracket

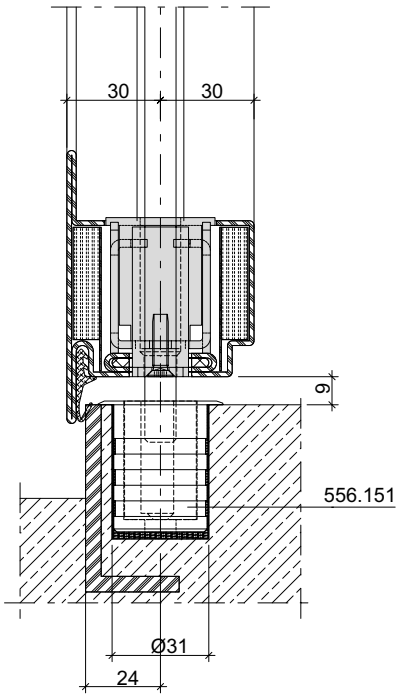

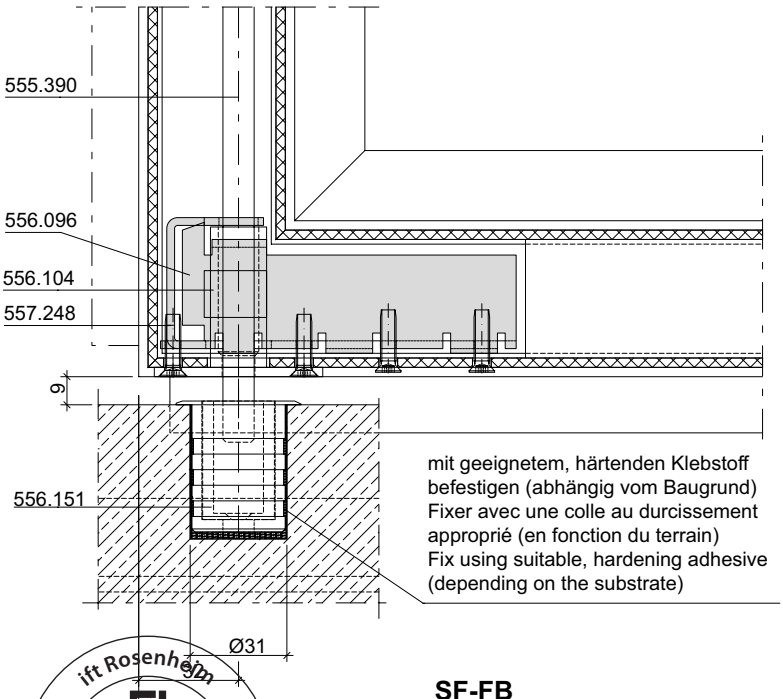

ift Rosenheim
Notifizierte Produktzertifizierungsstelle
13-003089-PR02
17.07.2020
Notified Body 0757

Bodenbuchse 556.152 mit Schwellenprofil 452.992

Douille de verrouillage 556.152 avec profilé de seuil 452.992

Floor socket 556.152 with threshold profile 452.992

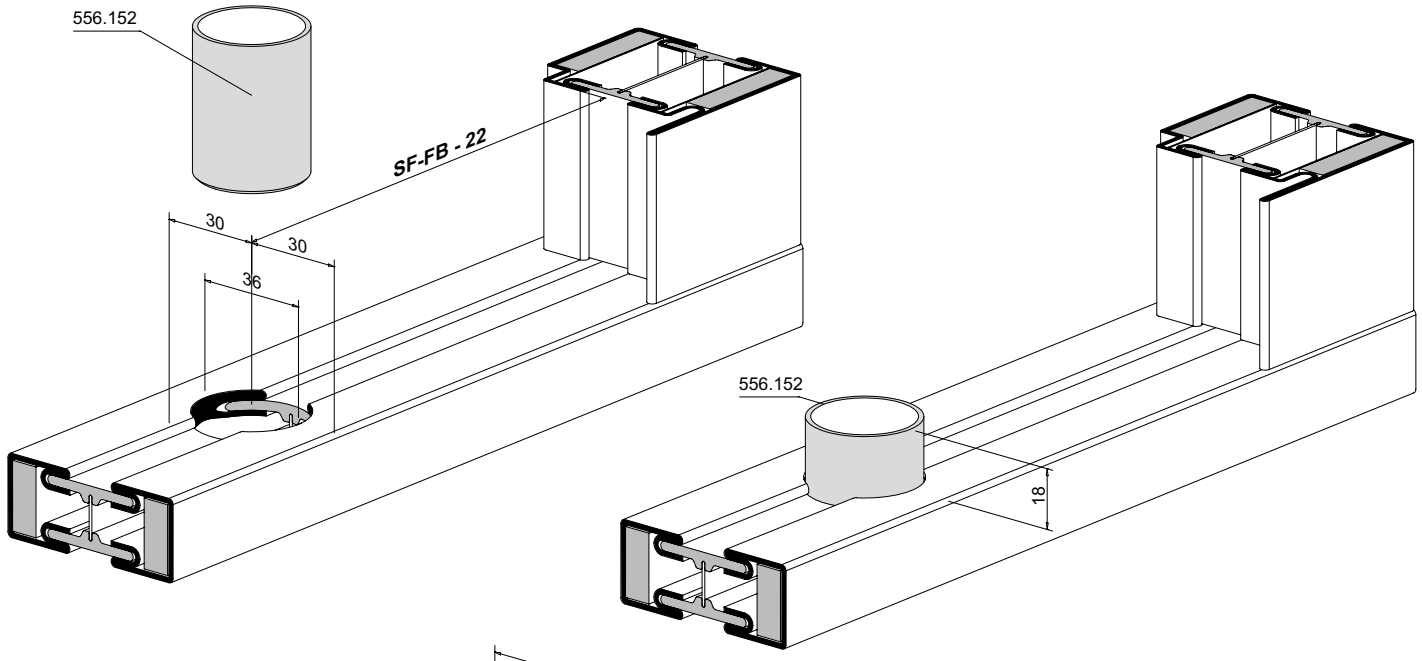

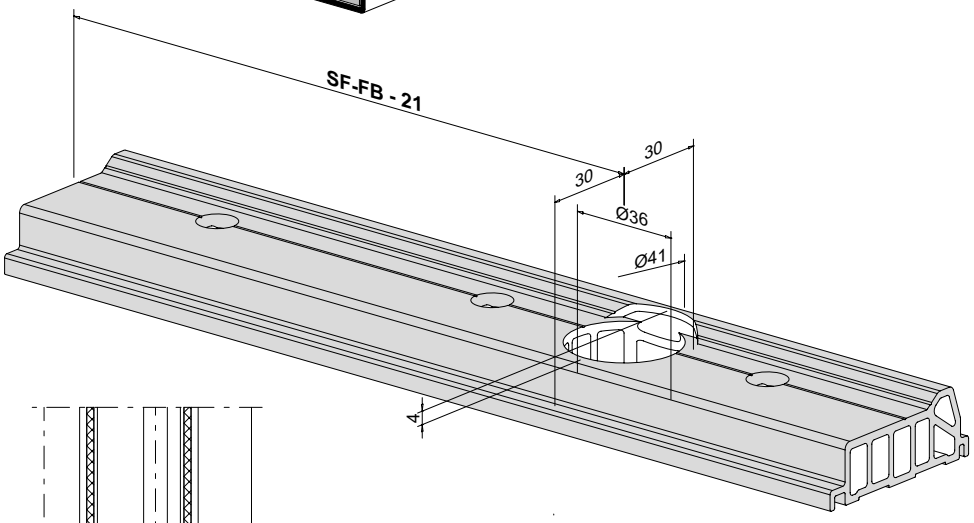

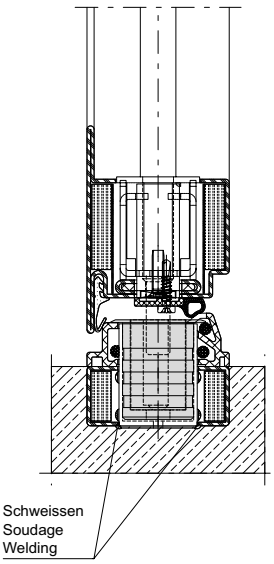

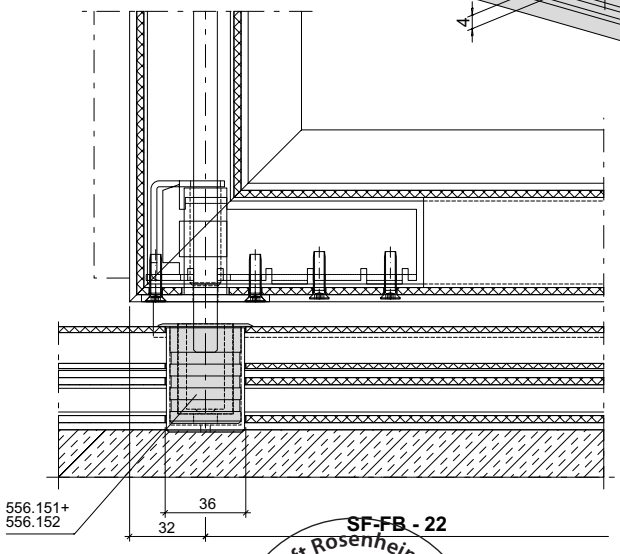

ift Rosenheim
Notifizierte Produkt-zertifizierungsstelle
13-003089-PR02
17.07.2020
Notified Body 0757

Eckverstärkung 556.096 mit Führungsstück 556.105 für H-Profile mit Führung 556.106

Renfort d'angle 556.096 avec pièce de guidage 556.105 pour profilé H avec guidage 556.106

Corner reinforcement 556.096 with guide piece 556.105 for H profile with guide 556.106

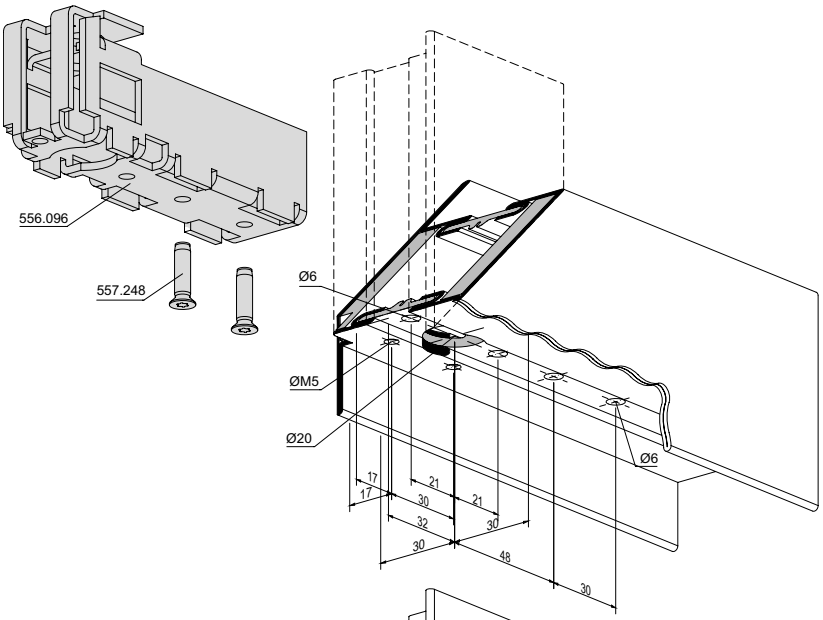

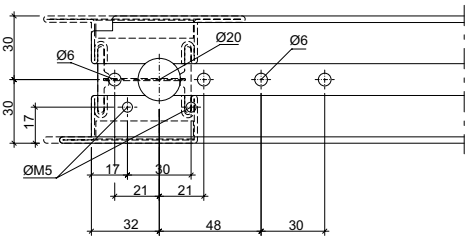

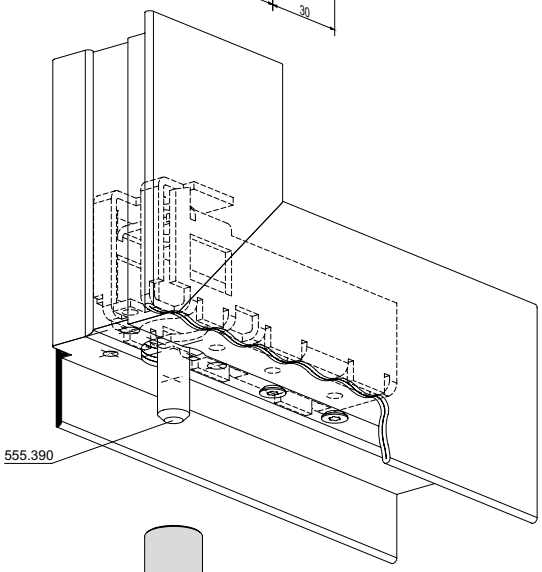

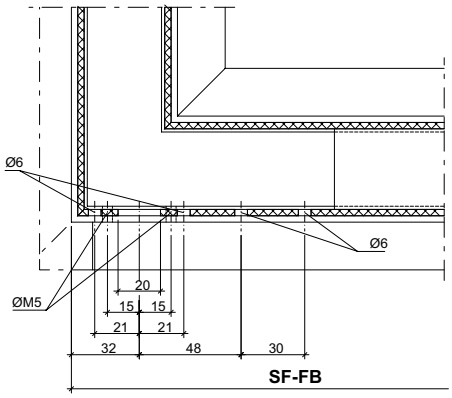

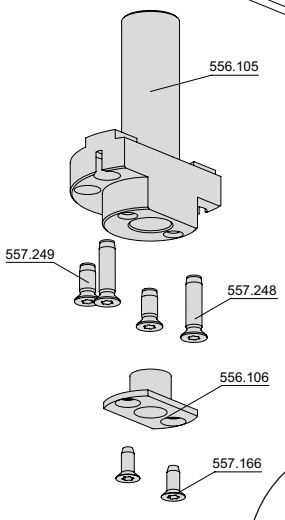

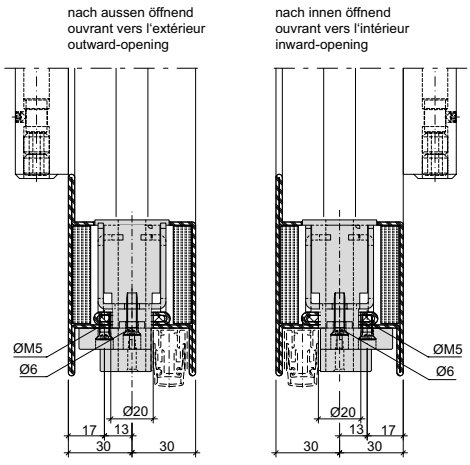

ift Rosenheim
Notifizierte Produkt-zertifizierungsstelle
13-003089-PR02
17.07.2020
Notified Body 0757

Eckverstärkung 556.096 mit H-Profil

Renforts d'angle 556.096 avec profilé H

Corner reinforcement 556.096 with H profile

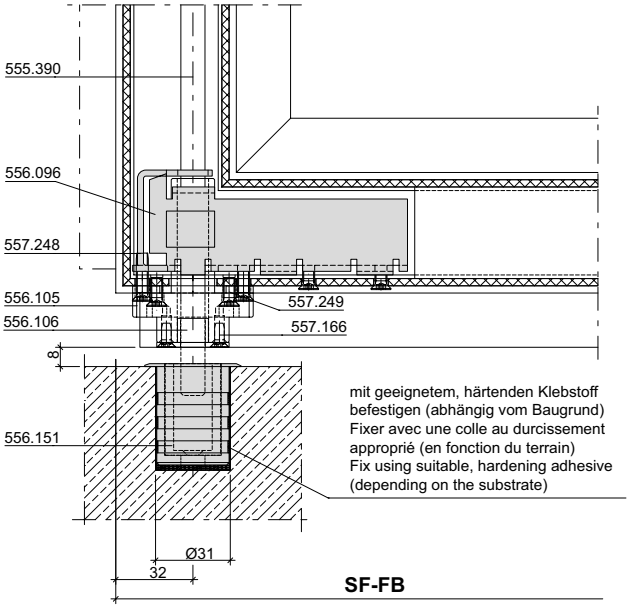

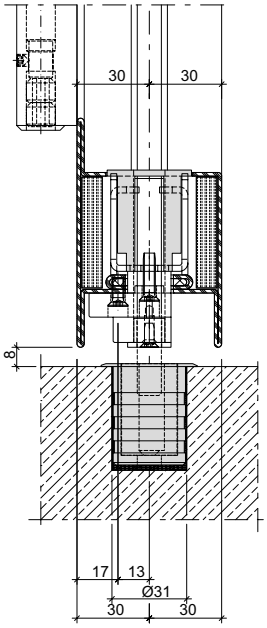

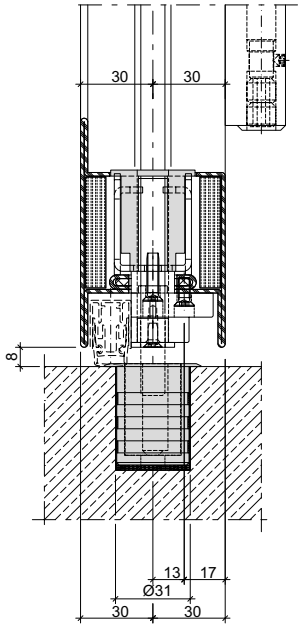

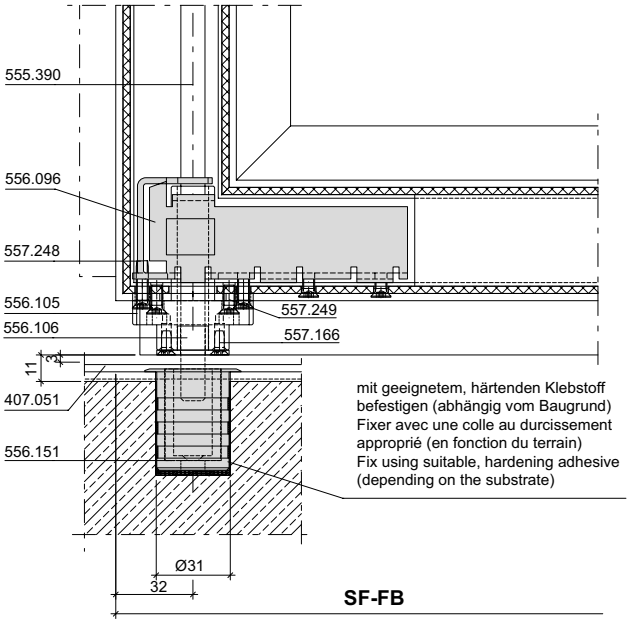

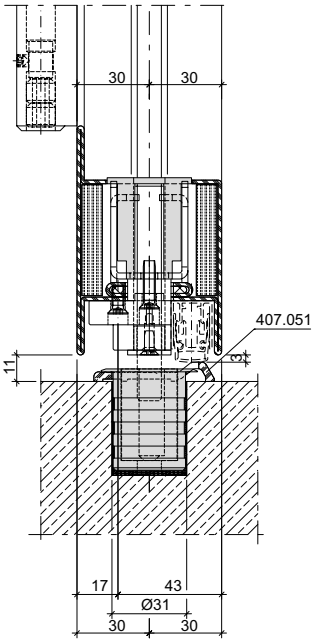

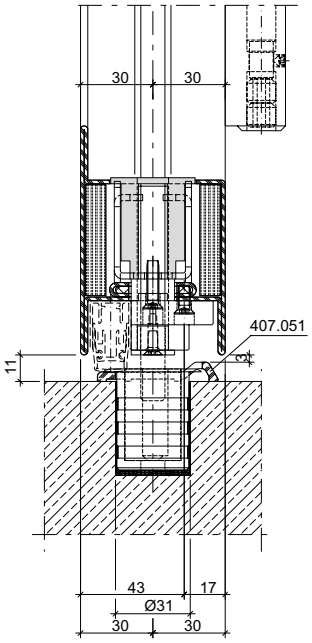

ift Rosenheim
ROSENHEIM
Notifizierte Produktzertifizierungsstelle
13-003089-PR02
17.07.2020
Notified Body 0757

Bodenbuchse 556.151 mit Schwellenprofil 407.051

Douille de verrouillage 556.151 avec profilé de seuil 407.051

Floor socket 556.151 with threshold profile 407.051

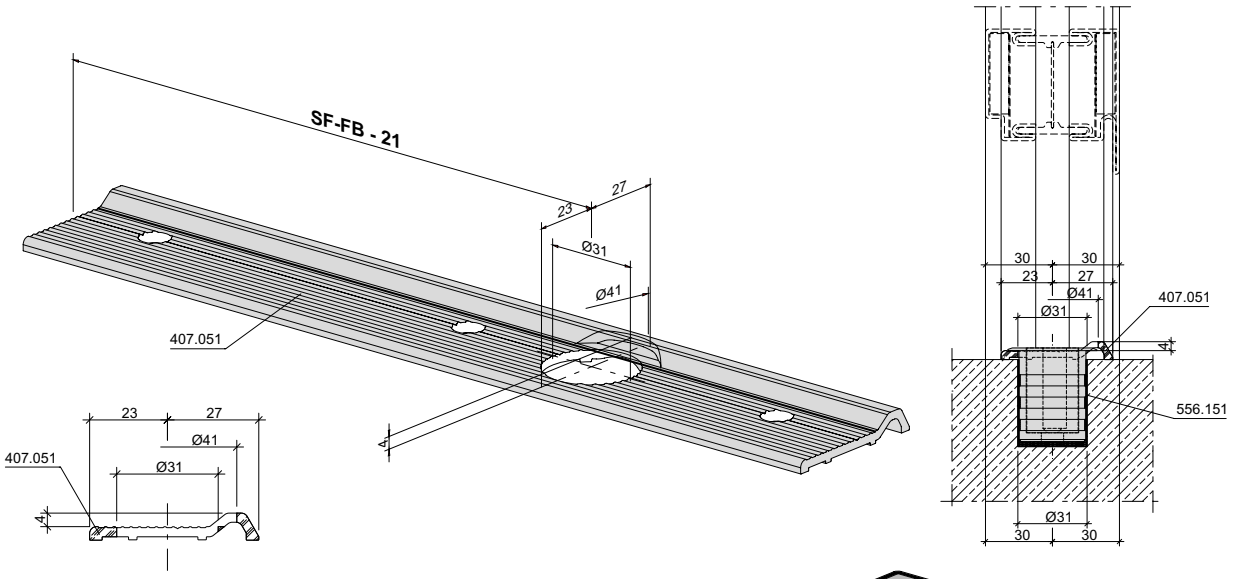

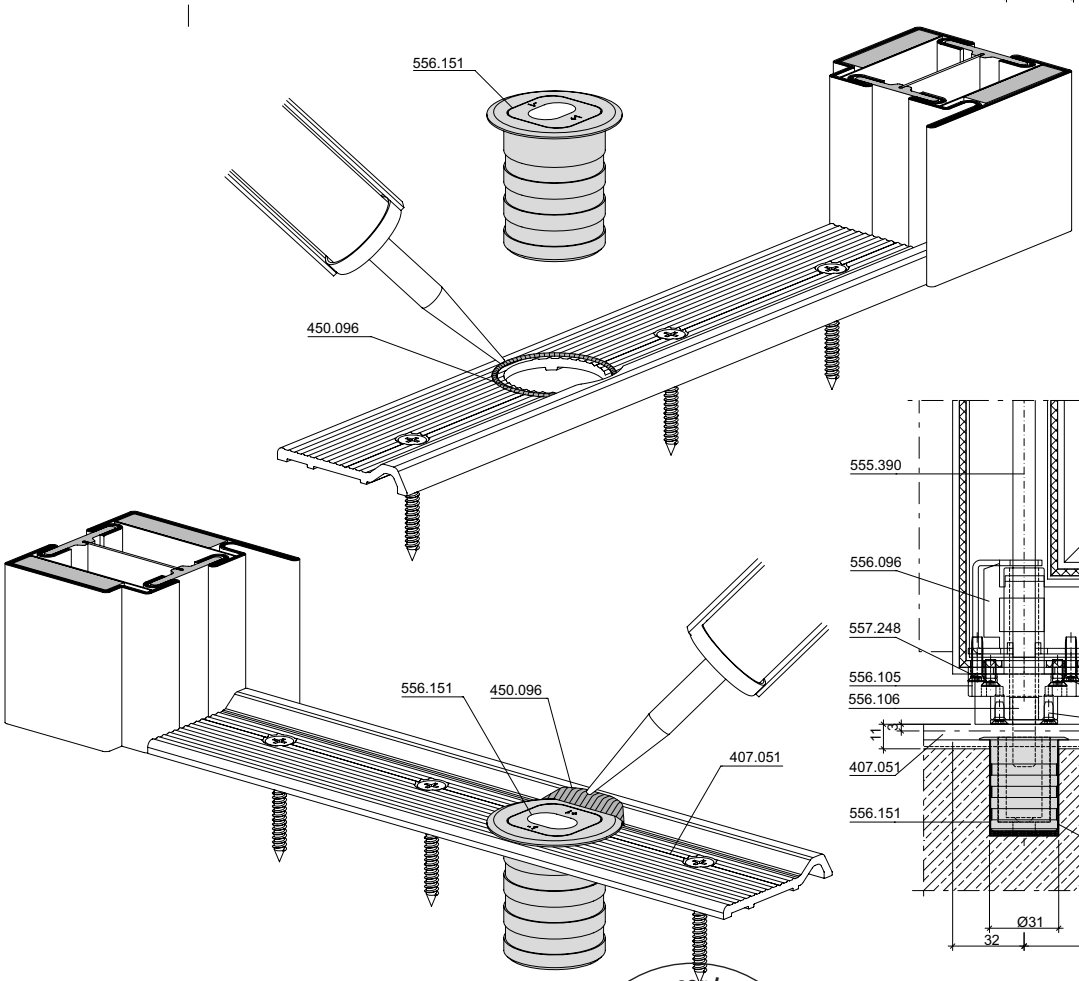

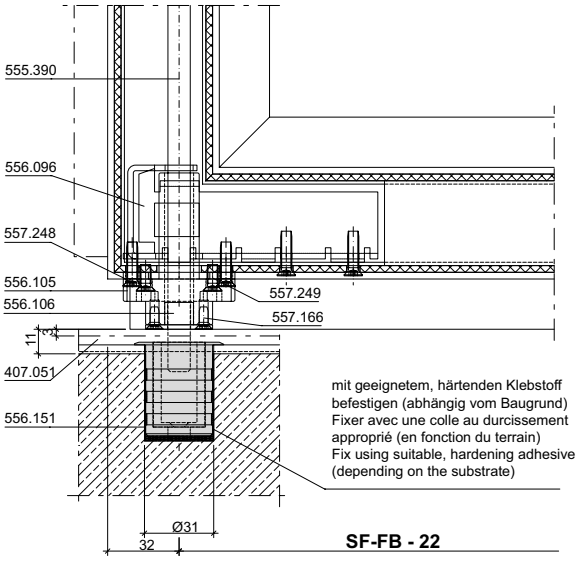

SF-FB - 22

ift Rosenheim
Notifizierte Produktzertifizierungsstelle
13-003089-PR02
17.07.2020
Notified Body 0757

Eckverstärkung 556.096 mit Führungsstück 556.104

Renfort d'angle 556.096 avec pièce de guidage 556.104

Corner reinforcement 556.096 with guide piece 556.104

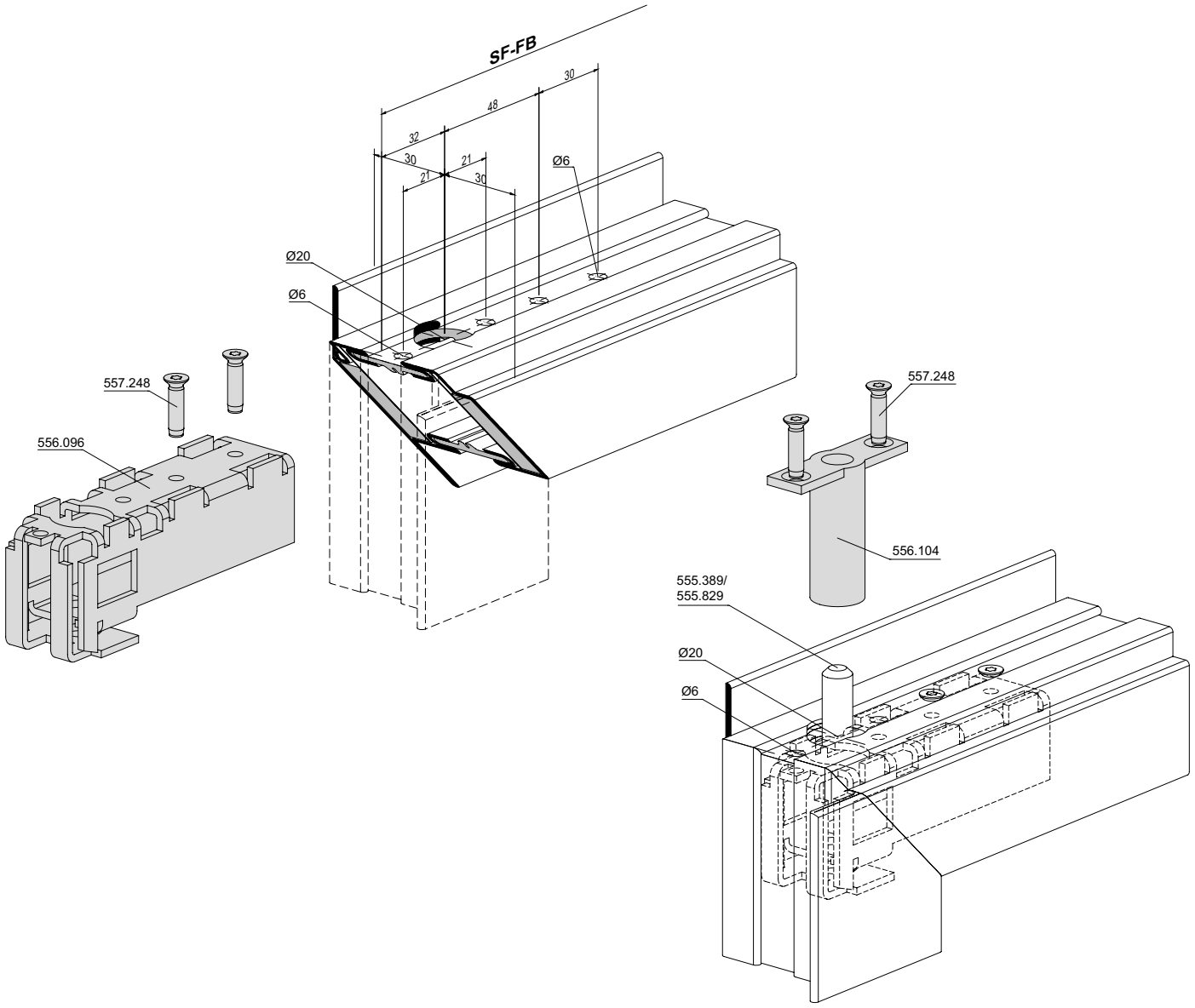

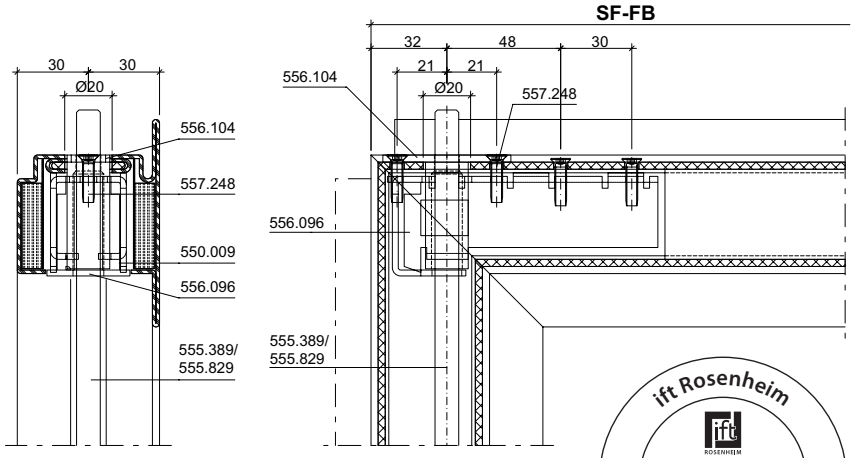

ift Rosenheim
Notifizierte Produkt-zertifizierungsstelle
13-003089-PR02
17.07.2020
Notified Body 0757

Kammerverstärkung 556.101 mit Schliessblech 556.100

Renfort de caisson 556.101 avec gâche de fermeture 556.100

Chamber reinforcement 556.101 with strike plate 556.100

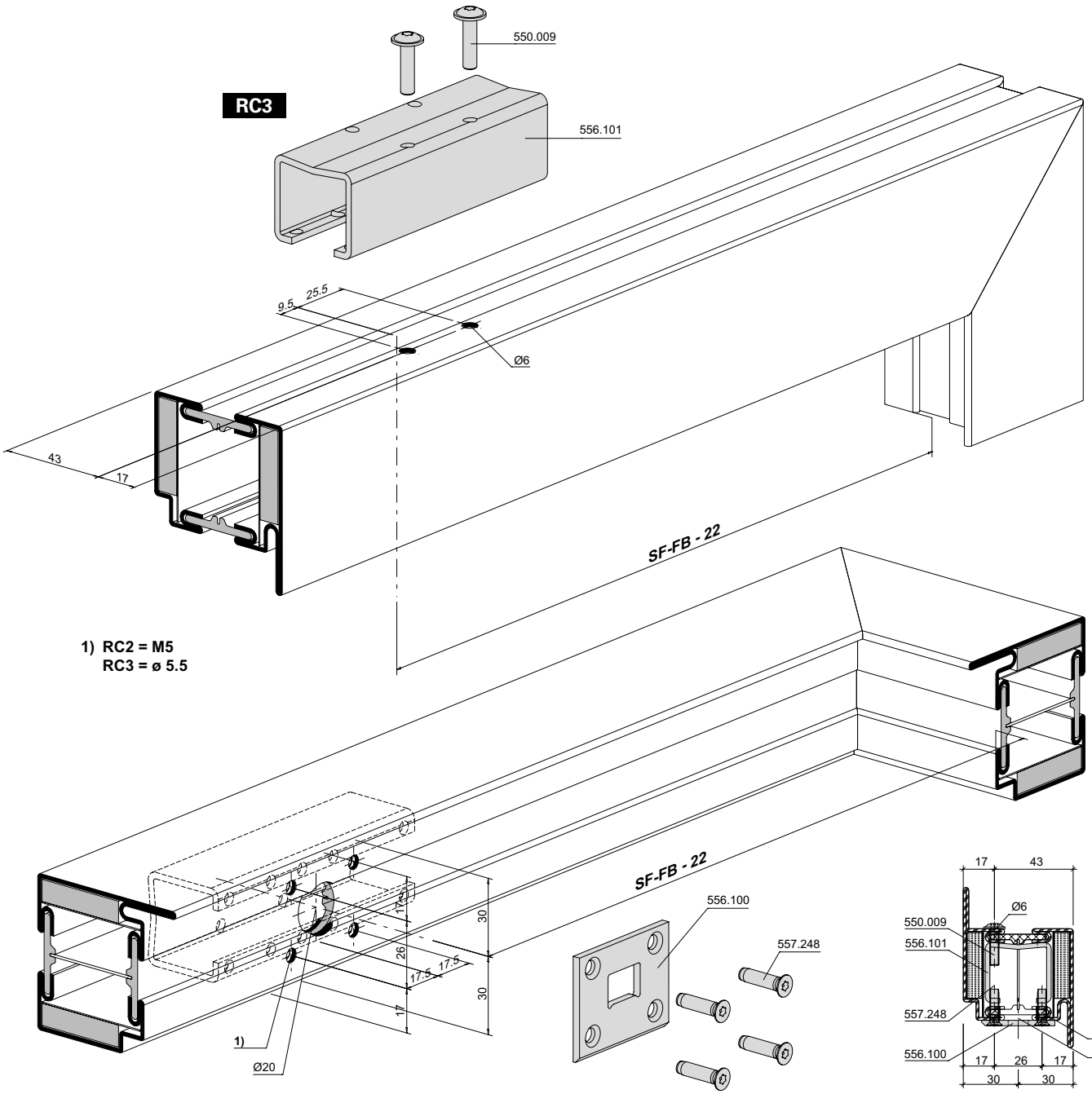

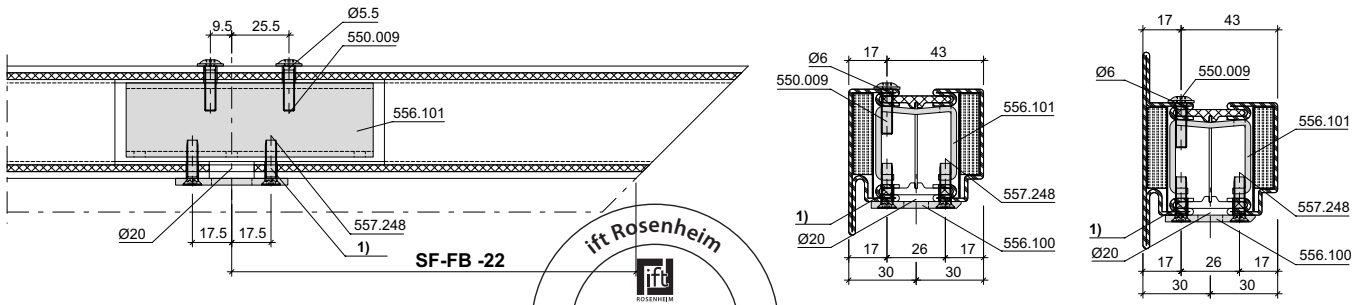

ift Rosenheim
Notifizierte Produktzertifizierungsstelle
13-003089-PR02
17.07.2020
Notified Body 0757

Lappenverstärkung 556.107/556.199 nach innen öffnend

Renfort de lèvre 556.107/556.199 ouvrant vers l'intérieur

Leg reinforcement 556.107/556.199, inward-opening

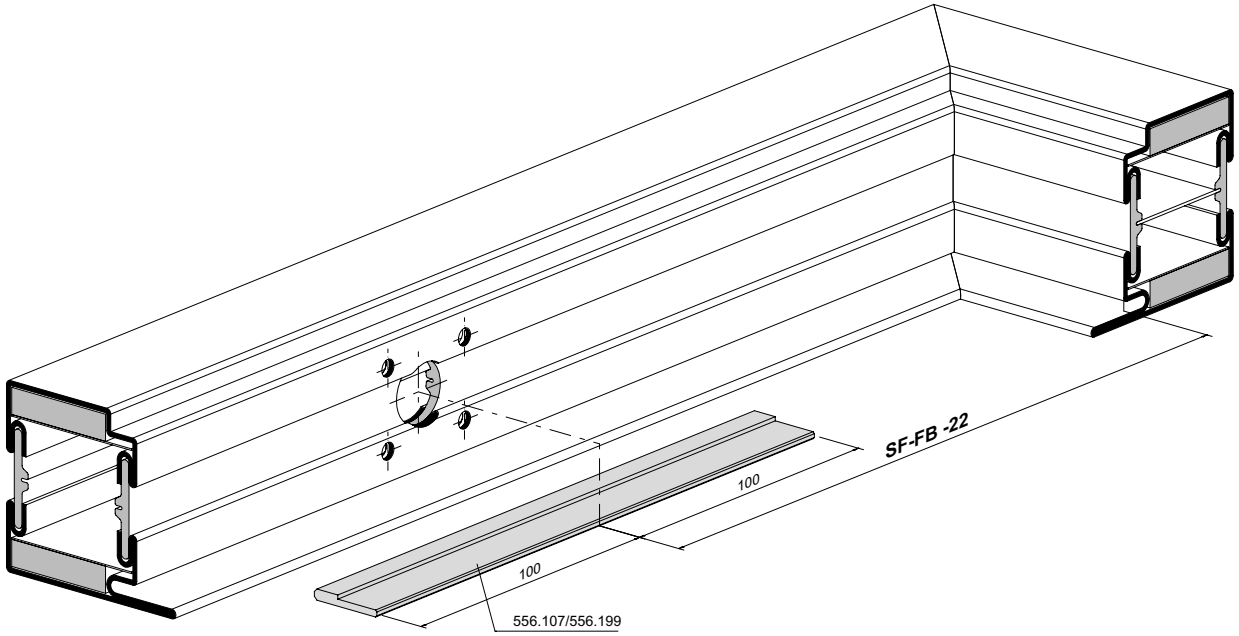

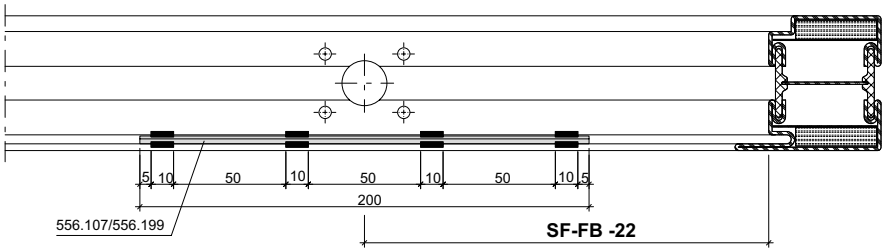

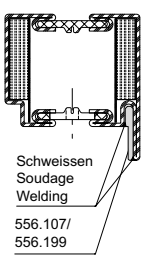

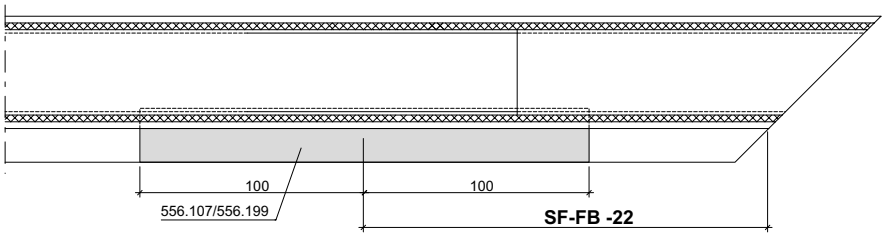

ift Rosenheim
Notifizierte Produkt-zertifizierungsstelle
13-003089-PR02
17.07.2020
Notified Body 0757

Lappenverstärkung 556.107/556.199 nach aussen öffnend

Renfort de lèvre 556.107/556.199 ouvrant vers l'extérieur

Leg reinforcement 556.107/556.199, outward-opening

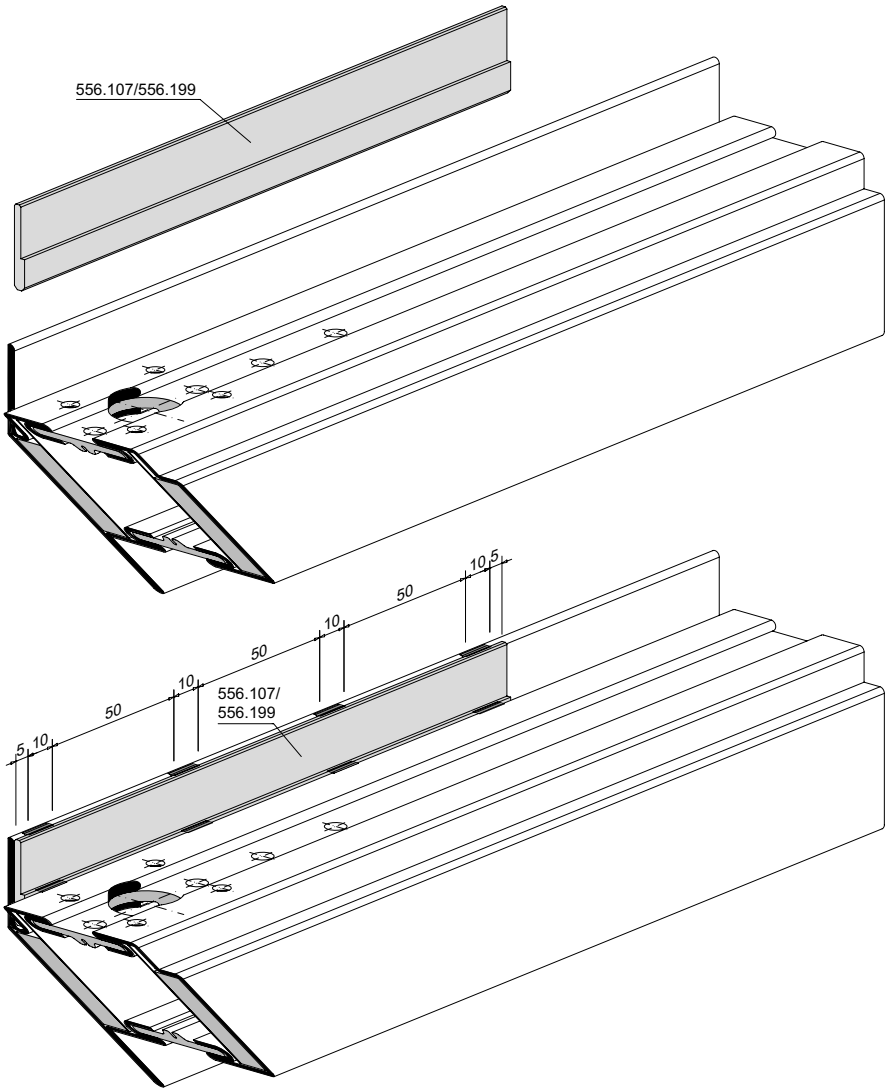

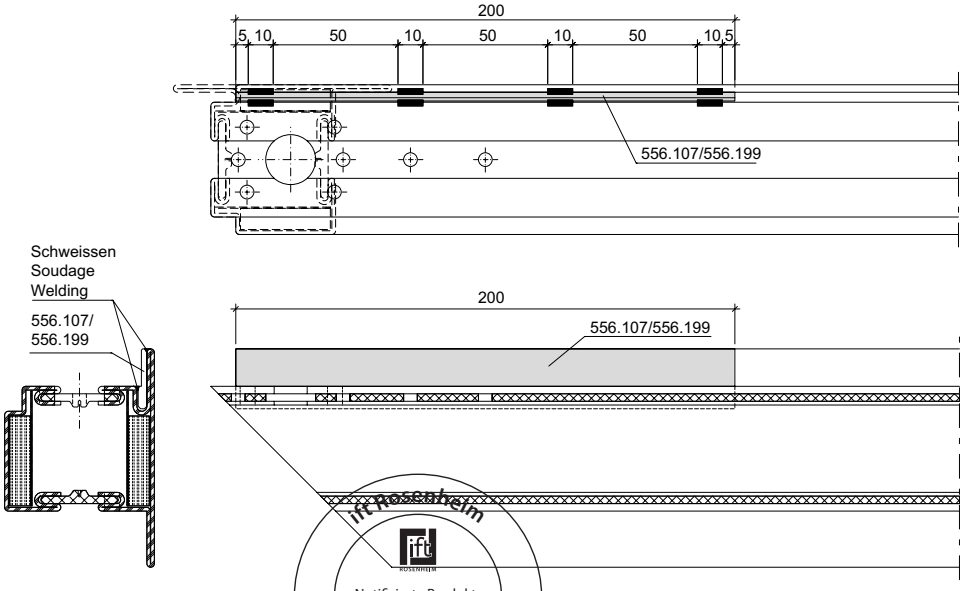

ift Rosenheim
Notifizierte Produkt-
zertifizierungsstelle
13-003089-PR02
17.07.2020
Notified Body 0757

Zuschnitt Treibriegelstangen oben mit Kantenbascule 556.024

Découpe des tiges de verrouillage en haut avec verrou à bascule 556.024

Cutting the shoot bolt rods at the top with espagnolette 556.024

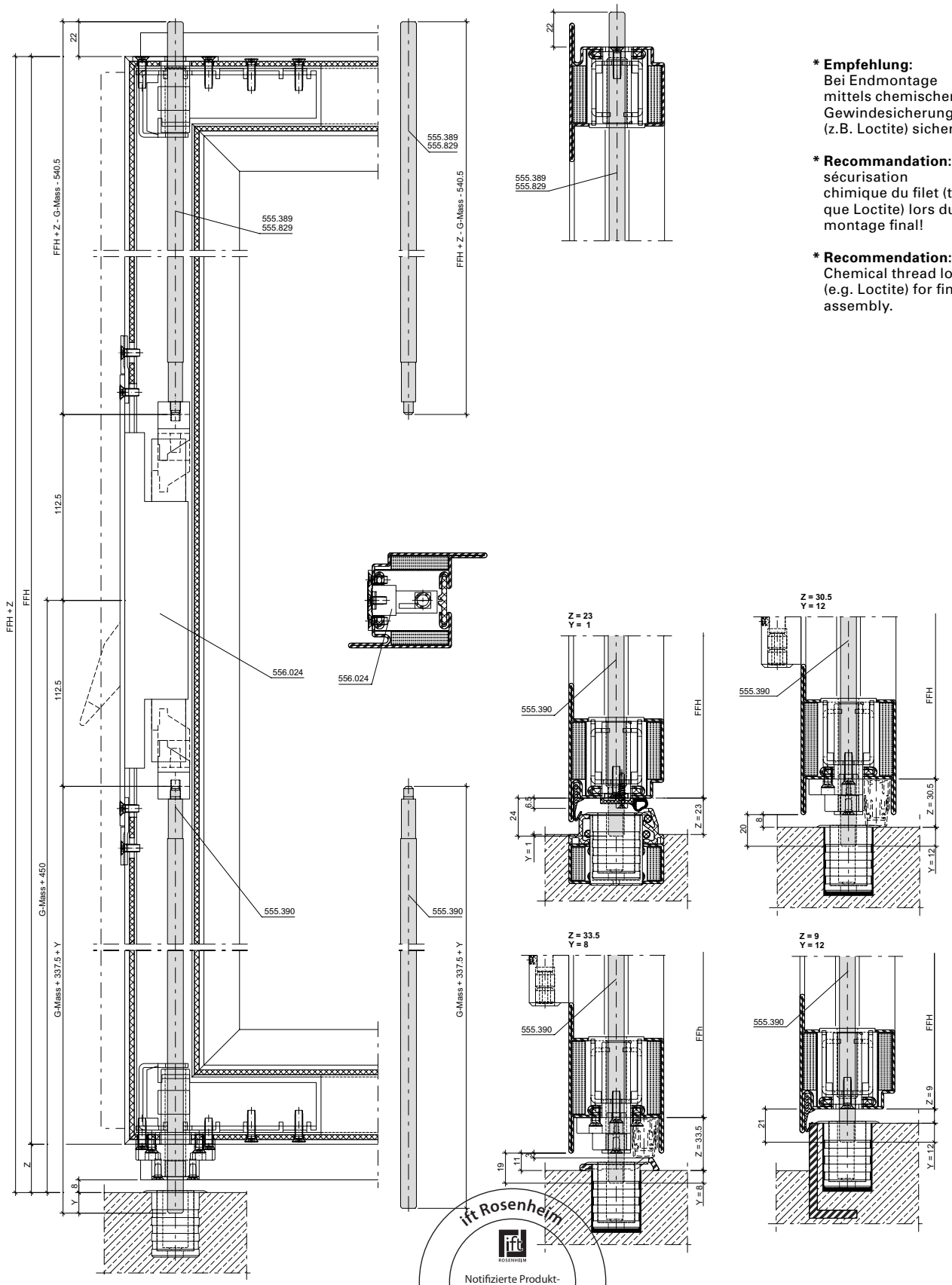

*** Empfehlung:**
Bei Endmontage mittels chemischer Gewindesicherung (z.B. Loctite) sichern.

*** Recommandation:**
sécurisation chimique du filet (telle que Loctite) lors du montage final!

*** Recommendation:**
Chemical thread lock (e.g. Loctite) for final assembly.

ift Rosenheim
Notifizierte Produktzertifizierungsstelle
13-003089-PR02
17.07.2020
Notified Body 0757

Stangenübergang 556.045 bei Einsatz von Elektro-Türöffner

Raccord de tige 556.045 en cas d'utilisation d'une gâche électrique

Bar connector 556.045 for use with electric strike

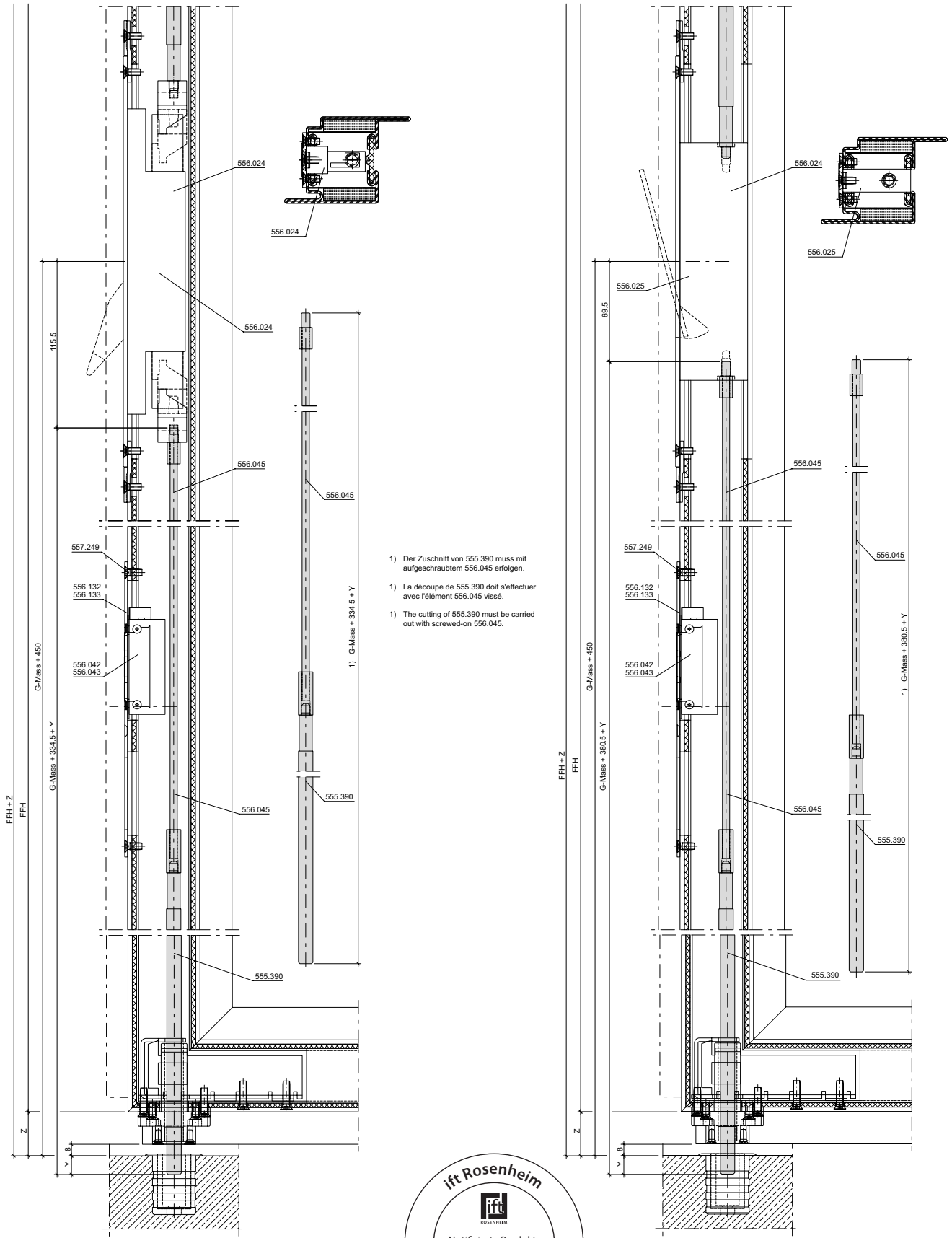

1) Der Zuschnitt von 555.390 muss mit aufgeschraubtem 556.045 erfolgen.

1) La découpe de 555.390 doit s'effectuer avec l'élément 556.045 vissé.

1) The cutting of 555.390 must be carried out with screwed-on 556.045.

ift Rosenheim
Notifizierte Produktzertifizierungsstelle
13-003089-PR02
17.07.2020
Notified Body 0757

Falztreibriegel 556.025 mit Stulpadapter

Bascule à mortaiser 556.025 avec adaptateur de têtière

Rebate lever bolt 556.025 with face plate adapter

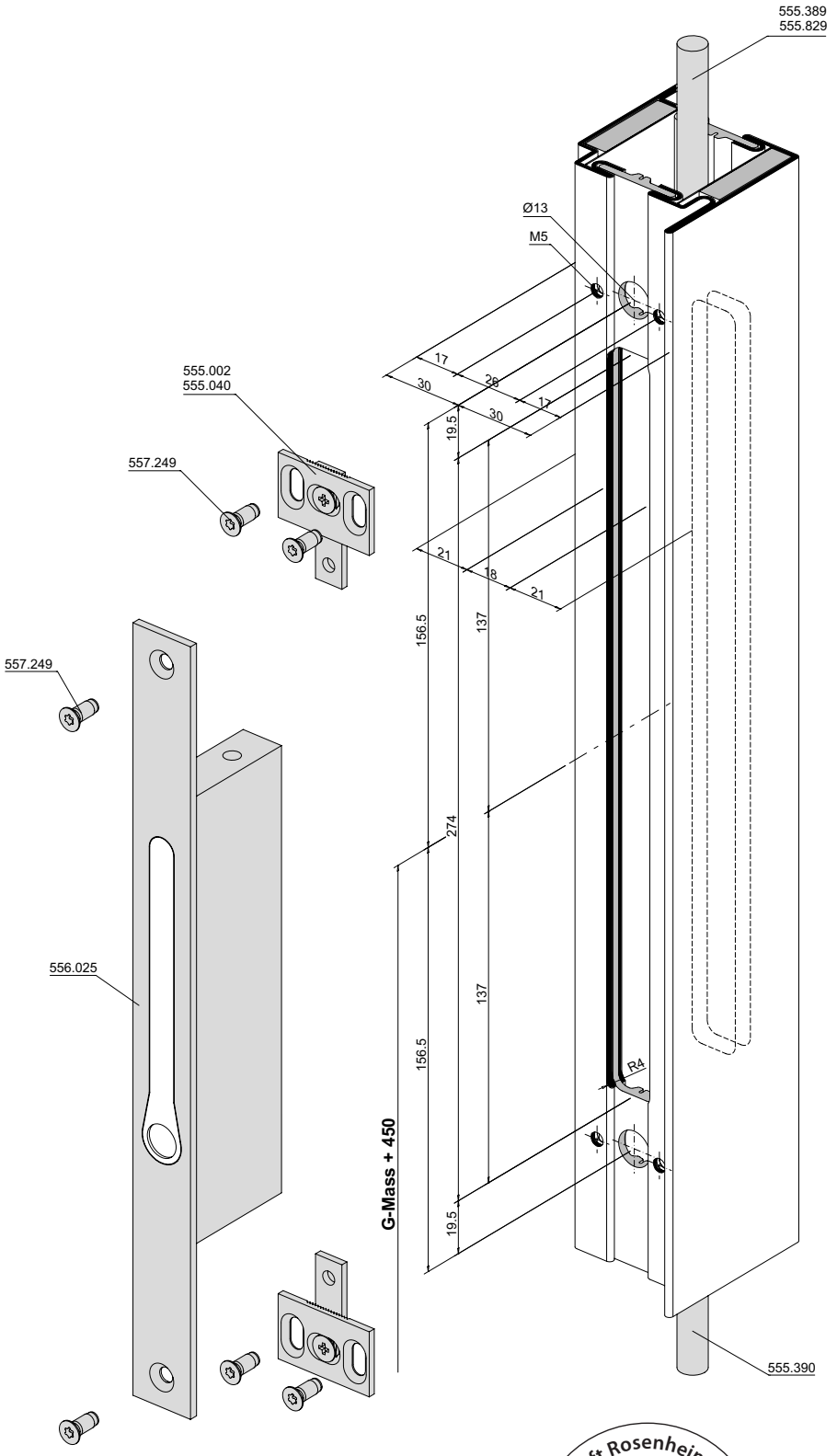

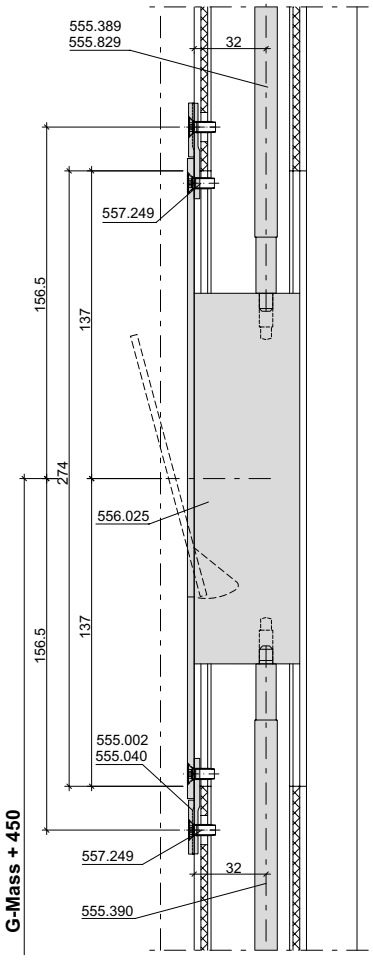

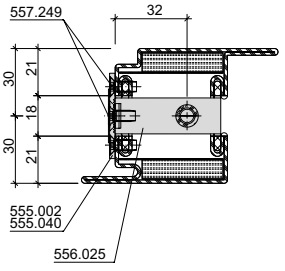

ift Rosenheim
Notifizierte Produktzertifizierungsstelle
13-003089-PR02
17.07.2020
Notified Body 0757

JANSEN

Falztreibriegel 556.025 mit Einschweissplättchen

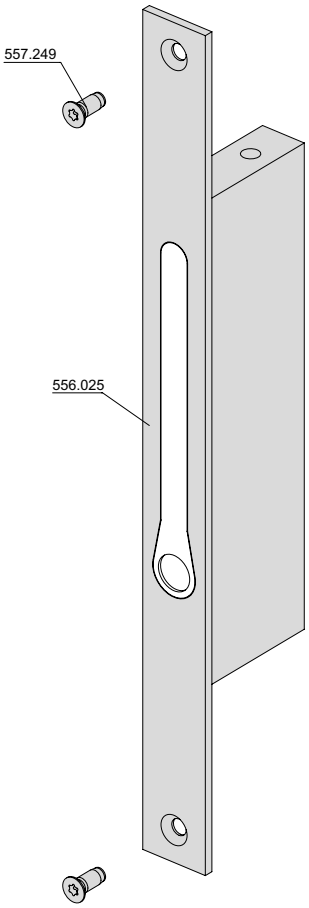

Bascule à mortaiser 556.025 svec plaque à souder

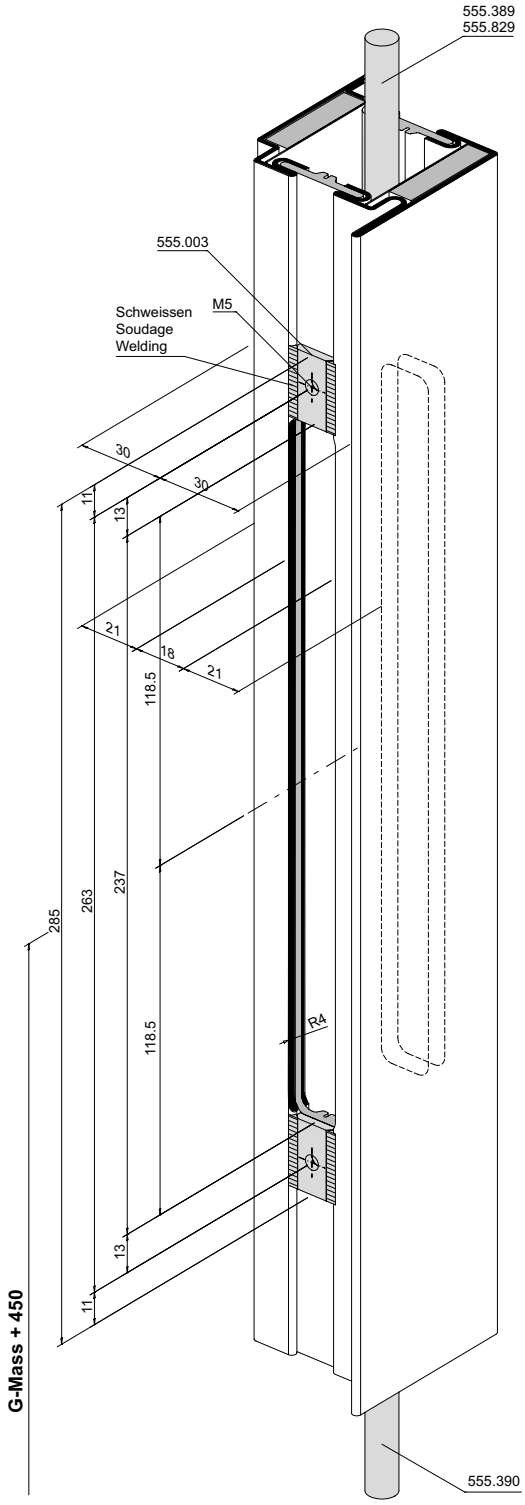

Rebate lever bolt 556.025 with welding plate

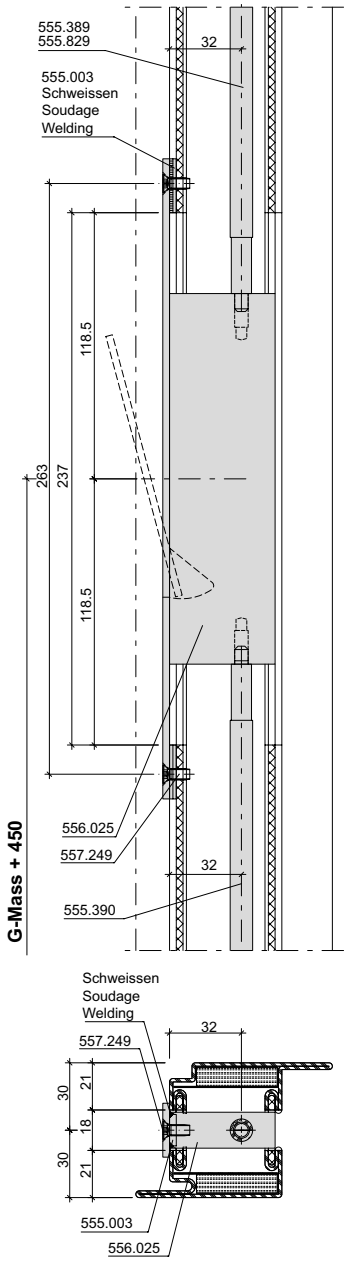

ift Rosenheim
Notifizierte Produkt-zertifizierungsstelle
13-003089-PR02
17.07.2020
Notified Body 0757

Lappenverstärkung 556.107/556.199
Gangflügel nach aussen öffnend

Renfort de lèvre 556.107/556.199
Vantail de service ouvrant vers l'extérieur

Leg reinforcement 556.107/556.199
Access leaf, outward-opening

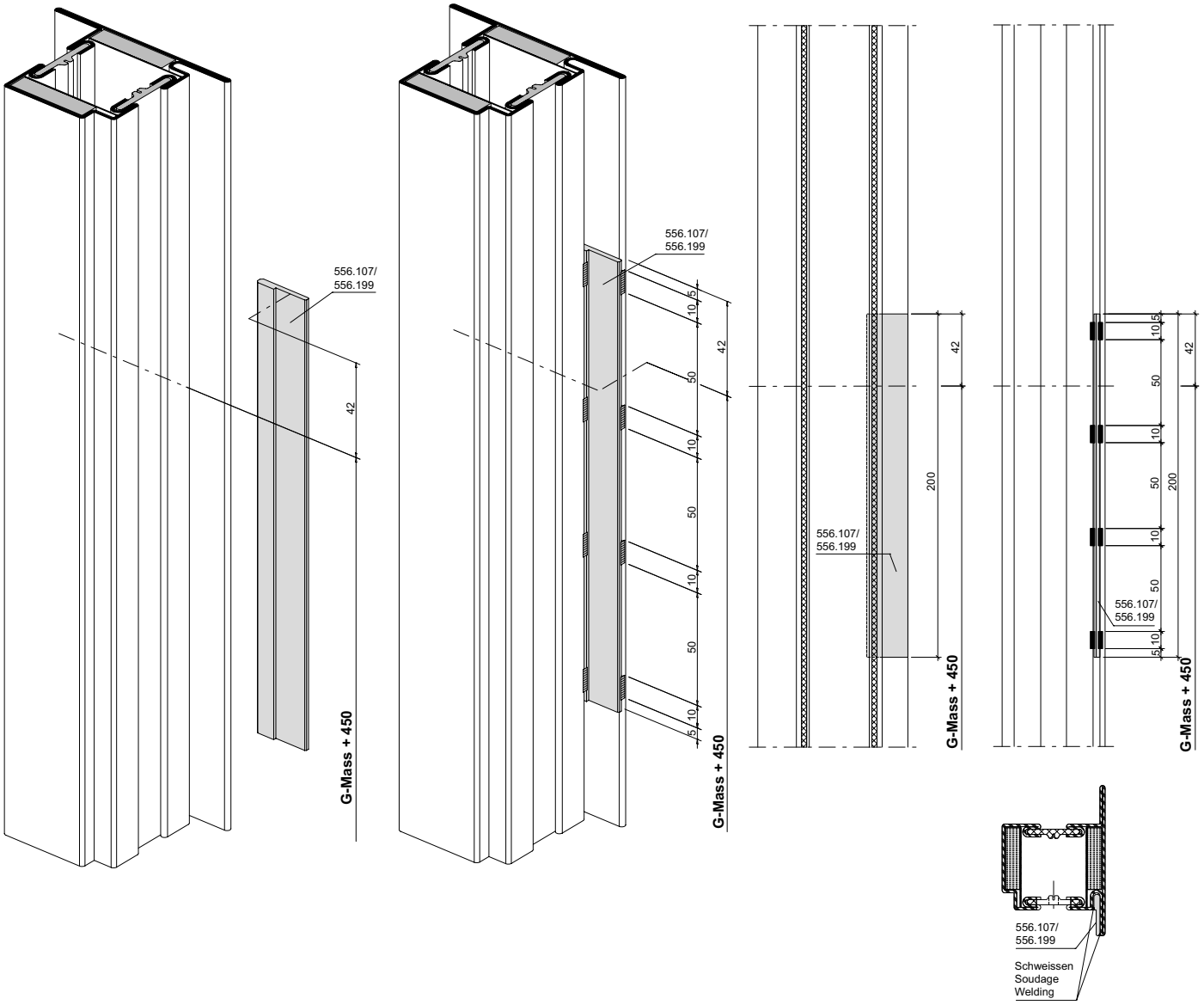

ift Rosenheim
Notifizierte Produkt-zertifizierungsstelle
13-003089-PR02
17.07.2020
Notified Body 0757

Lappenverstärkung 556.107/556.199
Standflügel nach innen öffnend

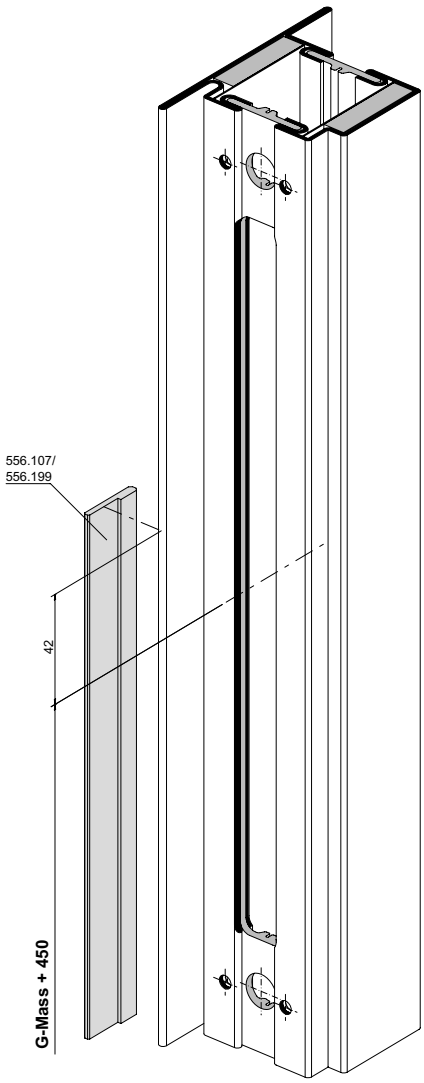

Renfort de lèvre 556.107/556.199
Vantail semi-fixe ouvrant vers l'intérieur

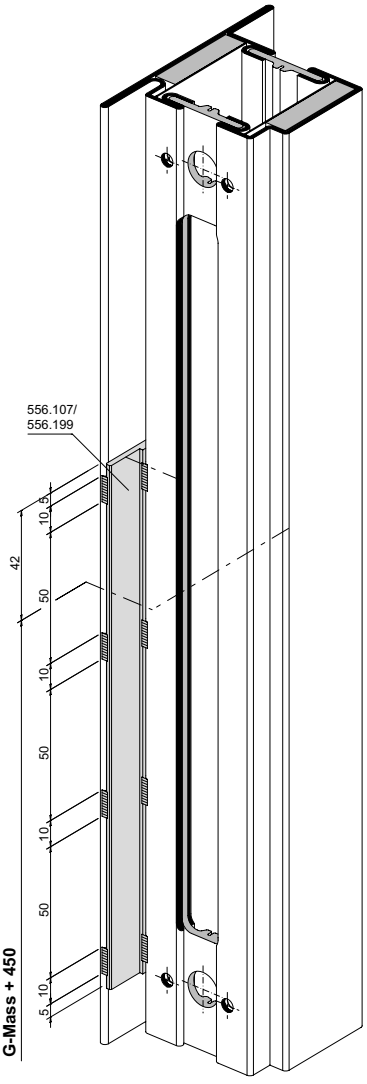

Leg reinforcement 556.107/556.199
Secondary leaf, inward-opening

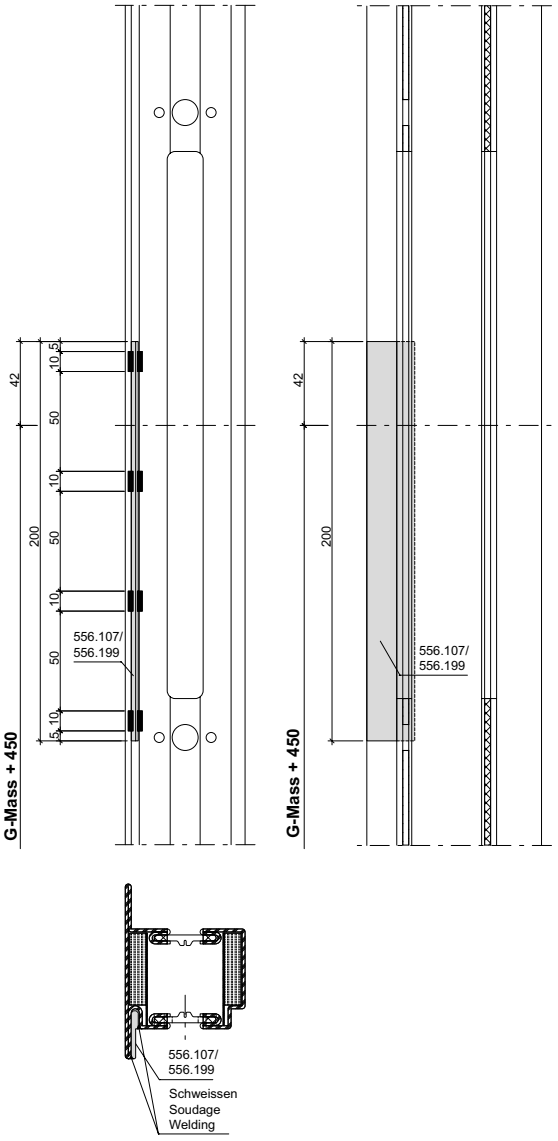

ift Rosenheim
Notifizierte Produkt-zertifizierungsstelle
13-003089-PR02
17.07.2020
Notified Body 0757

Eckverstärkung 556.096 mit Schaltschloss 556.027

Renfort d'angle 556.096 avec serrure de retient 556.027

Corner reinforcement 556.096 with switch latch 556.027

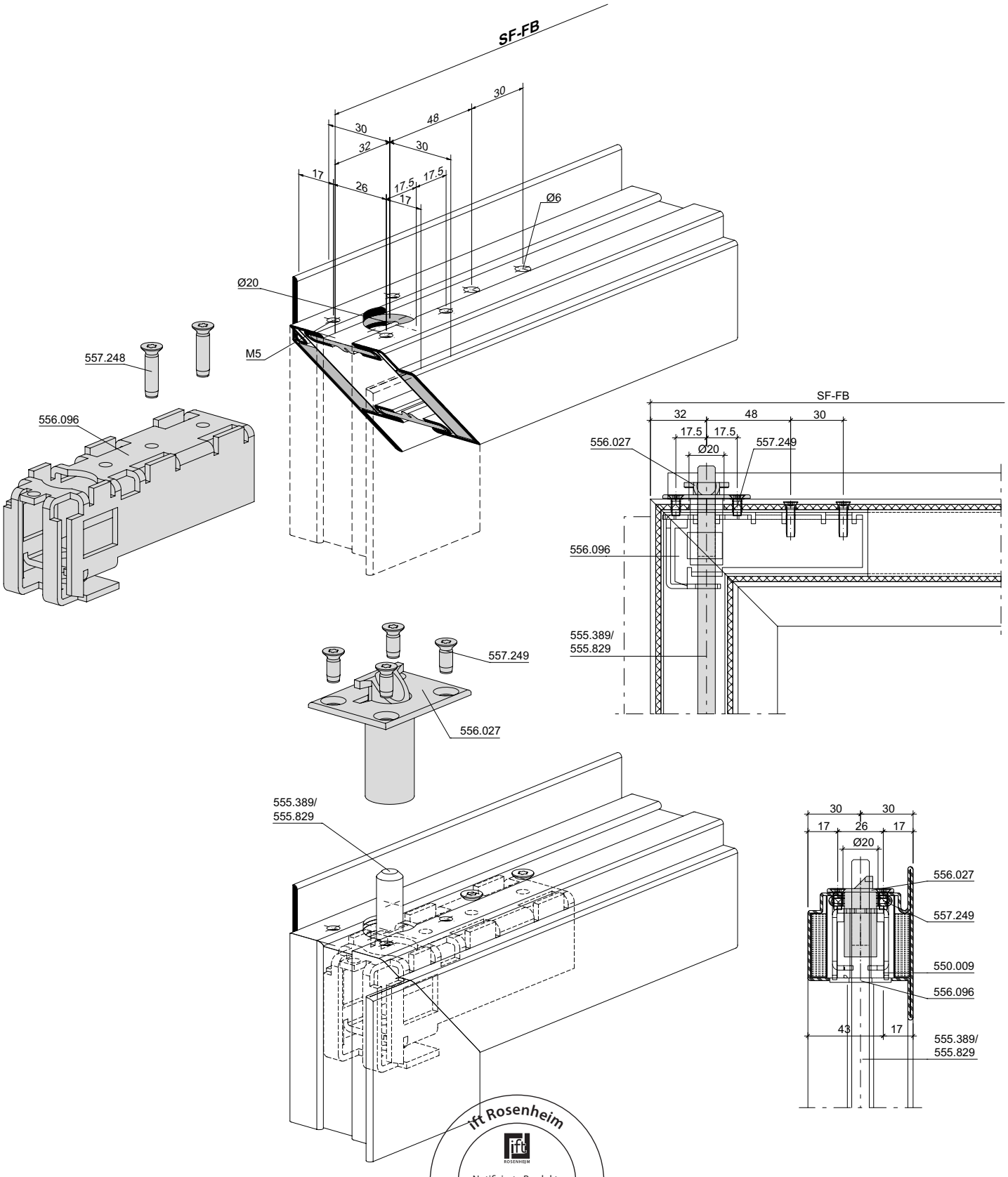

ift Rosenheim
Notifizierte Produkt-zertifizierungsstelle
13-003089-PR02
17.07.2020
Notified Body 0757

Kammerverstärkung 556.101 mit Schliessblech 556.100

Renfort de caisson 556.101 avec gâche de fermeture 556.100

Chamber reinforcement 556.101 with strike plate 556.100

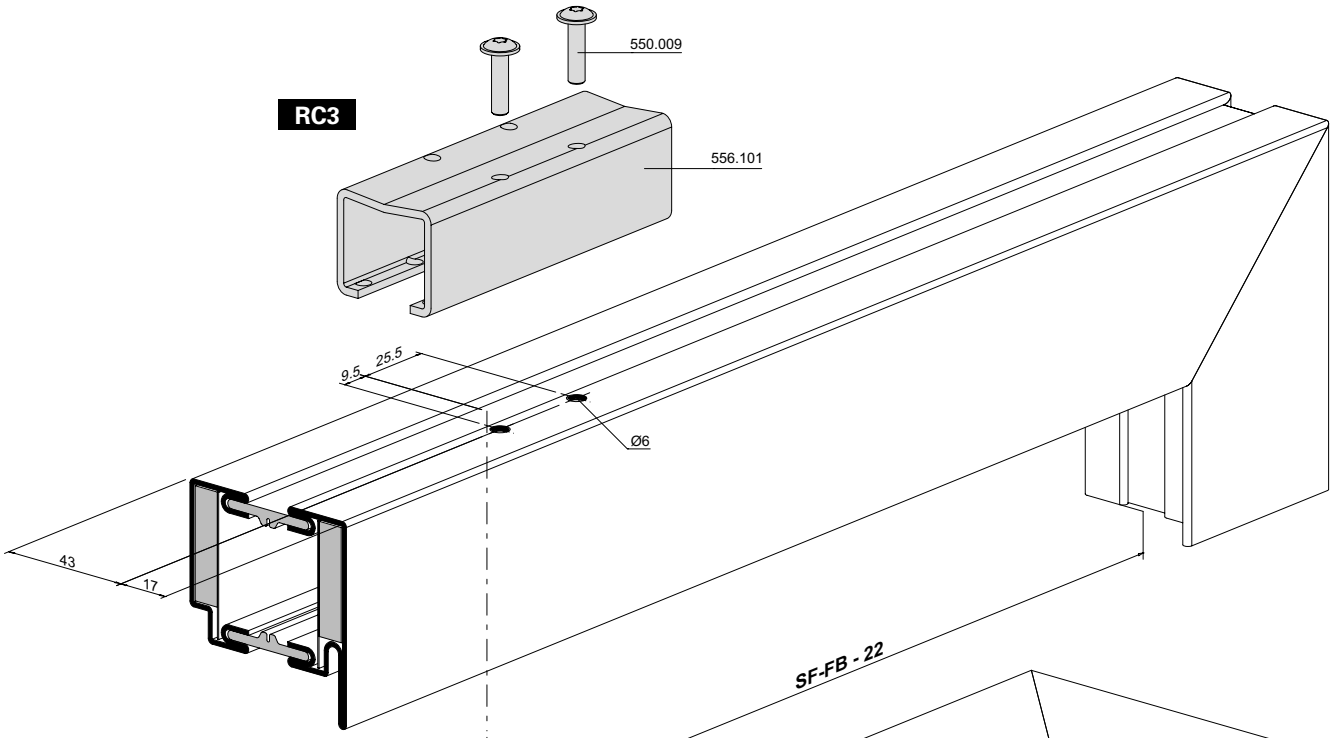

1) RC2 = M5
RC3 = ø 5.5

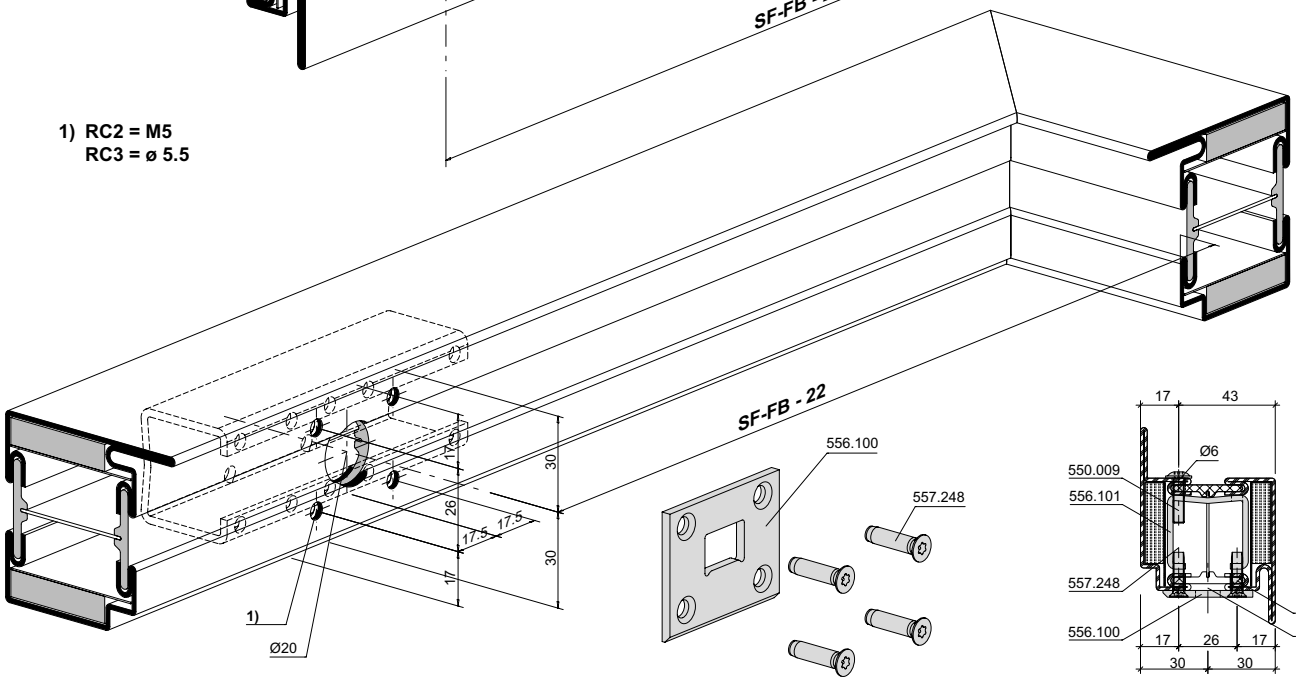

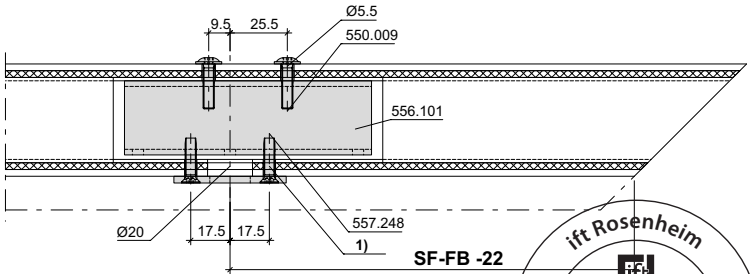

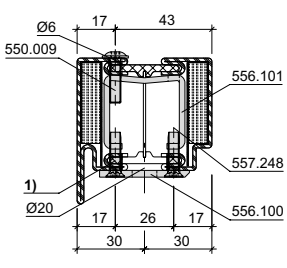

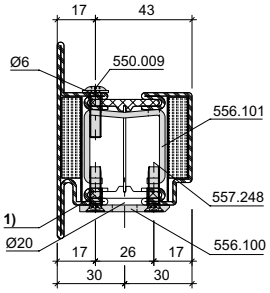

ift Rosenheim
Notifizierte Produkt-zertifizierungsstelle
13-003089-PR02
17.07.2020
Notified Body 0757

Lappenverstärkung 556.107/556.199 nach innen öffnend

Renfort de lèvre 556.107/556.199 ouvrant vers l'intérieur

Leg reinforcement 556.107/556.199, inward-opening

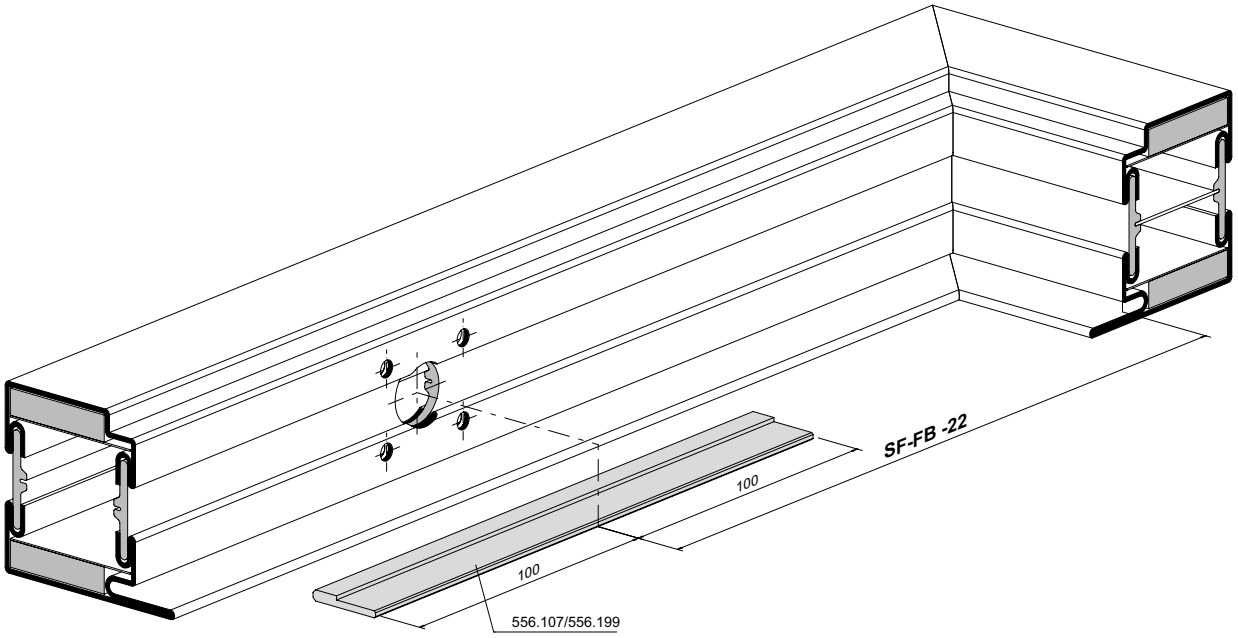

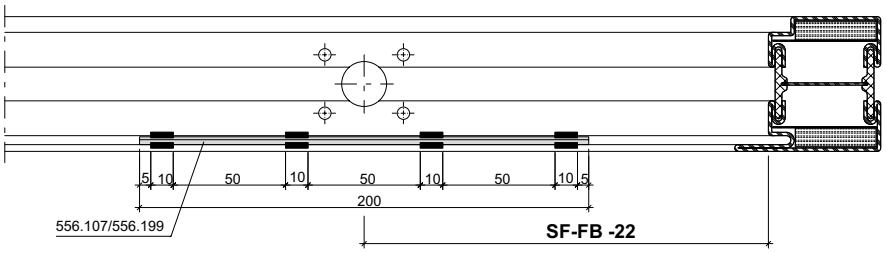

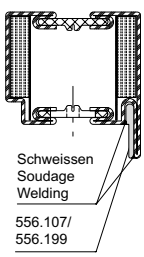

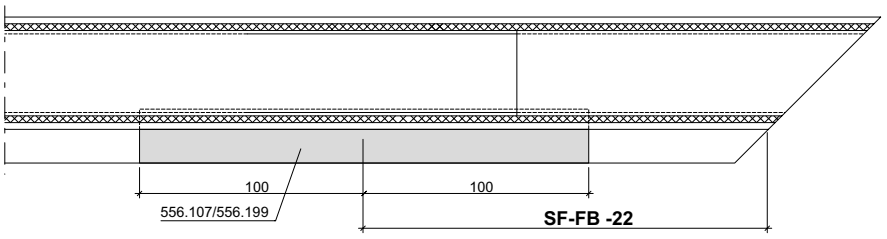

ift Rosenheim
Notifizierte Produkt-zertifizierungsstelle
13-003089-PR02
17.07.2020
Notified Body 0757

Lappenverstärkung 556.107/556.199 nach aussen öffnend

Renfort de lèvre 556.107/556.199 ouvrant vers l'extérieur

Leg reinforcement 556.107/556.199, outward-opening

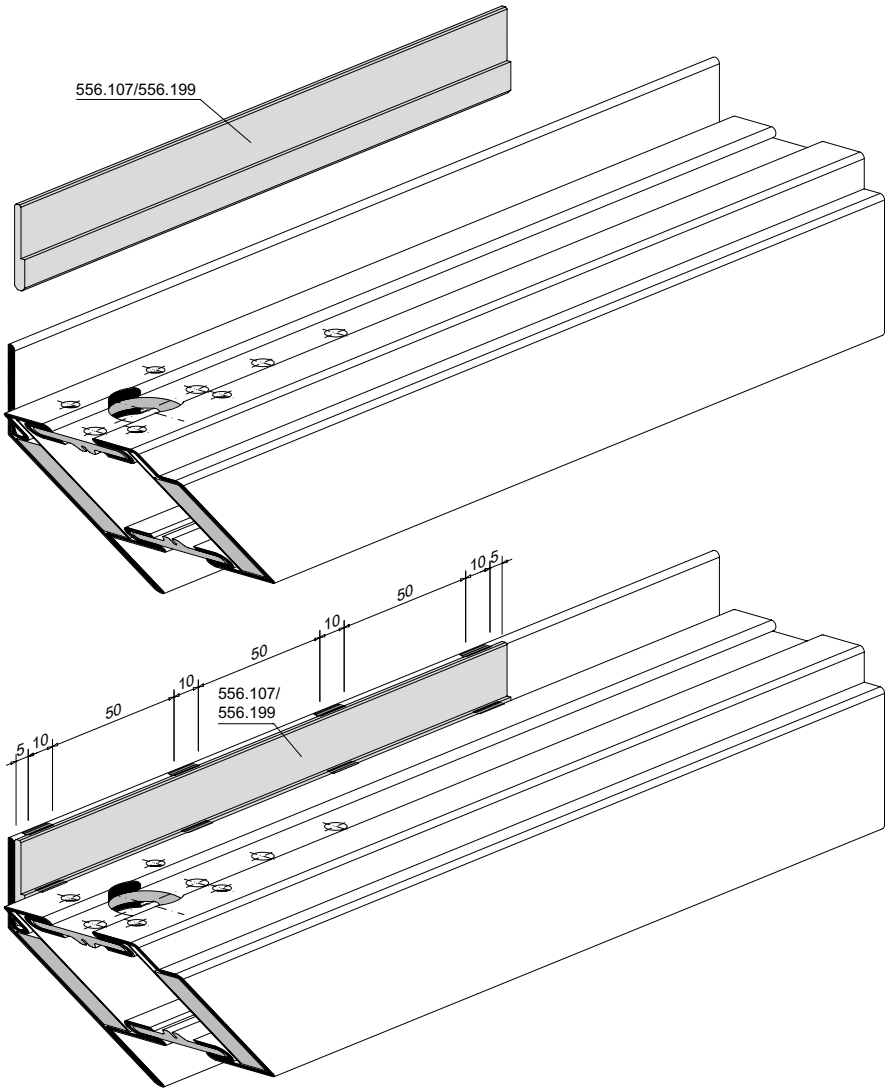

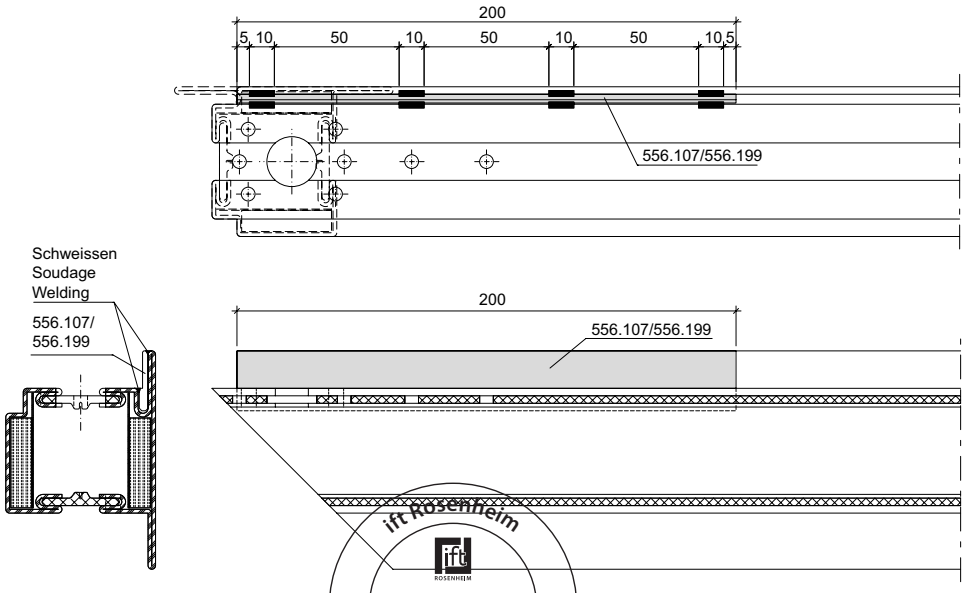

ift Rosenheim
Notifizierte Produkt-
zertifizierungsstelle
13-003089-PR02
17.07.2020
Notified Body 0757

Zuschnitt Treibriegelstangen mit Falztreibriegel 556.025

Découpe des tiges de verrouillage avec bascule à mortaiser 556.025

Cutting the shoot bolt rods with rebate shoot bolt 556.025

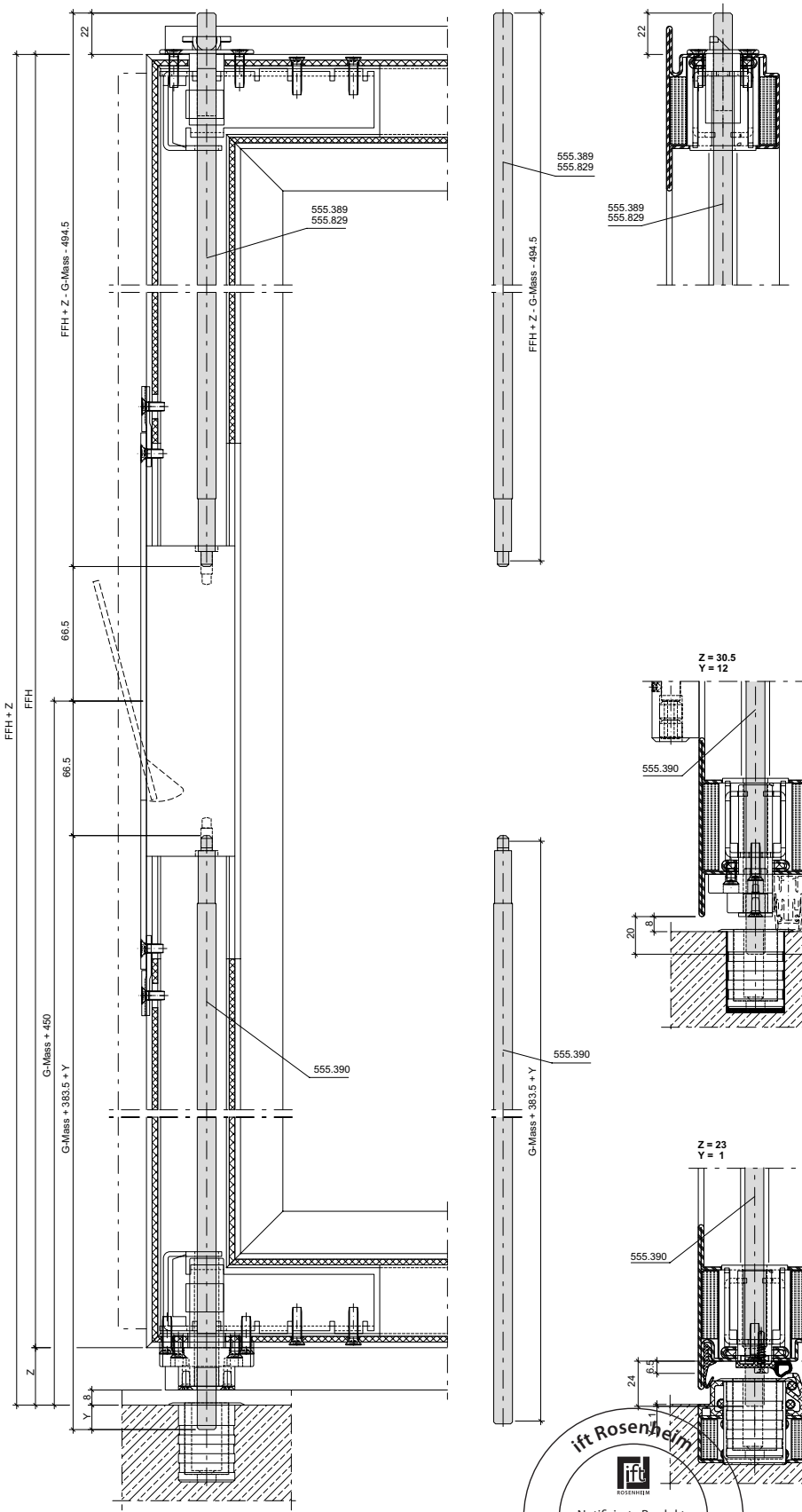

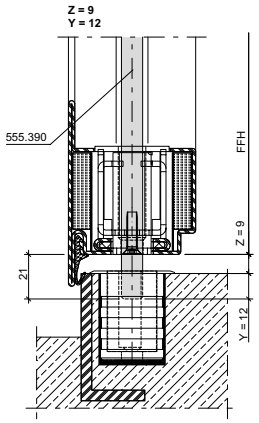

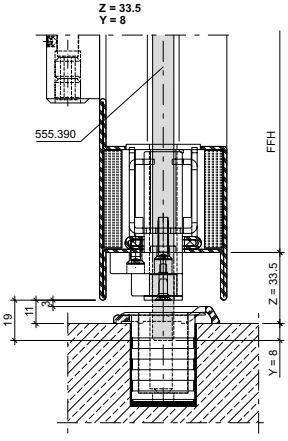

*** Empfehlung:**
Bei Endmontage mittels chemischer Gewindesicherung (z.B. Loctite) sichern.

*** Recommandation:**
sécurisation chimique du filet (telle que Loctite) lors du montage final!

*** Recommendation:**
Chemical thread lock (e.g. Loctite) for final assembly.

ift Rosenheim
Notifizierte Produktzertifizierungsstelle
13-003089-PR02
17.07.2020
Notified Body 0757

Panik-Gegenkasten
556.039/556.040

Serrure contre-bascule panique
556.039/556.040

Opposite lock with emergency function 556.039/556.040

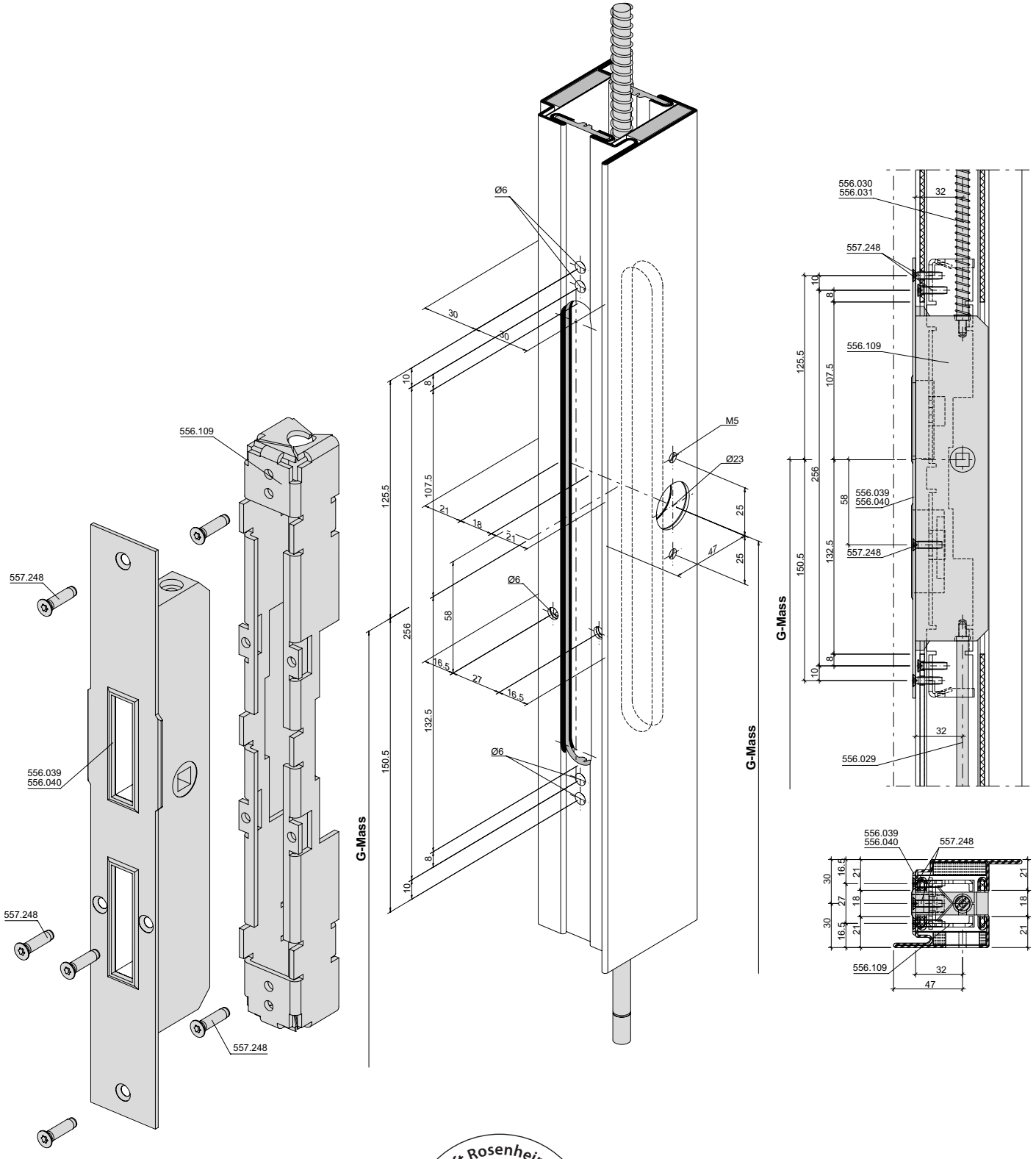

ift Rosenheim
Notifizierte Produktzertifizierungsstelle
13-003089-PR02
17.07.2020
Notified Body 0757

Lappenverstärkung 556.107/556.199
Gangflügel nach aussen öffnend

Renfort de lèvre 556.107/556.199
Vantail de service
ouvrant vers l'extérieur

Leg reinforcement 556.107/556.199
Access leaf, outward-opening

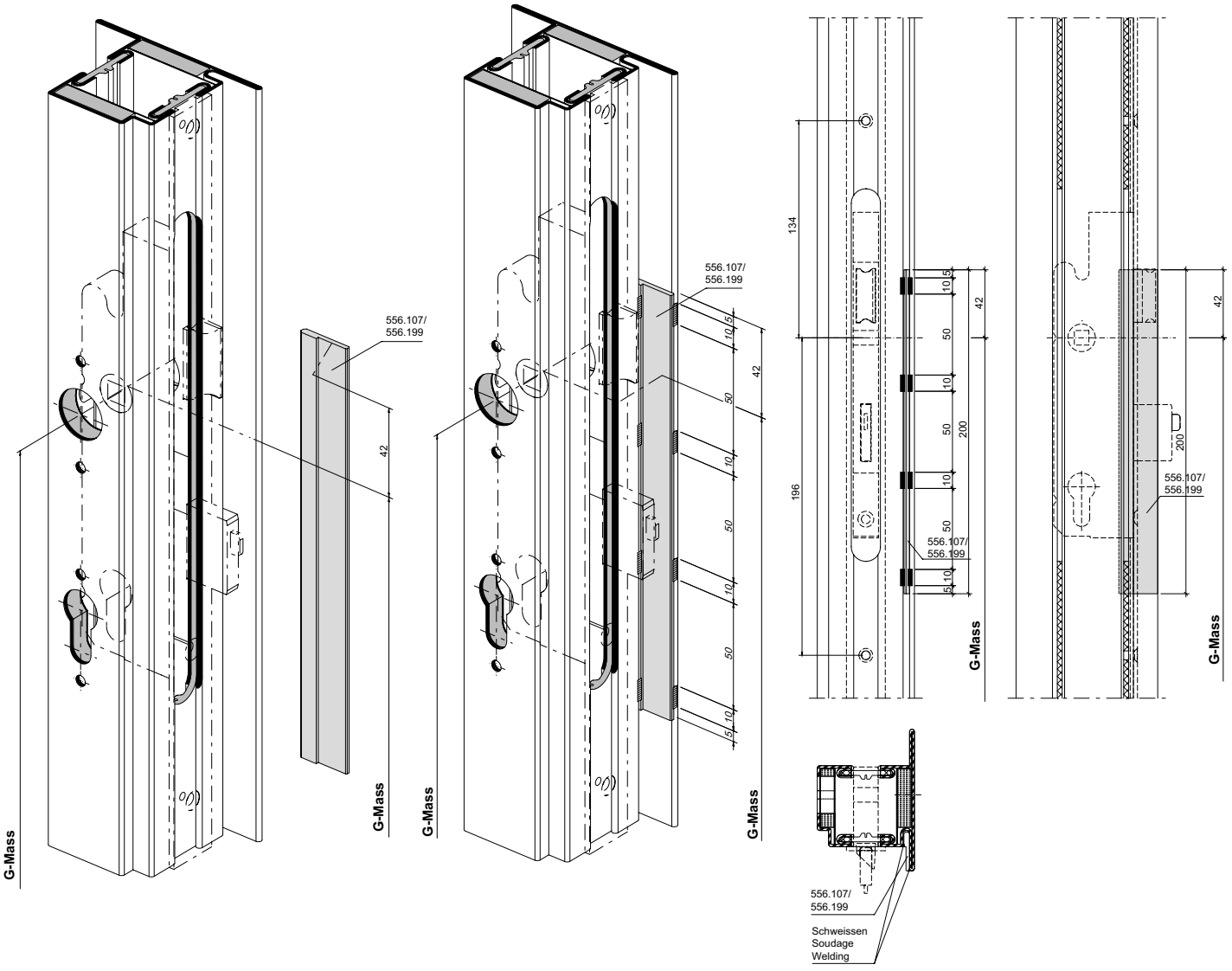

ift Rosenheim
Notifizierte Produkt-
zertifizierungsstelle
13-003089-PR02
17.07.2020
Notified Body 0757

Lappenverstärkung 556.107/556.199
Standflügel nach innen öffnend

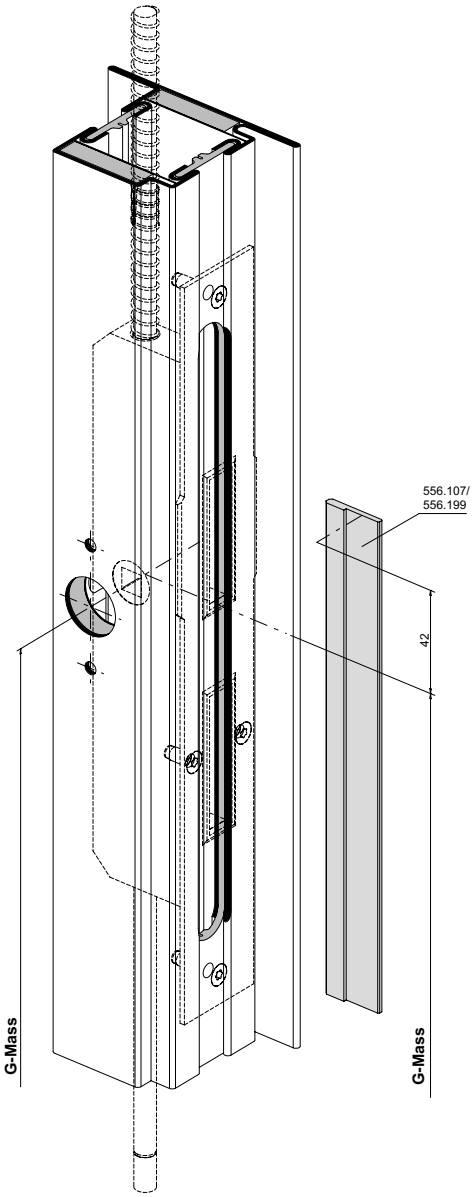

Renfort de lèvre 556.107/556.199
Vantail semi-fixe ouvrant vers l'intérieur

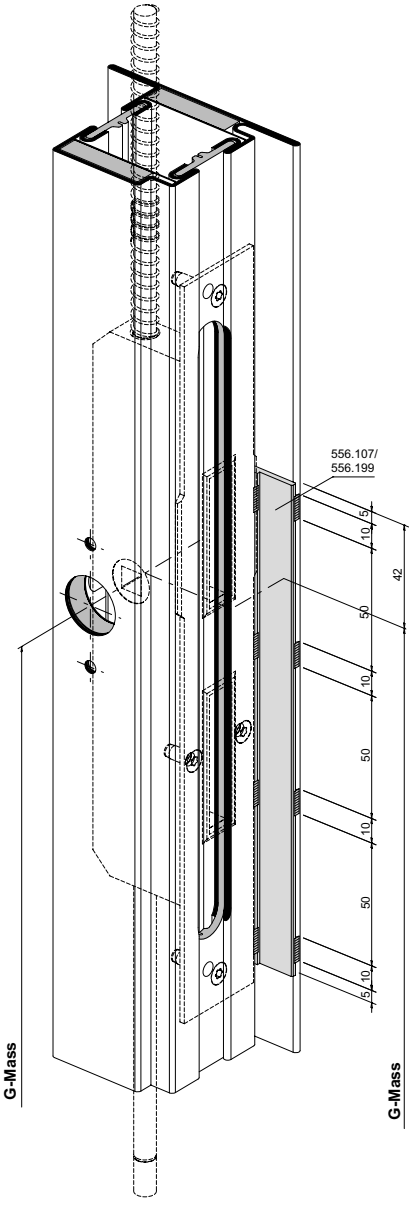

Leg reinforcement 556.107/556.199
Secondary leaf, inward-opening

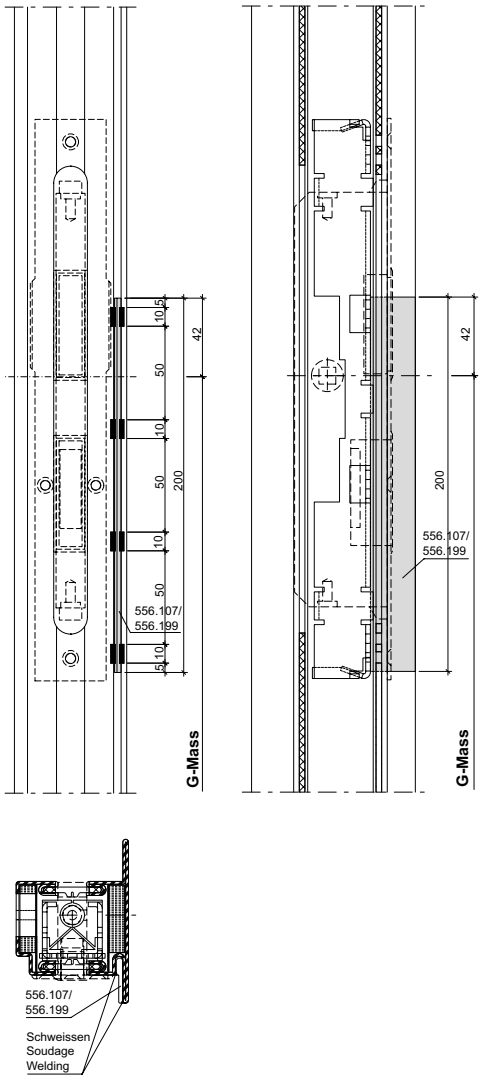

ift Rosenheim
ift ROSENHEIM
Notifizierte Produkt-zertifizierungsstelle
13-003089-PR02
17.07.2020
Notified Body 0757

Eckverstärkung 556.096 mit Führungsstück 556.112

Renfort d'angle 556.096 avec pièce de guidage 556.112

Corner reinforcement 556.096 with guide piece 556.112

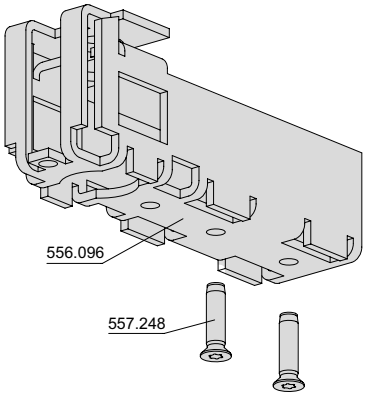

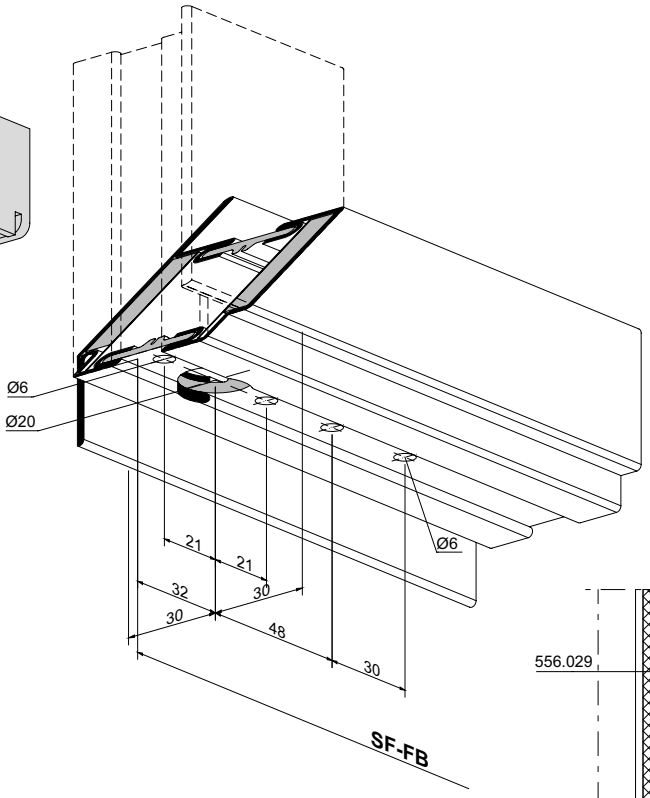

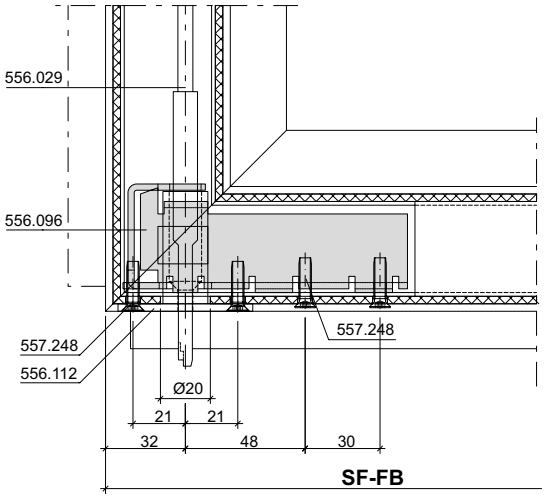

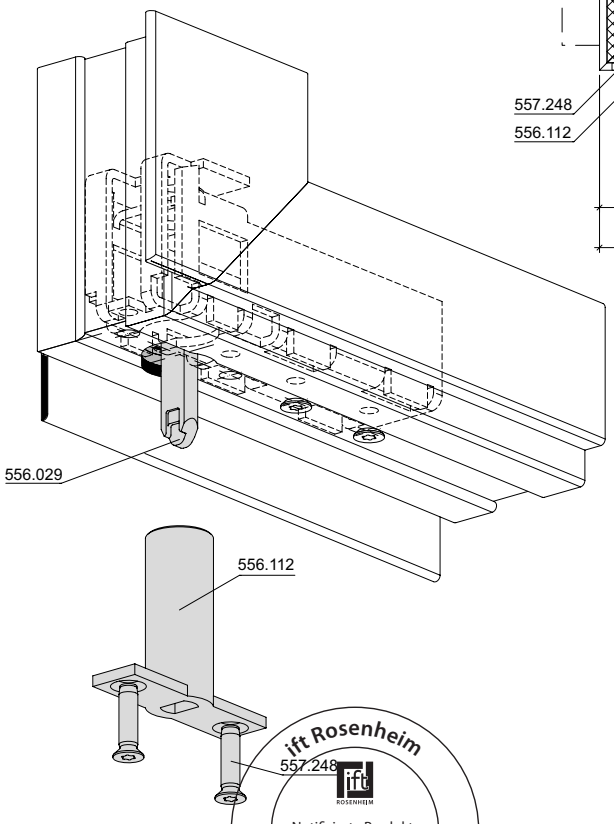

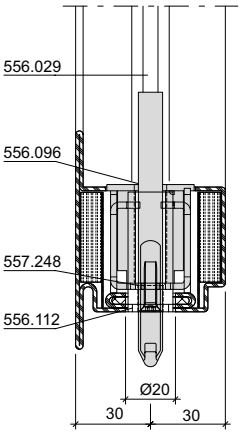

ift Rosenheim
Notifizierte Produktzertifizierungsstelle
13-003089-PR02
17.07.2020
Notified Body 0757

Eckverstärkung 556.096 mit Anschlag

Renfort d'angle 556.096 avec butée

Corner reinforcement 556.096 with bracket

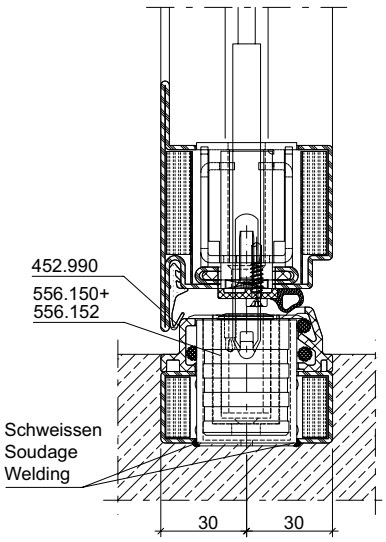

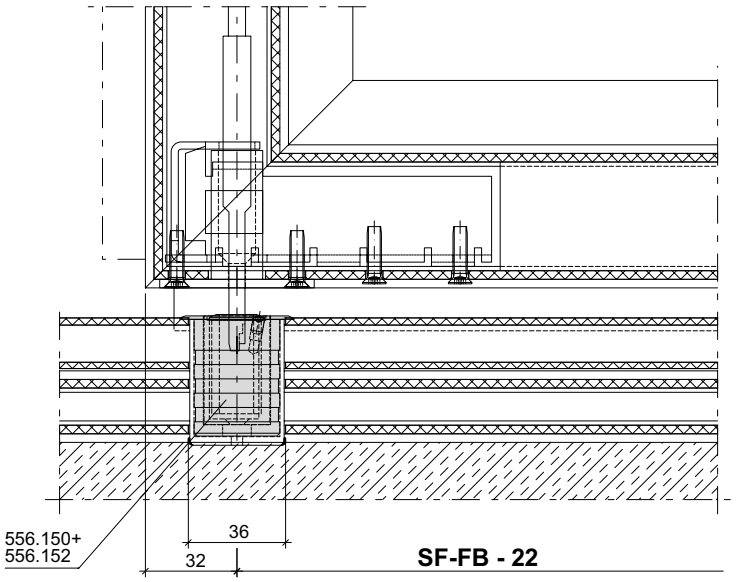

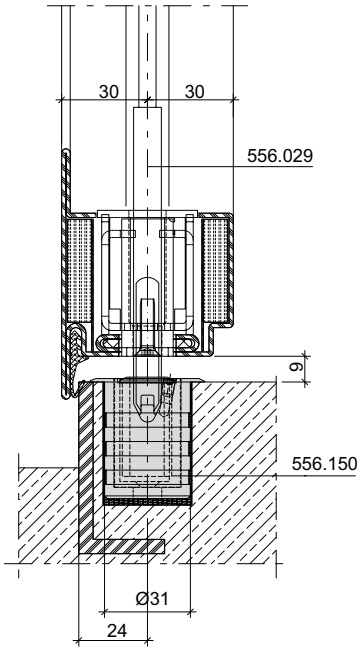

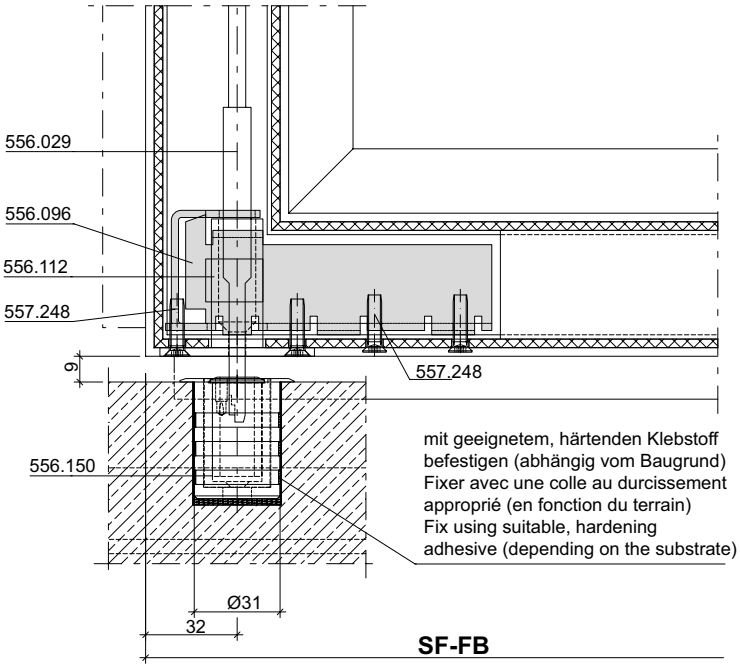

ift Rosenheim
Notifizierte Produktzertifizierungsstelle
13-003089-PR02
17.07.2020
Notified Body 0757

Bodenbuchse 556.152 mit Schwellenprofil 452.992

Douille de verrouillage 556.152 avec profilé de seuil 452.992

Floor socket 556.152 with threshold profile 452.992

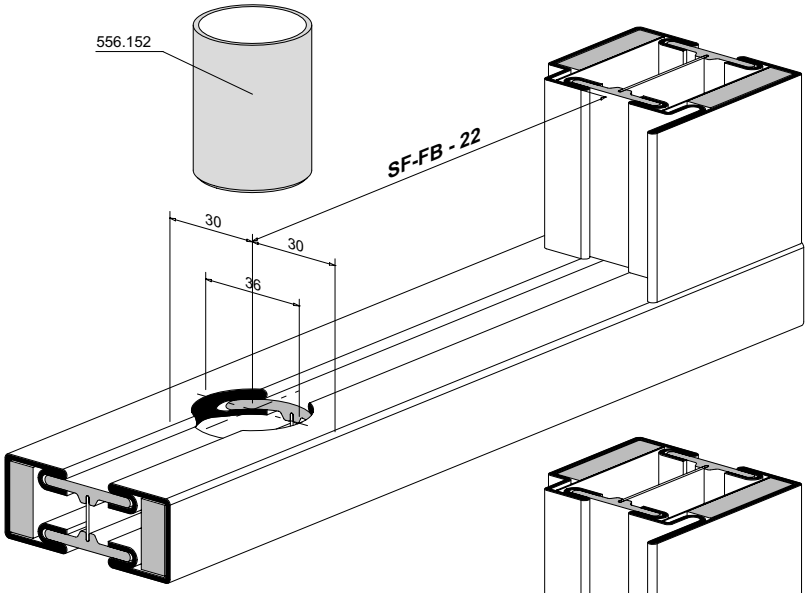

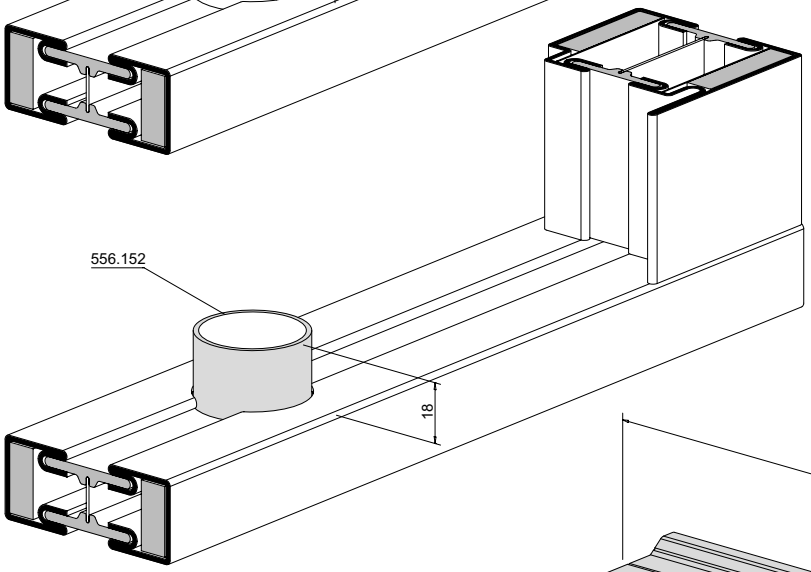

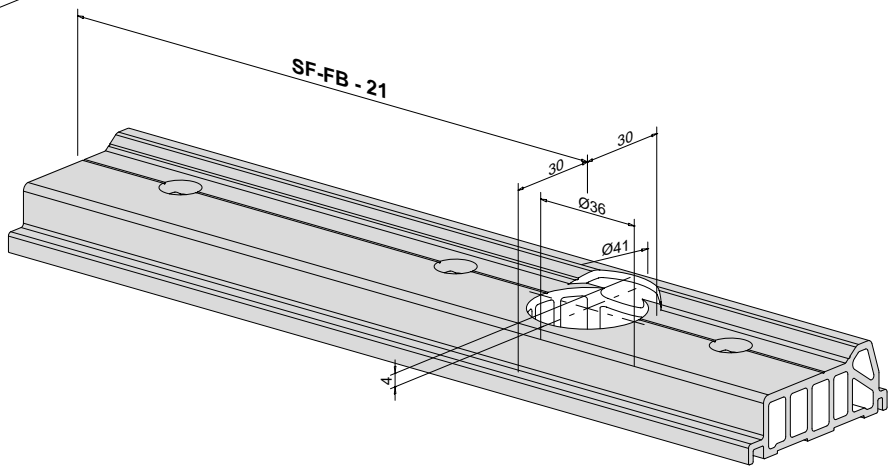

ift Rosenheim
Notifizierte Produktzertifizierungsstelle
13-003089-PR02
17.07.2020
Notified Body 0757

Eckverstärkung 556.096 mit Führungsstück 556.105 für H-Profile mit Führung 556.113

Renfort d'angle 556.096 avec pièce de guidage 556.105 pour profilés H avec guidage 556.113

Corner reinforcement 556.096 with guide piece 556.105 for H profiles with guide 556.113

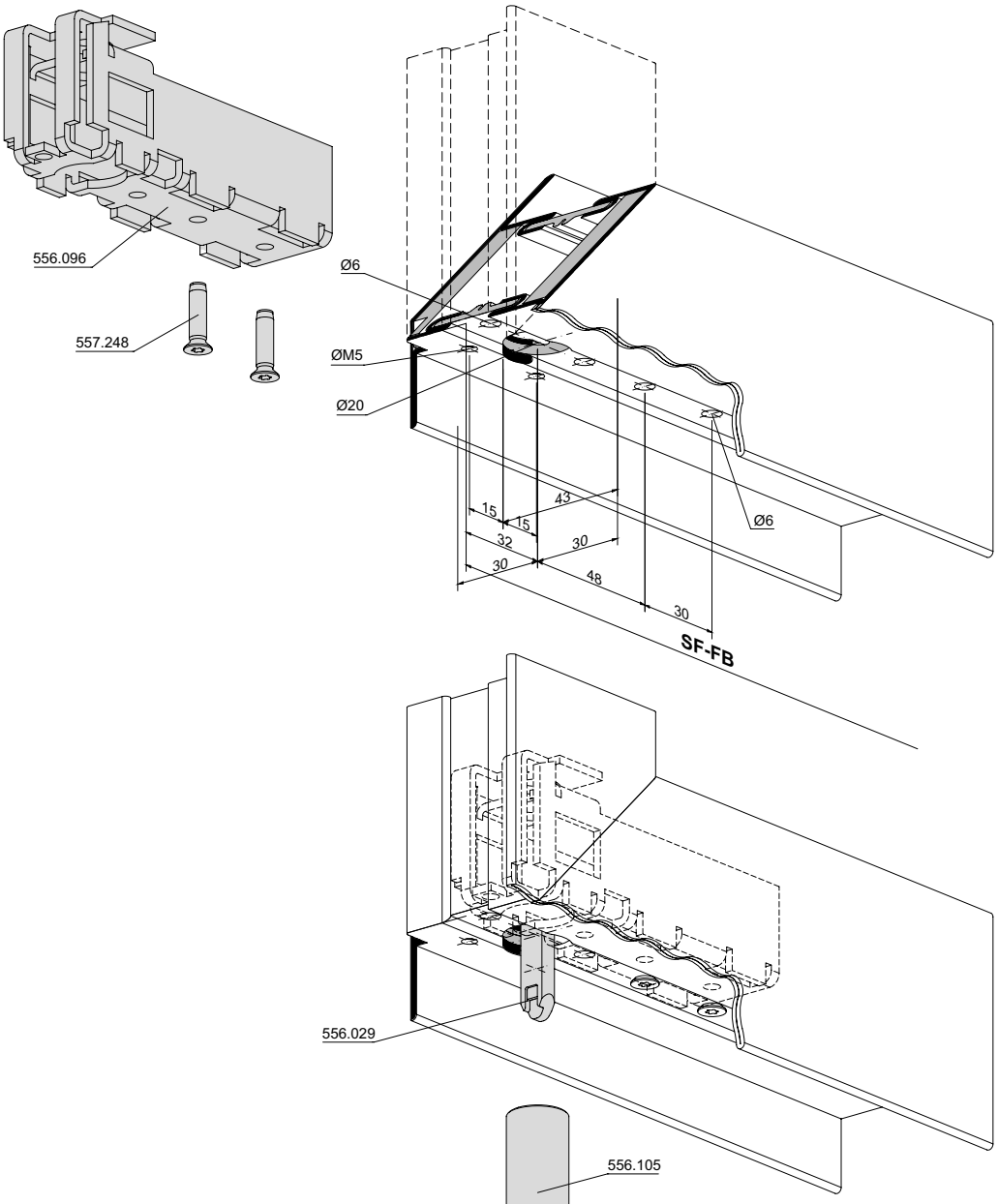

Eckverstärkung 556.096 mit H-Profil

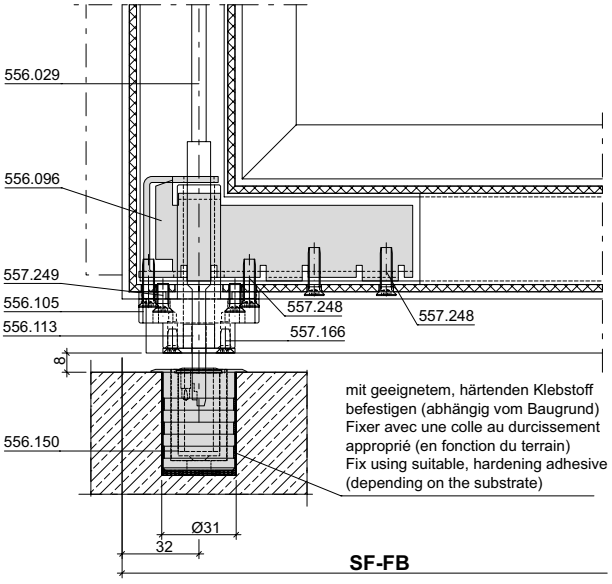

Renforts d'angle 556.096 avec profilé H

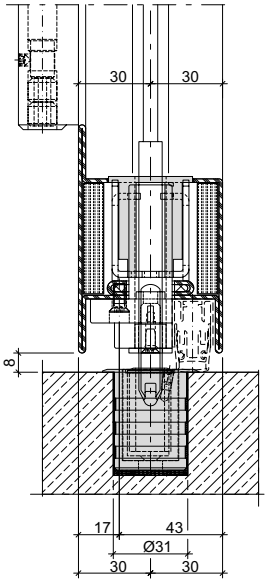

Corner reinforcement 556.096 with H profile

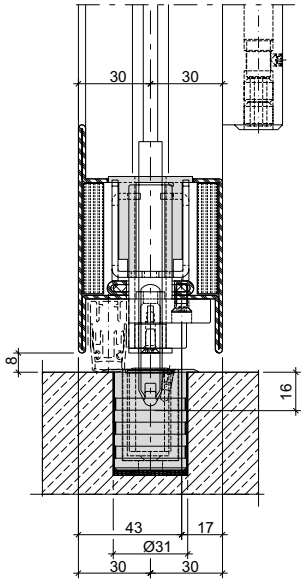

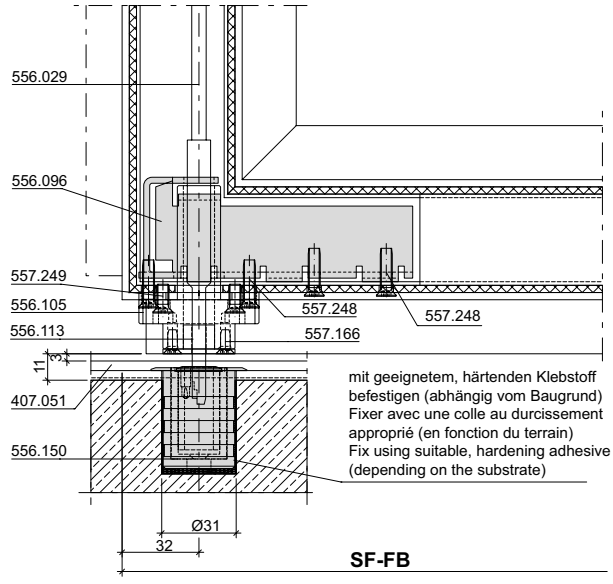

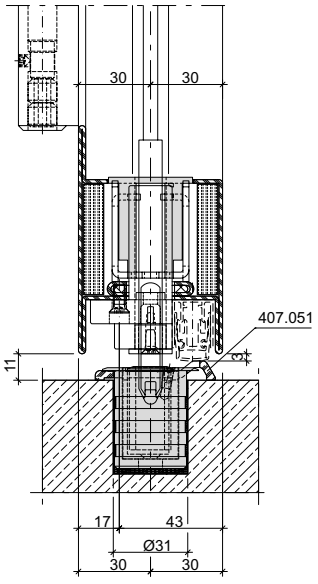

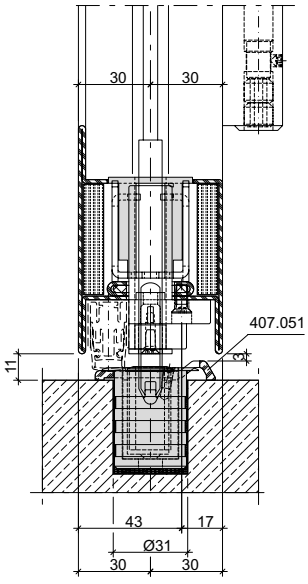

ift Rosenheim
Notifizierte Produktzertifizierungsstelle
13-003089-PR02
17.07.2020
Notified Body 0757

Eckverstärkung 556.096
Einschweissplatte 556.111 mit Schaltschloss 556.028

Renfort d'angle 556.096
Plaque à souder 556.111 avec serrure de retient 556.028

Corner reinforcement 556.096
Welding plate 556.111 with switch latch 556.028

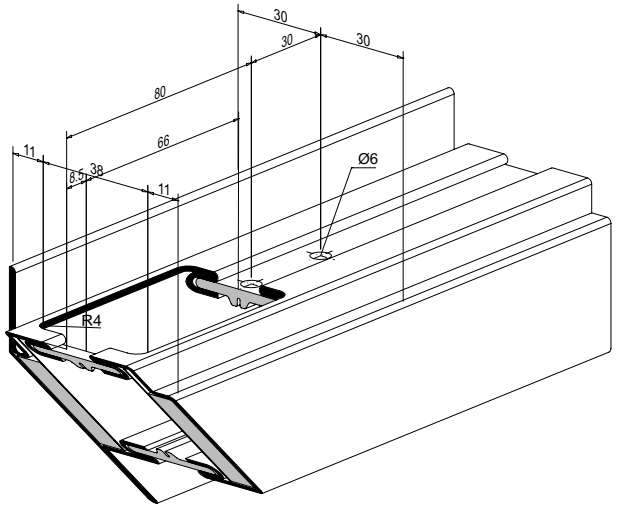

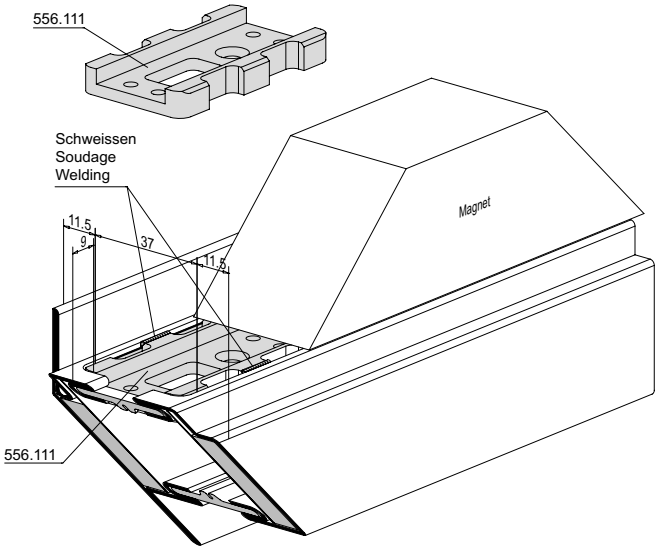

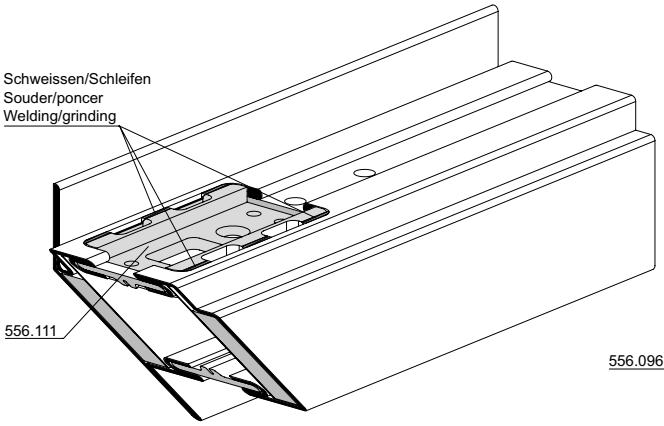

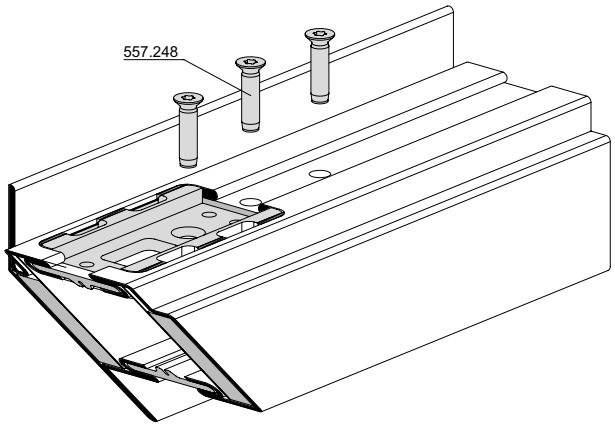

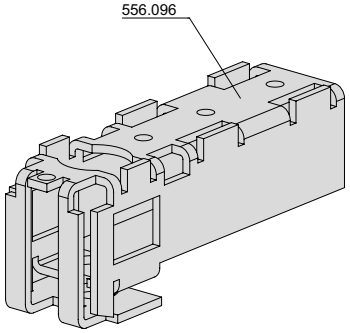

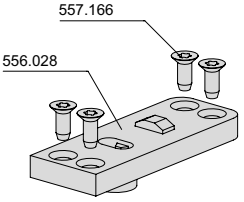

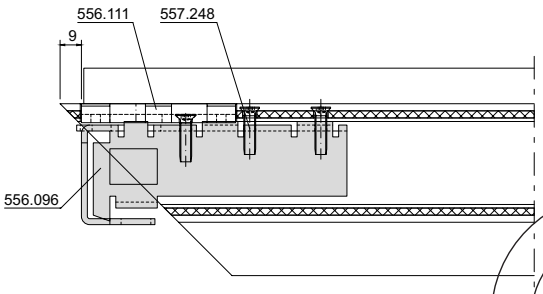

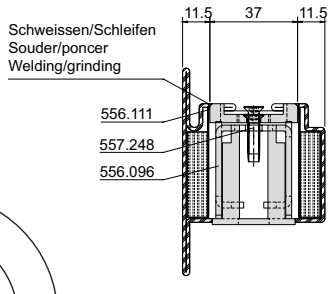

ift Rosenheim
Notifizierte Produkt-zertifizierungsstelle
13-003089-PR02
17.07.2020
Notified Body 0757

Kammerverstärkung 556.101 mit Schliessblech 556.110

Renfort de caisson 556.101 avec gâche de fermeture 556.110

Chamber reinforcement 556.101 with strike plate 556.110

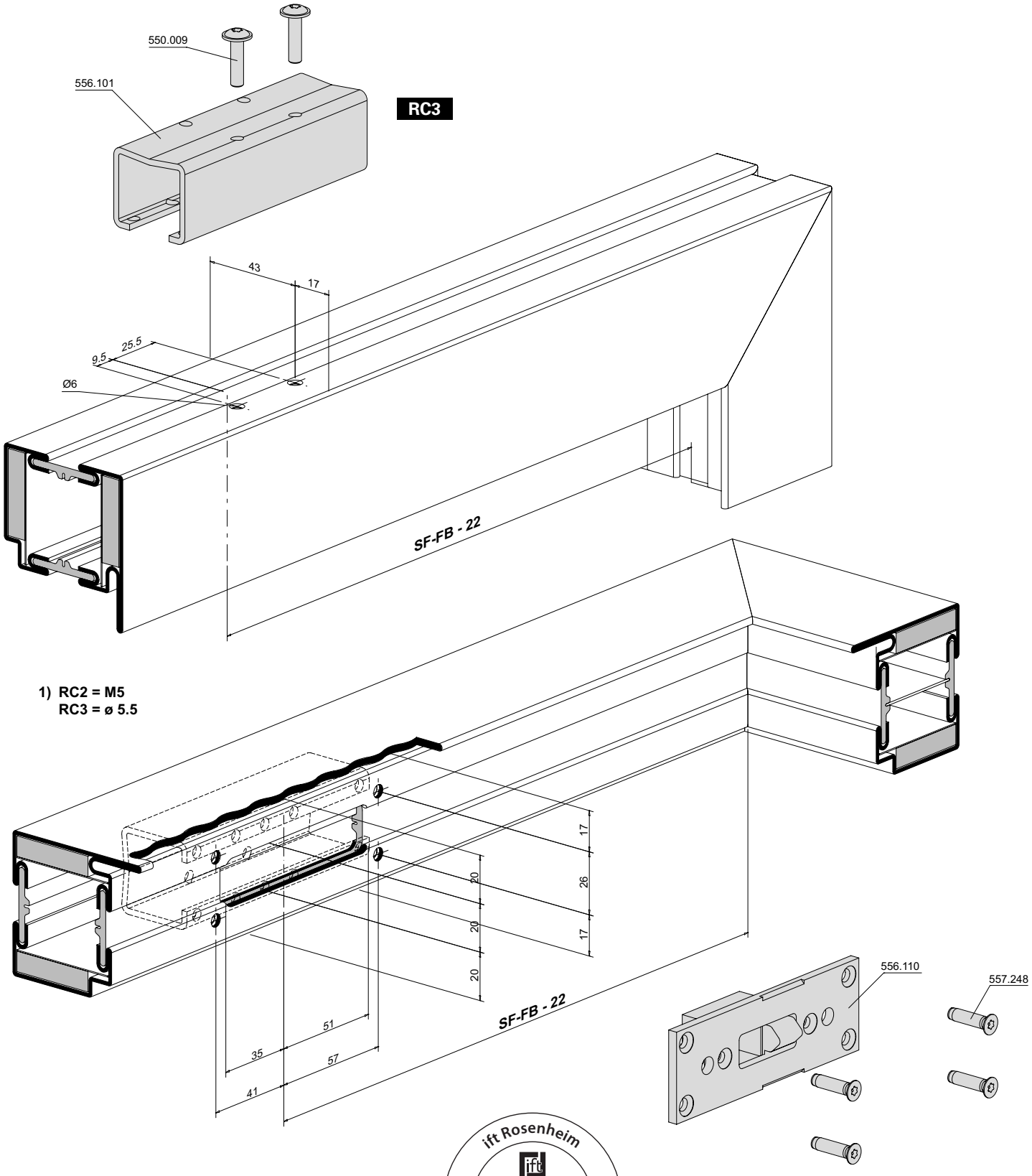

ift Rosenheim
Notifizierte Produktzertifizierungsstelle
13-003089-PR02
17.07.2020
Notified Body 0732

Kammerverstärkung 556.101 mit Schliessblech 556.110

Renfort de caisson 556.101 avec gâche de fermeture 556.110

Chamber reinforcement 556.101 with strike plate 556.110

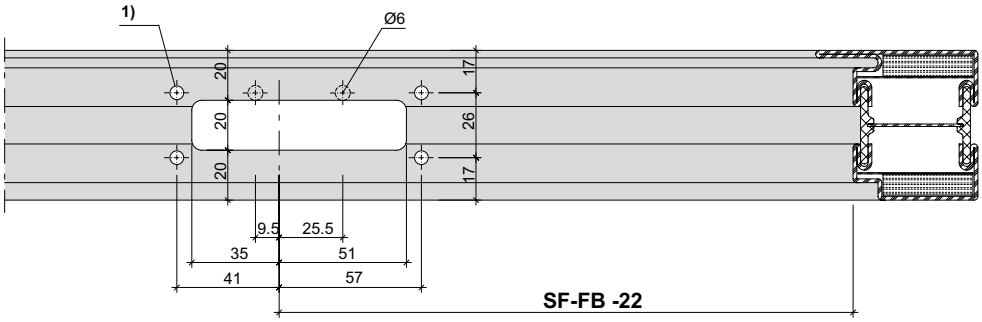

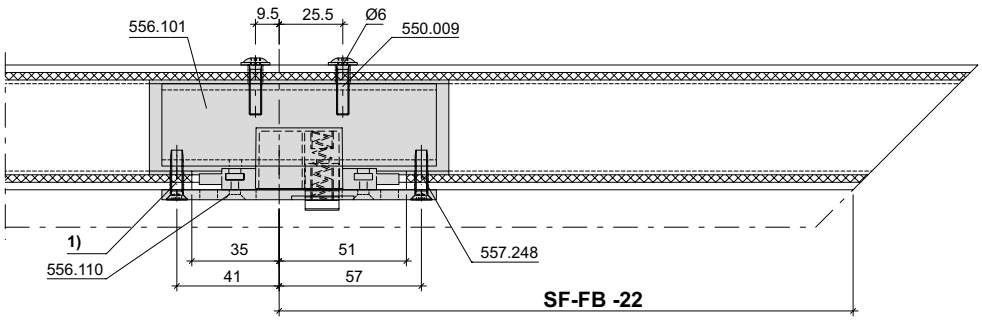

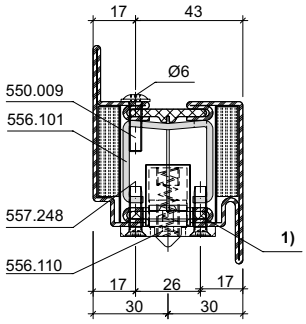

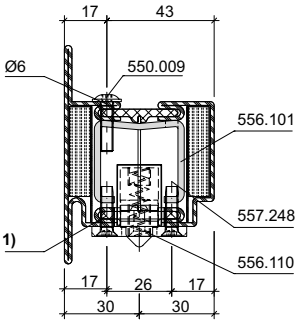

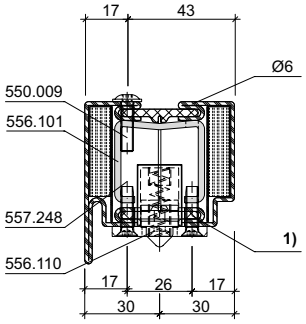

1) RC2 = M5
RC3 = ø 5.5

ift Rosenheim
Notifizierte Produktzertifizierungsstelle
13-003089-PR02
17.07.2020
Notified Body 0757

Lappenverstärkung 556.107/556.199 nach innen öffnend

Renfort de lèvre 556.107/556.199 ouvrant vers l'intérieur

Leg reinforcement 556.107/556.199, inward-opening

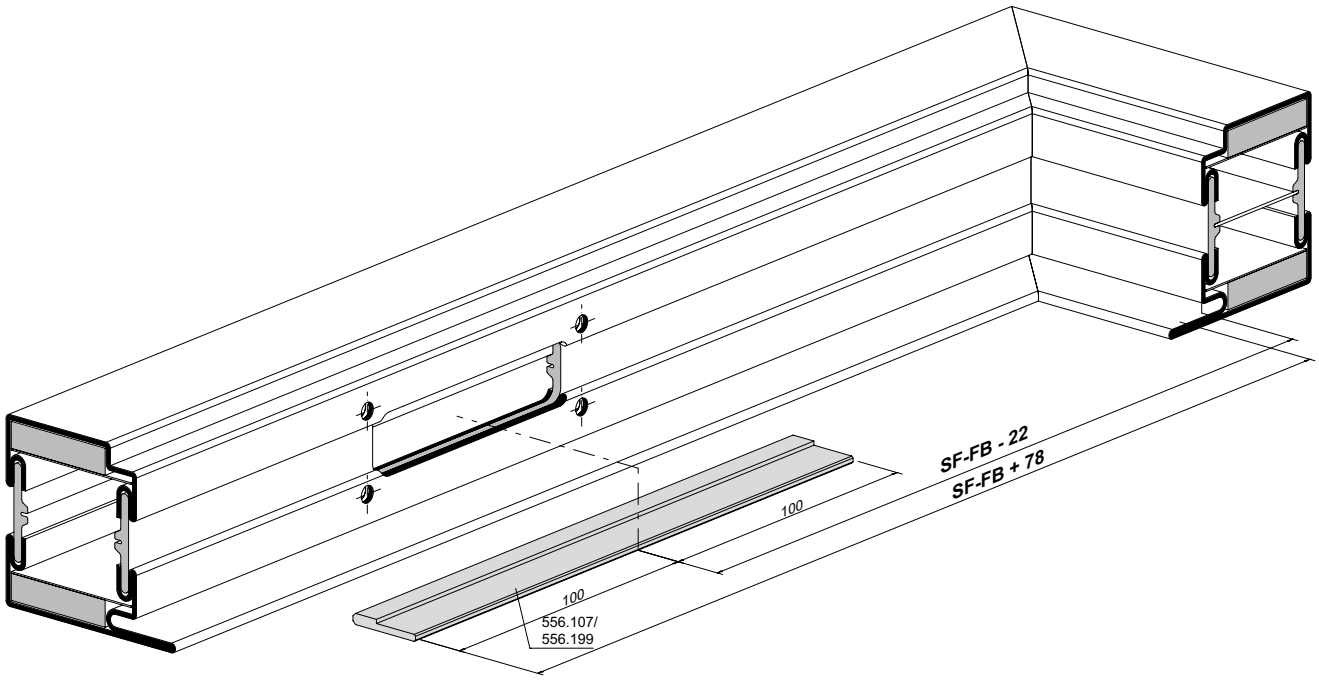

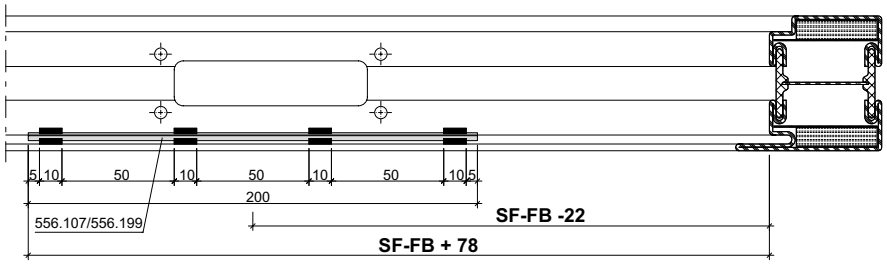

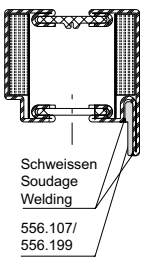

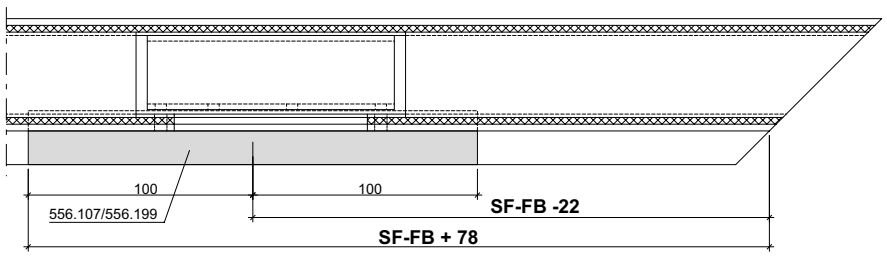

ift Rosenheim
Notifizierte Produkt-zertifizierungsstelle
13-003089-PR02
17.07.2020
Notified Body 0757

Lappenverstärkung 556.107/556.199 nach aussen öffnend

Renfort de lèvre 556.107/556.199 ouvrant vers l'extérieur

Leg reinforcement 556.107/556.199, outward-opening

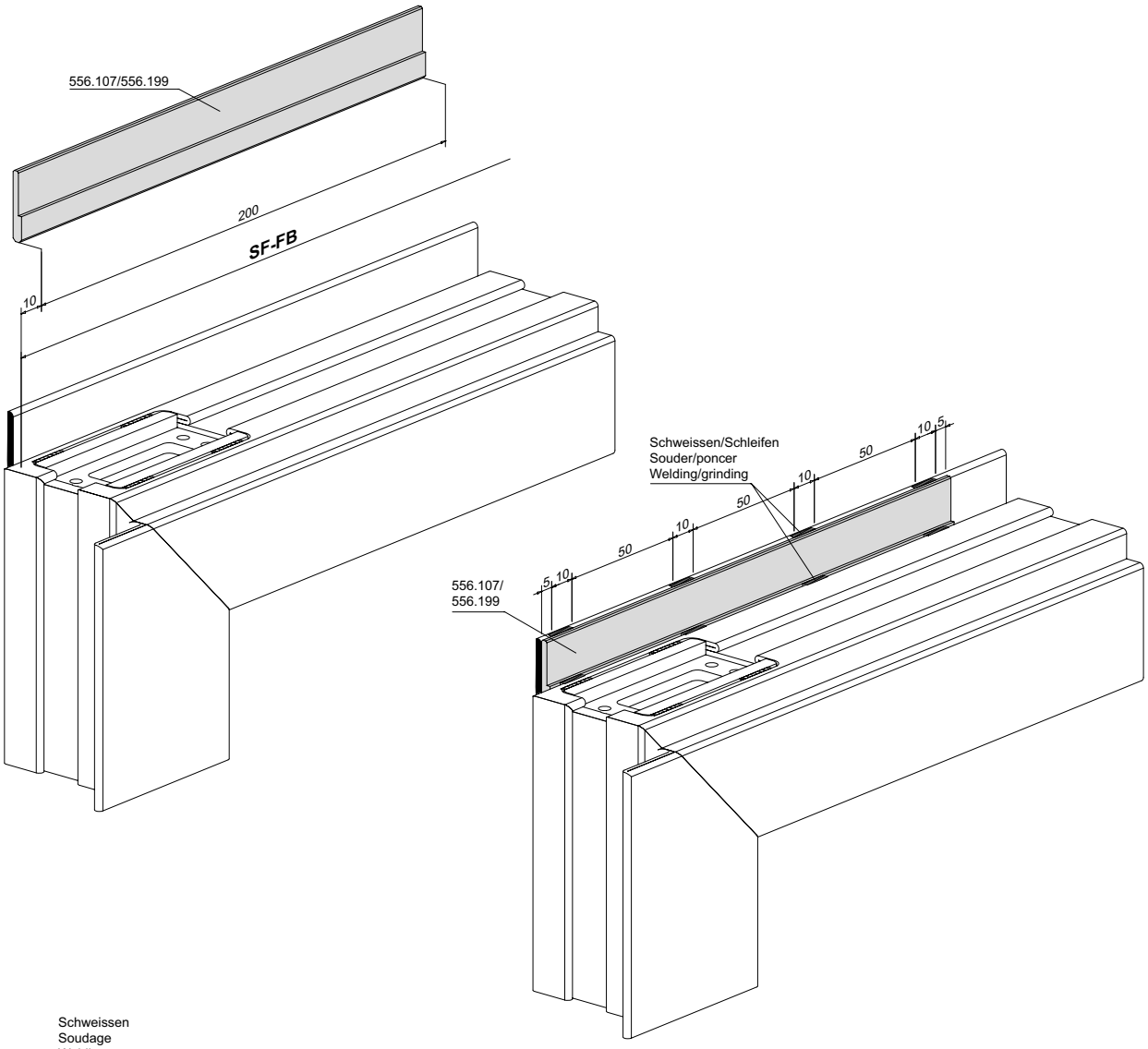

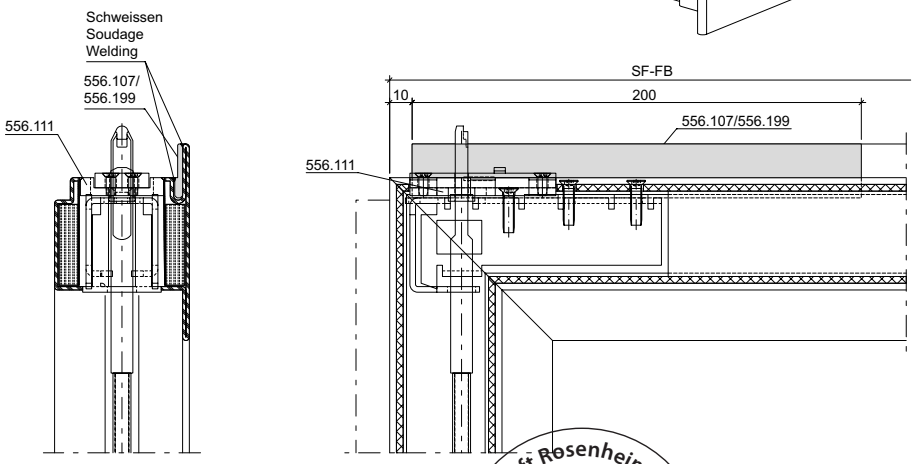

ift Rosenheim
Notifizierte Produkt-zertifizierungsstelle
13-003089-PR02
17.07.2020
Notified Body 0757

Zuschnitt Treibriegelstangen oben mit Panik-Gegenkasten 556.040/039 Übersicht

Découpe des tiges de verrouillage en haut avec serrure contre-bascule panique 556.040/039 Aperçu

Cutting the shoot bolt rods at the top with panic strike box 556.040/039 Overview

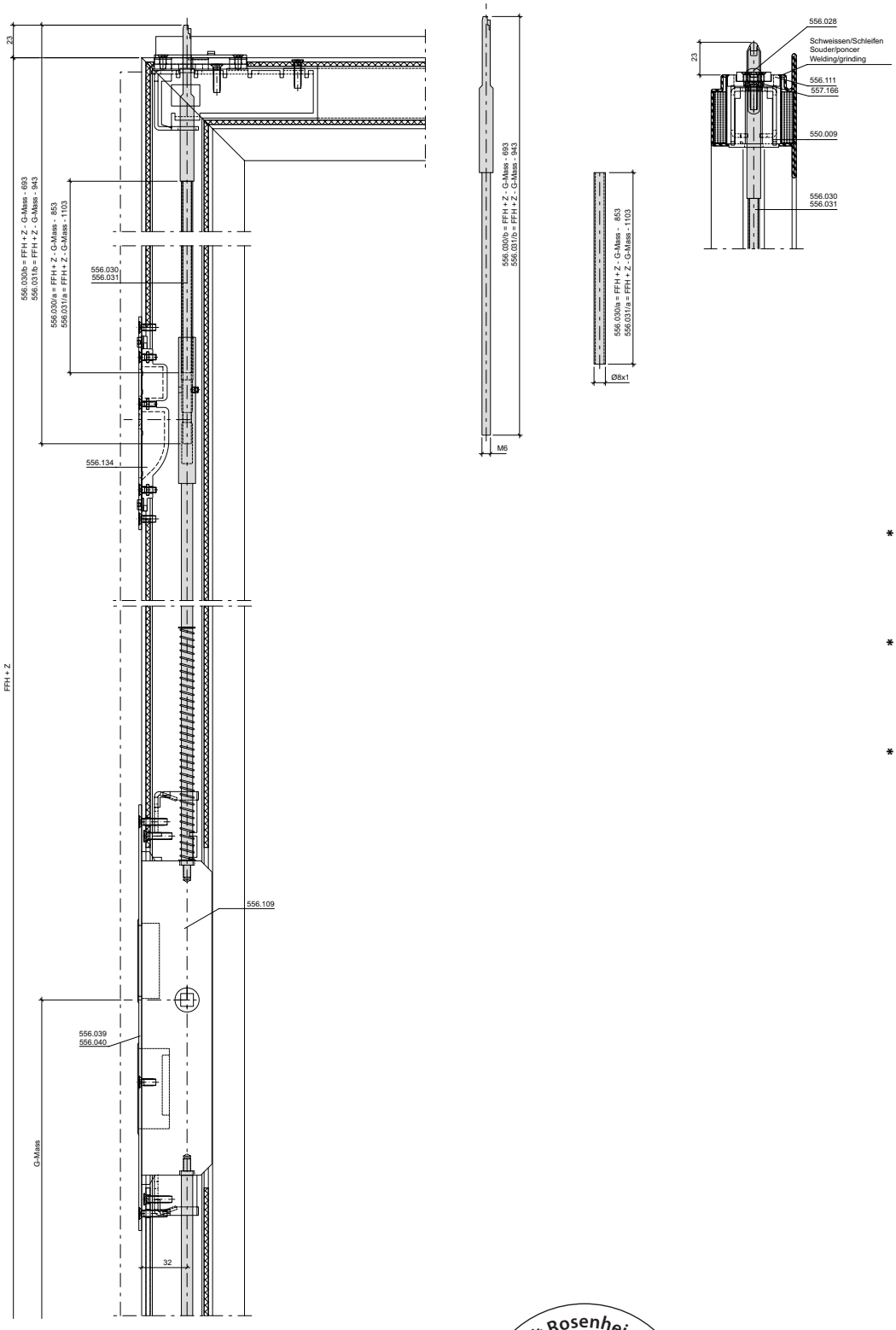

*** Empfehlung:**
Bei Endmontage mittels chemischer Gewindesicherung (z.B. Loctite) sichern.

*** Recommandation:**
sécurisation chimique du filet (telle que Loctite) lors du montage final!

*** Recommendation:**
Chemical thread lock (e.g. Loctite) for final assembly.

ift Rosenheim
Notifizierte Produktzertifizierungsstelle
13-003089-PR02
17.07.2020
Notified Body 0757

Einbau Treibriegelstange 556.030/031 oben

Montage de la tige de verrouillage 556.030/031 en haut

Installation of shoot bolt rod 556.030/031, top

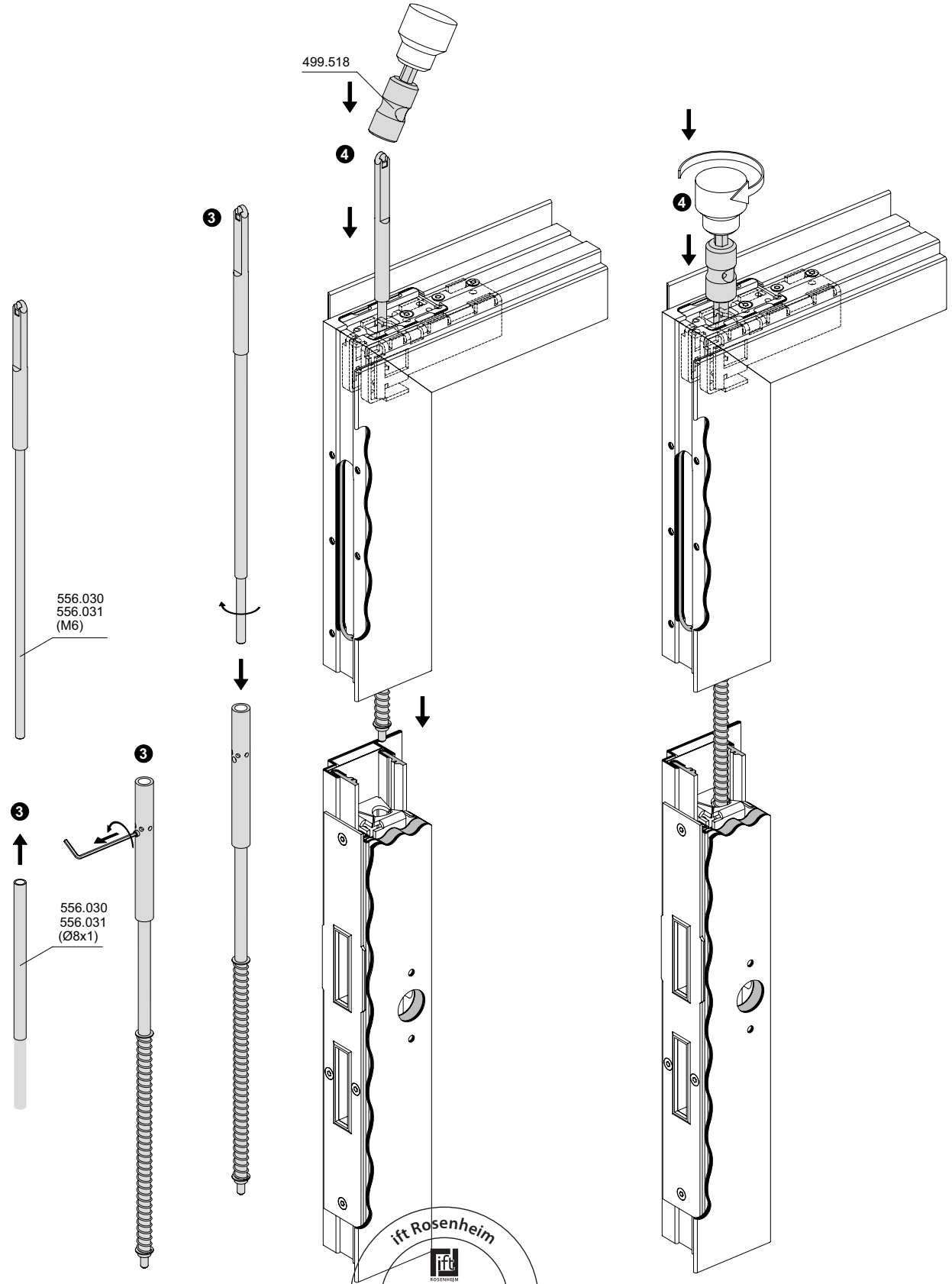

ift Rosenheim
Notifizierte Produkt-zertifizierungsstelle
13-003089-PR02
17.07.2020
Notified Body 0757

Einbau Treibriegelstange 556.030/031 oben

Montage de la tige de verrouillage 556.030/031 en haut

Installation of shoot bolt rod 556.030/031, top

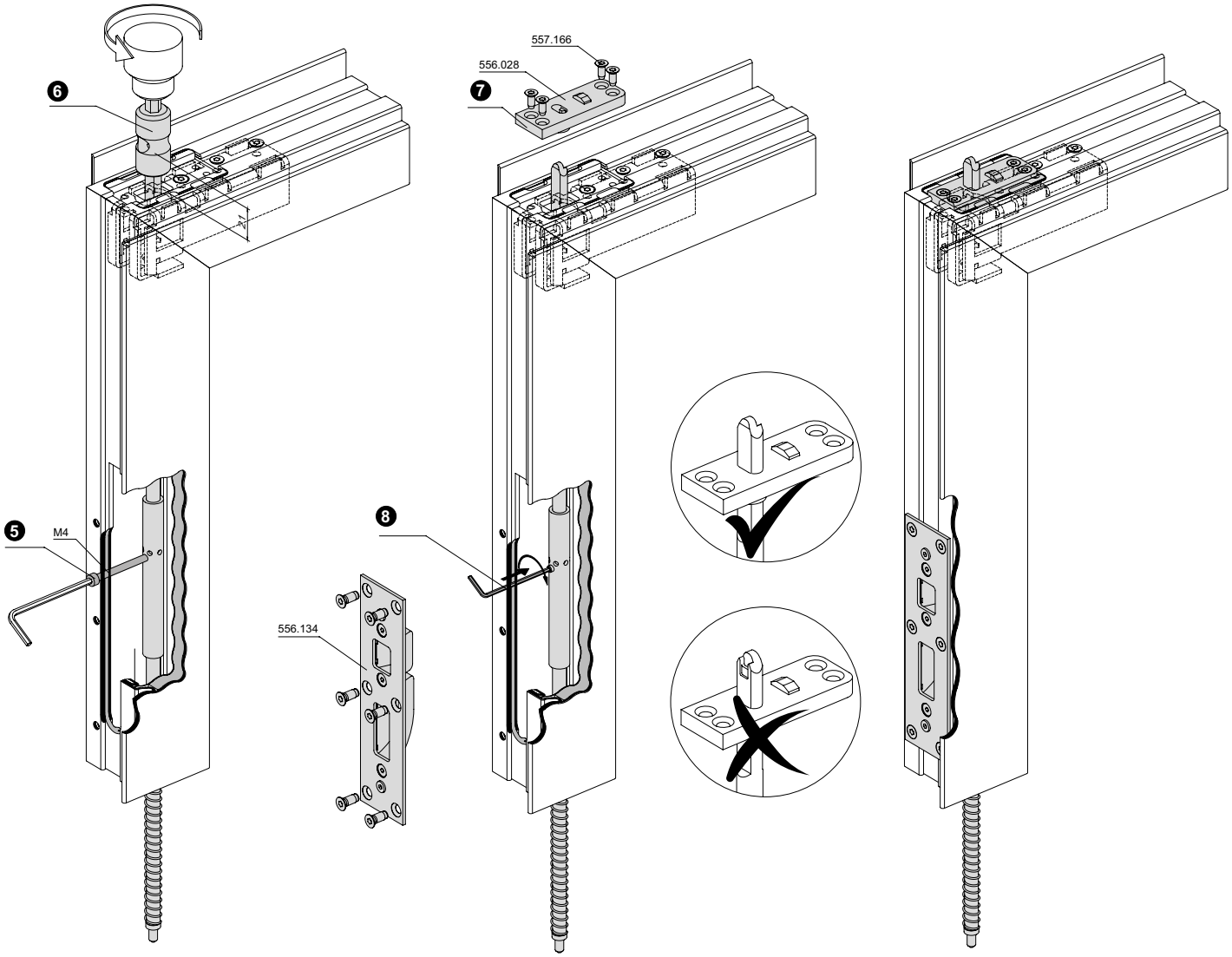

ift Rosenheim
ROSENHEIM
Notifizierte Produktzertifizierungsstelle
13-003089-PR02
17.07.2020
Notified Body 0751

Montage Treibriegelstange oben

① Stange kürzen. Siehe Seite 114.

② Panik-Gegenkasten mit Verdrehsicherung einbauen

❸ Stangen zusammenbauen

❹ Mit der Drehhilfe 499.518 und einem Schrauber die Stange vorsichtig bis zum Anschlag eindrehen.

❺ Verbindungshülse im Bereich der Schliessbleche beim Nebenschloss blockieren.

❻ Bei nicht masshaltigem Überstand, kann die Riegelstange heraus- bzw. eingedreht werden.
1 Umdrehung = 1 mm

❼ Betätigen Sie die Entriegelung und schieben Sie den Auslöser über den Riegel. Auslösergehäuse verschrauben.

❽ Sicherung entfernen und Madenschrauben M4x5 festdrehen.

⑨ Bei Nachbetätigung des Panik-Gegenlastens darf der Riegel max. 4 mm vostehen. Auslöser betätigen (Grundstellung).

⑩ Bei der Endmontage Gewinde beim Panik-Gegenkasten mit chemischer Gewindesicherung (z.B. Loctite) sichern.

Montage de la tige de verrouillage en haut

① Raccourcir la tige. Voir page 114.

② Monter la contre-bascule panique avec sécurité anti torsion

❸ Assembler les tiges

❹ Visser avec précaution la tige jusqu'en butée avec l'aide au vissage 499.518 et un tournevis.

❺ Bloquer la douille de raccordement dans la zone des gâches de fermeture sur la serrure secondaire.

❻ Quand la précision dimensionnelle n'est pas respectée, il est possible de visser et dévisser la barre de verrouillage. 1 tour = 1 mm

❼ Actionner le déverrouillage et engager le déclencheur sur le pêne. Visser le boîtier du déclencheur.

❽ Retirer la sûreté et bien serrer les vis sans tête M4x5.

⑨ Lors d'un nouvel actionnement de la serrure contre-bascule panique, le pêne ne doit pas dépasser de plus de 4 mm. Actionner le déclencheur (position de base).

⑩ Lors du montage final, bloquer le filetage de la serrure contre-bascule panique avec une sécurisation chimique (telle que Loctite).

Installation of shoot bolt rod, top

① Shorten rods. See page 114.

② Install panic strike box with anti-twist device

❸ Assemble rods

❹ Using screw aid 499.518 and a screwdriver, carefully screw in the rod as far as it will go.

❺ Block the connecting sleeve in the area of the strike plate by the ancillary lock.

❻ If the dimensions of the overlap are incorrect, the locking bar may be twisted out/in. 1 turn = 1 mm

❼ Unlock the lock and slide the release fitting over the bolt. Screw on the casing for the release fitting.

❽ Remove the pin and tighten the M4x5 grub screws.

⑨ When the panic strike box is not being operated, the bolt may only protrude by max. 4 mm. Operate the release fitting (initial position).

⑩ For the final installation step, secure the thread of the panic strike box with a chemical thread sealant (e.g. Loctite).

ift Rosenheim
Notifizierte Produktzertifizierungsstelle
13-003089-PR02
17.07.2020
Notified Body 0757

Zuschnitt Treibriegelstangen unten mit Panik-Gegenkasten 556.040/039 Übersicht

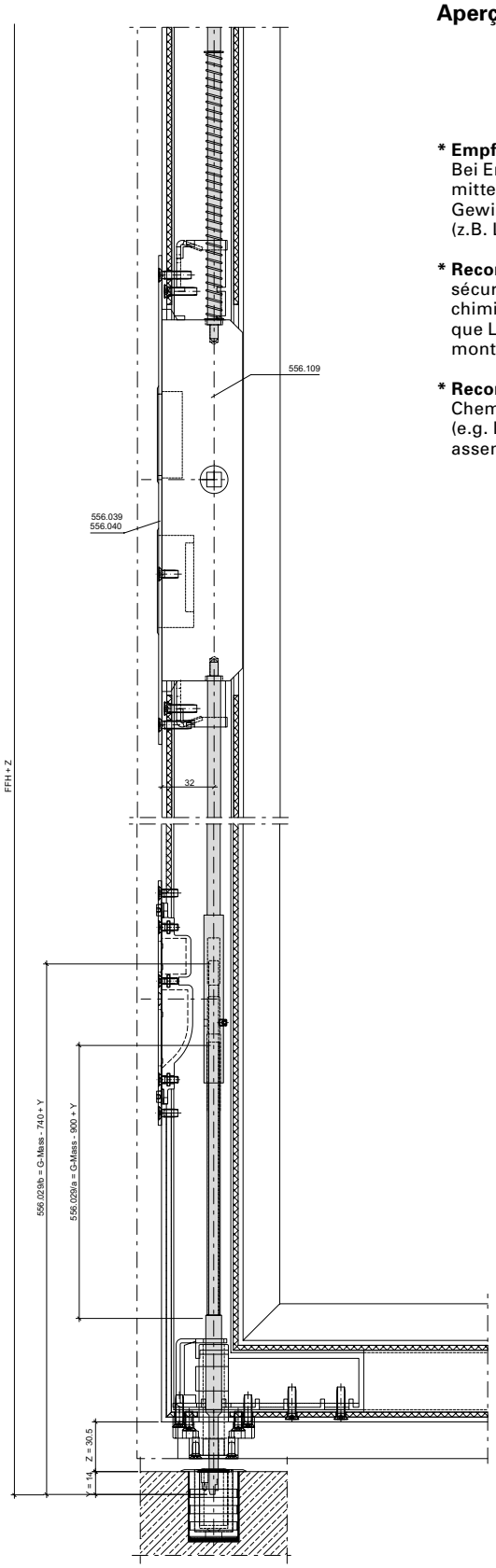

Découpe des tiges de verrouillage en bas avec serrure contre-bascule panique 556.040/039 Aperçu

*** Empfehlung:**
Bei Endmontage mittels chemischer Gewindesicherung (z.B. Loctite) sichern.

*** Recommandation:**
sécurisation chimique du filet (telle que Loctite) lors du montage final!

*** Recommendation:**
Chemical thread lock (e.g. Loctite) for final assembly.

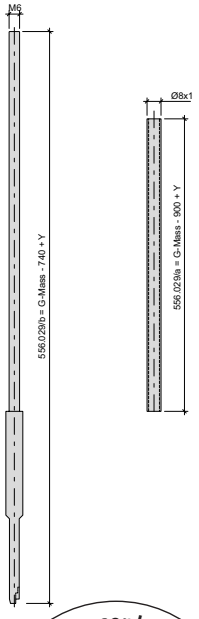

Cutting the shoot bolt rod at the bottom with panic strike box 556.040/039 Overview

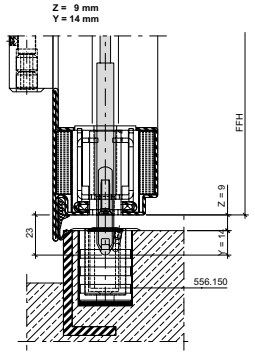

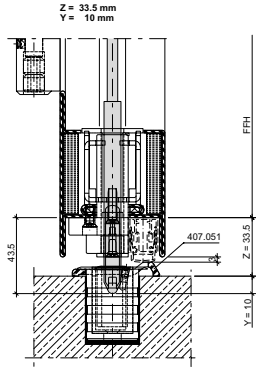

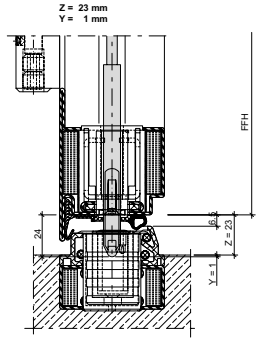

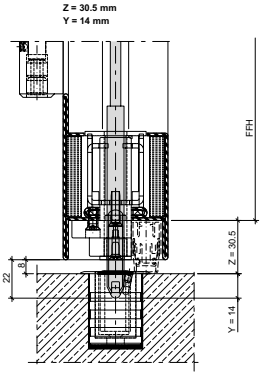

ift Rosenheim
ROSENHEIM
Notifizierte Produktzertifizierungsstelle
13-003089-PR02
17.07.2020
Notified Body 0732

Einbau Treibriegelstange 556.029 unten

Montage de la tige de verrouillage 556.029 en bas

Installation of shoot bolt rod 556.029, bottom

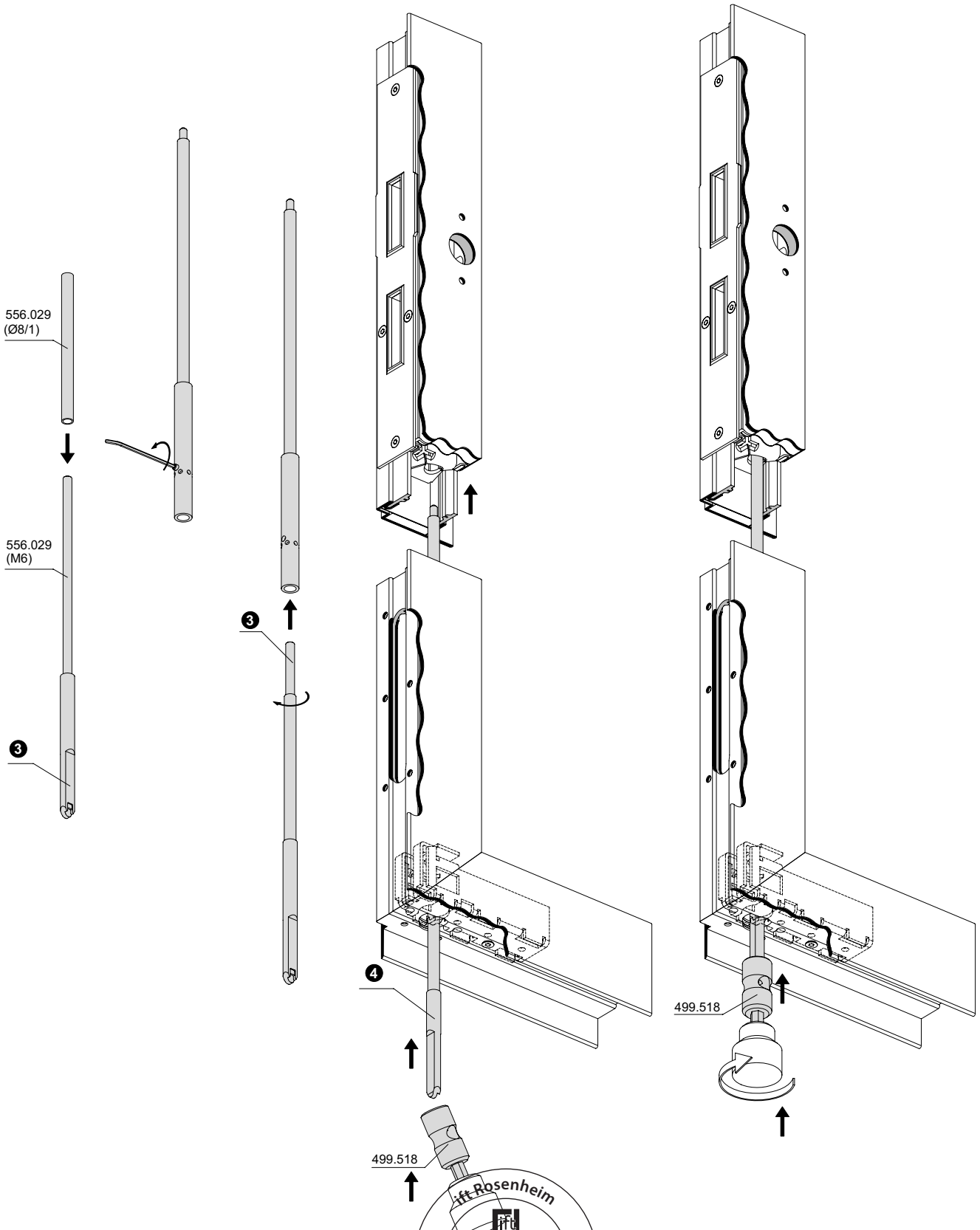

ift Rosenheim
Notifizierte Produkt-zertifizierungsstelle
13-003089-PR02
17.07.2020
Notified Body 0757

Einbau Treibriegelstange 556.029 unten

Montage de la tige de verrouillage 556.029 en bas

Installation of shoot bolt rod 556.029, bottom

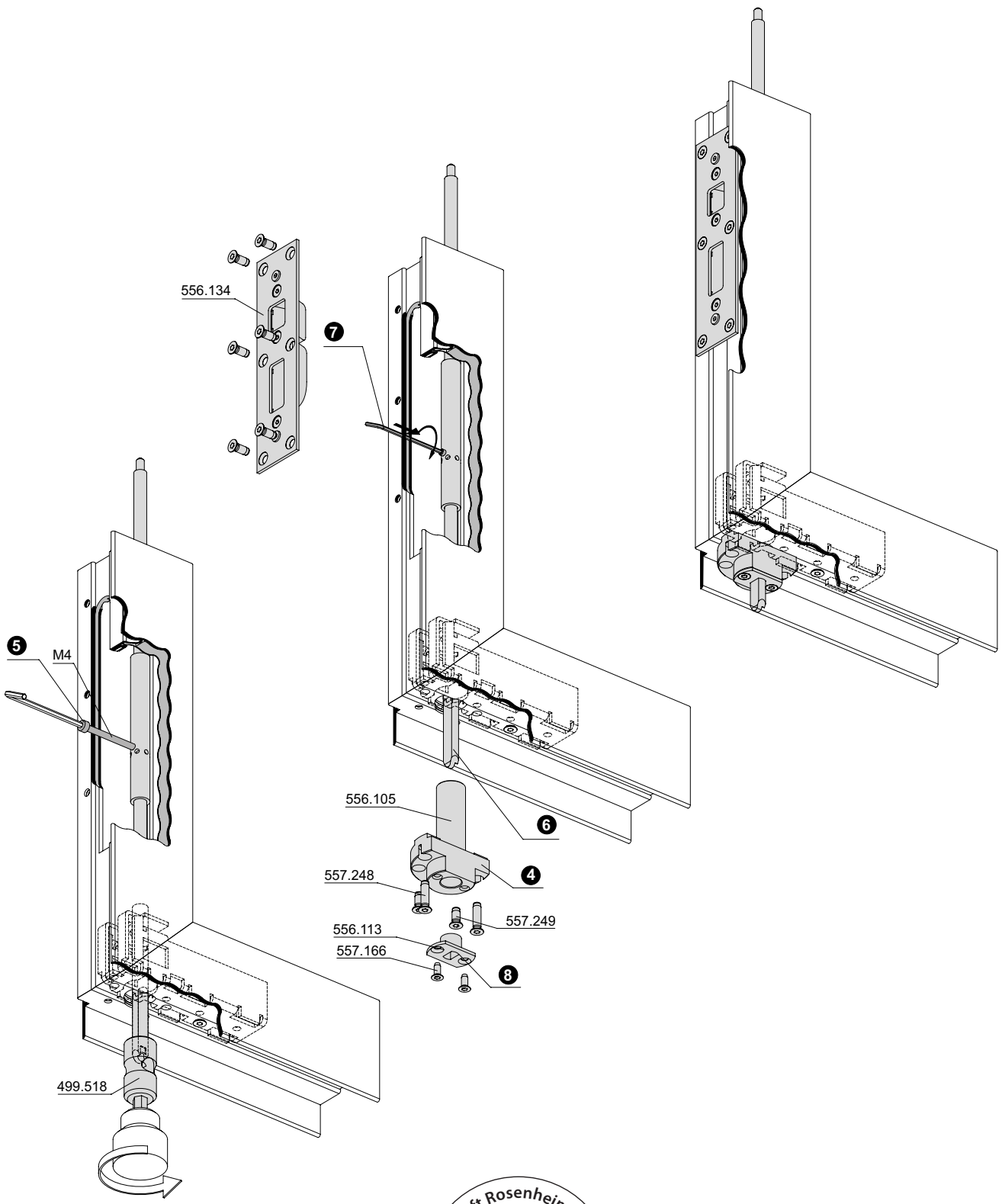

ift Rosenheim
Notifizierte Produkt-zertifizierungsstelle
13-003089-PR02
17.07.2020
Notified Body 0757

Montage Treibriegelstange unten

① Stangen kürzen. Siehe Seite 118.

② Panik-Gegenkasten mit Verdrehsicherung einbauen.

❸ Stangen zusammenbauen.

❹ Führungsstück 556.146 (wenn nötig) einbauen.
Mit der Drehhilfe 499.518 und einem Schrauber die Stange vorsichtig bis zum Anschlag eindrehen.

❺ Verbindungshülse im Bereich der Schliessbleche beim Nebenschloss blockieren.

❻ Bei nicht masshaltigem Überstand kann die die Riegelstange heraus- bzw. eingedreht werden. 1 Umdrehung 1 mm.

❼ Sicherung entfernen und Madenschrauben M4x5 festdrehen.

❽ Führungsteil 556.113/556.131 einbauen.

⑨ Bei Nachbetätigung des Panik-Gegenkastens darf der Riegel max. 1 mm vorstehen.

⑩ Bei der Endmontage Gewinde beim Panik-Gegenkasten mit chemischer Gewindesicherung (z.B. Loctite) sichern.

Montage de la tige de verrouillage en bas

① Raccourcir les tiges. Voir page 118.

② Monter la serrure contre-bascule panique avec sécurité anti torsion.

❸ Assembler les tiges.

❹ Monter (si nécessaire) la pièce de guidage 556.146. Visser avec précaution la tige jusqu'en butée avec l'aide au vissage 499.518 et un tournevis.

❺ Bloquer la douille de raccordement dans la zone des gâches de fermeture sur la serrure secondaire.

❻ Quand la précision dimensionnelle n'est pas respectée il est possible de visser et dévisser la barre de verrouillage. 1 tour 1 mm.

❼ Retirer la sûreté et bien serrer les vis sans tête M4x5.

❽ Monter la pièce de guidage 556.113/556.131.

⑨ Lors de l'actionnement de la serrure contre-bascule panique, le pêne ne doit pas dépasser de plus de 1 mm.

⑩ Lors du montage final, bloquer le filetage de la serrure contre-bascule panique avec une sécurisation chimique (telle que Loctite).

Installation of shoot bolt rod, bottom

① Shorten rods. See page 118.

② Install panic strike box with anti-twist device.

❸ Assemble rods.

❹ FInstall guide piece 556.146 (if necessary). Using screw aid 499.518 and a screwdriver, carefully screw in the rod as far as it will go.

❺ Block the connecting sleeve in the area of the strike plate by the ancillary lock.

❻ If the dimensions of the overlap are incorrect, the locking bar may be twisted out/in. 1 turn = 1 mm

❼ Remove the pin and tighten the M4x5 grub screws.

❽ Install guide component 556.113/556.131.

⑨ When the panic strike box is not being operated, the bolt may only protrude by max. 1 mm.

⑩ For the final installation step, secure the thread of the panic strike box with a chemical thread sealant (e.g. Loctite).

ift Rosenheim
Notifizierte Produktzertifizierungsstelle
13-003089-PR02
17.07.2020
Notified Body 0757

Einbauen der Teile vor dem Schweissen
Rahmen

Montage des pièces avant le soudage
Cadre

Installing the components before welding
Frame

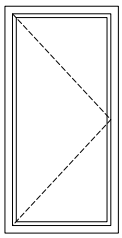

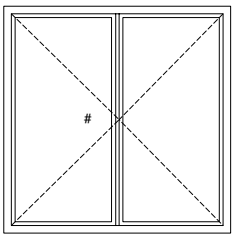

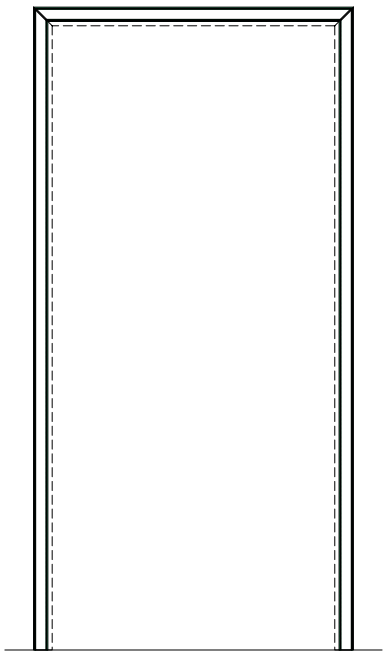

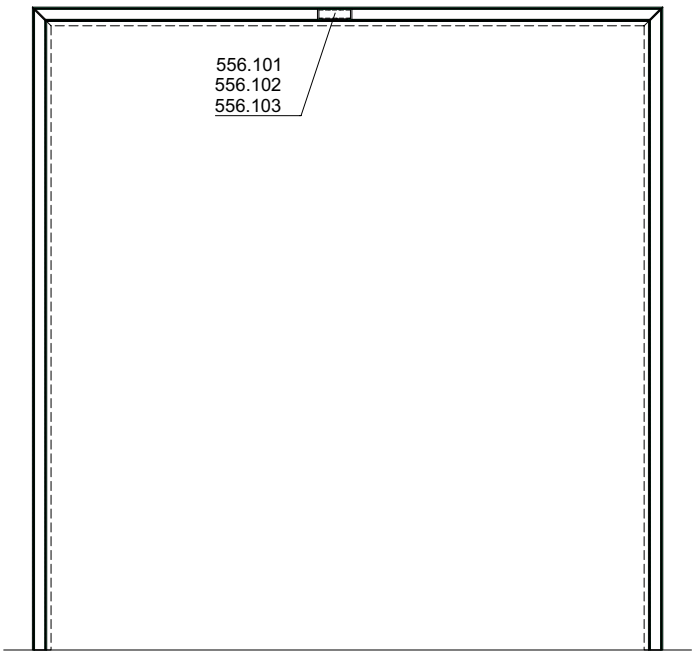

ift Rosenheim
ift ROSENHEIM
Notifizierte Produkt-zertifizierungsstelle
13-003089-PR02
17.07.2020
Notified Body 0757

Einbauen der Teile vor dem Schweissen
Flügel

Montage des pièces avant le soudage
Vantail

Installing the components before welding
Leaf

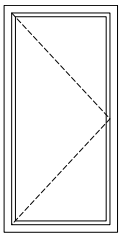

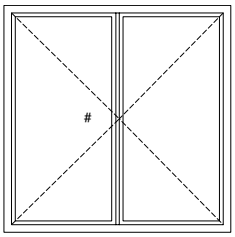

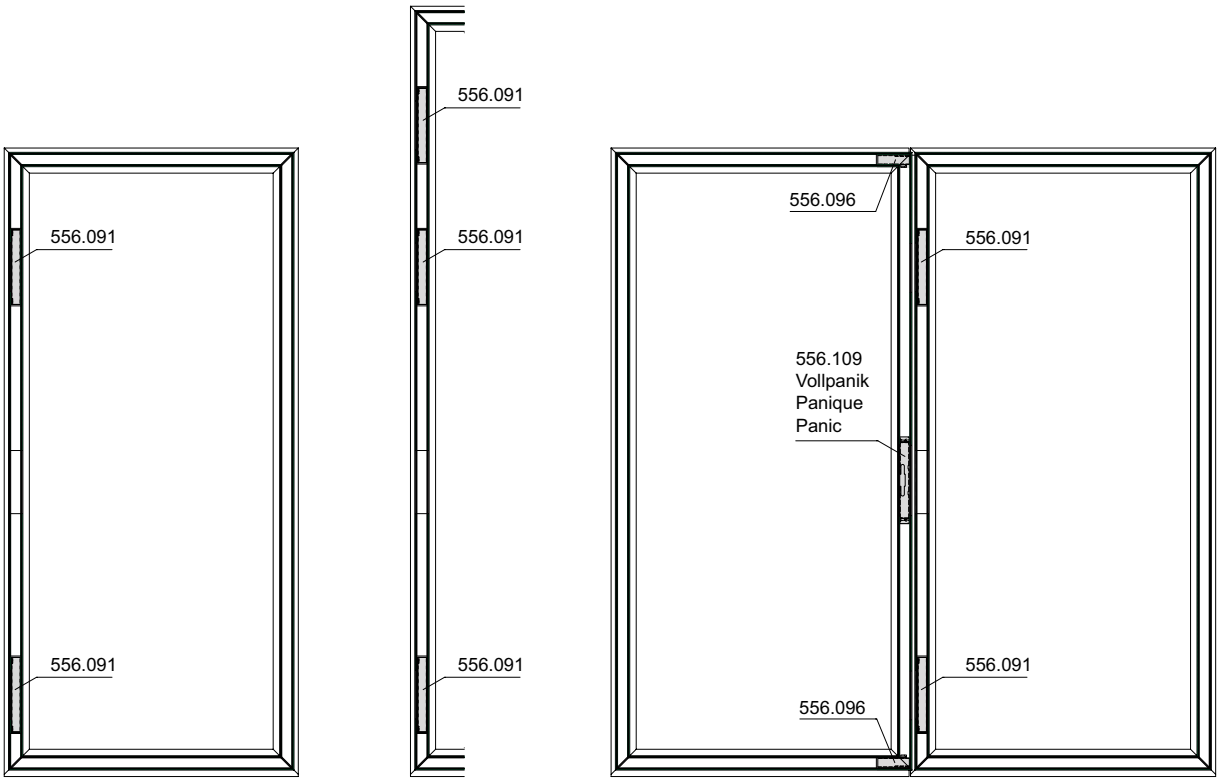

ift Rosenheim
Notifizierte Produkt-zertifizierungsstelle
13-003089-PR02
17.07.2020
Notified Body 0757

Bandsicherungen

Protections pour paumelle

Hinge fixings

Anschraub- und Anschweissbänder

Paumelles à visser et à souder

Screw-om and weld-on hinges

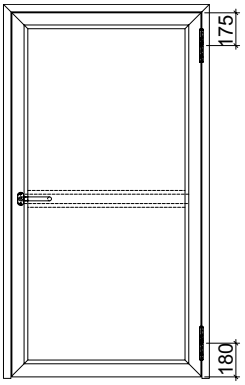

1 x oben / inférieur / top
1 x unten / supérieur / bottom

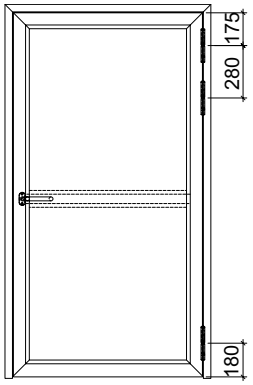

Anschraubbänder 550.250 und 550.286

Paumelles à visser 550.250 et 550.286

Screw-on hinges 550.250 and 550.286

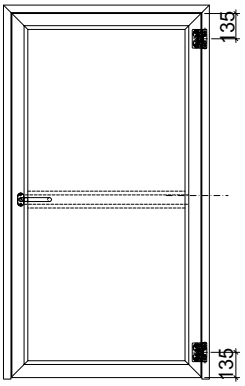

Immer 3 Bandsicherungen
Toujours 3 protections pour paumelle
Always 3 hinge fixings

1 x oben / inférieur / top
1 x mittig / centrique/ central
1 x unten / supérieur / bottom

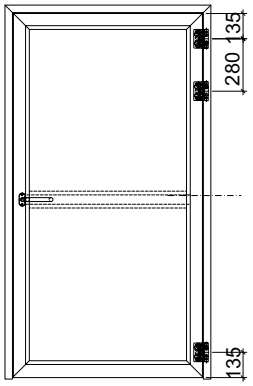

Verdeckt liegende Bänder

Paumelles non apparente

Concealed hinges

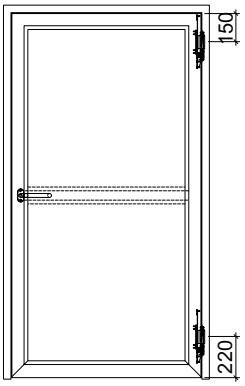

Keine Bandsicherung
Pas de protection pour paumelle
No hinge fixing

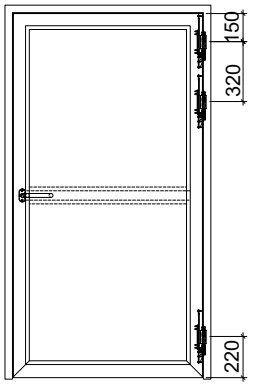

Zapfenband / Türhebel

Pivot du haut / Bras du bas

Pivot hinge / Door lever

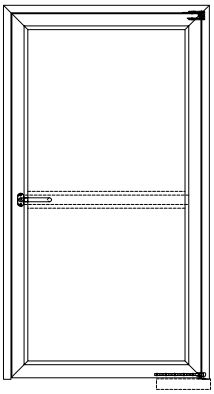

Immer 2 Bandsicherungen
Toujours 2 protections pour paumelle
Always 2 hinge fixings

1 x oben / inférieur / top
1 x unten / supérieur / bottom

ift Rosenheim
Notifizierte Produktzertifizierungsstelle
13-003089-PR02
17.07.2020
Notified Body 0757

JANSEN

Anschweissbänder
550.229, 550.238, 550.276
555.226, 555.227, 555.260, 555.261
555.267*, 555.268*

Paumelles à souder
550.229, 550.238, 550.276
555.226, 555.227, 555.260, 555.261
555.267*, 555.268*

Weld-on hinges
550.229, 550.238, 550.276
555.226, 555.227, 555.260, 555.261
555.267*, 555.268*

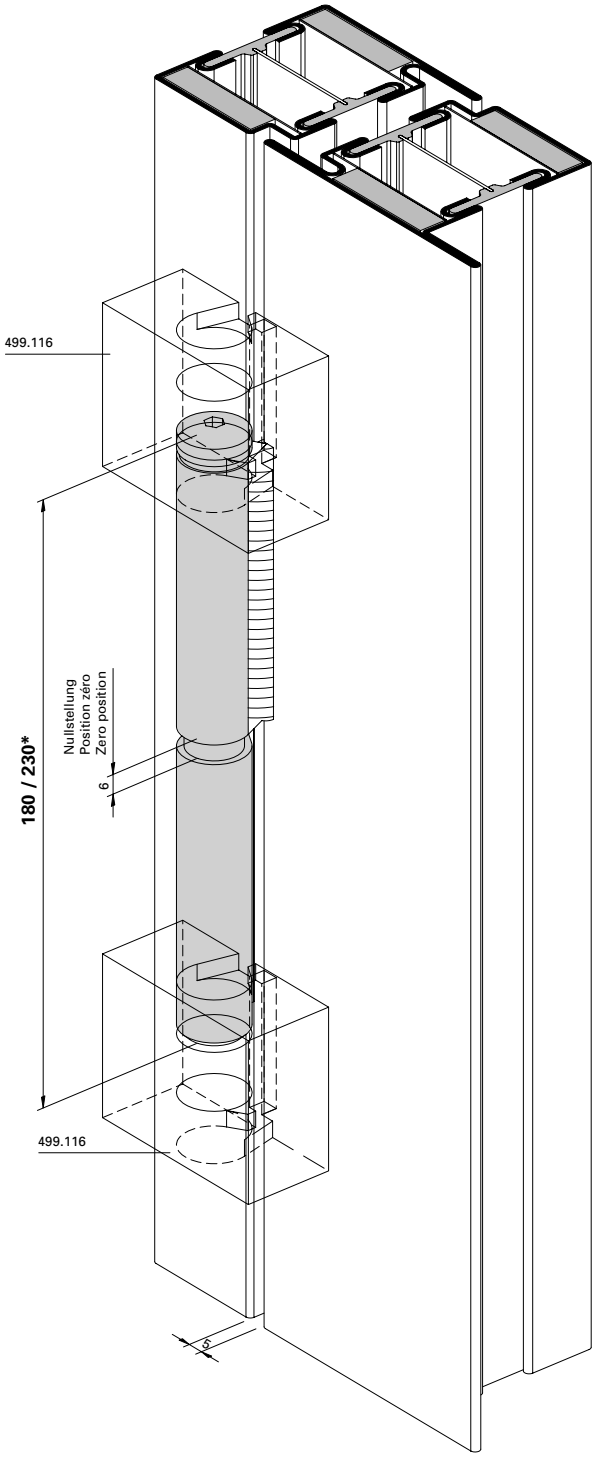

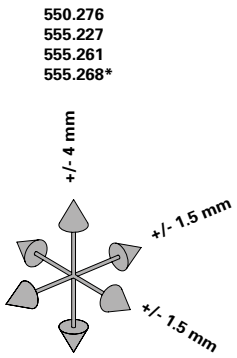



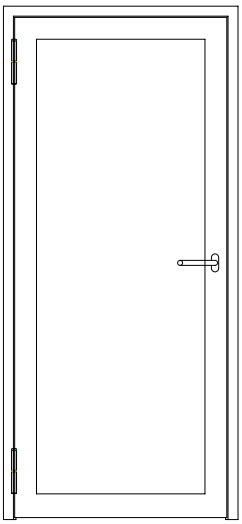

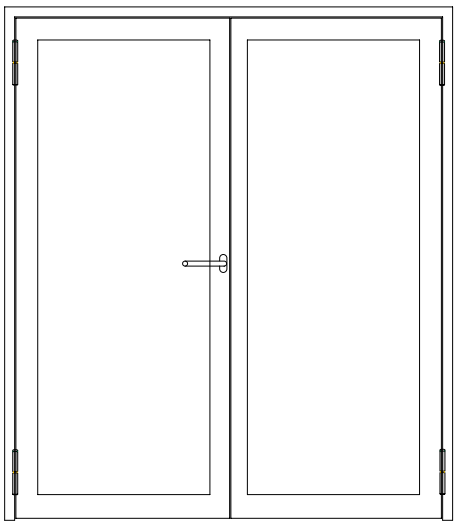

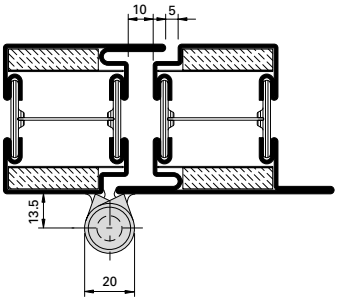

Einbau mit 499.114 / 499.116

Montage avec 499.114 / 499.116

Installation with 499.114 / 499.116

ift Rosenheim
Notifizierte Produktzertifizierungsstelle
13-003089-PR02
17.07.2020
Notified Body 0757

Bandsicherung 556.094
Anschweissbänder

Protection pour paumelle 556.094
Paumelles à souder

Hinge fixing 556.094
Weld-on hinges

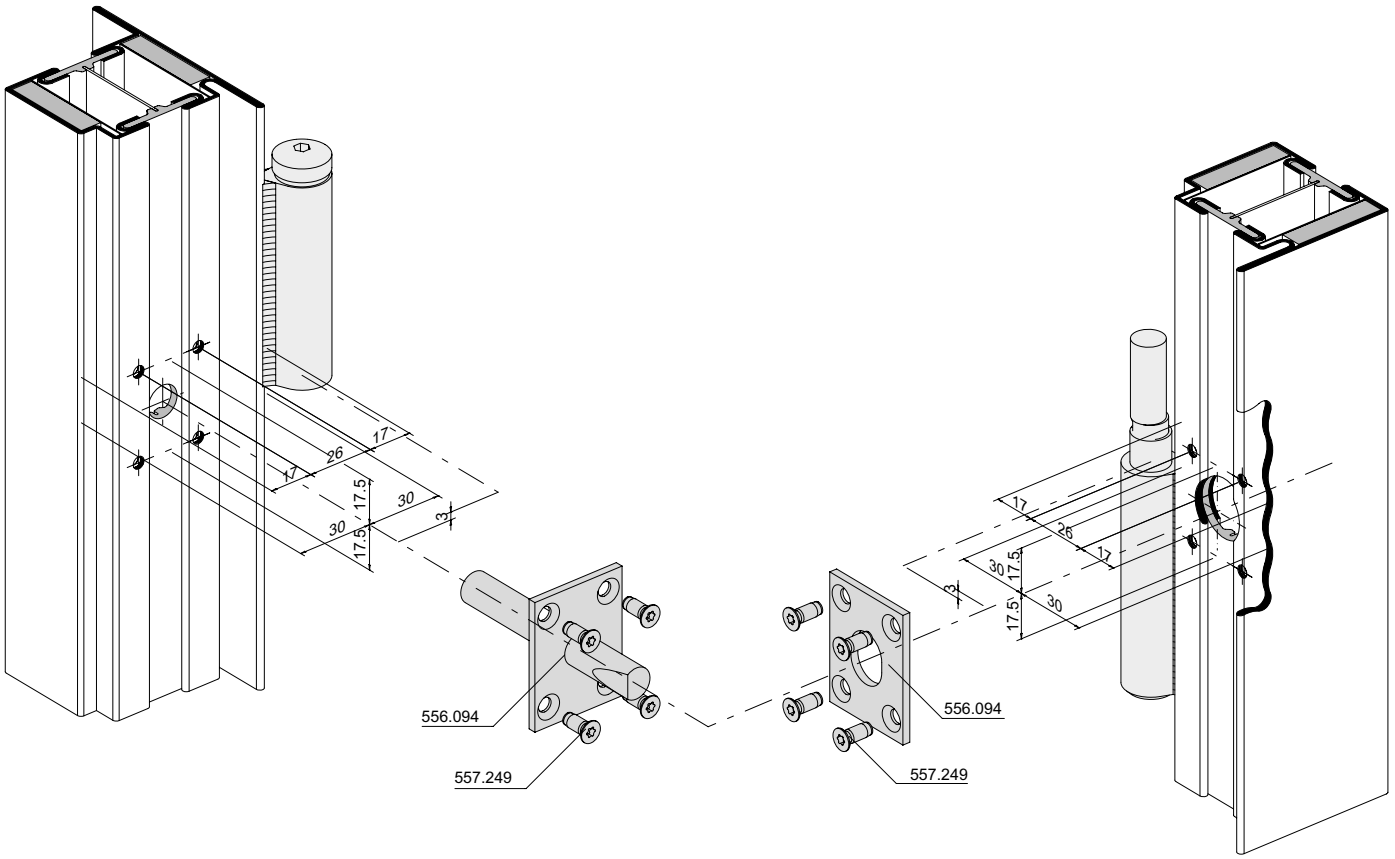

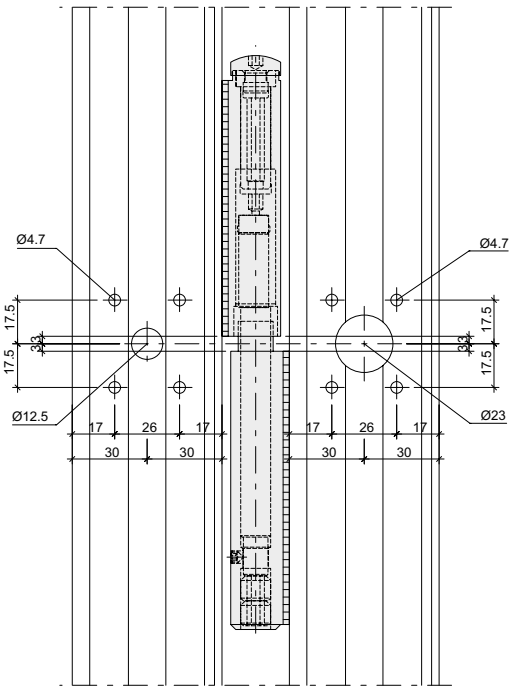

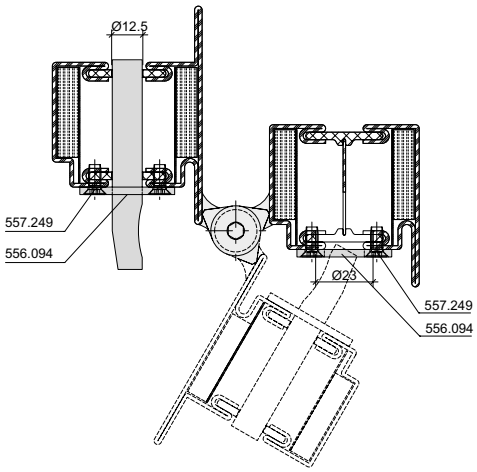

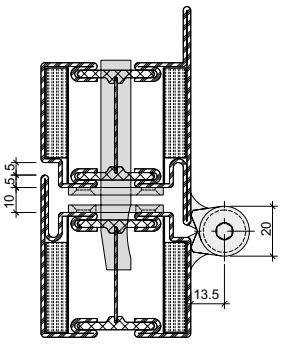

ift Rosenheim
Notifizierte Produkt-zertifizierungsstelle
13-003089-PR02
17.07.2020
Notified Body 0757

3D Anschraubband
555.570 / 555.571 / 555.572 / 555.573
555.536 / 555.537 / 555.538 / 555.539

Paumelle à visser 3D
555.570 / 555.571 / 555.572 / 555.573
555.536 / 555.537 / 555.538 / 555.539

3D Screw-on hinge
555.570 / 555.571 / 555.572 / 555.573
555.536 / 555.537 / 555.538 / 555.539

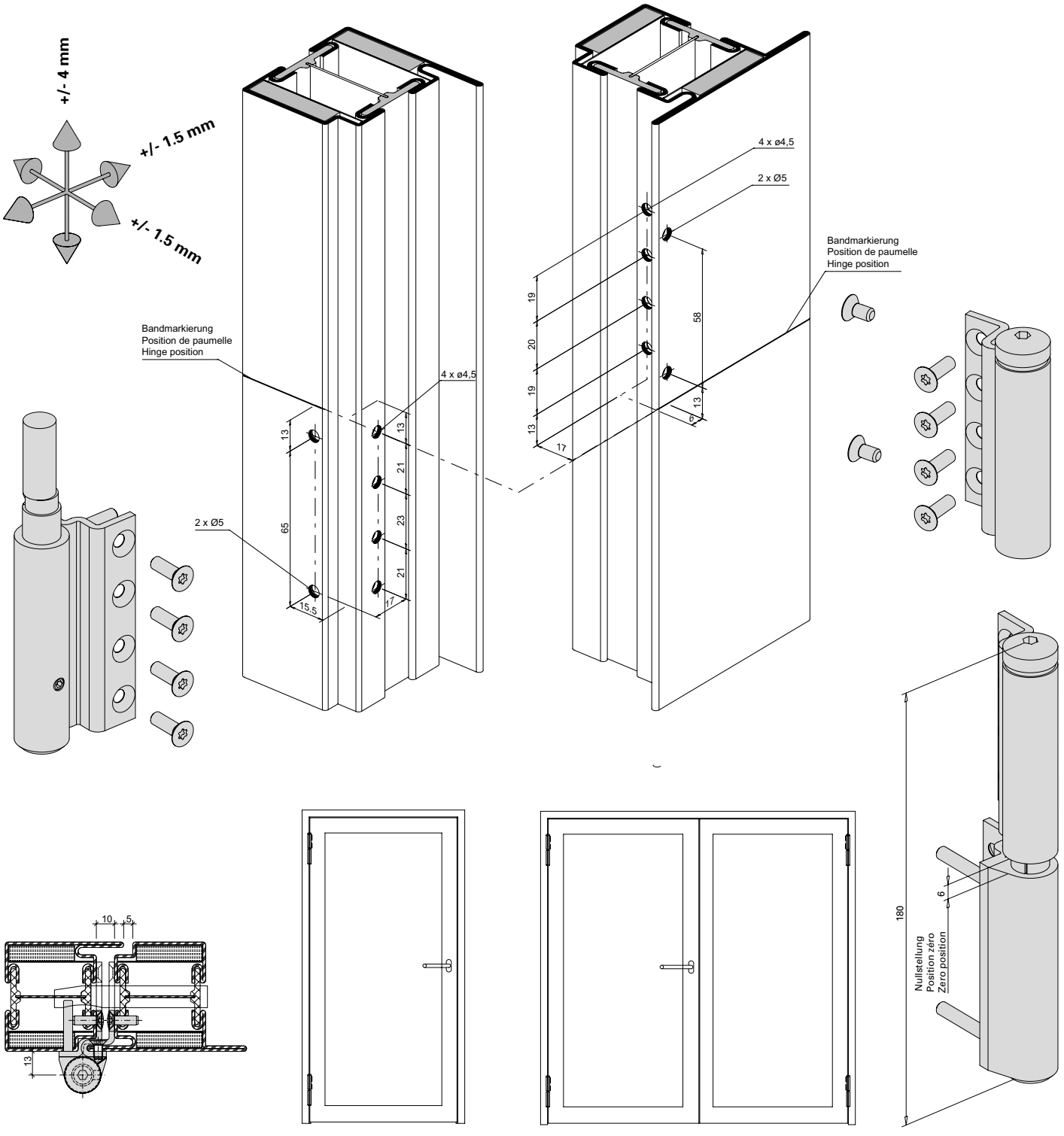

Einbau mit 499.399

Montage avec 499.3

Installation with 499.399

Bandsicherung 556.094
Anschraubbänder (unten)

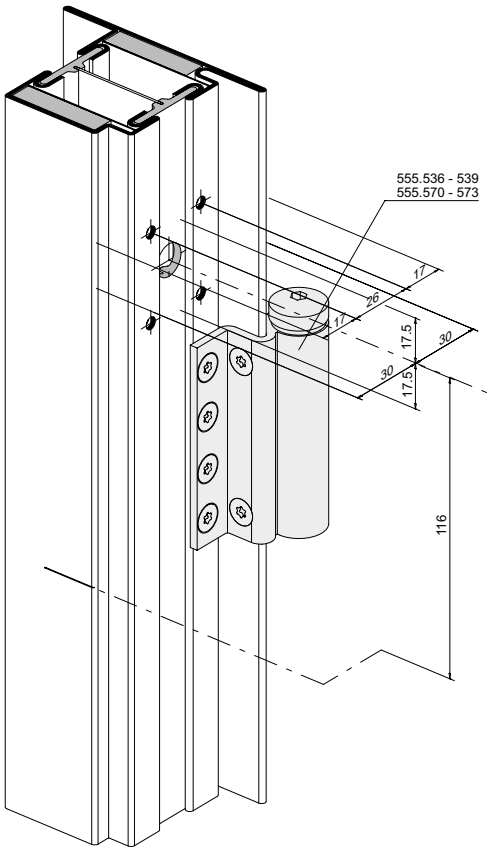

Protection pour paumelle 556.094
Paumelles à visser (en bas)

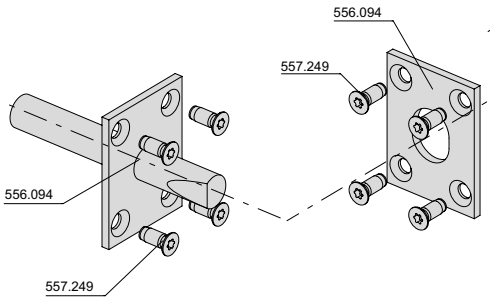

Hinge fixing 556.094
Screw-on hinges (bottom)

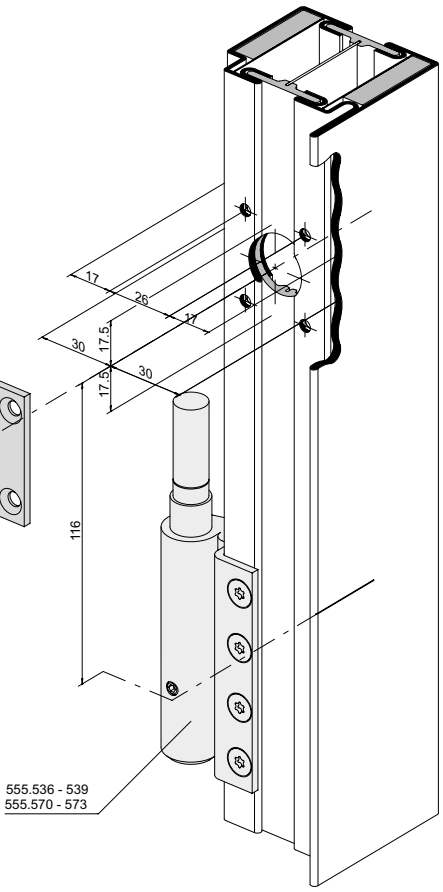

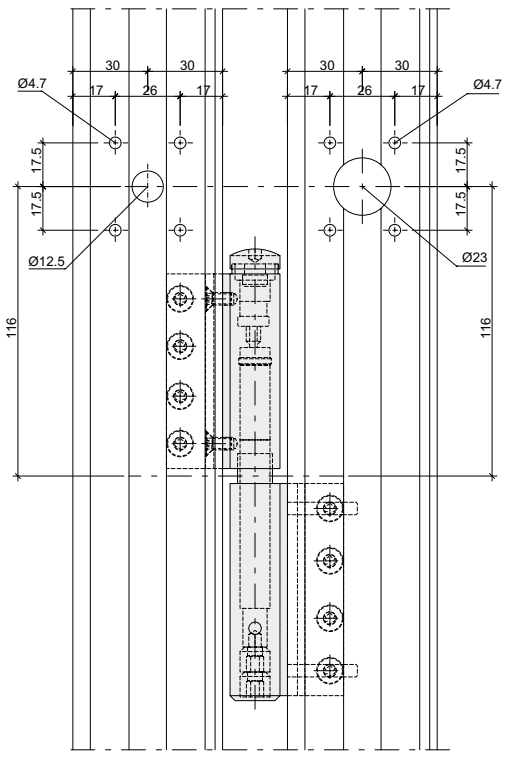

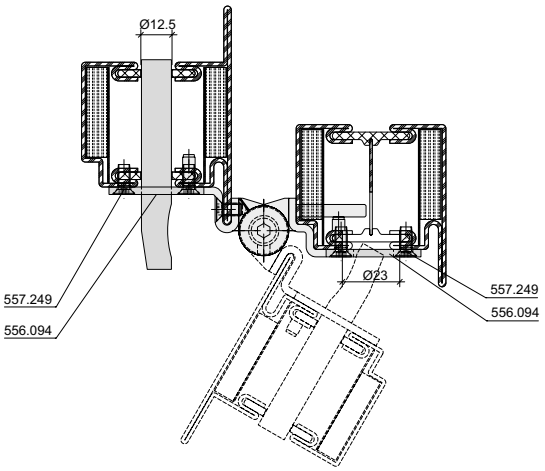

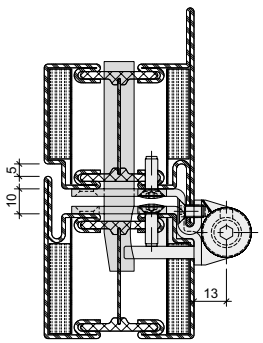

ift Rosenheim
ROSENHEIM
Notifizierte Produkt-
zertifizierungsstelle
13-003089-PR02
17.07.2020
Notified Body 0757

3D Anschraubband
(Achsabstand 36 mm)
555.656 - 555.659

Paumelle à visser 3D
(Entraxe 36 mm)
555.656 - 555.659

3D Screw-on hinge
(Hinge pin distance 36 mm)
555.656 - 555.659

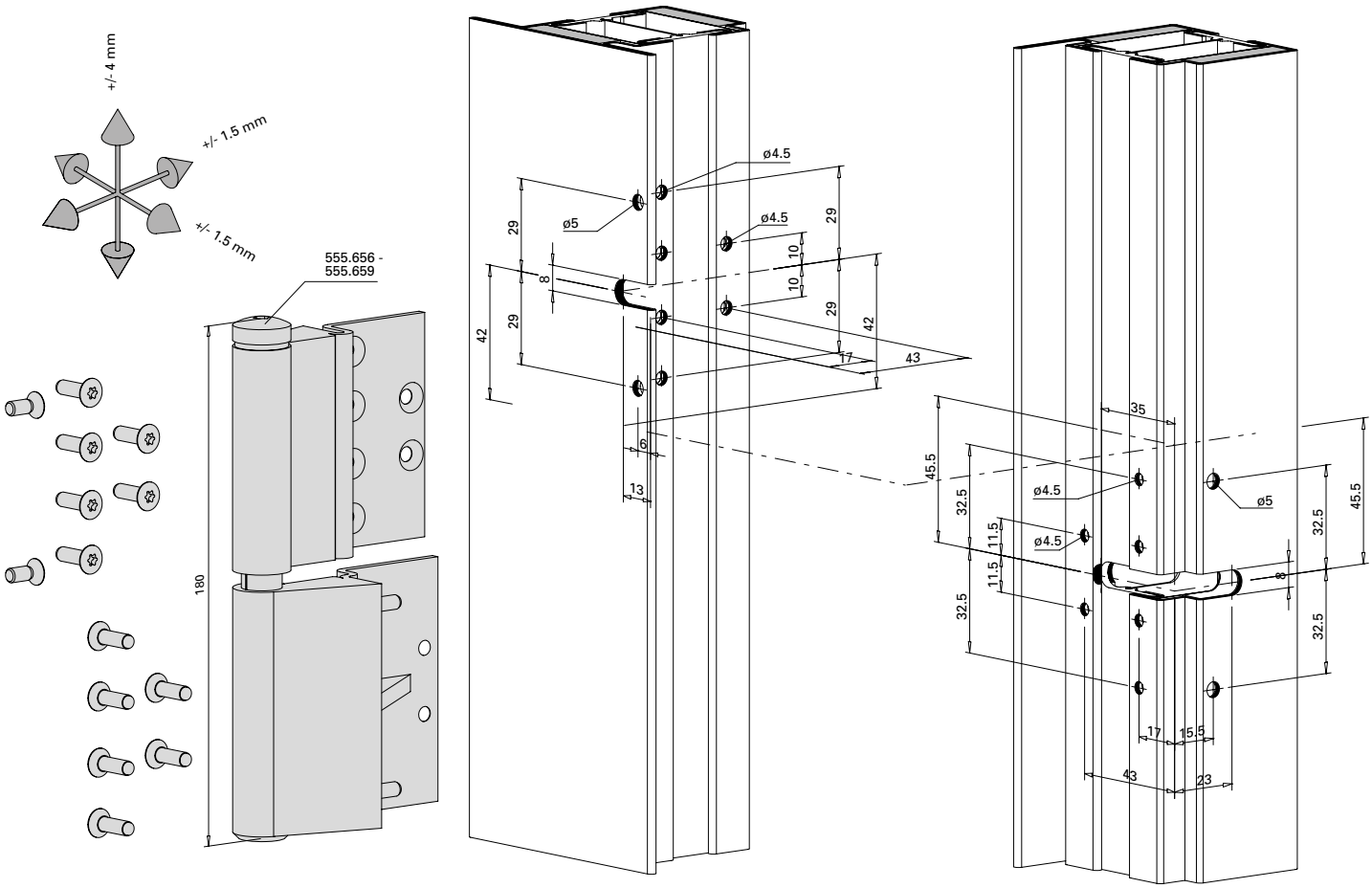

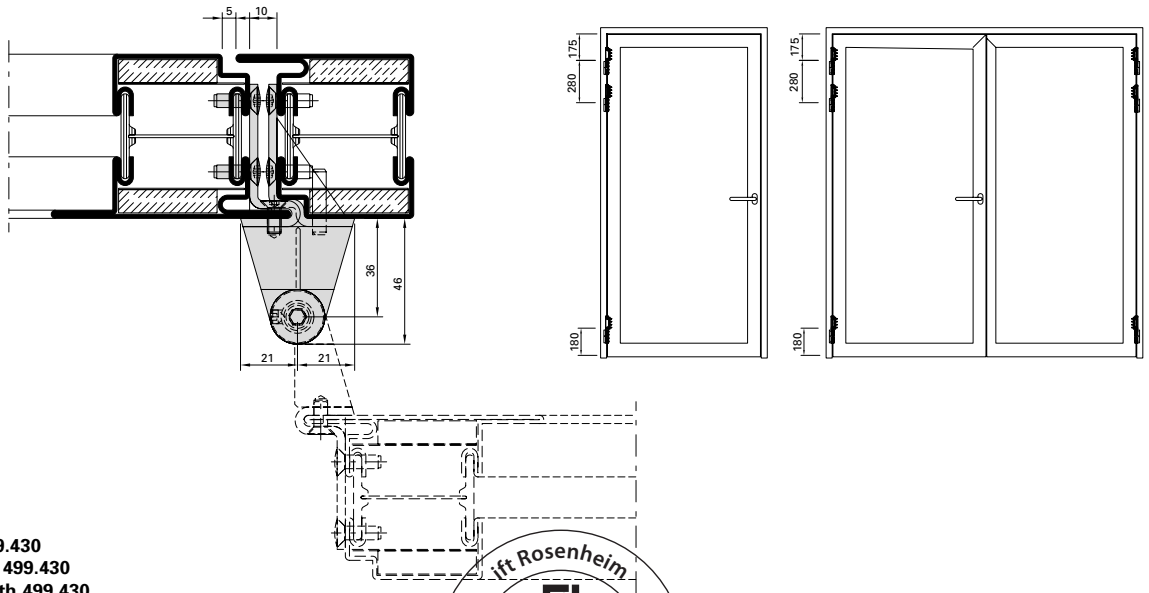

Einbau mit 499.430
Montage avec 499.430
Installation with 499.430

ift Rosenheim
Notifizierte Produkt-zertifizierungsstelle
13-003089-PR02
17.07.2020
Notified Body 0757

Bandsicherung 556.094
Anschraubbänder (unten)

Protection pour paumelle 556.094
Paumelles à visser (en bas)

Hinge fixing 556.094
Screw-on hinges (bottom)

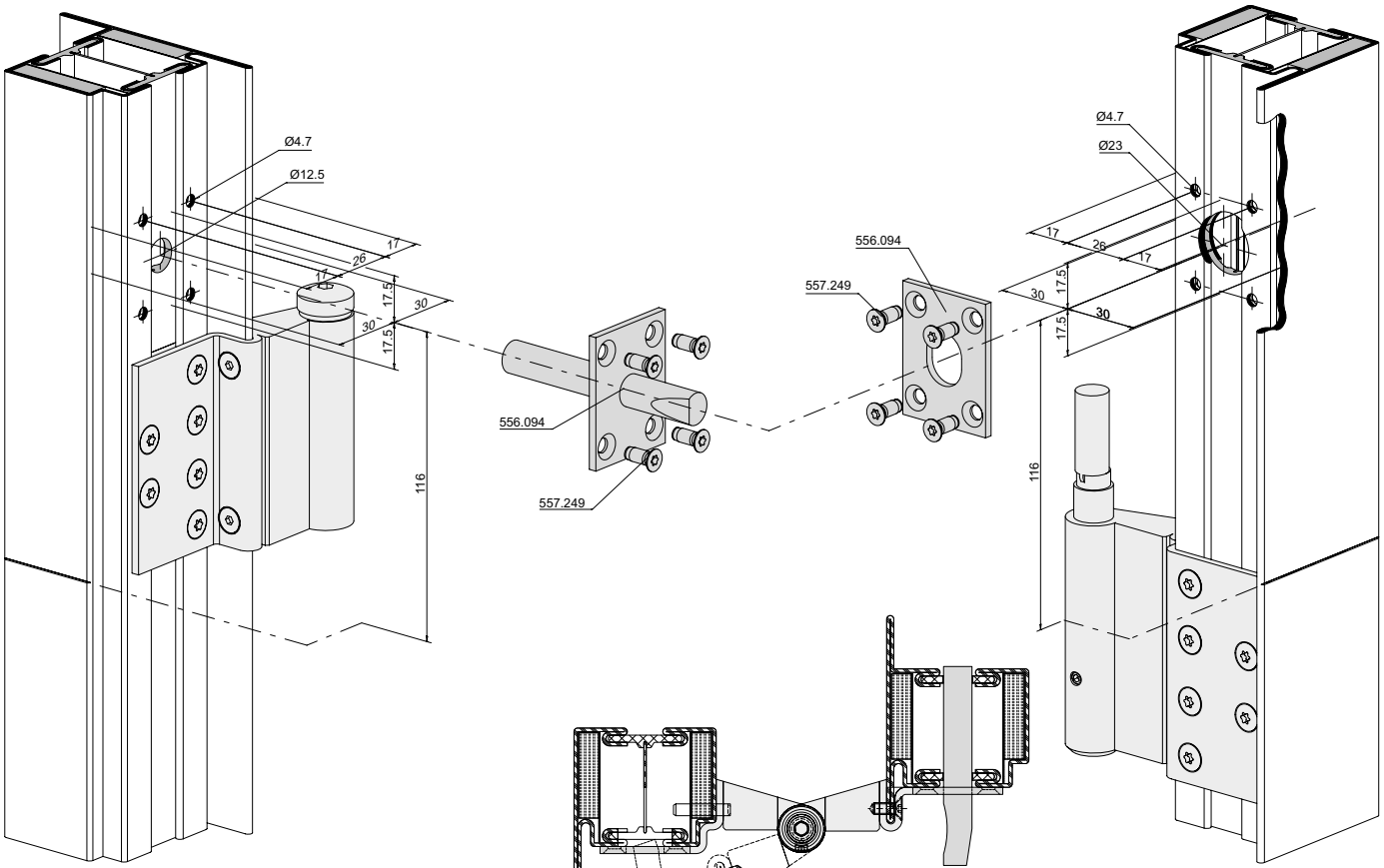

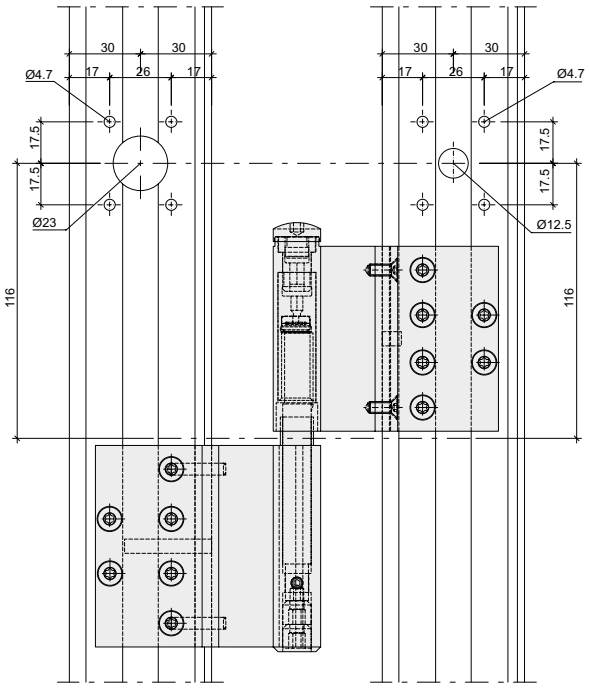

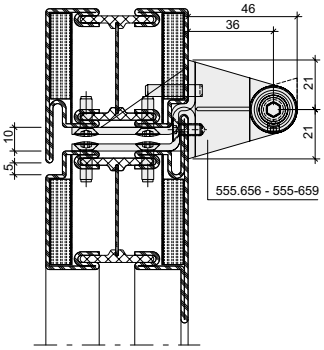

ift Rosenheim
Notifizierte Produktzertifizierungsstelle
13-003089-PR02
17.07.2020
Notified Body 0757

Verdeckt liegendes 3D Anschraubband 555.024 / 555.025

Paumelle à visser 3D non apparente 555.024 / 555.025

Concealed 3D screw-on hinge 555.025 / 555.025

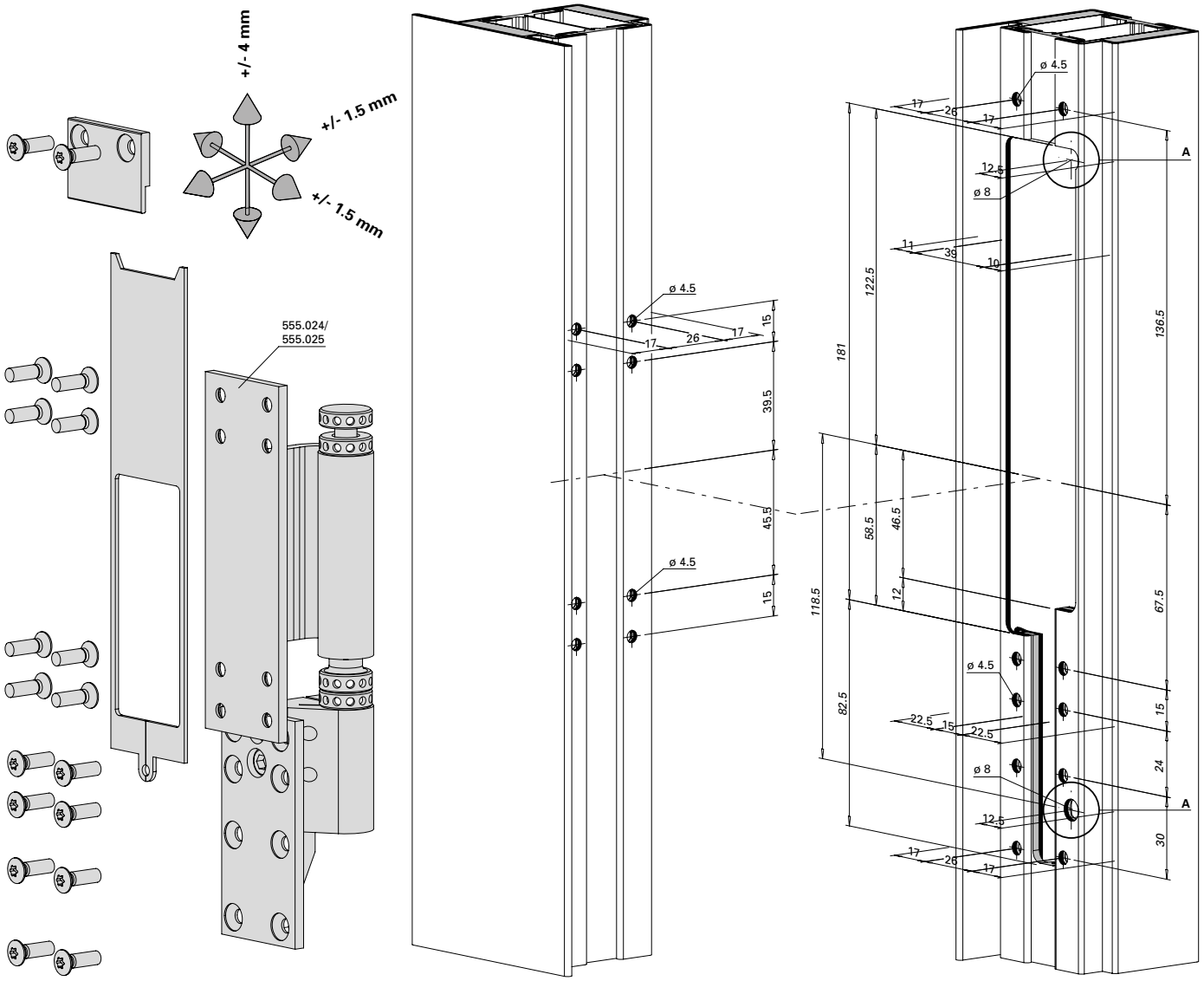

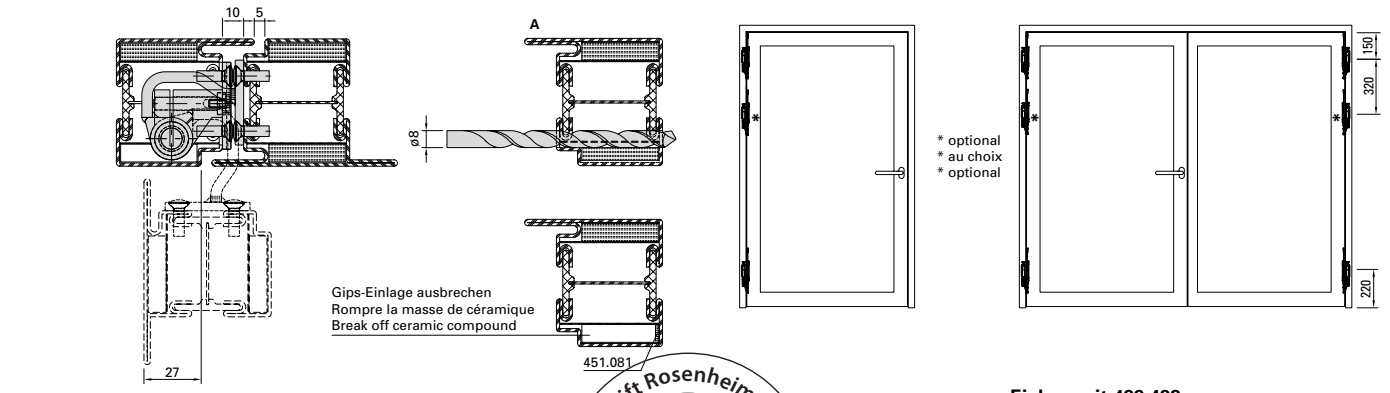

Einbau mit 499.432
Montage avec 499.432
Installation with 499.432

ift Rosenheim
Notifizierte Produkt-zertifizierungsstelle
13-003089-PR02
17.07.2020
Notified Body 0757

Falzsicherungsstift 555.129 **Boulon de sécurité de feuillure 555.129** **Rebate fixing pin 555.129**

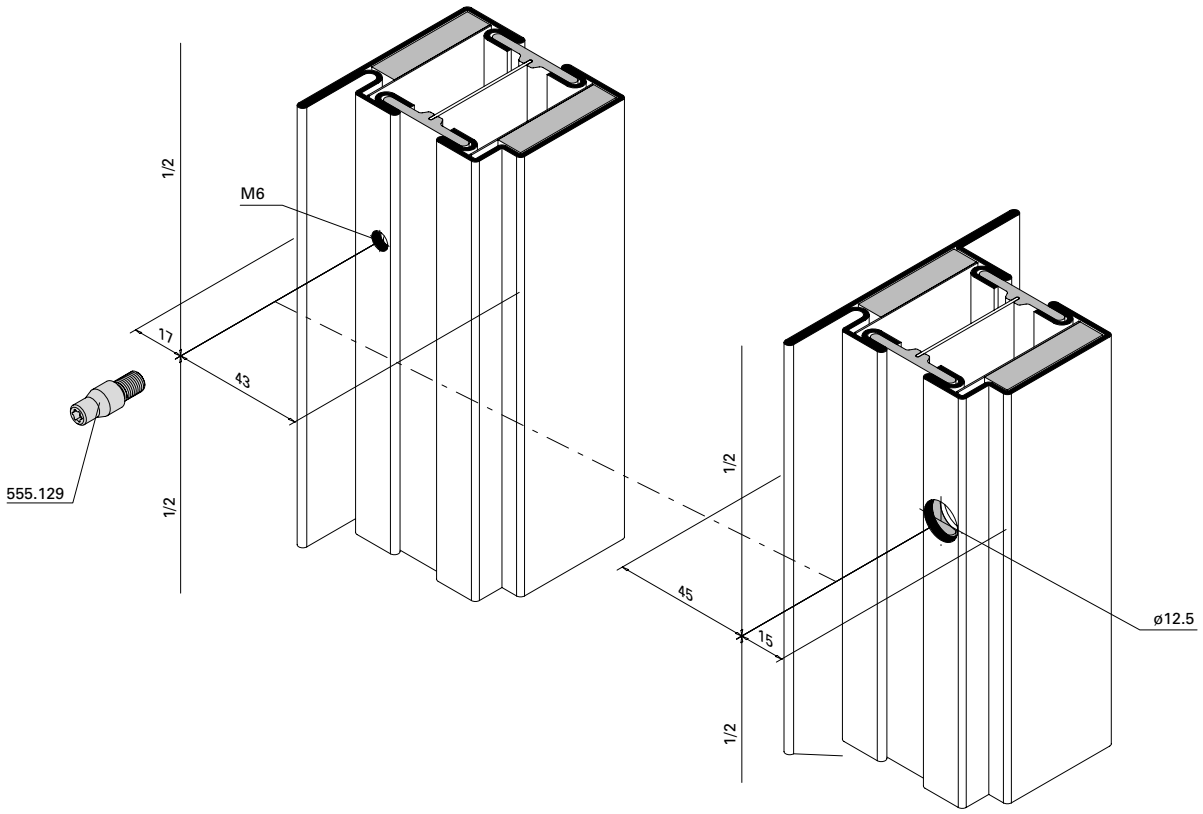

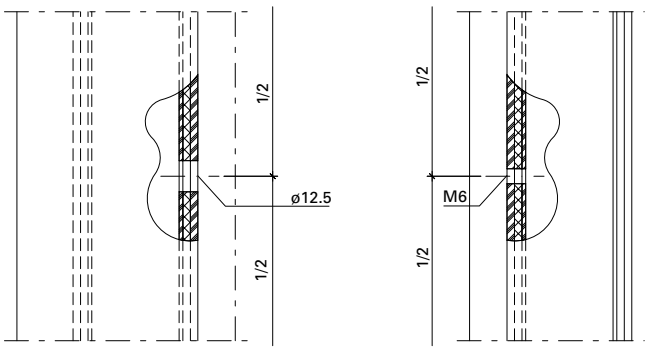

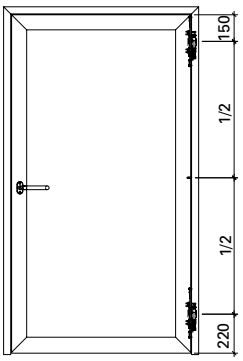

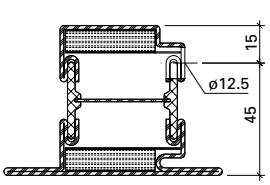

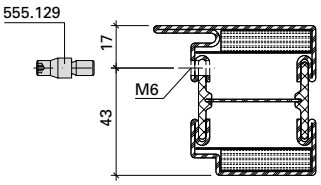

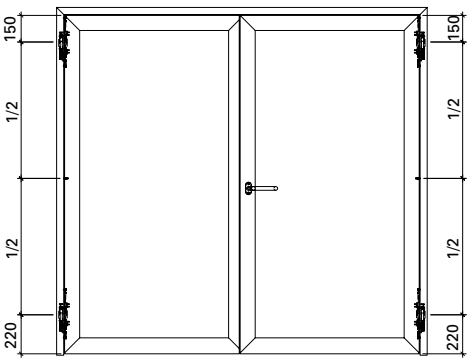

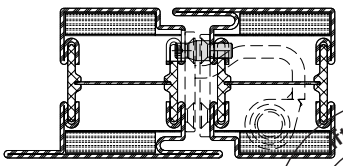

ift Rosenheim
Notifizierte Produktzertifizierungsstelle
13-003089-PR02
17.07.2020
Notified Body 0757

Höhen- und seitenverstellbares Anschraubband 550.250 / 550.286

Paumelle à visser réglable en hauteur et latéralement 550.250 / 550.286

Screw-on hinge, adjustable vertically and laterally 550.250 / 550.286

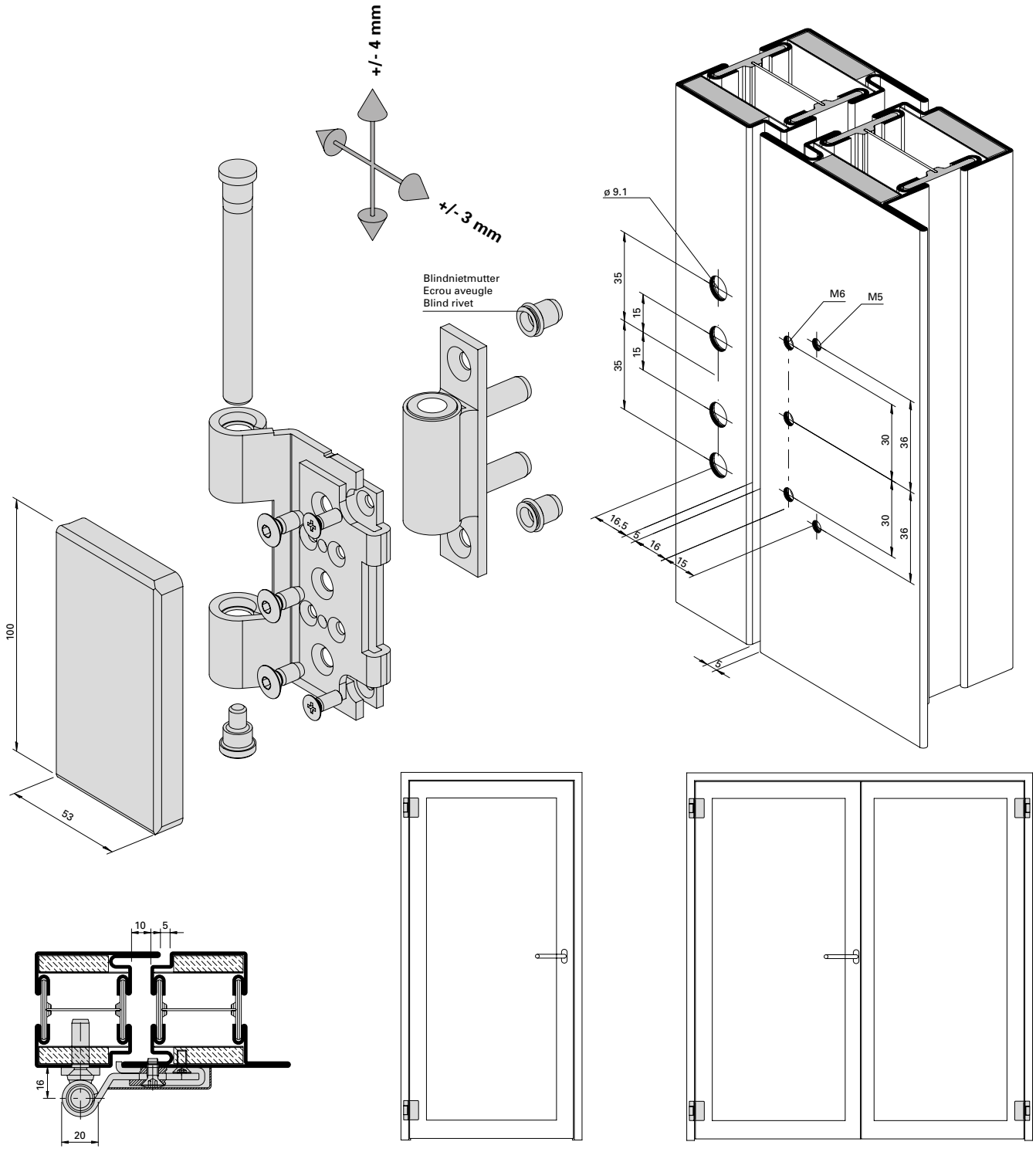

Einbau mit 499.115

Montage avec 499.115

Installation with 499.115

ift Rosenheim
Notifizierte Produktzertifizierungsstelle
13-003089-PR02
17.07.2020
Notified Body 0757

Bandsicherung 556.095
Anschraubbänder

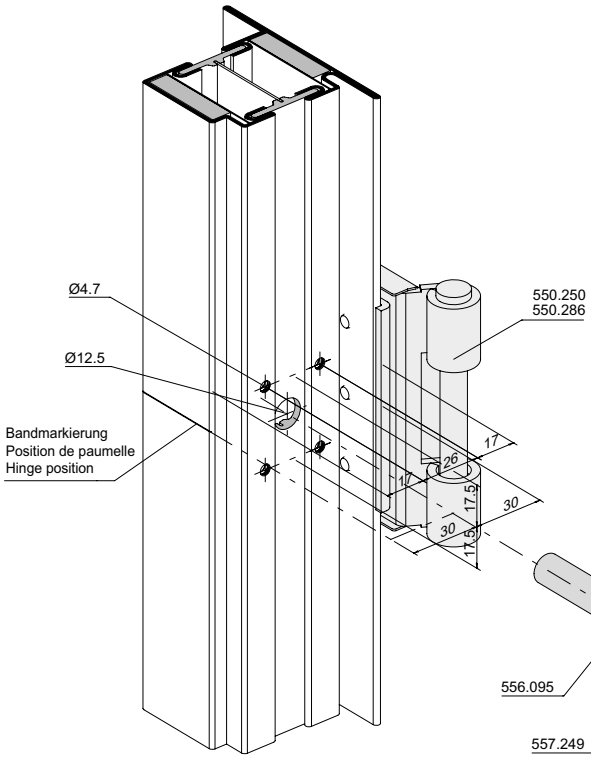

Protection pour paumelle 556.095
Paumelles à visser

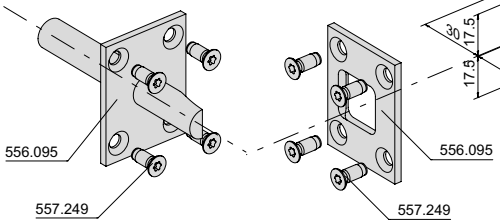

Hinge fixing 556.095
Screw-on hinges

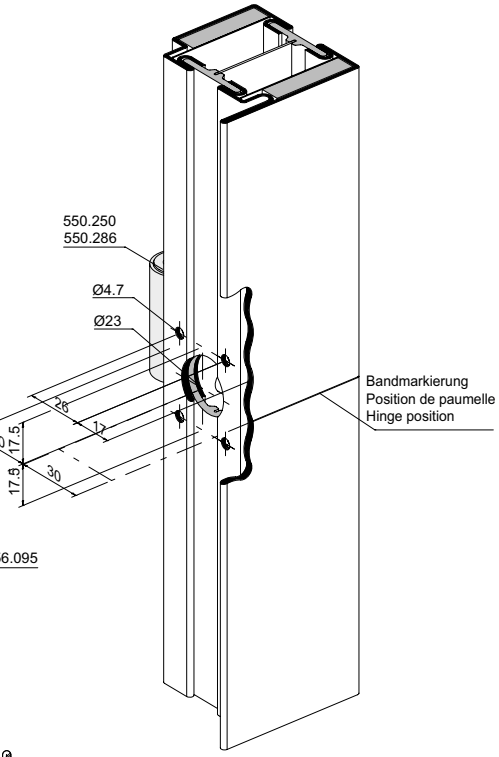

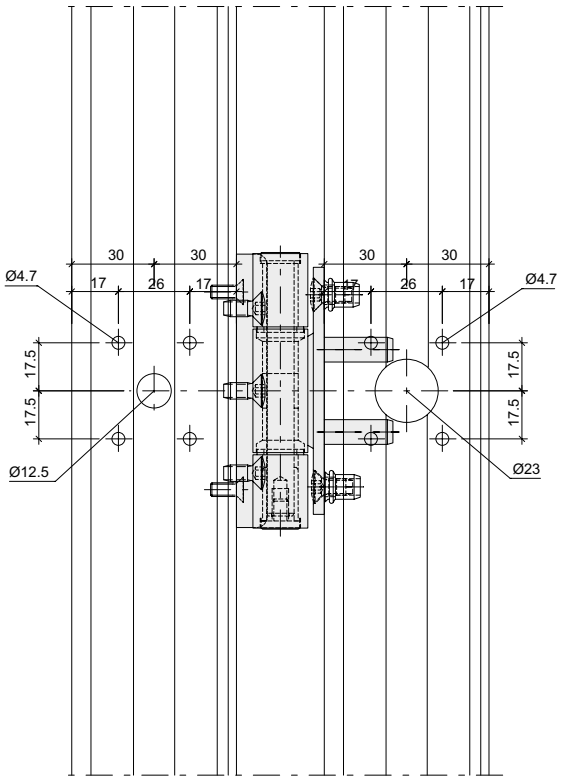

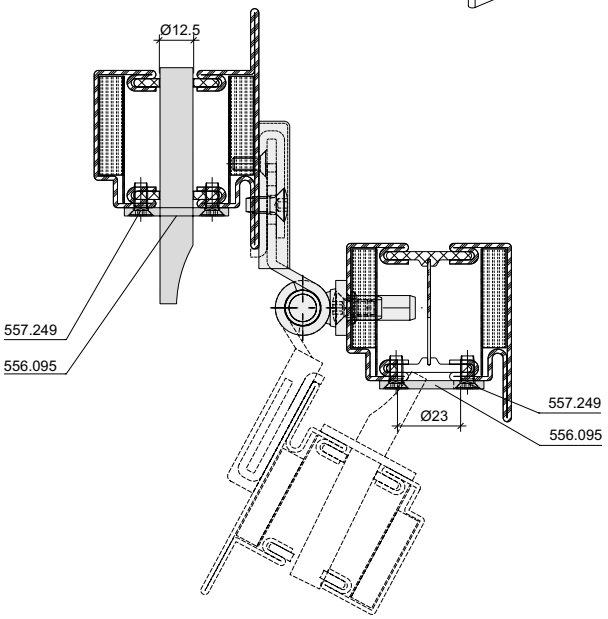

Dieser Bandtyp erfordert eine 3. Bandsicherung auf halber Flügelhöhe.
Ce type de paumelle nécessite une 3e protection à demi-hauteur du vantail
This hinge type requires a third hinge fixing halfway up the leaf

(Rosenheim)
ift ROSENHEIM
Notifizierte Produkt-zertifizierungsstelle
13-003089-PR02
17.07.2020
Notified Body 0757

Zapfenband 550.399

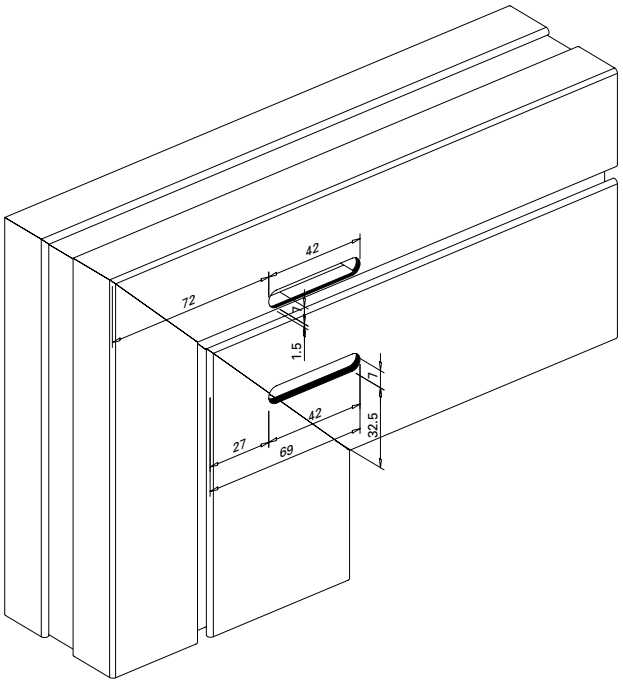

Pivot du haut à souder 550.399

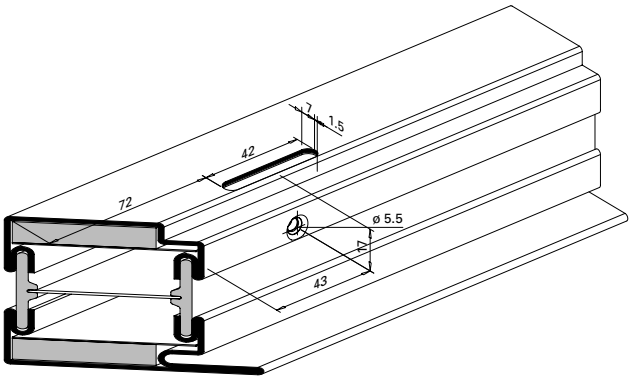

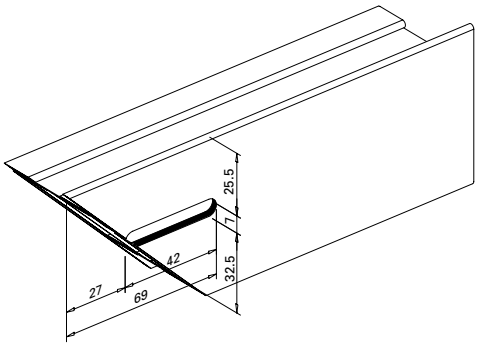

Top pivot hinge 550.399

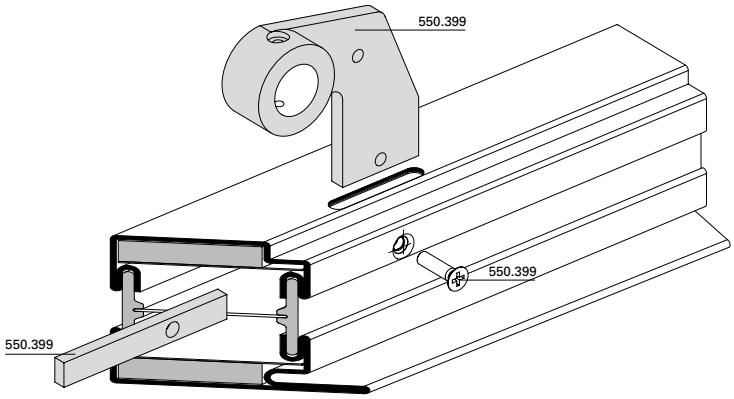

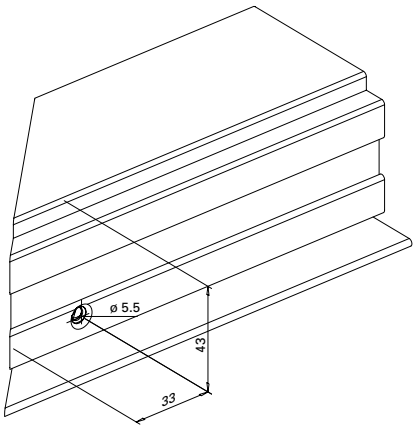

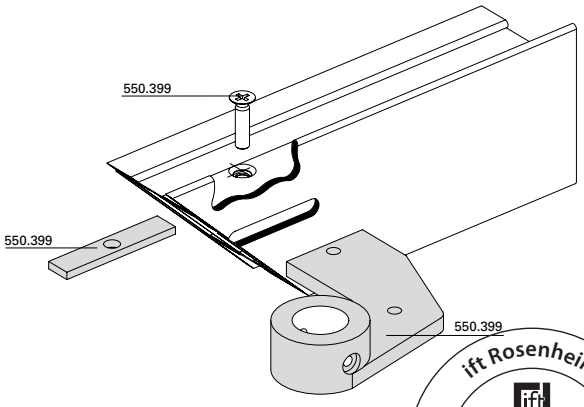

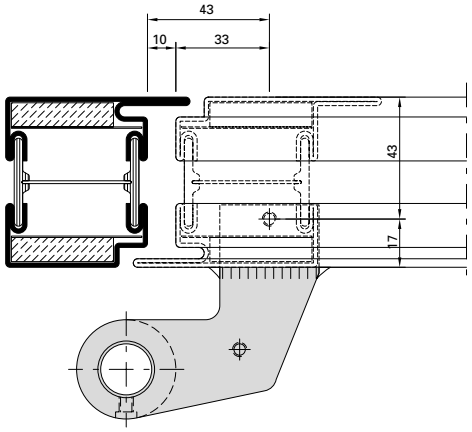

ift Rosenheim
Notifizierte Produkt-zertifizierungsstelle
13-003089-PR02
17.07.2020
Notified Body 0757

Zapfenband 550.399

Pivot du haut à souder 550.399

Top pivot hinge 550.399

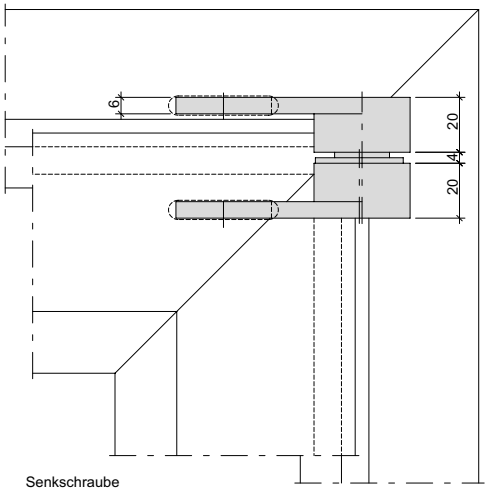

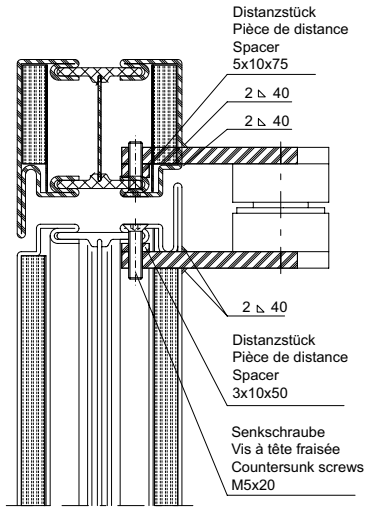

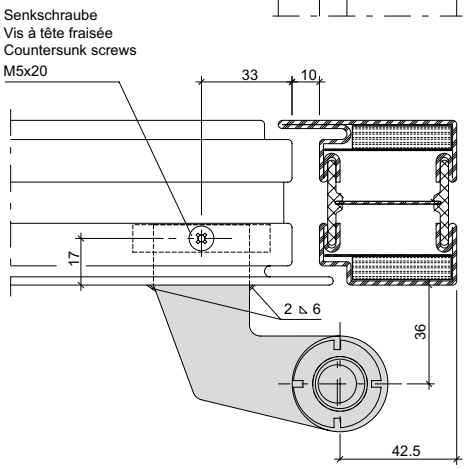

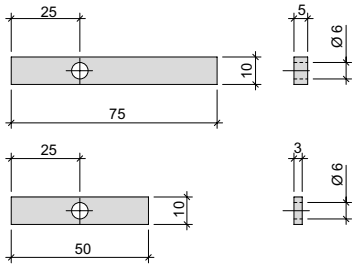

Verstellbereich:
Seite: ± 2 mm
Tiefe: ± 2 mm
(Anpressdruck)

Plage de réglage:
Latérale: ± 2 mm
Profondeur: ± 2 mm
(Pression de serrage)

Range of adjustment:
Side: ± 2 mm
Depth: ± 2 mm
(contact pressure)

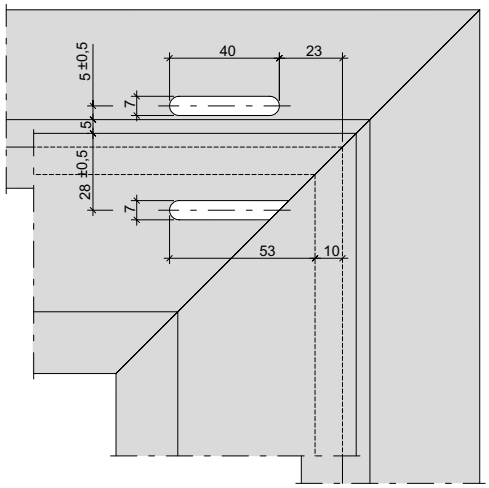

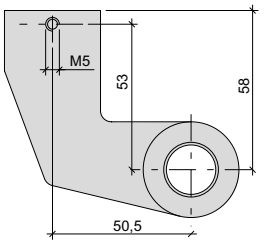

ift Rosenheim
Notifizierte Produkt-zertifizierungsstelle
13-003089-PR02
17.07.2020
Notified Body 0757

Zapfenband 550.399 **Pivot du haut à souder 550.399** **Top pivot hinge 550.399**

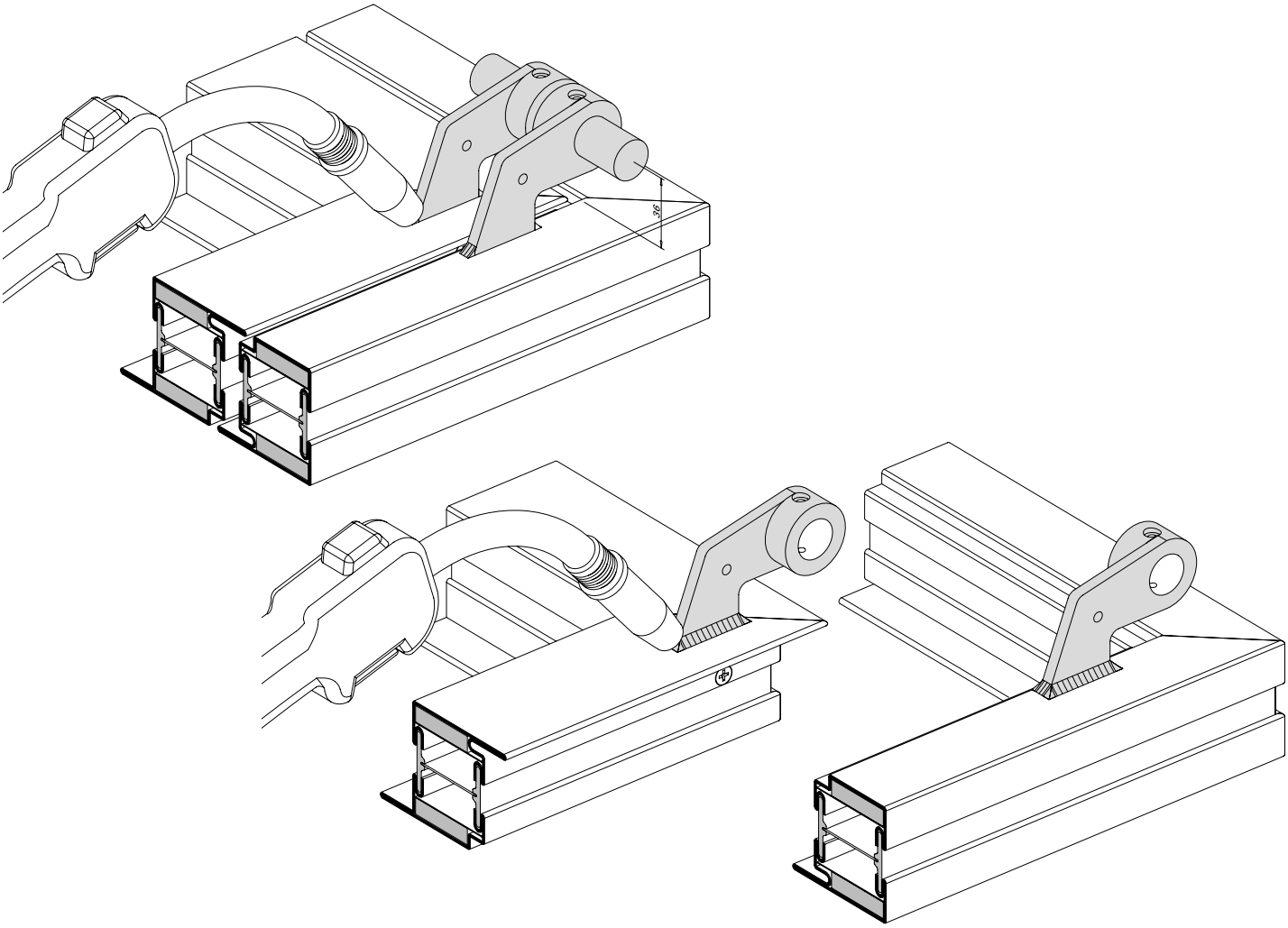

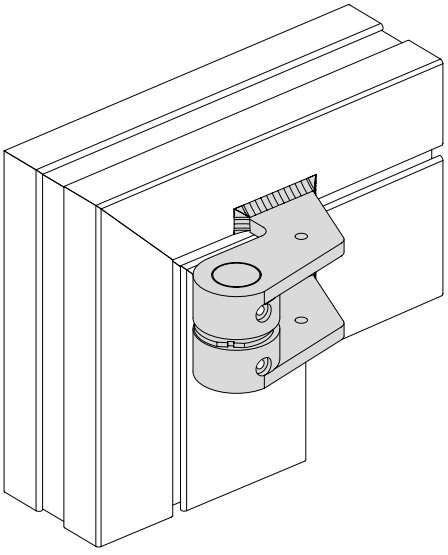

1. Distanzstück einschieben
2. Zapfenband verschrauben (Senkschrauben M 5x20)
3. Blend- und Flügelrahmen heften und schweissen
4. Flügelrahmen und Blendrahmen ausrichten
5. Bolzen ø 20 mm durch Bandteile stecken und Band auf Abstand 36 mm ausrichten
6. Bandteile anschweissen

1. Introduire les pièces de distances
2. Visser le pivot (vis à tête conique M 5x20)
3. Pointer et souder les cadres dormant et ouvrant
4. Aligner le cadre ouvrant dans le cadre dormant
5. Introduire le boulon ø 20 mm dans les éléments de la paumelle et aligner la paumelle à 36 mm de distance
6. Souder les éléments de la paumelle

1. Insert spacer block
2. Screw pivot hinge together (countersunk srew M 5x20)
3. Tack and weld outer frame and leaf frame
4. Align the outer and leaf frames
5. Insert bolt ø 20 mm through hinge part and position hinge at distance of 36 mm
6. Weld the hinge elements

ift Rosenheim
Notifizierte Produktzertifizierungsstelle
13-003089-PR02
17.07.2020
Notified Body 0757

Türhebel 550.398 für Bodentürschliesser

Bras du bas 550.398 pour ferme-porte de sol

Door lever 550.398 for floor spring

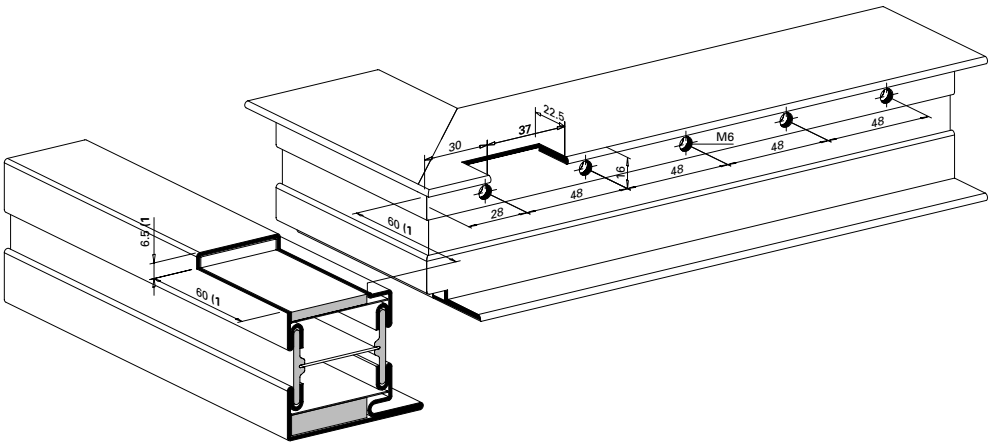

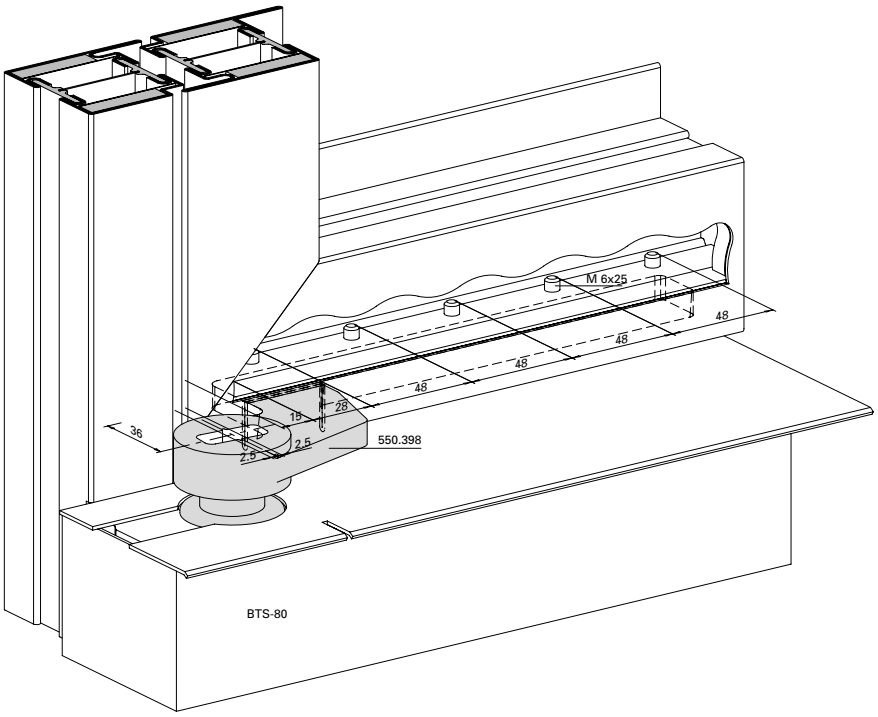

1) Masse sind abhängig von Bodentürschliesser
1) Les dimensions dépendent du ferme-porte au sol
1) Distances depend on the floor spring

2) Länge der Steckachse ist abhängig von der Art und Lage des Bodentürschliessers
2) Dépend du type et de la position du ferme-porte au sol
2) Depends on the type and position of the floor door closer

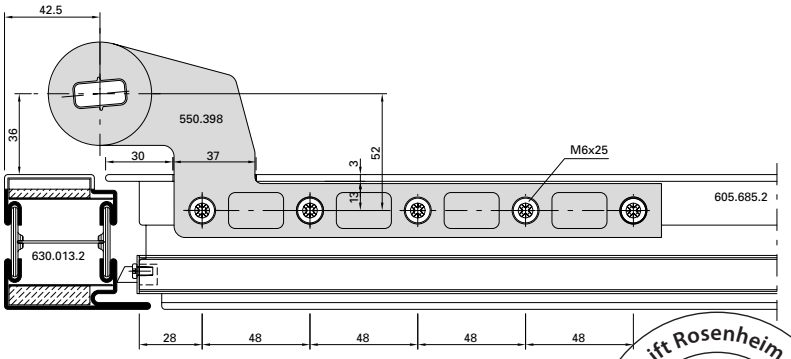

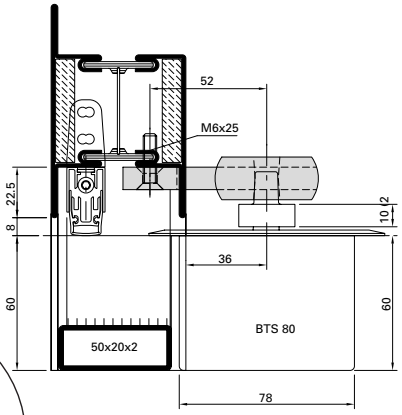

ift Rosenheim
Notifizierte Produkt-zertifizierungsstelle
13-003089-PR02
17.07.2020
Notified Body 0751

Türhebel 550.398 für für Bodentürschliesser

Bras du bas 550.398 pour pour ferme-porte de sol

Door lever 550.398 for floor spring

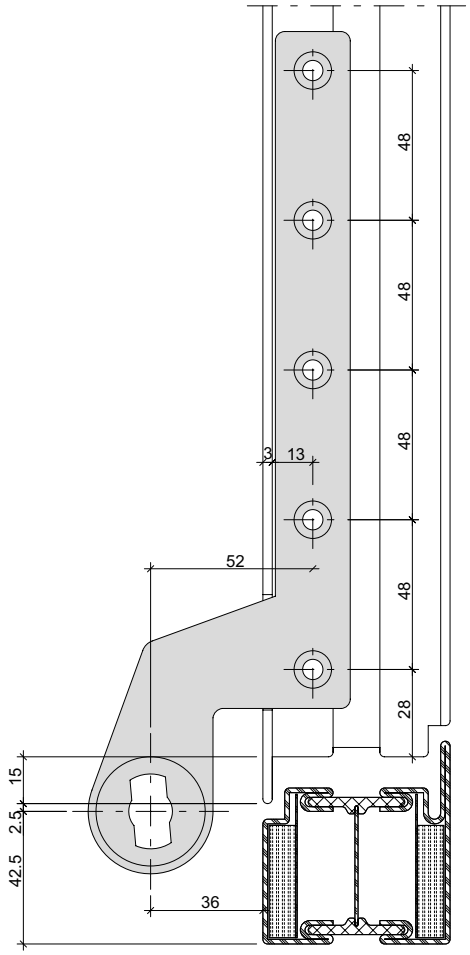



Lappen-Ausklinkung
Désenclenchement de l'aile
Notching for legs

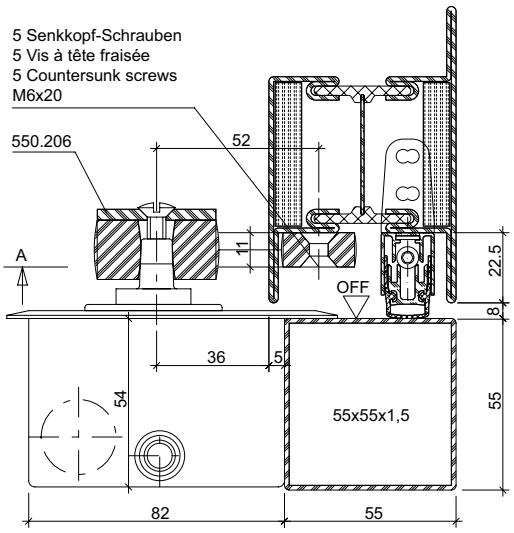

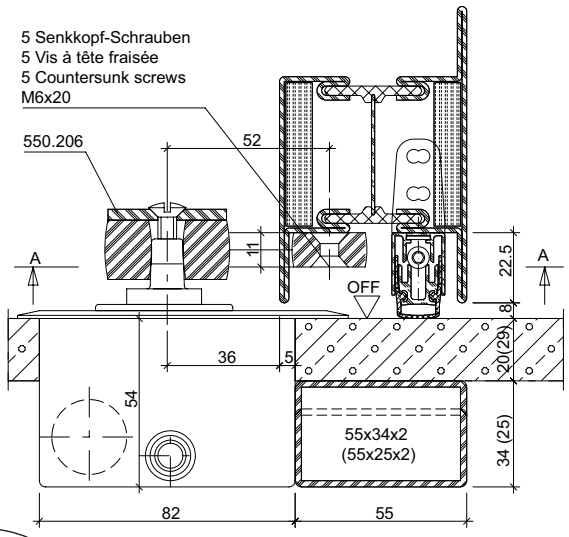

ift Rosenheim
Notifizierte Produkt-zertifizierungsstelle
13-003089-PR02
17.07.2020
Notified Body 0757

Türhebel 550.398 für Anschweisslager 550.396/550.397

Bras du bas 550.398 pour pivot à souder 550.396/550.397

Door lever 550.398 for bottom weld-on pivot hinge 550.396/550.397

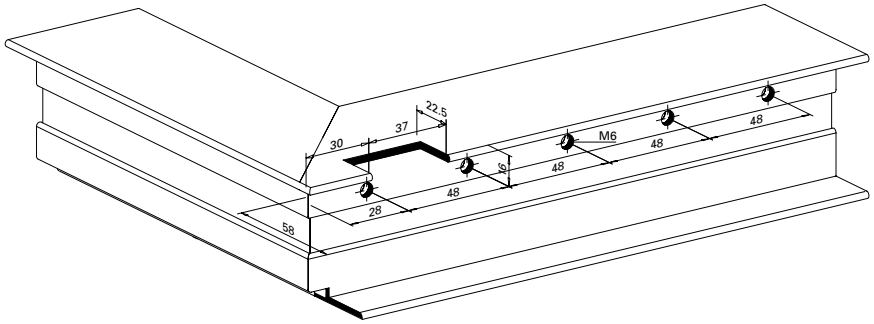

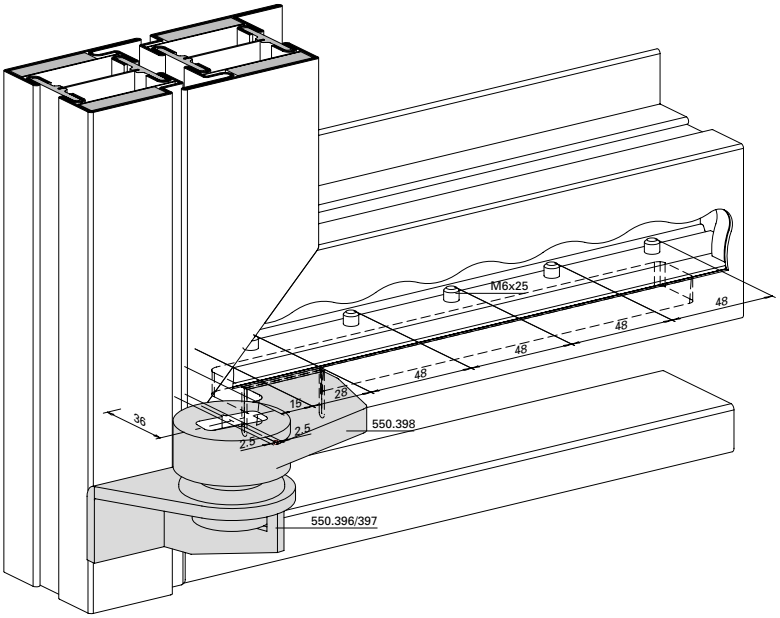

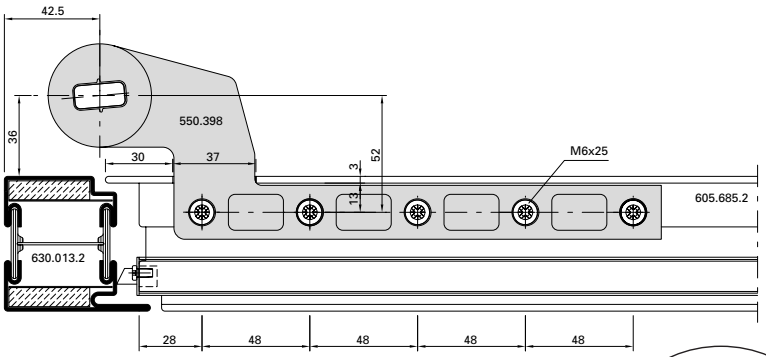

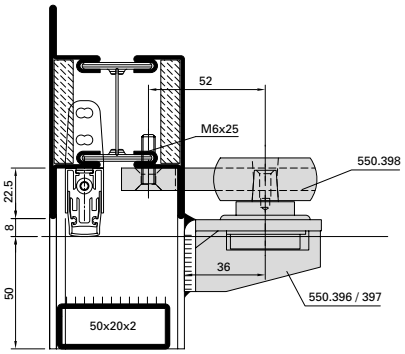

ift Rosenheim
Notifizierte Produkt-zertifizierungsstelle
13-003089-PR02
17.07.2020
Notified Body 0757

Türhebel 550.398 für Anschweisslager 550.396/550.397

Bras du bas 550.398 pour pivot à souder 550.396/550.397

Door lever 550.398 for bottom weld-on pivot hinge 550.396/550.397

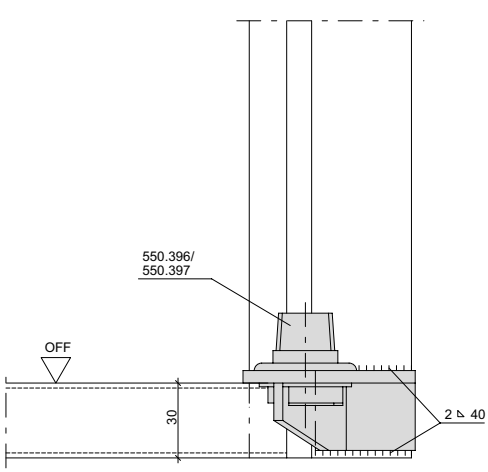

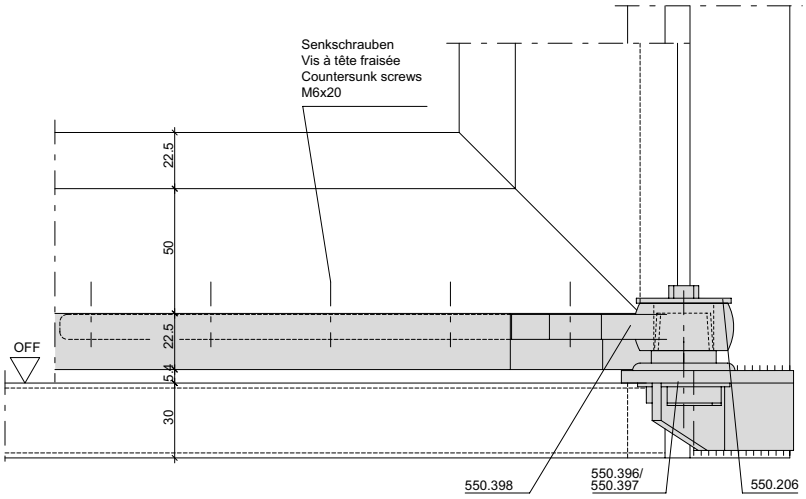

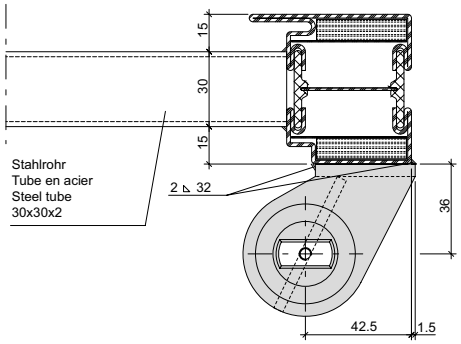

ift Rosenheim
Notifizierte Produkt-zertifizierungsstelle
13-003089-PR02
17.07.2020
Notified Body 0757

Bandsicherung 556.094
Zapfenband

Protection pour paumelle 556.094
Pivot du haut à souder

Hinge fixing 556.094
Top pivot hinge

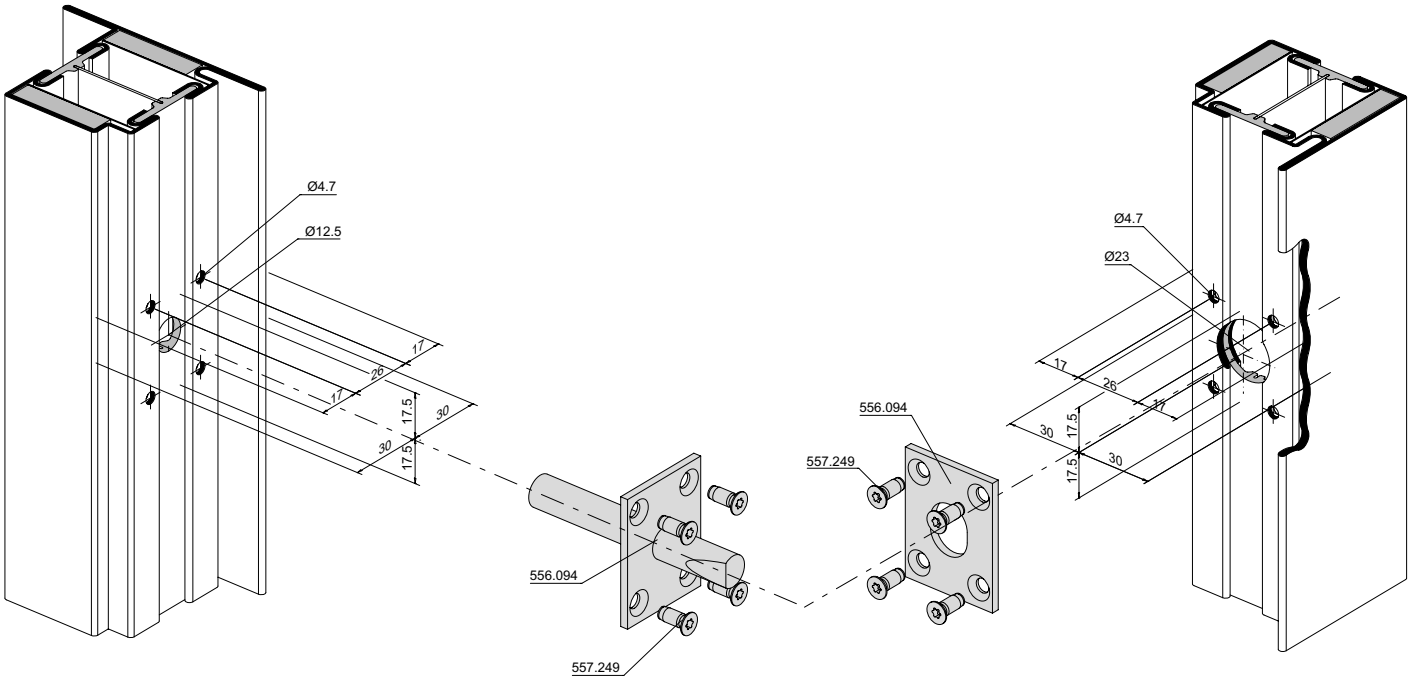

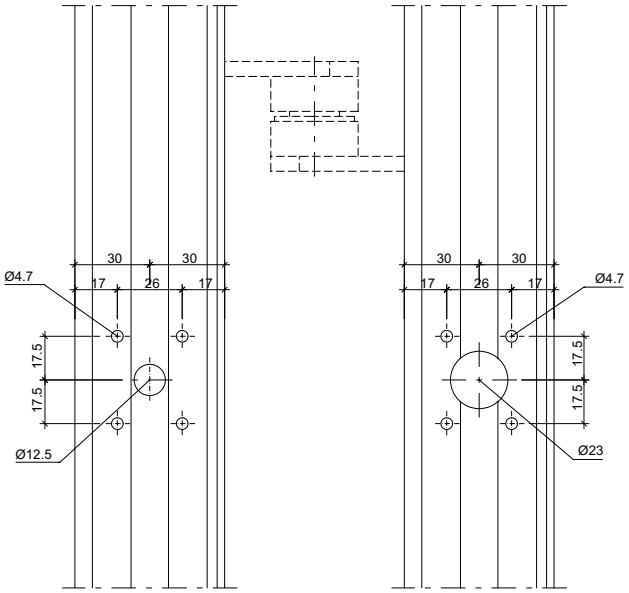

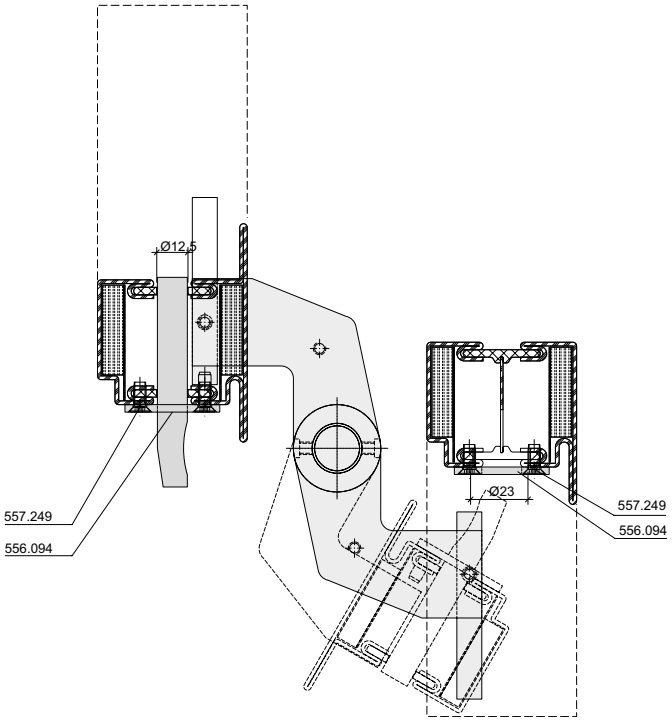

ift Rosenheim
Notifizierte Produkt-zertifizierungsstelle
13-003089-PR02
17.07.2020
Notified Body 0757

Bandsicherung 556.094/556.095
Profile Kammermass 85 mm

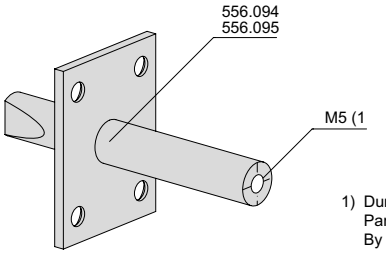

1) Durch Metallbauer zu bohren
Par le métallier
By metal constructor

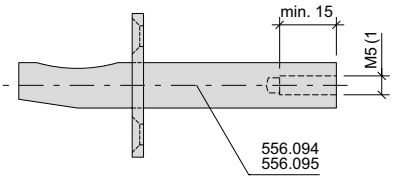

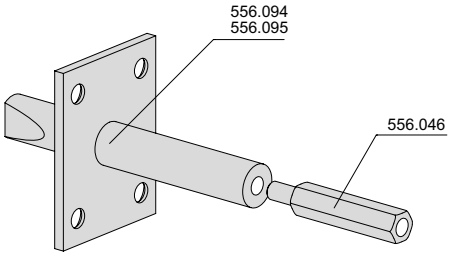

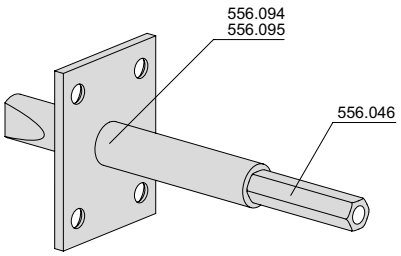

Protection pour paumelle
556.094/556.095
Profilés des cotes de caisson 85 mm

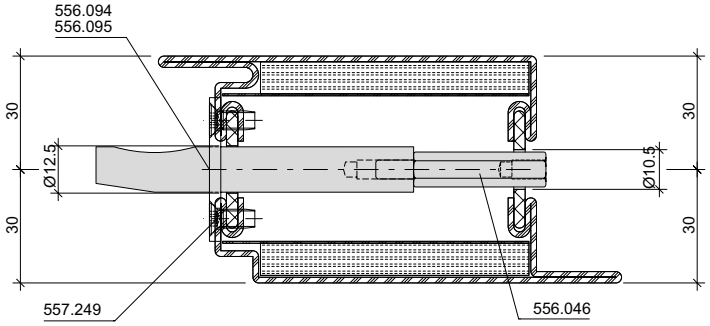

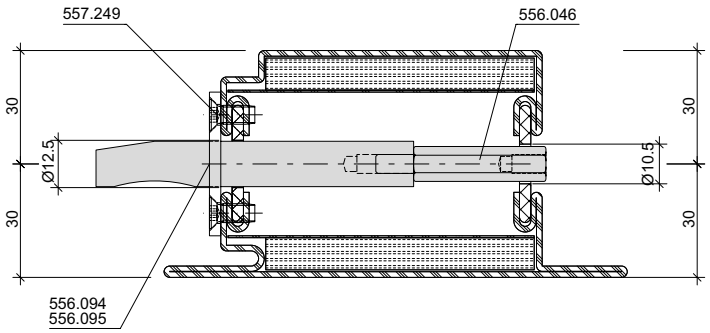

Hinge fixing 556.094/556.095
Profiles chamber dimensions 85 mm

ift Rosenheim
Notifizierte Produkt-zertifizierungsstelle
13-003089-PR02
17.07.2020
Notified Body 0757

Falzsicherung 555.137 bandseitig

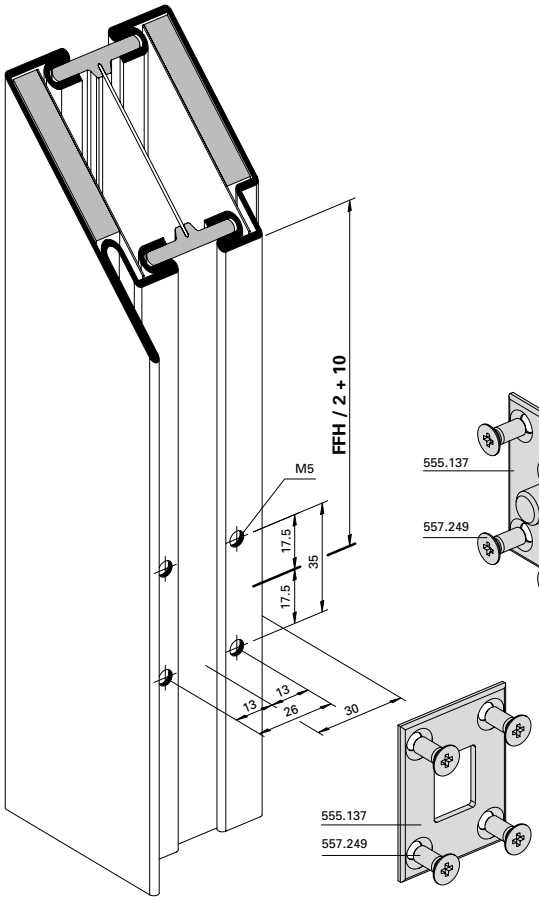

Sécurité de feuillure 555.137 côté paumelle

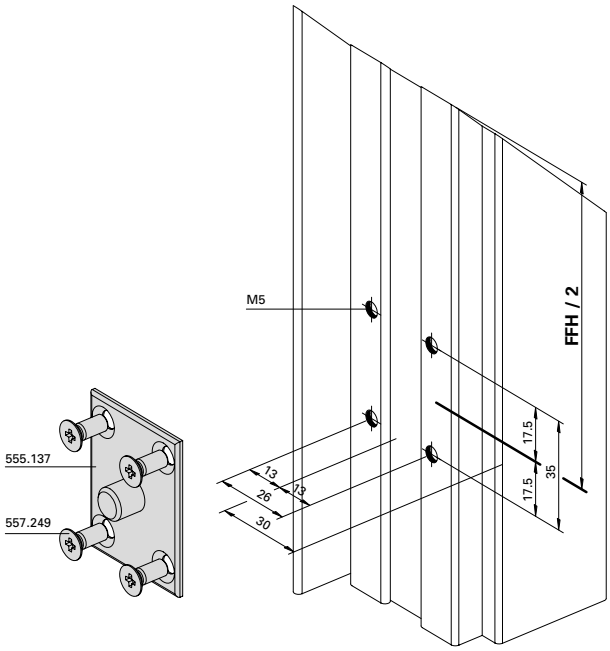

Rebate mechanism 555.137 hinge side

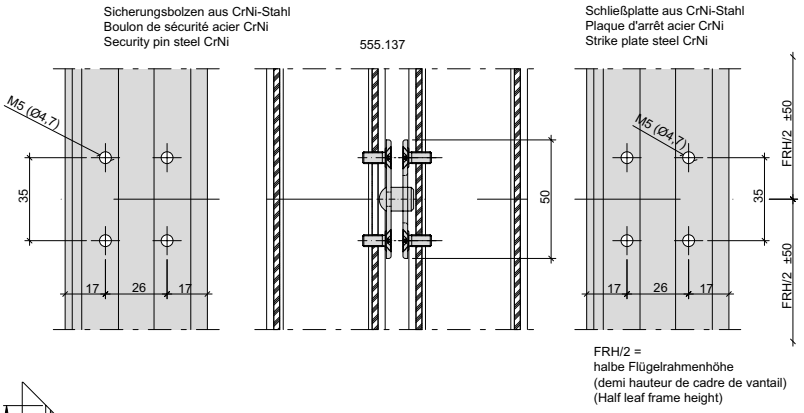

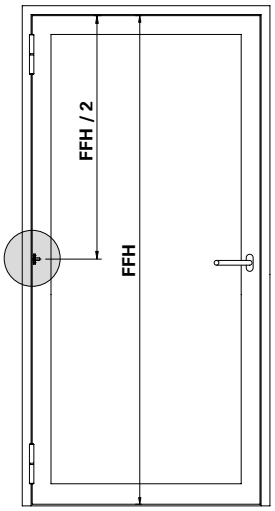

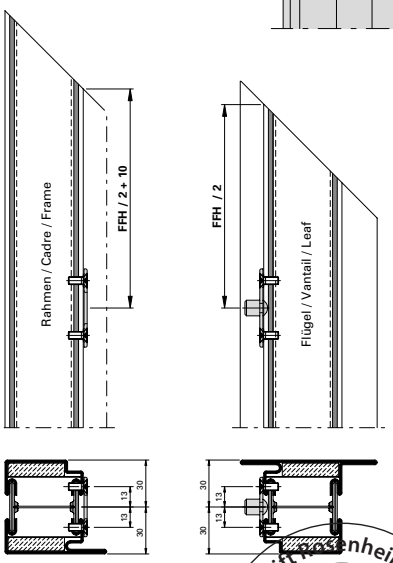

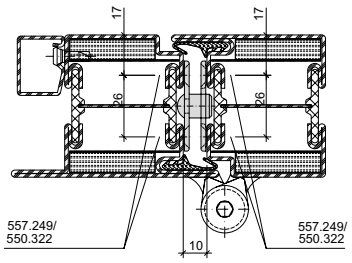

Einbau mit 499.124

Montage avec 499.124

Installation with 499.124

ift Rosenheim
Notifizierte Produkt-zertifizierungsstelle
13-003089-PR02
17.07.2020
Notified Body 0757

Drückerabdeckung

Notausgangstüren mit RC Anforderung und innenliegendem Drücker, sowie mit schwellenloser Ausführung sind Drückerabdeckungen oder Drückersicherungen einzusetzen.

Recouvrement de poignée

Pour les issues de secours avec spécification RC et poignées situées à l´intérieur, de même qu›avec une conception sans seuil, il faut utiliser des recouvrements de poignée ou capots de poignée.

Handle cover

Handle guards or handle covers must be used for emergency exit doors with RC requirement and internal handle as well as with design without threshold.

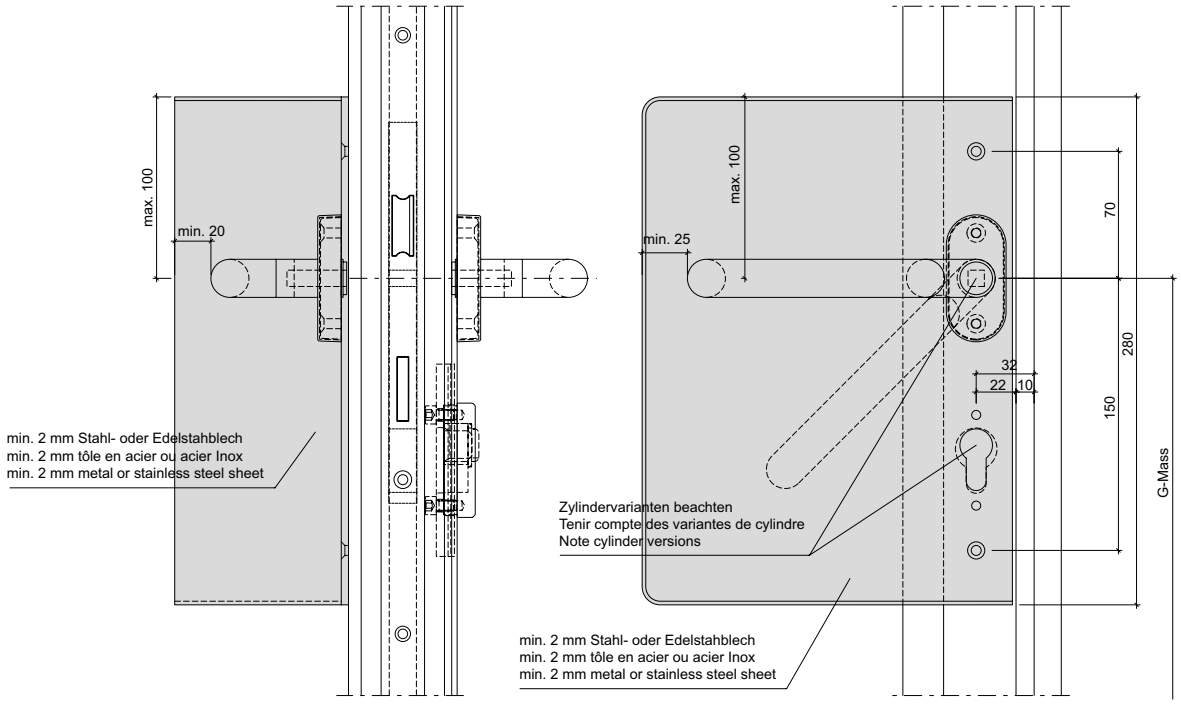

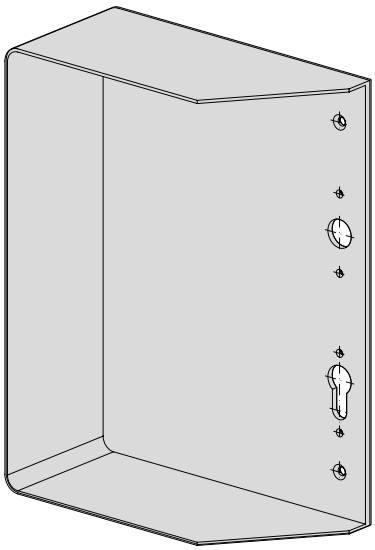

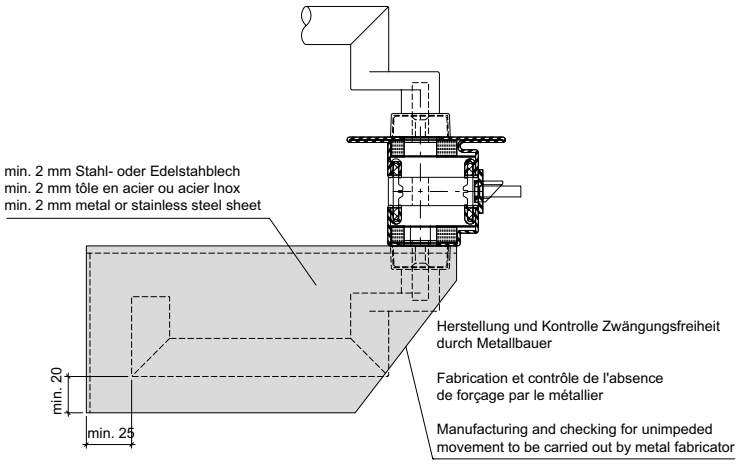

ift Rosenheim
Notifizierte Produktzertifizierungsstelle
13-003089-PR02
17.07.2020
Notified Body 0757

Schwelle mit Auflaufdichtung
Einflügelige Türe

Seuil avec joint de contact
Porte à un vantail

Threshold with ramp seal
Single leaf door

Dichtung 455.207
Zusatzprofil 407.101

Joint 455.207
Profilé complémentaire 407.101

Weatherstrip 455.207
Additional profile 407.101

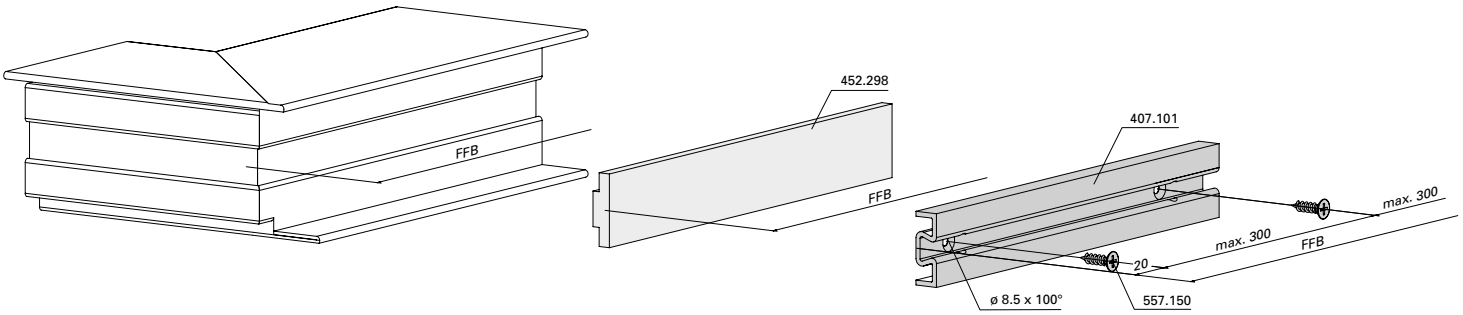

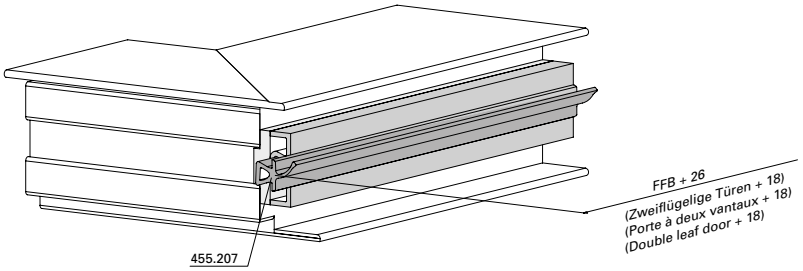

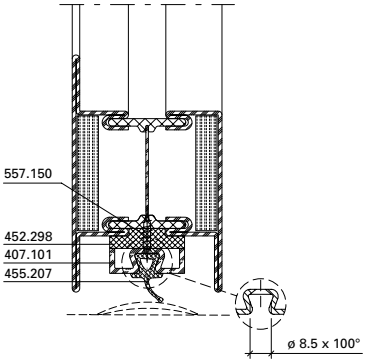

Schwelle 407.041

Seuil 407.041

Threshold 407.041

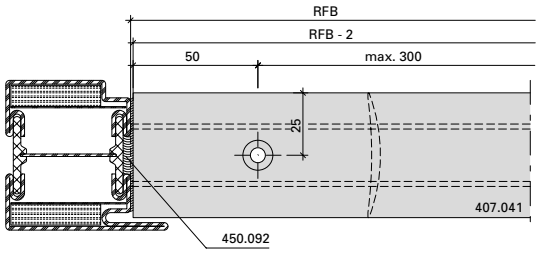

Hinweis:
Alternativ kann die Schwelle 407.040 verwendet werden.

Remarque:
le seuil 407.040 peut également être utilisé.

Note:
Alternatively, the threshold 407.040 may be used.

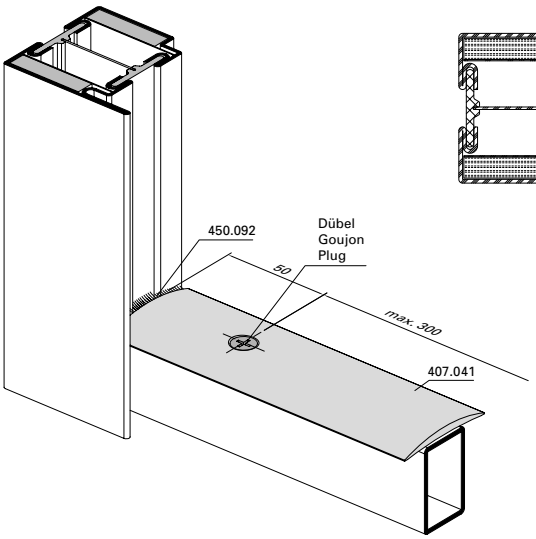

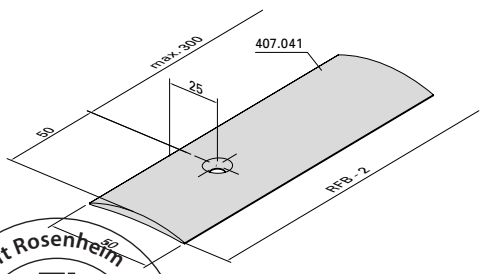

ift Rosenheim
Notifizierte Produkt-zertifizierungsstelle
13-003089-PR02
17.07.2020
Notified Body 0757

Türschwellen-Zusatzprofil 407.114 und Dichtung 452.989

Profilé pour seuil de porte complémentaire 407.114 et joint 452.989

Additional door threshold profile 407.114 and weatherstrip 452.989

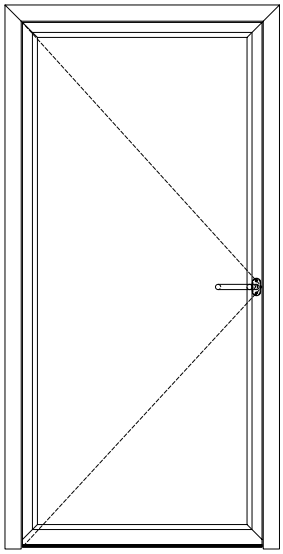

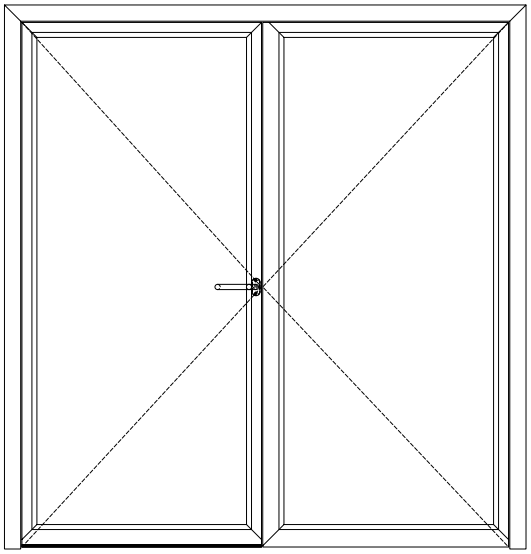

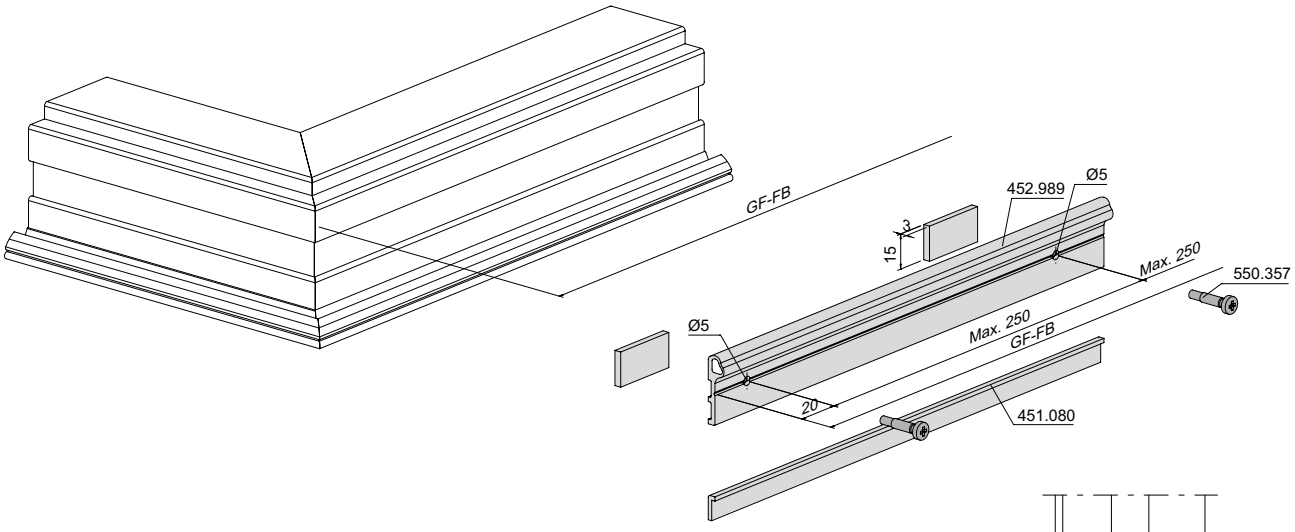

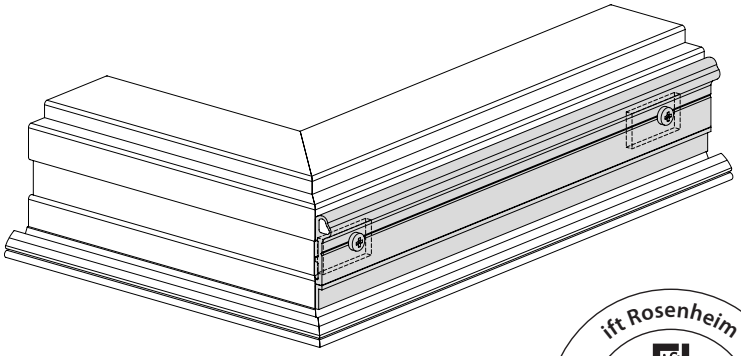

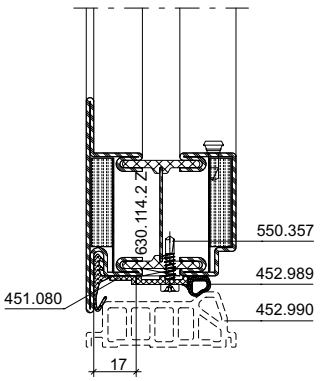

ift Rosenheim
Notifizierte Produktzertifizierungsstelle
13-003089-PR02
17.07.2020
Notified Body 0757

Türschwellen-Zusatzprofil 407.114 und Dichtung 452.989

Profilé pour seuil de porte complémentaire 407.114 et joint 452.989

Additional door threshold profile 407.114 and weatherstrip 452.989

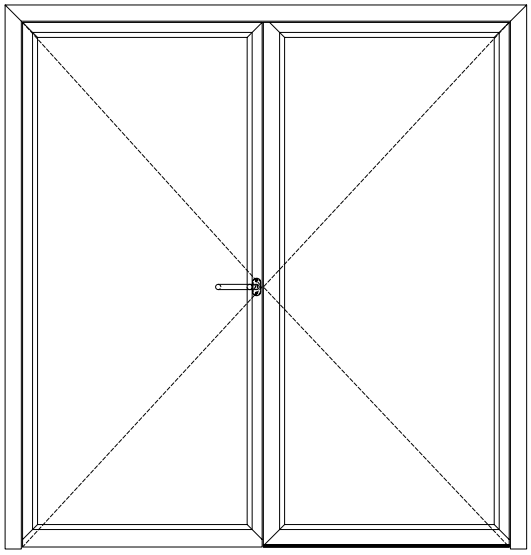

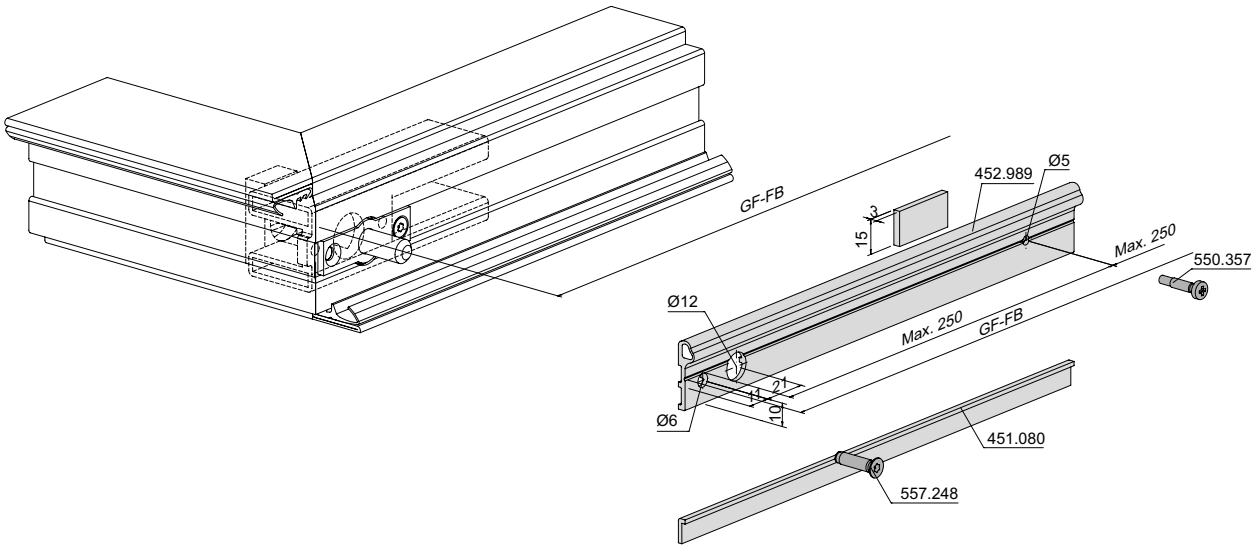

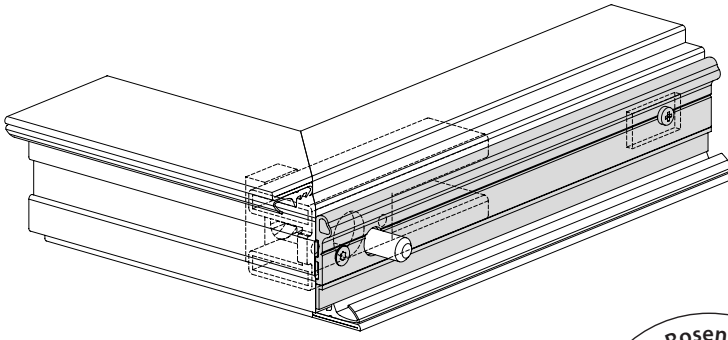

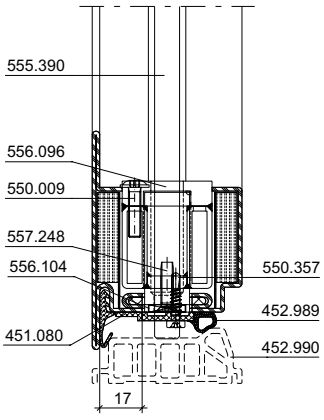

ift Rosenheim
Notifizierte Produktzertifizierungsstelle
13-003089-PR02
17.07.2020
Notified Body 0757

Bodenbuchse 556.152 mit Schwellenprofil 452.992

Douille de verrouillage 556.152 avec profilé de seuil 452.992

Floor socket 556.152 with threshold profile 452.992

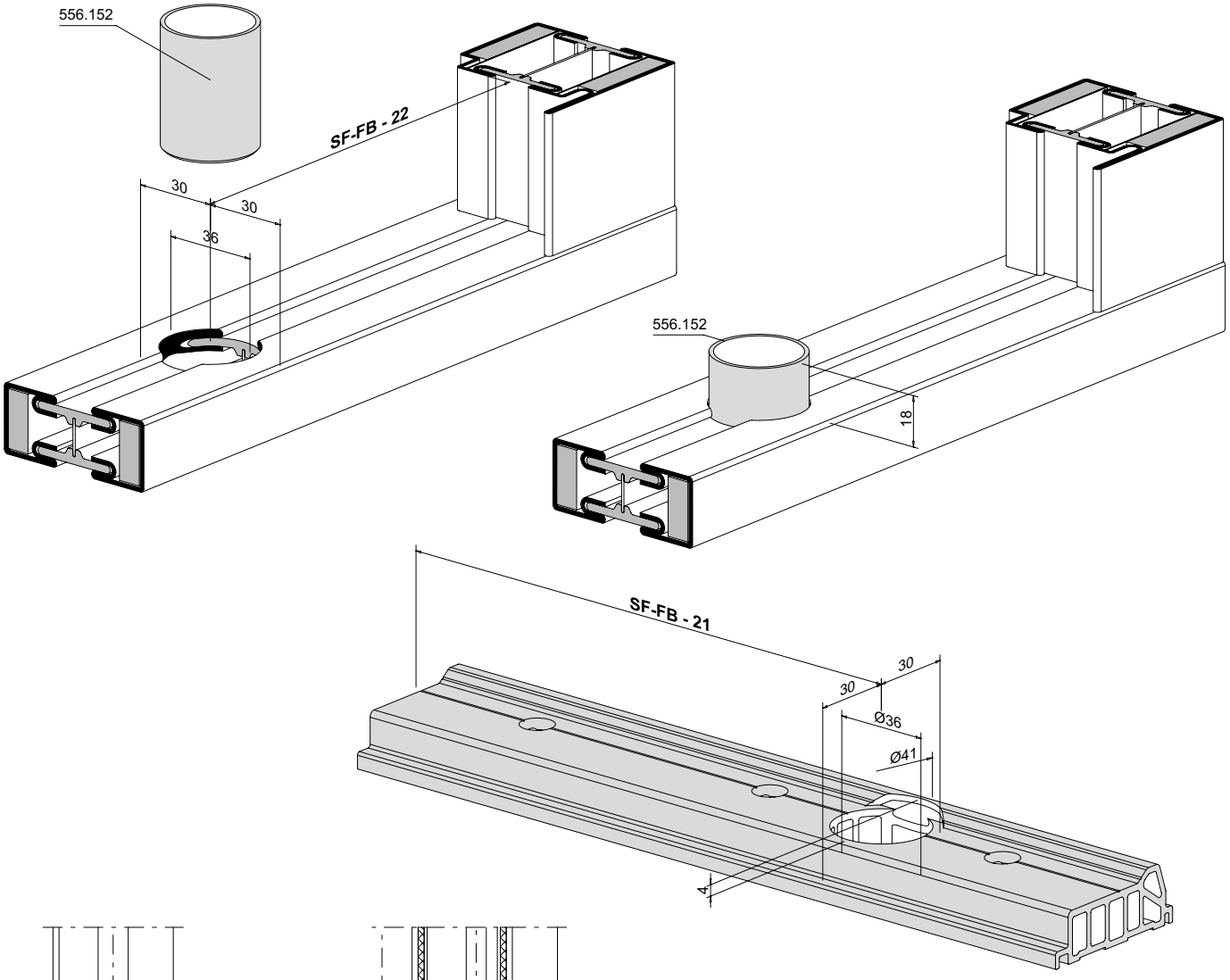

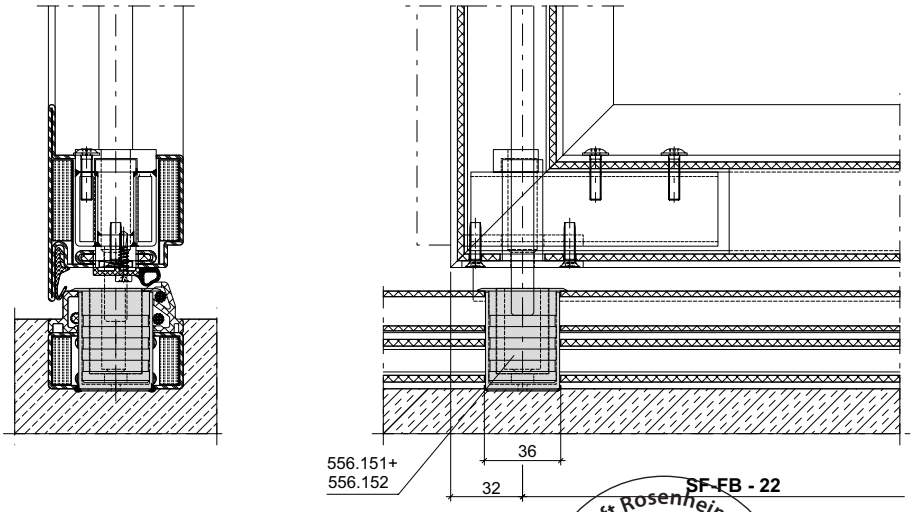

ift Rosenheim
Notifizierte Produktzertifizierungsstelle
13-003089-PR02
17.07.2020
Notified Body 0757

Türschwellenprofil 452.992
Türflügel nach innen öffnend

Profilé pour seuil de porte 452.992
Vantail de porte ouvrant vers l'intérieur

Door treshold profile 452.992
Door leaf inward opening

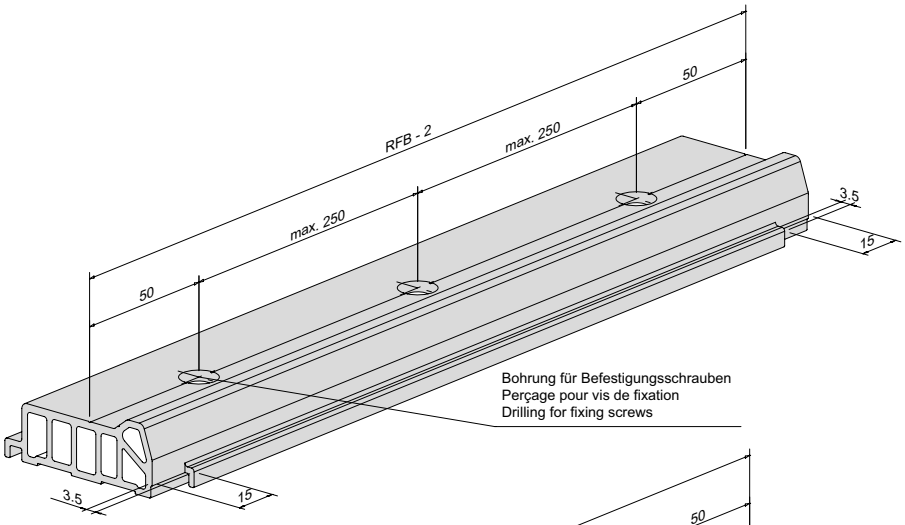

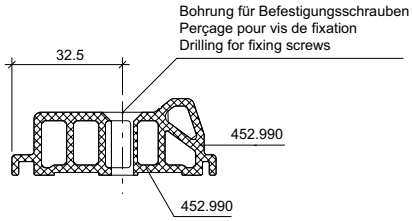

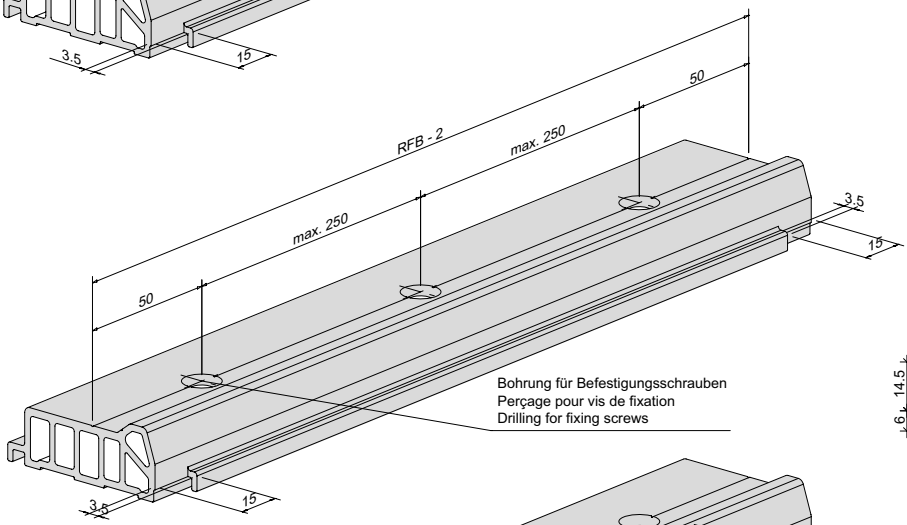

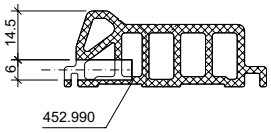

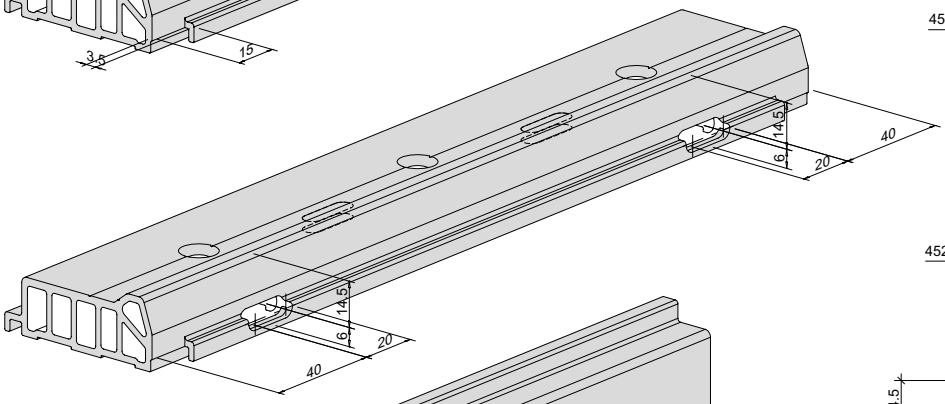

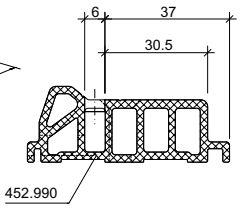

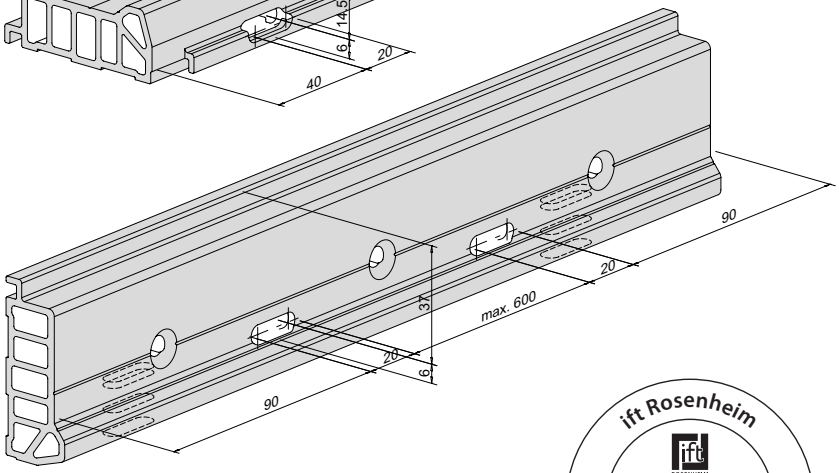

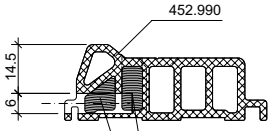

Bei nach innen öffnender Tür
vor Montage die Enden beidseitig
mit 450.096 abdichten
Si la porte s'ouvre vers l'intérieur,
étancher les extrémités des deux
côtés avec 450.096
For inward-opening doors, seal
the ends on both sides with
450.096 before installation.

ift Rosenheim
Notifizierte Produkt-
zertifizierungsstelle
13-003089-PR02
17.07.2020
Notified Body 0757

Türschwellenprofil 452.992
Türflügel nach innen öffnend

Profilé pour seuil de porte 452.992
Vantail de porte ouvrant vers l'intérieur

Door treshold profile 452.992
Door leaf inward opening

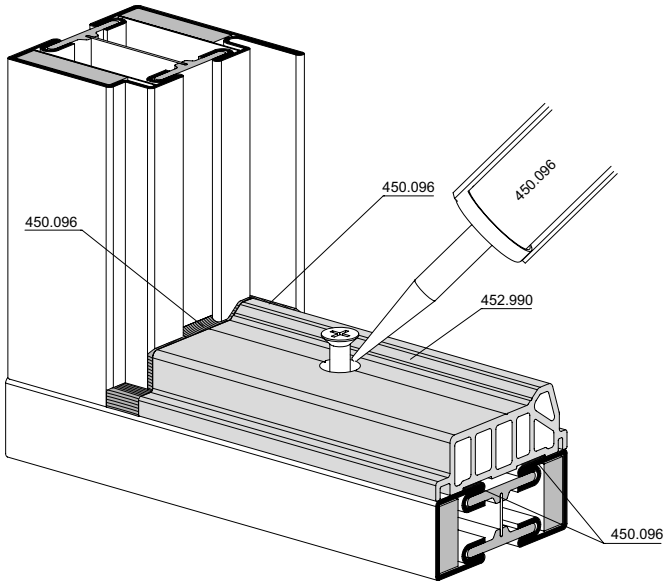

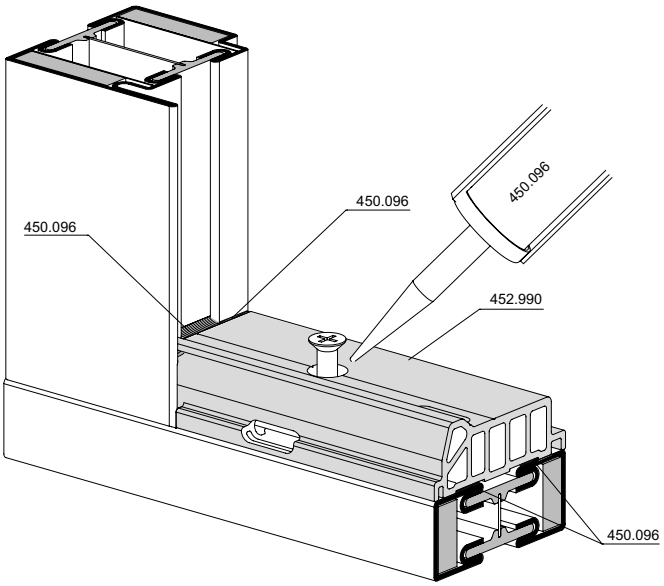

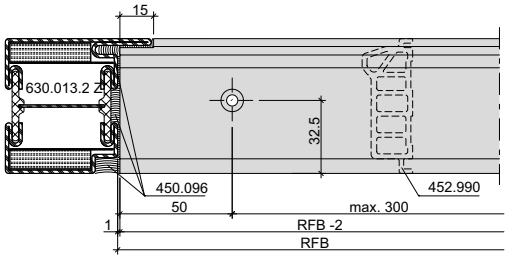

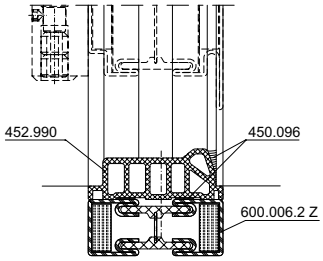

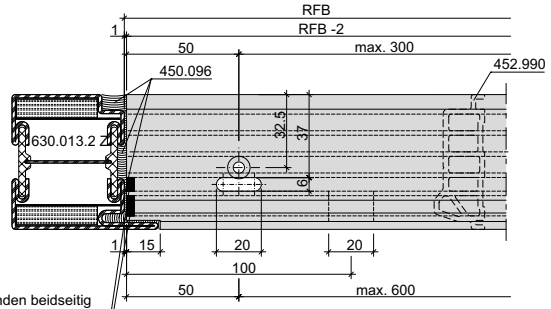

Vor Montage die Enden beidseitig
mit 450.096 abdichten
Étancher les extrémités des
deux côtés avec 450.096
avant le montage
Seal the ends on both sides
with 450.096 before installation.

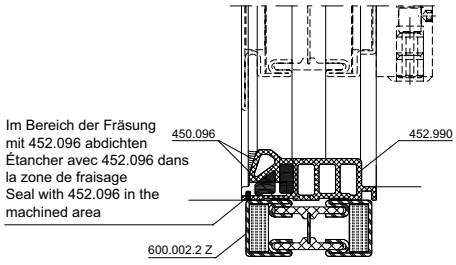

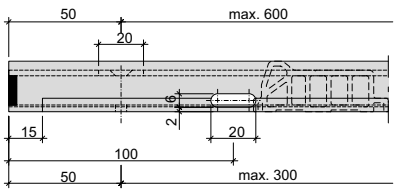

ift Rosenheim
Notifizierte Produkt-
zertifizierungsstelle
13-003089-PR02
17.07.2020
Notified Body 0757

Türschwellenprofil 452.992
Türflügel nach aussen öffnend

Profilé pour seuil de porte 452.992
Vantail de porte ouvrant vers l'extérieur

Door treshold profile 452.992
Door leaf outward opening

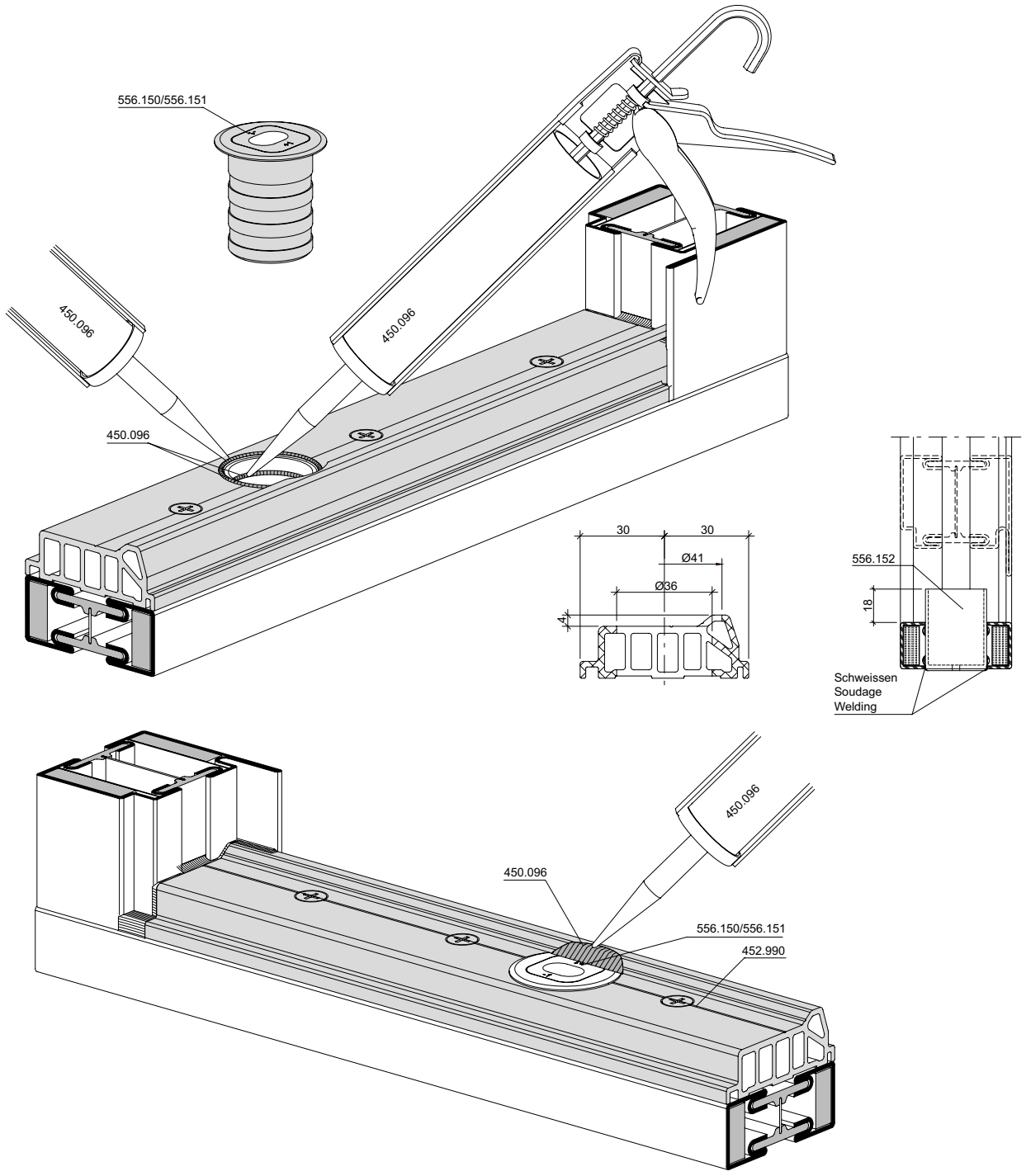

ift Rosenheim
Notifizierte Produkt-zertifizierungsstelle
13-003089-PR02
17.07.2020
Notified Body 0757

Türschwellenprofil 407.051

Profilé pour seuil de porte 407.051

Door treshold profile 407.051

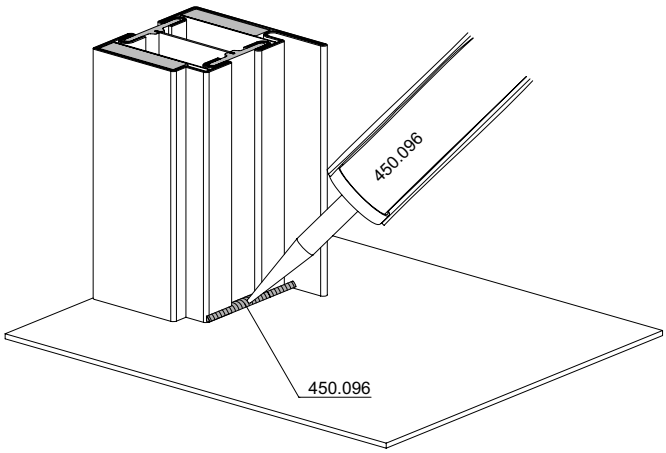

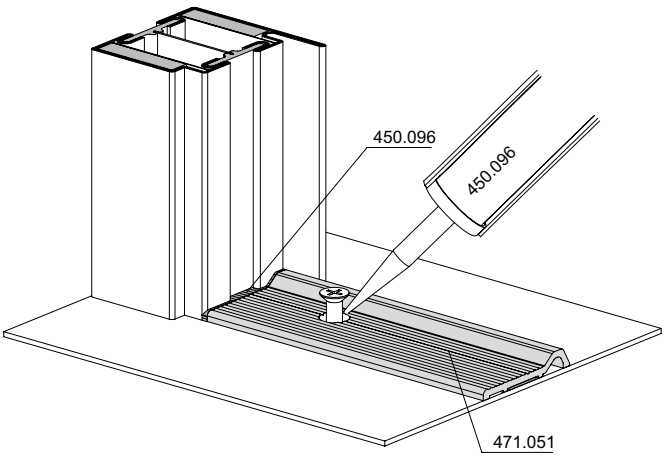

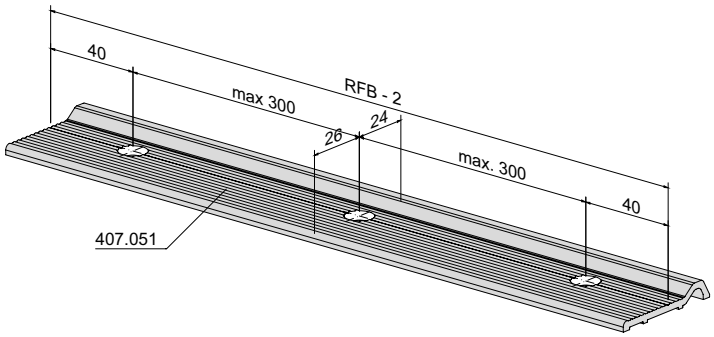

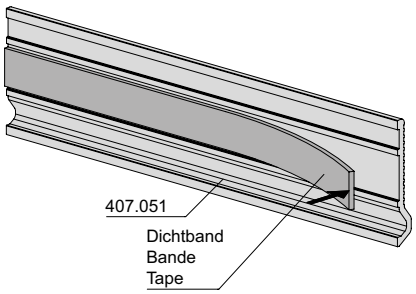

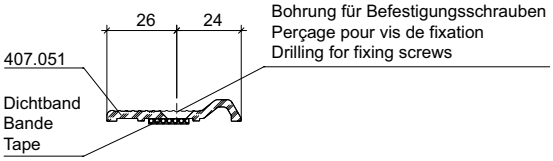

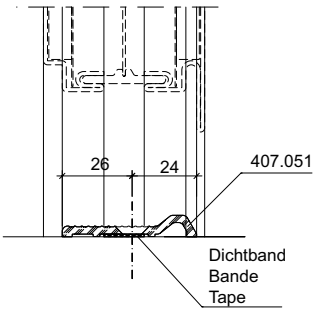

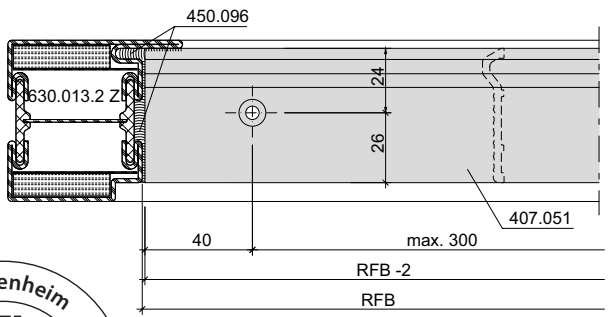

ift Rosenheim
Notifizierte Produkt-zertifizierungsstelle
13-003089-PR02
17.07.2020
Notified Body 0757

Dichtung 451.080
zu Lappenverstärkung 556.107
nach aussen öffnend

Joint 451.080 comme renfort
de lèvre 556.107
ouvrant vers l'extérieur

Weatherstrip 451.080 for
leg reinforcement 556.107
outward opening

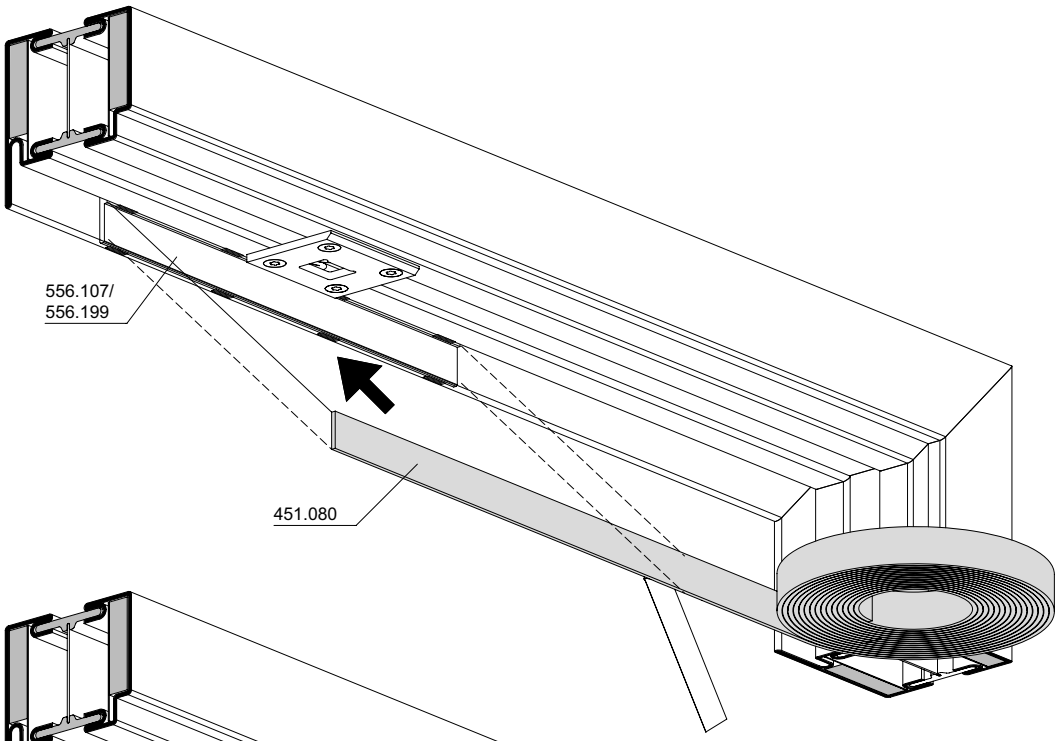

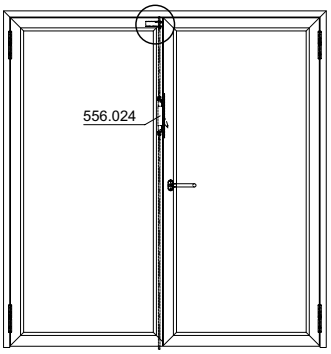

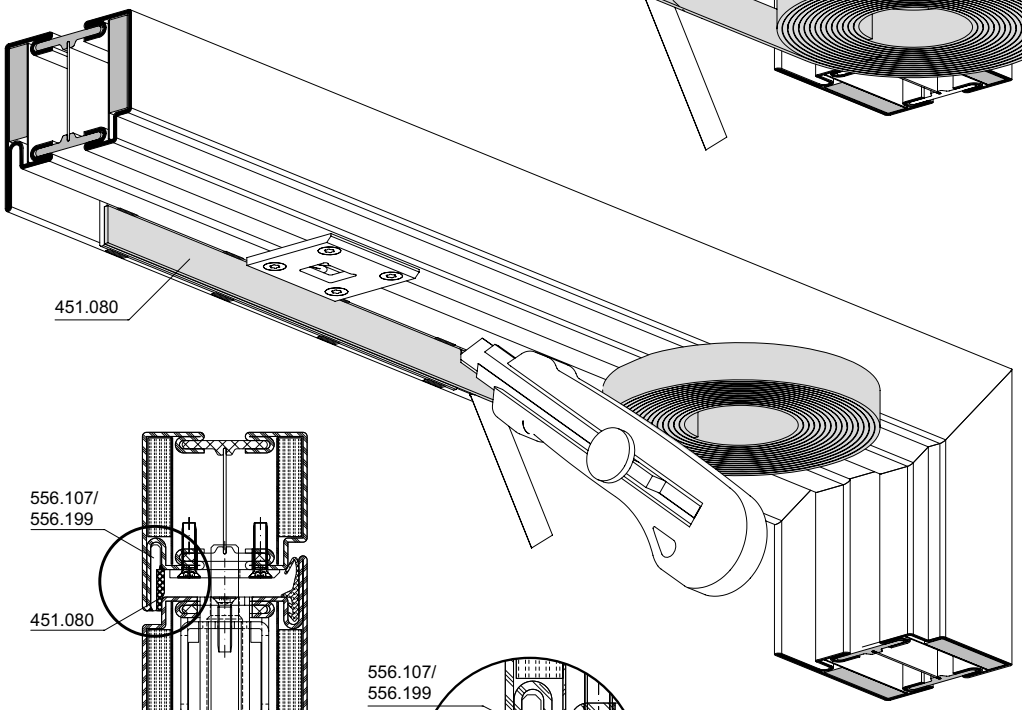

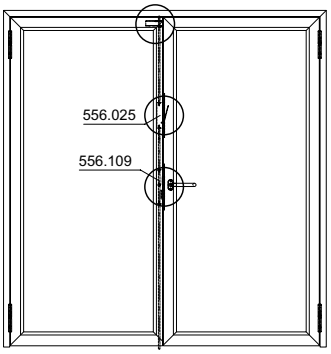

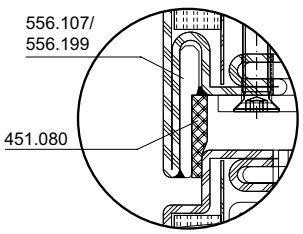

ift Rosenheim
Notifizierte Produkt-
zertifizierungsstelle
13-003089-PR02
17.07.2020
Notified Body 0757

Dichtung 451.080
zu Lappenverstärkung 556.107
nach innen öffnend

Joint 451.080 comme renfort
de lèvre 556.107
ouvrant vers l'intérieur

Weatherstrip 451.080 for
leg reinforcement 556.107
inward opening

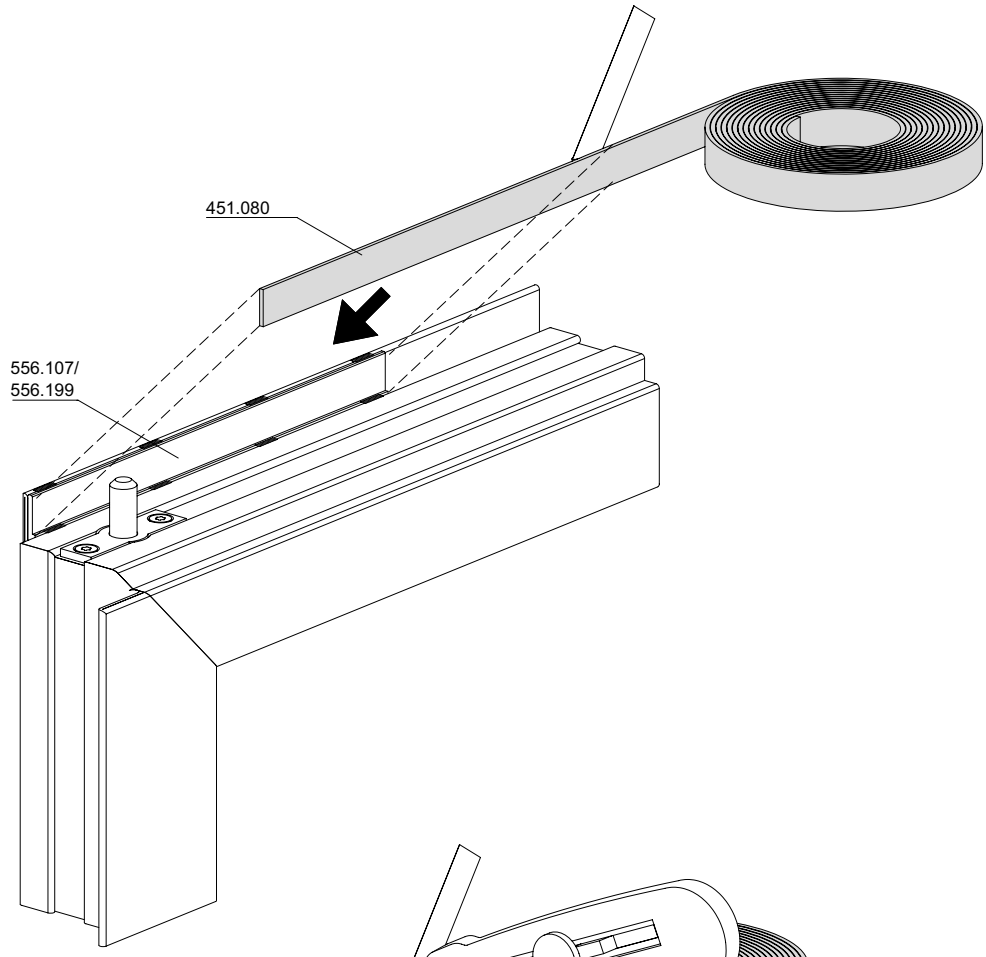

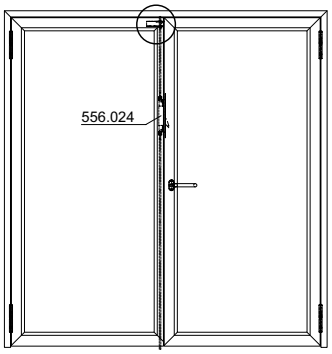

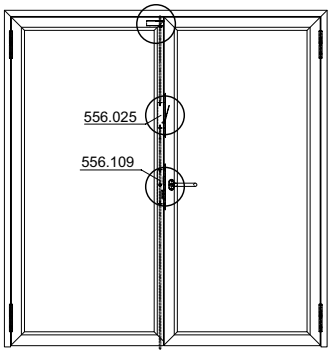

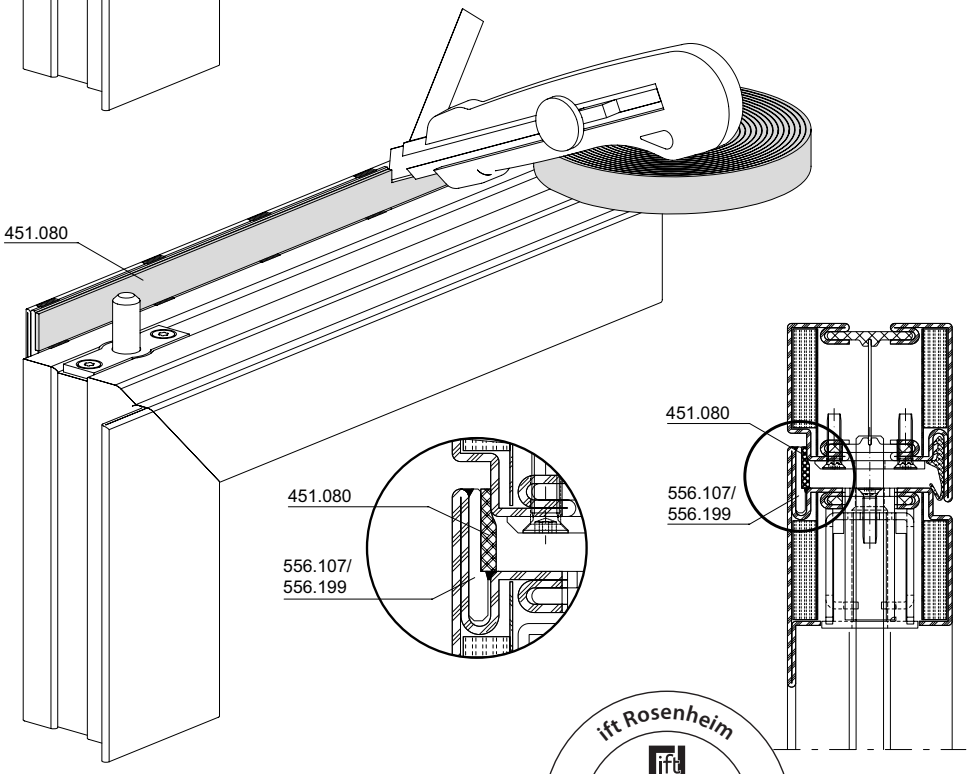

Lage der Befestigungspunkte und Türbänder bei Türen mit RC3 Anforderung

Position des points de fixation et des paumelles pour répondre aux exigences RC3

Position of the fixing points and door hinges for RC 3 requirements

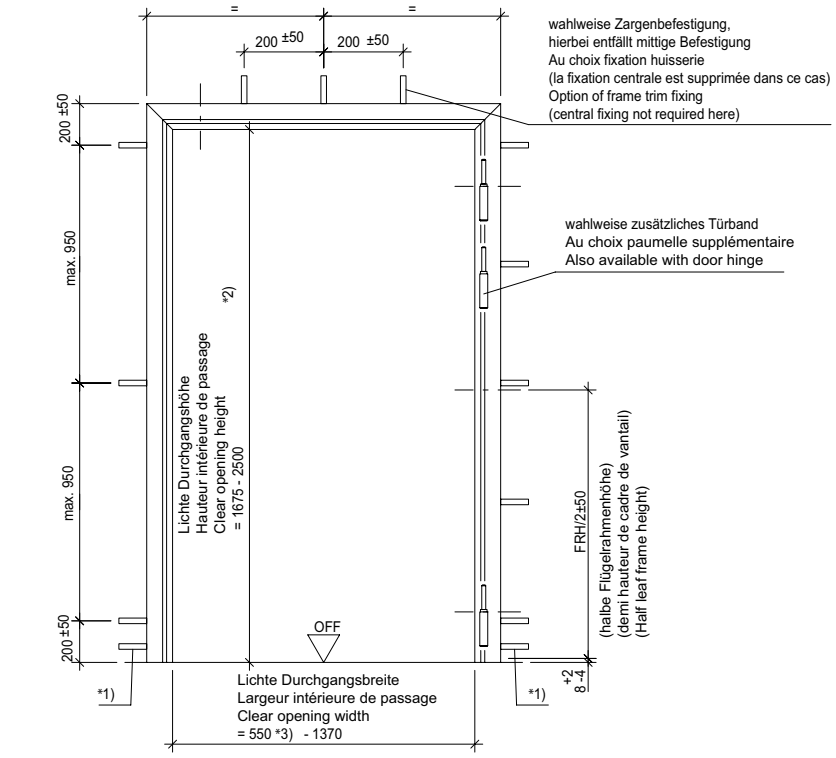

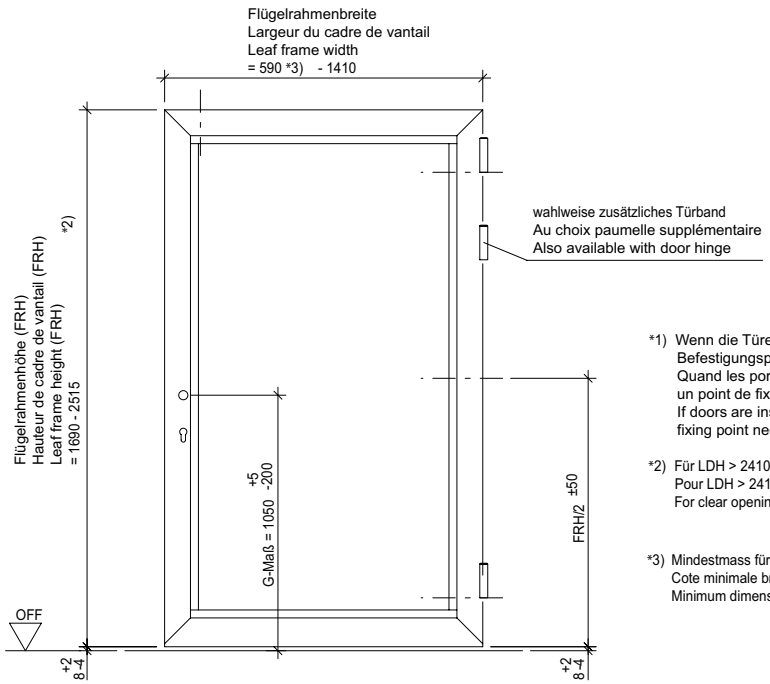

*1) Wenn die Türen ohne Bodeneinstand der Zargen eingebaut werden, ist ein zusätzlicher Befestigungspunkt 60 ±20mm über OFF anzubringen.
Quand les portes sont montées sans raccordement dans la chape des châssis, un point de fixation supplémentaire 60 ±20 mm doit être placé bord supérieur sol fini.
If doors are installed without a floor recess for the frame trim, an additional fixing point needs to be positioned at 60 ± 20 mm above FFL.

*2) Für LDH > 2410mm ist eine Sonderanfertigung der Mehrfachverriegelung erforderlich.
Pour LDH > 2410 mm, une réalisation spéciale du verrouillage multiple est nécessaire.
For clear opening heights > 2410 mm, custom fabrication of the multi-point locking is required

*3) Mindestmass für Türhebel/Anschweisslagaer FRB ≥ 905mm
Cote minimale bras du bas/palier à souder FRB ≥ 905 mm
Minimum dimension for door lever / weld-on bearing for leaf frame widths ≥ 905 mm

ift Rosenheim
Notifizierte Produktzertifizierungsstelle
13-003089-PR02
17.07.2020
Notified Body 0757

Lage der Befestigungspunkte und Türbänder bei Türen mit RC3 Anforderung

Position des points de fixation et des paumelles pour répondre aux exigences RC3

Position of the fixing points and door hinges for RC 3 requirements

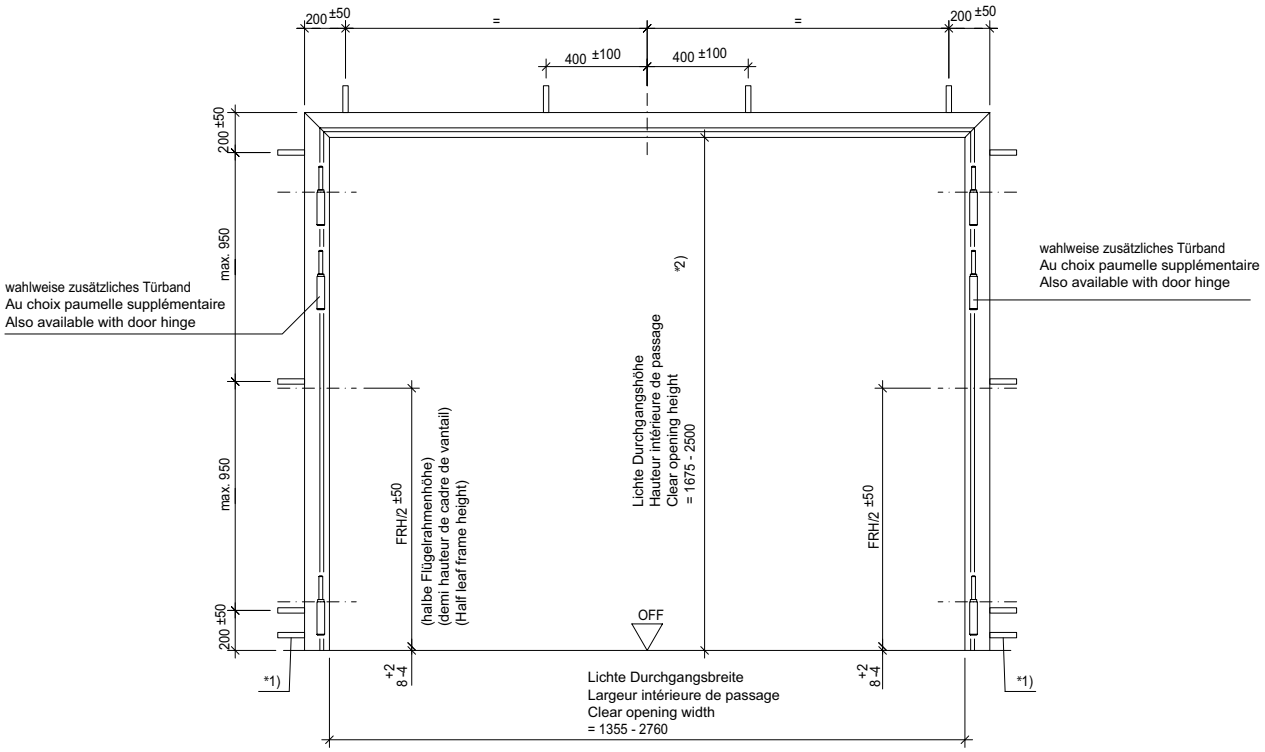

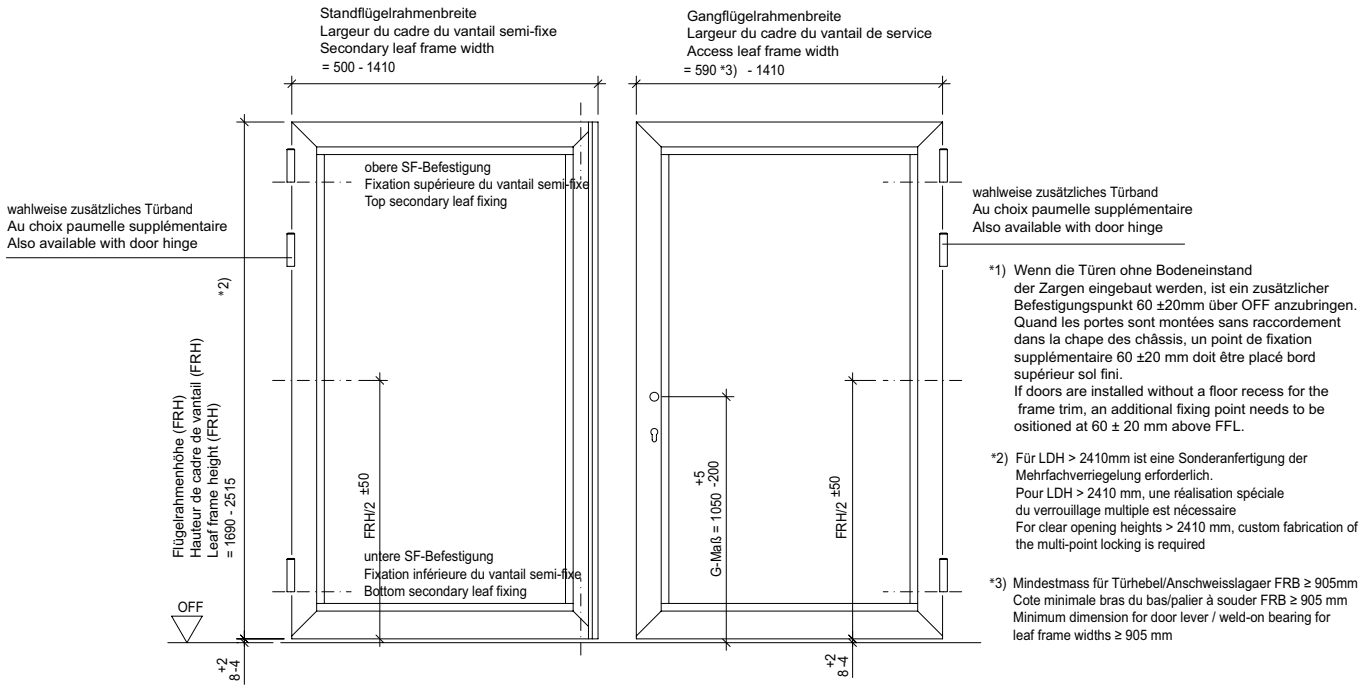

*1) Wenn die Türen ohne Bodeneinstand der Zargen eingebaut werden, ist ein zusätzlicher Befestigungspunkt 60 ±20mm über OFF anzubringen.
Quand les portes sont montées sans raccordement dans la chape des châssis, un point de fixation supplémentaire 60 ±20 mm doit être placé bord supérieur sol fini.
If doors are installed without a floor recess for the frame trim, an additional fixing point needs to be positioned at 60 ± 20 mm above FFL.

*2) Für LDH > 2410mm ist eine Sonderanfertigung der Mehrfachverriegelung erforderlich.
Pour LDH > 2410 mm, une réalisation spéciale du verrouillage multiple est nécessaire
For clear opening heights > 2410 mm, custom fabrication of the multi-point locking is required

*3) Mindestmass für Türhebel/Anschweisslagaer FRB ≥ 905mm
Cote minimale bras du bas/palier à souder FRB ≥ 905 mm
Minimum dimension for door lever / weld-on bearing for leaf frame widths ≥ 905 mm

ift Rosenheim
Notifizierte Produktzertifizierungsstelle
13-003089-PR02
17.07.2020
Notified Body 0757

Füllelemente

Es sind Scheiben bzw. Füllungen nach EN 356 zu verwenden.

Siehe Glaslisten in ATD 3A-2.

Eléments de remplissage

Il convient d'utiliser des vitres ou des remplissages selon EN 356.

Voir chapitre ATD 3A-2.

Infill units

Panes or infills in accordance with EN 356 have to be used.

See in chapter ATD 3A-2.

Druckfeste Hinterfütterung

Der Falzraum zwischen Glas bzw. Paneel und Flügelrahmen muss im Bereich der Verriegelungspunkte druckfest hinterfüttert werden.

Doublure arrière résistant à la pression

La zone de feuillure entre la vitre ou le panneau et le cadre de vantail doit être doublée à l'arrière dans la zone des points de fixation.

Compression-resistant backing

The rebate area between the glass or panel and the leaf frame has to be provided with compression-resistant backing in the area of the locking points.

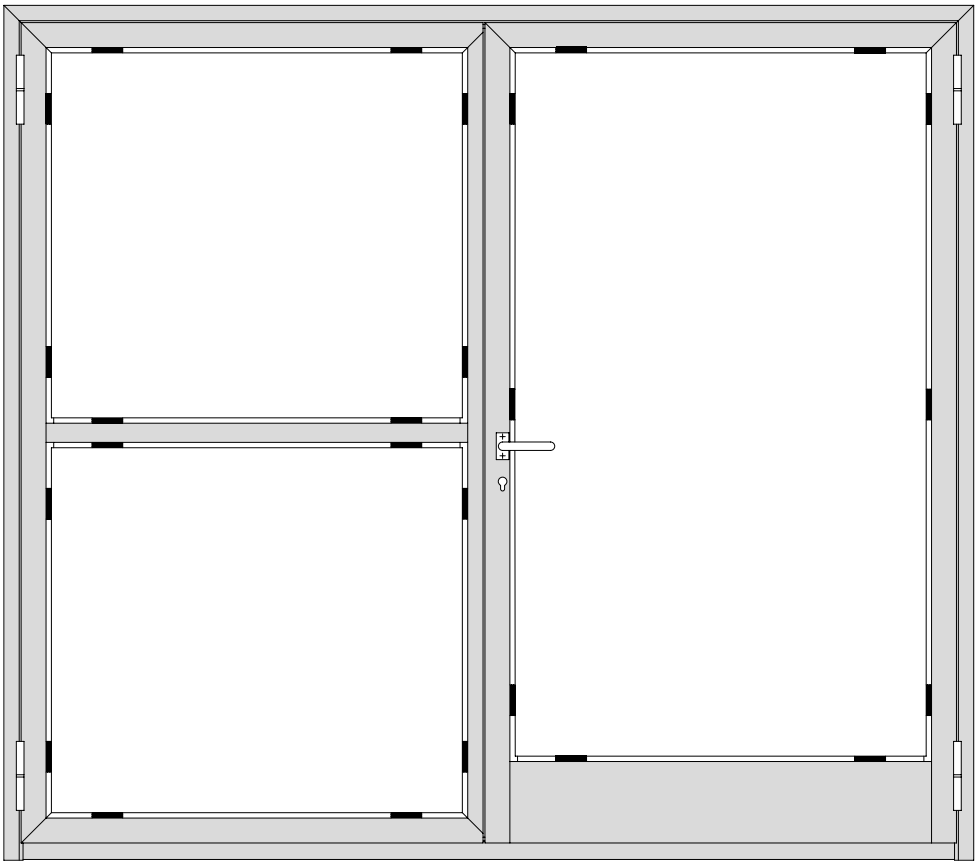

ift Rosenheim
Notifizierte Produkt-zertifizierungsstelle
13-003089-PR02
17.07.2020
Notified Body 0757

Montage Edelstahlwinkel (nur bei P5A-Glas)

Montage cornière en acier Inox (uniquement pour verre P5A)

Insatllation of the stainless steel angle (only with P5A glass)

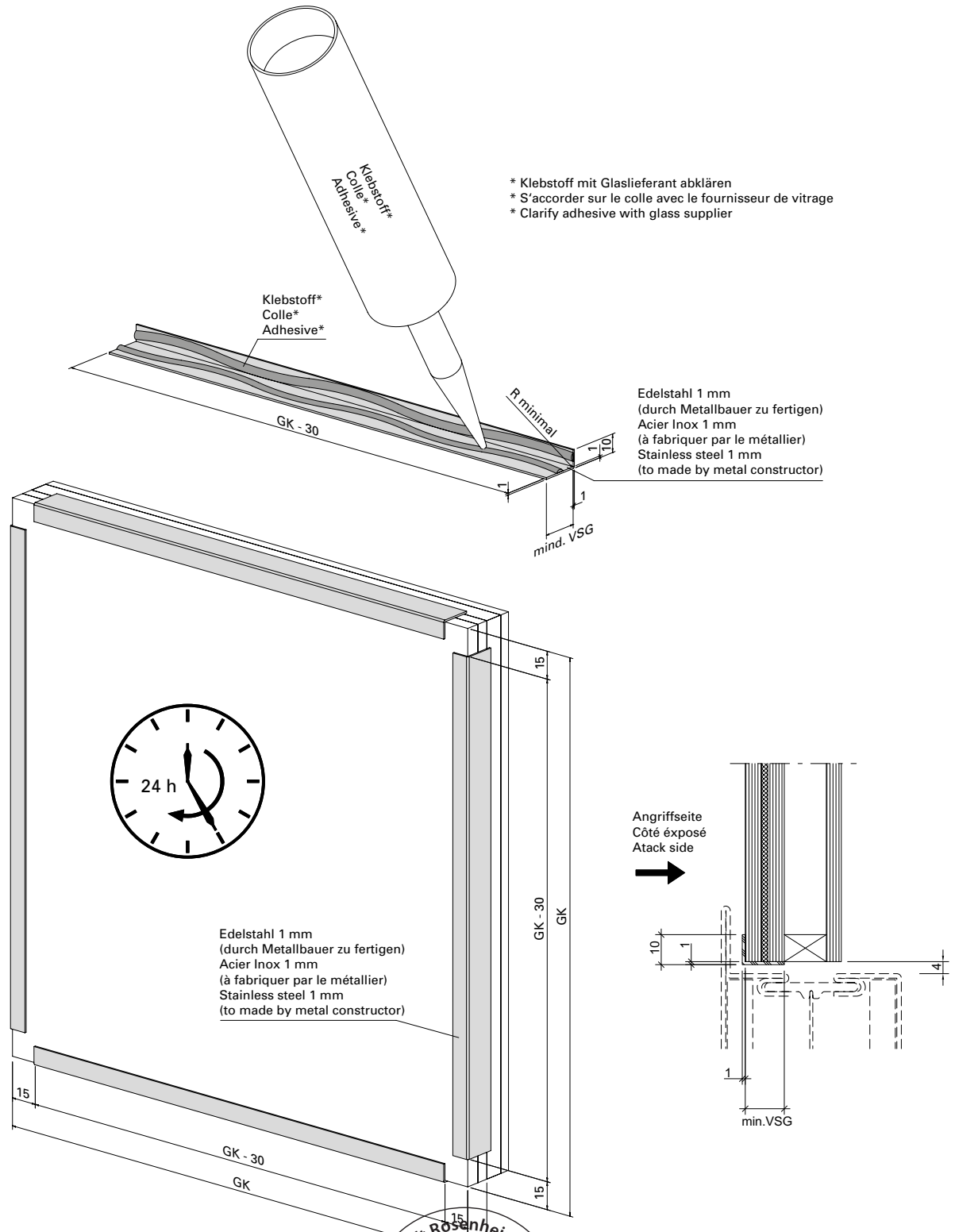

ift Rosenheim
Notifizierte Produktzertifizierungsstelle
13-003089-PR02
17.07.2020
Notified Body 0757

Glasleisten-Sicherung

Blocage des parcloses

Glazing bead fixing

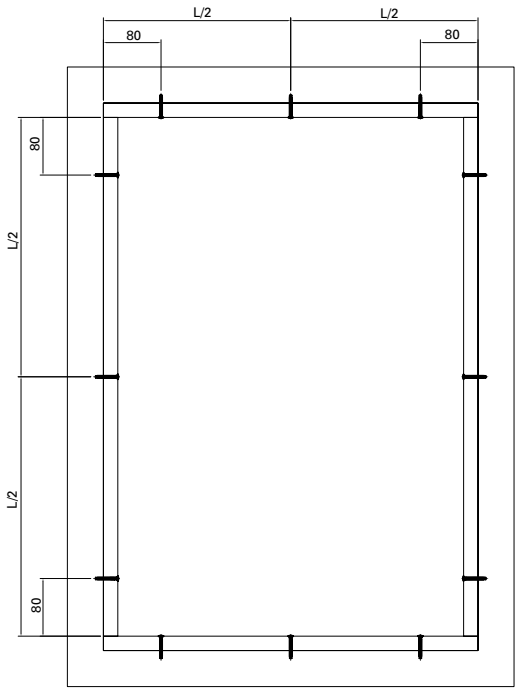

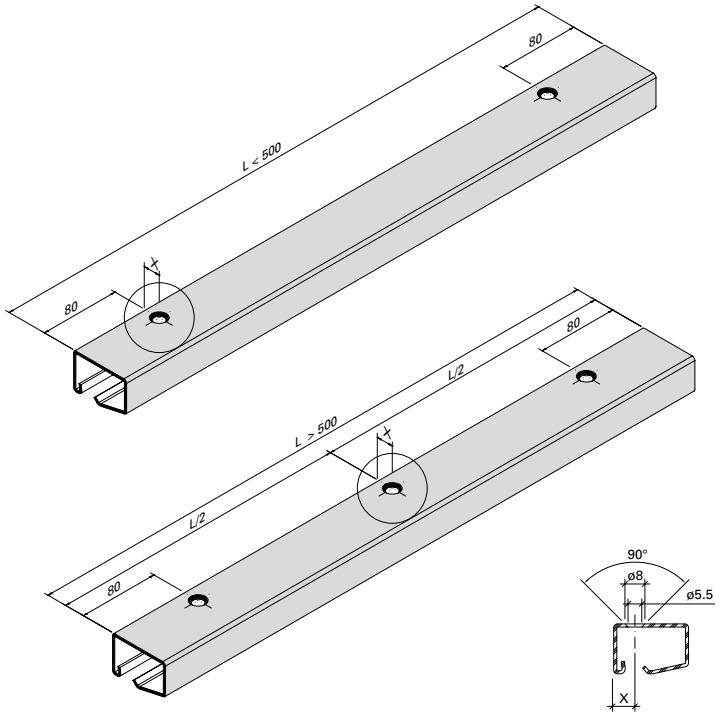

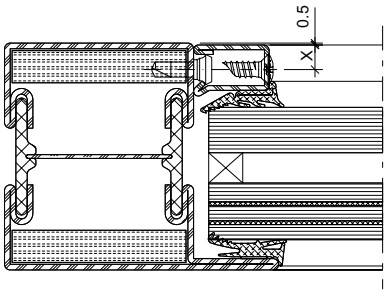

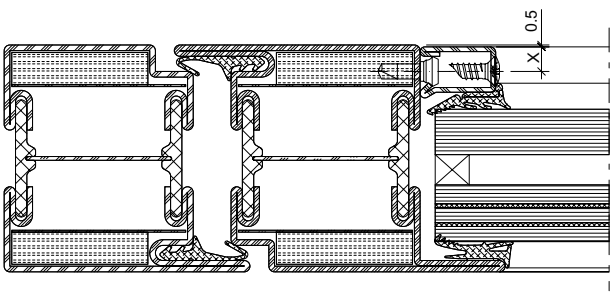

402.112

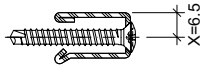

402.115

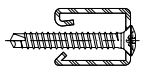

402.120

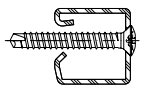

402.125

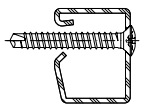

402.130

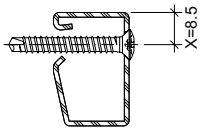

402.136

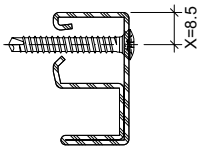

402.141

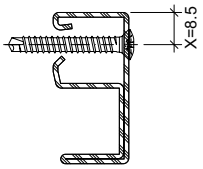

402.135

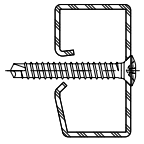

ift Rosenheim
Notifizierte Produkt-zertifizierungsstelle
13-003089-PR02
17.07.2020
Notified Body 0757

Lochabstand für handelsübliche Profile und Winkelkontur-Glasleisten

Écart entre les trous pour profilés usuels et prcloses à contour angulaire

Hole spacing for standard profiles and angle contour glazing beads

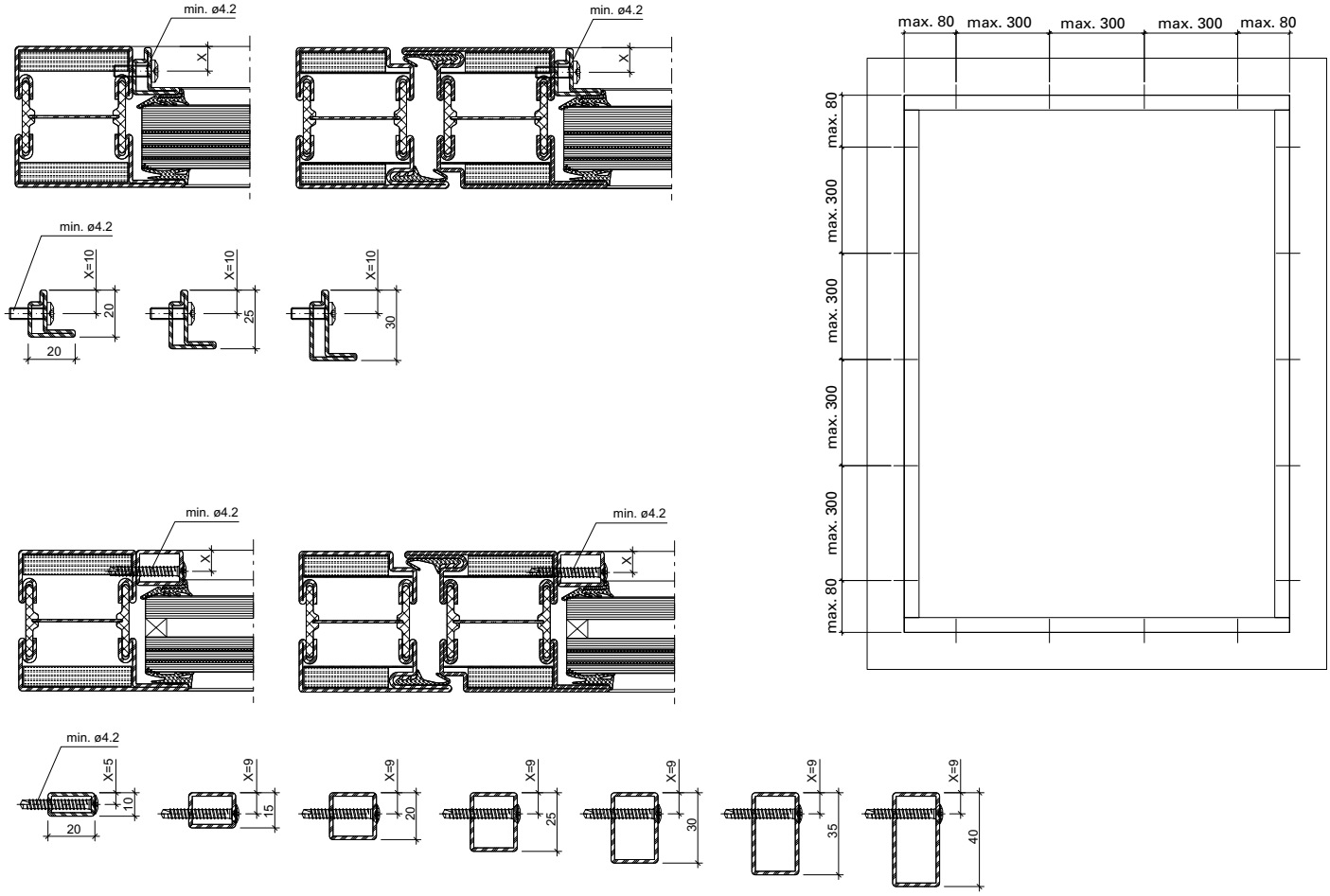

Glasleisten als Bohrlehren verwenden.
Utiliser les parcloses comme gabarits
Use glazing beads as drilling jigs.

ift Rosenheim
Notifizierte Produktzertifizierungsstelle
13-003089-PR02
17.07.2020
Notified Body 0757

Glaseinbau mittels Trockenverglasung

Abstände Glasleisten-Befestigungsknöpfe 450.007/006

Pose des verres avec vitrage à sec

Distance entre boutons de fixation 450.007/006

Glazing with dry glazing

Distance between fastening studs 450.007/006

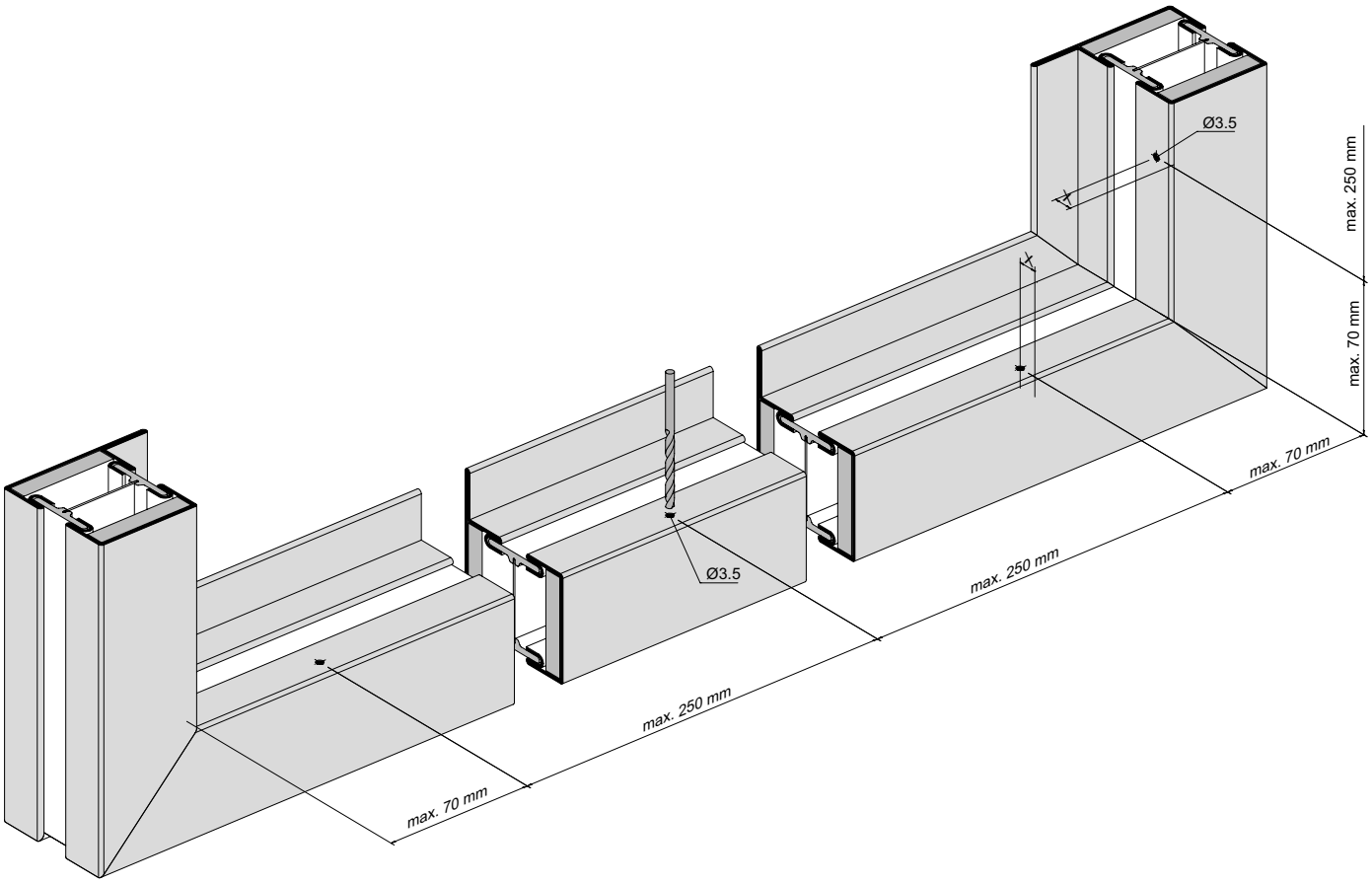

Bestimmung der Dichtungen und des Falzspiels

Détermination des joints et les jeu de feuillure

Determining weatherstrips and rebate allowance

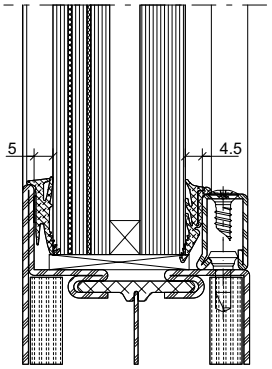

Stahl-Glasleiste
Parclose en acier
Steel glazing bead

Y = Fugenbreite

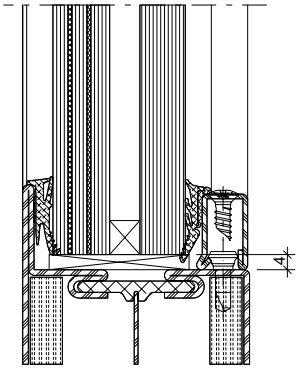

Falzspiel
Jeu de feuillure
Rebate allowance

Y = Width of joint

ift Rosenheim
Notifizierte Produktzertifizierungsstelle
13-003089-PR02
17.07.2020
Notified Body 0757

Ablaufschritte Glaseinbau (Trockenverglasung)

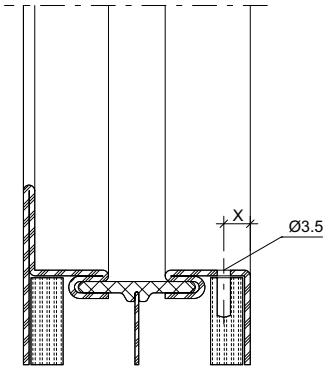

Dichtung in Nute drücken.

Presser le joint dans la rainure.

Insert the weatherstrip into the groove.

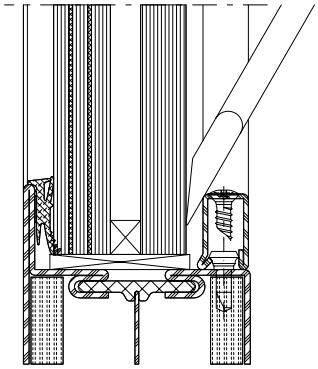

Glaselement mittels Klotzungshebel vorsichtig an die äussere Anschlagdichtung drücken.

Presser le vitrage contre le joint extérieur à l'aide du levier de calage

Using a pad lever, press the glazing element against the outer glass contact weatherstrip.

Procédure pour la pose des vitres (Vitrage à sec)

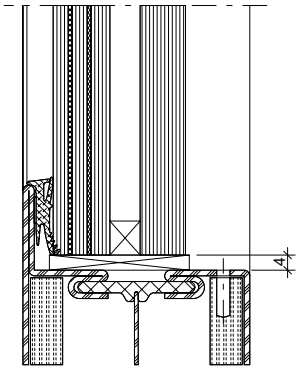

Glasklotz und Glaselement einsetzen

Poser la cale et l'élément de vitrage

Insert glazing block and glass pane

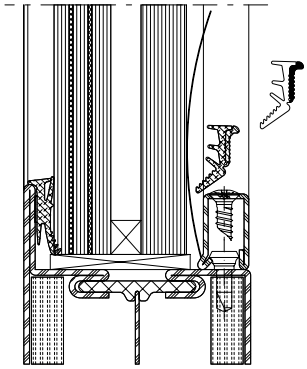

Dünne Stahlbleche (z.B. 0,15 mm) erleichtern das Eindrücken der Dichtungen im Bereich der Glasklötze.

Une fine tôle d'acier (par ex. 0.15 mm) facilite la rentrée du joint dans la zone de la cale.

Thin pieces of metal sheet (e.g. 0.15 mm) will assist in pressing in the weatherstrip in the vicinity of the glazing pads.

Steps in fitting glass panes (Dry glazing)

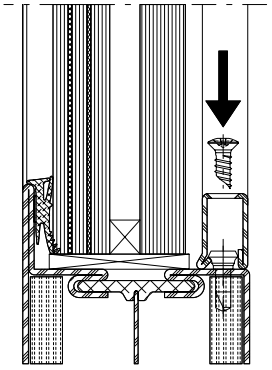

Glasleisten allseitig aufklipsen

Clipper les parcloses sur toute la périphérie

Clip on the glazing beads along all sides

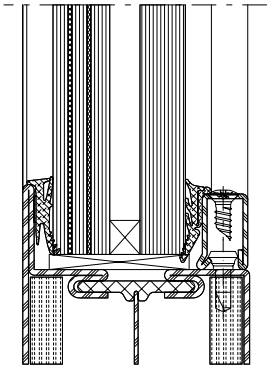

Detail Dichtung fertig eingebaut

Détail du joint installé

Detail, gasket installation complete

Bedingt durch verschiedene Toleranzen (Profile, Glasleisten, Anordnung Befestigungsknöpfe, Glasdichtung und Glaselemente) empfehlen wir, die Wahl der Glasdichtungen vorgängig an einem Element zu prüfen.

A cause des différentes tolérances (profilés, parcloses, disposition boutons de fixation, joint de vitrage et éléments vitrés) nous recommandons d'effectuer un essai préalable avec la joint de vitrage choisie sur un élément.

Owing to variations in the tolerances (profiled sections, glazing beads, layout of coupling studs, glazing weatherstrip and glazing) it is advisable to check your choice of glaszing weatherstrips on an infill panel beforehand.

Rosenheim
Notifizierte Produktzertifizierungsstelle
13-003089-PR02
17.07.2020
Notified Body 0757

Glaseinbau mittels Nassverglasung

Pose des verres avec vitrage à mastic

Glazing with glazing with sealing

Abstände Glasleisten-Befestigungsknöpfe 450.007/006

Distance entre boutons de fixation 450.007/006

Distance between fastening studs 450.007/006

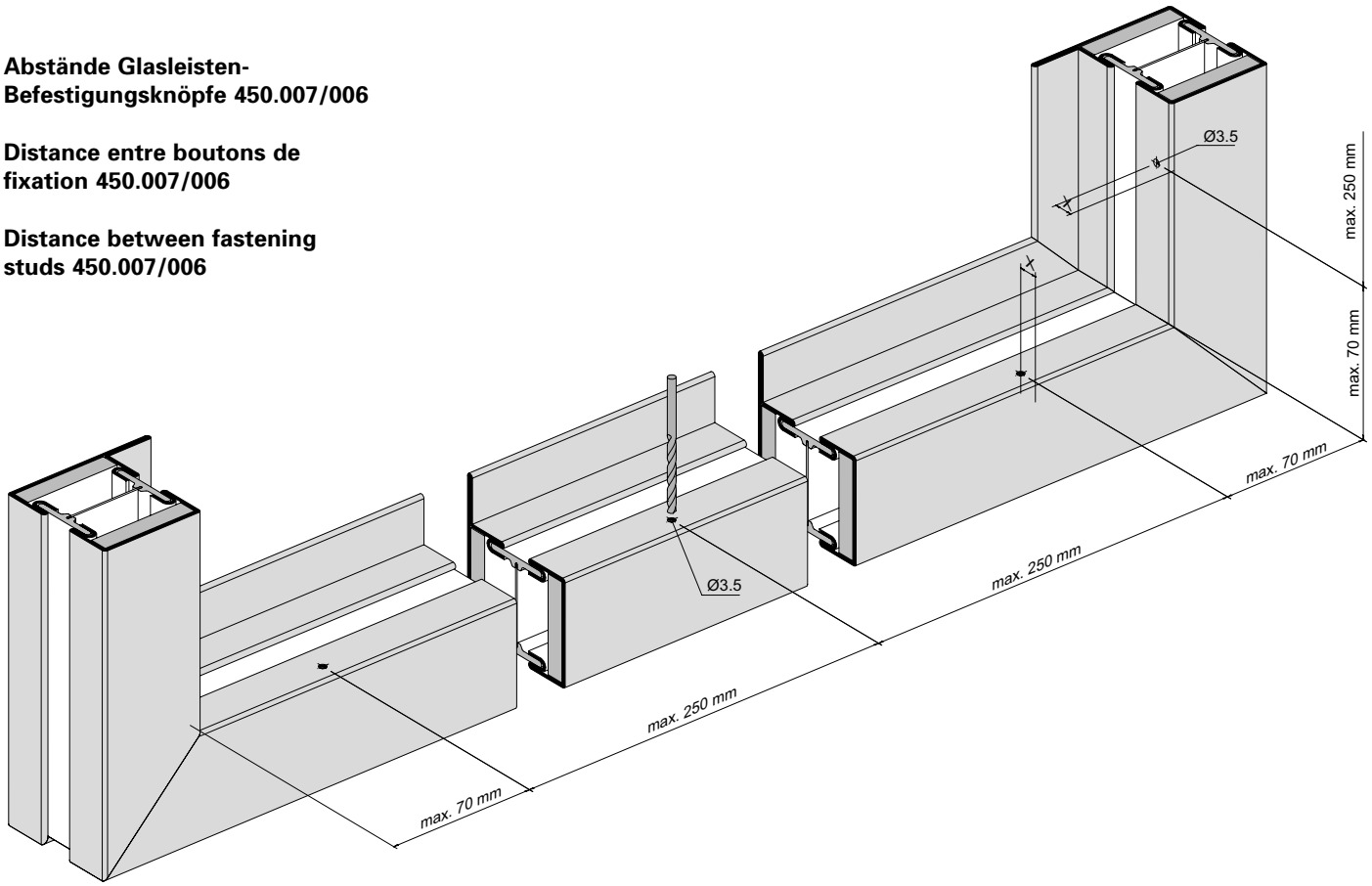

Bestimmung der Distanzbänder und des Falzspiels

Détermination des bandes d'écartement et les jeu de feuillure

Determining packing strips and rebate allowance

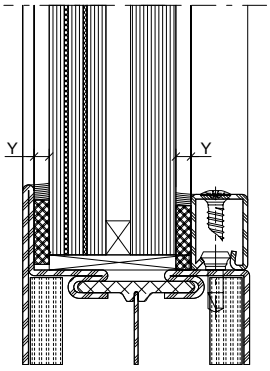

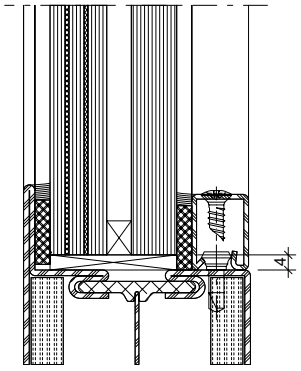

Falzspiel
Jeu de feuillure
Rebate allowance

Y:
Distanzbanddicke =
Fugenbreite

Y:
Epaisseur de la bande d'écartement =
Largeur de joint

Y:
Thickness of packing strip =
Width of joint

ift Rosenheim
Notifizierte Produktzertifizierungsstelle
13-003089-PR02
17.07.2020
Notified Body 0757

Ablaufschritte Glaseinbau (Nassverglasung)

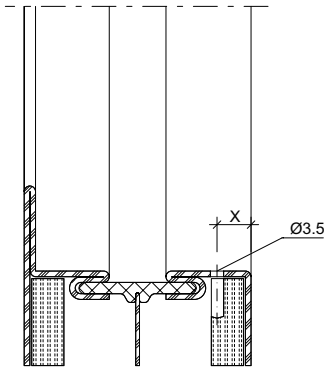

Distanzband auf Profillappen kleben
Coller la bande d'écartement sur la battue du profilé
Attach packing strip to section flange

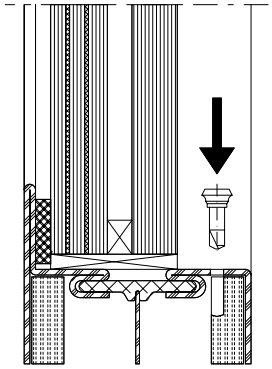

Glasleiste mit aufgeklebtem Distanzband montieren

Clipser la parclose avec la bande d'écartement collée

Clip the glazing bead with the glued-on packing strip on one side

Bedingt durch verschiedene Toleranzen (Profile, Glasleisten, Anordnung Befestigungsknöpfe, Distanzbänder und Glaselemente) empfehlen wir, die Wahl der Distanzbänder vorgängig an einem Element zu prüfen.

Betreffend Fugendimensionierung und Fugenausbildung verweisen wir auf die gültigen DIN-Normen 18545, resp. auf die Richtlinien der Glashersteller.

Procédure pour la pose des vitres (Vitrage à mastic)

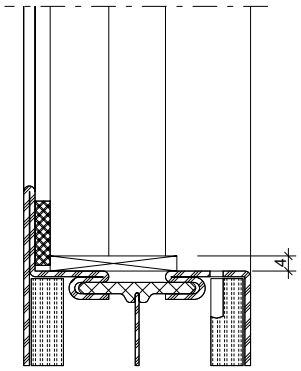

Glasklotz einsetzen
Poser la cale
Insert glazing block

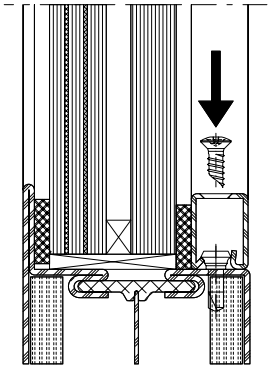

Fugen innen und aussen versiegeln
Sceller le joint intérieur et extérieur
Seal the joint inside and outside

A cause des différentes tolérances (profilés, parcloses, disposition boutons de fixation, bandes de distance et éléments vitrés) nous recommandons d'effectuer un essai préalable avec la bande de distance choisie sur un élément.

En ce qui concerne le dimensionnement et la formation des joints nous renvoyons aux norme DIN 18545 actuellement en vigueur, respectivement aux directives du fabricant de verre.

Steps in fitting glass panes (Glazing with sealing)

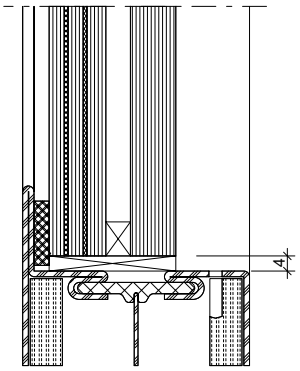

Glaselement einsetzen
Poser l'élément de vitrage
Insert glass pane

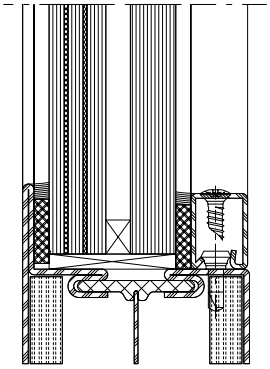

Einbau mit Aluminium-Glasleiste
Montage avec parclose en aluminium
Installation with aluminium glazing bead

Owing to variations in the tolerances (profiled sections, glazing beads, layout of coupling studs, packing strips and glazing) it is advisable to check your choice of packing strips on an infill panel beforehand.

Referring to joint dimensioning and joint form we refer you to DIN standard 18545, respectively to the guidelines of glass manufacturer.

ift Rosenheim
ROSENHEIM
Notifizierte Produktzertifizierungsstelle
13-003089-PR02
17.07.2020
Notified Body 0757

Abstände Glasleistenbefestigung 555.486

Distance entre fixation de parclose 555.486

Distance between fastening glazing bead 555.486

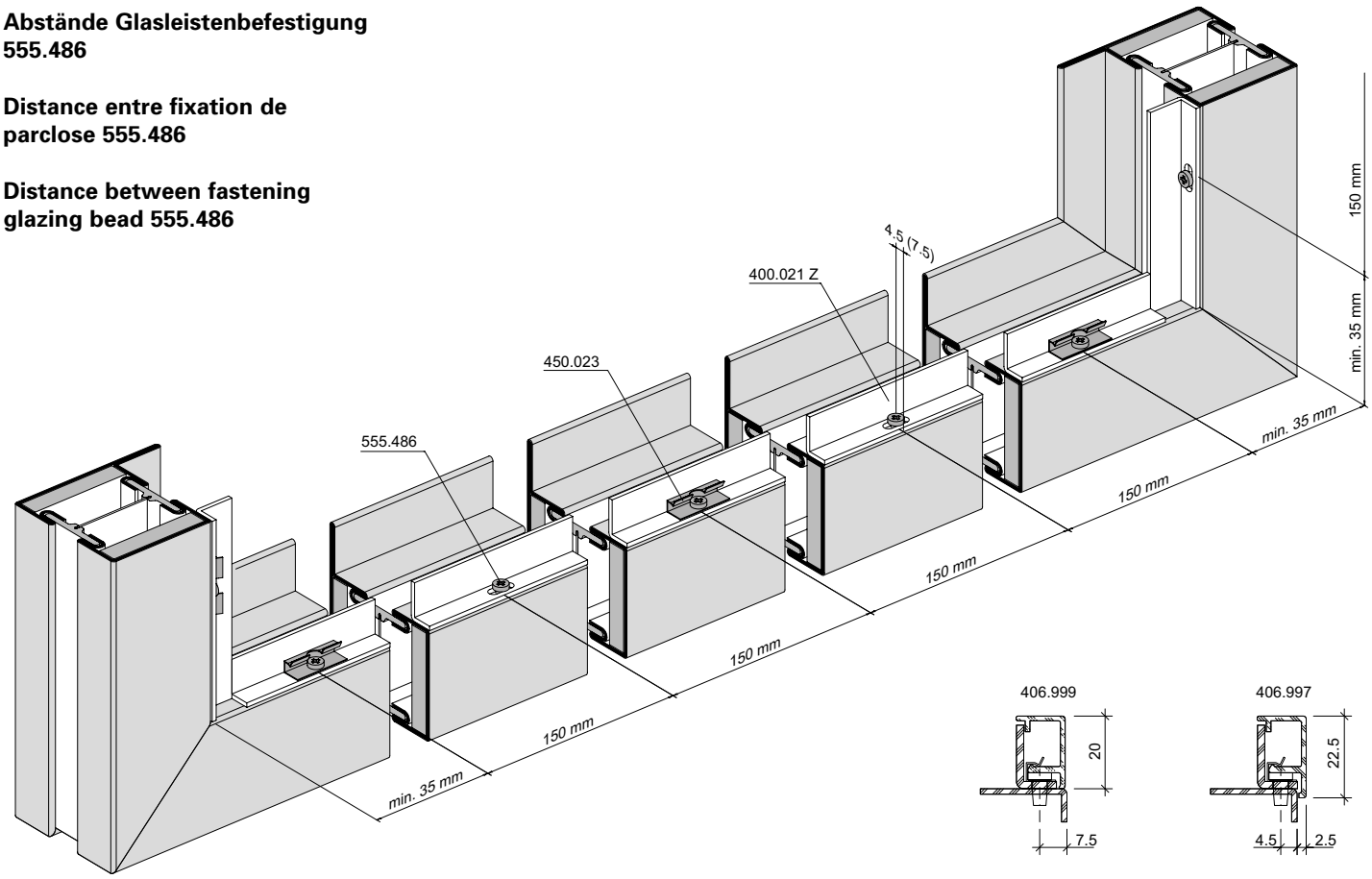

Bestimmung der Distanzbänder und des Falzspiels (Nassverglasung)

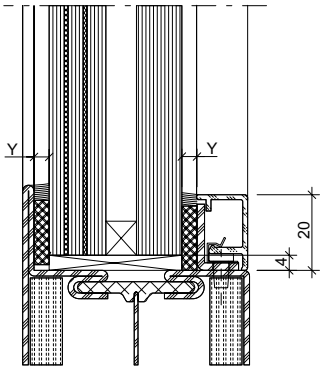

Stahlwinkel 400.021 Z
Aluminium-Abdeckleiste 406.999
Cornière en acier 400.021 Z
Parclose en aluminium 406.999
Steel angle 400.021 Z
Aluminium cover strip 406.999

X:
Distanzbanddicke =
Fugenbreite

Détermination des bandes d'écartement et les jeu de feuillure (Vitrage à mastic)

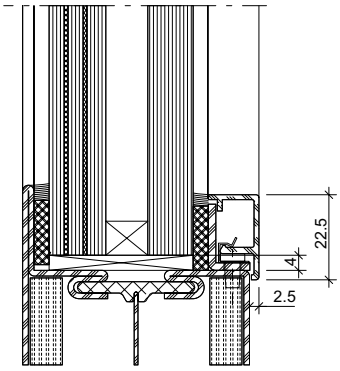

Stahlwinkel 400.021 Z
Aluminium-Abdeckleiste 406.997
Cornière en acier 400.021 Z
Parclose en aluminium 406.997
Steel angle 400.021 Z
Aluminium cover strip 406.997

X:
Epaisseur de la bande d'écartement =
Largeur de joint

Determining packing strips and rebate allowance (Glazing with sealing)

X:
Thickness of packing strip =
Width of joint

ift Rosenheim
Notifizierte Produktzertifizierungsstelle
13-003089-PR02
17.07.2020
Notified Body 0757

Ablaufschritte Glaseinbau (Nassverglasung)

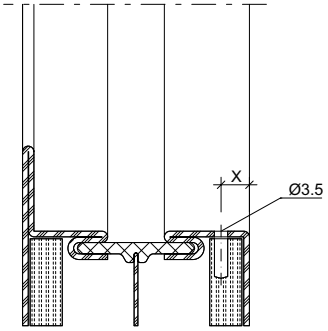

Distanzband auf Profillappen kleben

Coller la bande d'écartement sur la battue du profilé

Attach packing strip to section flange

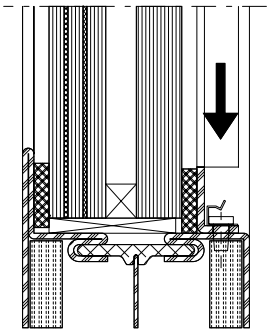

400.021 Z mit aufgeklebtem Distanzband montieren, abwechselnd mit 450.023 und 555.486 befestigen.

Monter l'équerre 400.021 Z équipée de la bande de distance et la visser en alternant avec 450.023 et 555.486.

Install 400.021 Z with glued on packing strip and fasten alternating with 450.023 and 555.486.

Bedingt durch verschiedene Toleranzen (Profile, Glasleisten, Anordnung Befestigungsknöpfe, Distanzbänder und Glaselemente) empfehlen wir, die Wahl der Distanzbänder vorgängig an einem Element zu prüfen.

Betreffend Fugendimensionierung und Fugenausbildung verweisen wir auf die gültigen DIN-Normen 18545, resp. auf die Richtlinien der Glashersteller.

Procédure pour la pose des vitres (Vitrage à mastic)

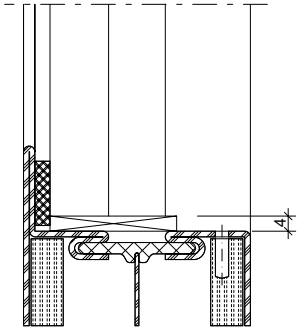

Glasklotz einsetzen

Poser la cale

Insert glazing block

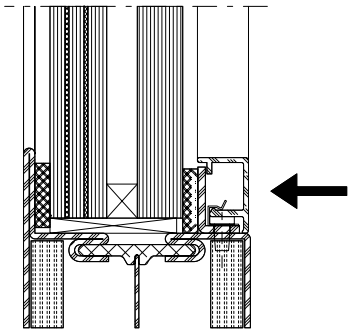

Mit Aluminium-Abdeckleiste abdecken

A recouvrir avec le profilé de recouvrement en aluminium

Cover with aluminium cover profile

A cause des différentes tolérances (profilés, parcloses, disposition boutons de fixation, bandes de distance et éléments vitrés) nous recommandons d'effectuer un essai préalable avec la bande de distance choisie sur un élément.

En ce qui concerne le dimensionnement et la formation des joints nous renvoyons aux norme DIN 18545 actuellement en vigueur, respectivement aux directives du fabricant de verre.

Steps in fitting glass panes (Glazing with sealing)

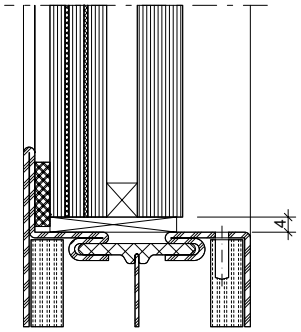

Glaselement einsetzen

Poser l'élément de vitrage

Insert glass pane

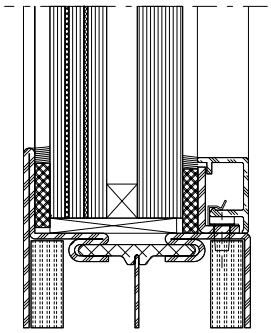

Fugen innen und aussen versiegeln

Sceller le joint intérieur et extérieur

Seal the joint inside and outside

Owing to variations in the tolerances (profiled sections, glazing beads, layout of coupling studs, packing strips and glazing) it is advisable to check your choice of packing strips on an infill panel beforehand.

Referring to joint dimensioning and joint form we refer you to DIN standard 18545, respectively to the guidelines of glass manufacturer.

ift Rosenheim
ROSENHEIM
Notifizierte Produktzertifizierungsstelle
13-003089-PR02
17.07.2020
Notified Body 0757




ift Rosenheim
Notifizierte Produkt-
zertifizierungsstelle
13-003089-PR02
17.07.2020
Notified Body 0757

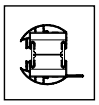

Beschlageinbau | Montage des ferrures | Installation of fittings

5-580

ift Rosenheim
Notifizierte Produktzertifizierungsstelle
13-003089-PR02
17.07.2020
Notified Body 0757

Zuschnitt Flügelprofil vertikal
Bandseite oben

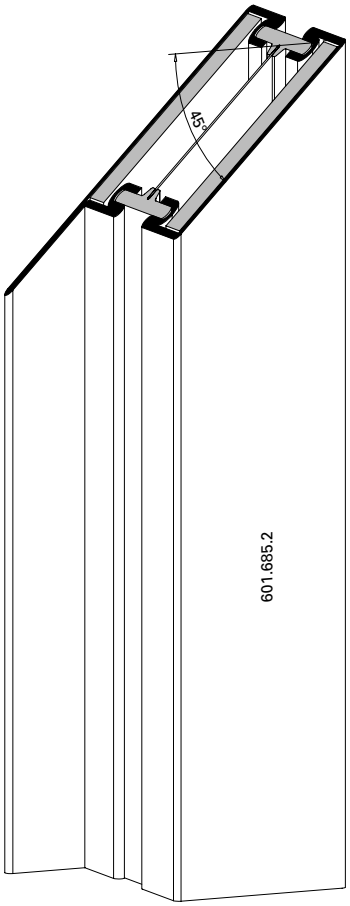

Découpe verticale profilé de vantail
Côté paumelle en haut

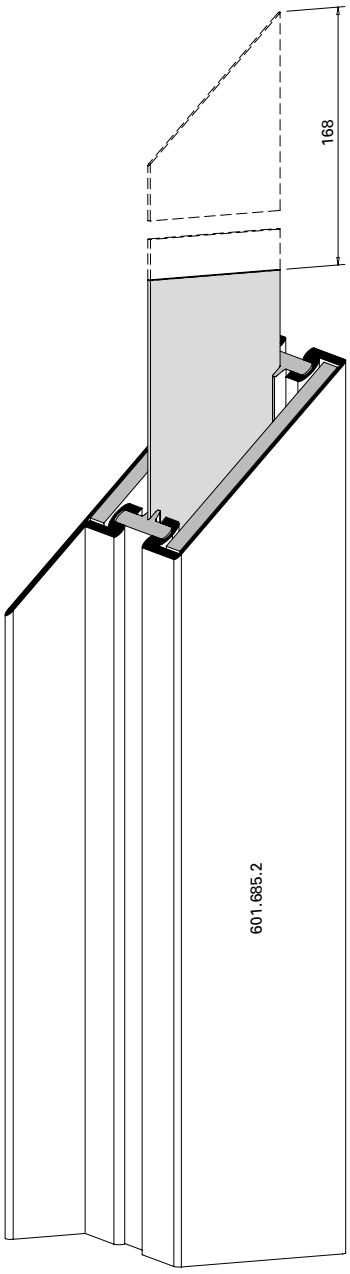

Cutting leaf profile vertical
Hinge-side top

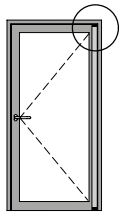

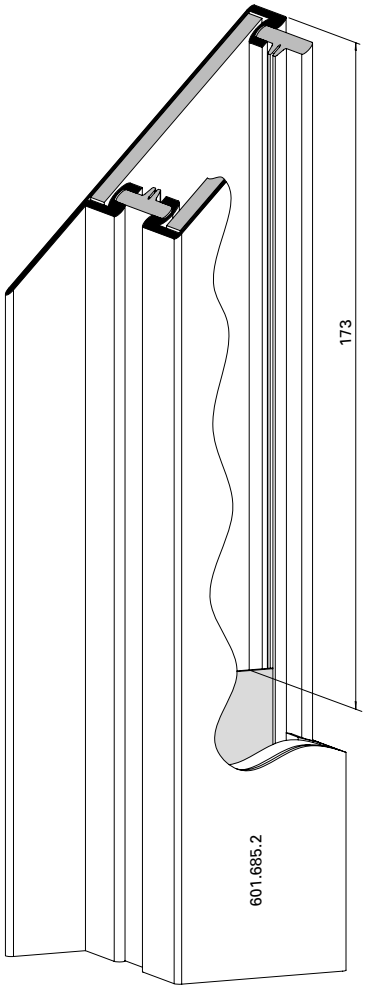

31-0101-3D-001

ift Rosenheim
Notifizierte Produktzertifizierungsstelle
13-003089-PR02
17.07.2020
Notified Body 0757

JANSEN

Zuschnitt Flügelprofil horizontal
Bandseite oben

Découpe horizontale profilé de vantail
Côté paumelle en haut

Cutting leaf profile horizontal
Hinge-side top

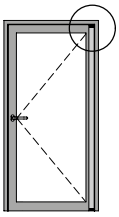

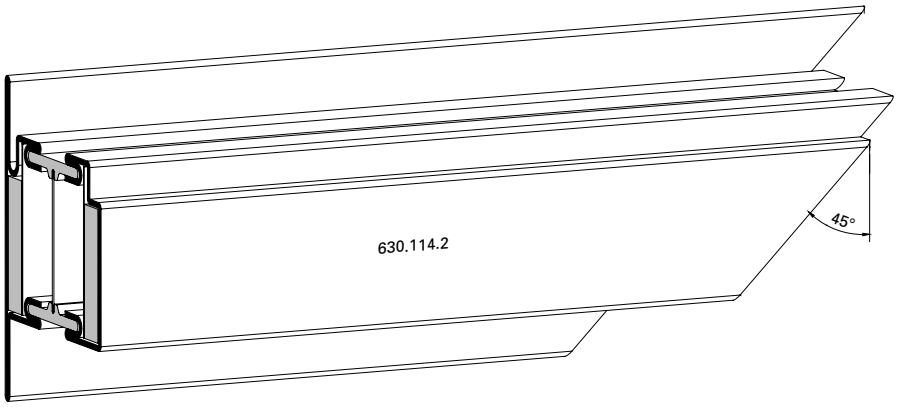

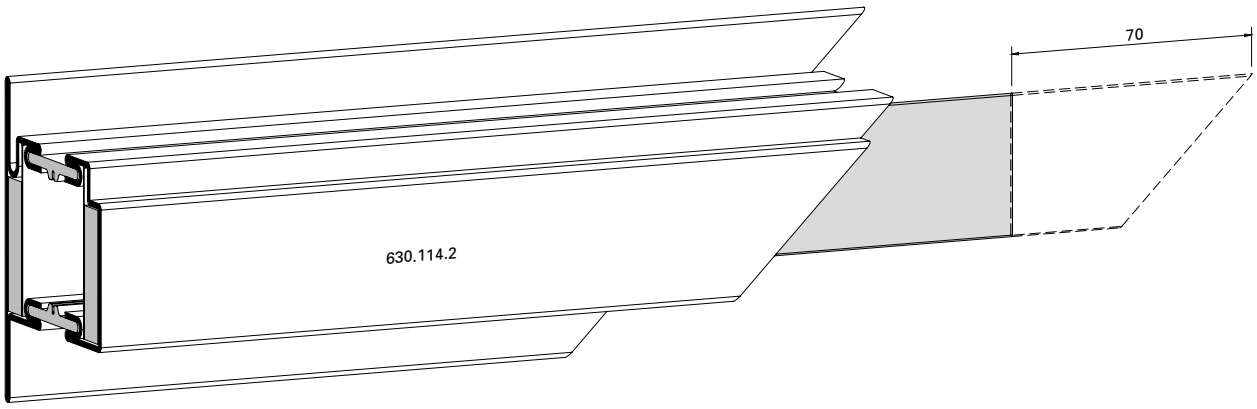

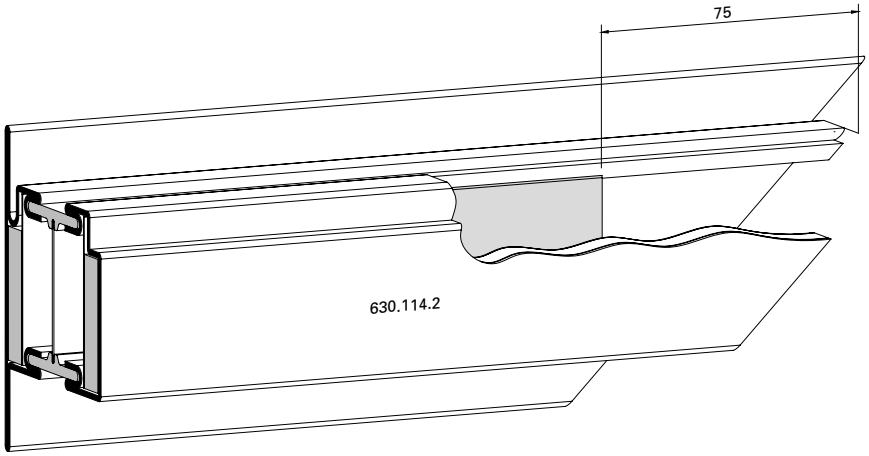

31-0101-3D-002

ift Rosenheim
Notifizierte Produktzertifizierungsstelle
13-003089-PR02
17.07.2020
Notified Body 0757

Profilbearbeitungen Flügelprofile Bandseite oben

Usinage de profilés de vantail Côté paumelle en haut

Profile shaping leaf profiles Hinge-side top

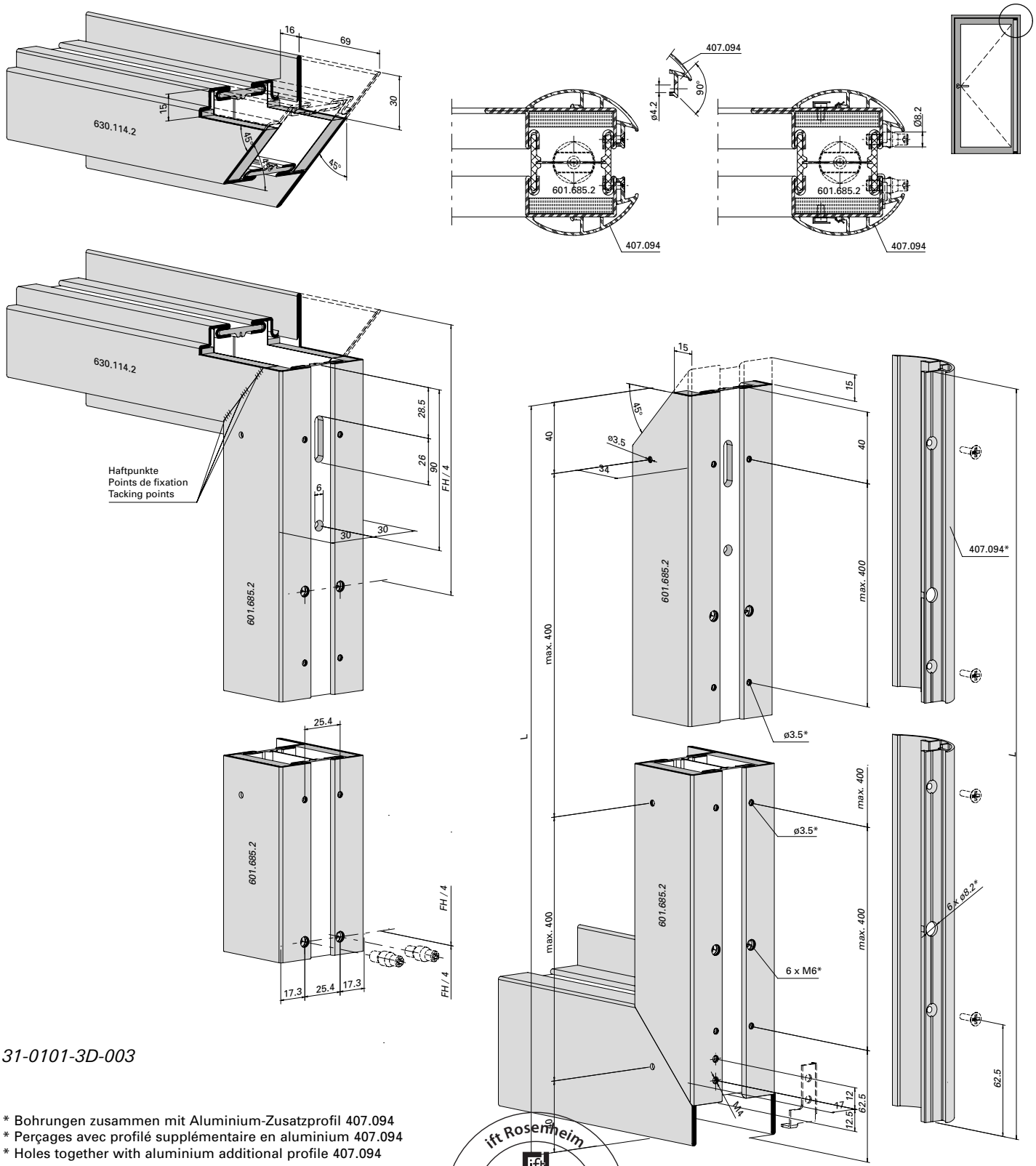

31-0101-3D-003

* Bohrungen zusammen mit Aluminium-Zusatzprofil 407.094
* Perçages avec profilé supplémentaire en aluminium 407.094
* Holes together with aluminium additional profile 407.094

ift Rosenheim
Notifizierte Produktzertifizierungsstelle
13-003089-PR02
17.07.2020
Notified Body 0757

Einbau T-Verbinder 452.050 (nur für Innenbereich trocken)

Montage raccord en T 452.050 (uniquement pour la zone intérieure sèche)

Installation connecting spigot 452.050 (suitable only for dry indoor situation)

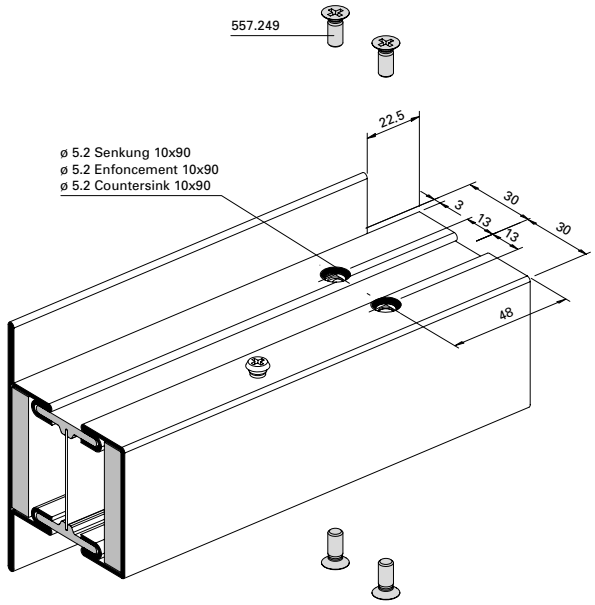

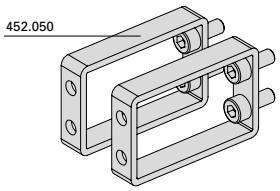

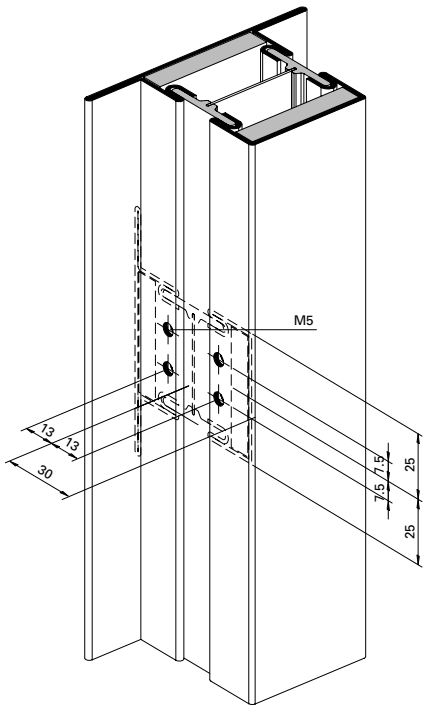

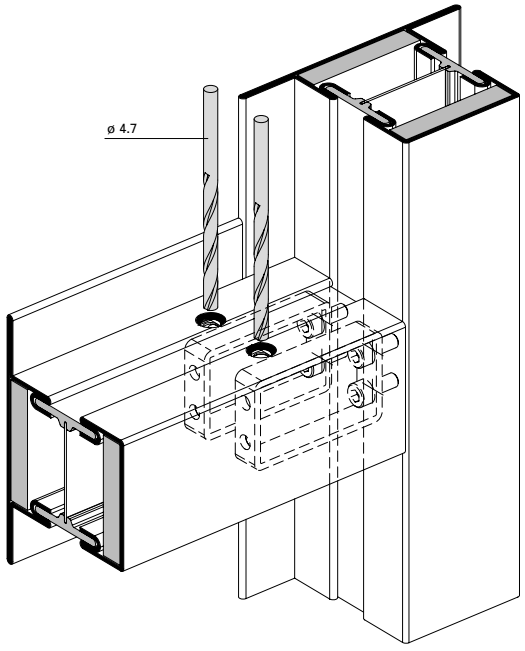

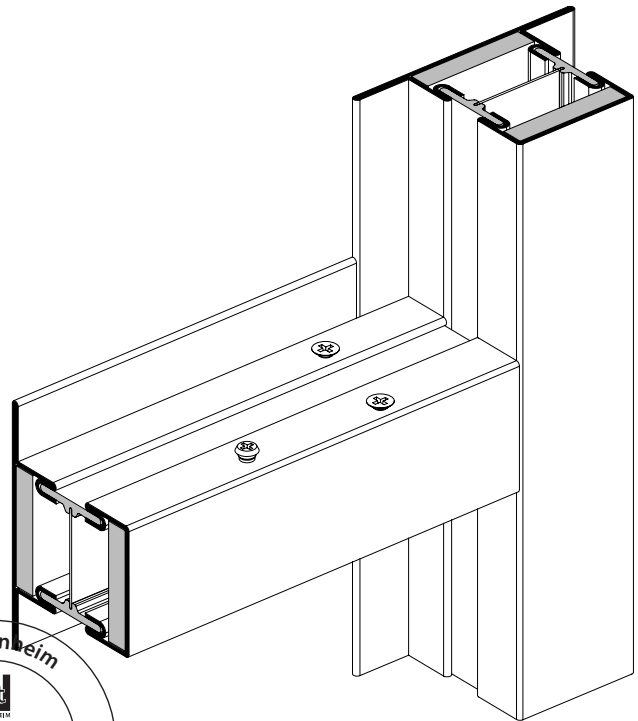

BE-110-E-044

ift Rosenheim
Notifizierte Produktzertifizierungsstelle
13-003089-PR02
17.07.2020
Notified Body 0757

Einbau Einschubteil im Türflügel Bandseite oben

Montage de la pièce à insérer dans le vantail de porte Côté paumelle en haut

Installation of insert in door leaf Hinge-side top

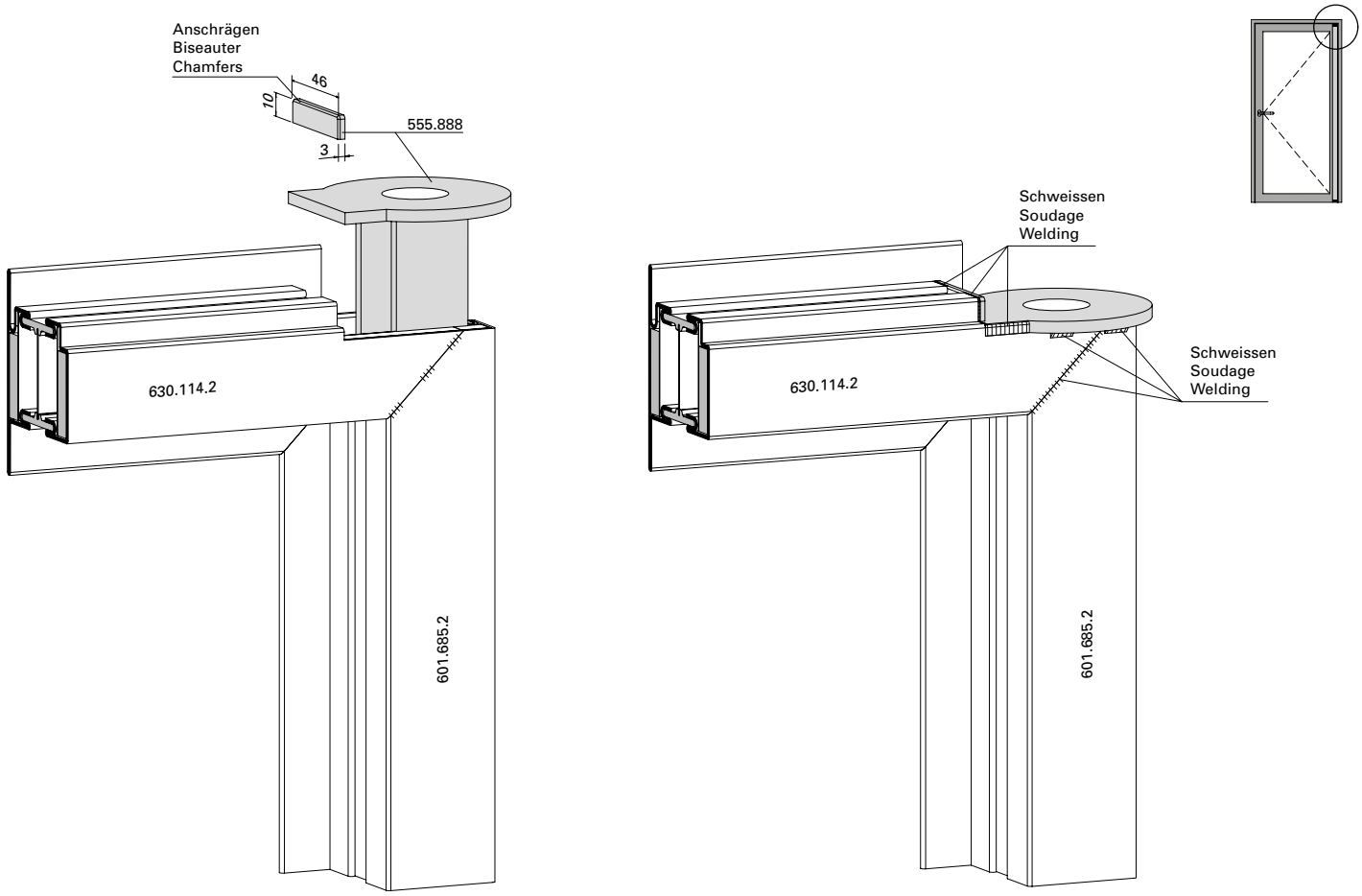

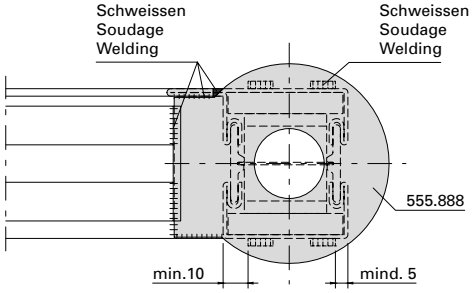

Darstellung links
Représentation à gauche
Representation left

Schweissnahtabstände einhalten
Respecter l'écartement de soudure
Respect the distances between the welding seam

31-0101-3D-004

ift Rosenheim
Notifizierte Produktzertifizierungsstelle
13-003089-PR02
17.07.2020
Notified Body 0757

Zuschnitt und Profilbearbeitung
Flügelprofile
Bandseite unten

Découpe et usinage de
profilés de vantail
Côté paumelle en bas

Cutting and profile shaping
leaf profiles
Hinge-side bottom

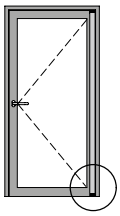

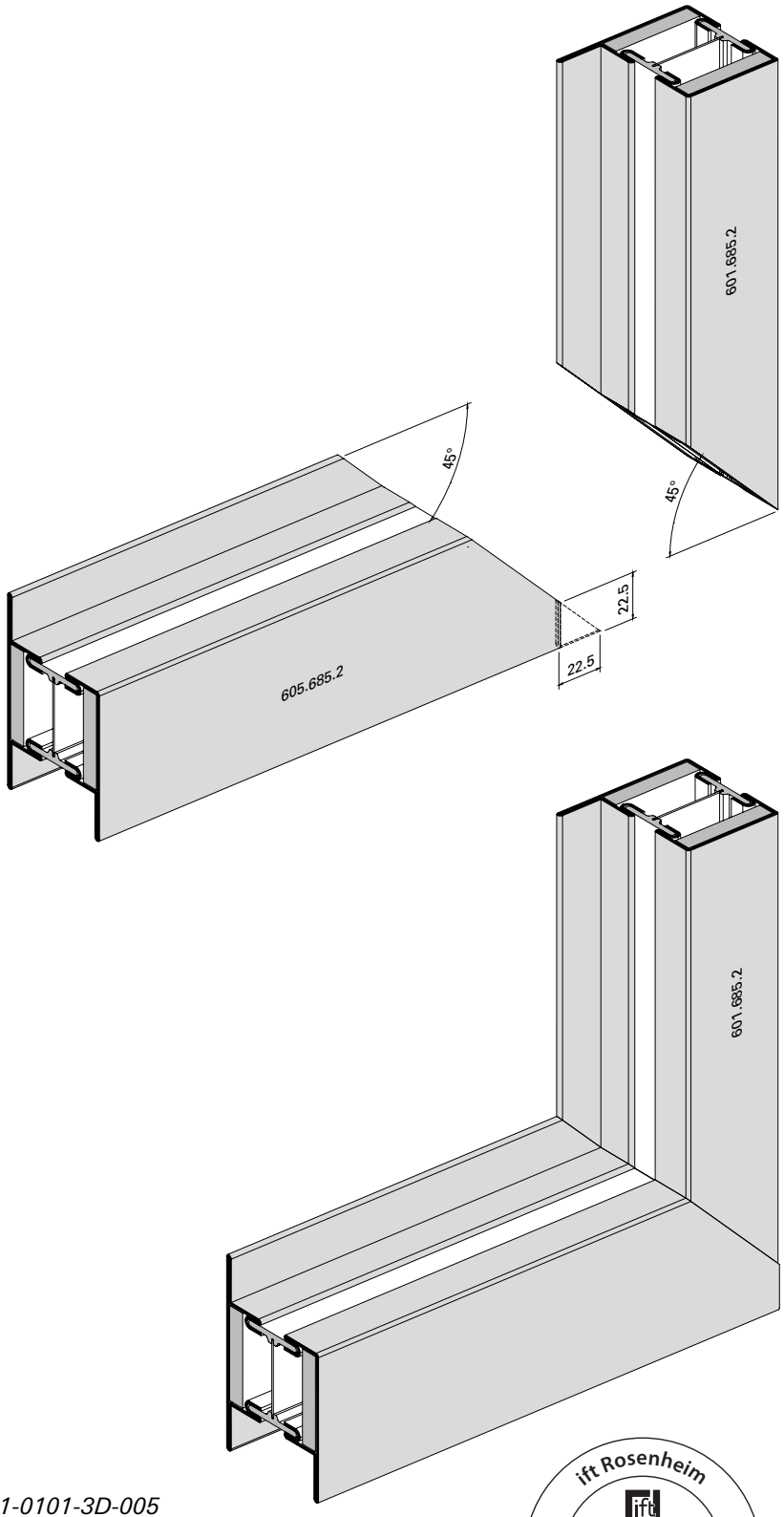

31-0101-3D-005

ift Rosenheim
Notifizierte Produktzertifizierungsstelle
13-003089-PR02
17.07.2020
Notified Body 0757

Zuschnitt und Profilbearbeitung
Flügelprofile
Schlossseite/Griffseite unten

Découpe et usinage de
profilés de vantail
Côté serrure/poignée en bas

Cutting and profile shaping
leaf profiles
Lock-side/handle-side bottom

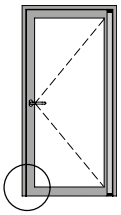

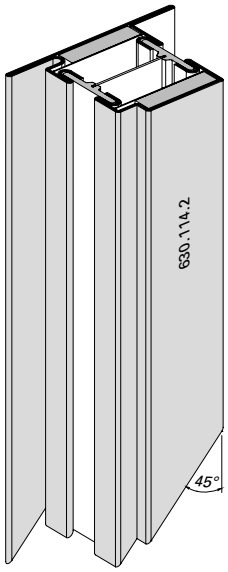

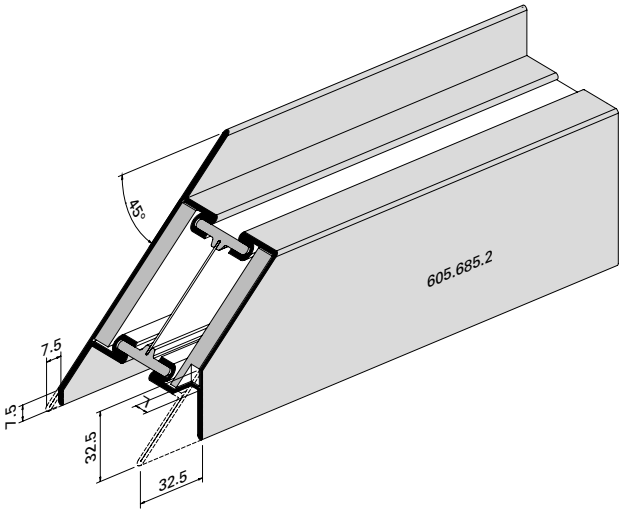

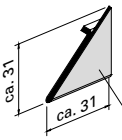

Blechabschnitt zum Einschweissen
am Blendrahmen oben (Drehlager)

Tôle à souder sur le cadre dormant
en haut (coussinet de tourillon)

Section of plate cut for welding
on to frame top (pivot hinge)

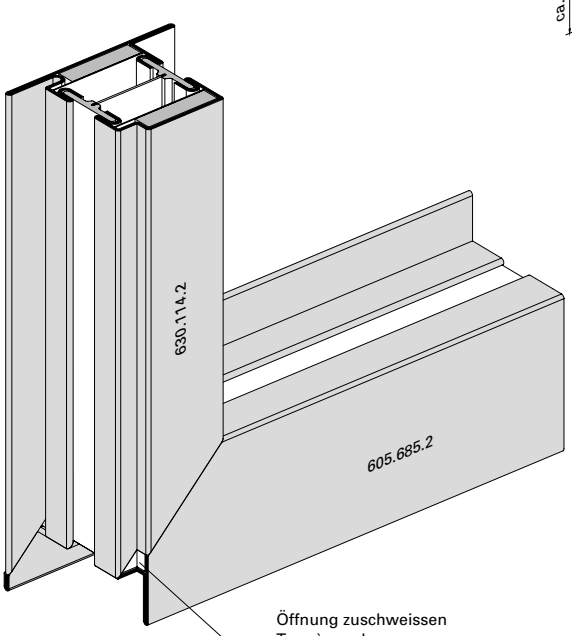

Öffnung zuschweissen
Trou à souder
Close opening by welding

31-0101-3D-006

ift Rosenheim
Notifizierte Produkt-
zertifizierungsstelle
13-003089-PR02
17.07.2020
Notified Body 0757

JANSEN

Profilbearbeitung für Türhebel 555.886 Türflügel Bandseite unten

Usinage de profilés pour bras du bas 555.886 vantail de porte Côté paumelle en bas

Profile preparation for door lever 555.886 in door leaf Hinge-side bottom

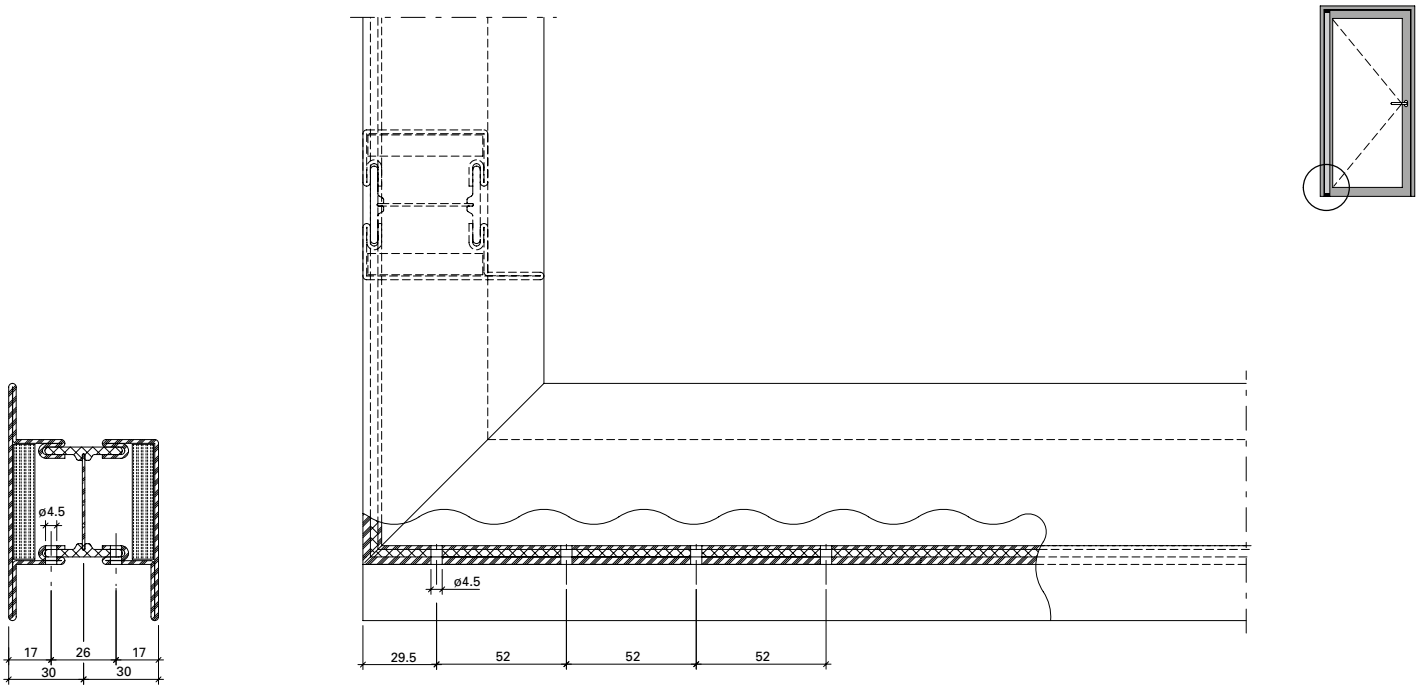

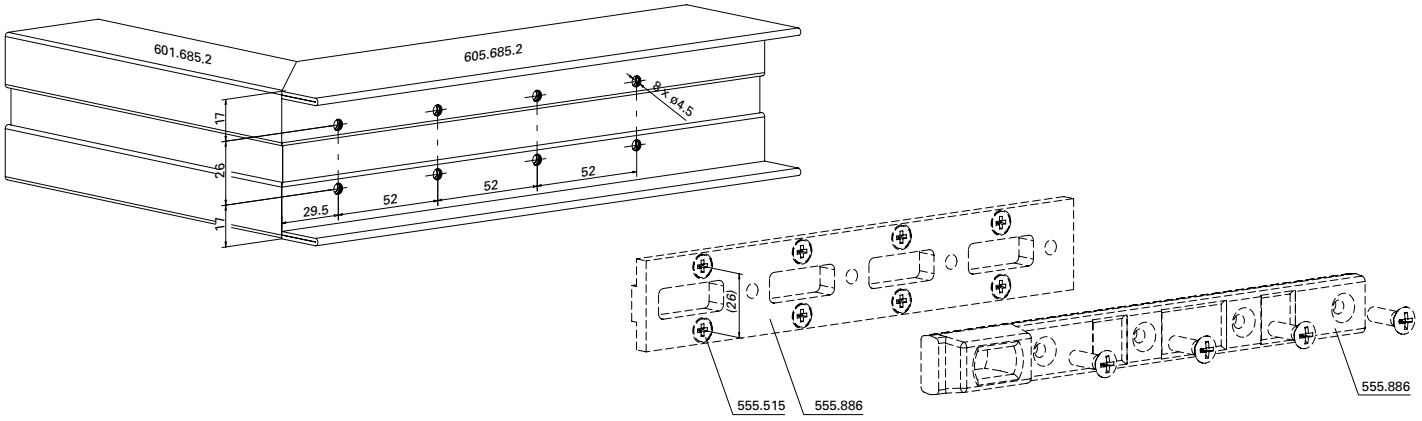

31-0101-3D-023

ift Rosenheim
Notifizierte Produktzertifizierungsstelle
13-003089-PR02
17.07.2020
Notified Body 0757

Zuschnitt und Profilbearbeitung
Blendrahmenprofil
Bandseite oben

Découpe et usinage de profilés
Profilé de cadre dormant
Côté paumelle en haut

Cutting and profile preparation
Outer frame profile
Hinge-side top

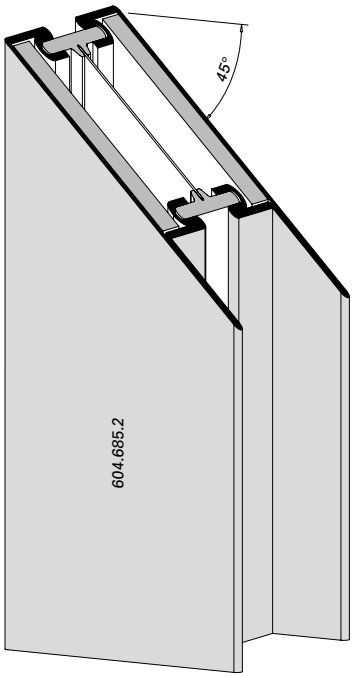

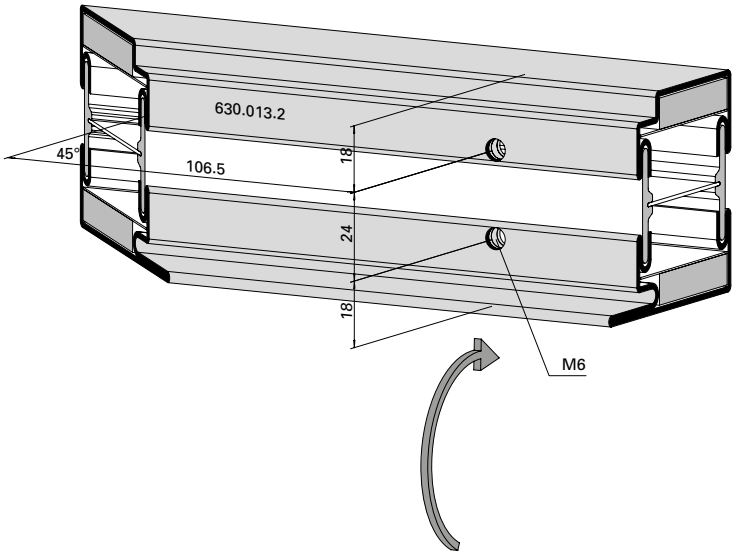

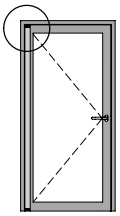

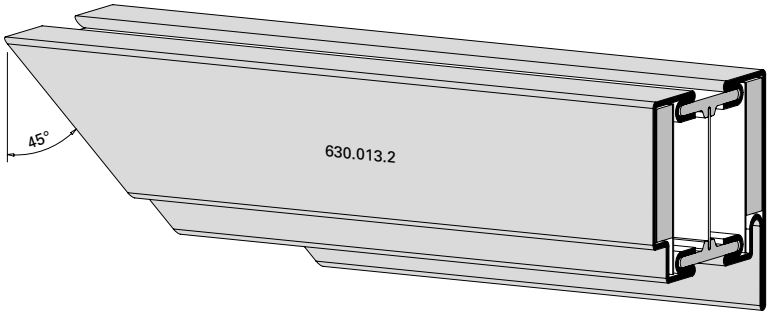

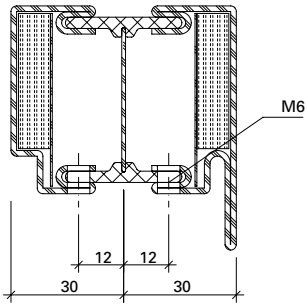

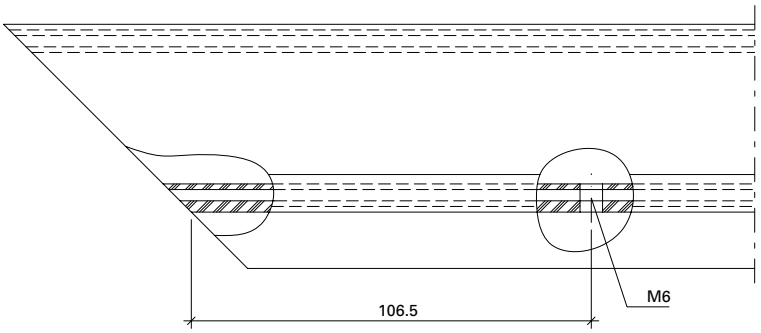

31-0101-3D-007

ift Rosenheim
Notifizierte Produktzertifizierungsstelle
13-003089-PR02
17.07.2020
Notified Body 0757

JANSEN

Zusammenbau Blendrahmenprofile Bandseite oben

Assemblage des profilés de cadre dormant Côté paumelle en haut

Assembly of outer frame profiles Hinge-side top

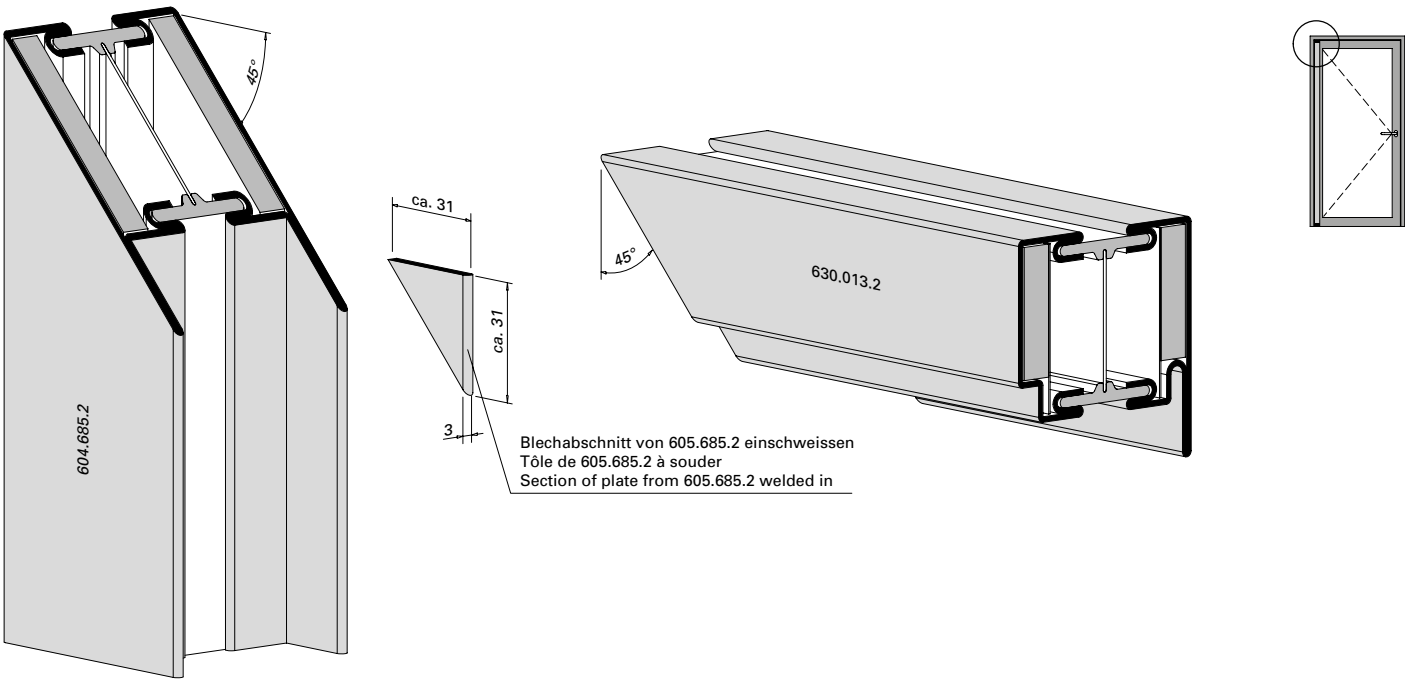

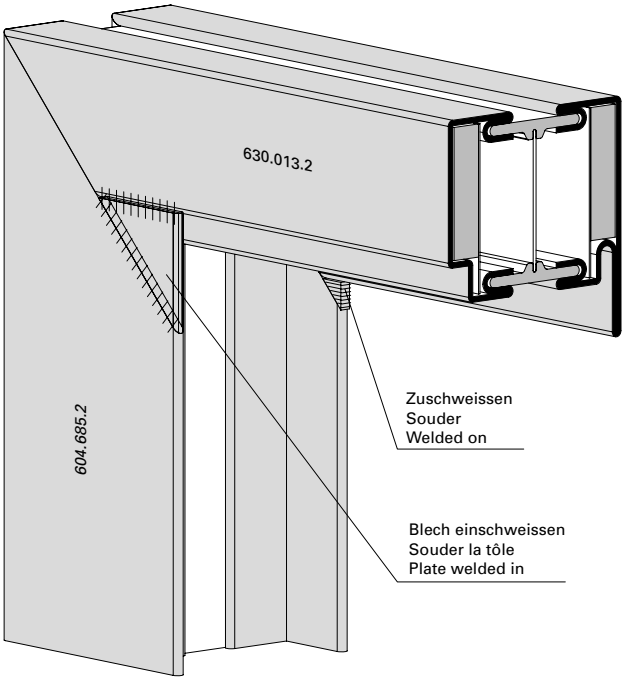

31-0101-3D-008

ift Rosenheim
Notifizierte Produktzertifizierungsstelle
13-003089-PR02
17.07.2020
Notified Body 0757

Profilbearbeitung für Kabelführung

Usinage de profilés pour cheminement de câblage

Profile preparation for sdsdsd

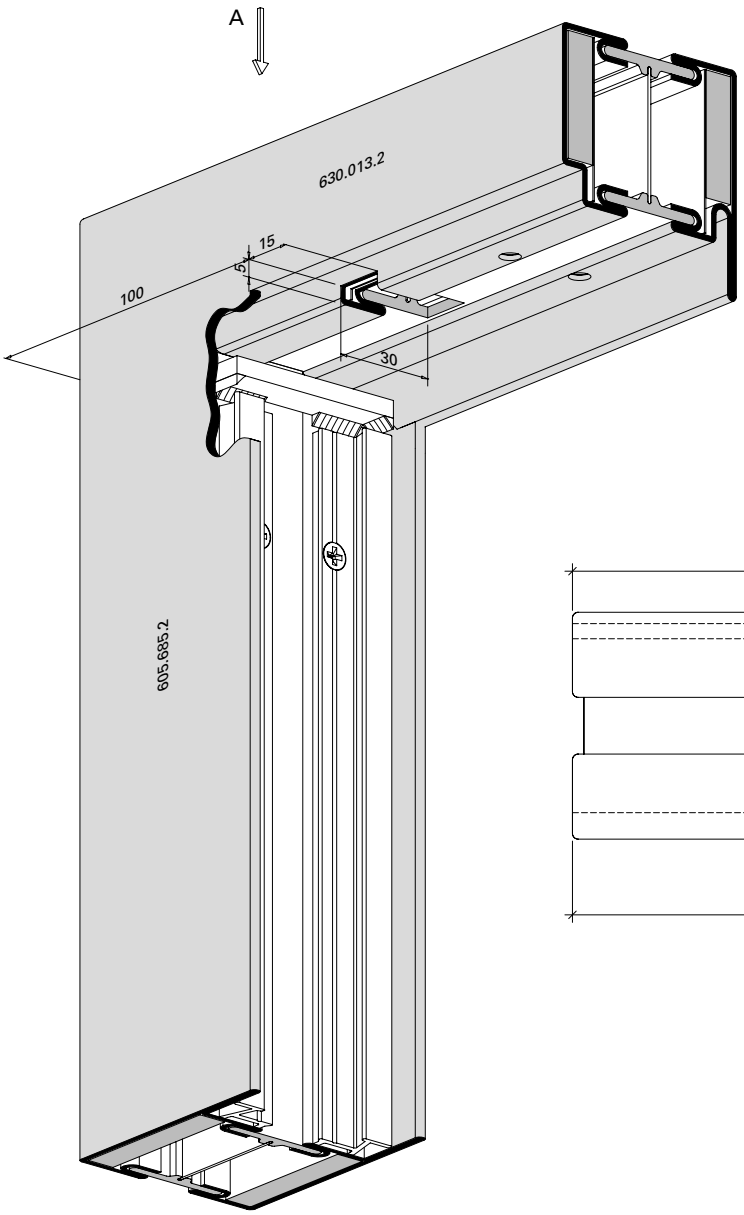

Ansicht A

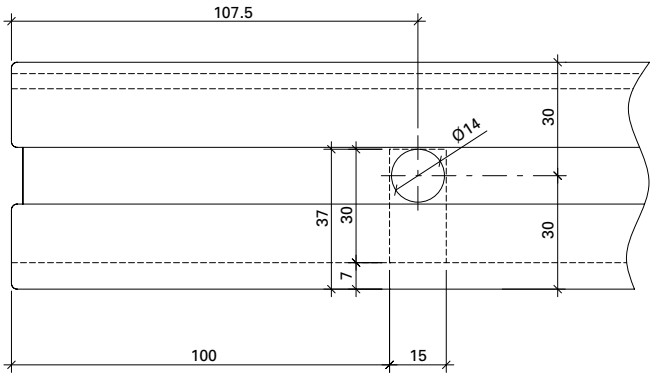

31-0102-3D-011_01

ift Rosenheim
Notifizierte Produkt-zertifizierungsstelle
13-003089-PR02
17.07.2020
Notified Body 0757

Profilbearbeitung für Zusatzprofil 407.093 und Dichtung 455.054 im Blendrahmen Bandseite

Usinage de profilés pour profilé complémentaire 407.093 et joint 455.054 dans le cadre dormant Côté paumelle

Profile preparation for supplementary profile 407.093 and gasket 455.054 in the outer frame Hinge-side

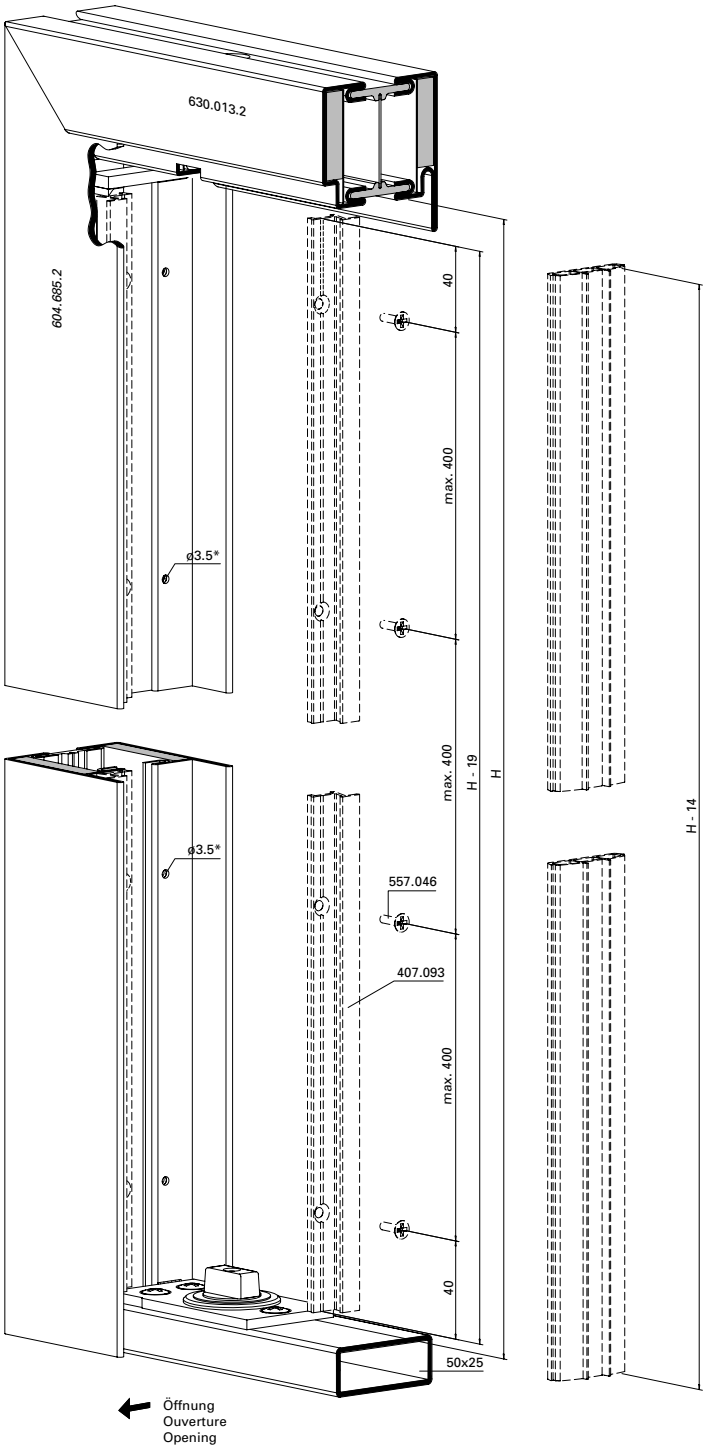

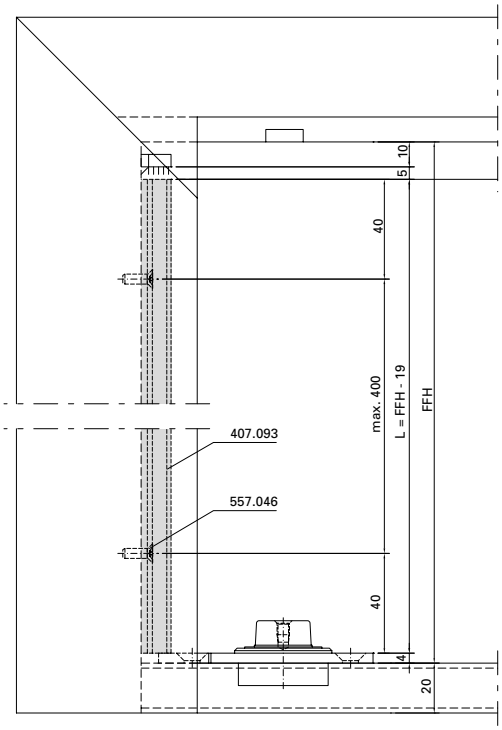

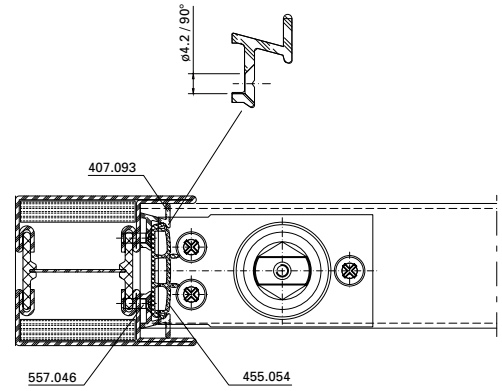

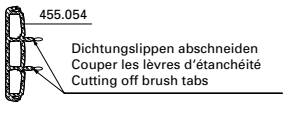

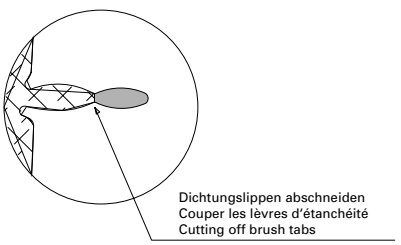

* Bohrungen zusammen mit Aluminium-Zusatzprofil 407.093
* Perçages avec profilé supplémentaire en aluminium 407.093
* Holes together with aluminium additional profile 407.093

31-0101-3D-022

ift Rosenheim
Notifizierte Produktzertifizierungsstelle
13-003089-PR02
17.07.2020
Notified Body 0757

Einbau Widerlager Blendrahmen Bandseite oben

Montage aboutement cadre dormant Côté paumelle en haut

Installation of abutment in outer frame Hinge-side top

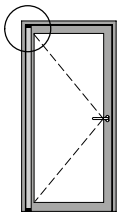

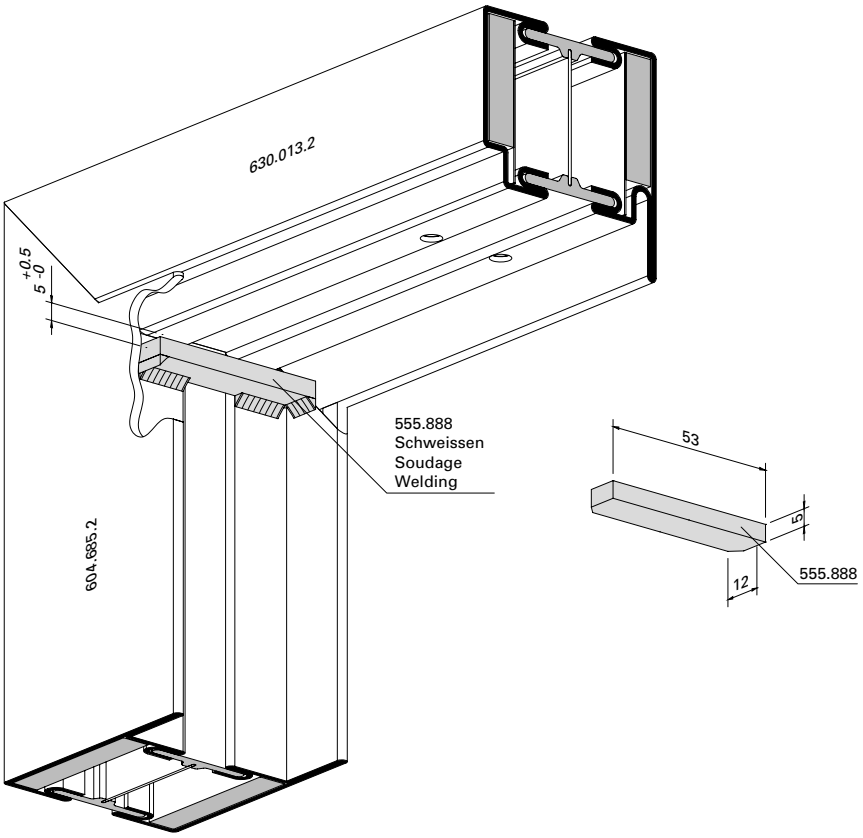

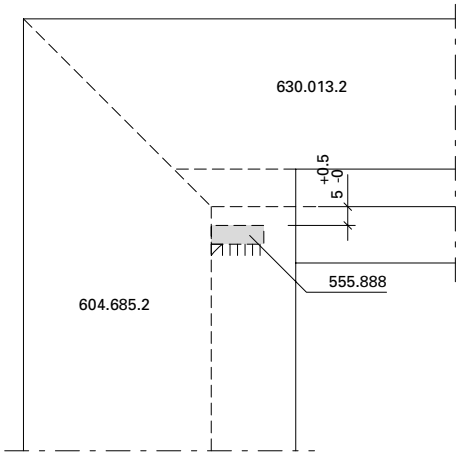

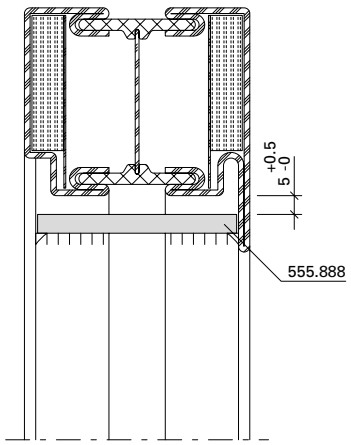

31-0101-3D-009

ift Rosenheim
Notifizierte Produktzertifizierungsstelle
13-003089-PR02
17.07.2020
Notified Body 0757

JANSEN

Einbau Lagerschale Blendrahmen bei Türen ohne Kabelführung Bandseite oben

Montage du coussinet du cadre dormant sur les portes sans cheminement de câblage Côté paumelle en haut

Installation bearing bush in outer frame for doors without cable guide Hinge-side top

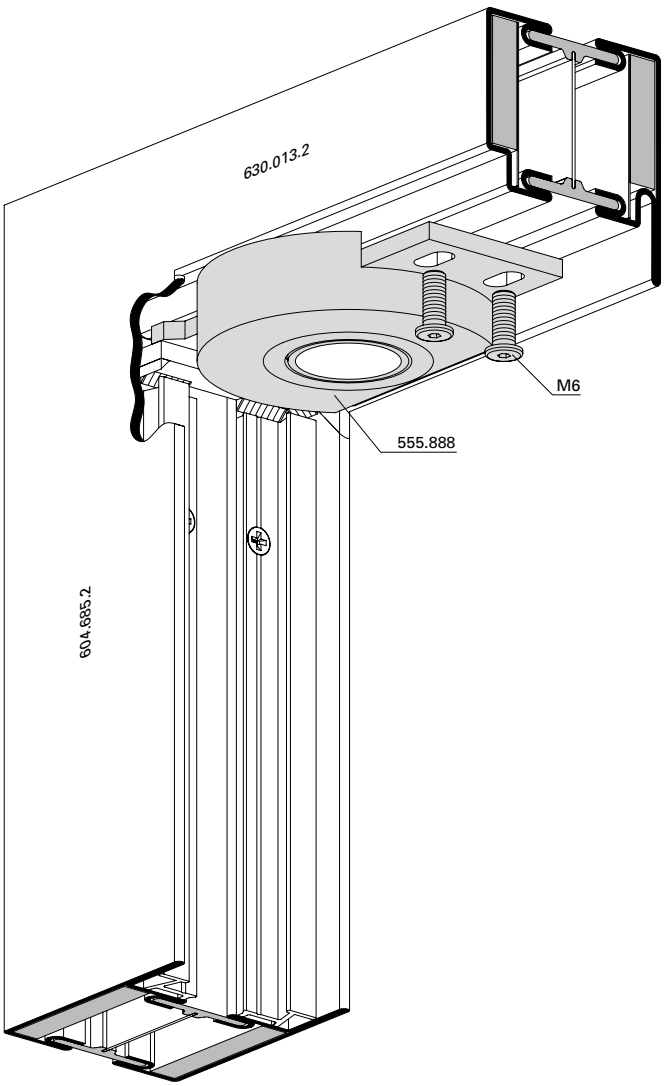

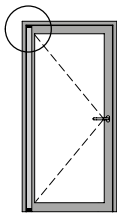

31-0101-3D-010

ift Rosenheim
Notifizierte Produktzertifizierungsstelle
13-003089-PR02
17.07.2020
Notified Body 0757

Einbau Rahmenprofil
Bandseite unten

Montage du profilé de cadre
Côté paumelle en bas

Installation of frame profile
Hinge-side bottom

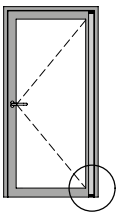

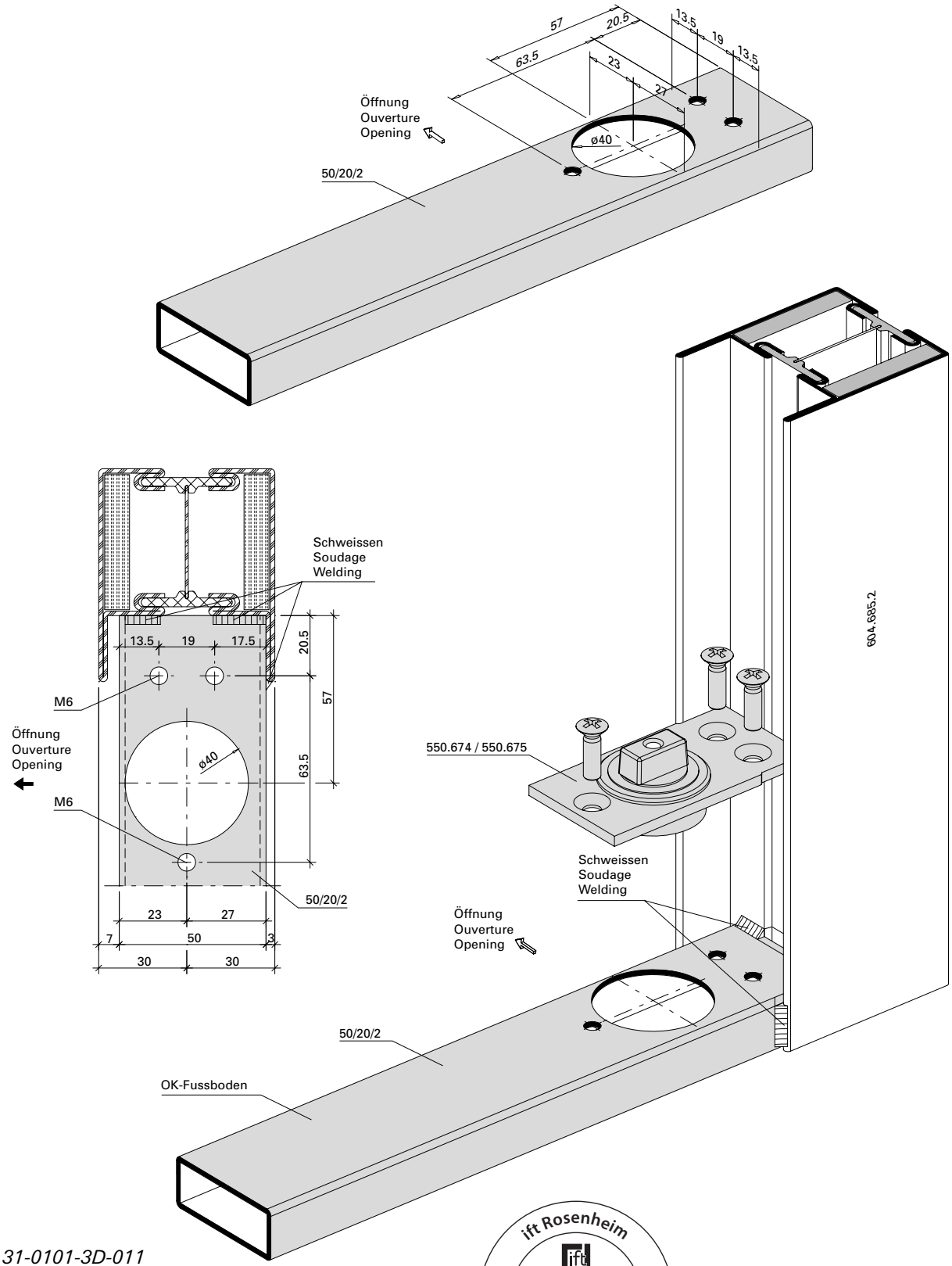

31-0101-3D-011

ift Rosenheim
Notifizierte Produktzertifizierungsstelle
13-003089-PR02
17.07.2020
Notified Body 0757

JANSEN

Einbau Zusatzprofil 407.093 und Dichtung 455.054 im Blendrahmen Bandseite

Montage du profilé supplémentaire 407.093 et du joint 455.054 dans le cadre dormant Côté paumelle

Installation of additional profile 407.093 and brush 455.054 in outer frame Hinge-side

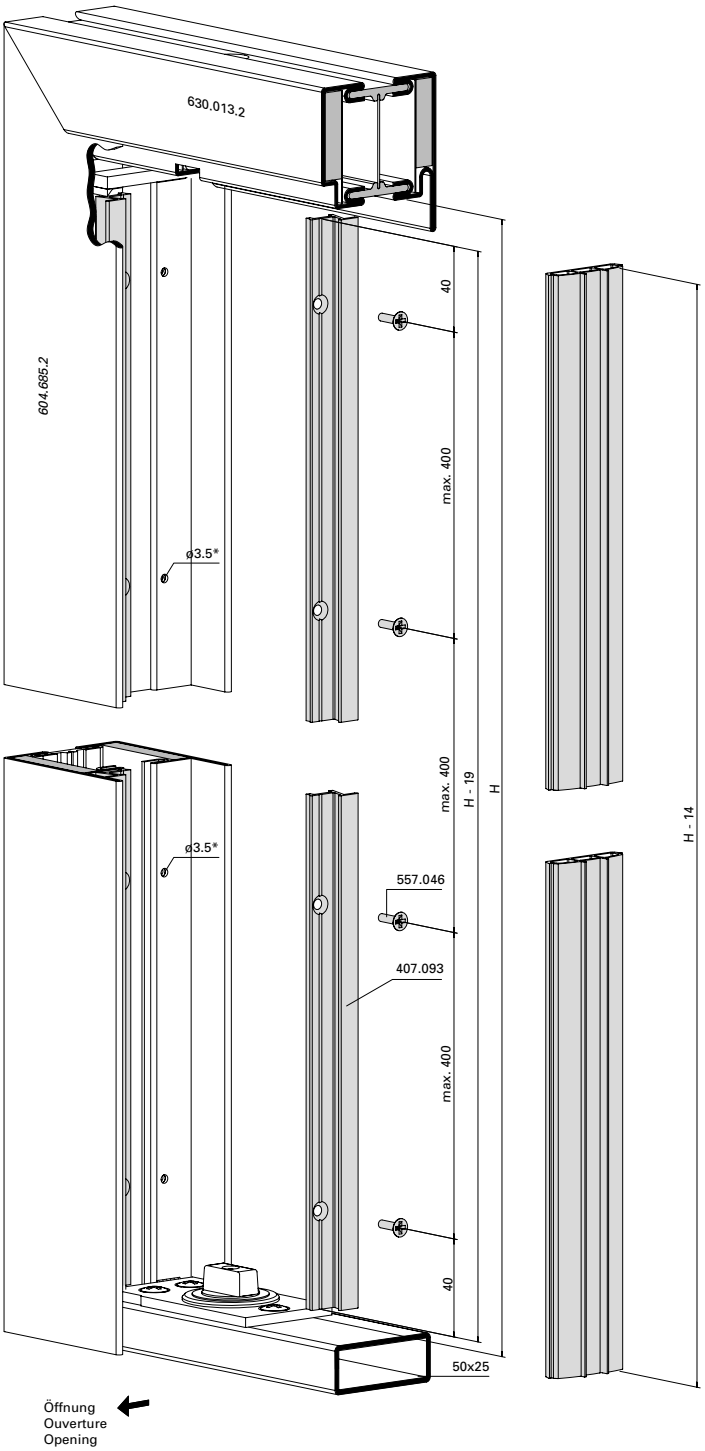

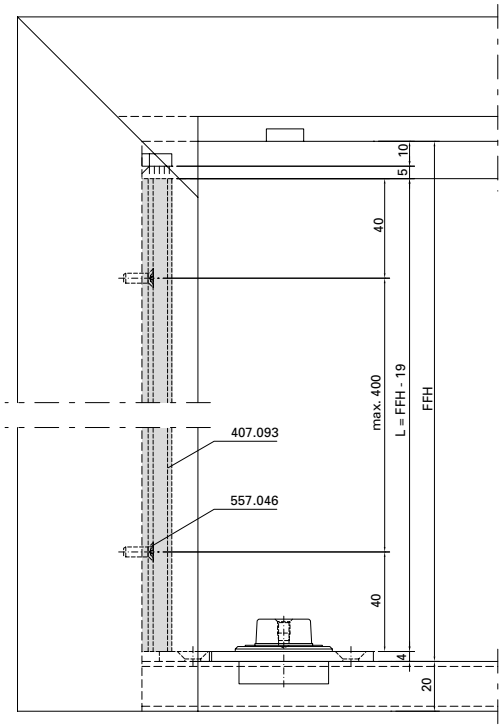

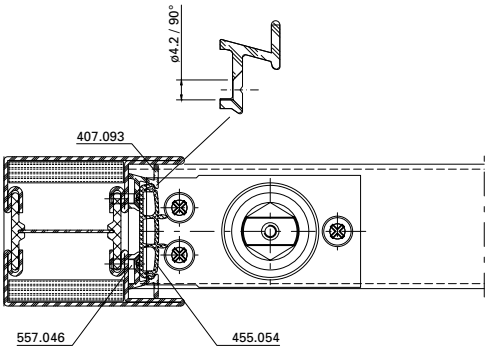

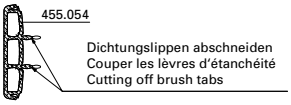

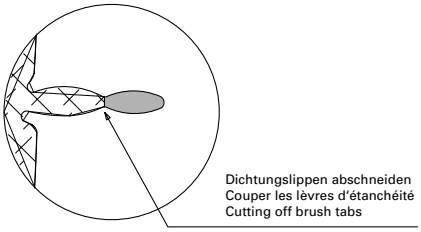

* Bohrungen zusammen mit Aluminium-Zusatzprofil 407.093
* Perçages avec profilé supplémentaire en aluminium 407.093
* Holes together with aluminium additional profile 407.093

31-0101-3D-012

ift Rosenheim
Notifizierte Produktzertifizierungsstelle
13-003089-PR02
17.07.2020
Notified Body 0757

Einbau Distanzplatte Türhebel 555.886 Türflügel Bandseite unten

Montage de la plaque d'écartement 555.886 vantail de porte Côté paumelle en bas

Installation spacer plate door lever 555.886 door leaf Hinge-side bottom

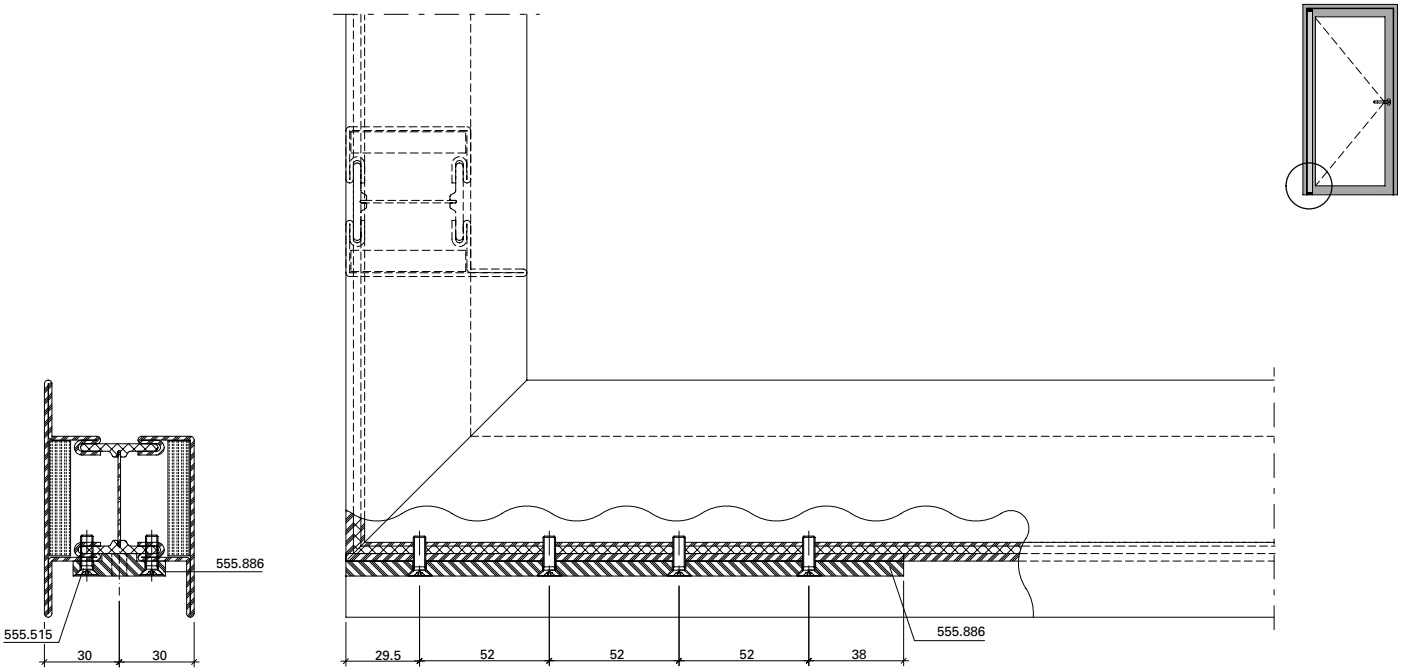

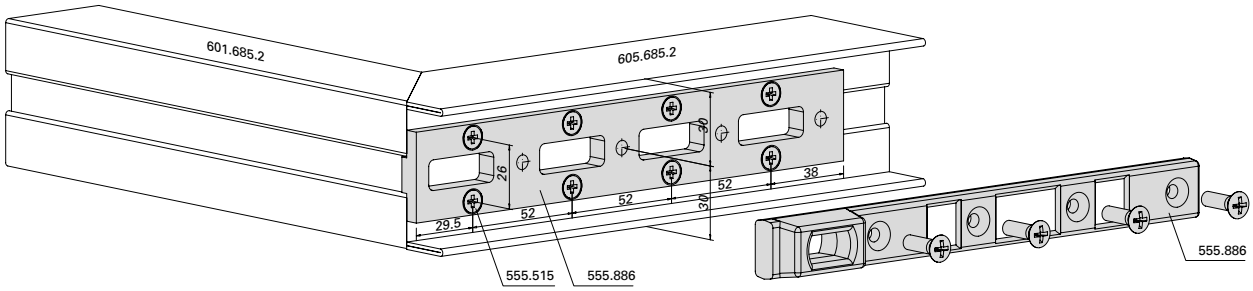

31-0101-3D-013

ift Rosenheim
Notifizierte Produktzertifizierungsstelle
13-003089-PR02
17.07.2020
Notified Body 0757

JANSEN

Einbau Fingerschutzprofil 407.094 und Dichtung 455.054 Bandseite

Montage du profilé anti-pince-doigt 407.094 et du joint 455.054 Côté paumelle

Installation finger protection profile 407.094 and gasket 455.054 Hinge-side

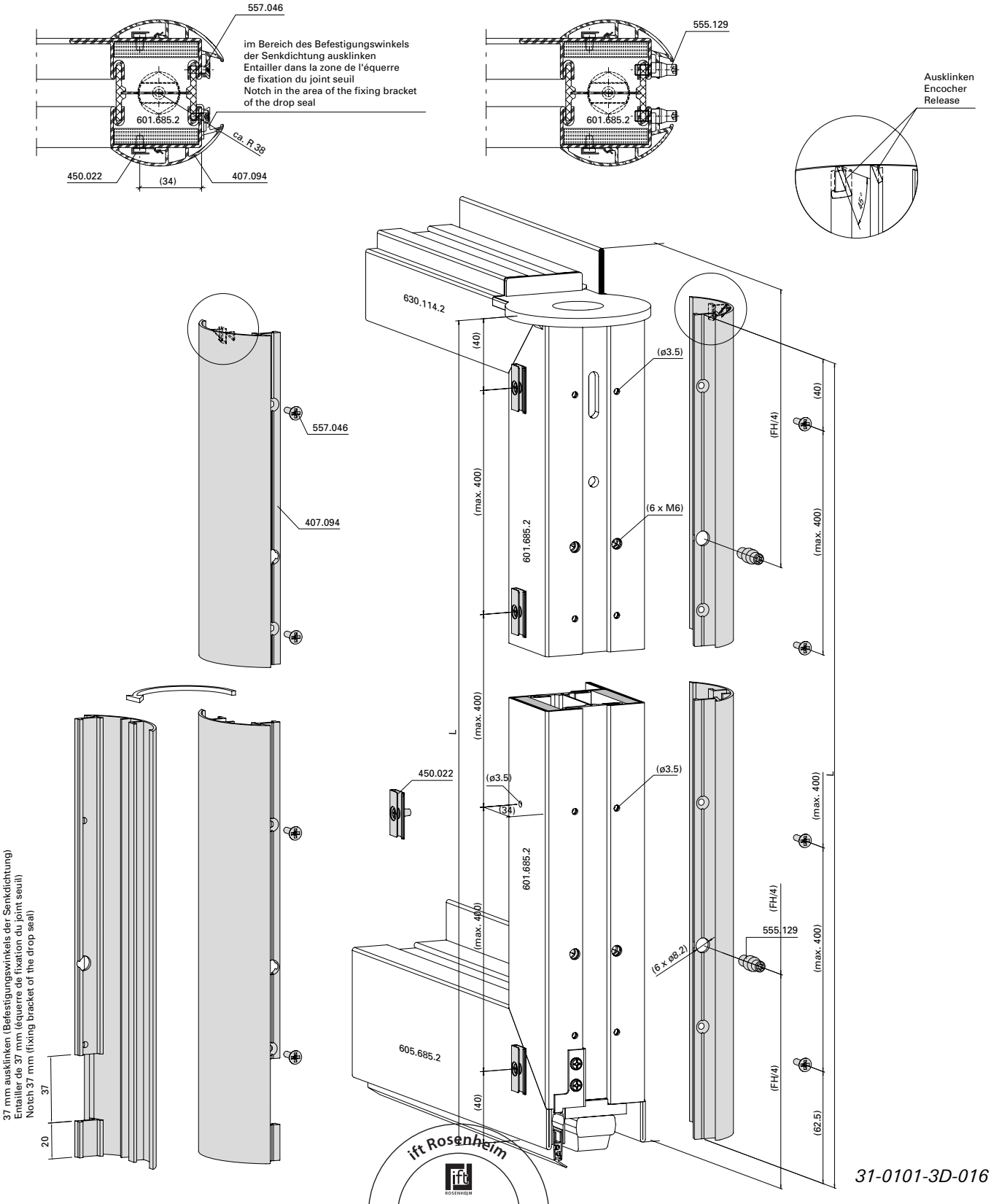

31-0101-3D-016

ift Rosenheim
Notifizierte Produktzertifizierungsstelle
13-003089-PR02
17.07.2020
Notified Body 0757

Ausklinkung am Fingerschutzprofil bei Panik-Druckstangen
555.656/555.657
555.698/555.699

Entaille sur le profilé anti-pince-doigts sur les barres panique à pousser
555.656/555.657
555.698/555.699

Notching on the anti-finger-trap profile for panic touch bars
555.656/555.657
555.698/555.699

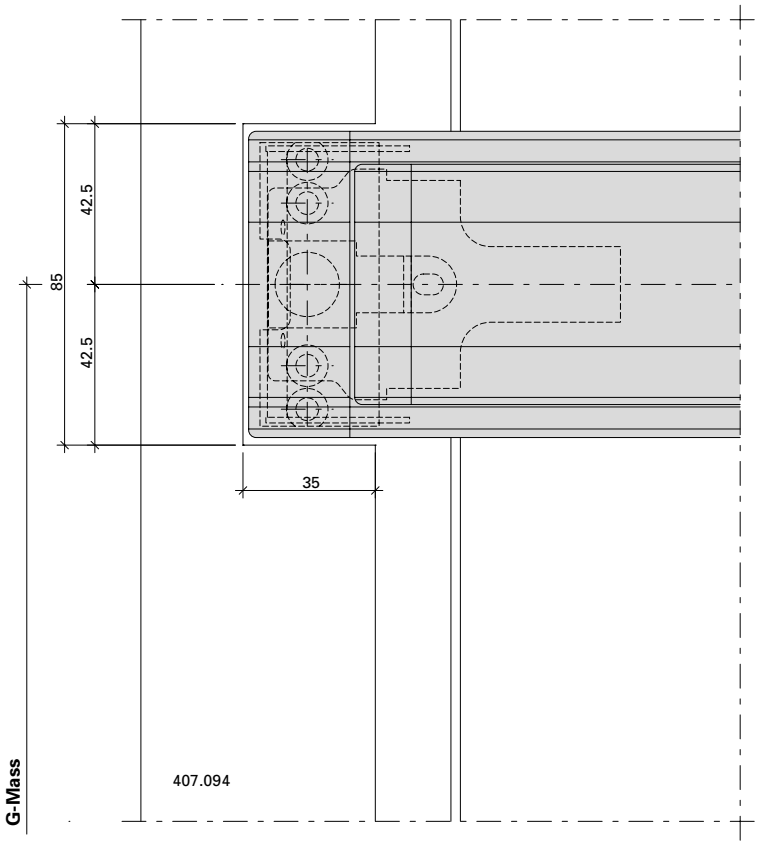

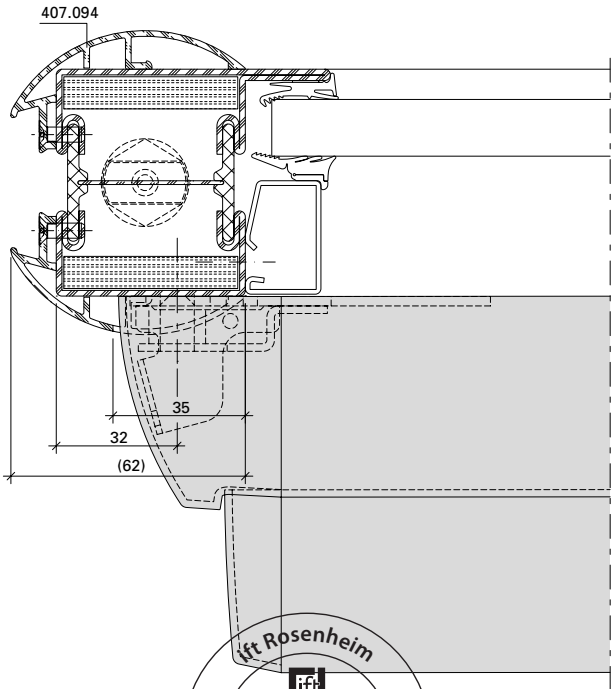

31-0102-E-010

ift Rosenheim
Notifizierte Produktzertifizierungsstelle
13-003089-PR02
17.07.2020
Notified Body 0757

Einbau Lager-Dichtstück 455.406
Bandseite oben

Montage joint de palier 455.406
Côté paumelle en haut

Installation bearing seal 455.406
Hinge-side top

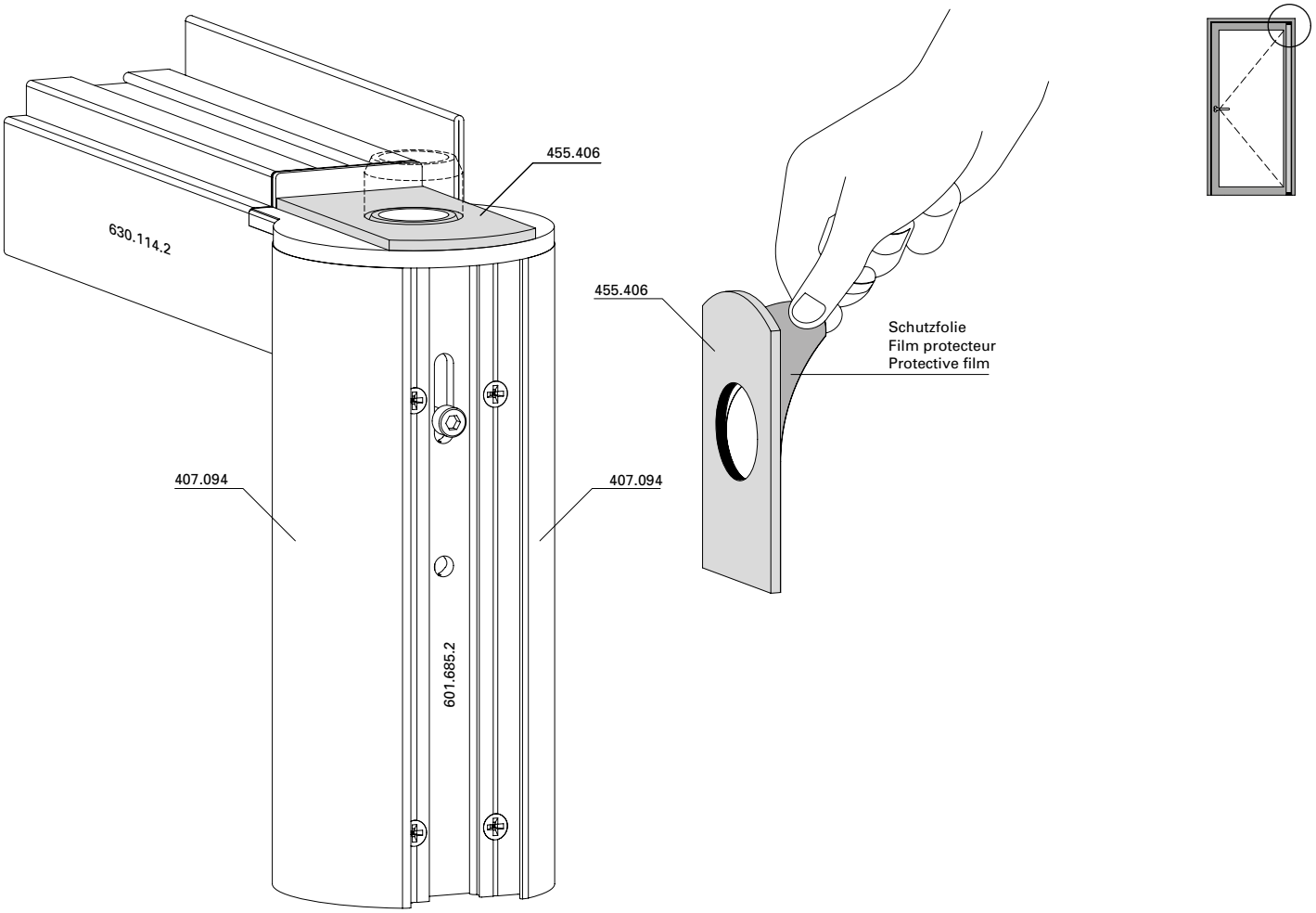

31-0101-3D-018

Maximaler Öffnungswinkel 96°
Türstopper verwenden

Angle d'ouverture max. 96°
Utiliser un arrêt de porte

Max. door opening angle 96°
Use door stop

ift Rosenheim
Notifizierte Produktzertifizierungsstelle
13-003089-PR02
17.07.2020
Notified Body 0757

Türflügel einhängen **Accrocher le vantail de porte** **Hanging door leaf**

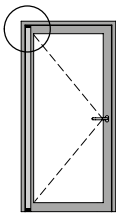

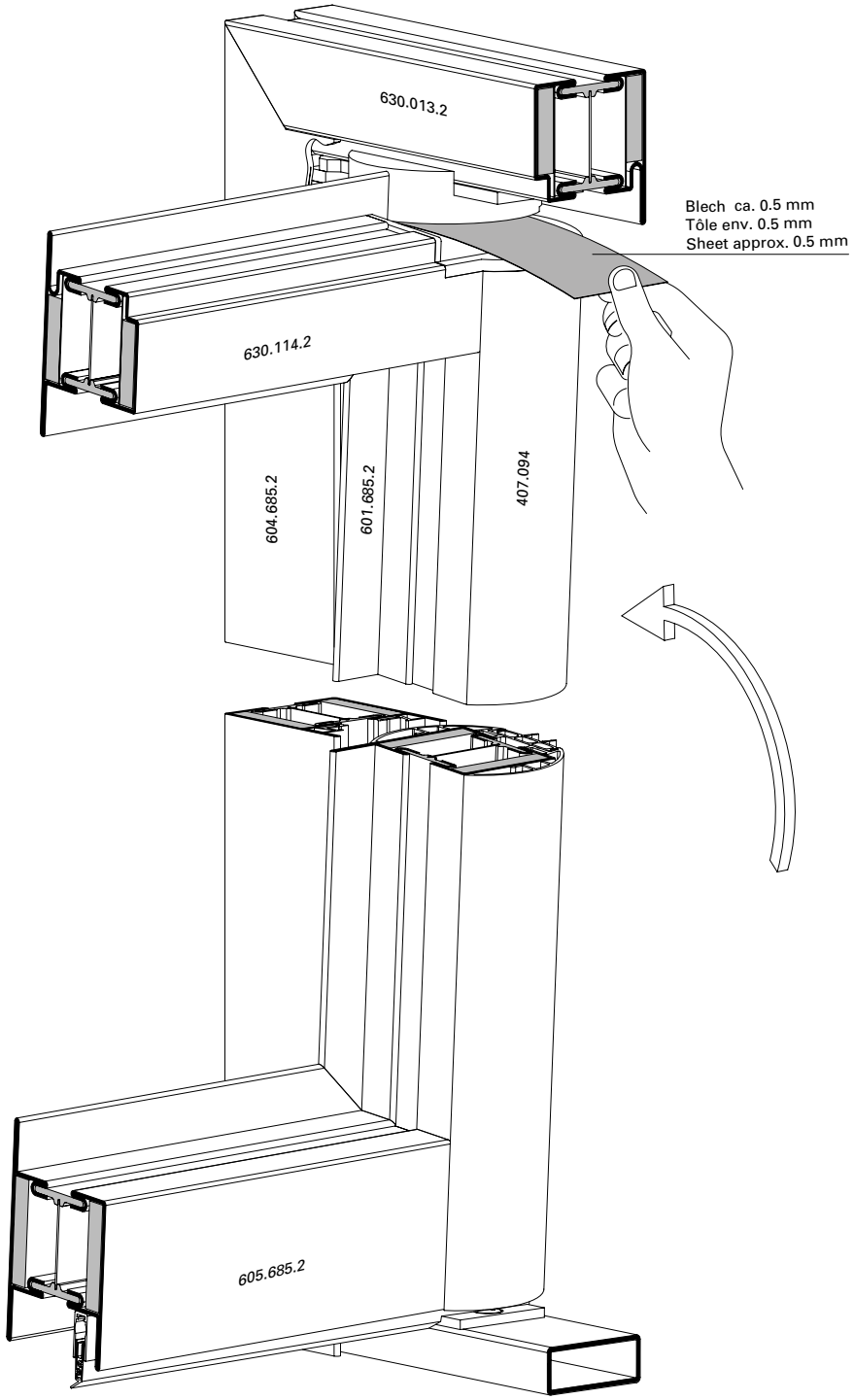

31-0101-3D-019

ift Rosenheim
Notifizierte Produktzertifizierungsstelle
13-003089-PR02
17.07.2020
Notified Body 0757

Einschwenken des Flügels bei Kabelführung

Accrochage du vantail en cas de cheminement de câblage

Pivoting the vent for cable guide

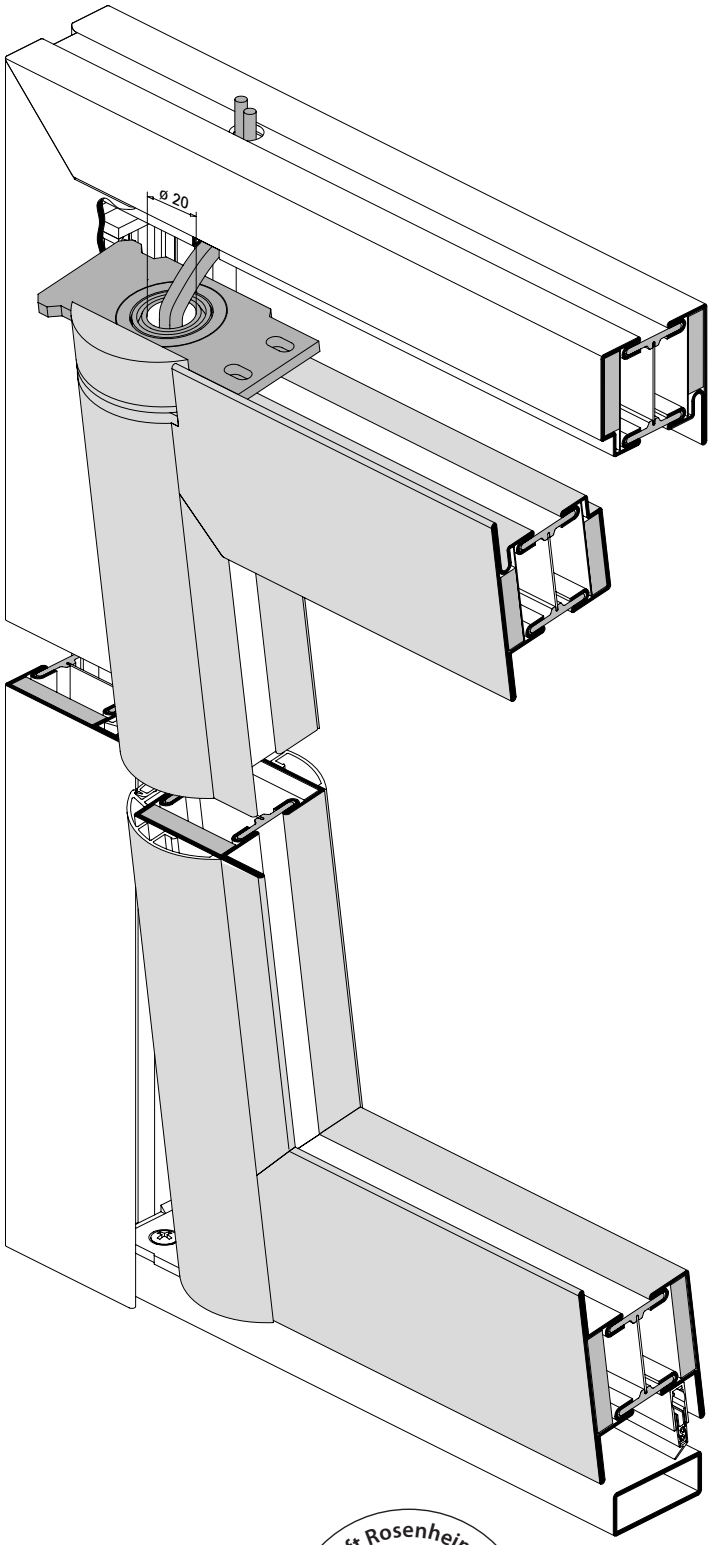

31-0102-3D-017_02

ift Rosenheim
Notifizierte Produktzertifizierungsstelle
13-003089-PR02
17.07.2020
Notified Body 0757

Montage Band oben bei Kabelführung

Montage paumelle en haut en cas de cheminement de câblage

Installation of hinge at the top for cable guide

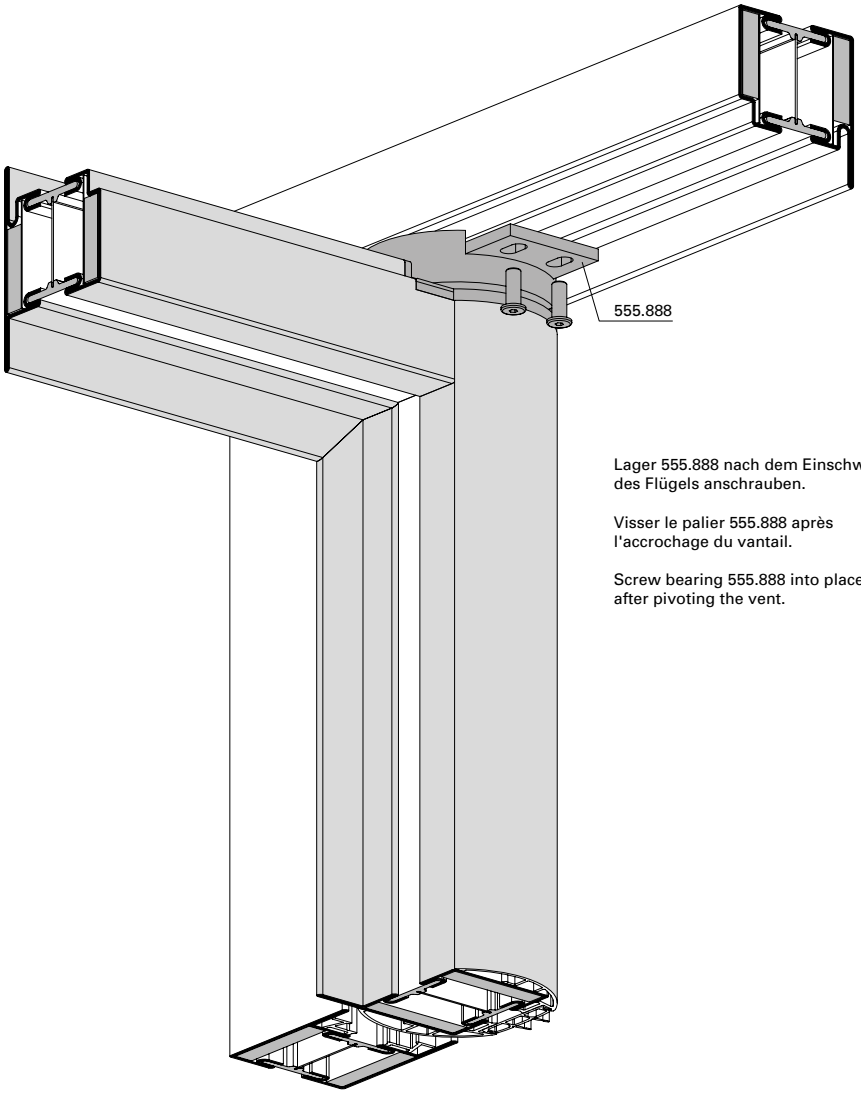

Lager 555.888 nach dem Einschwenken des Flügels anschrauben.

Visser le palier 555.888 après l'accrochage du vantail.

Screw bearing 555.888 into place after pivoting the vent.

31-0102-3D-011_03

ift Rosenheim
Notifizierte Produktzertifizierungsstelle
13-003089-PR02
17.07.2020
Notified Body 0757

Einbau Dichtung 455.054
Bandseite

Montage du joint 455.054
Côté paumelle

Installation gasket 455.054
Hinge-side

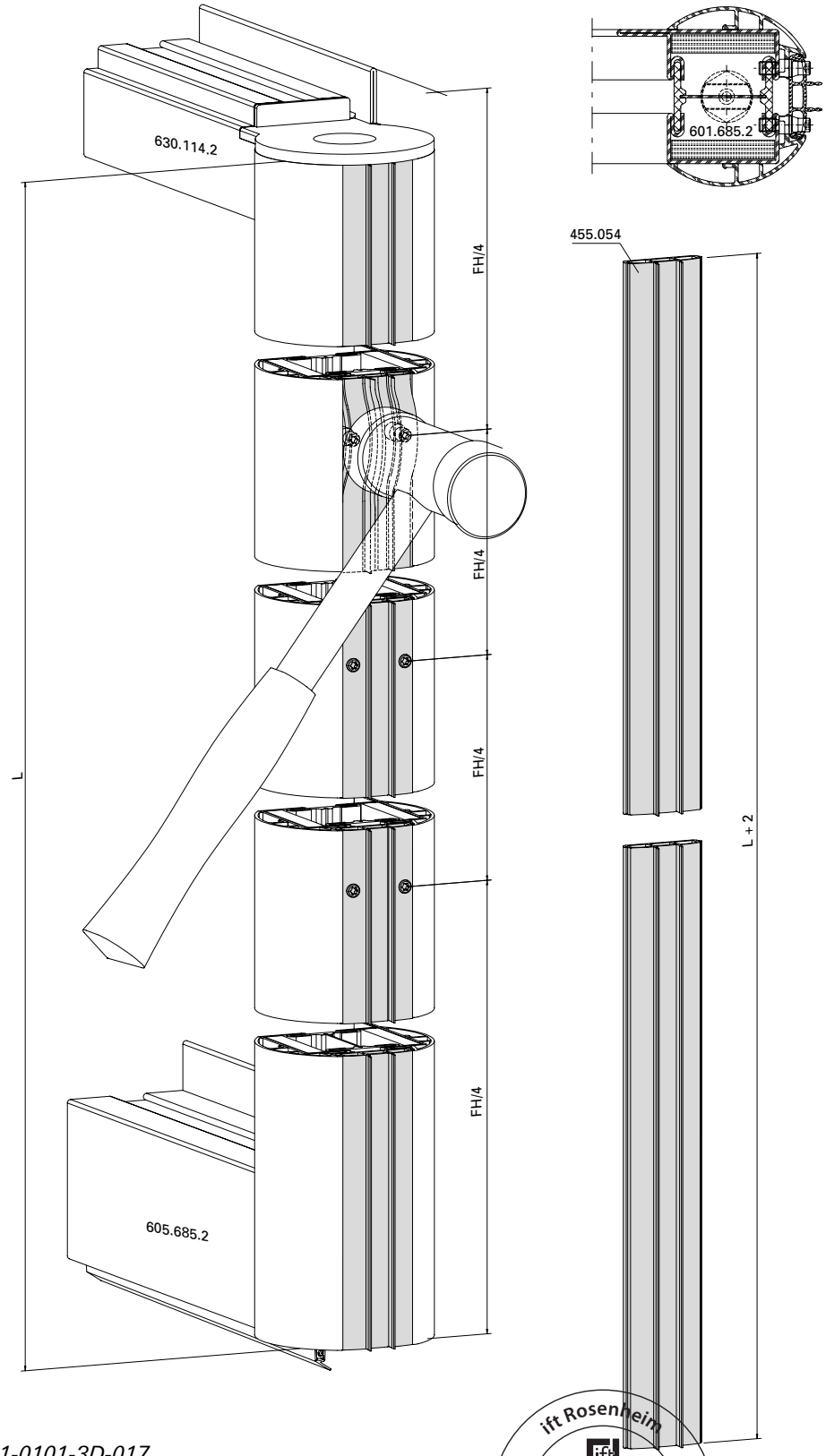

31-0101-3D-017

ift Rosenheim
Notifizierte Produktzertifizierungsstelle
13-003089-PR02
17.07.2020
Notified Body 0757

Lagerwelle positionieren und sichern

Positionner et bloquer l'arbre de palier

Position and secure bearing shaft

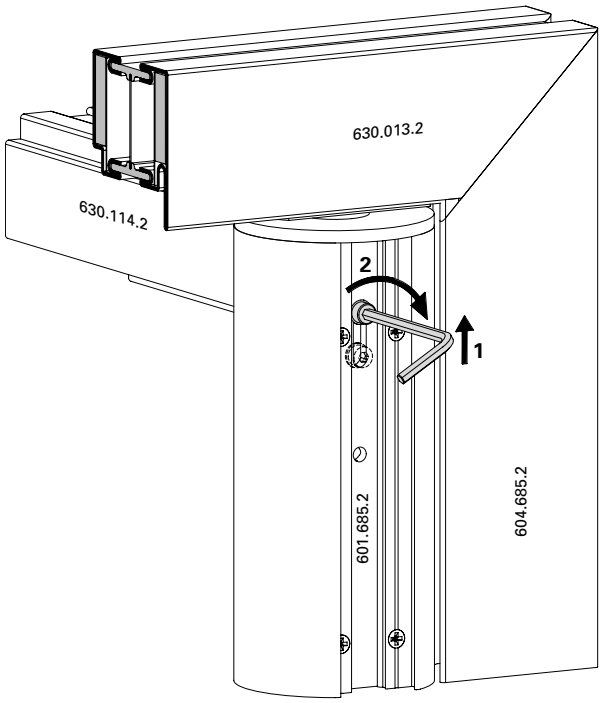

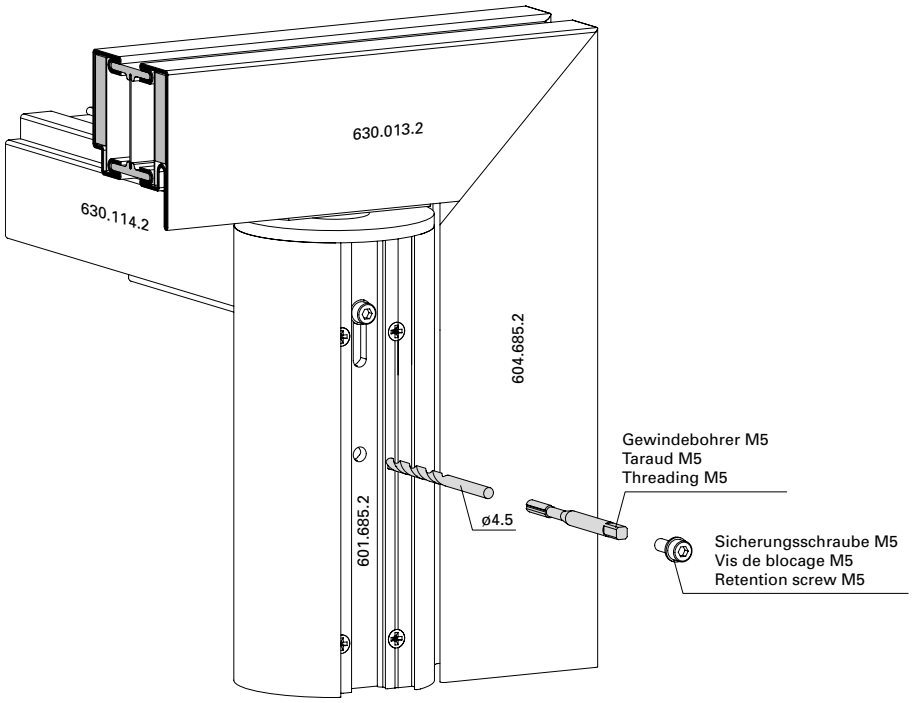

31-0101-3D-020

ift Rosenheim
Notifizierte Produktzertifizierungsstelle
13-003089-PR02
17.07.2020
Notified Body 0757

JANSEN

Automatische Senkdichtung
555.863 bis 555.882
Einflügelige Türe/Gangflügel

Joint seuil automatique
555.863 à 555.882
Porte à un vantail/Vantail de service

Automatic drop seal
555.863 to 555.882
Single leaf door/Access leaf

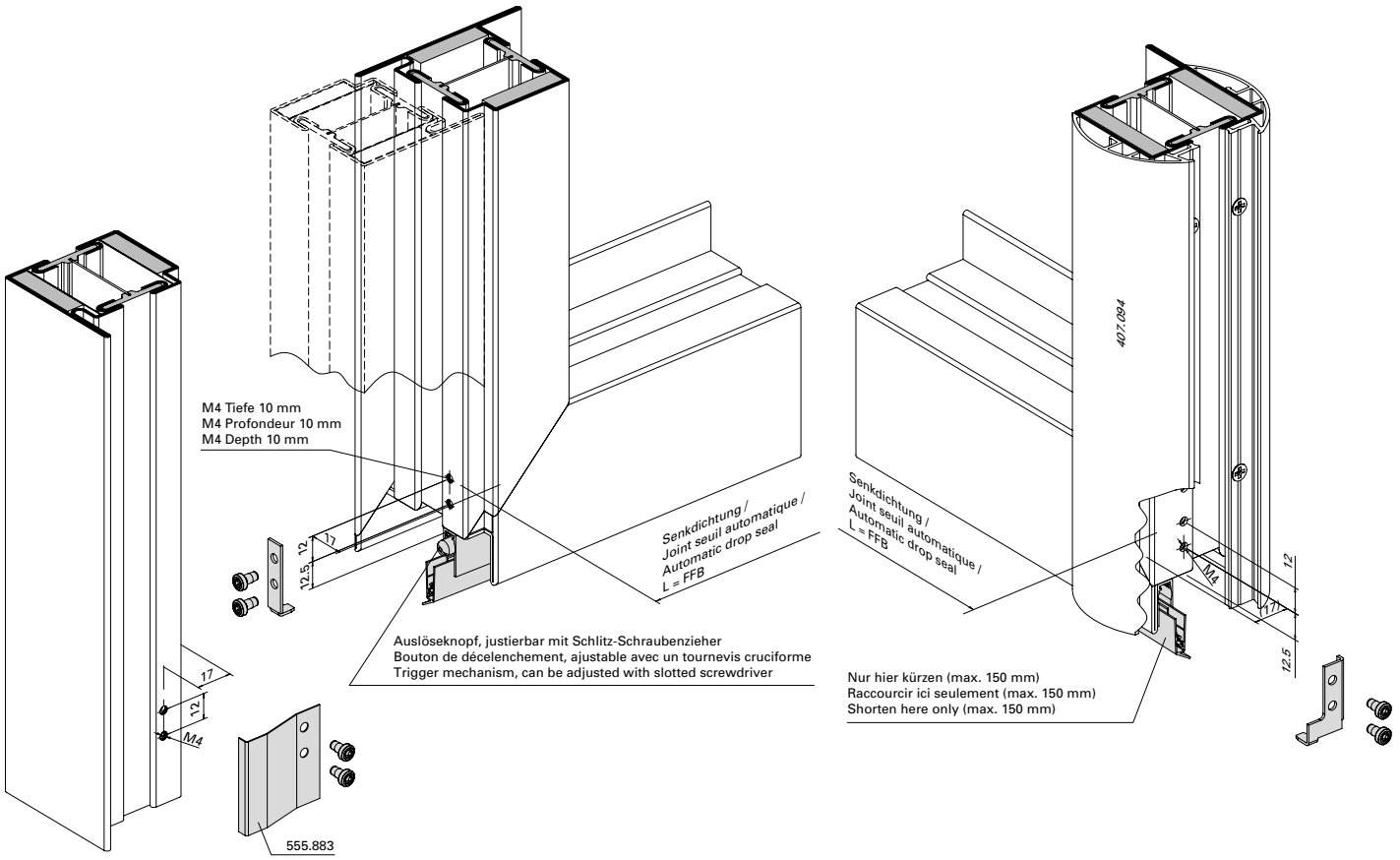

31-0101-3D-014

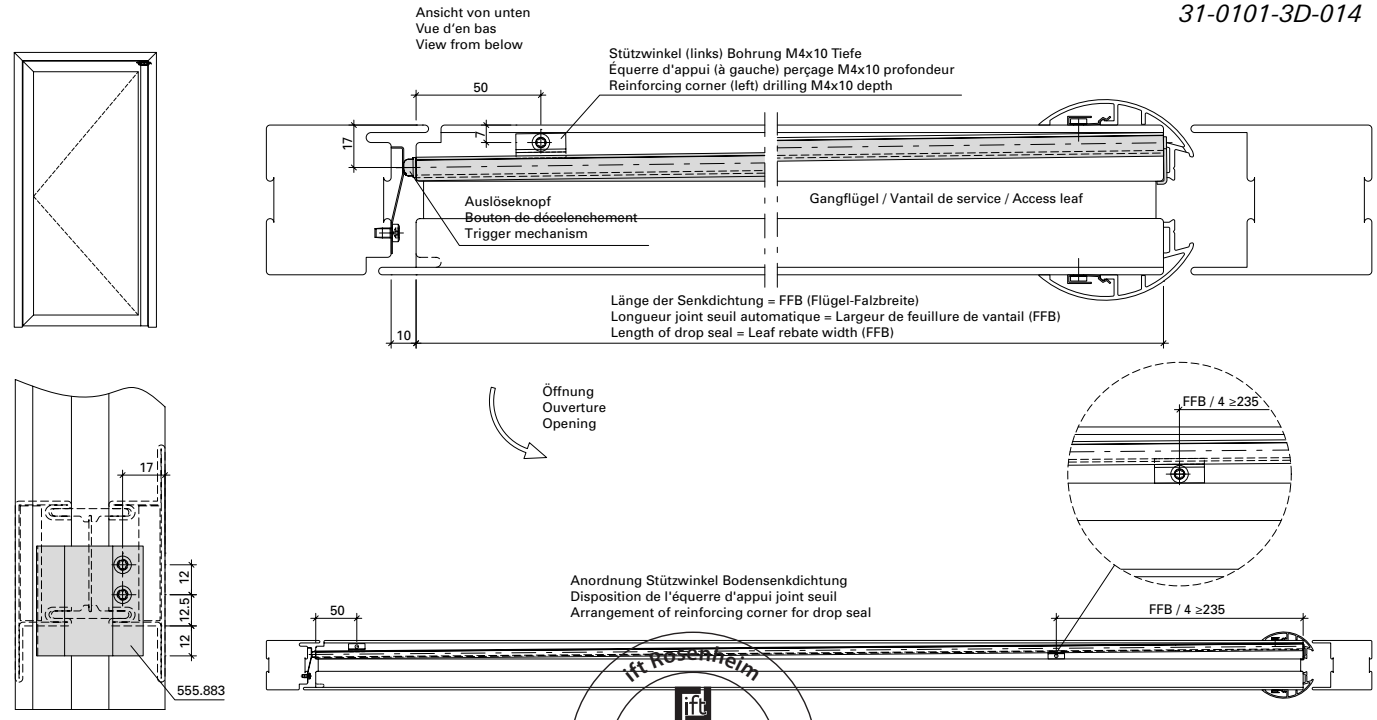

ift Rosenheim
Notifizierte Produktzertifizierungsstelle
13-003089-PR02
17.07.2020
Notified Body 0757

Automatische Senkdichtung
555.863 bis 555.882
Zweiflügelige Türe/Standflügel

Joint seuil automatique
555.863 à 555.882
Porte à deux vantaux/Vantail semi-fixe

Automatic drop seal
555.863 à 555.882
Double leaf door/Secondary leaf

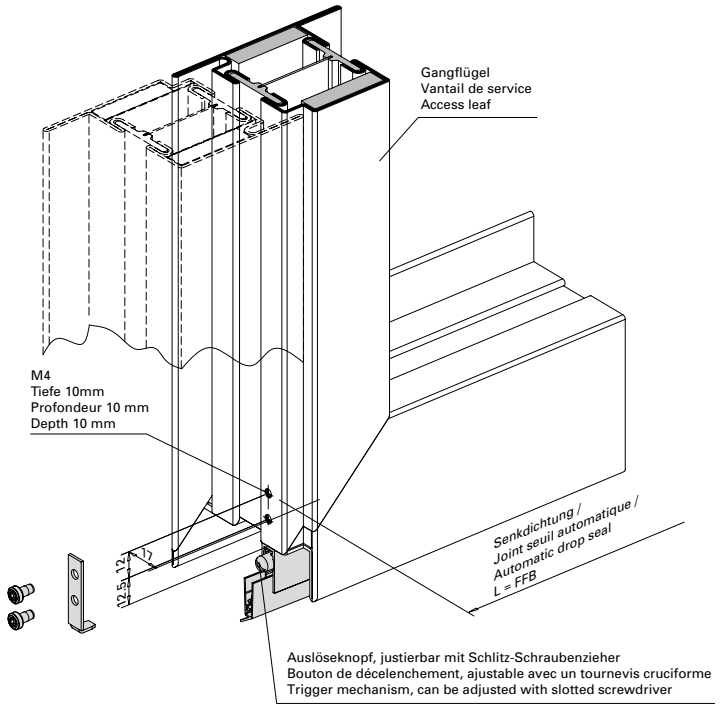

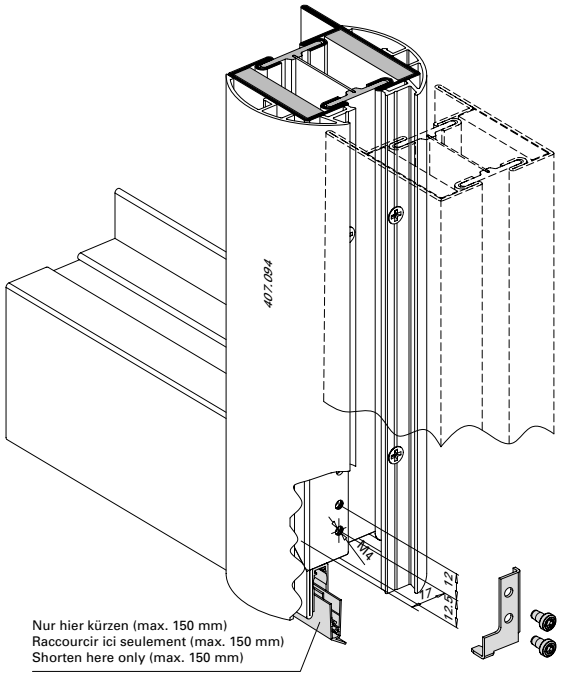

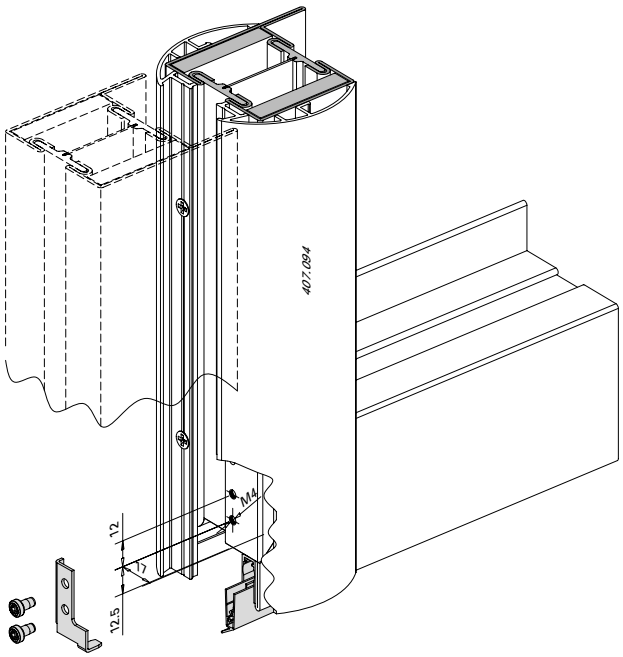

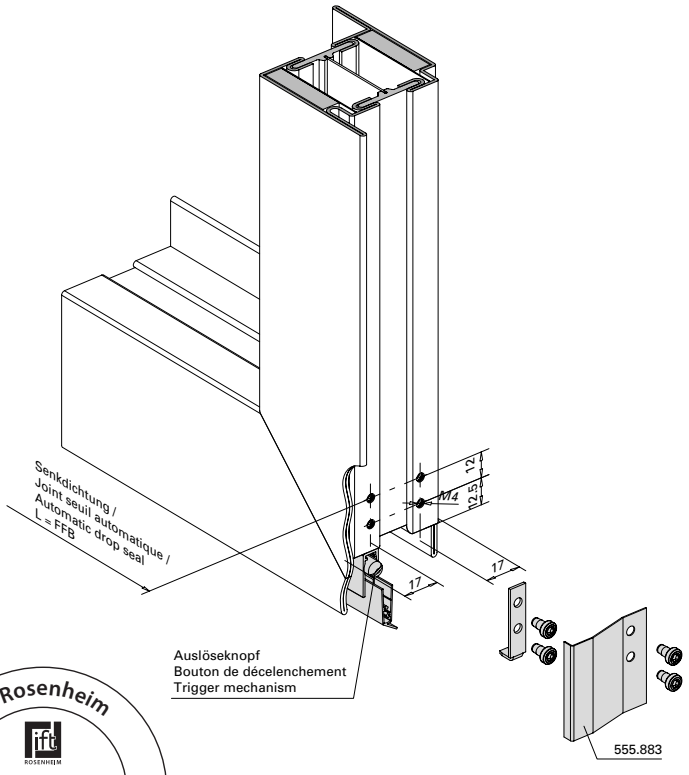

31-0101-3D-015

ift Rosenheim
Notifizierte Produktzertifizierungsstelle
13-003089-PR02
17.07.2020
Notified Body 0757

JANSEN

Automatische Senkdichtung
555.863 bis 555.882
Zweiflügelige Türe/Standflügel

Joint seuil automatique
555.863 à 555.882
Porte à deux vantaux/Vantail semi-fixe

Automatic drop seal
555.863 à 555.882
Double leaf door/Secondary leaf

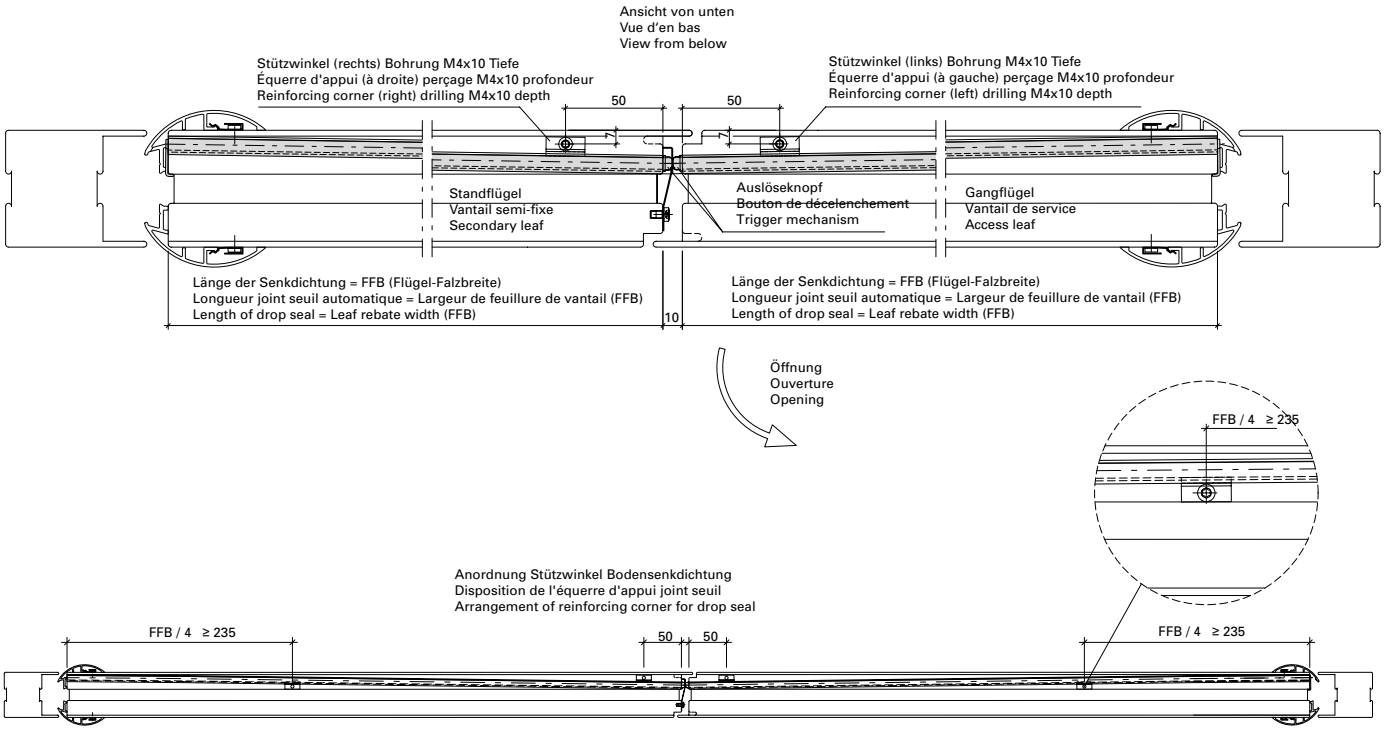

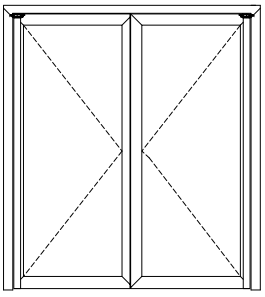

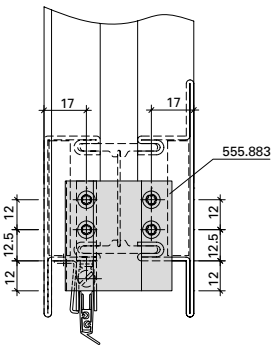

31-0101-3D-015

ift Rosenheim
ROSENHEIM
Notifizierte Produktzertifizierungsstelle
13-003089-PR02
17.07.2020
Notified Body 0757

Integrierter Türschliesser ITS 96
550.380 (Grösse 3-6)
Einflügelige Türe

Ferme-porte intégré ITS 96
550.380 (Force 3-6)
Porte à un vantail

Integrated door closer ITS 96
550.380 (Size 3-6)
Single leaf door

Blendrahmenbearbeitung Ansicht "X"
Finition du cadre dormant vue "X"
Outer frame operation "X"

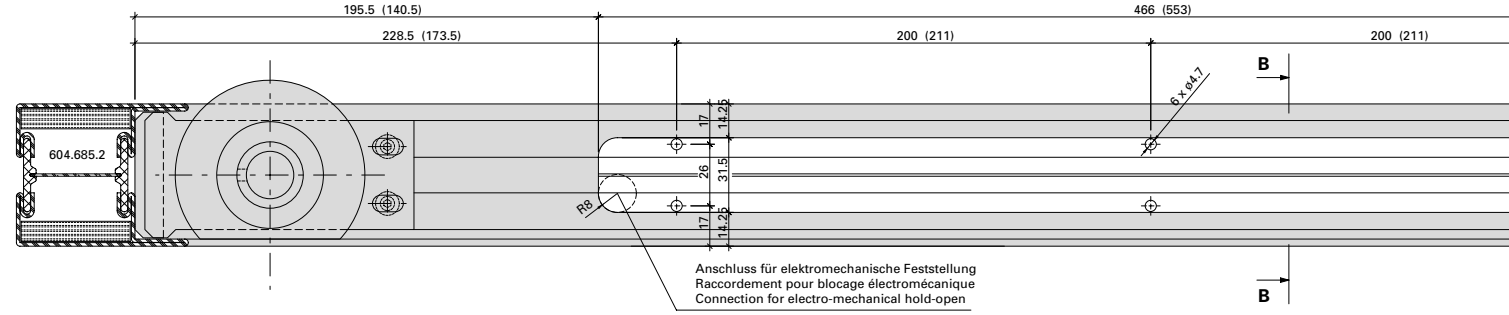

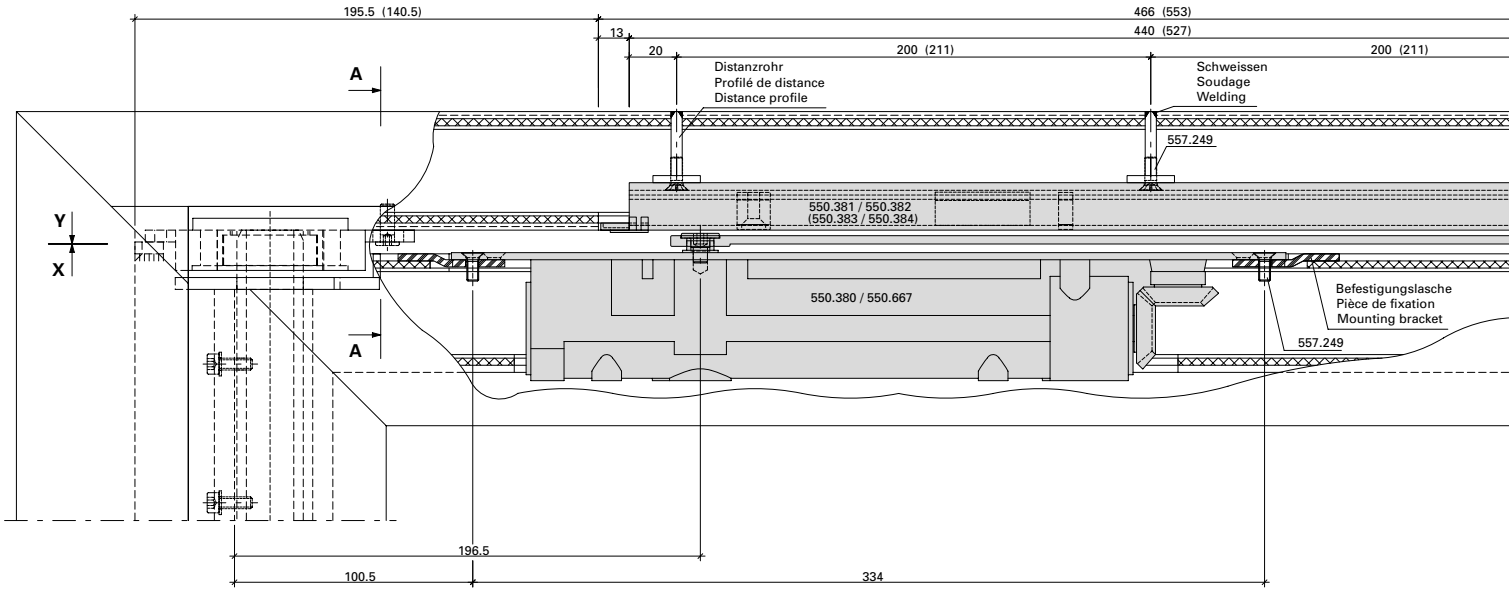

Flügelbearbeitung Ansicht "Y"
Finition de vantail vue "Y"
Leaf operation view "Y"

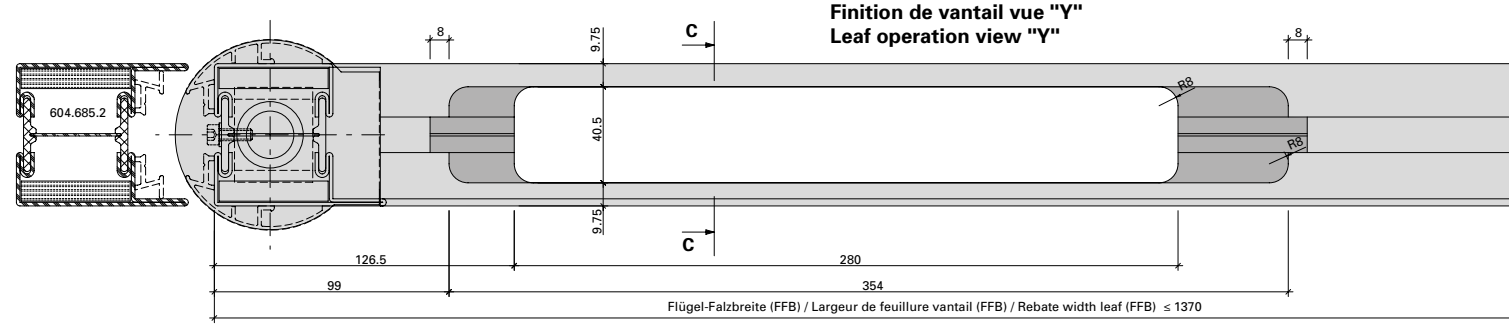

ift Rosenheim
Notifizierte Produkt-zertifizierungsstelle
13-003089-PR02
17.07.2020
Notified Body 0757

Integrierter Türschliesser ITS 96 550.380 (Grösse 3-6) Einflügelige Türe

Ferme-porte intégré ITS 96 550.380 (Force 3-6) Porte à un vantail

Integrated door closer ITS 96 550.380 (Size 3-6) Single leaf door

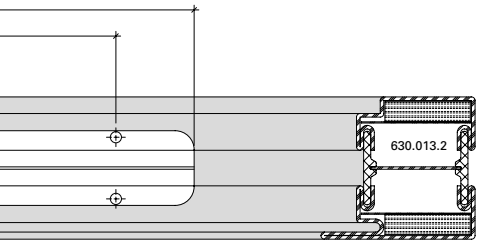

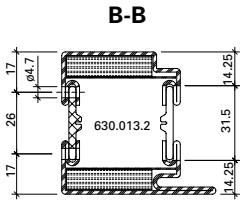

Abbildung: Gleitschiene in Normalausführung. Gleitschiene mit elektromechanischer Feststelleinheit (550.383/384) = Masse in ().

Abbildung: Gleitschiene in Normalausführung.

Max. Flügel FFB < 1370 mm
Min. Flügel FFB > 720 mm

Max. Flügelgewicht: 180 kg

Max. Türöffnungswinkel: 96°
Türstopper verwenden

Bei Verwendung von Elektro-Türöffner gelten andere Mindestmasse.

Hinweis: Für Aussentüren nur bedingt einsetzbar.

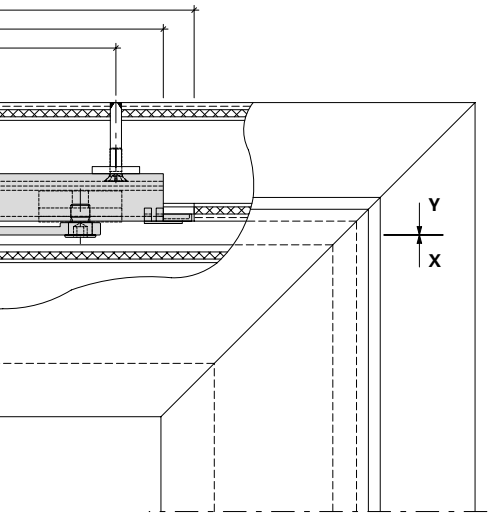

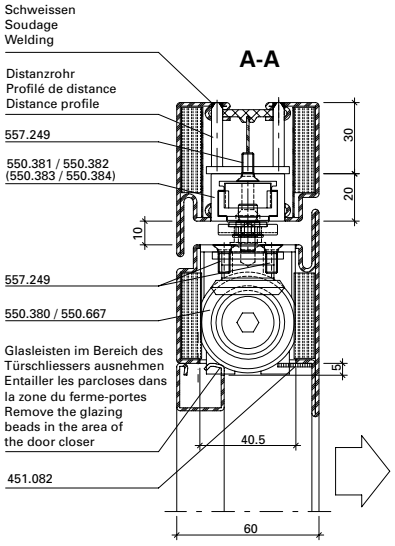

Figure: Glissière en version normale. Glissière avec arrêt électromécanique (550.383/384) = Dimensions en ().

Figure: Glissière en version normale.

Max. vantail FFB < 1370 mm
Min. vantail FFB > 720 mm

Poids vantail max. 180 kg

Angle d'ouvrant max. 96°
Utiliser un arrêt de porte

Dans le cas de gâche électrique les dimensions minimum son autres.

Remarque: Pour les portes ouvrant vers l'extérieur, utilisation limitée.

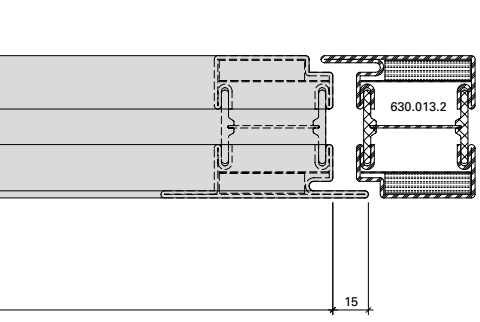

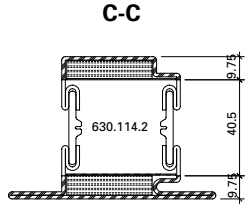

Drawing: Glide rail in standard design. Glide rail with electro-mechanical hold-open (550.383/384) = Dimensions in ().

Drawing: Glide rail in standard design.

Max. leaf FFB < 1370 mm
Min. leaf FFB > 720 mm

Max. leaf weight 180 kg

Max. door opening angle: 96°
Use door stop

Alternative minimum measurements apply if electric strikes are used.

Note: Only suitable for certain types of external door.

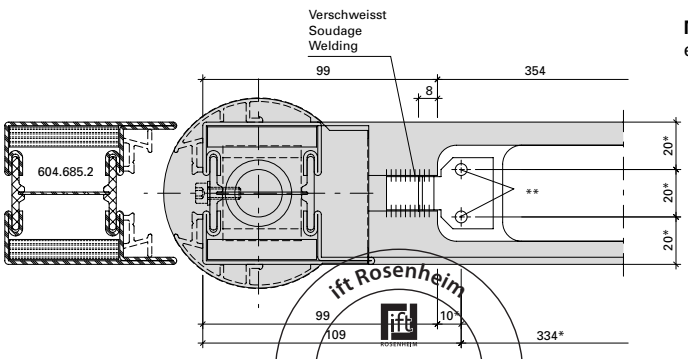

Detail Befestigungslasche
Détail pièce de fixation
Detail mounting bracket

* Türschliesser als Lehre verwenden
* Utiliser le ferme-porte comme gabarit
* Use door closer as jig

** Befestigungslöcher M5 (durch Metallbauer)
** Trous des fixations M5 (par le constructeur métallique)
** Mounting holes M5 (by metal fabricator)

ift Rosenheim
Notifizierte Produktzertifizierungsstelle
13-003089-PR02
17.07.2020
Notified Body 0757

Beschlageinbau (31-0102-E-002)
Montage des ferrures (31-0102-E-002)
Installation of fittings (31-0102-E-002)

DXF DWG

Zweiflügelige Türe
Integrierter Türschliesser ITS 96
550.380 (Grösse 3-6)

Porte à deux vantaux
Ferme-porte intégré ITS 96
550.380 (Force 3-6)

Double leaf door
Integrated door closer ITS 96
550.380 (Size 3-6)

Blendrahmenbearbeitung Ansicht "X"
Finition du cadre dormant vue "X"
Outer frame operation "X"

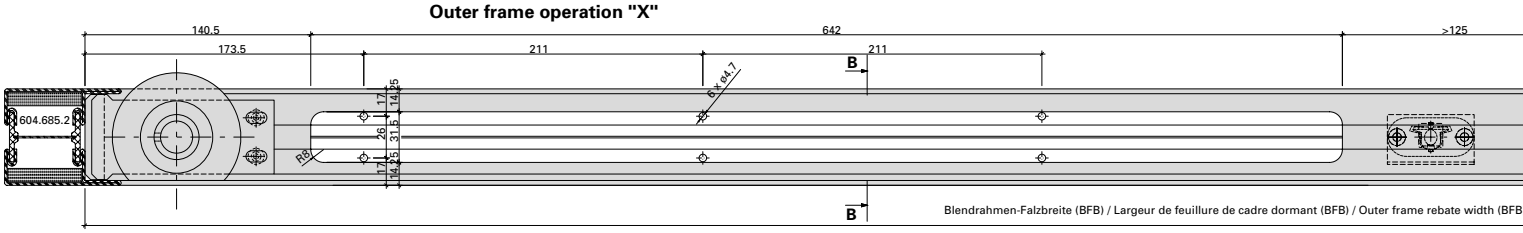

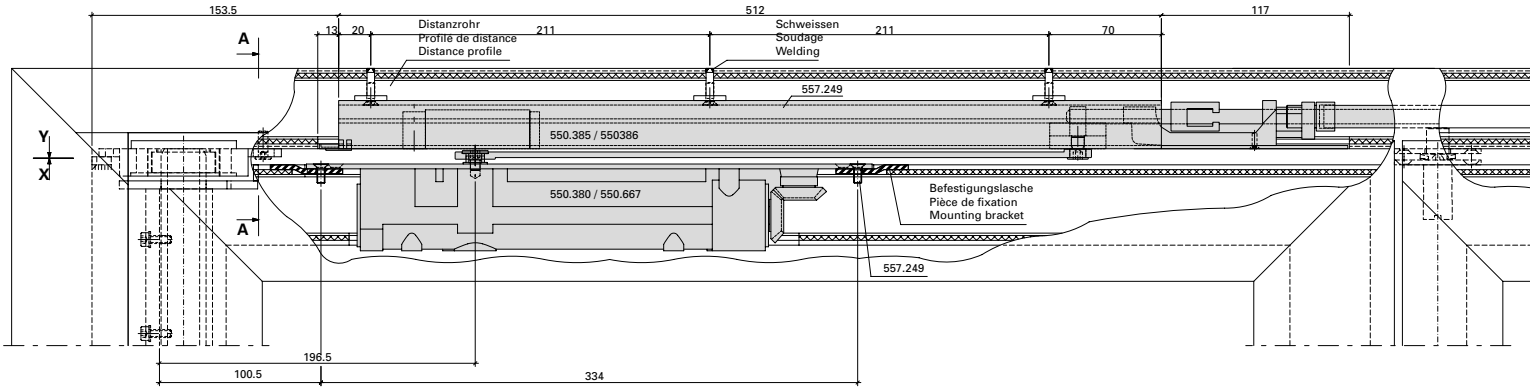

Flügelbearbeitung Ansicht "Y"
Finition de vantail vue "Y"
Leaf operation view "Y"

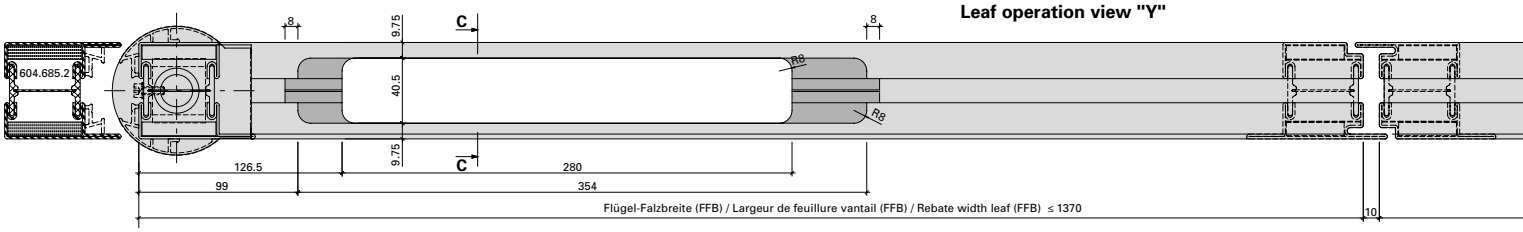

Detail Befestigungslasche
Détail pièce de fixation
Detail mounting bracket

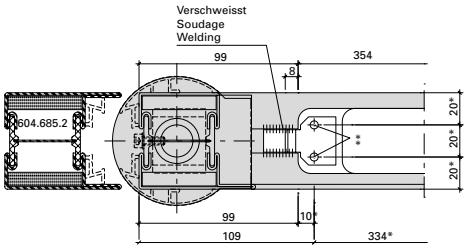

* Türschliesser als Lehre verwenden
* Utiliser le ferme-porte comme gabarit
* Use door closer as jig

** Befestigungslöcher M5 (durch Metallbauer)
** Trous des fixations M5 (par le constructeur métallique)
** Mounting holes M5 (by metal fabricator)

Mitnehmerklappe 550.387 zwingend erforderlich!

Le doigt d'entraînement 550.387 est impérativement nécessaire!

The selector bar 550.387 is mandatory!

ift Rosenheim
Notifizierte Produktzertifizierungsstelle
13-003089-PR02
17.07.2020
Notified Body 0757

JANSEN

Zweiflügelige Türe
Integrierter Türschliesser ITS 96
550.380 (Grösse 3-6)

Porte à deux vantaux
Ferme-porte intégré ITS 96
550.380 (Force 3-6)

Double leaf door
Integrated door closer ITS 96
550.380 (Size 3-6)

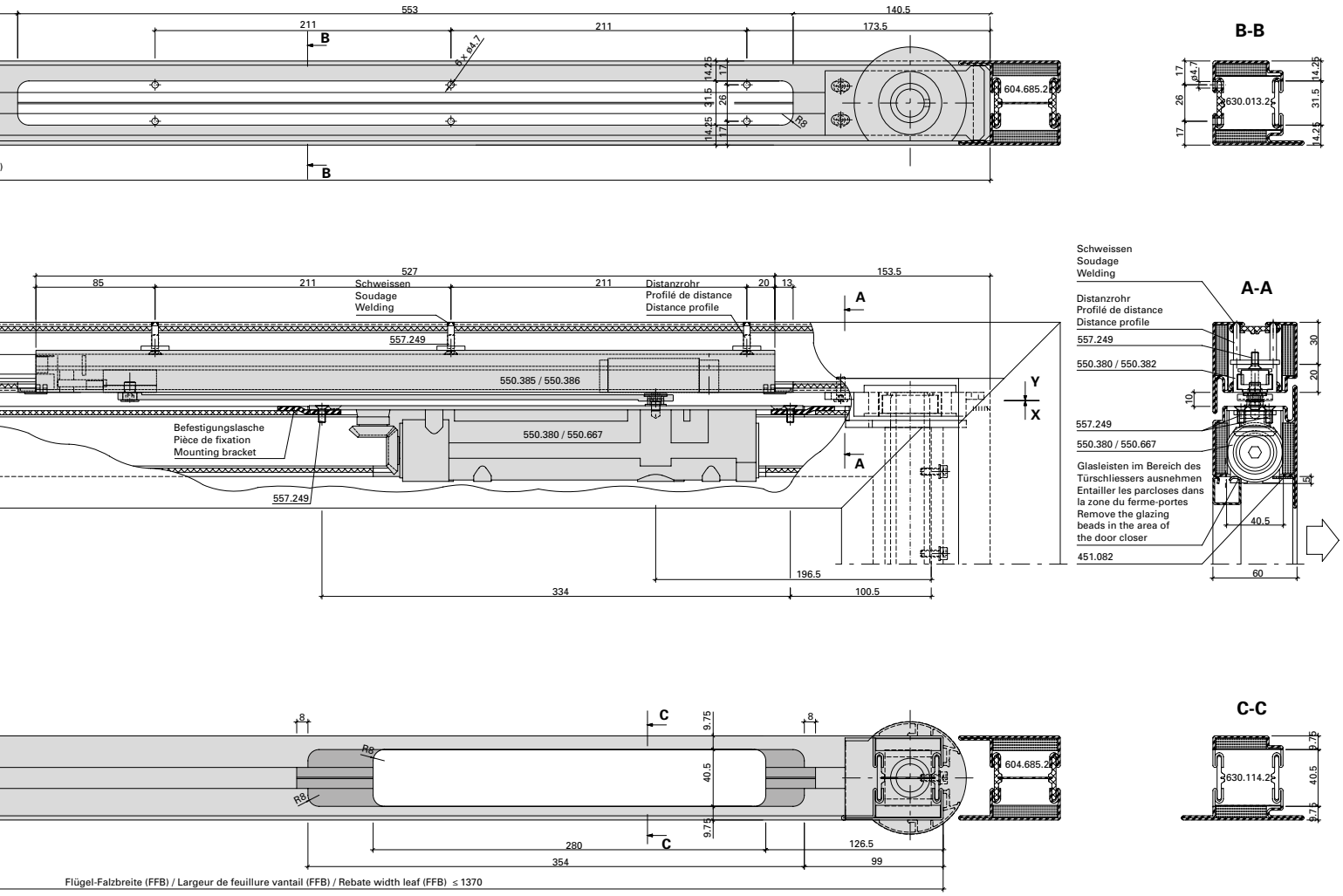

Abbildung: Gleitschiene 550.385

Max. Gangflügel FFB (GF) < 1370 mm
Max. Standflügel FFB (SF) < 1370 mm

Min. Gangflügel FFB (GF) > 810 mm
Min. Standflügel FFB (SF) > 720 mm

Max. Türgewicht: 180 kg

Max. Türöffnungswinkel: 96°
Türstopper verwenden

Bei Verwendung von Elektro-Türöffner
gelten andere Mindestmasse.

Hinweis: Für Aussentüren nur bedingt einsetzbar.

Figure: Glissière 550.385

Max. vantail de service FFB (GF) < 1370 mm
Max. vantail semi-fixe FFB (SF) < 1370 mm

Min. vantail de service FFB (GF) > 810 mm
Min. vantail semi-fixe FFB (SF) > 720 mm

Poids porte max. 180 kg

Angle d'ouvrant max. 96°
Utiliser un arrêt de porte

Dans le cas de gâche électrique
les dimensions minimum son autres.

Remarque: Pour les portes s'ouvrant vers l'extérieur, utilisation limitée.

Drawing: Glide rail 550.385

Max. access leaf FFB (GF) < 1370 mm
Max. secondary leaf FFB (SF) < 1370 mm

Min. access leaf FFB (GF) > 810 mm
Min. secondary leaf FFB (SF) > 720 mm

Max. door weight 180 kg

Max. door opening angle: 96°
Use door stop

Alternative minimum measurements apply
if electric strikes are used.

Note: Only suitable for certain types of external door.

ift Rosenheim
Notifizierte Produktzertifizierungsstelle
13-003089-PR02
17.07.2020
Notified Body 0757

Integrierter Türschliesser ITS 96
555.239 (Grösse 2-4)
Einflügelige Türe

Ferme-porte intégré ITS 96
555.239 (Force 2-4)
Porte à un vantail

Integrated door closer ITS 96
555.239 (Size 2-4)
Single leaf door

Blendrahmenbearbeitung Ansicht "X"
Finition du cadre dormant vue "X"
Outer frame operation "X"

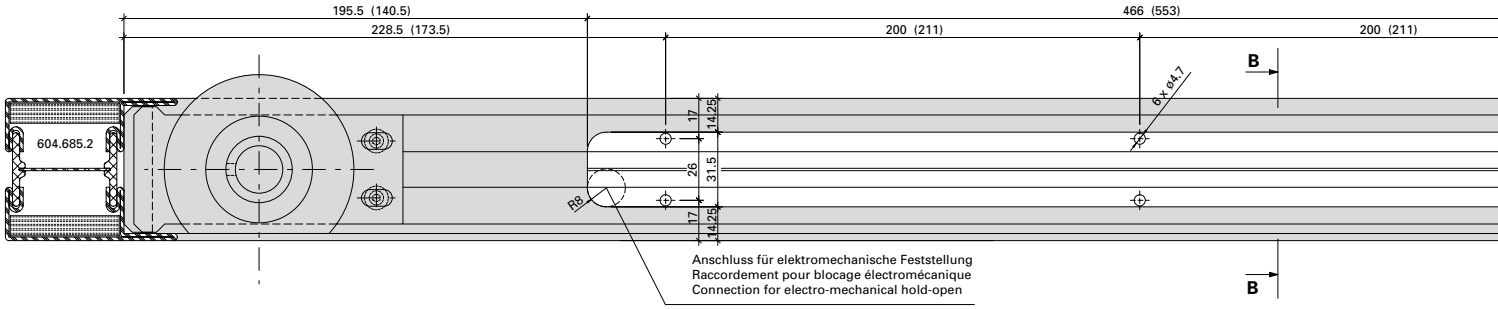

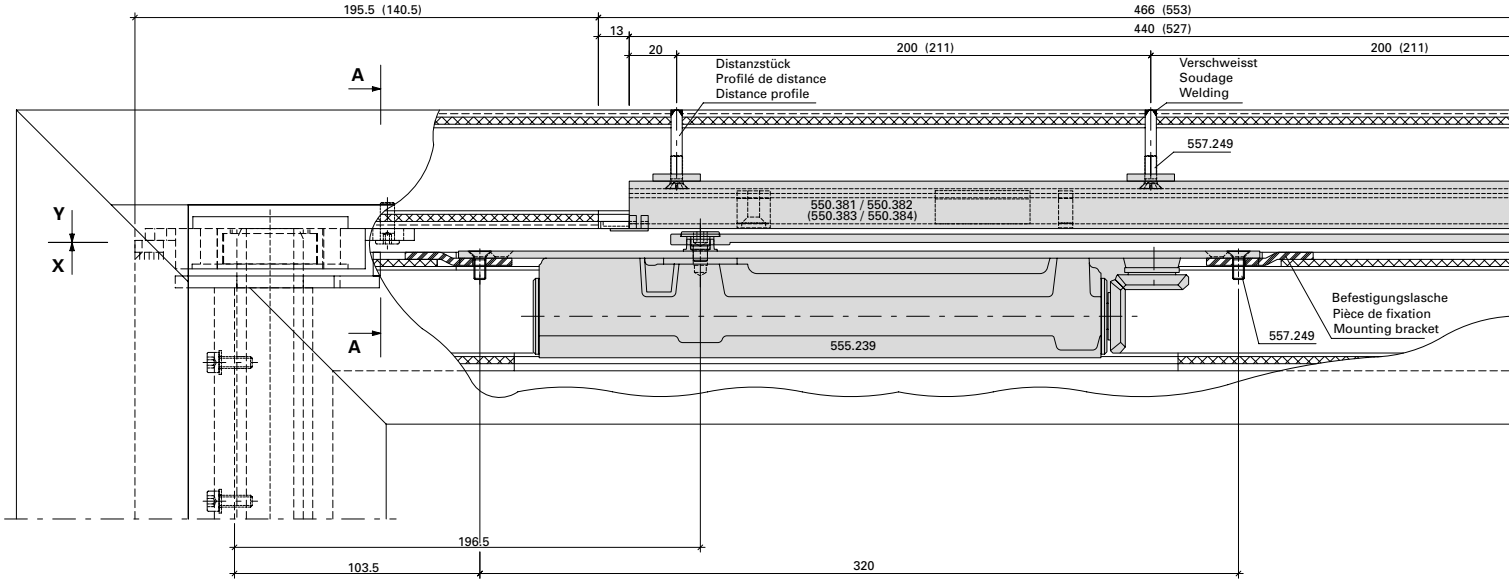

Flügelbearbeitung Ansicht "Y"
Finition de vantail vue "Y"
Leaf operation view "Y"

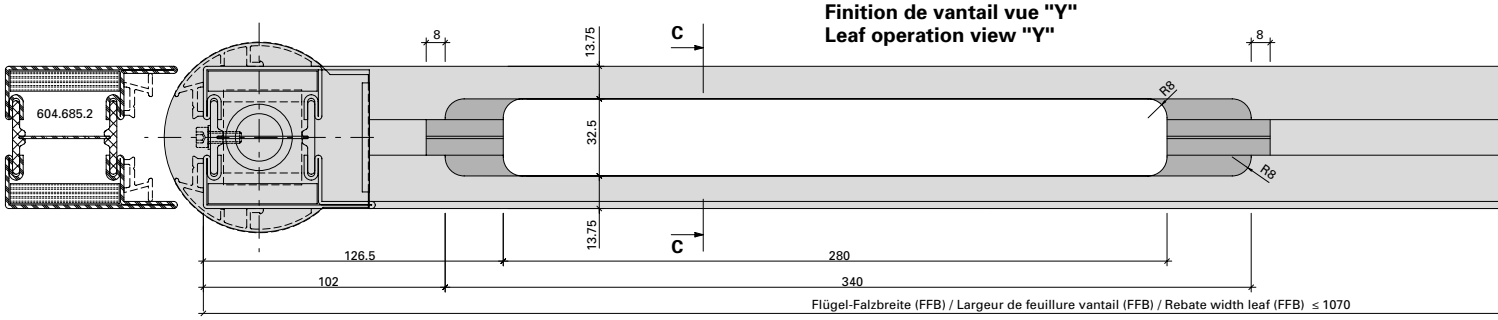

ift Rosenheim
Notifizierte Produkt-zertifizierungsstelle
13-003089-PR02
17.07.2020
Notified Body 0757

Integrierter Türschliesser ITS 96
555.239 (Grösse 2-4)
Einflügelige Türe

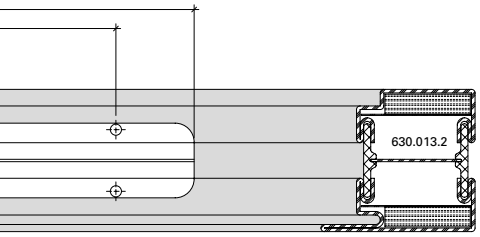

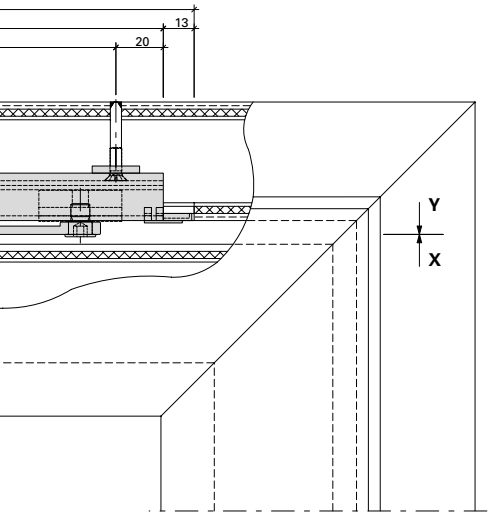

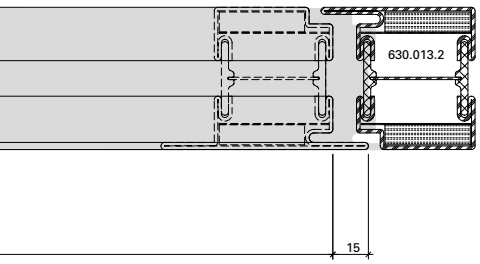

Detail Befestigungslasche
Détail pièce de fixation
Detail mounting bracket

Ferme-porte intégré ITS 96
555.239 (Force 2-4)
Porte à un vantail

B-B

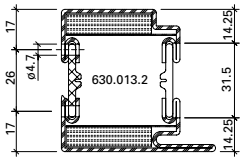

A-A

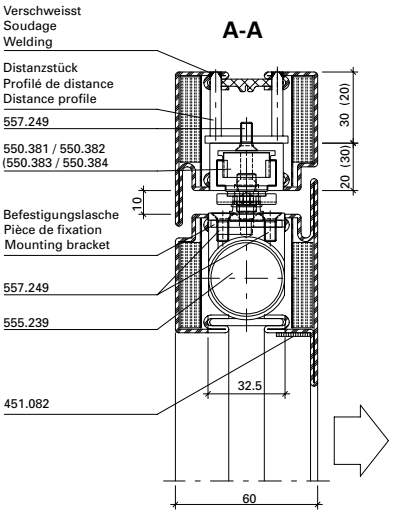

C-C

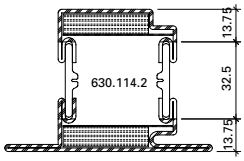

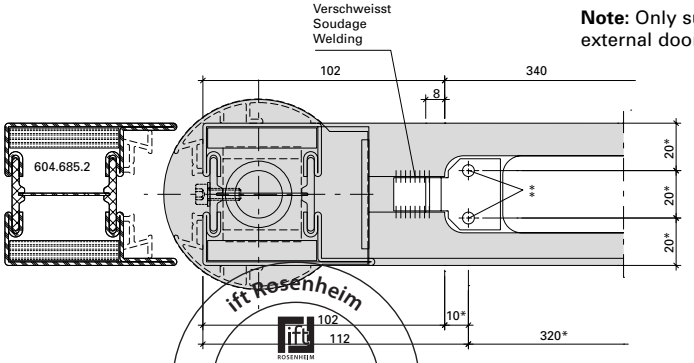

* Schliesser als Lehre verwenden
* Utiliser le ferme-porte comme gabarit
* Use door closer as jig

** Befestigungslöcher M5
** Trous des fixations M5
** Mounting holes M5

Integrated door closer ITS 96
555.239 (Size 2-4)
Single leaf door

Abbildung: Gleitschiene in Normalausführung. Gleitschiene mit elektromechanischer Feststelleinheit (550.383/384) = Masse in ().

Abbildung: Gleitschiene in Normalausführung.

Max. Flügel FFB < 1370 mm
Min. Flügel FFB > 720 mm

Max. Flügelgewicht: 180 kg

Max. Türöffnungswinkel: 96°
Türstopper verwenden

Bei Verwendung von Elektro-Türöffner gelten andere Mindestmasse.

Hinweis: Für Aussentüren nur bedingt einsetzbar.

Figure: Glissière en version normale. Glissière avec arrêt électromécanique (550.383/384) = Dimensions en ().

Figure: Glissière en version normale.

Max. vantail FFB < 1370 mm
Min. vantail FFB > 720 mm

Poids vantail max. 180 kg

Angle d'ouvrant max. 96°
Utiliser un arrêt de porte

Dans le cas de gâche électrique les dimensions minimum son autres.

Remarque: Pour les portes ouvrant vers l'extérieur, utilisation limitée.

Drawing: Glide rail in standard design. Glide rail with electro-mechanical hold-open (550.383/384) = Dimensions in ().

Drawing: Glide rail in standard design.

Max. leaf FFB < 1370 mm
Min. leaf FFB > 720 mm

Max. leaf weight 180 kg

Max. door opening angle: 96°
Use door stop

Alternative minimum measurements apply if electric strikes are used.

Note: Only suitable for certain types of external door.

ift Rosenheim
ROSENHEIM
Notifizierte Produktzertifizierungsstelle
13-003089-PR02
17.07.2020
Notified Body 0757

Beschlageinbau (31-0102-E-004)
Montage des ferrures (31-0102-E-004)
Installation of fittings (31-0102-E-004)

DXF DWG

Zweiflügelige Türe
Integrierter Türschliesser ITS 96
555.239 (Grösse 2-4)

Porte à deux vantaux
Ferme-porte intégré ITS 96
555.239 (Force 2-4)

Double leaf door
Integrated door closer ITS 96
555.239 (Size 2-4)

Blendrahmenbearbeitung Ansicht "X"
Finition du cadre dormant vue "X"
Outer frame operation "X"

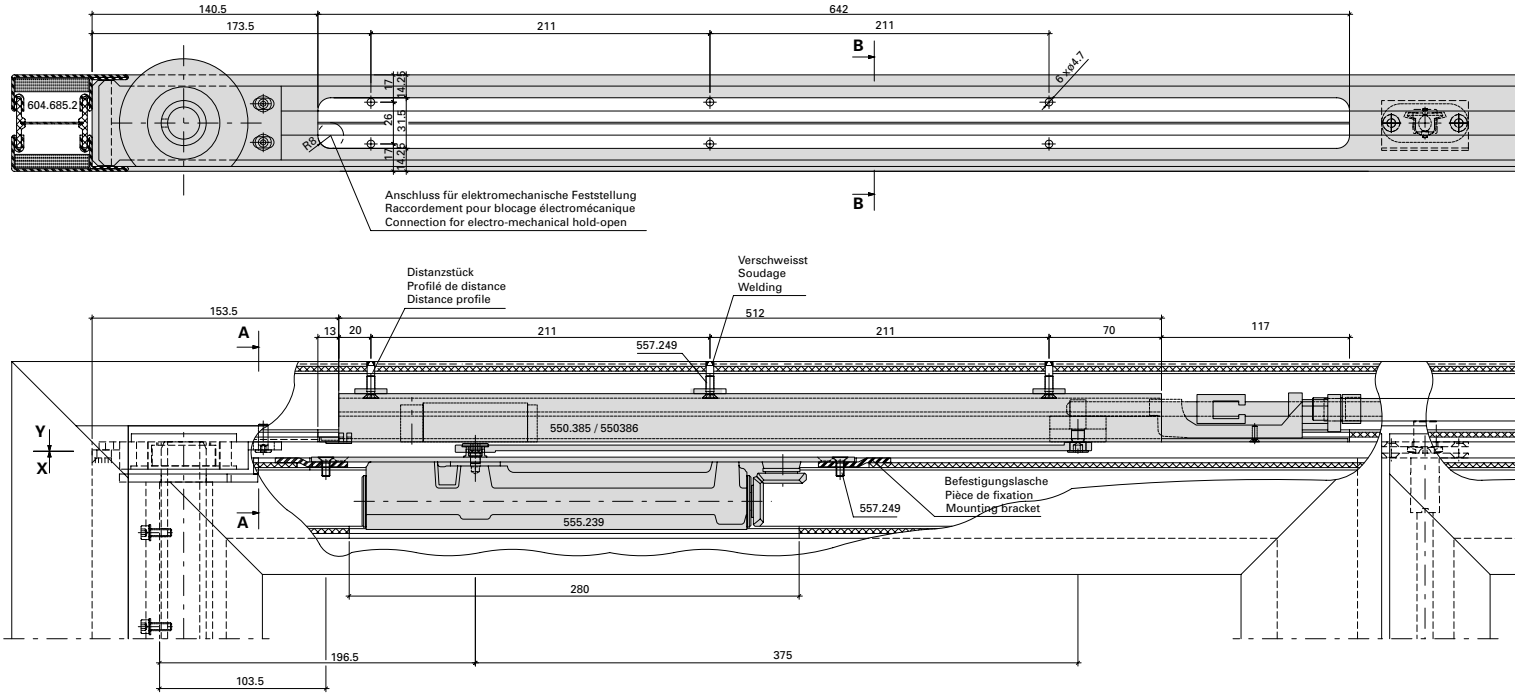

Flügelbearbeitung Ansicht "Y"
Finition de vantail vue "Y"
Leaf operation view "Y"

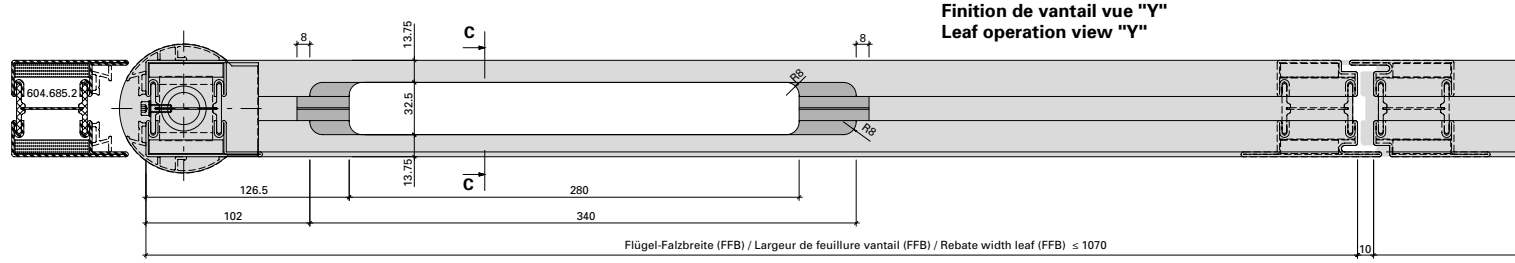

Detail Befestigungslasche
Détail pièce de fixation
Detail mounting bracket

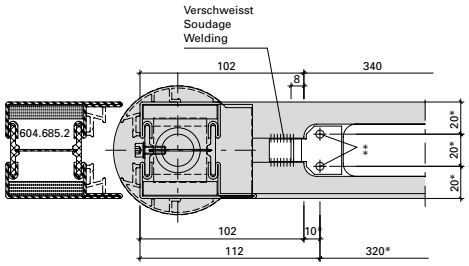

* Schliesser als Lehre verwenden
* Utiliser le ferme-porte comme gabarit
* Use door closer as jig

** Befestigungslöcher M5
** Trous des fixations M5
** Mounting holes M5

Mitnehmerklappe 550.387 zwingend erforderlich!

Le doigt d'entraînement 550.387 est impérativement nécessaire!

The selector bar 550.387 is mandatory!

ift Rosenheim
Notifizierte Produktzertifizierungsstelle
13-003089-PR02
17.07.2020
Notified Body 0757

Zweiflügelige Türe
Integrierter Türschliesser ITS 96
555.239 (Grösse 2-4)

Porte à deux vantaux
Ferme-porte intégré ITS 96
555.239 (Force 2-4)

Double leaf door
Integrated door closer ITS 96
555.239 (Size 2-4)

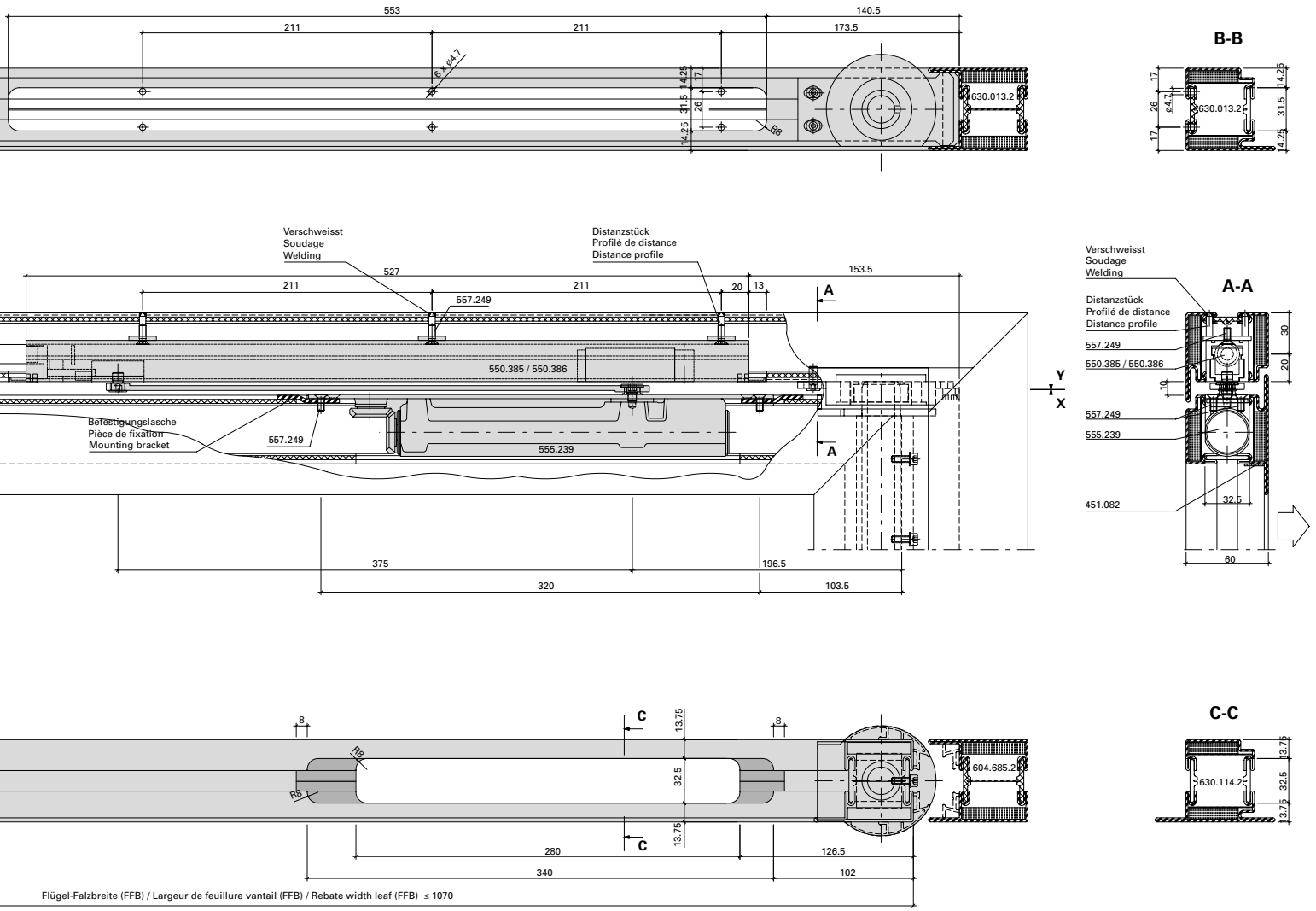

Flügel-Falzbreite (FFB) / Largeur de feuillure vantail (FFB) / Rebate width leaf (FFB) ≤ 1070

Abbildung: Gleitschiene 550.385

Max. Gangflügel FFB (GF) < 1370 mm
Max. Standflügel FFB (SF) < 1370 mm

Min. Gangflügel FFB (GF) > 810 mm
Min. Standflügel FFB (SF) > 720 mm

Max. Türgewicht: 180 kg

Max. Türöffnungswinkel: 96°
Türstopper verwenden

Bei Verwendung von Elektro-Türöffner
gelten andere Mindestmasse.

Hinweis: Für Aussentüren nur bedingt einsetzbar.

Figure: Glissière 550.385

Max. vantail de service FFB (GF) < 1370 mm
Max. vantail semi-fixe FFB (SF) < 1370 mm

Min. vantail de service FFB (GF) > 810 mm
Min. vantail semi-fixe FFB (SF) > 720 mm

Poids porte max. 180 kg

Angle d'ouvrant max. 96°
Utiliser un arrêt de porte

Dans le cas de gâche électrique
les dimensions minimum son autres.

Remarque: Pour les portes s'ouvrant vers l'extérieur, utilisation limitée.

Drawing: Glide rail 550.385

Max. access leaf FFB (GF) < 1370 mm
Max. secondary leaf FFB (SF) < 1370 mm

Min. access leaf FFB (GF) > 810 mm
Min. secondary leaf FFB (SF) > 720 mm

Max. door weight 180 kg

Max. door opening angle: 96°
Use door stop

Alternative minimum measurements apply
if electric strikes are used.

Note: Only suitable for certain types of external door.

ift Rosenheim
ift ROSENHEIM
Notifizierte Produkt-zertifizierungsstelle
13-003089-PR02
17.07.2020
Notified Body 0757

Integrierter Türschliesser GEZE Boxer 555.670 (Grösse 2-4)
Einflügelige Türe

Ferme-porte intégré GEZE Boxer 555.670 (Taille 2-4)
Porte à un vantail

Integrated door closer GEZE Boxer 555.670 (Size 2-4)
Single leaf door

Blendrahmenbearbeitung Ansicht "X"
Finition du cadre dormant vue "X"
Outer frame operation "X"

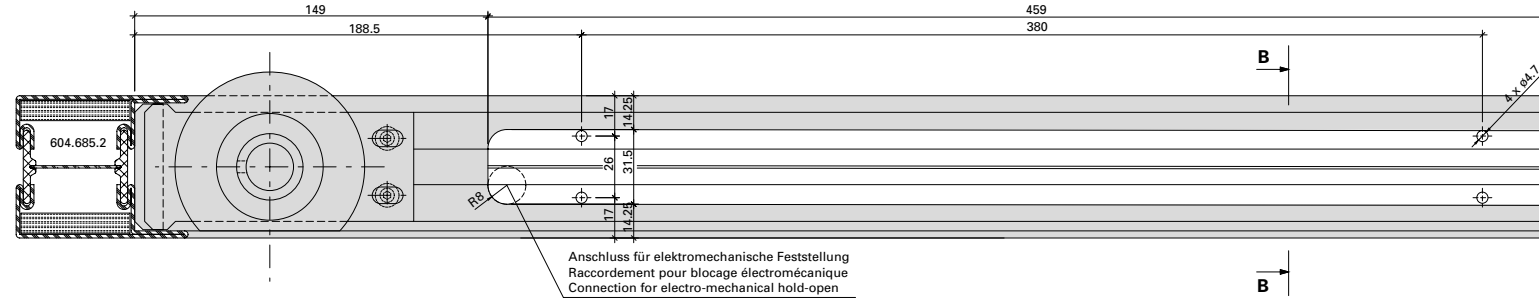

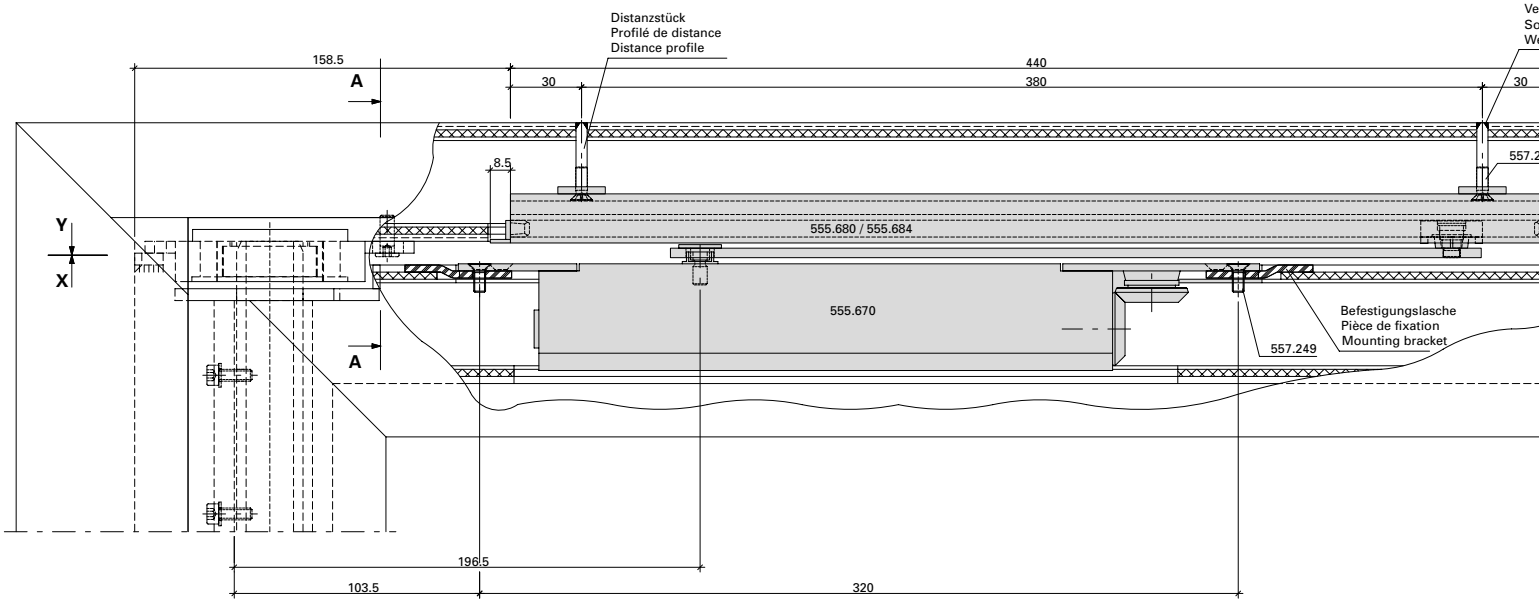

Flügelbearbeitung Ansicht "Y"
Finition de vantail vue "Y"
Leaf operation view "Y"

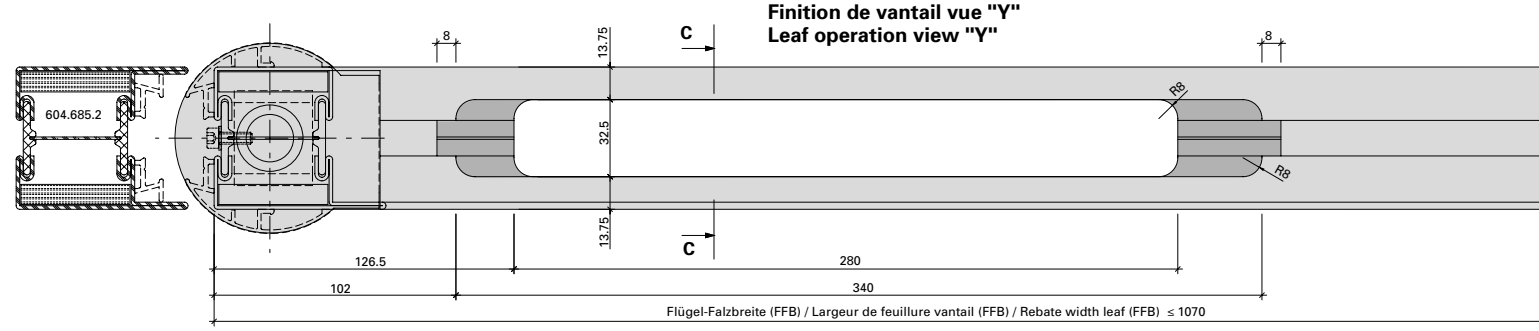

ift Rosenheim
Notifizierte Produktzertifizierungsstelle
13-003089-PR02
17.07.2020
Notified Body 0757

Integrierter Türschliesser GEZE Boxer 555.670 (Grösse 2-4) Einflügelige Türe

Ferme-porte intégré GEZE Boxer 555.670 (Taille 2-4) Porte à un vantail

Integrated door closer GEZE Boxer 555.670 (Size 2-4) Single leaf door

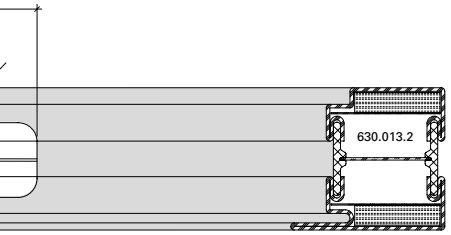

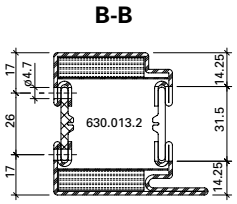

Abbildung: Gleitschiene in Normalausführung.

Max. Flügel FFB < 1370 mm
Min. Flügel FFB > 720 mm

Max. Flügelgewicht: 180 kg

Max. Türöffnungswinkel: 96°
Türstopper verwenden

Bei Verwendung von Elektro-Türöffner gelten andere Mindestmasse.

Hinweis: Für Aussentüren nur bedingt einsetzbar.

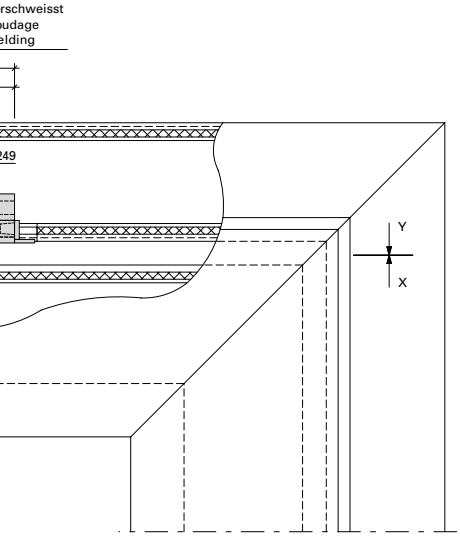

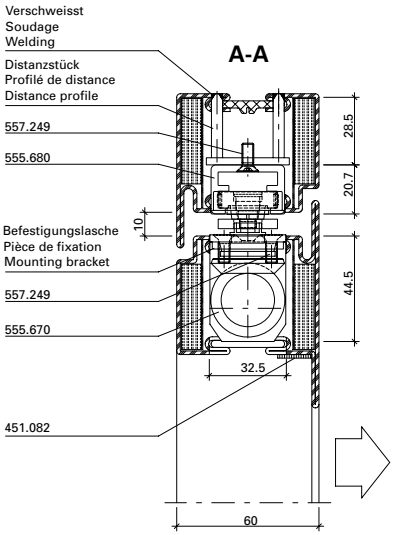

Figure: Glissière en version normale.

Max. vantail FFB < 1370 mm
Min. vantail FFB > 720 mm

Poids vantail max. 180 kg

Angle d'ouvrant max. 96°
Utiliser un arrêt de porte

Dans le cas de gâche électrique les dimensions minimum son autres.

Remarque: Pour les portes ouvrant vers l'extérieur, utilisation limitée.

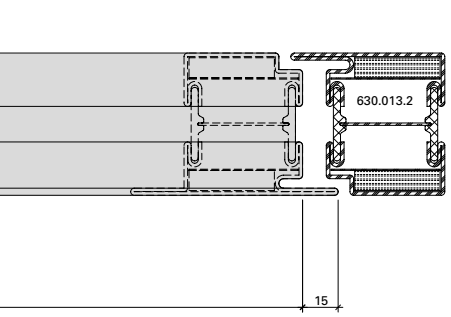

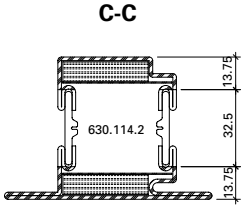

Drawing: Glide rail in standard design.

Max. leaf FFB < 1370 mm
Min. leaf FFB > 720 mm

Max. leaf weight 180 kg

Max. door opening angle: 96°
Use door stop

Alternative minimum measurements apply if electric strikes are used.

Note: Only suitable for certain types of external door.

Detail Befestigungslasche
Détail pièce de fixation
Detail mounting bracket

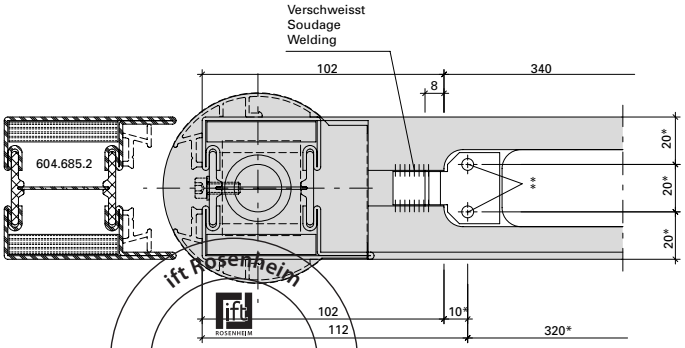

* Schliesser als Lehre verwenden
* Utiliser le ferme-porte comme gabarit
* Use door closer as jig

** Befestigungslöcher M5
** Trous des fixations M5
** Mounting holes M5

ift Rosenheim
Notifizierte Produktzertifizierungsstelle
13-003089-PR02
17.07.2020
Notified Body 0757

Beschlageinbau (31-0102-E-006)
Montage des ferrures (31-0102-E-006)
Installation of fittings (31-0102-E-006)

DXF DWG

Integrierter Türschliesser GEZE Boxer 555.670 (Grösse 2-4) Zweiflügelige Türe

Ferme-porte intégré GEZE Boxer 555.670 (Taille 2-4) Porte à deux vantaux

Integrated door closer GEZE Boxer 555.670 (Size 2-4) Double leaf door

Blendrahmenbearbeitung Ansicht "X"
Finition du cadre dormant vue "X"
Outer frame operation "X"

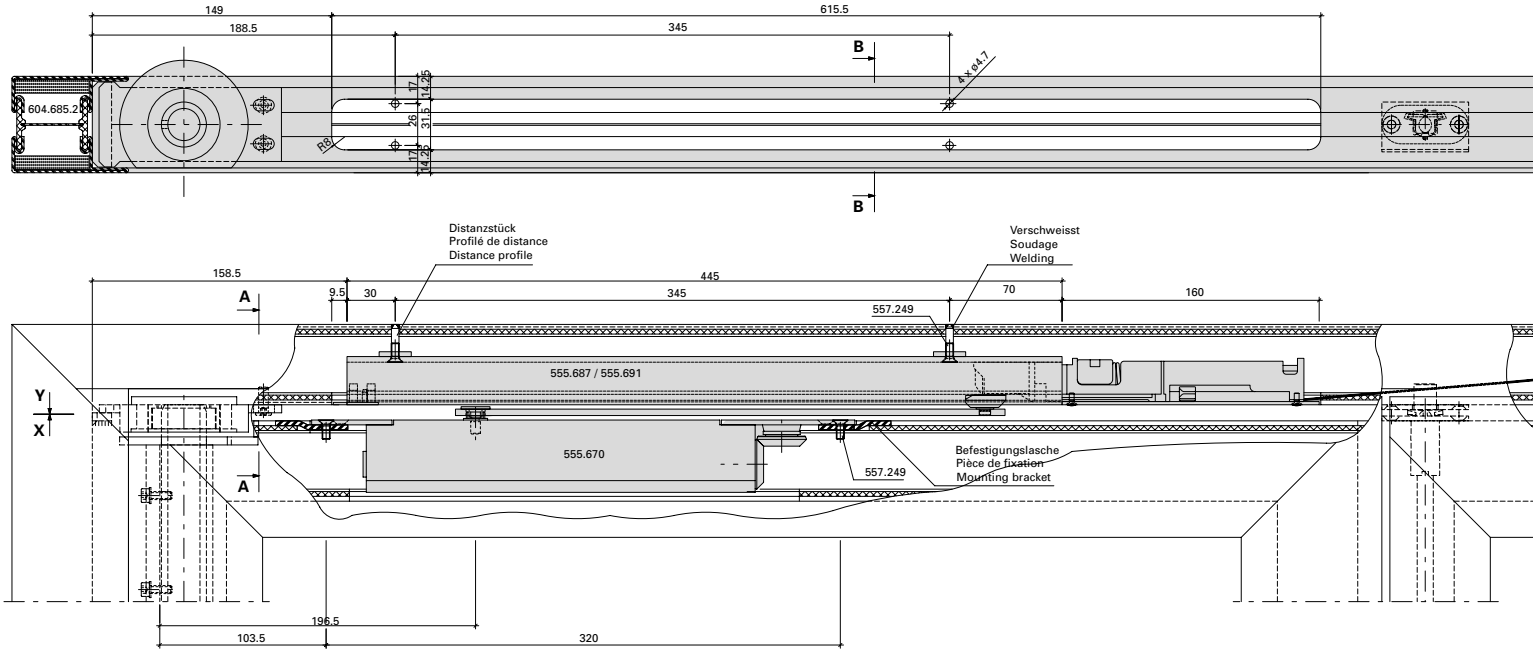

Flügelbearbeitung Ansicht "Y"
Finition de vantail vue "Y"
Leaf operation view "Y"

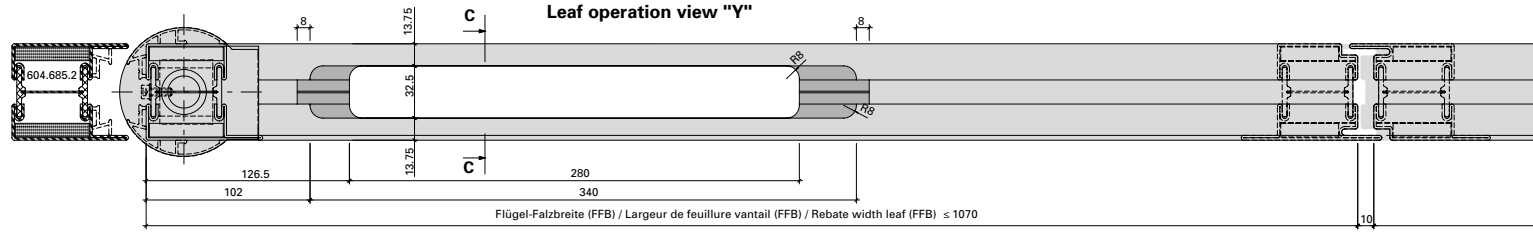

Detail Befestigungslasche
Détail pièce de fixation
Detail mounting bracket

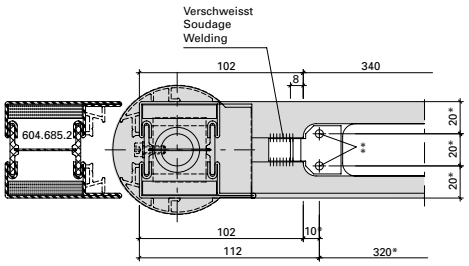

* Schliesser als Lehre verwenden
* Utiliser le ferme-porte comme gabarit
* Use door closer as jig

** Befestigungslöcher M5
** Trous des fixations M5
** Mounting holes M5

Mitnehmerklappe 550.387 zwingend erforderlich!

Le doigt d'entraînement 550.387 est impérativement nécessaire!

The selector bar 550.387 is mandatory!

ift Rosenheim
Notifizierte Produktzertifizierungsstelle
13-003089-PR02
17.07.2020
Notified Body 0757

JANSEN

Integrierter Türschliesser GEZE Boxer 555.670 Grösse 2-4) Zweiflügelige Türe

Ferme-porte intégré GEZE Boxer 555.670 (Taille 2-4) Porte à deux vantaux

Integrated door closer GEZE Boxer 555.670 (Size 2-4) Double leaf door

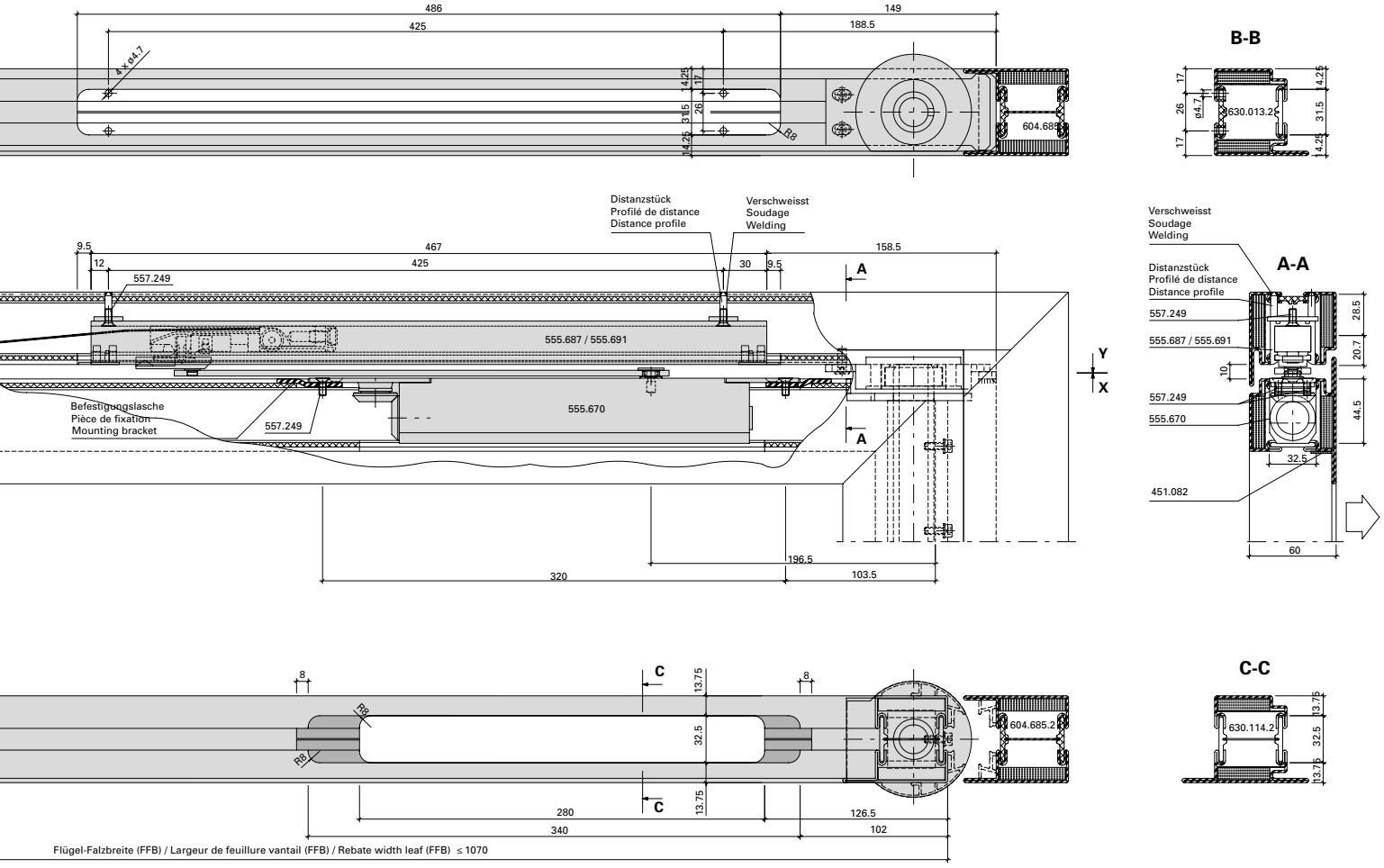

Abbildung: Gleitschiene in Normalausführung.

Max. Gangflügel FFB (GF) < 1370 mm
Max. Standflügel FFB (SF) < 1370 mm

Min. Gangflügel FFB (GF) > 810 mm
Min. Standflügel FFB (SF) > 650 mm

Max. Flügelgewicht: 180 kg

Max. Türöffnungswinkel: 96°
Türstopper verwenden

Hinweis: Für Aussentüren nur bedingt einsetzbar.

Figure: Glissière en version normale.

Max. vantail de service FFB (GF) < 1370 mm
Max. vantail semi-fixe FFB (SF) < 1370 mm

Min. vantail de service FFB (GF) > 810 mm
Min. vantail semi-fixe FFB (SF) > 650 mm

Poids vantail max. 180 kg

Angle d'ouvrant max. 96°
Utiliser un arrêt de porte

Remarque: Pour les portes ouvrant vers l'extérieur, utilisation limitée.

Drawing: Glide rail in standard design.

Max. access leaf FFB (GF) < 1370 mm
Max. secondary leaf FFB (SF) < 1370 mm

Min. access leaf FFB (GF) > 810 mm
Min. secondary leaf FFB (SF) > 680 mm

Max. leaf weight 180 kg

Max. door opening angle: 96°
Use door stop

Note: Only suitable for certain types of external door.

Notifizierte Produktzertifizierungsstelle
13-003089-PR02
17.07.2020
Notified Body 0757

Integrierter Türschliesser GEZE Boxer, 555.672 (Grösse 3-6)
Einflügelige Türe

Ferme-porte intégré GEZE Boxer, 555.672 (Force 3-6)
Porte à un vantail

Integrated door closer GEZE Boxer, 555.672 (Size 3-6)
Single leaf door

Blendrahmenbearbeitung Ansicht "X"
Finition du cadre dormant vue "X"
Outer frame operation "X"

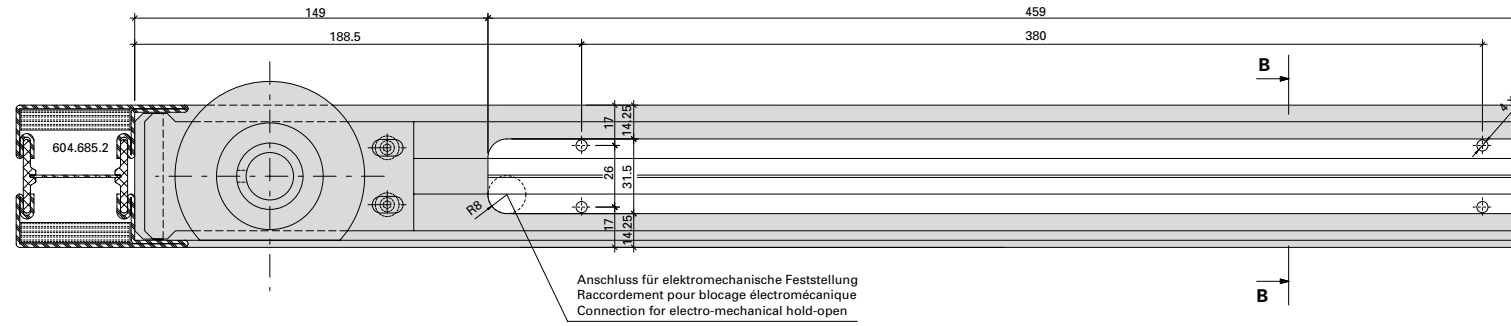

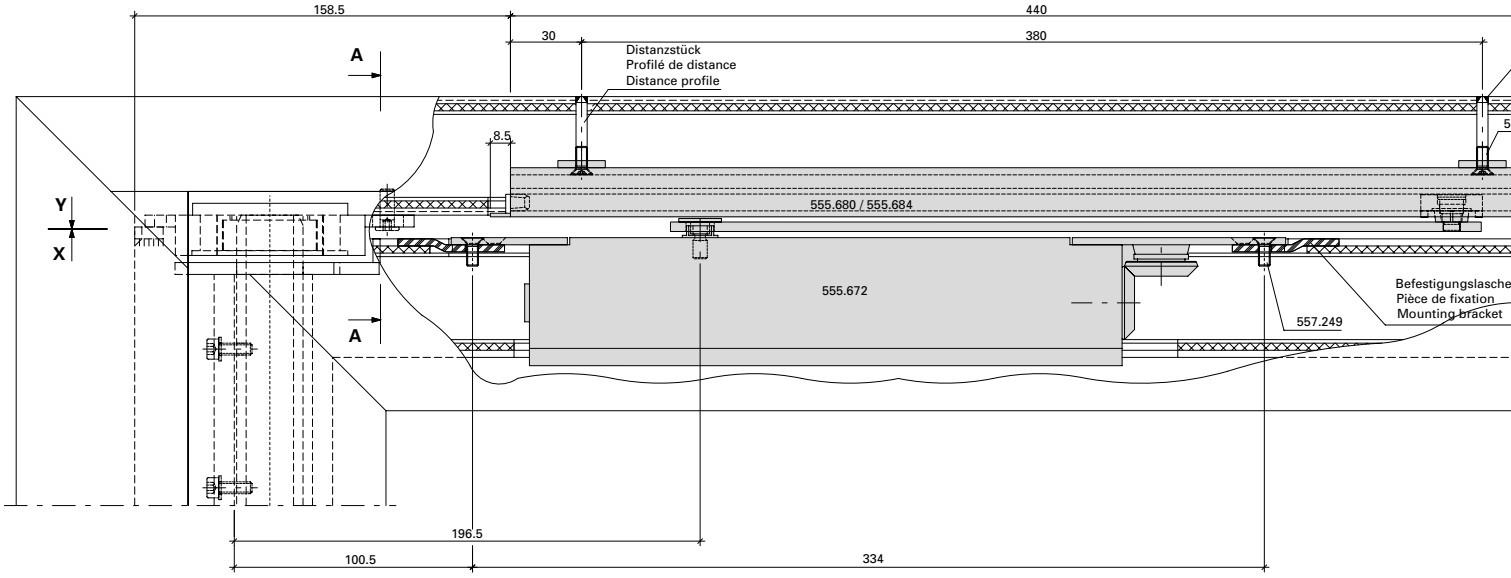

Flügelbearbeitung Ansicht "Y"
Finition de vantail vue "Y"
Leaf operation view "Y"

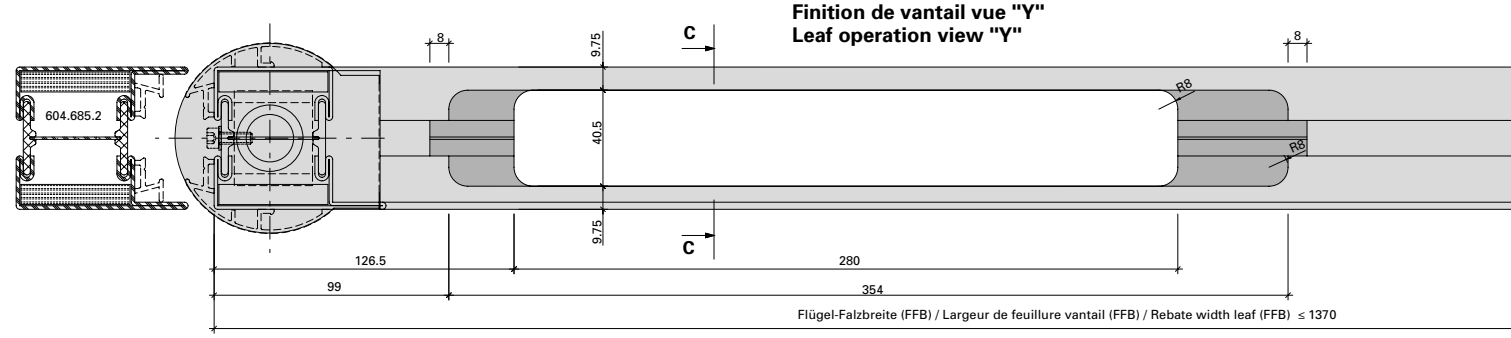

ift Rosenheim
Notifizierte Produkt-zertifizierungsstelle
13-003089-PR02
17.07.2020
Notified Body 0757

Integrierter Türschliesser GEZE Boxer, 555.672 (Grösse 3-6) Einflügelige Türe

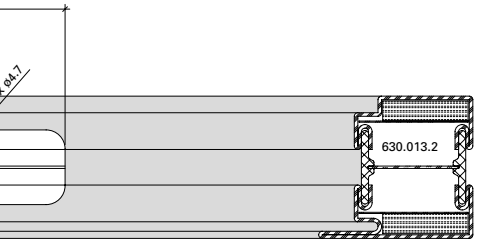

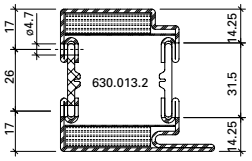

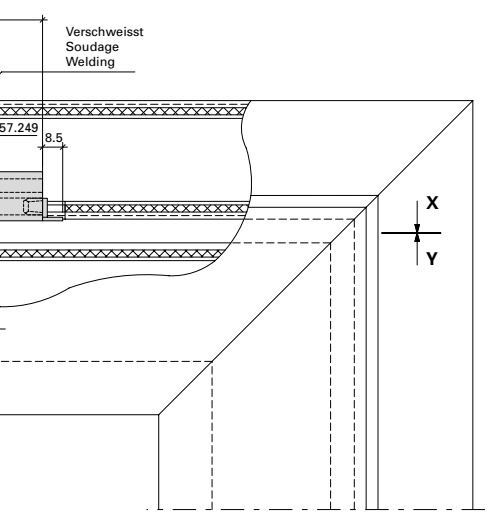

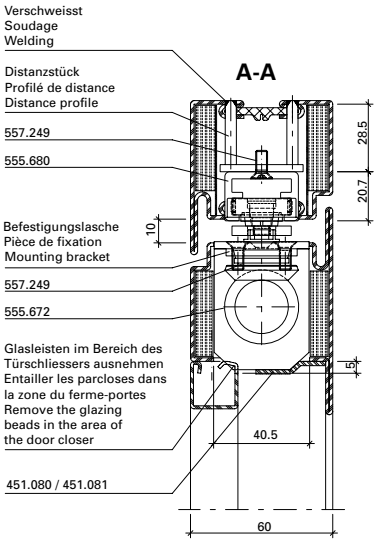

Abbildung: Gleitschiene in Normalausführung.

Max. Flügel FFB < 1370 mm
Min. Flügel FFB > 690 mm

Max. Flügelgewicht: 180 kg

Max. Türöffnungswinkel: 96°
Türstopper verwenden

Bei Verwendung von Elektro-Türöffner gelten andere Mindestmasse.

Hinweis: Für Aussentüren nur bedingt einsetzbar.

Ferme-porte intégré GEZE Boxer, 555.672 (Force 3-6) Porte à un vantail

Figure: Glissière en version normale.

Max. vantail FFB < 1370 mm
Min. vantail FFB > 690 mm

Poids vantail max. 180 kg

Angle d'ouvrant max. 96°
Utiliser un arrêt de porte

Dans le cas de gâche électrique les dimensions minimum son autres.

Remarque: Pour les portes ouvrant vers l'extérieur, utilisation limitée.

Integrated door closer GEZE Boxer, 555.672 (Size 3-6) Single leaf door

Drawing: Glide rail in standard design.

Max. leaf FFB < 1370 mm
Min. leaf FFB > 690 mm

Max. leaf weight 180 kg

Max. door opening angle: 96°
Use door stop

Alternative minimum measurements apply if electric strikes are used.

Note: Only suitable for certain types of external door.

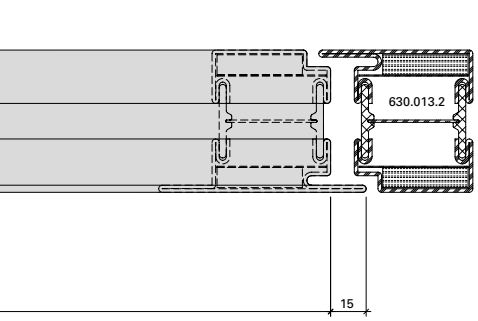

Detail Befestigungslasche
Détail pièce de fixation
Detail mounting bracket

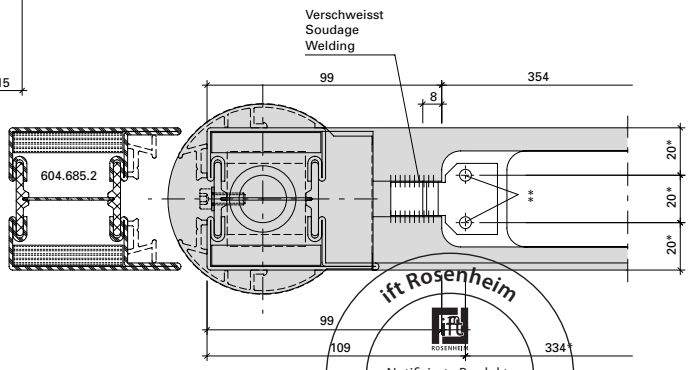

* Schliesser als Lehre verwenden
* Utiliser le ferme-porte comme gabarit
* Use door closer as jig

** Befestigungslöcher M5
** Trous des fixations M5
** Mounting holes M5

ift Rosenheim
Notifizierte Produktzertifizierungsstelle
13-003089-PR02
17.07.2020
Notified Body 0757

Beschlageinbau (31-0102-E-008)
Montage des ferrures (31-0102-E-008)
Installation of fittings (31-0102-E-008)

DXF DWG

Integrierter Türschliesser GEZE Boxer, 555.672 (Grösse 3-6)
Zweiflügelige Türe

Ferme-porte intégré GEZE Boxer, 555.672 (Force 3-6)
Porte à deux vantaux

Integrated door closer GEZE Boxer, 555.672 (Size 3-6)
Double leaf door

Blendrahmenbearbeitung Ansicht "X"
Finition du cadre dormant vue "X"
Outer frame operation "X"

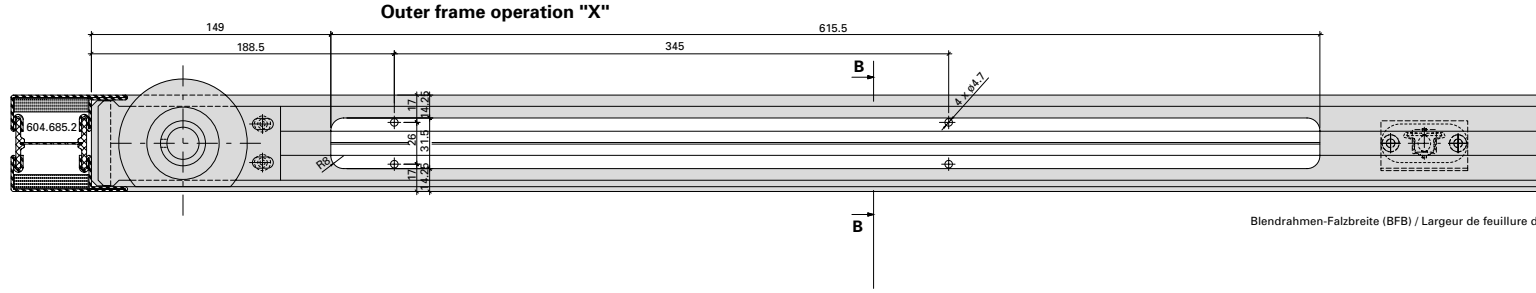

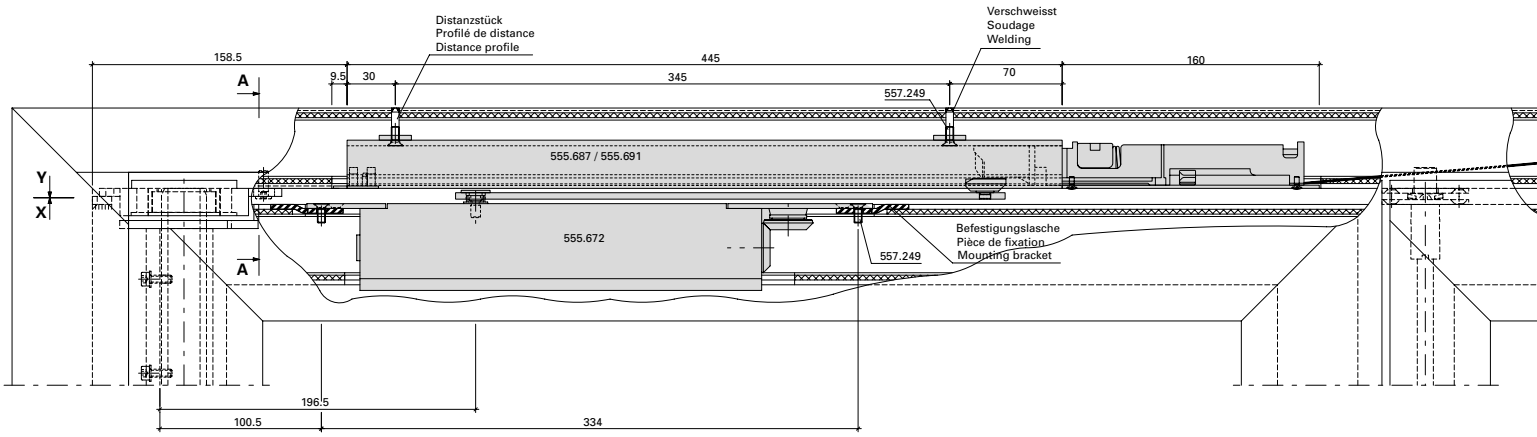

Flügelbearbeitung Ansicht "Y"
Finition de vantail vue "Y"
Leaf operation view "Y"

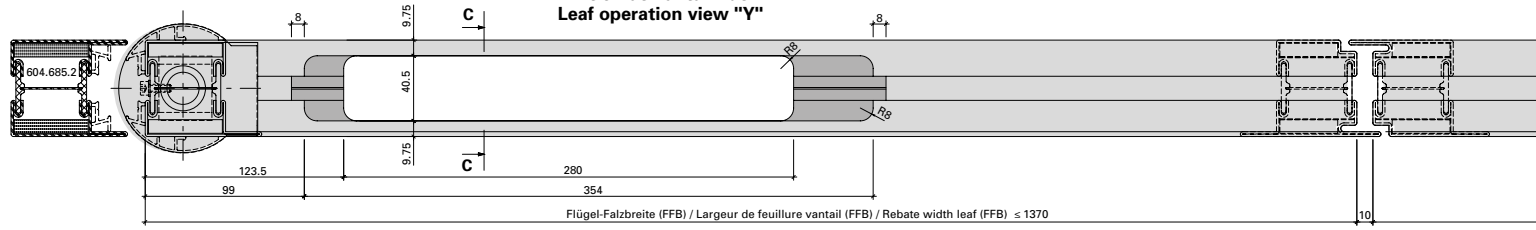

Detail Befestigungslasche
Détail pièce de fixation
Detail mounting bracket

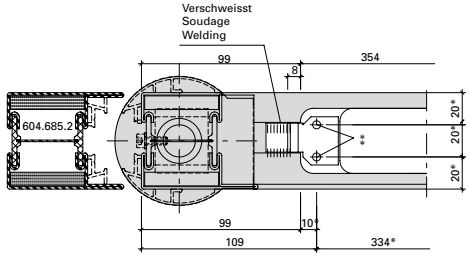

* Schliesser als Lehre verwenden
* Utiliser le ferme-porte comme gabarit
* Use door closer as jig

** Befestigungslöcher M5
** Trous des fixations M5
** Mounting holes M5

Mitnehmerklappe 550.387 zwingend erforderlich!

Le doigt d'entraînement 550.387 est impérativement nécessaire!

The selector bar 550.387 is mandatory!

ift Rosenheim
Notifizierte Produktzertifizierungsstelle
13-003089-PR02
17.07.2020
Notified Body 0757

JANSEN

Integrierter Türschliesser ITS 96, 555.672 (Grösse 3-6)
Zweiflügelige Türe

Ferme-porte intégré ITS 96, 555.672 (Force 3-6)
Porte à deux vantaux

Integrated door closer ITS 96, 555.672 (Size 3-6)
Double leaf door

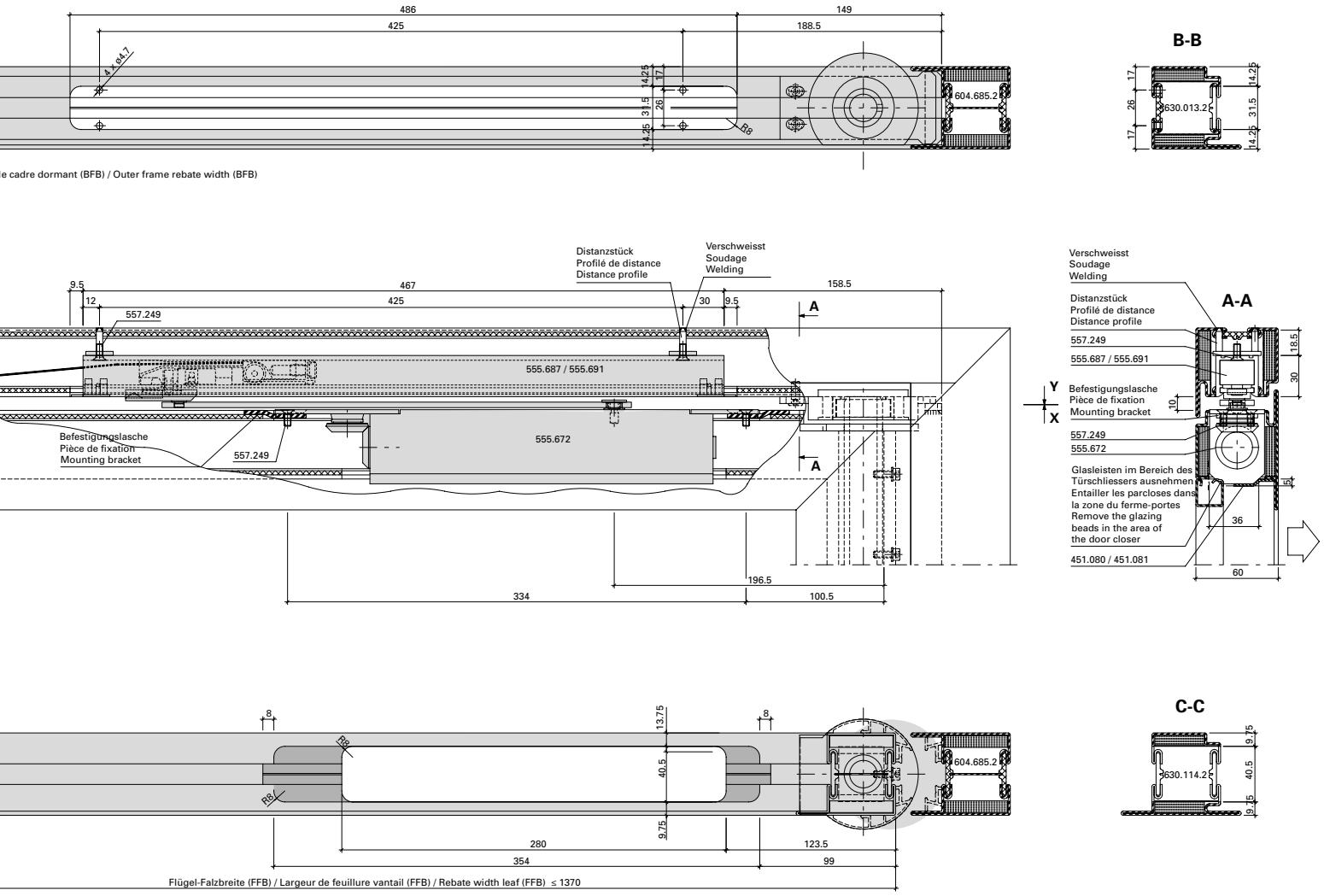

Abbildung: Gleitschiene in Normalausführung.

Max. Gangflügel FFB (GF) < 1370 mm
Max. Standflügel FFB (SF) < 1370 mm

Min. Gangflügel FFB (GF) > 810 mm
Min. Standflügel FFB (SF) > 650 mm

Max. Flügelgewicht: 180 kg

Max. Türöffnungswinkel: 96°
Türstopper verwenden

Hinweis: Für Aussentüren nur bedingt einsetzbar.

Figure: Glissière en version normale.

Max. vantail de service FFB (GF) < 1370 mm
Max. vantail semi-fixe FFB (SF) < 1370 mm

Min. vantail de service FFB (GF) > 810 mm
Min. vantail semi-fixe FFB (SF) > 650 mm

Poids vantail max. 180 kg

Angle d'ouvrant max. 96°
Utiliser un arrêt de porte

Remarque: Pour les portes ouvrant vers l'extérieur, utilisation limitée.

Drawing: Glide rail in standard design.

Max. access leaf FFB (GF) < 1370 mm
Max. secondary leaf FFB (SF) < 1370 mm

Min. access leaf FFB (GF) > 810 mm
Min. secondary leaf FFB (SF) > 680 mm

Max. leaf weight 180 kg

Max. door opening angle: 96°
Use door stop

Note: Only suitable for certain types of external door.

ift Rosenheim
Notifizierte Produktzertifizierungsstelle
13-003089-PR02
17.07.2020
Notified Body 0757

Einbau Brandschutzlaminat

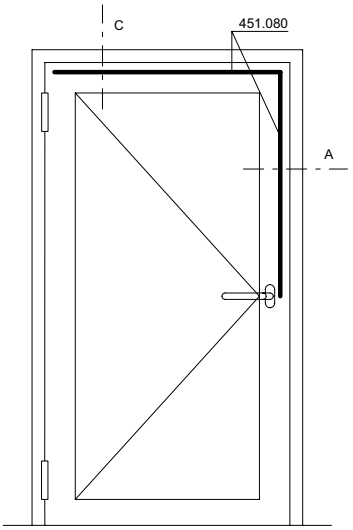

Montage bande de protection-incendie

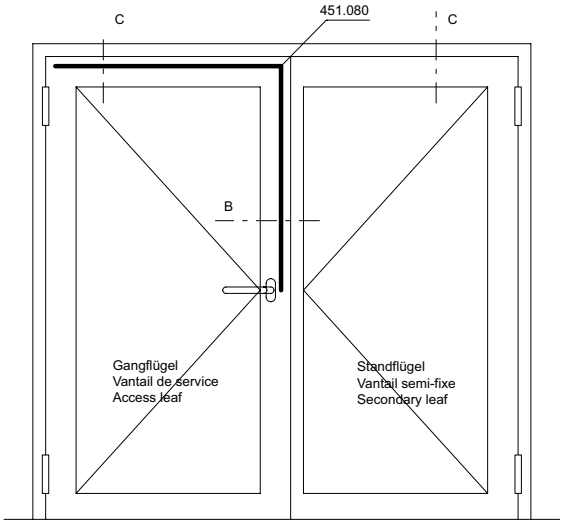

Installation of intumescent strip

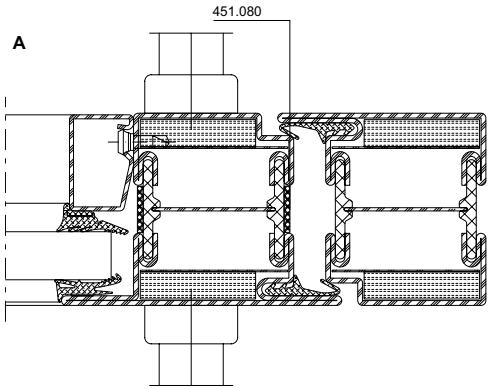

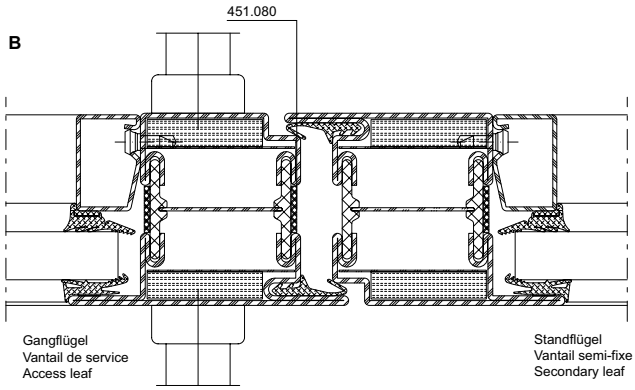

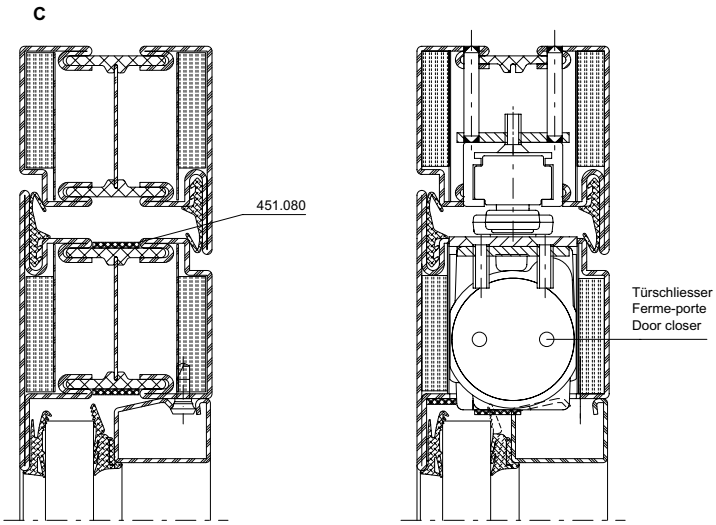

Hinweis:
Brandschutzlaminat 451.080 ist erforderlich, wenn keine Obenverriegelung bzw. Dreifallenschloss eingesetzt wird.

451.080 kann wahlweise auf Türflügel oder Blendrahmen bzw. Standflügel oder Gangflügel geklebt werden.

Das Brandschutzlaminat wird nach der Oberflächenbehandlung auf den Flügelrahmen geklebt. Der Untergrund muss trocken, staub-, öl- und fettfrei sein.

Remarque:
La bande de protection incendie 451.080 est nécessaire quand aucun verrouillage supérieur ou serrure à triple effet n'est utilisé(e).

La bande 451.080 peut être collée au choix sur le vantail de porte ou le cadre dormant ou sur le vantail semi-fixe ou celui de service.

La bande de protection incendie se colle sur le cadre de vantail après le traitement de surface. Le support doit être sec et exempt de poussière, d'huile et de graisse.

Note:
Intumescent strip 451.080 is required if no top locking point or triple-point latch lock is used.

451.080 can be bonded to the door leaf or outer frame / secondary leaf or access leaf.

The intumescent strip is bonded to the leaf frame after surface treatment. The surface must be dry and free from dust, oil and grease.

*** Hinweis:**
Brandschutzlaminat 451.080 ist erforderlich, wenn beim Gangflügel oder beim Flügel von Einflügeltüren keine Obenverriegelung bzw. Dreifallenschloss eingesetzt wird (Mindestmenge).

Das Brandschutzlaminat wird auf den Flügelrahmen geklebt, jedoch erst nach der Oberflächenbehandlung der Janisol 2-Profile. Der Untergrund (Profilisolator/ Stahlschale) muss trocken, staub-, öl- und fettfrei sein. Laminat fest andrücken.

*** Remarque:**
La bande de protection incendie 451.080 est nécessaire quand aucun verrouillage supérieur ou serrure à triple effet n'est utilisé(e) sur le vantail de service ou le vantail de portes à un vantail (quantité minimale).

La bande de protection incendie doit être collée sur le cadre de vantail, cependant seulement après le traitement de surface des profilés Janisol 2. Le support (isolateur de profilé/demi-profilés en acier) doit être sec et exempt de poussière, d'huile et de graisse. Presser fermement la bande.

*** Note:**
Fire-resistant laminate 451.080 is required if no top locking point or triple bolt lock is used for the access leaf or the leaf of single-leaf doors (minimum quantity).

The fire-resistant laminate is bonded to the leaf frame, but only after applying surface treatment to the Janisol 2 profiles. The surface (profile isolator/steel shell) must be dry and free from dust, oil and grease. Push on the laminate firmly.

Notifizierte Produkt-zertifizierungsstelle
13-003089-PR02
17.07.2020
Notified Body 0751

Einbau Brandschutzlaminat

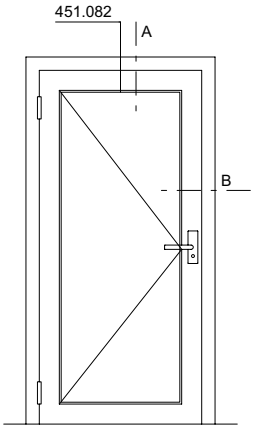

A

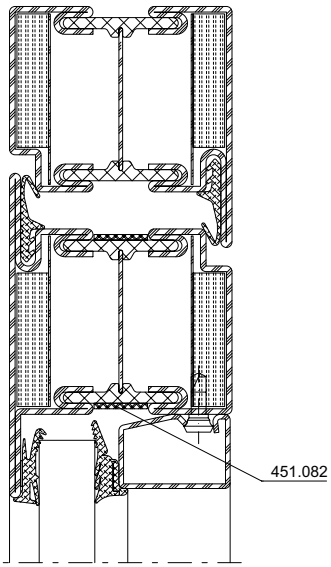

Montage bande de protection-incendie

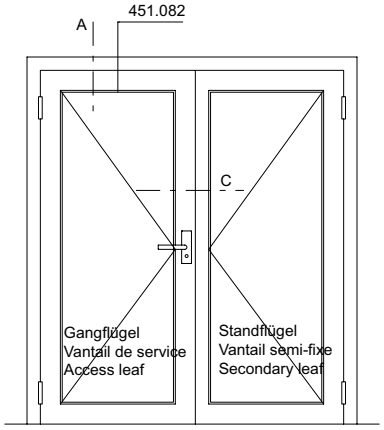

A-1

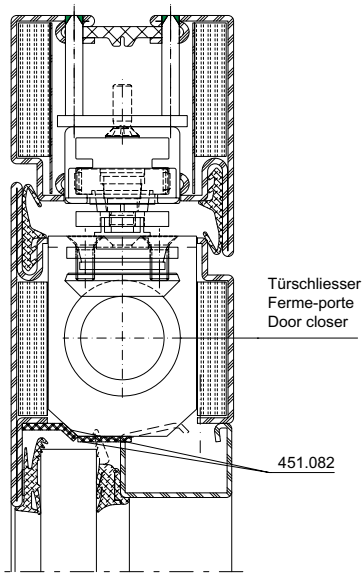

Installation of intumescent strip

Hinweis:
Das Brandschutzlaminat wird nach der Oberflächenbehandlung auf den Flügelrahmen geklebt. Der Untergrund muss trocken, staub-, öl- und fettfrei sein.

Remarque:
La bande de protection incendie se colle sur le cadre de vantail après le traitement de surface. Le support doit être sec et exempt de poussière, d'huile et de graisse.

Note:
The intumescent strip is bonded to the leaf frame after surface treatment. The surface must be dry and free from dust, oil and grease.

B

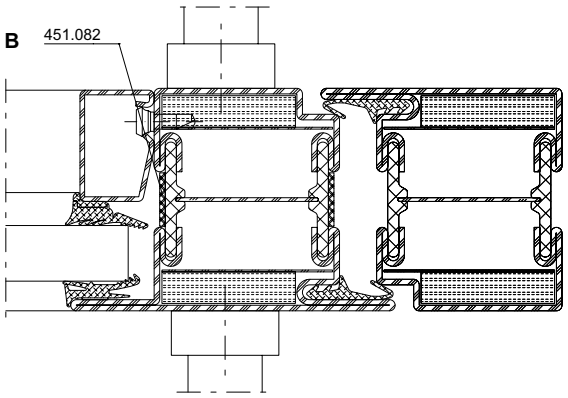

C

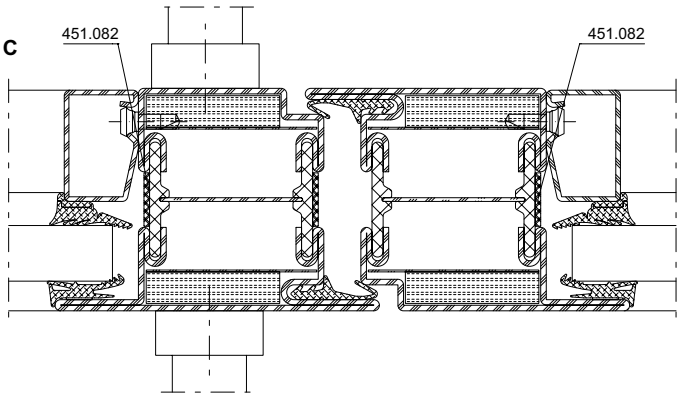

ift Rosenheim
ROSENHEIM
Notifizierte Produkt-zertifizierungsstelle
13-003089-PR02
17.07.2020
Notified Body 0757

Übersicht Anordnungen Befestigungspunkte

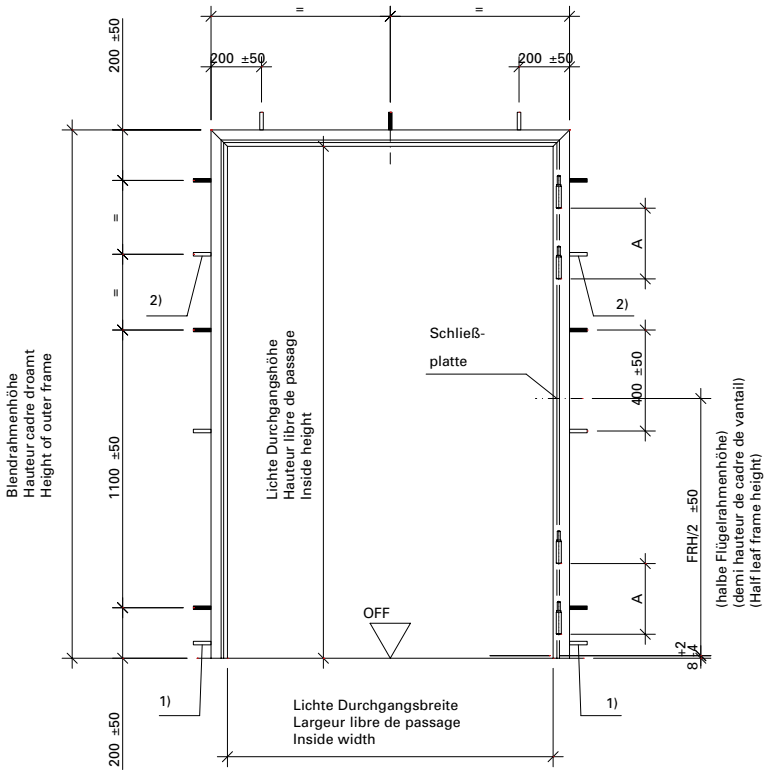

Vue synoptique de la disposition des points de fixation

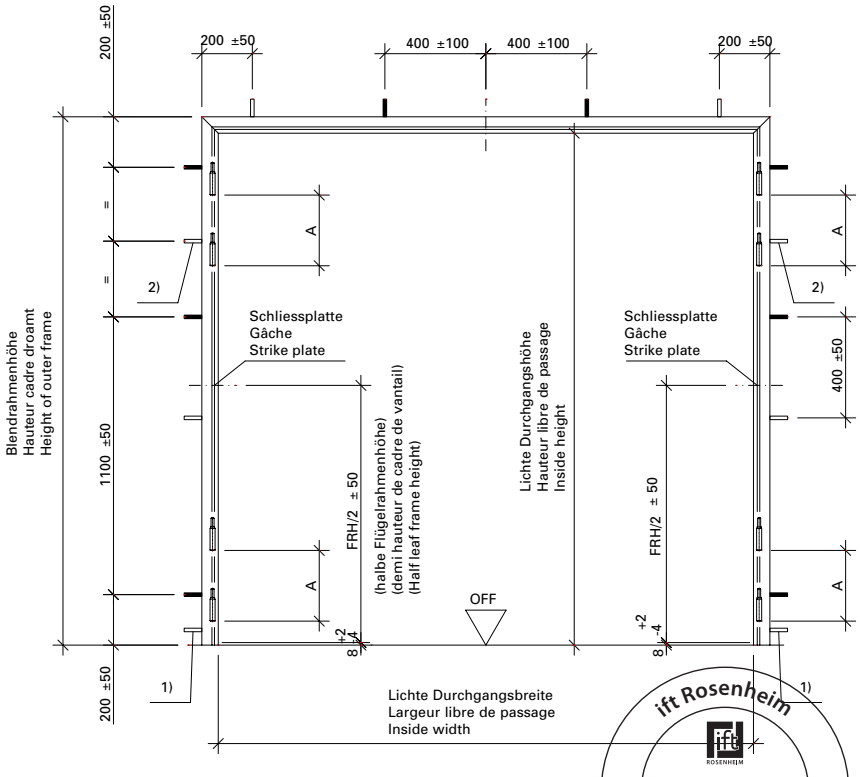

Overview of positioning of anchoring points

1) Wenn die Türen ohne Bodeneinstand der Zargen eingebaut werden, ist ein zusätzlicher Befestigungspunkt 60 ±20 mm über OFF anzubringen.

2) Wenn die Lichte Durchgangshöhe 2500 mm ist, ist ein zusätzlicher Befestigungspunkt erforderlich.

1) Quand les portes sont montées sans raccordement dans la chape des châssis, un point de fixation supplémentaire 60 ±20 mm doit être placé arête supérieure sol fini.

2) Quand la hauteur de passage intérieure est de 2500 mm, un point de fixation supplémentaire est nécessaire.

1) If doors are installed without a floor recess for the frame trim, an additional fixing point needs to be applied at 60 ± 20 mm above FFL.

2) If the clear opening height is 2500 mm, an additional fixing point is required.

31-0102-div-014

ift Rosenheim
ROSENHEIM
Notifizierte Produkt-
zertifizierungsstelle
13-003089-PR02
17.07.2020
Notified Body 0757

Fingerschutzprofil 407.095 bandseitig

Profilé anti-pince doigts 407.095 côté paumelle

Finger protection profile 407.095 hinge side

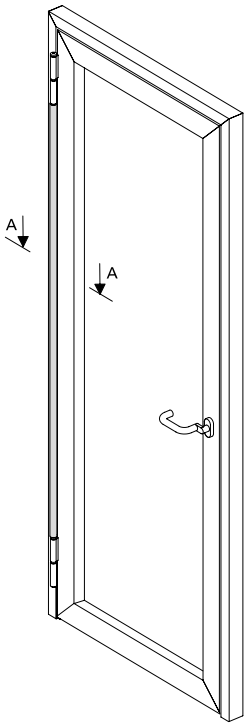

A-A geschlossen
A-A fermé
A-A closed

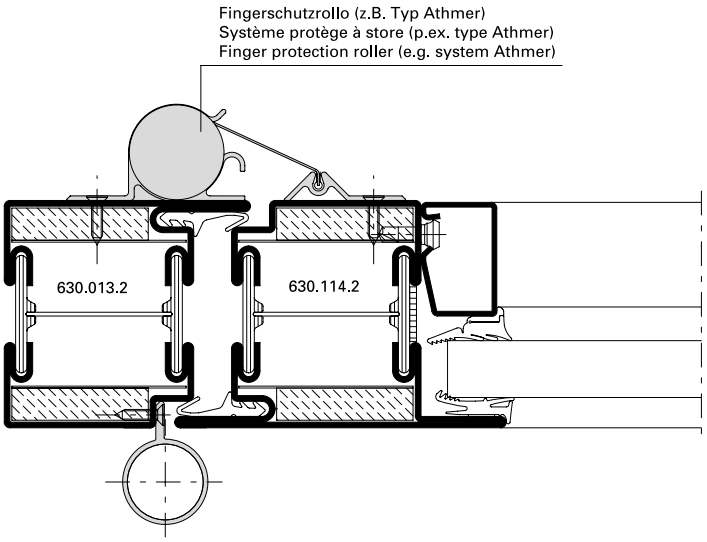

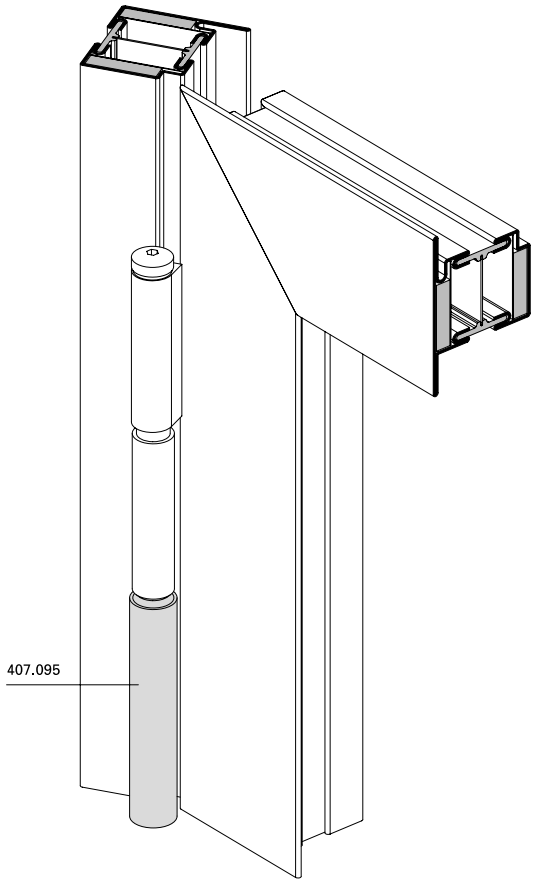

A-A offen
A-A ouvert
A-A open

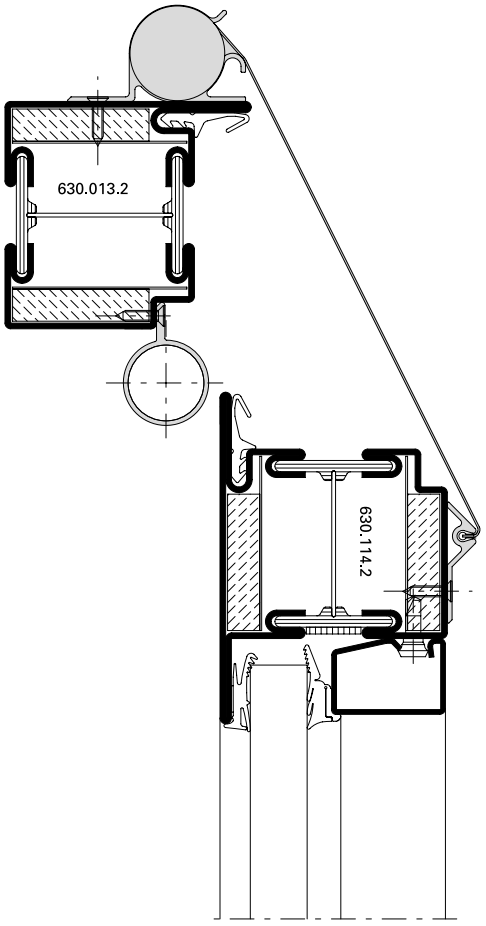

ift Rosenheim
Fingerschutzprofil
Notifizierte Produktzertifizierungsstelle
13-003089-PR02
17.07.2020
Notified Body 0757

Fingerschutz ATHMER

Anti-pince-doigts ATHMER

ATHMER finger-trap protection

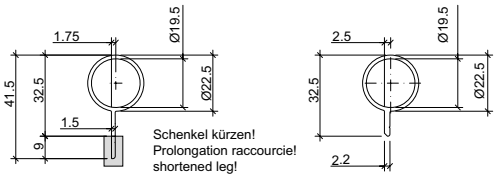

Schutzprofil Athmer BO-23, bandseitig, zwischen den Bändern: gekürzter Schenkel, Aluminium, Lieferlänge bis 2000mm (Standard 1355mm)
Profilé protecteur Athmer BO-23, côté paumelle, entre ces dernières: prolongation raccourcie, aluminium, longueur livrée 2'000 mm (Standard 1'355 mm)
Athmer BO-23 protection device, hinge side, between the hinges: shortened leg, aluminium, delivery length to 2000 mm (1355 mm as standard)

Fingerschutzprofil 407.095, bandseitig, zwischen den Bändern: Aluminium
Profilé anti-pince-doigts 407.095, côté paumelle, entre les paumelles: aluminium
Finger-trap protection profile 407.095, hinge side, between the hinges: aluminium

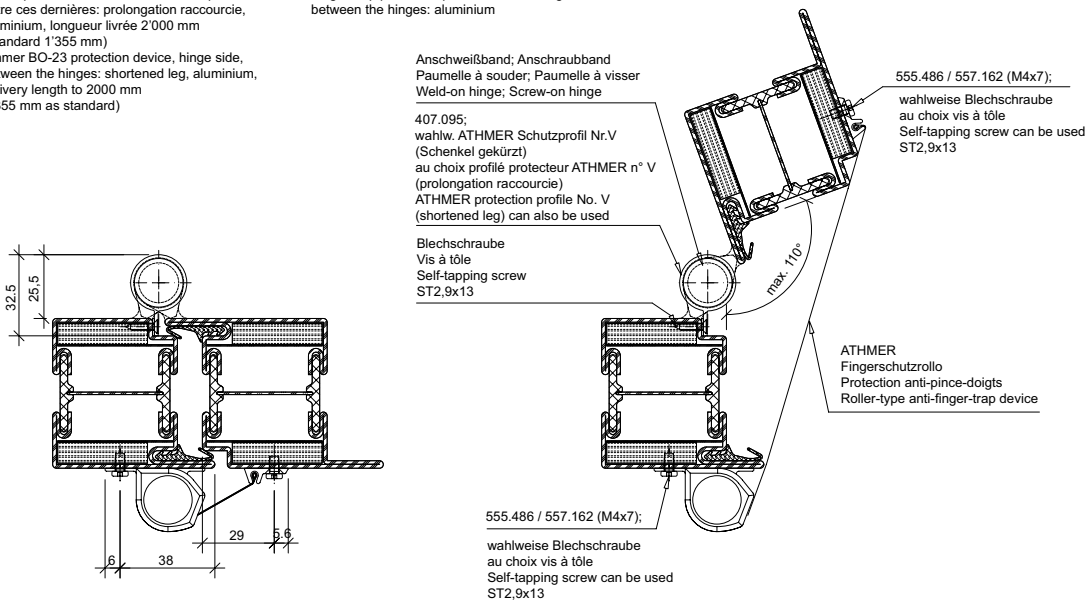

Fingerschutzrollo, Bandgegenseite: (Athmer Fingerschutz NR-25)
Rollsystem-Lieferlänge L = 290 bis 1925mm
Protection anti-pince-doigts, côté opposé à la paumelle: (protection anti-pince-doigts Athmer NR-25)
Longueur livrée du mécanisme d'enroulement L = 290 à 1'925 mm
Roller-type anti-finger-trap device, handle side: (Athmer finger-trap protection NR-25)
Roller system delivery length L = 290 to 1925 mm

Rollsystem nicht kürzbar !
Mécanisme d'enroulement non raccourcissable!
Roller system cannot be shortened.

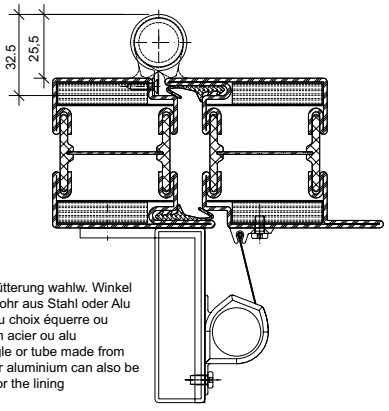

Unterfütterung wahlw. Winkel oder Rohr aus Stahl oder Alu
Cale au choix équerre ou tube en acier ou alu
An angle or tube made from steel or aluminium can also be used for the lining

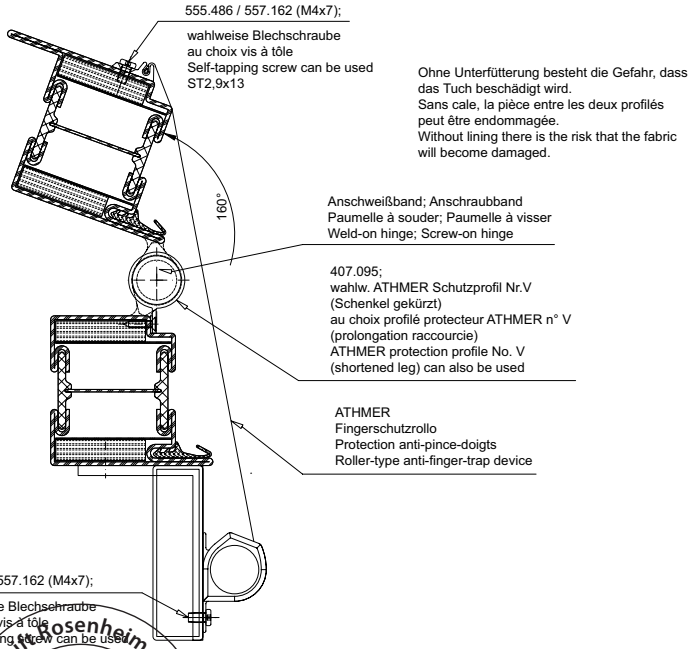

Ohne Unterfütterung besteht die Gefahr, dass das Tuch beschädigt wird.
Sans cale, la pièce entre les deux profilés peut être endommagée.
Without lining there is the risk that the fabric will become damaged.

ift Rosenheim
Notifizierte Produkt-zertifizierungsstelle
13-003089-PR02
17.07.2020
Notified Body 0757

31-0101-E-069

Fingerschutz ATHMER | Anti-pince-doigts ATHMER | ATHMER finger-trap protection

Fingerschutzrollo, Bandgegenseite:
Rollsystem-Lieferlänge L = 290 bis 1925 mm, Rollsystem nicht kürzbar !
Protection anti-pince-doigts, côté opposé à la paumelle:
Longueur livrée du mécanisme d'enroulement L = 290 à 1'925 mm, mécanisme d'enroulement non raccourcissable!
Roller-type anti-finger-trap device, handle side:
Roller system delivery length L = 290 to 1925 mm, Roller system cannot be shortened.

Fingerschutzrollo, Bandseite zwischen den Bändern:
Rollsystem-Lieferlänge L = 290 bis 1925 mm, Rollsystem nicht kürzbar !
Protection anti-pince-doigts, entre les paumelles:
Longueur livrée du mécanisme d'enroulement L = 290 à 1'925 mm, mécanisme d'enroulement non raccourcissable
Finger-trap protection profile, hinge side, between the hinges:
Roller system delivery length L = 290 to 1925 mm, Roller system cannot be shortened.

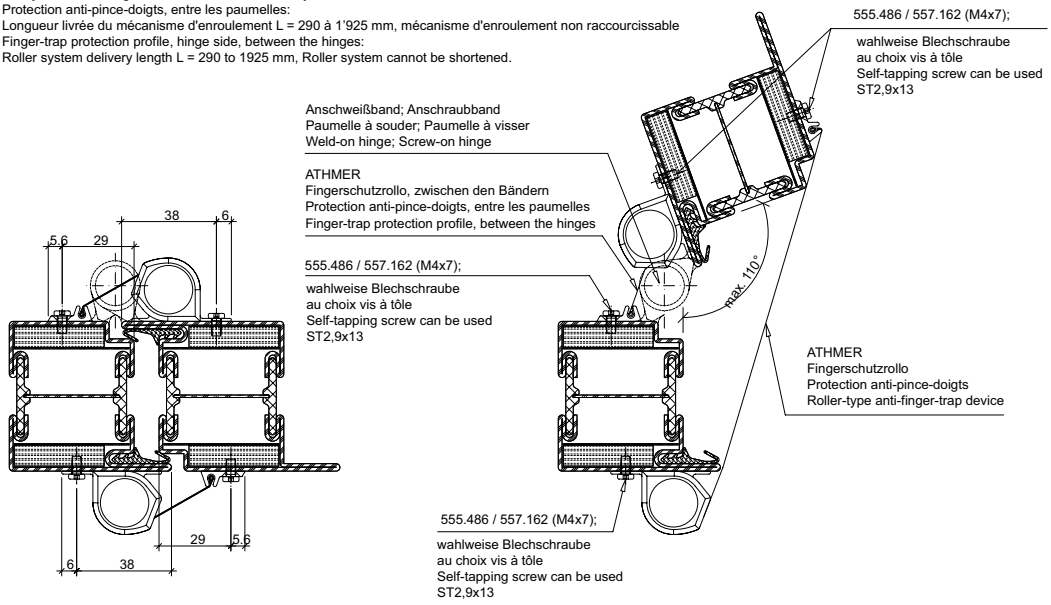

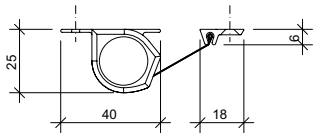

Fingerschutzrollo, Bandgegenseite: (Athmer Fingerschutz NR-25)
Rollsystem-Lieferlänge L = 290 bis 1925mm
Protection anti-pince-doigts, côté opposé à la paumelle:
(protection anti-pince-doigts Athmer NR-25)
Longueur livrée du mécanisme d'enroulement L = 290 à 1'925 mm
Roller-type anti-finger-trap device, handle side: (Athmer finger-trap protection NR-25)

Rollsystem nicht kürzbar !
Mécanisme d'enroulement non raccourcissable!
Roller system cannot be shortened.

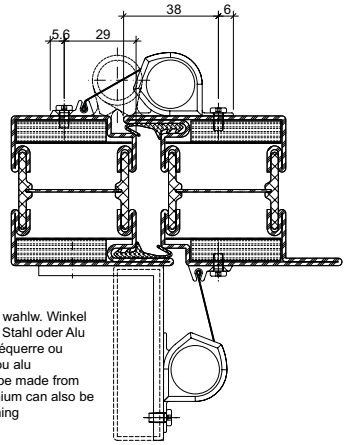

Unterfütterung wahlw. Winkel
oder Rohr aus Stahl oder Alu
Cale au choix équerre ou
tube en acier ou alu
An angle or tube made from
steel or aluminium can also be
used for the lining

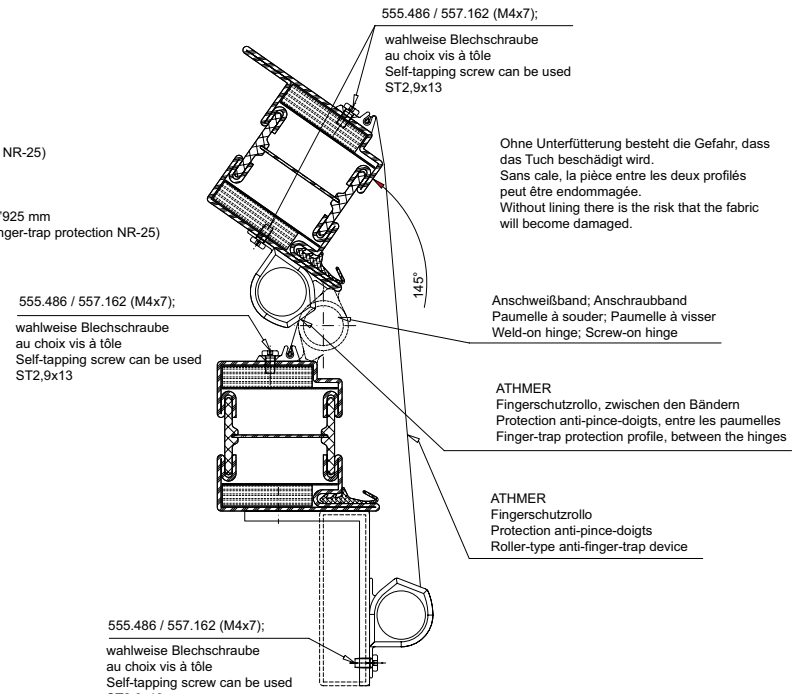

31-0101-E-070

ift Rosenheim
Notifizierte Produkt-
zertifizierungsstelle
13-003089-PR02
17.07.2020
Notified Body 0757

Fingerschutz ATHMER — Anti-pince-doigts ATHMER — ATHMER finger-trap protection

Fingerschutzrollo, Bandgegenseite:
Rollsystem-Lieferlänge L = 290 bis 1925 mm, Rollsystem nicht kürzbar !
Protection anti-pince-doigts, côté opposé à la paumelle:
Longueur livrée du mécanisme d'enroulement L = 290 à 1'925 mm, mécanisme d'enroulement non raccourcissable!
Roller-type anti-finger-trap device, handle side:
Roller system delivery length L = 290 to 1925 mm, Roller system cannot be shortened.

Fingerschutzrollo, Bandseite zwischen den Bändern:
Rollsystem-Lieferlänge L = 290 bis 1925 mm, Rollsystem nicht kürzbar !
Protection anti-pince-doigts, entre les paumelles:
Longueur livrée du mécanisme d'enroulement L = 290 à 1'925 mm, mécanisme d'enroulement non raccourcissable
Finger-trap protection profile, hinge side, between the hinges:
Roller system delivery length L = 290 to 1925 mm, Roller system cannot be shortened.

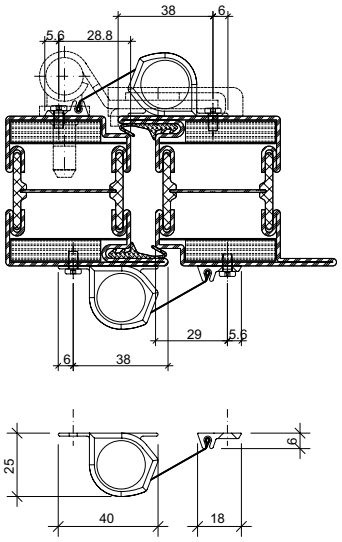

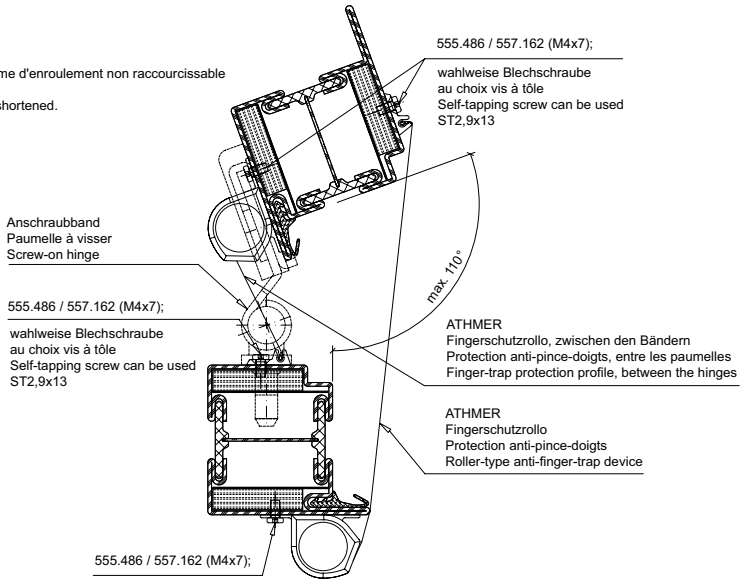

Fingerschutzrollo, Bandgegenseite: (Athmer Fingerschutz NR-25)
Rollsystem-Lieferlänge L = 290 bis 1925mm
Protection anti-pince-doigts, côté opposé à la paumelle:
(protection anti-pince-doigts Athmer NR-25)
Longueur livrée du mécanisme d'enroulement L = 290 à 1'925 mm
Roller-type anti-finger-trap device, handle side: (Athmer finger-trap protection NR-25)

Rollsystem nicht kürzbar !
Mécanisme d'enroulement non raccourcissable!
Roller system cannot be shortened.

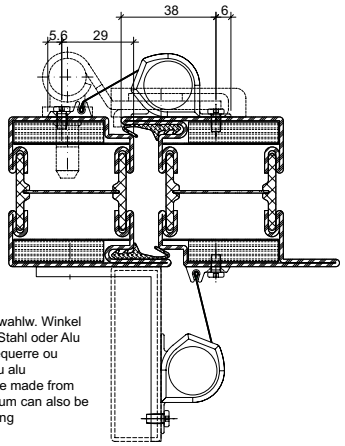

Unterfütterung wahlw. Winkel
oder Rohr aus Stahl oder Alu
Cale au choix équerre ou
tube en acier ou alu
An angle or tube made from
steel or aluminium can also be
used for the lining

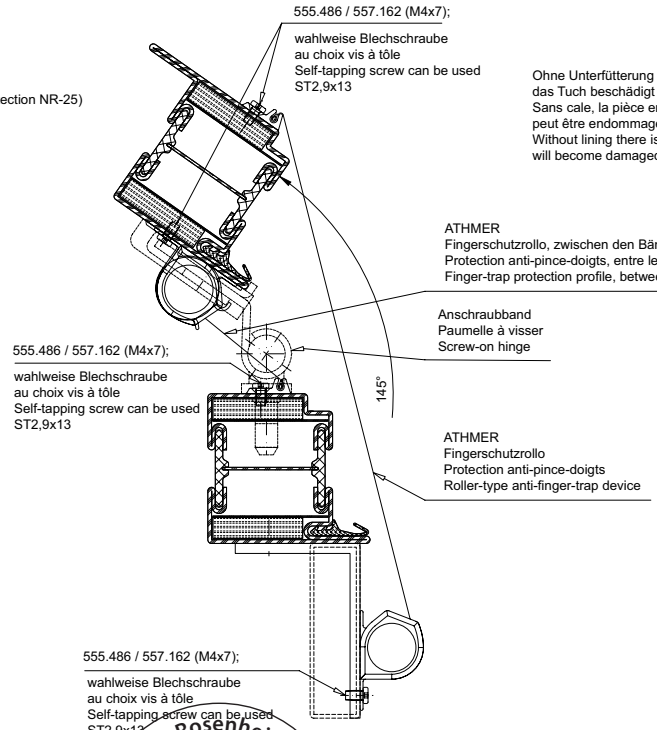

Ohne Unterfütterung besteht die Gefahr, dass das Tuch beschädigt wird.
Sans cale, la pièce entre les deux profilés peut être endommagée.
Without lining there is the risk that the fabric will become damaged.

31-0101-E-071

ift Rosenheim
Notifizierte Produktzertifizierungsstelle
13-003089-PR02
17.07.2020
Notified Body 0757

Fingerschutz ATHMER

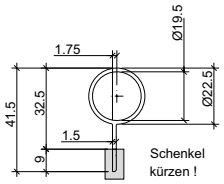

Schutzprofil Athmer BO-23, bandseitig,
zwischen den Bändern: gekürzter Schenkel,
Aluminium, Lieferlänge bis 2000mm
(Standard 1355mm)
Profilé protecteur Athmer BO-23, côté paumelle,
entre ces dernières: prolongation raccourcie,
aluminium, longueur livrée 2'000 mm
(Standard 1'355 mm)
Athmer BO-23 protection device, hinge side,
between the hinges: shortened leg, aluminium,
delivery length to 2000 mm
(1355 mm as standard)

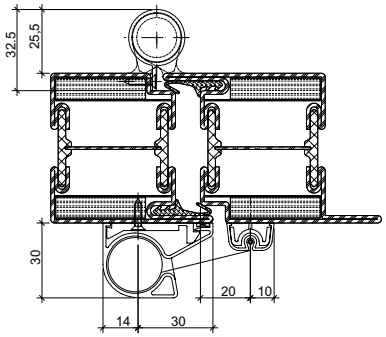

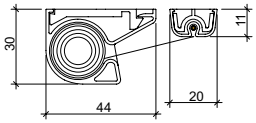

Fingerschutzrollo, Bandgegenseite: (Athmer Fingerschutz NR-30)
Rollsystem-Lieferlänge L = 290 bis 1925mm (2000mm)
Protection anti-pince-doigts, côté opposé à la paumelle:
(protection anti-pince-doigts Athmer NR-30)
Longueur livrée du mécanisme d'enroulement L = 290 à 1'925 mm (2000 mm)
Roller-type anti-finger-trap device, handle side: (Athmer finger-trap protection NR-30)
Roller system delivery length L = 290 to 1925 mm (2000 mm)

Rollsystem nicht kürzbar !
Mécanisme d'enroulement non raccourcissable!
Roller system cannot be shortened.

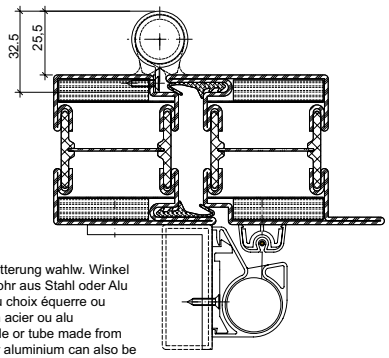

Unterfütterung wahlw. Winkel
oder Rohr aus Stahl oder Alu
Cale au choix équerre ou
tube en acier ou alu
An angle or tube made from
steel or aluminium can also be
used for the lining

Anti-pince-doigts ATHMER

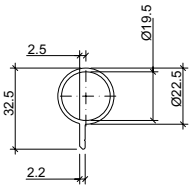

Fingerschutzprofil 407.095,
bandseitig, zwischen den Bändern: Aluminium
Profilé anti-pince-doigts 407.095, côté paumelle,
entre les paumelles: aluminium
Finger-trap protection profile 407.095, hinge side,
between the hinges: aluminium

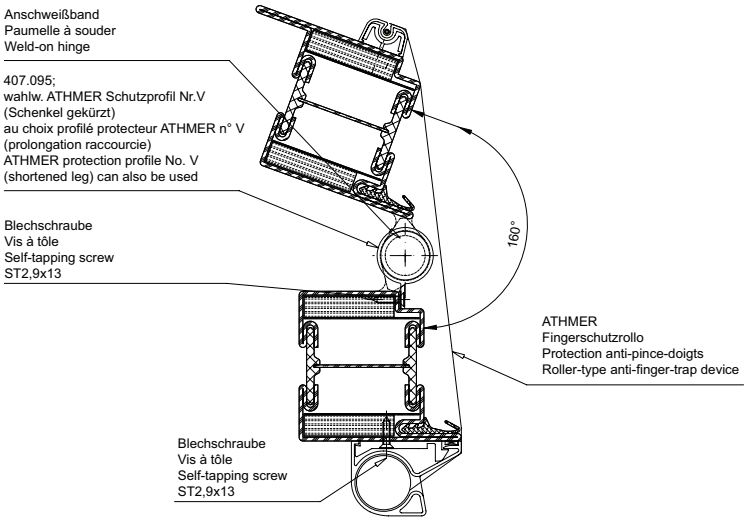

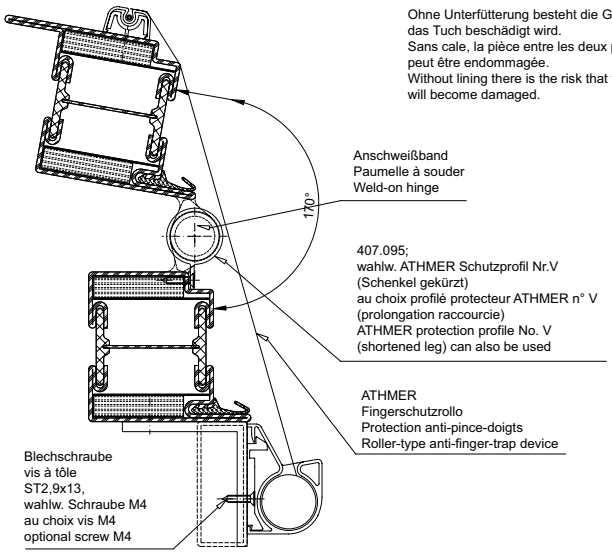

Ohne Unterfütterung besteht die Gefahr, dass
das Tuch beschädigt wird.
Sans cale, la pièce entre les deux profilés
peut être endommagée.
Without lining there is the risk that the fabric
will become damaged.

ATHMER finger-trap protection

31-0101-E-072

ift Rosenheim
Notifizierte Produkt-
zertifizierungsstelle
13-003089-PR02
17.07.2020
Notified Body 0757

Fingerschutz ATHMER | Anti-pince-doigts ATHMER | ATHMER finger-trap protection

Fingerschutzrollo, Bandgegenseite: (Athmer Fingerschutz NR-30)
Rollsystem-Lieferlänge L = 290 bis 1925mm (2000mm)
Protection anti-pince-doigts, côté opposé à la paumelle:
(protection anti-pince-doigts Athmer NR-30)
Longueur livrée du mécanisme d'enroulement L = 290 à 1'925 mm (2000 mm)
Roller-type anti-finger-trap device, handle side: (Athmer finger-trap protection NR-30)
Roller system delivery length L = 290 to 1925 mm (2000 mm)

Rollsystem nicht kürzbar !
Mécanisme d'enroulement non raccourcissable!
Roller system cannot be shortened.

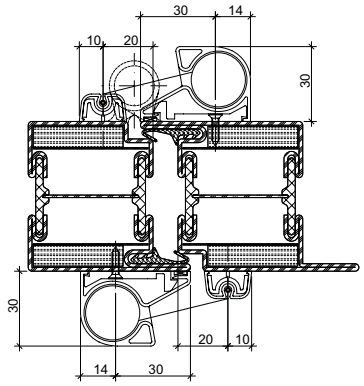

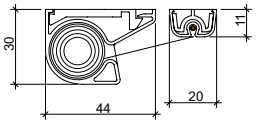

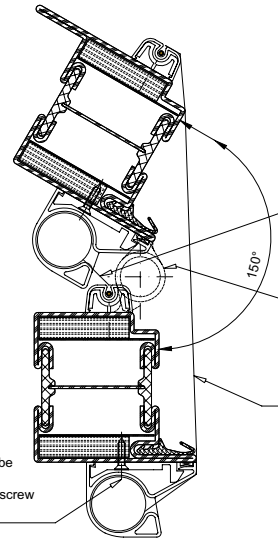

ATHMER
Fingerschutzrollo, zwischen den Bändern
Protection anti-pince-doigts, entre les paumelles
Finger-trap protection profile, between the hinges

Anschweißband
Paumelle à souder
Weld-on hinge

ATHMER
Fingerschutzrollo
Protection anti-pince-doigts
Roller-type anti-finger-trap device

Blechschraube
Vis à tôle
Self-tapping screw
ST2,9x13

Ohne Unterfütterung besteht die Gefahr, dass das Tuch beschädigt wird.
Sans cale, la pièce entre les deux profilés peut être endommagée.
Without lining there is the risk that the fabric will become damaged.

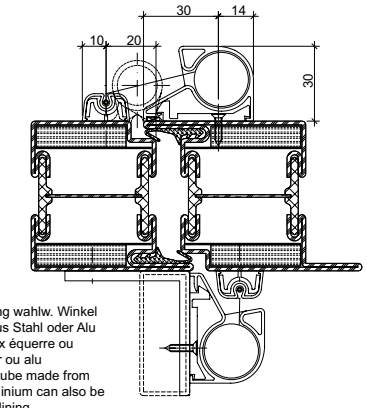

Unterfütterung wahlw. Winkel oder Rohr aus Stahl oder Alu
Cale au choix équerre ou tube en acier ou alu
An angle or tube made from steel or aluminium can also be used for the lining

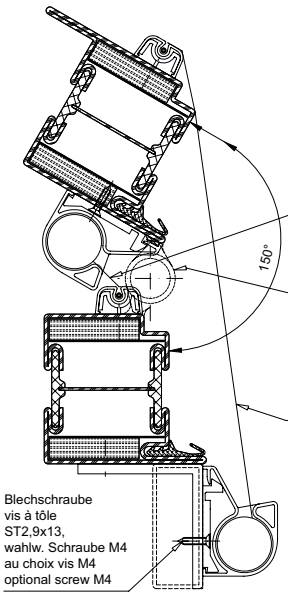

ATHMER
Fingerschutzrollo, zwischen den Bändern
Protection anti-pince-doigts, entre les paumelles
Finger-trap protection profile, between the hinges

Anschweißband
Paumelle à souder
Weld-on hinge

ATHMER
Fingerschutzrollo
Protection anti-pince-doigts
Roller-type anti-finger-trap device

Blechschraube
vis à tôle
ST2,9x13,
wahlw. Schraube M4
au choix vis M4
optional screw M4

31-0101-E-073

ift Rosenheim
Notifizierte Produktzertifizierungsstelle
13-003089-PR02
17.07.2020
Notified Body 0757

Fingerschutz ATHMER

Anti-pince-doigts ATHMER

ATHMER finger-trap protection

Fingerschutzrollo, Bandgegenseite: (Athmer Fingerschutz NR-30)
Rollsystem-Lieferlänge L = 290 bis 1925mm (2000mm)
Protection anti-pince-doigts, côté opposé à la paumelle:
(protection anti-pince-doigts Athmer NR-30)
Longueur livrée du mécanisme d'enroulement L = 290 à 1'925 mm (2000 mm)
Roller-type anti-finger-trap device, handle side: (Athmer finger-trap protection NR-30)
Roller system delivery length L = 290 to 1925 mm (2000 mm)

Rollsystem nicht kürzbar !
Mécanisme d'enroulement non raccourcissable!
Roller system cannot be shortened.

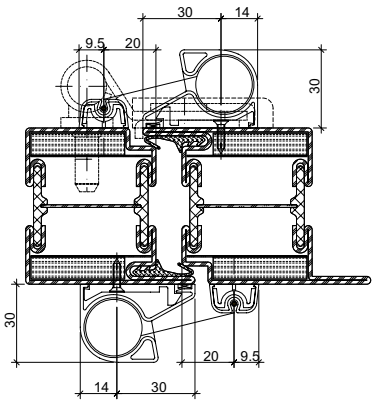

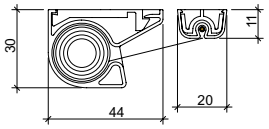

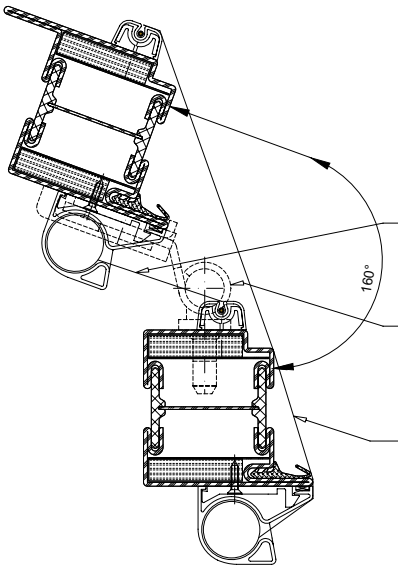

ATHMER
Fingerschutzrollo, zwischen den Bändern
Protection anti-pince-doigts, entre les paumelles
Finger-trap protection profile, between the hinges

Anschraubband
Paumelle à visser
Screw-on hinge

ATHMER
Fingerschutzrollo
Protection anti-pince-doigts
Roller-type anti-finger-trap device

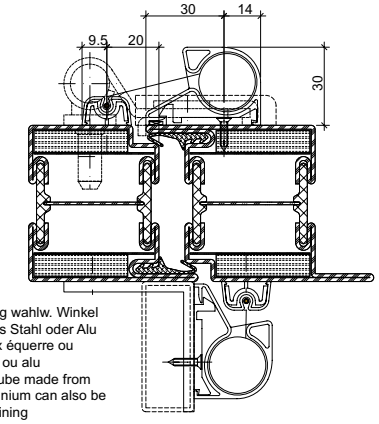

Unterfütterung wahlw. Winkel
oder Rohr aus Stahl oder Alu
Cale au choix équerre ou
tube en acier ou alu
An angle or tube made from
steel or aluminium can also be
used for the lining

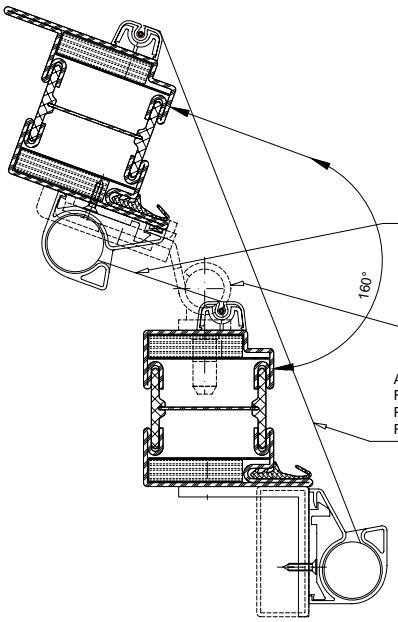

Ohne Unterfütterung besteht die Gefahr, dass
das Tuch beschädigt wird.
Sans cale, la pièce entre les deux profilés
peut être endommagée.
Without lining there is the risk that the fabric
will become damaged.

ATHMER
Fingerschutzrollo, zwischen den Bändern
Protection anti-pince-doigts, entre les paumelles
Finger-trap protection profile, between the hinges

Anschraubband
Paumelle à visser
Screw-on hinge

ATHMER
Fingerschutzrollo
Protection anti-pince-doigts
Roller-type anti-finger-trap device

31-0101-E-074

ift Rosenheim
Notifizierte Produkt-
zertifizierungsstelle
13-003089-PR02
17.07.2020
Notified Body 0757

Fingerschutz ATHMER

Anti-pince-doigts ATHMER

ATHMER finger-trap protection

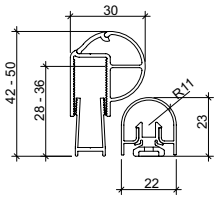

Schutzprofil Athmer BA-22K,
bandseitig, zwischen den Bändern: Lieferlänge bis 1900mm
Profilé anti-pince-doigts BA-22K,
côté paumelle, entre les paumelles: Longueur livrée jusq'à 1900 mm
Finger-trap protection Athmer BA-22K,
hinge side, between the hinges, delivery length up to 1900 mm

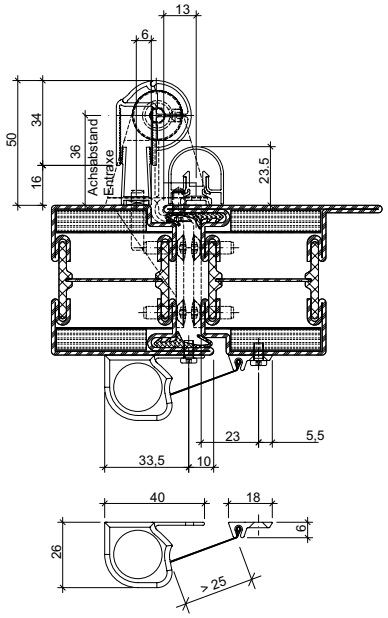

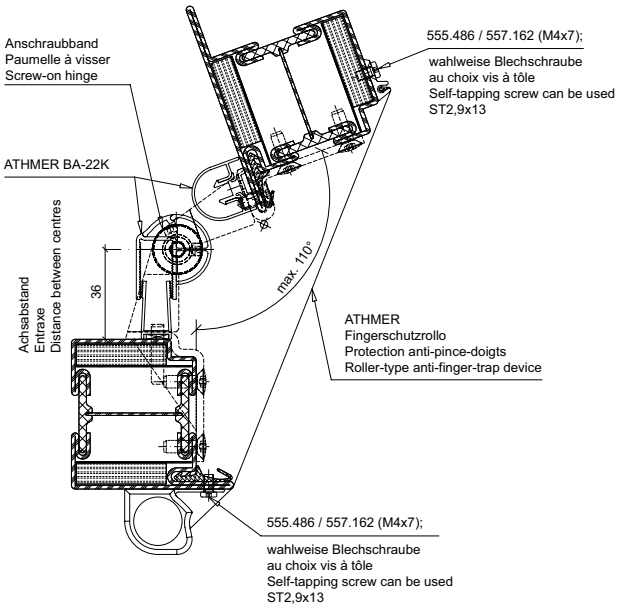

Fingerschutzrollo, Bandgegenseite: (Athmer Fingerschutz NR-26 w-proof)
Rollsystem-Lieferlänge L = 325 bis 2500mm, Rollsystem nicht kürzbar !
Protection anti-pince-doigts, côté opposé à la paumelle: (protection anti-pince-doigts NR-26 w-proof)
Longueur livrée du mécanisme d'enroulement L = 325 bis 2500 mm, mécanisme d'enroulement non raccourcissable!
Roller-type anti-finger-trap device, handle side: (Athmer finger-trap protection NR-25 w-proof)
Roller system delivery length L = 325 bis 2500 mm, Roller system cannot be shortened.

31-0101-E-075

ift Rosenheim
Notifizierte Produkt-zertifizierungsstelle
13-003089-PR02
17.07.2020
Notified Body 0757

Türe ohne Falle
Porte sans bec de cane
Unlatched door

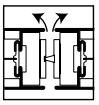

Beschlageinbau

Montage des ferrures

Installation of fittings

5-636

ift Rosenheim
Notifizierte Produktzertifizierungsstelle
13-003089-PR02
17.07.2020
Notified Body 0757

Basculeschloss 555.908

Bascule à mortaiser

Rebate lever bolt

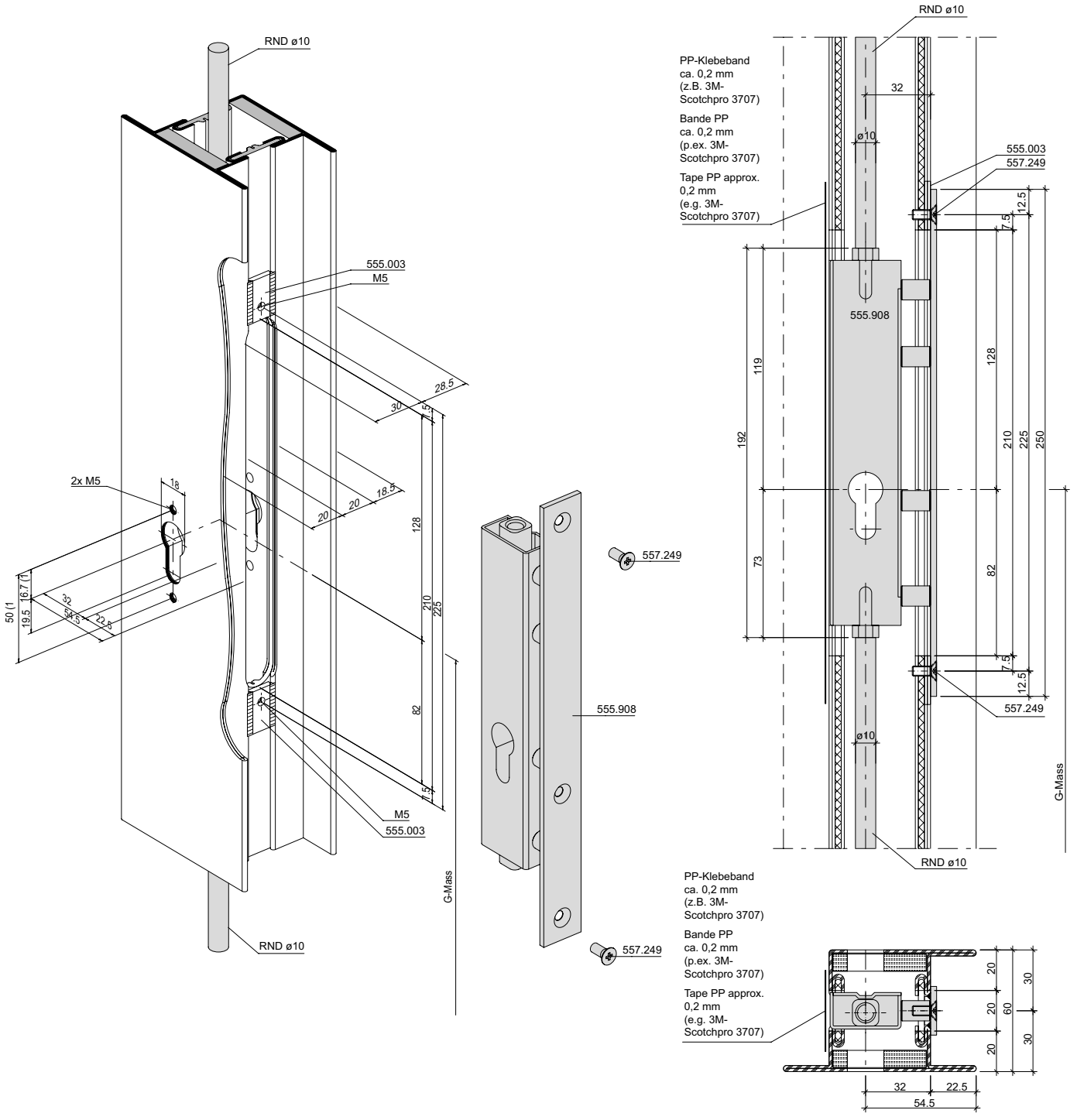

1) Achtung: Bohrabstände überprüfen! Je nach Rosetten-Fabrikat unterschiedliche Masse.

1) Attention: Vérifier les écarts de perçage! Dimensions différentes en fonction du type de rosace.

1) Important: Check spacing of drill holes! Different dimensions, depending on the rosette manufacturer.

ift Rosenheim
ROSENHEIM
Notifizierte Produkt-zertifizierungsstelle
13-003089-PR02
17.07.2020
Notified Body 0757

Schliessblech 555.475 **Gâche de fermeture 555.475** **Strike plate 555.475**

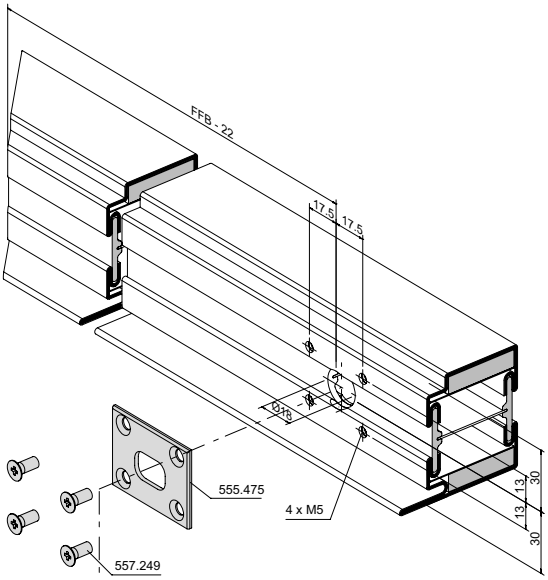

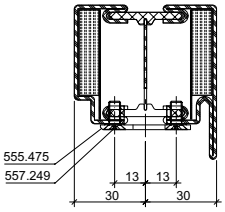

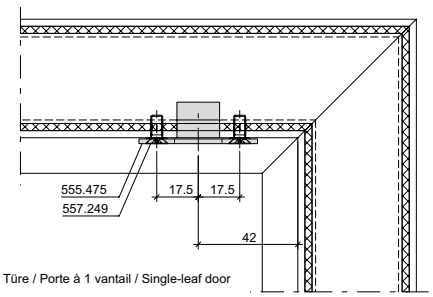

1-fl Türe / Porte à 1 vantail / Single-leaf door

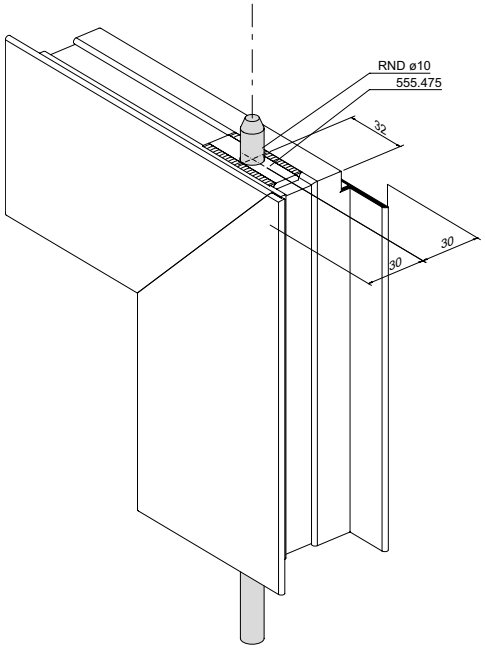

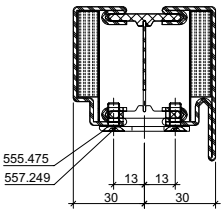

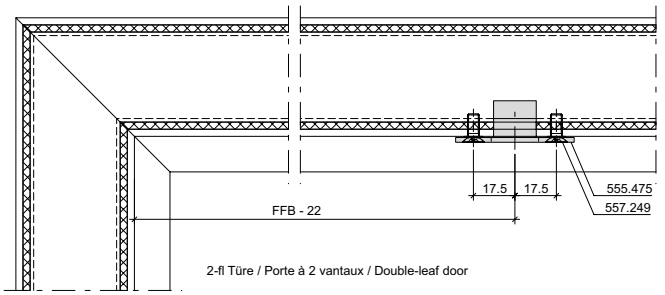

2-fl Türe / Porte à 2 vantaux / Double-leaf door

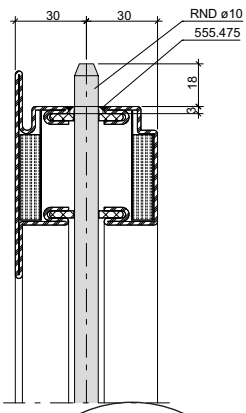

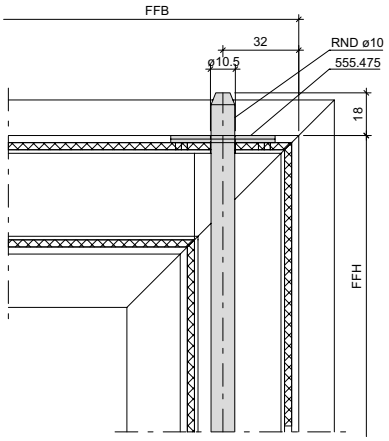

ift Rosenheim
Notifizierte Produkt-zertifizierungsstelle
13-003089-PR02
17.07.2020
Notified Body 0757

Schliessblech 555.475 **Gâche de fermeture 555.475** **Strike plate 555.475**

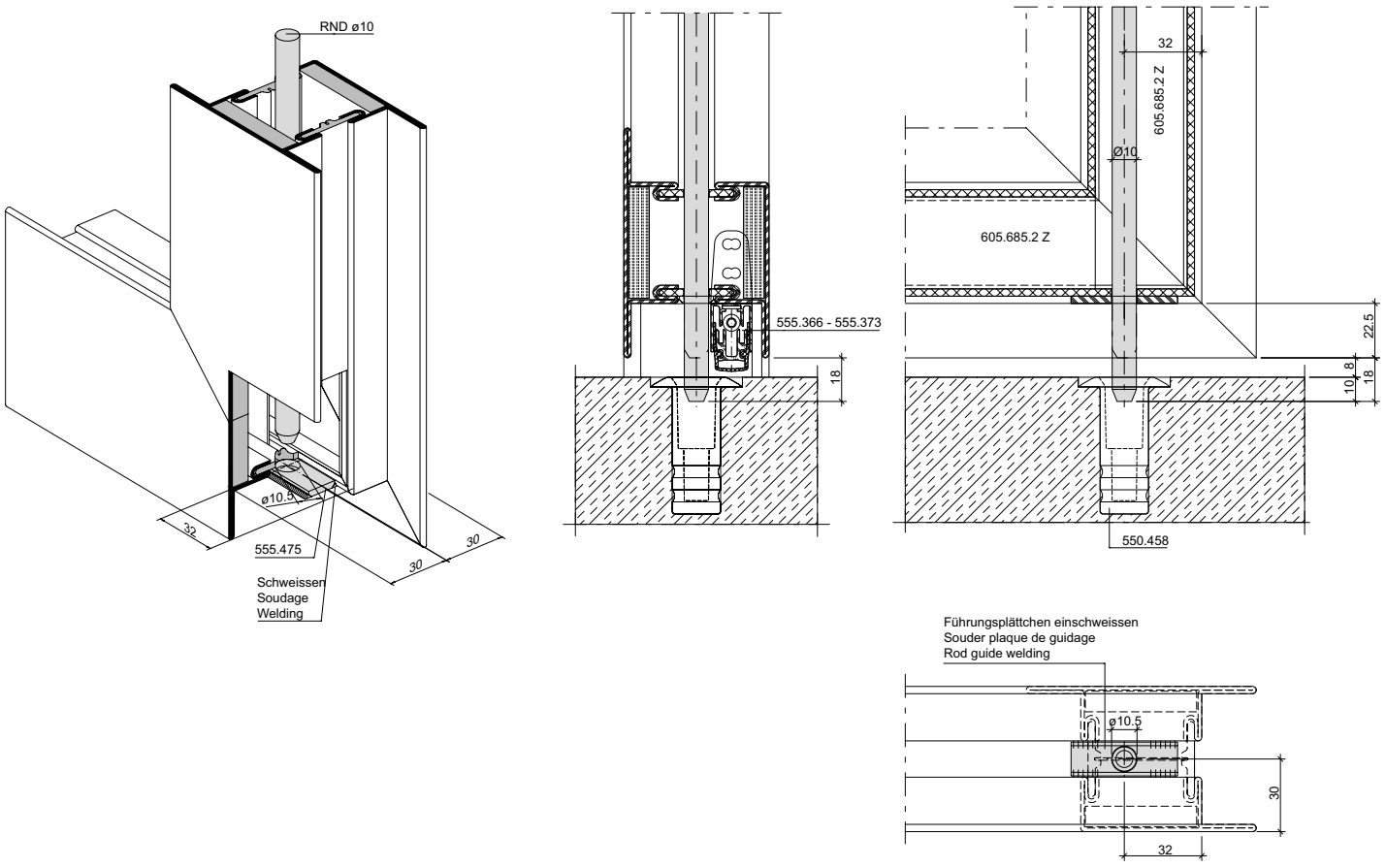

ift Rosenheim
Notifizierte Produkt-zertifizierungsstelle
13-003089-PR02
17.07.2020
Notified Body 0757

Brandschutzplatte 452.324 und Bürstendichtung 455.486 bei zweiflügeligen Türen

Panneau coupe-feu 452.324 et joint brosse 455.486 pour portes à deux vantaux

Fire-resistant panel 452.324 and brush seal 455.486 for double-leaf doors

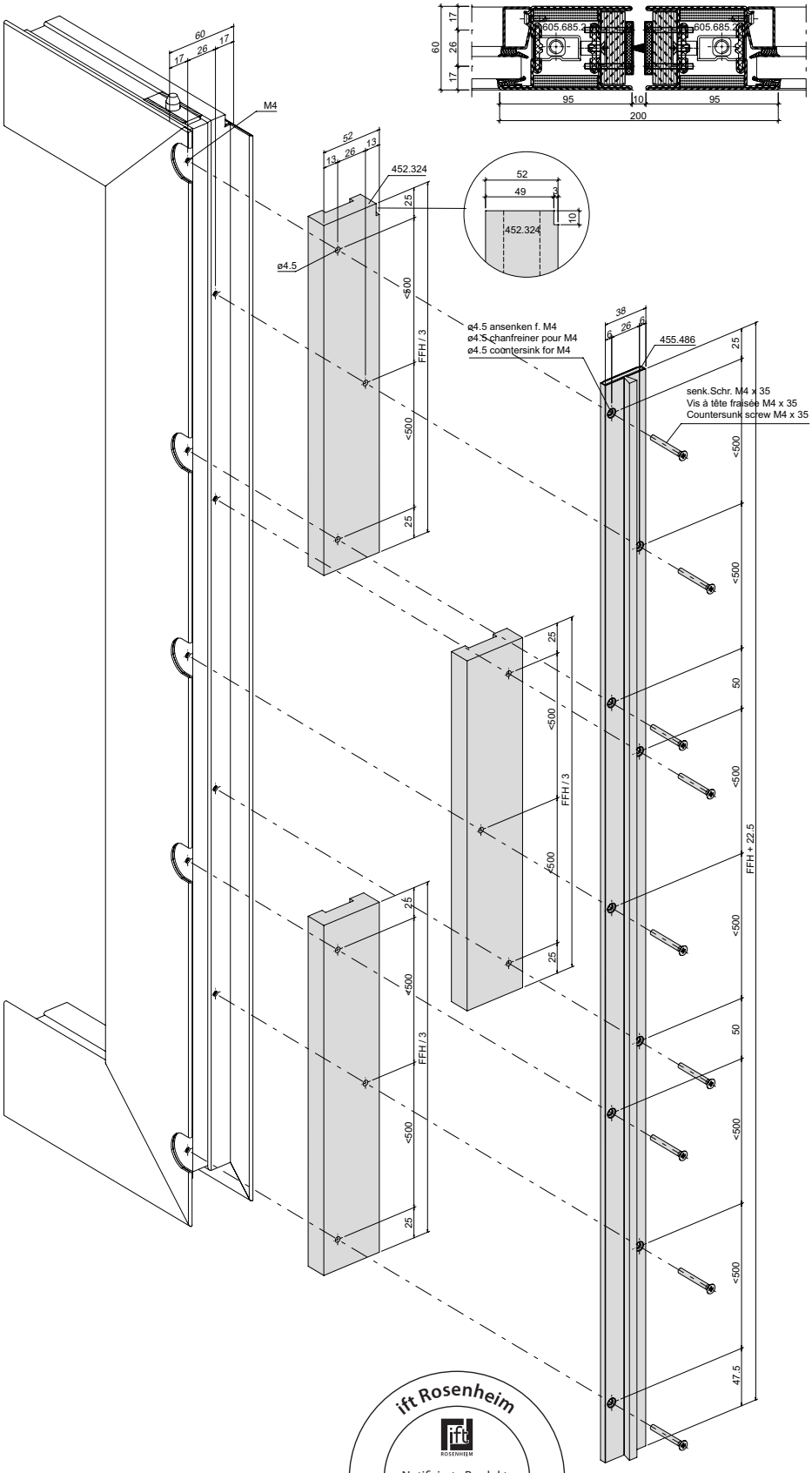

ift Rosenheim
Notifizierte Produkt-zertifizierungsstelle
13-003089-PR02
17.07.2020
Notified Body 0757

Brandschutzplatte 452.324 und Bürstendichtung 455.486 bei zweiflügeligen Türen

Panneau coupe-feu 452.324 et joint brosse 455.486 pour portes à deux vantaux

Fire-resistant panel 452.324 and brush seal 455.486 for double-leaf doors

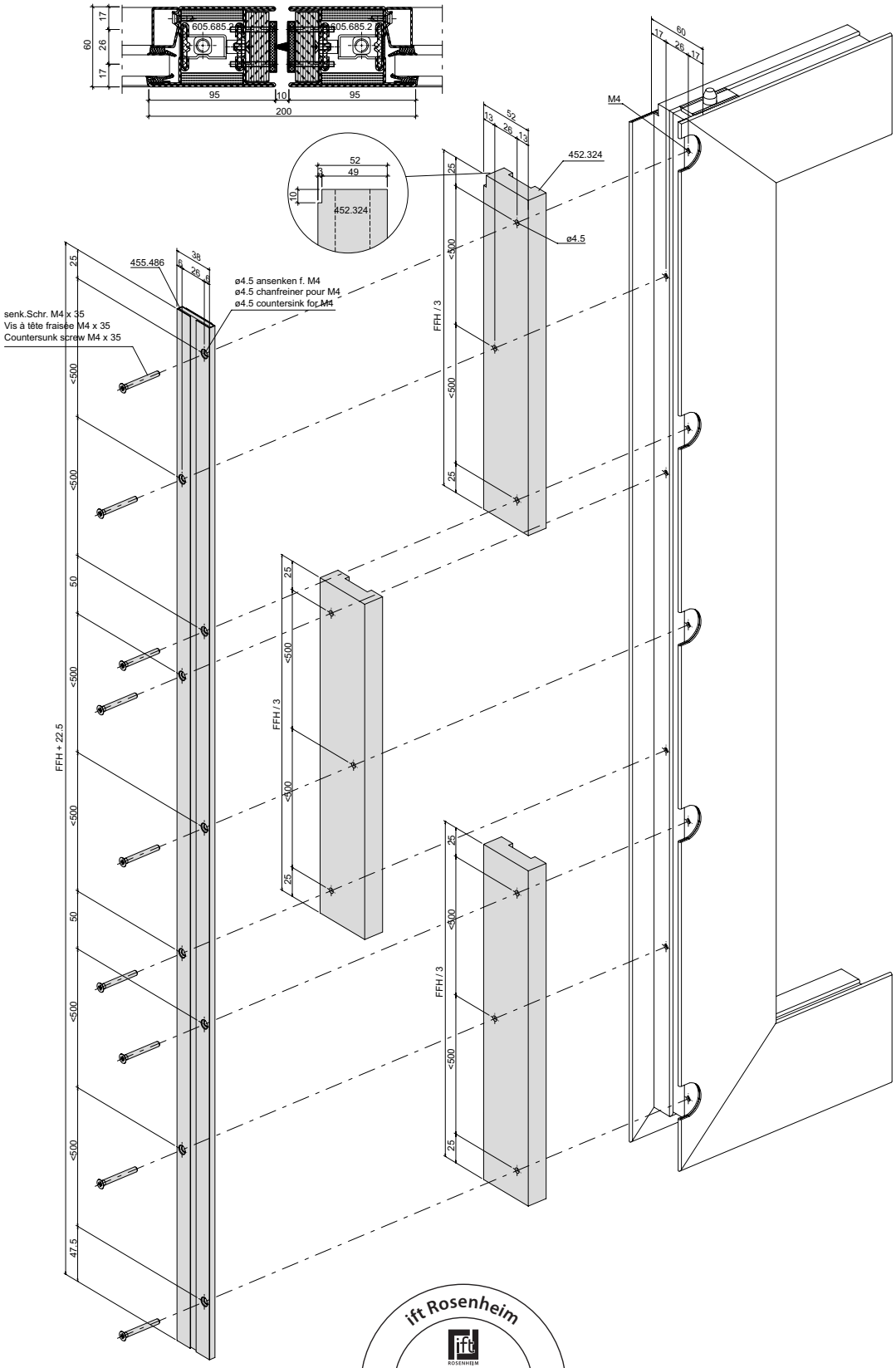

ift Rosenheim
Notifizierte Produktzertifizierungsstelle
13-003089-PR02
17.07.2020
Notified Body 0757

Brandschutzplatte 452.324 und Bürstendichtung 455.486 bei einflügeligen Türen

Panneau coupe-feu 452.324 et joint brosse 455.486 pour portes à un vantail

Fire-resistant panel 452.324 and brush seal 455.486 for single-leaf doors

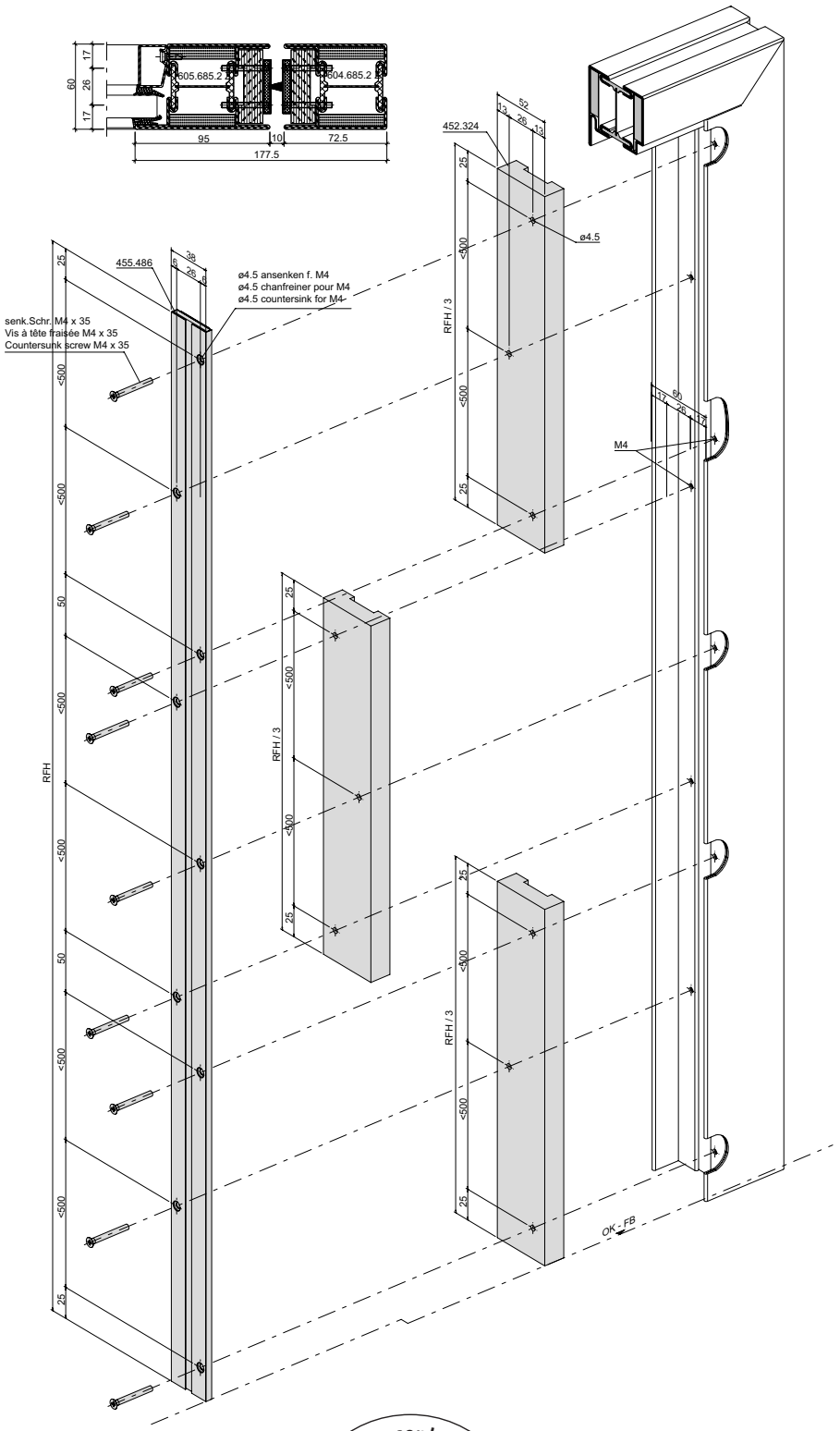

ift Rosenheim
Notifizierte Produktzertifizierungsstelle
13-003089-PR02
17.07.2020
Notified Body 0757

Automatische Senkdichtung
555.863 bis 555.882
Einflügelige Türe/Gangflügel

Joint seuil automatique
555.863 à 555.882
Porte à un vantail/Vantail de service

Automatic drop seal
555.863 to 555.882
Single leaf door/Access leaf

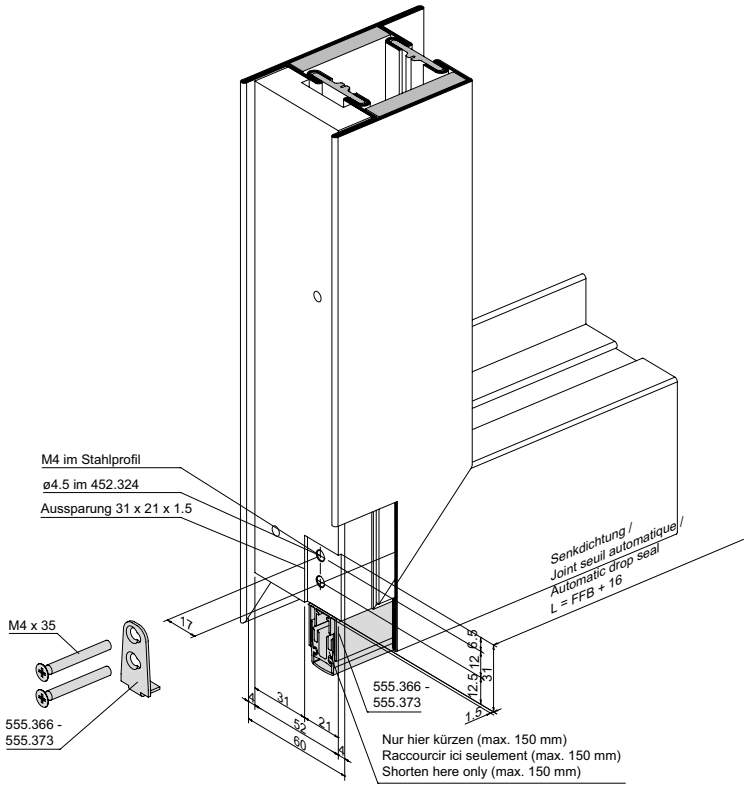

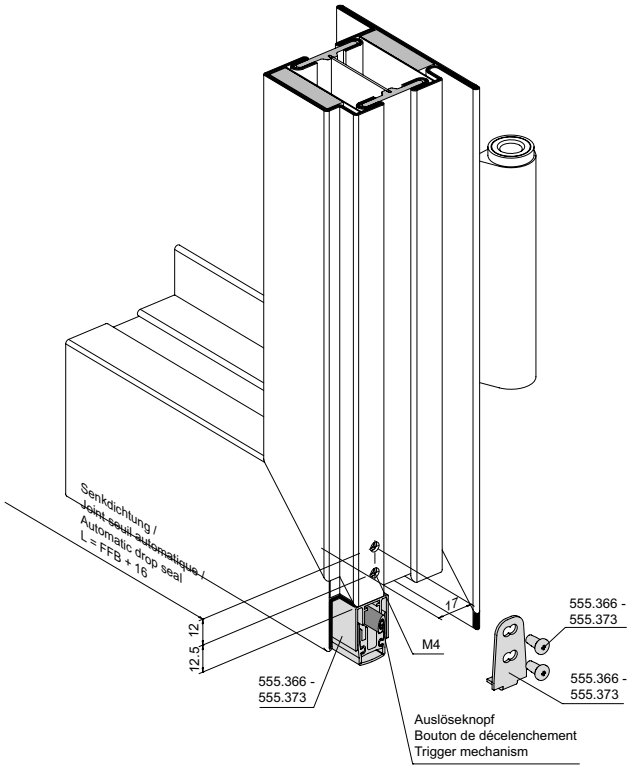

Ansicht von unten
Vue d'en bas
View from below

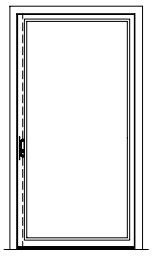

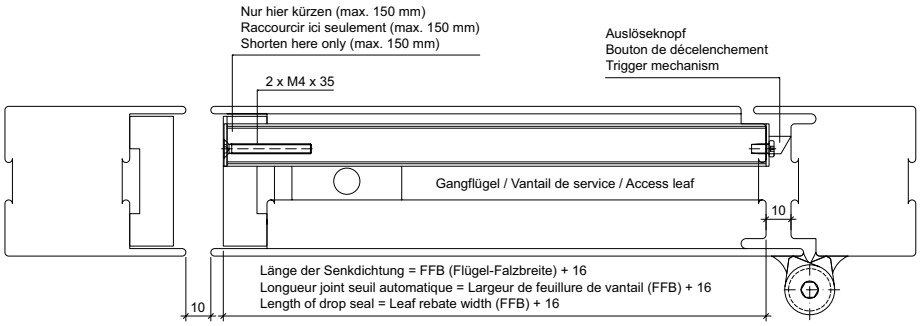

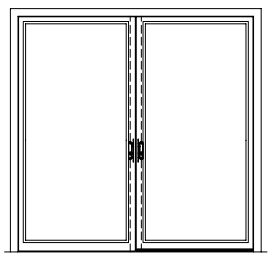

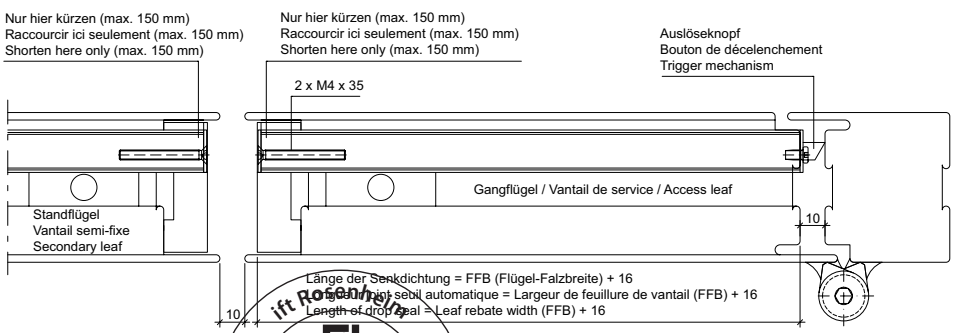

ift ROSENHEIM
Notifizierte Produkt-
zertifizierungsstelle
13-003089-PR02
17.07.2020
Notified Body 0757

Automatische Senkdichtung
555.863 bis 555.882
Einflügelige Türe/Gangflügel

Joint seuil automatique
555.863 à 555.882
Porte à un vantail/Vantail de service

Automatic drop seal
555.863 to 555.882
Single leaf door/Access leaf

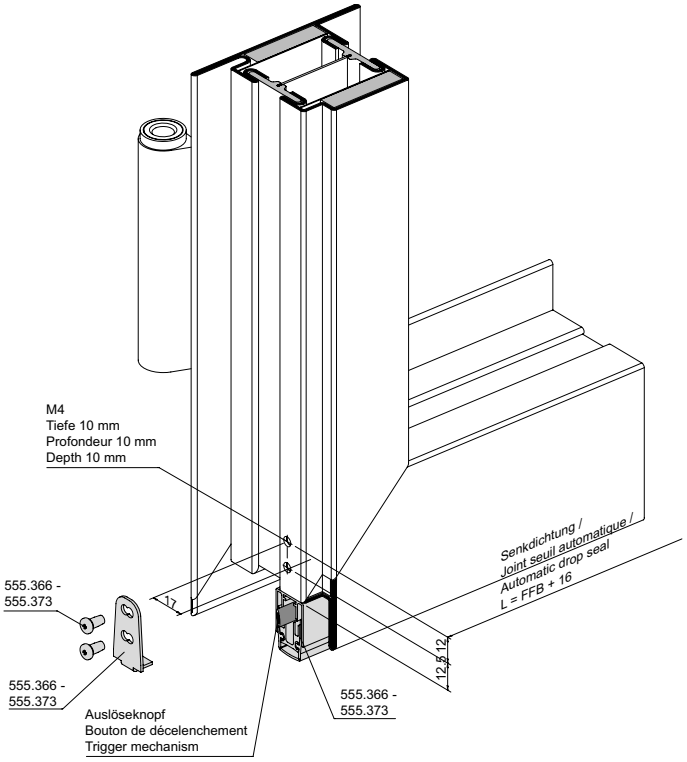

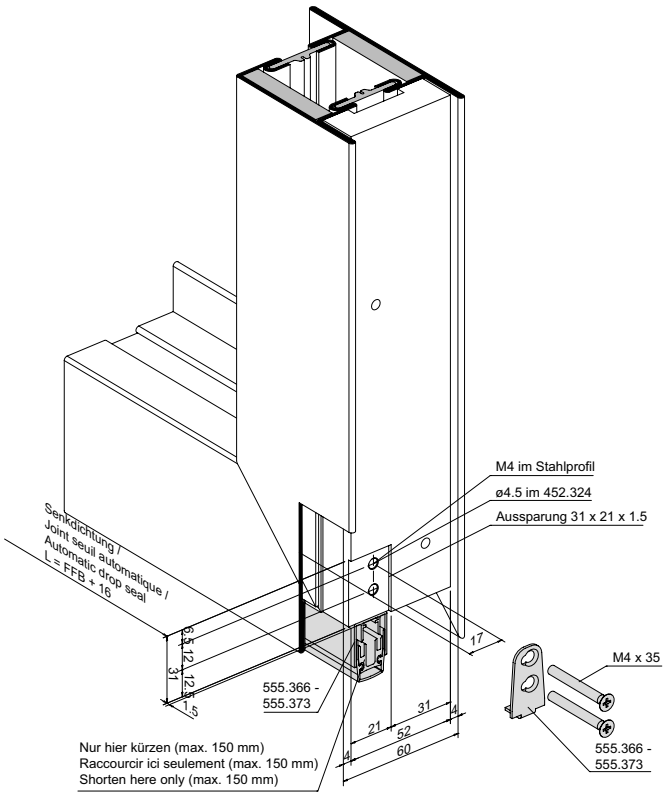

Ansicht von unten
Vue d'en bas
View from below

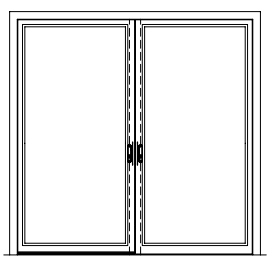

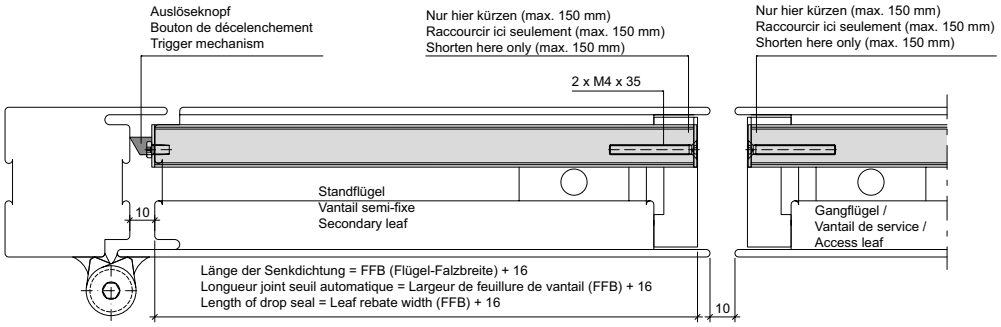

ift Rosenheim
Notifizierte Produktzertifizierungsstelle
13-003089-PR02
17.07.2020
Notified Body 0757

ift Rosenheim
ift ROSENHEIM
Notifizierte Produkt-
zertifizierungsstelle
13-003089-PR02
17.07.2020
Notified Body 0757

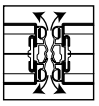

Beschlageinbau

Montage des ferrures

Installation of fittings

5-646

ift Rosenheim
ift ROSENHEIM
Notifizierte Produktzertifizierungsstelle
13-003089-PR02
17.07.2020
Notified Body 0757

Zuschnitt Flügelprofil horizontal
Bandseite oben

Découpe horizontale profilé de vantail
Côté paumelle en haut

Cutting leaf profile horizontal
Hinge-side top

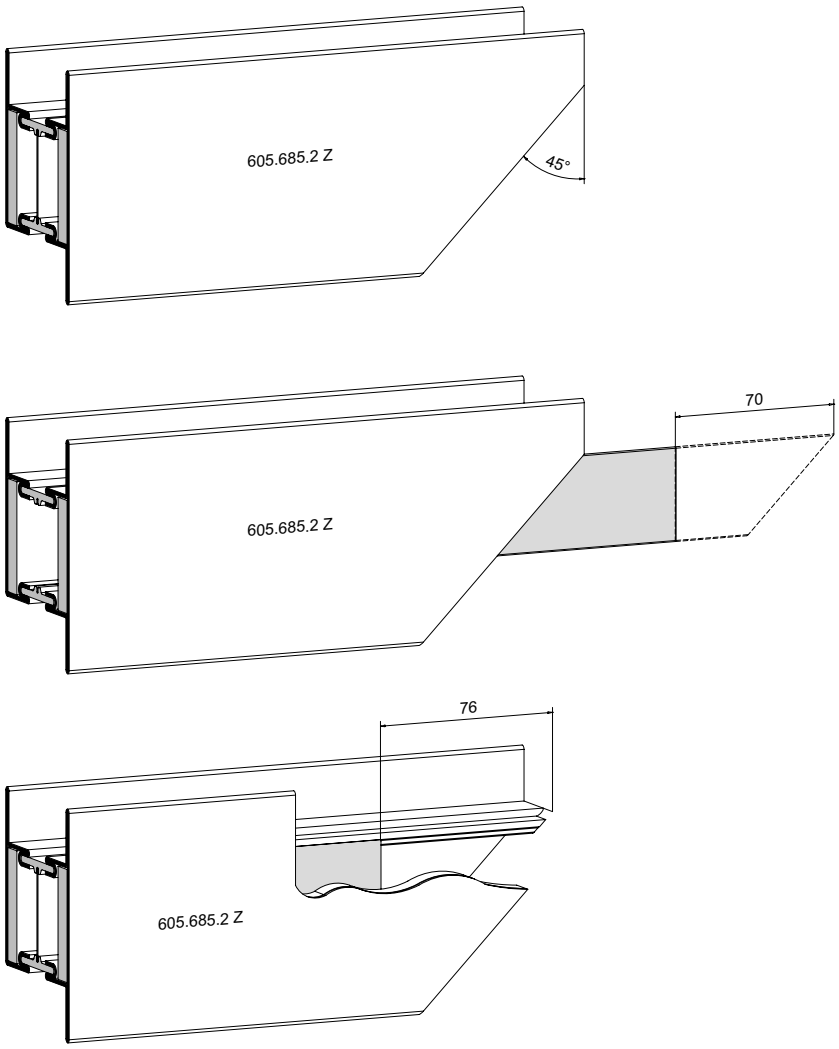

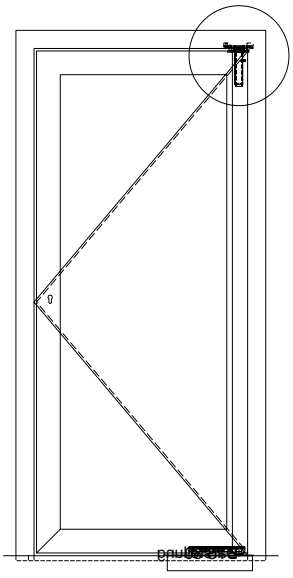

Profilbearbeitungen Flügelprofile
Bandseite oben

Usinage de profilés de vantail
Côté paumelle en haut

Profile shaping leaf profiles
Hinge-side top

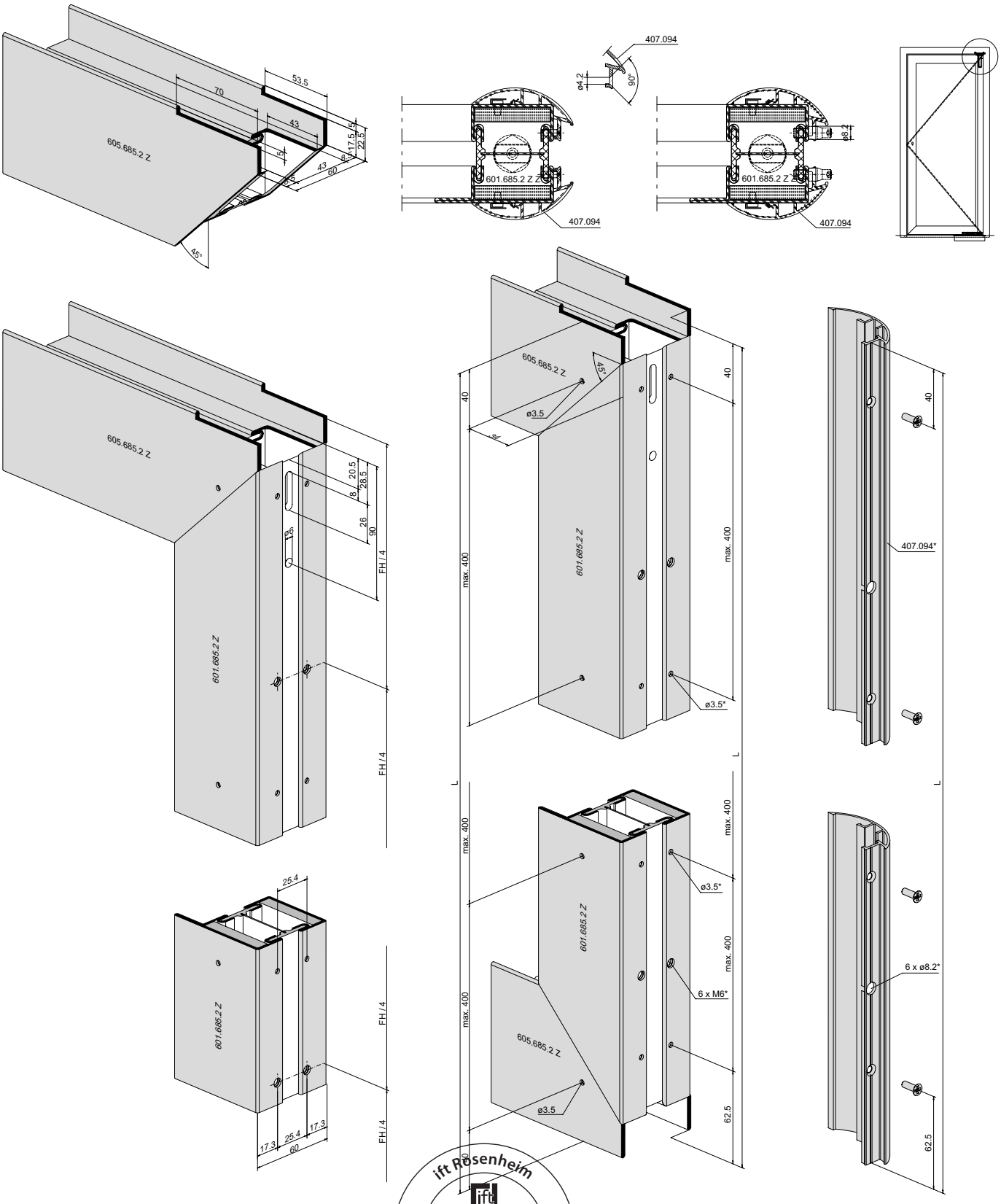

ift Rosenheim
Notifizierte Produkt-zertifizierungsstelle
13-003089-PR02
17.07.2020
Notified Body 0757

Einbau Einschubteil im Türflügel
Bandseite oben

Montage de la pièce à insérer
dans le vantail de porte
Côté paumelle en haut

Installation of insert in door leaf
Hinge-side top

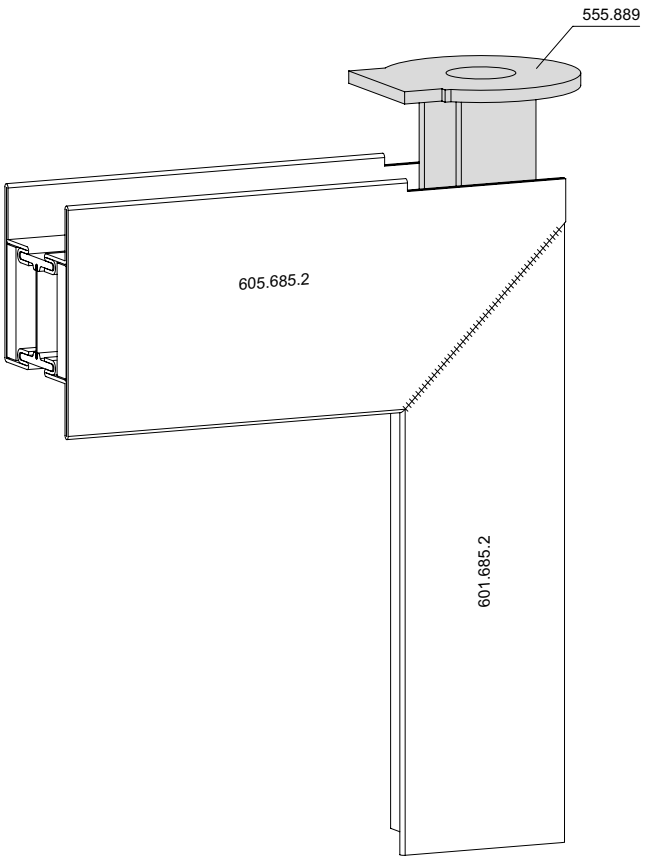

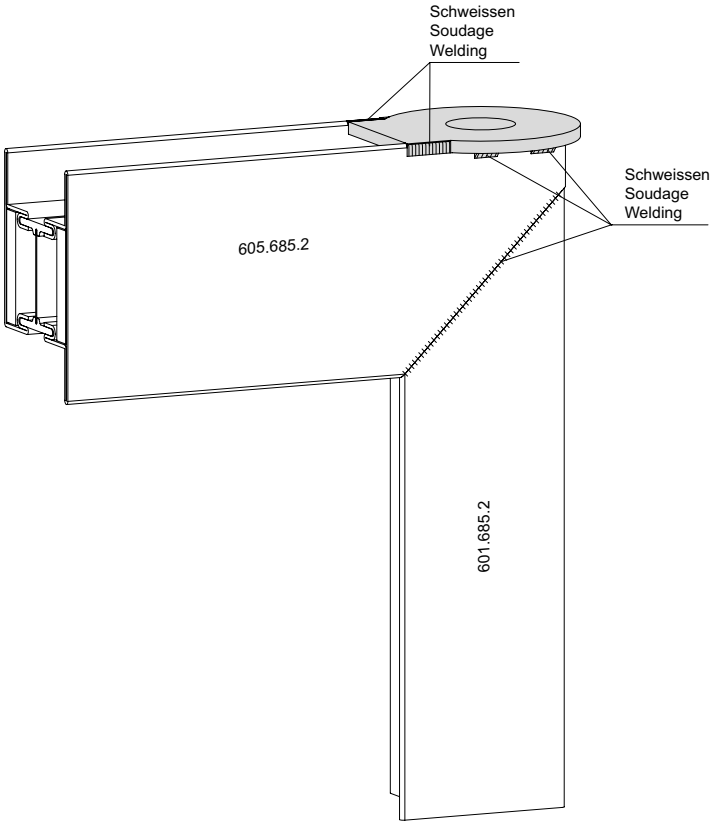

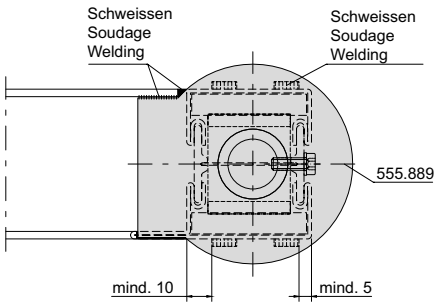

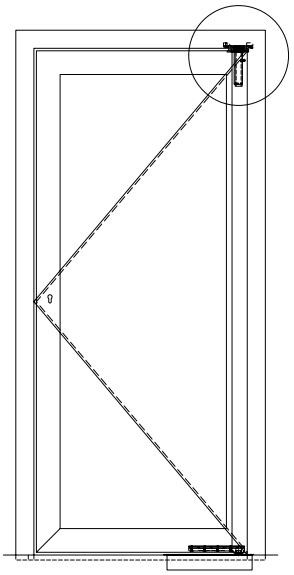

Profilbearbeitung für Türhebel 555.886 Türflügel Bandseite unten

Usinage de profilés pour bras du bas 555.886 vantail de porte Côté paumelle en bas

Profile preparation for door lever 555.886 in door leaf Hinge-side bottom

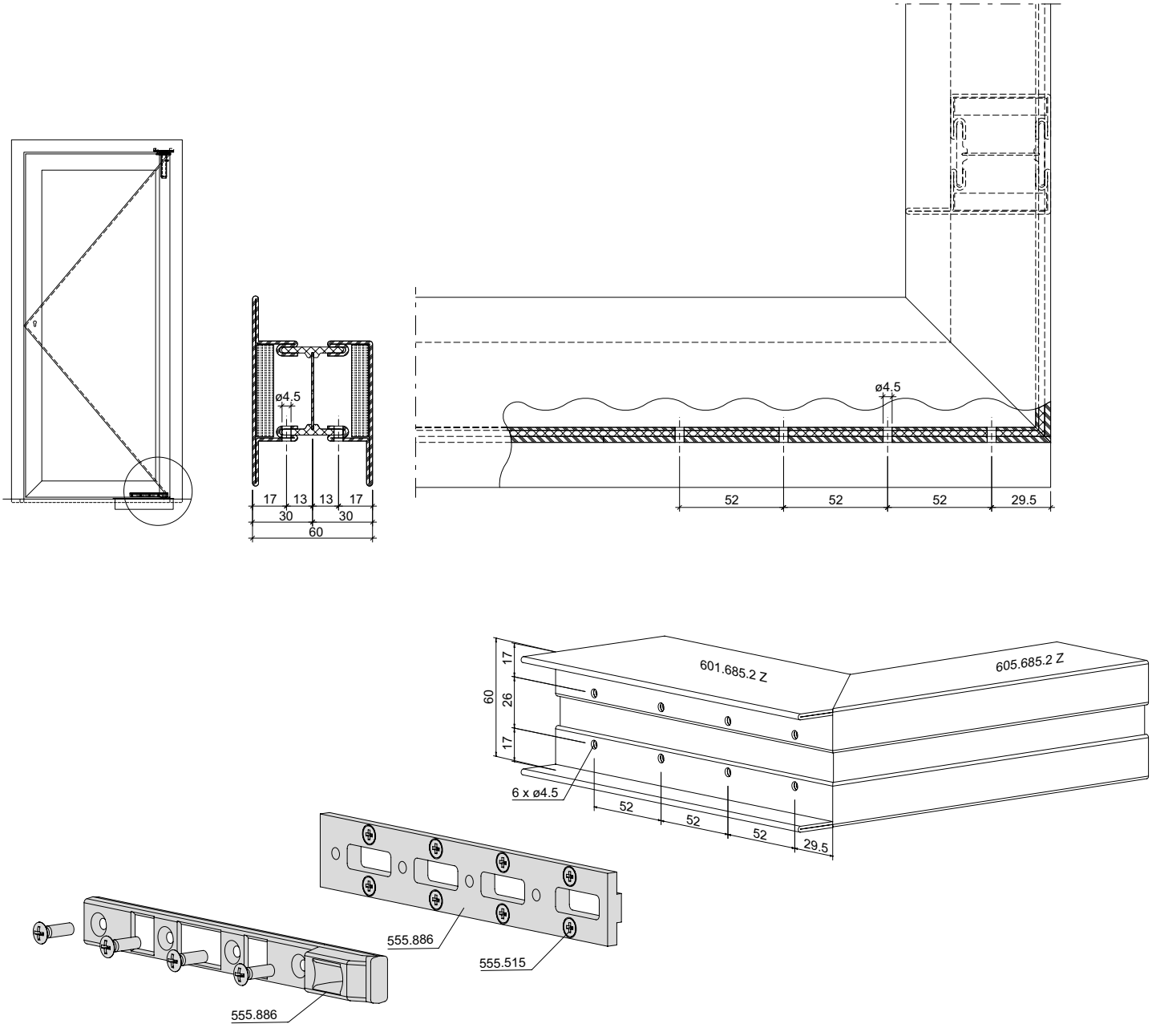

ift Rosenheim
Notifizierte Produktzertifizierungsstelle
13-003089-PR02
17.07.2020
Notified Body 0757

Zuschnitt und Profilbearbeitung
Blendrahmenprofil
Bandseite oben

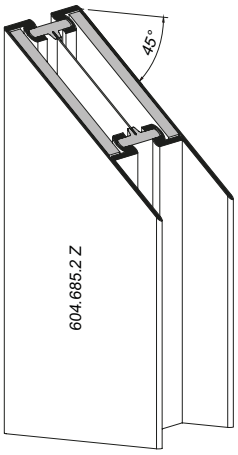

Découpe et usinage de profilés
Profilé de cadre dormant
Côté paumelle en haut

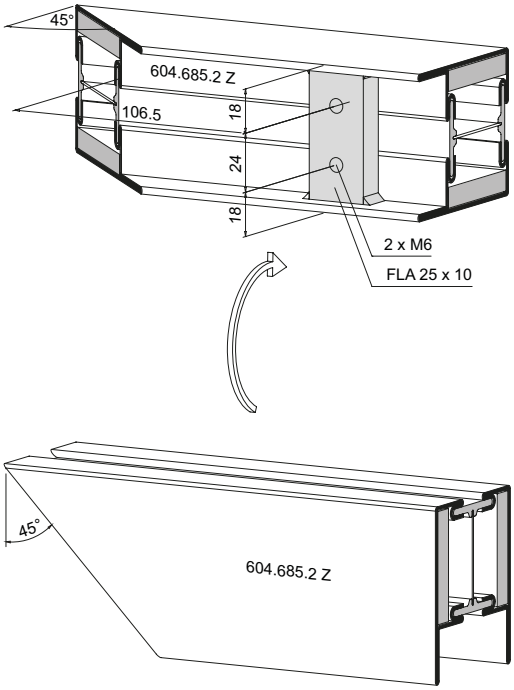

Cutting and profile preparation
Outer frame profile
Hinge-side top

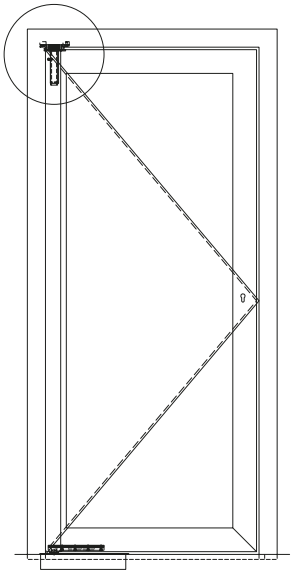

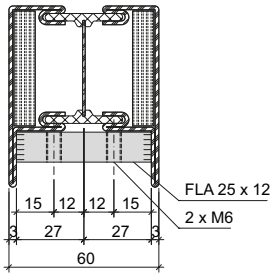

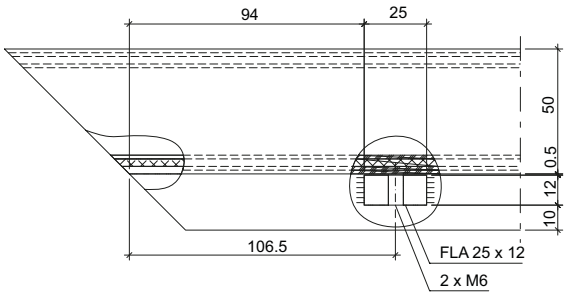

ift Rosenheim
Notifizierte Produktzertifizierungsstelle
13-003089-PR02
17.07.2020
Notified Body 0757

Profilbearbeitung
Blendrahmenprofil
Bandseite oben für 555.889

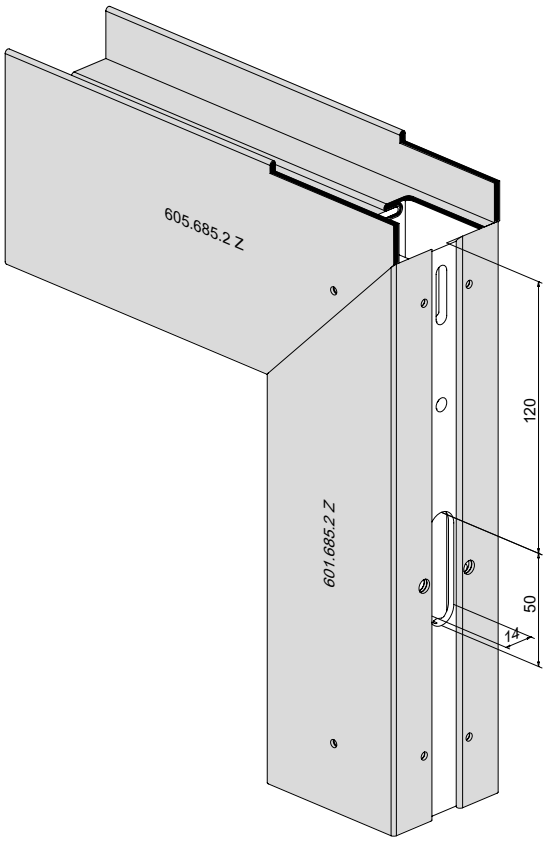

Usinage de profilés
Profilé de cadre dormant
Côté paumelle en haut pour 555.889

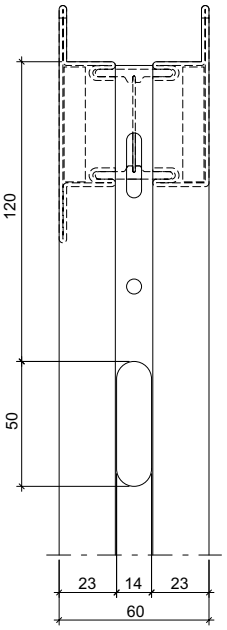

Profile preparation
Outer frame profile
Hinge-side top for 555.889

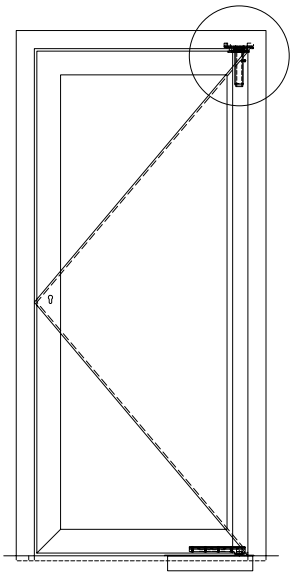

ift Rosenheim
Notifizierte Produktzertifizierungsstelle
13-003089-PR02
17.07.2020
Notified Body 0757

Profilbearbeitung für Kabelführung

Usinage de profilés pour cheminement de câblage

Profile preparation for cable guide

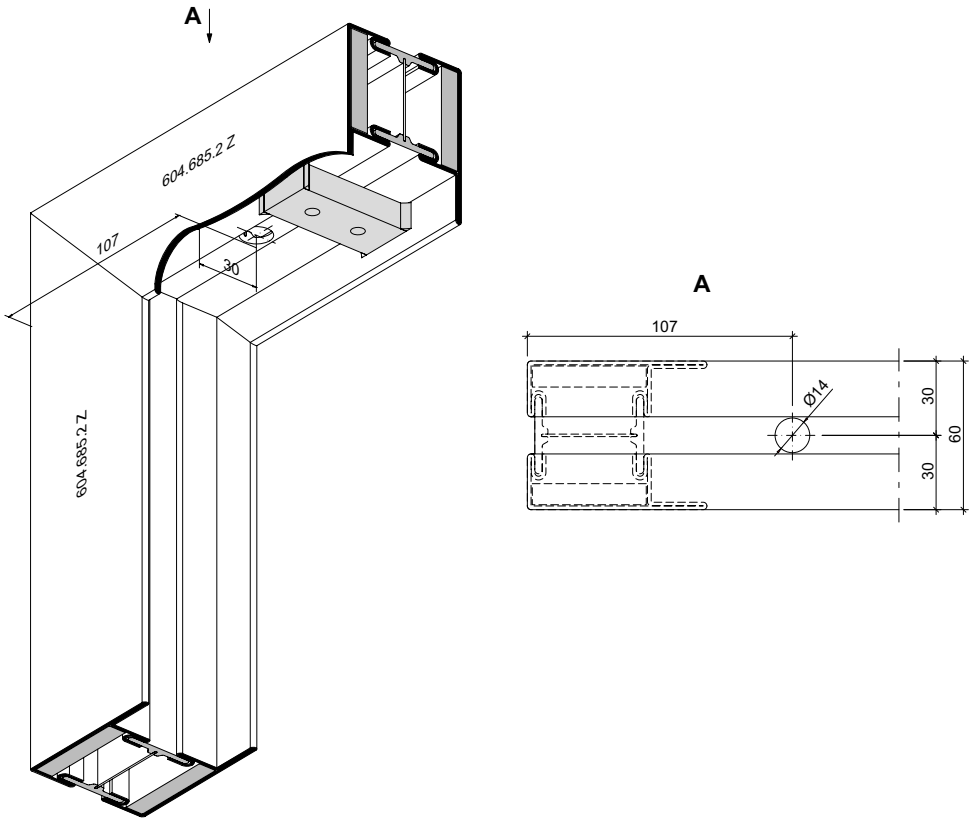

ift Rosenheim
Notifizierte Produktzertifizierungsstelle
13-003089-PR02
17.07.2020
Notified Body 0757

Profilbearbeitung für Zusatzprofil 407.093 und Dichtung 455.054 im Blendrahmen Bandseite

Usinage de profilés pour profilé complémentaire 407.093 et joint 455.054 dans le cadre dormant Côté paumelle

Profile preparation for supplementary profile 407.093 and gasket 455.054 in the outer frame Hinge-side

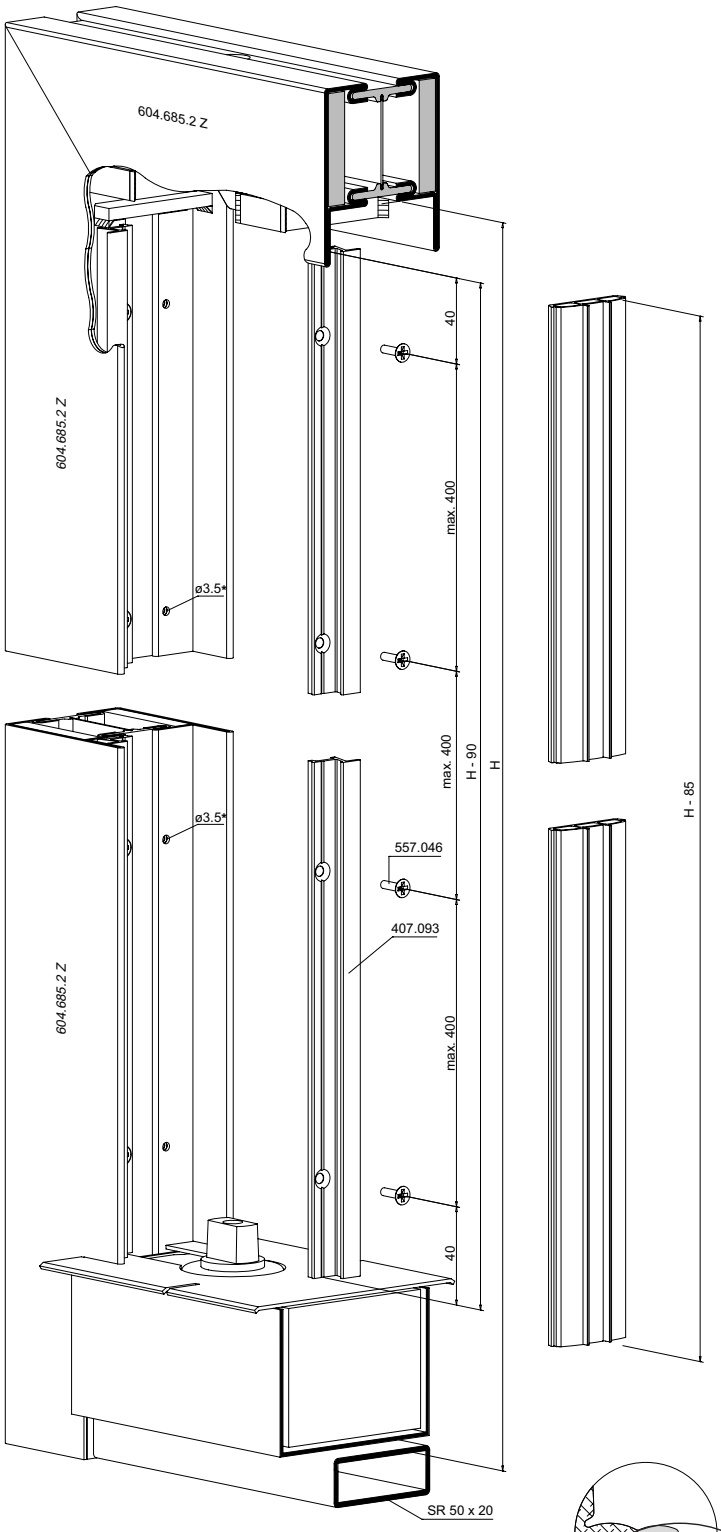

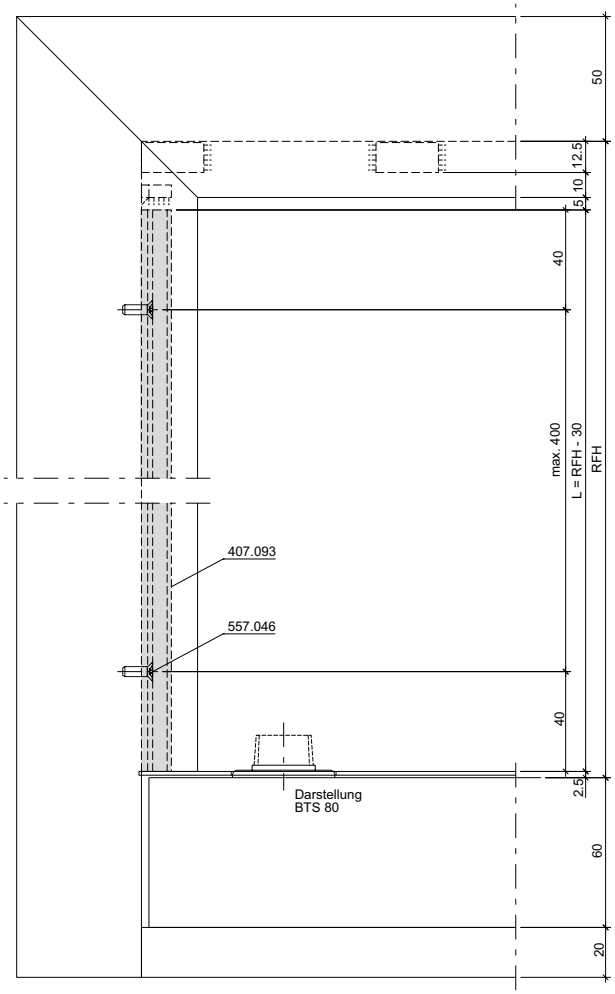

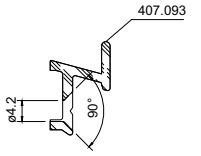

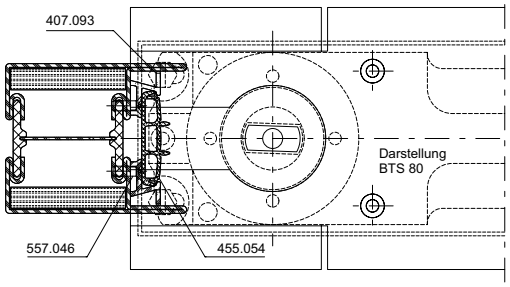

* Bohrungen zusammen mit Aluminium-Zusatzprofil 407.093
* Perçages avec profilé supplémentaire en aluminium 407.093
* Holes together with aluminium additional profile 407.093

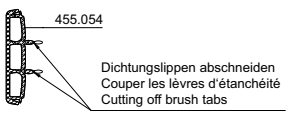

Dichtungslippen abschneiden
Couper les lèvres d'étanchéité
Cutting off brush tabs

ift Rosenheim
Notifizierte Produkt-zertifizierungsstelle
13-003089-PR02
17.07.2020
Notified Body 0757

Einbau Widerlager Blendrahmen Bandseite oben

Montage aboutement cadre dormant Côté paumelle en haut

Installation of abutment in outer frame Hinge-side top

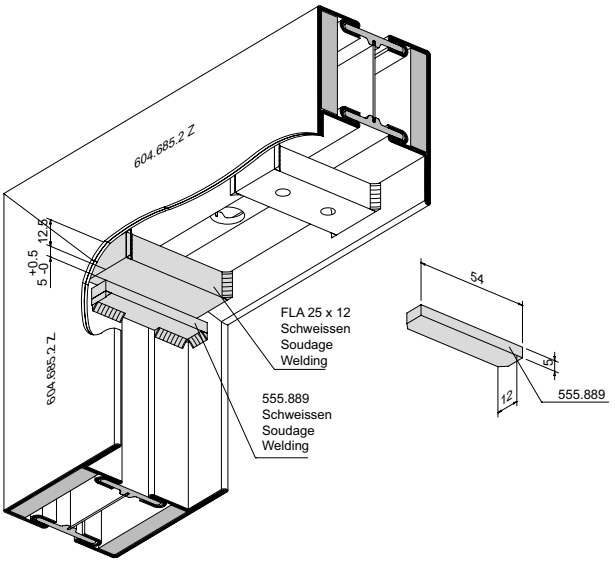

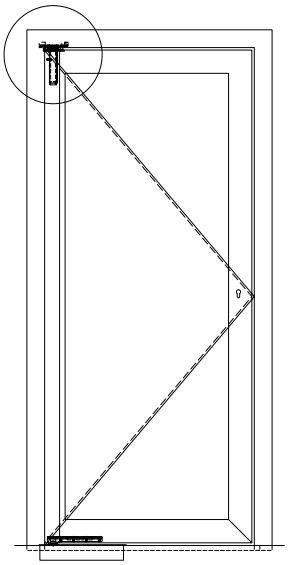

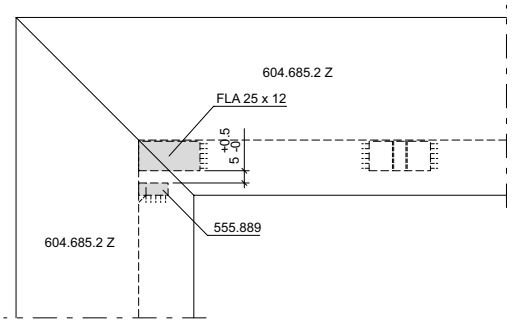

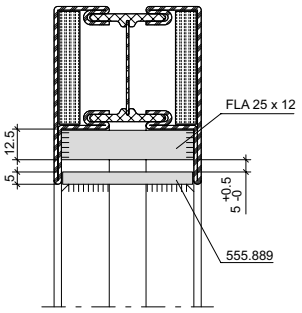

Einbau Widerlager Blendrahmen
Bandseite oben

Montage aboutement cadre dormant
Côté paumelle en haut

Installation of abutment in outer frame
Hinge-side top

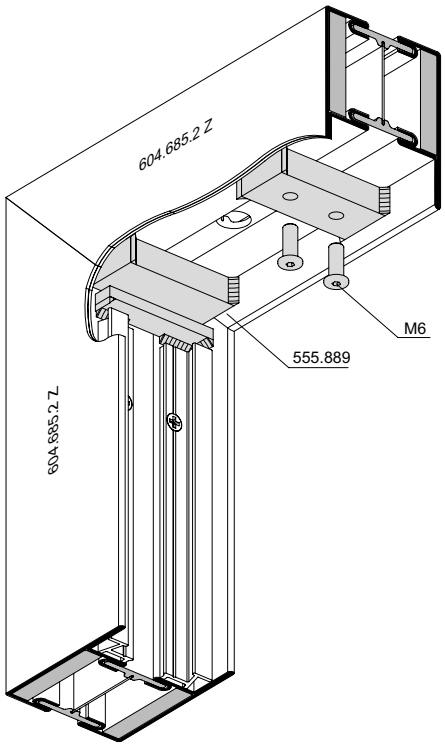

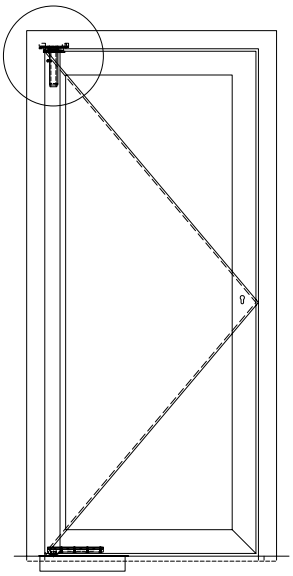

ift Rosenheim
Notifizierte Produkt-zertifizierungsstelle
13-003089-PR02
17.07.2020
Notified Body 0757

Einbau Dorma Bodentürschliesser BTS 80

Montage ferme-porte de sol Dorma BT80

Installation floor spring Dorma BTS 80

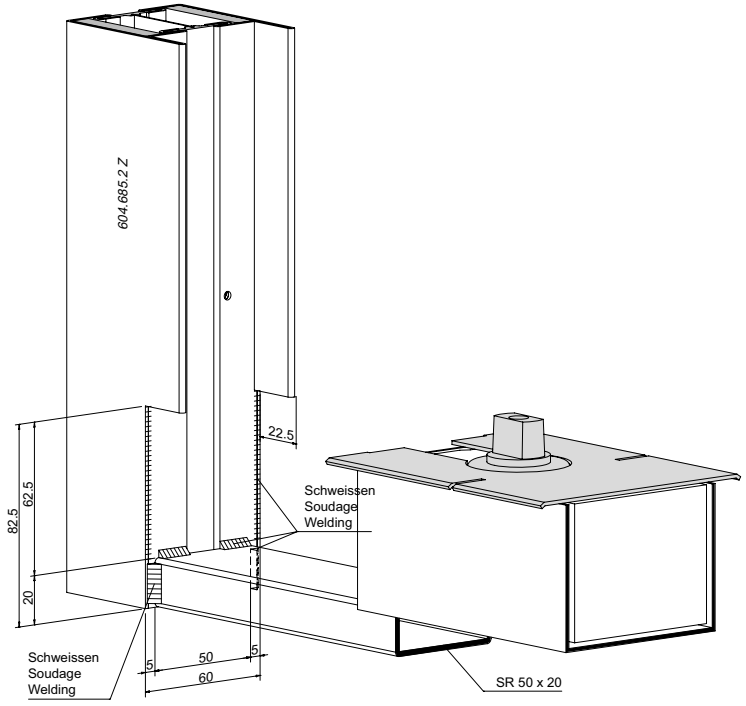

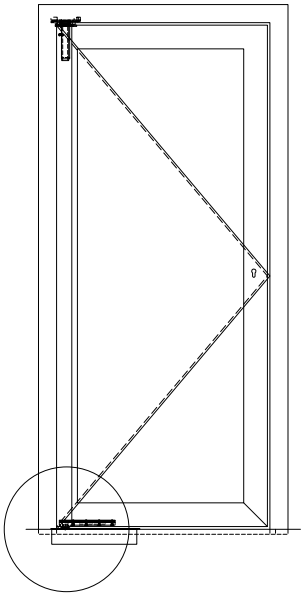

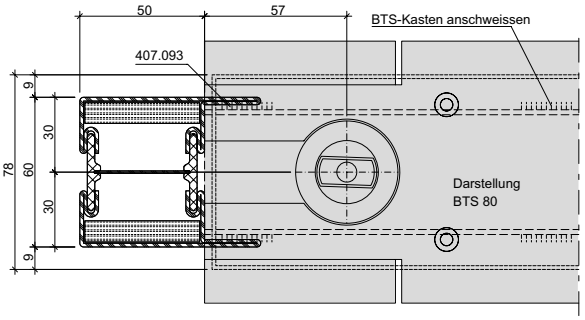

ift Rosenheim
Notifizierte Produkt-zertifizierungsstelle
13-003089-PR02
17.07.2020
Notified Body 0757

Einbau Distanzplatte Türhebel 555.886 Türflügel Bandseite unten

Montage de la plaque d'écartement 555.886 vantail de porte Côté paumelle en bas

Installation spacer plate door lever 555.886 door leaf Hinge-side bottom

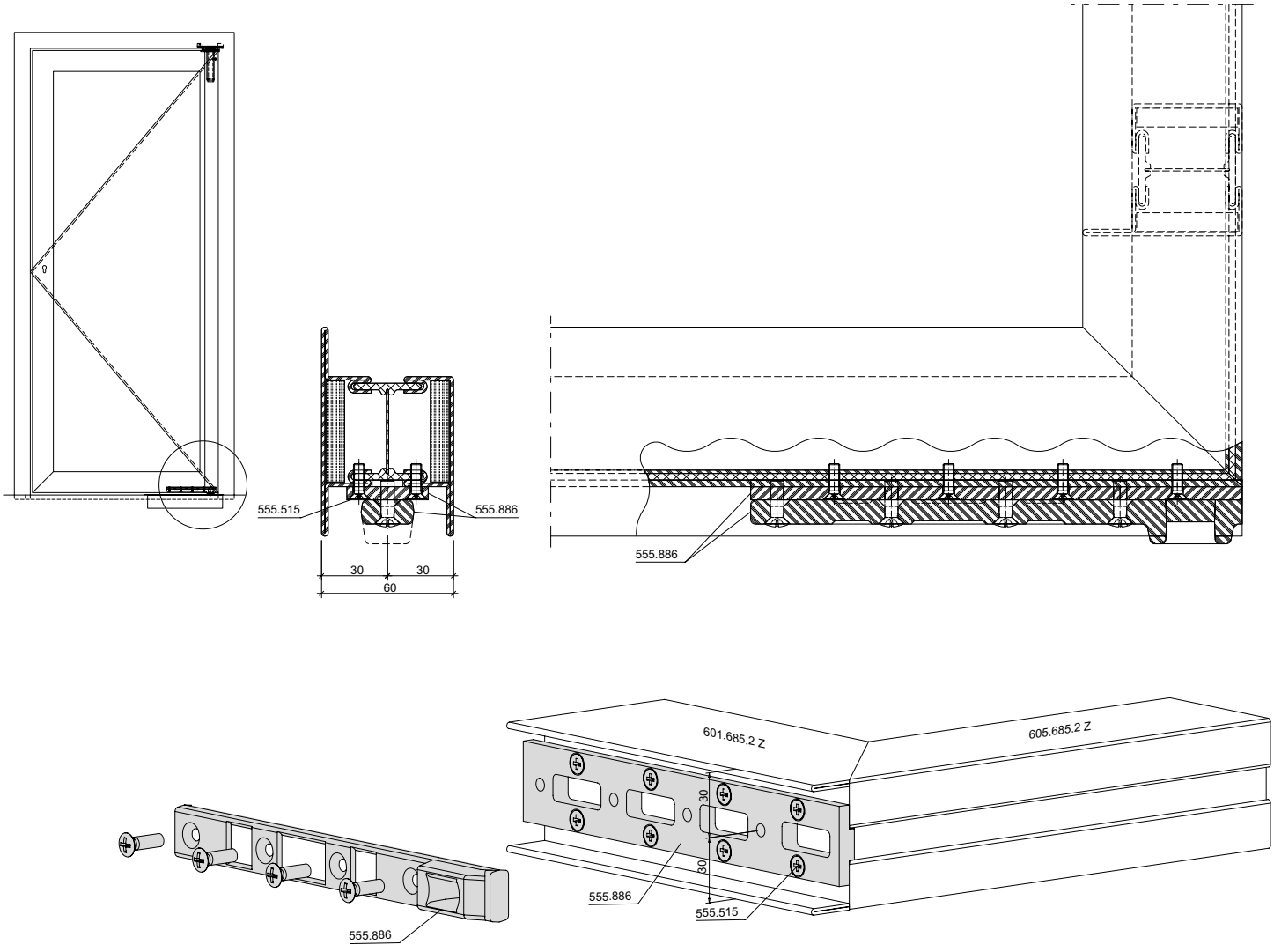

ift Rosenheim
Notifizierte Produktzertifizierungsstelle
13-003089-PR02
17.07.2020
Notified Body 0757

Einbau Fingerschutzprofil 407.094 und Dichtung 455.054 Bandseite

Montage du profilé anti-pince-doigt 407.094 et du joint 455.054 Côté paumelle

Installation finger protection profile 407.094 and gasket 455.054 Hinge-side

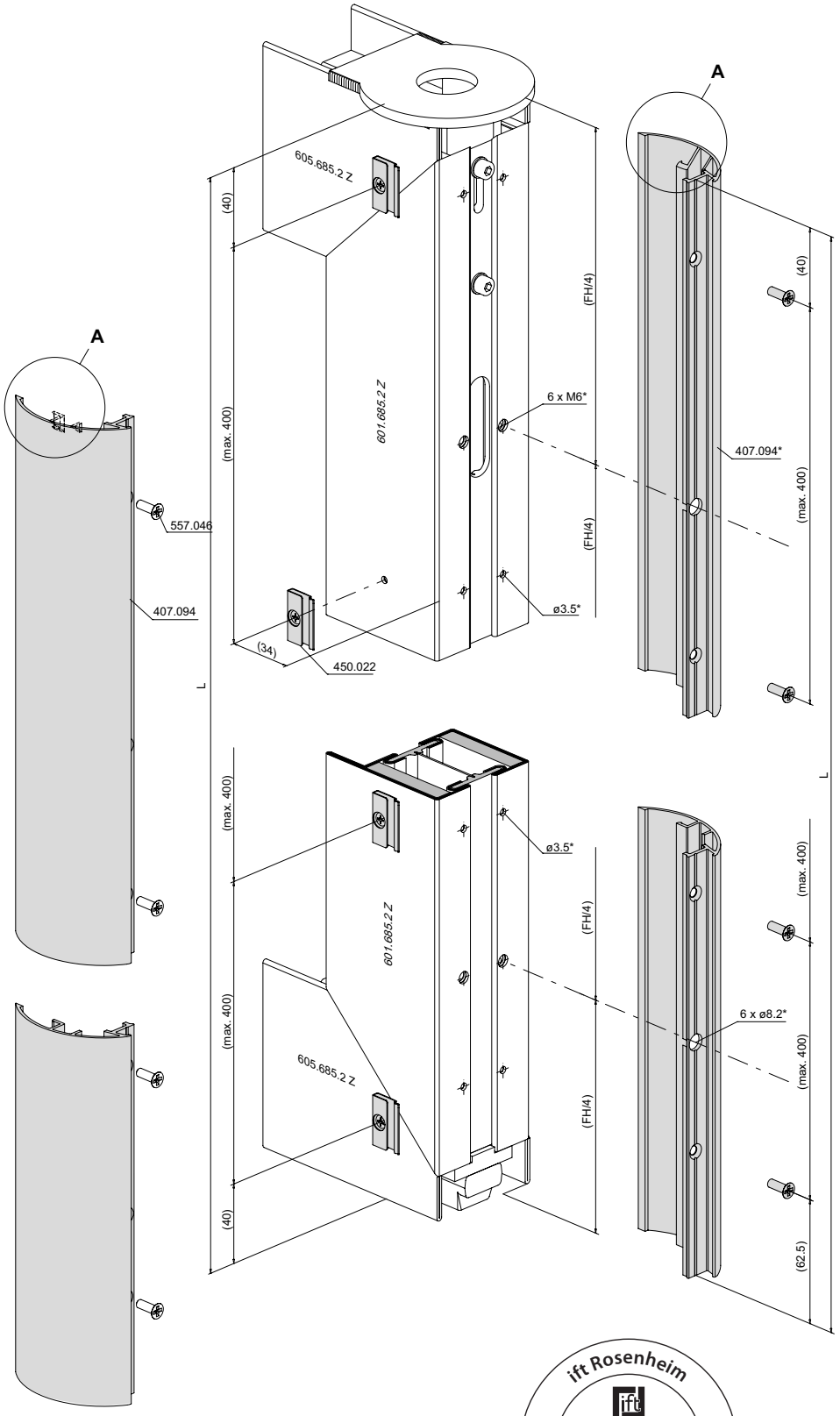

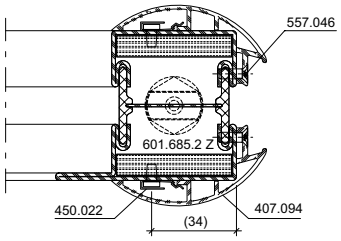

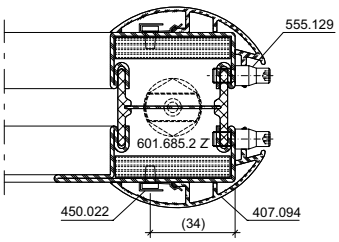

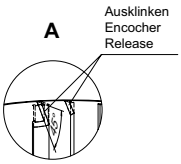

ift Rosenheim
Notifizierte Produktzertifizierungsstelle
13-003089-PR02
17.07.2020
Notified Body 0757

Einbau Lager-Dichtstück 455.406
Bandseite oben

Montage joint de palier 455.406
Côté paumelle en haut

Installation bearing seal 455.406
Hinge-side top

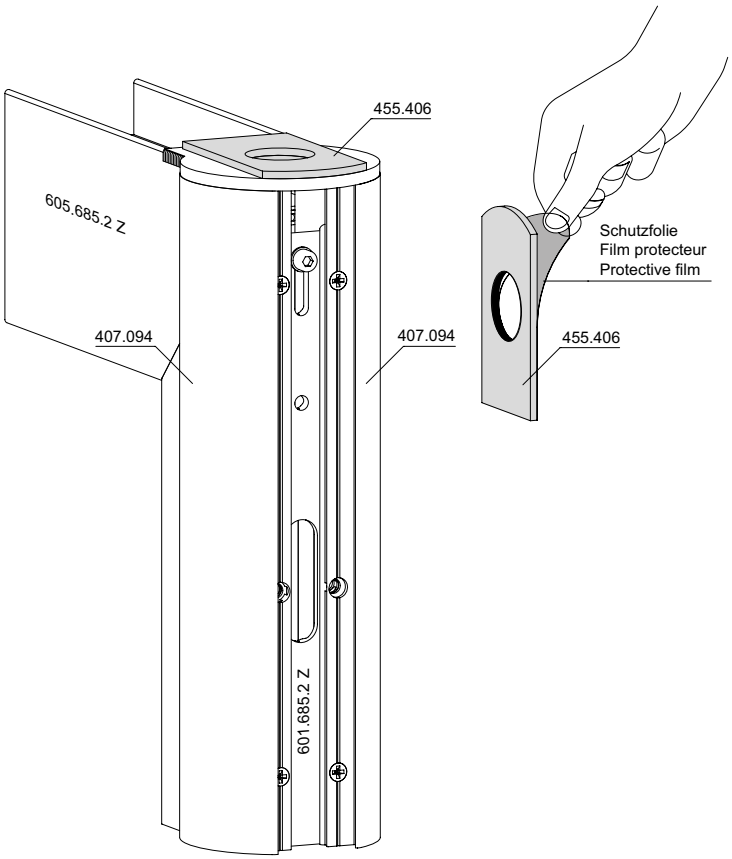

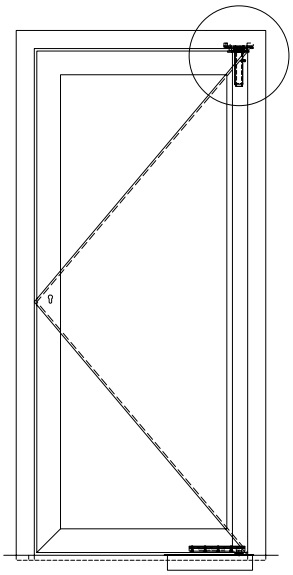

Türflügel einhängen **Accrocher le vantail de porte** **Hanging door leaf**

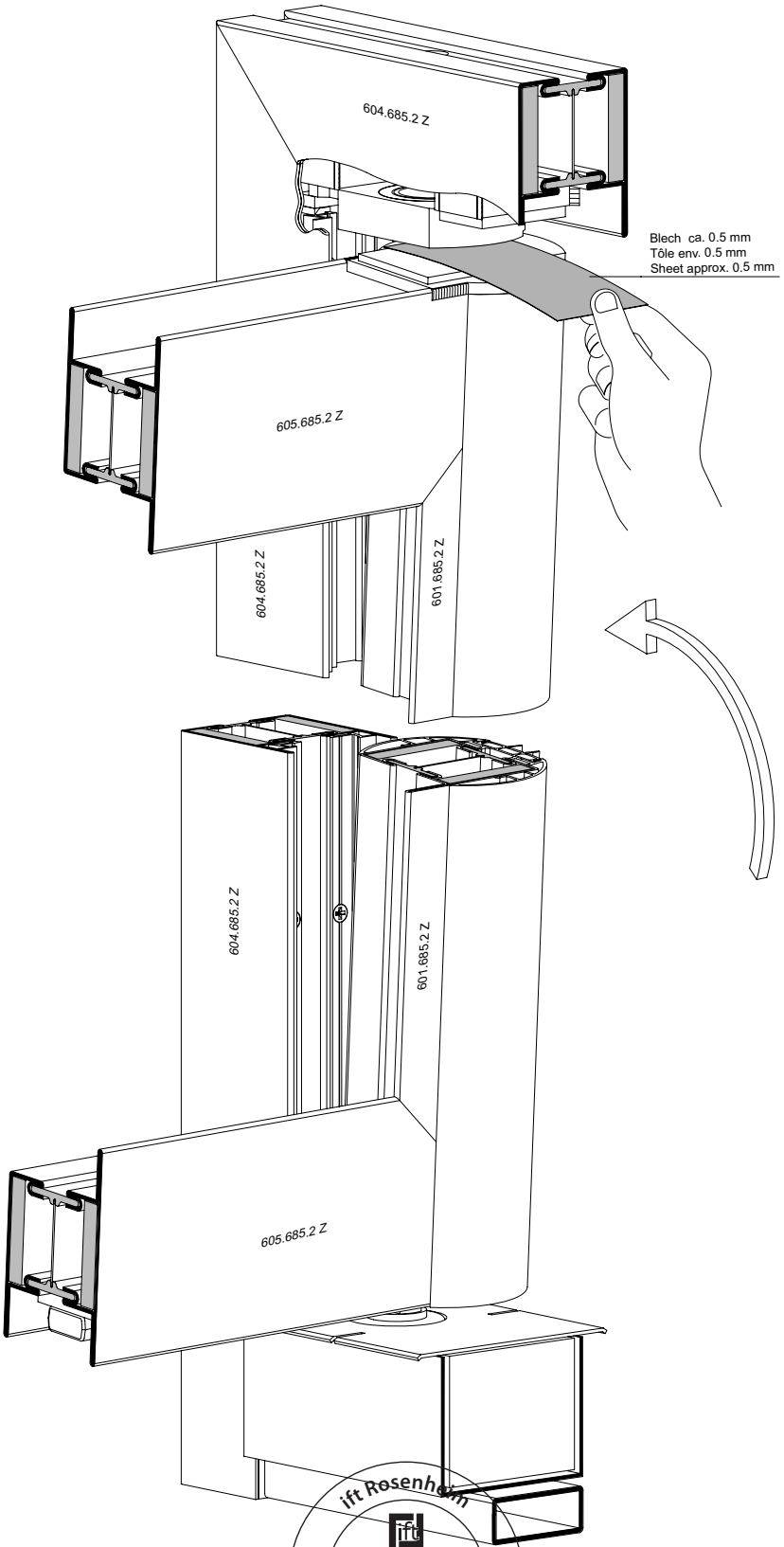

ift Rosenheim
Notifizierte Produkt-zertifizierungsstelle
13-003089-PR02
17.07.2020
Notified Body 0757

Kabelführung durch Blendrahmen und Flügelrahmen

Cheminement de câblage à travers le cadre dormant et le cadre de vantail

Cable guide through outer frame and leaf frame

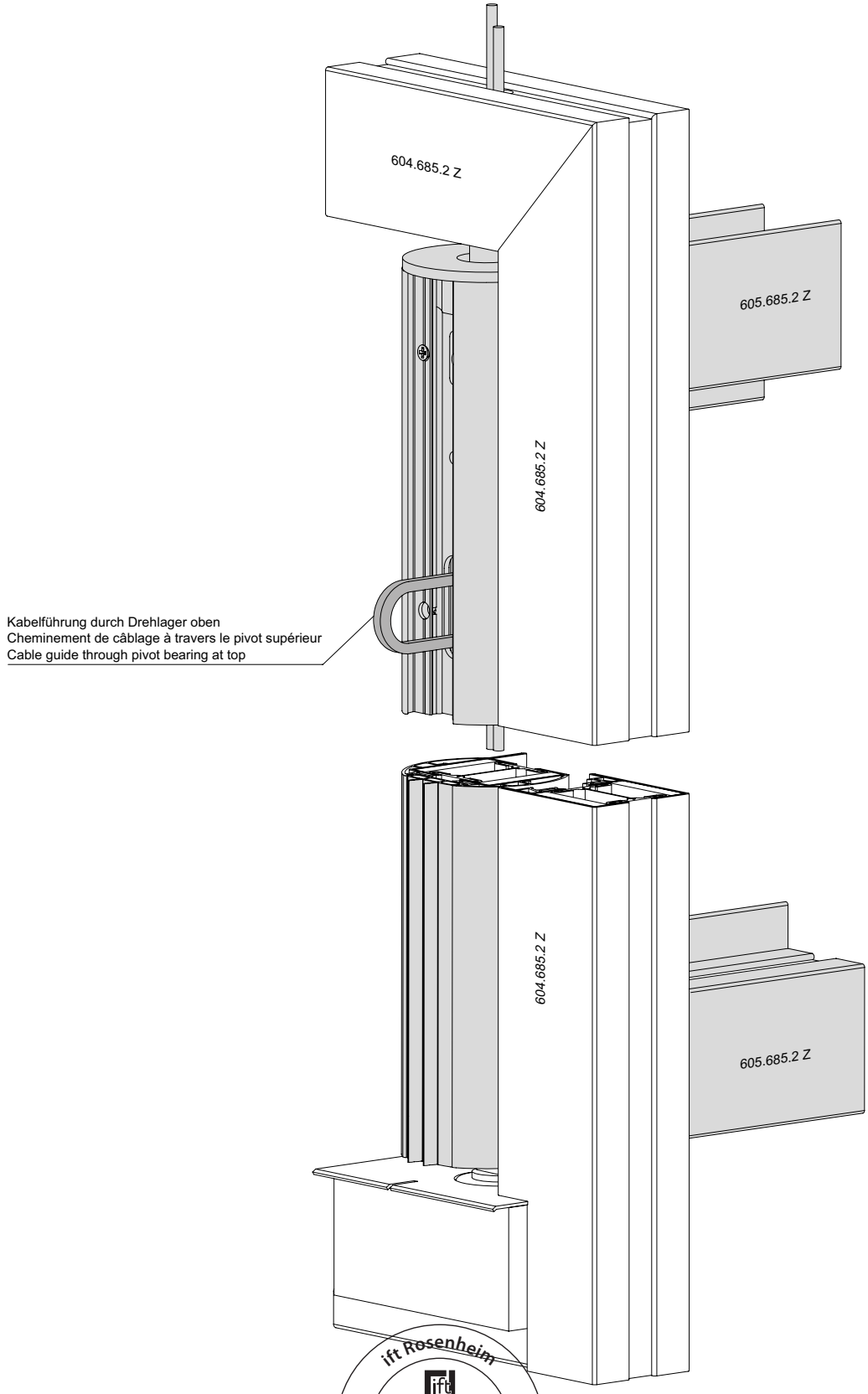

ift Rosenheim
Notifizierte Produktzertifizierungsstelle
13-003089-PR02
17.07.2020
Notified Body 0757

Montage Band oben bei Kabelführung

Montage paumelle en haut en cas de cheminement de câblage

Installation of hinge at the top for cable guide

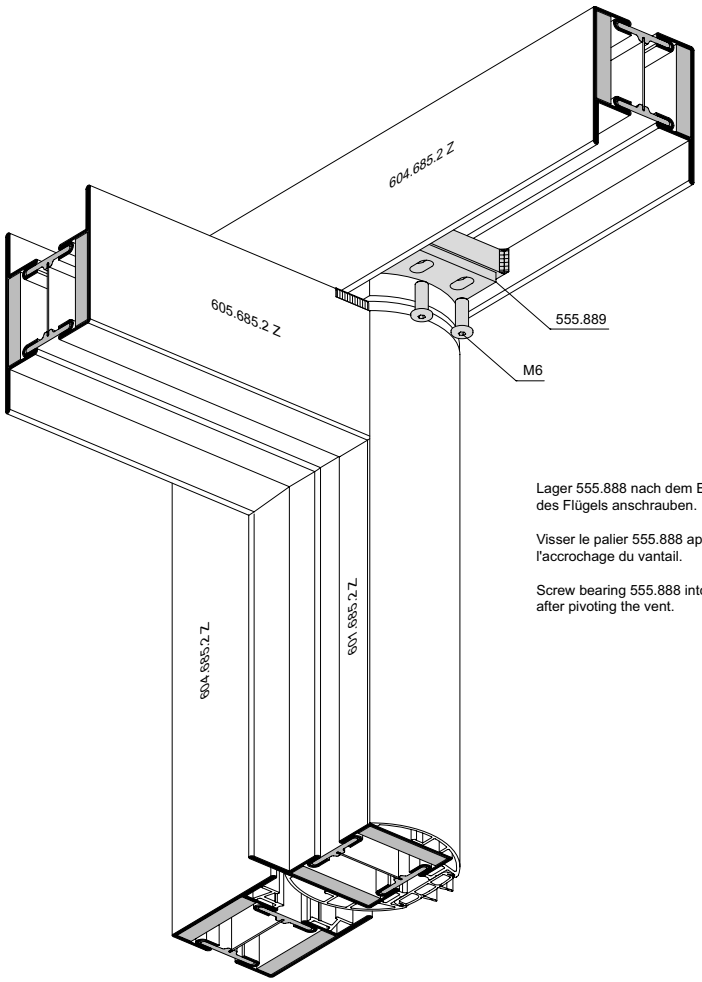

Lager 555.888 nach dem Einschwenken des Flügels anschrauben.

Visser le palier 555.888 après l'accrochage du vantail.

Screw bearing 555.888 into place after pivoting the vent.

ift Rosenheim
Notifizierte Produktzertifizierungsstelle
13-003089-PR02
17.07.2020
Notified Body 0757

Einbau Dichtung 455.054
Bandseite

Montage du joint 455.054
Côté paumelle

Installation gasket 455.054
Hinge-side

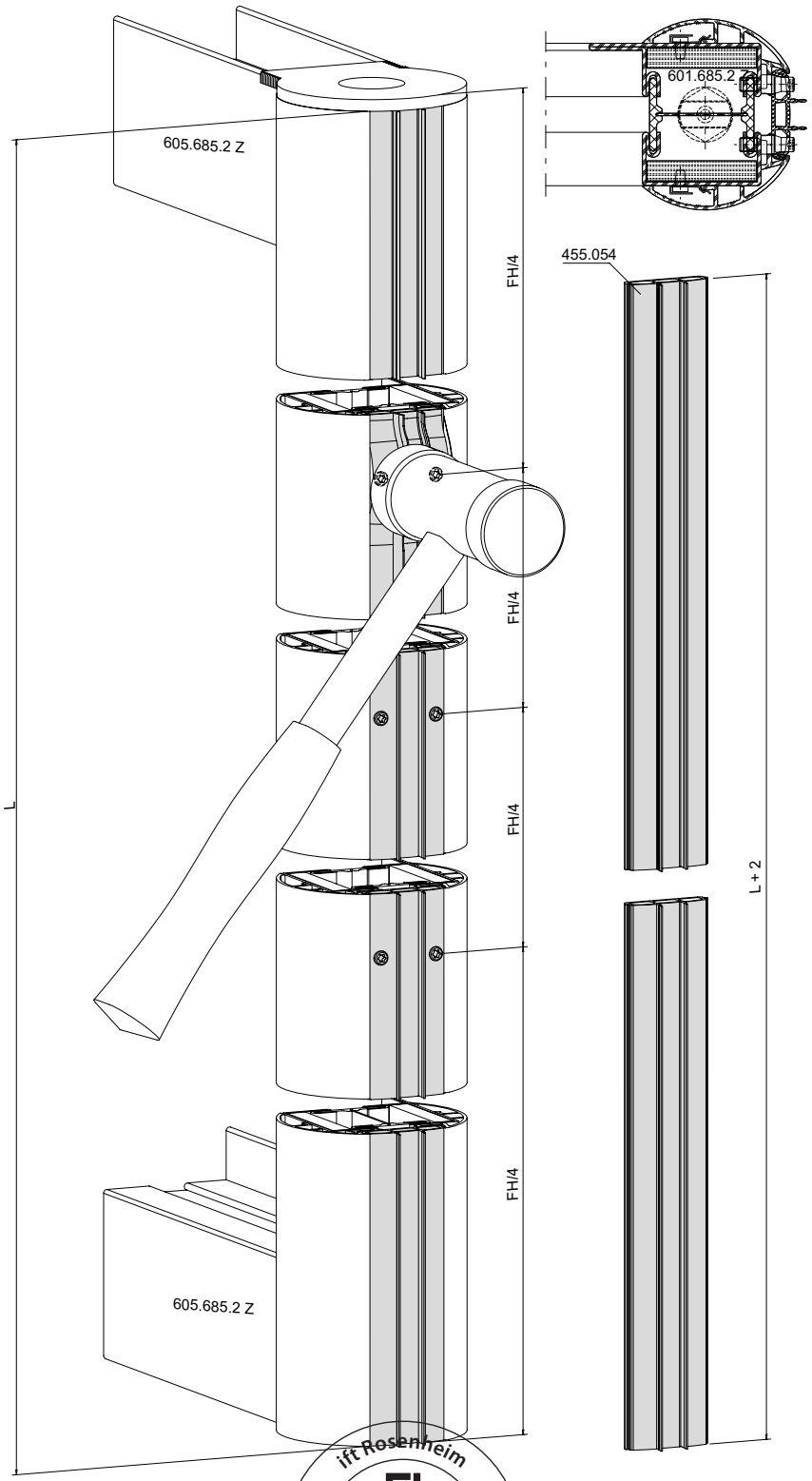

ift Rosenheim
Notifizierte Produkt-zertifizierungsstelle
13-003089-PR02
17.07.2020
Notified Body 0757

Lagerwelle positionieren und sichern

Positionner et bloquer l'arbre de palier

Position and secure bearing shaft

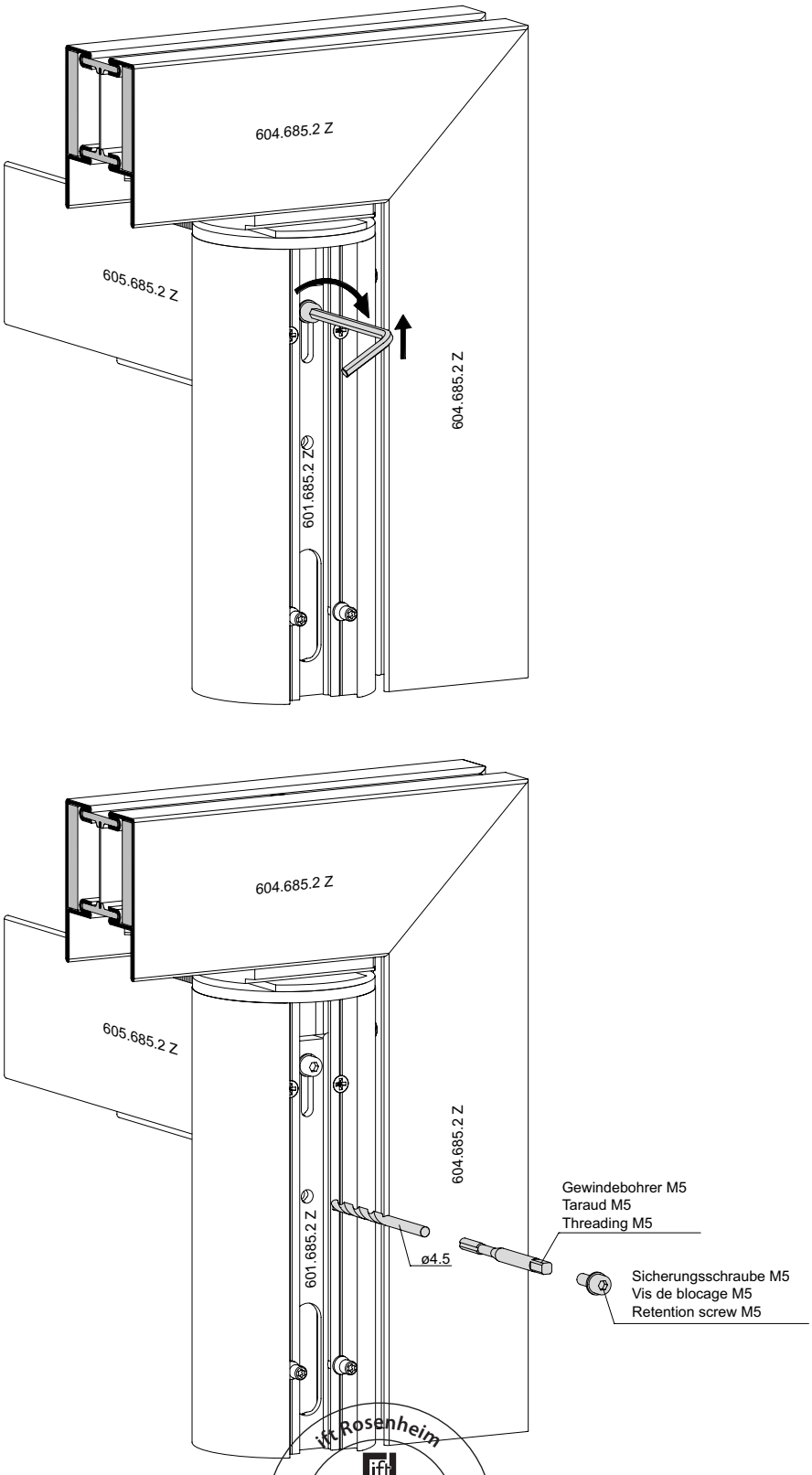

ift Rosenheim
Notifizierte Produktzertifizierungsstelle
13-003089-PR02
17.07.2020
Notified Body 0757



Technische Daten	**Conseils techniques**	**Technical data**	**5-666**
Anschlüsse am Bau	**Raccords au mur**	**Attachment to structure**	**5-669**
Übersicht zur Erwirkung der Leistungseigenschaften	**Aperçu de obtention des caractéristiques de performance RC2**	**Overview of achieving the RC2 performance characteristics**	**5-672**
Beschläge-Übersicht	**Sommaire des ferrures**	**Summary of fittings**	**5-676**
Elementgrössen	**Dimensions des éléments**	**Size of elements**	**5-694**
Beschlageinbau	**Montage des ferrures**	**Installation of fittings**	**5-696**
Verarbeitungshinweise	**Indications d'usinage**	**Assembly instructions**	**5-723**
Verglasung und Paneele	**Vitrages et panneaux**	**Glazing and panels**	**5-725**
Verarbeitungshinweise	**Indications d'usinage**	**Assembly instructions**	**5-727**

ift Rosenheim
Notifizierte Produktzertifizierungsstelle
13-003089-PR02
17.07.2020
Notified Body 0757



Sicherheitsklasse RC2N

Der Gelegenheitstäter versucht mit einfachen Werkzeugen wie Schraubendreher, Zange und Keil, das verschlossene und verriegelte Bandteil aufzubrechen (Prüfzeit 3 Minuten).
Ein direkter Angriff auf die eingesetzte Verglasung ist nicht zu erwarten.
Die Klasse wird lediglich mit Standardglas (d.h. ohne Sicherheitsverglasung bzw. sind die nationalen Bestimmungen zu beachten) ausgeführt.

Classe de sécurité RC2N

Le délinquant occasionnel tente sa chance avec des outils simples tels que tournevis, pince et coin pour fracturer l'élément de paumelle fermé et verrouillé (temps de test 3 minutes).
Une attaque directe du vitrage est in habituelle. La classe n'est réalisée qu'avec du verre standard (c'est-à-dire sans vitrage de sécurité ou conformément aux réglementations nationales).

Resistance class RC2N

Opportunist burglars use simple tools like screwdrivers, pliers and wedges to try to break into locked and bolted hinge components (testing time 3 minutes).
A direct attack on the glazing is not expected. The class is only designed with standard glass (i.e. without security glazing and/or national regulations must be observed).

Sicherheitsklasse RC2

Der Gelegenheitstäter versucht mit einfachen Werkzeugen wie Schraubendreher, Zange und Keil, das verschlossene und verriegelte Bandteil aufzubrechen (Prüfzeit 3 Minuten).
Bei dieser Klasse ist eine Verglasung gemäss EN 356 vorgeschrieben.
Türen der Klasse RC2 werden oft bei Wohngebäuden und als Grundsicherheit bei Gewerbe- und öffentlichen Gebäuden eingebaut.

- Prüfungen nach EN 1627-1630
- Systemprüfung nach Produktnorm EN 14351-1 für alle Öffnungsarten

Classe de sécurité RC2

Le délinquant occasionnel tente sa chance avec des outils simples tels que tournevis, pince et coin pour fracturer l´élément de paumelle fermé et verrouillé (temps de test 3 minutes).
Un vitrage selon EN 356 est prescrit pour cette classe.
Les portes de la classe RC2 sont souvent utilisées dans les immeubles d'habitation et comme sécurité de base dans les bâtiments de bureaux et publics.

- Tests selon EN 1627-1630
- Contrôle du système selon la norme produit EN 14351-1 pour tous les types d'ouverture

Resistance class RC2

Opportunist burglars use simple tools like screwdrivers, pliers and wedges to try to break into locked and bolted hinge components (testing time 3 minutes).
Glazing in accordance with EN 356 is prescribed for this class.
Doors in class RC2 are often installed in residential buildings and as a basic security measure in commercial and public buildings.

- Tests in accordance with EN 1627-1630
- System testing in accordance with product standard EN 14351-1 for all opening types

ift Rosenheim
Notifizierte Produktzertifizierungsstelle
13-003089-PR02
17.07.2020
Notified Body 0757



Einbruchhemmende Türen

Die Türkonstruktion Janisol wurde nach EN 1627 geprüft. Damit die Schutzwirkung auch in der Praxis gewährleistet ist, sind die systemrelevanten Beschläge und Zubehör gemäss dieser Dokumentation zu verwenden.

Verwendung des Bohrschutzes 556.179 in Kombination mit einem auf der Angriffseite max. 3 mm vorstehend oder nach innen versetzten Schliesszylinders der nach EN 1303 geprüft ist und mindestens folgende Klassen erfüllt: Stelle 7, Klasse 4 und Stelle 8, Klasse 1

Alternative 1:
Die Jansen Zylinderschutz-Garnituren 555.343 und 555.338 wurden erfolgreich nach EN 1906 geprüft. Bei Verwendung des Jansen Zylinderschutzes müssen die Schlüssel die untenstehenden Abmessungen aufweisen:

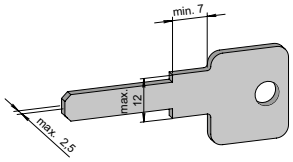

Alternative 2:
Schutzbeschlag nach EN 1906 mit mindestens der Klassifizierung Stelle 7, Klasse 2 in Kombination mit einem Schliesszylinders der nach EN 1303 geprüft ist und mindestens folgende Klassen erfüllt: Stelle 7, Klasse 4 und Stelle 8, Klasse 1

Hinweis:
Bei Verwendung eines Zylinders mit Drehknopf muss eine Verglasung mit Panikfunktion gewählt werden.

Portes anti-effraction

La porte de construction Janisol a été testée selon EN 1627. Les ferrures et les accessoires de ce système doivent être utilisés selon la présente documentation afin que la protection soit également garantie dans la pratique.

Utilisation de la protection anti-perçage 556.179 en combinaison avec un cylindre de fermeture max. 3 mm en saillie ou décalé vers l'intérieur côté exposé, conforme à la norme EN 1303 et répondant au moins aux exigences de classification suivantes: digit 7, classe 4 et digit 8, classe 1.

Alternative 1:
Les garnitures de protection de cylindre Jansen 555.343 et 555.338 ont été testées avec succès selon EN 1906. Quand la protection de cylindre Jansen est utilisée, les clés doivent avoir les dimensions suivantes:

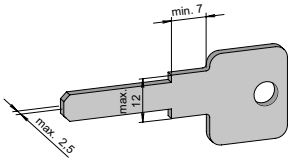

Alternative 2:
Ferrure de protection conforme à la norme EN 1906 répondant au moins aux exigences de la classification digit 7, classe 2 en combinaison avec un cylindre de fermeture conforme à la norme EN 1303 et répondant au moins aux exigences de classification suivantes: digit 7, classe 4 et digit 8, classe 1

Remarque:
En cas d'utilisation d'un cylindre avec bouton rotatif, il convient de choisir un vitrage avec fonction anti-panique.

Burglar-resistant doors

The Janisol door construction has been tested in accordance with EN 1627. To ensure the protective effect also functions in practice, the fittings and accessories for the system must be used in accordance with this documentation.

Use of drill protection 556.179 in combination with a closing cylinder that is max. 3 mm projecting with the engagement side or offset inwards, tested to EN 1303 and complies with at least the following class: position 7, class 4 and position 8, class 1.

Alternative 1:
The Jansen cylinder protection kits 555.343 and 555.338 have been successfully tested in accordance with EN 1906. When using the Jansen cylinder protection, the keys must match the dimensions given below:

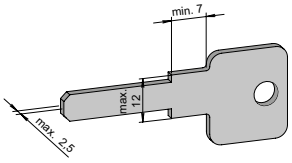

Alternative 2:
Protective cover according to EN 1906 with a classification of at least position 7, class 2 in combination with a closing cylinder tested to EN 1303 and complying with the following classes as a minimum: Position 7, class 4 and position 8, class 1

Note:
When using a thumbturn cylinder, panic glazing must be selected.

ift Rosenheim
Notifizierte Produktzertifizierungsstelle
13-003089-PR02
17.07.2020
Notified Body 0757



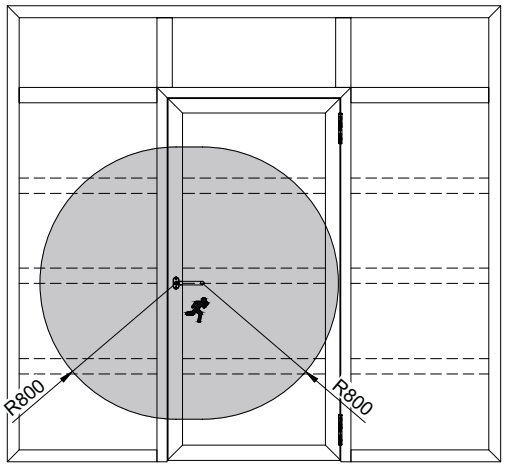

EN 179

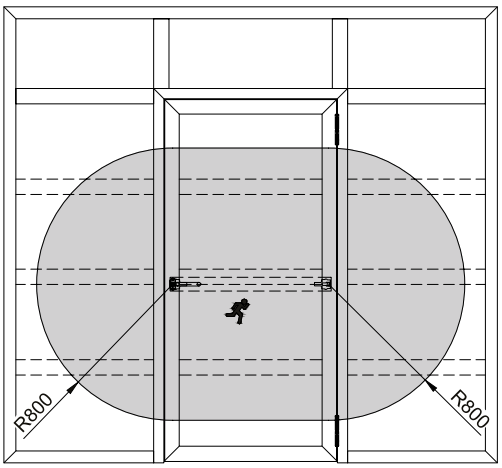

EN 1125

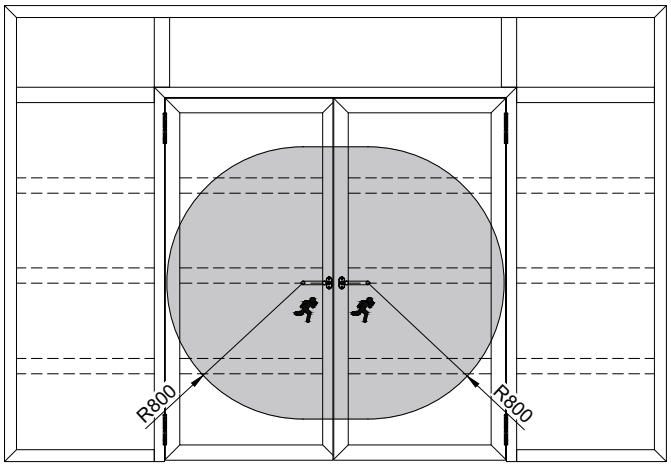

EN 179

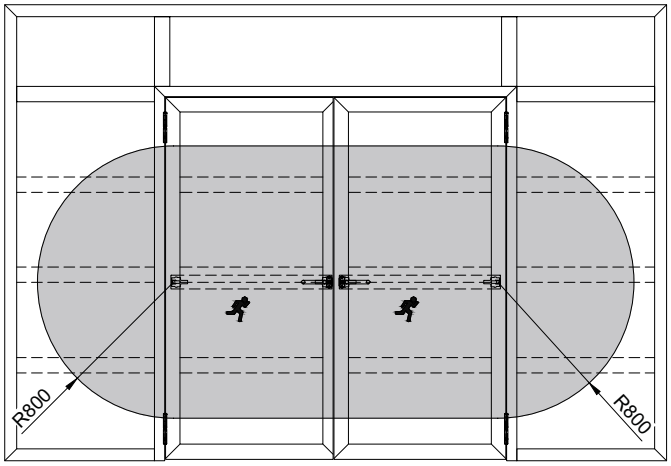

EN 1125

Füllelemente, die komplett ausserhalb des Bereiches von 800 mm liegen, können den Anforderungen «Normalfunktion» entsprechen.

Les éléments de remplissage se trouvant entièrement en dehors de la zone de 800 mm peuvent satisfaire aux exigences «fonction standard».

Infill units that are located outside of the 800 mm zone can meet the «standard function» requirements.



Wandbefestigung

Mauerwerk

Um die einbruchhemmende Wirkung der Abschlüsse sicherzustellen, müssen die umgebenden Wände folgende Mindestanforderungen erfüllen:

Fixation murale

Maçonnerie

Pour garantir la protection anti-effraction des cloisons, les murs environnants doivent respecter les critères minimaux suivants:

Wall mounts

Masonry

In order to guarantee the burglar resistance of the screens, the surrounding walls need to meet the following minimum requirements:

Widerstandsklasse des einbruchhemmenden Bauteils **Classe de résisitance du composant anti-effraction** **Resistance class of burglar-resistant element**	**Umgebende Wände / Cloisons environnants / Surrounding walls**					
	aus Mauerwerk nach DIN 1053-1 oder Normenreihe DIN EN 1996 en maçonnerie selon DIN DIN 1053-1 ou série de normes DIN EN 1996 Masonry in accordance with DIN 1053-1 or series of standards DIN EN 1996				aus Stahlbeton nach DIN EN 206 / Normenreihe DIN 1045 oder Normenreihe DIN EN 1992 en béton armé selon DIN EN 206 / série de normes DIN 1045 ou série de normes DIN EN 1992 Reinforced concrete in accordance with DIN EN 206 / Series of standards DIN EN 1045 or series of standards DIN EN 1992	
	Wanddicke (ohne Putz) Épaisseur de paroi (sans crépi) Wall thickness (without plaster) mm	Druckfestigkeitsklasse der Steine (SFK) Classe de résistance à la compression des pierres (SFK) Compressive strength class of stone (SFK)	Rohdichteklasse der Steine (RDK) Classe de masse volumique des pierres (RDK) Bulk density class of stone (RDK)	Mörtelgruppe und Aussenputze [g] Groupe de mortier et crépi extérieur [g] Mortar group and exterior plaster [g] min.	Nenndicke Epaisseur nominale Nominal thickness min. mm	Druck-Festigkeitsklasse Classe de résistance à la compression Compressive strength class min.
RC2N **RC2**	≥ 115	≥ 12	-	Mauermörtel II / Dünnbettmörtel Groupe de mortier II / Mortier en couche mince Masonry mortar II / Thin-bed mortar	≥ 115	C12/15
	≥ 240 [b,h]	≥ 6 [b,h]	≥ 0,8 [b,h]	Mauermörtel II / Dünnbettmörtel sowie Aussenputz [f] Groupe de mortier II / Mortier en couche mince ainsi que crépi extérieur [f] Masonry mortar II / Thin-bed mortar and exterior plaster [f]		
	≥ 360 [b]	≥ 6 [b]	≥ 0,5 [b]	Mauermörtel II / Dünnbettmörtel sowie Aussenputz [d] Groupe de mortier II / Mortier en couche mince ainsi que crépi extérieur [d] Masonry mortar II / Thin-bed mortar and exterior plaster [d]		
	≥ 360 [c]	≥ 2 [c]	≥ 0,4 [c]	Mauermörtel II / Dünnbettmörtel sowie Aussenputz [e] Groupe de mortier II / Mortier en couche mince ainsi que crépi extérieur [e] Masonry mortar II / Thin-bed mortar and exterior plaster [e]		

ift Rosenheim
Notifizierte Produktzertifizierungsstelle
13-003089-PR02
17.07.2020
Notified Body 0757



[b] Gültig für Planziegel nach DIN EN 771-1 oder allgemeiner bauaufsichtlicher Zulassung. Montage des Bauteils im mittleren Drittel der Wand.

[c] Gültig für Mauersteine aus Beton (mit dichten und porigen Zuschlägen) nach DIN EN 771-3 oder allgemeiner bauaufsichtlicher Zulassung. Montage des Bauteils im mittleren Drittel der Wand.

[d] Erforderlich sind aussen mindestens 20 mm Leichtputz Typ II der Druckfestigkeit CS II.

[e] Erforderlich sind aussen mindestens 20 mm Leichtputz Typ I oder Typ II der Druckfestigkeit CS II

[f] Erforderlich sind aussen mindestens 20 mm Leichtputz Typ II der Druckfestigkeit CS II und zudem mindestens 5 mm Leichtputzmörtel der Druckfestigkeit CS III mit eingelegtem Armierungsgewebe als Oberputz.

[g] Der Aussenputz ist auf der Wandfläche und in der Leibung bis zum Blendrahmen des Fensters aufzubringen.

[h] Anwendbar nur auf Hochlochziegel nach DIN EN 771-1 in Verbindung mit DIN-20000-401 der Lochungen HLzB, HLzE, PHLzB und PHLzE.

[b] Valable pour les briques planes selon DIN EN 771-1 ou l'agrément technique général. Montage de l'élément de construction dans le tiers moyen du mur.

[c] Valable pour les briques en béton (avec suppléments denses ou poreux) selon DIN EN 771-3 ou l'agrément technique général. Montage de l'élément de construction dans le tiers moyen du mur.

[d] Sont obligatoires à l'extérieur au moins 20 mm d'enduit léger de type II avec résistance à la compression CS II.

[e] Sont obligatoires à l'extérieur au moins 20 mm d'enduit léger de type I ou II avec résistance à la compression CS II.

[f] Sont obligatoires à l'extérieur au moins 20 mm d'enduit léger de type II avec résistance à la compression CS II et au moins 5 mm de mortier d'enduit léger avec résistance à la compression CS III, avec treillis d'armature inséré comme enduit de finition.

[g] L'enduit extérieur doit être appliqué sur la surface du mur et dans l'embrasure jusqu'au cadre dormant de la fenêtre.

[h] Utilisable uniquement sur briques à perforations verticales selon DIN EN 771-1 en lien avec DIN-20000-401 avec perforations HLzB, HLzE, PHLzB et PHLzE.

[b] Valid for flat bricks as per DIN EN 771-1 or general building approval. Assembly of the building component in the middle third of the wall.

[c] Valid for concrete bricks (with sealed and porous aggregates) as per DIN EN 771-3 or general building approval. Assembly of the building component in the middle third of the wall.

[d] A minimum of 20 mm type II lightweight plaster of compressive strength CS II is required on the outside.

[e] A minimum of 20 mm type I or II lightweight plaster of compressive strength CS II is required on the outside.

[f] A minimum of 20 mm type II lightweight plaster of compressive strength CS II plus a minimum of 5 mm of lightweight plastering mortar of compressive strength CS III with embedded reinforcement fabric as a finishing coat is required on the outside.

[g] The exterior plaster is to be applied to the wall surface and in the reveal up to the outer frame of the window.

[h] Only applicable to vertically perforated brick as per DIN EN 771-1 in conjunction with DIN-20000-401 with perforations HLzB, HLzE, PHLzB and PHLzE.

ift Rosenheim
Notifizierte Produktzertifizierungsstelle
13-003089-PR02
17.07.2020
Notified Body 0757



Zuordnung der Widerstandsklassen von einbruchhemmenden Bauteilen zu Porenbetonwänden

Affectation des classes de résistance des composants anti-effraction en contact avec les parois en béton cellulaire

Assignment of the resistance classes of burglar-resistant components for autoclaved aerated concrete walls

Widerstandsklasse **Classe de résistance** **Resistance class**	Nenndicke Epaisseur nominale Nominal thickness mm	Druckfestigkeit der Steine Résistance à la compression des pierres Compressive strength of the stones	Ausführung Exécution Design
RC2 / RC2N	≥ 170	≥ 4	verklebt collé bonded

Widerstandsklassen von einbruchhemmenden Bauteilen zu Holztafelwände siehe DIN EN 1627 Tabelle NA.4

Pour les classes de résistance des composants anti-effraction en contact avec les parois en panneau en bois, voir DIN EN 1627 tableau NA.4

For resistance classes of burglar-resistant components for timber panel walls, see DIN EN 1627, table NA.4

Übersicht zur Erwirkung der Leistungseigenschaften RC2
Aperçu de obtention des caractéristiques de performance RC2
Overview of achieving the RC2 performance characteristics



		Lichte Durchgangshöhe / Largeur hauteur de passage / Inside height	
		≤ 2300 mm	≤ 3168 mm
RC2 ohne Panikfunktion / sans fonction panique / wothout panic function	mit Drücker / avec poignée / with handle	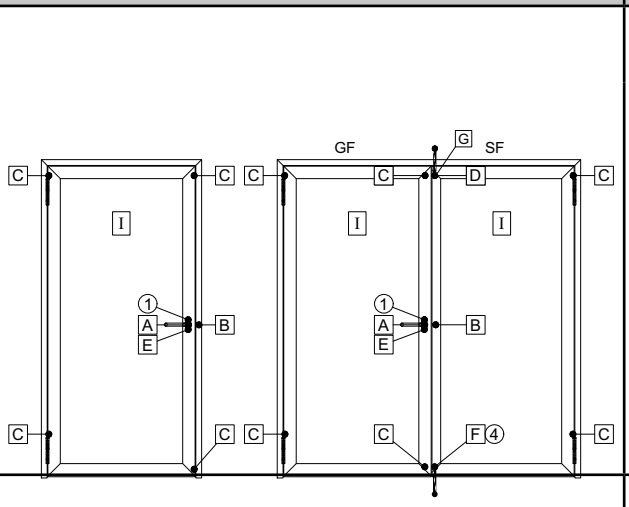	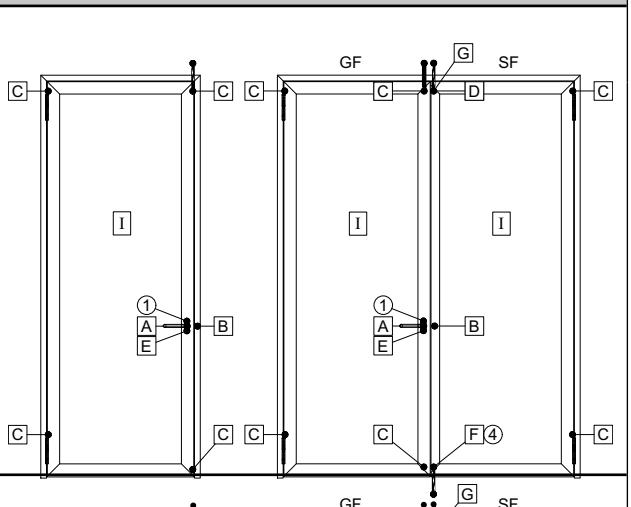
RC2 mit Panikfunktion / avec fonction panique / with panic function	EN 1125	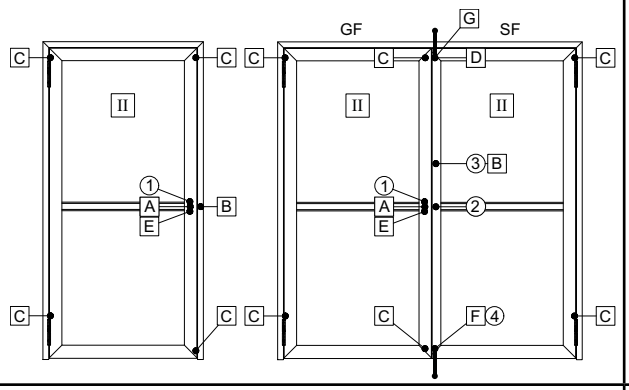	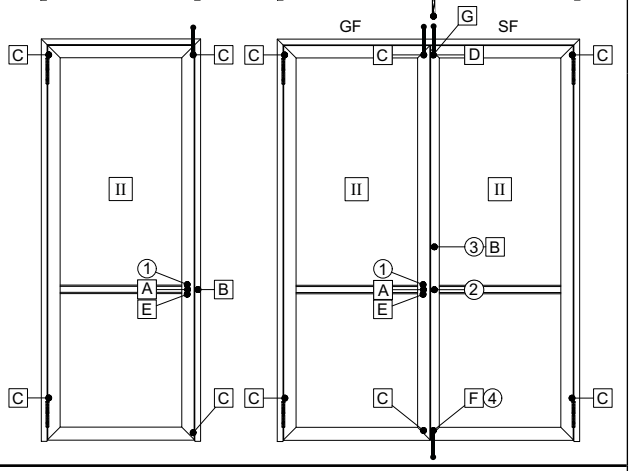
	EN 179	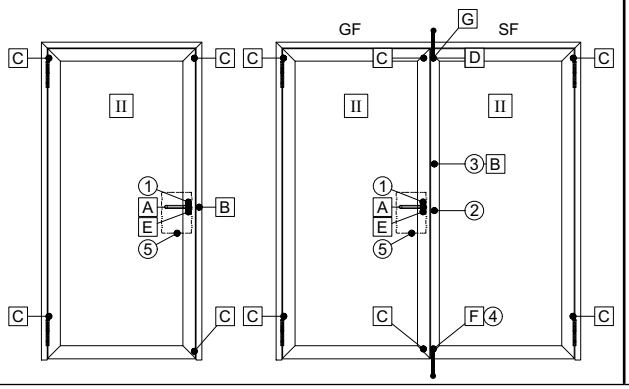	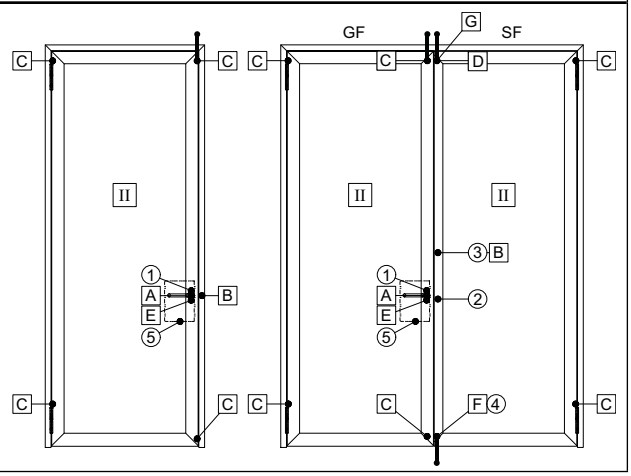

Legende:
A-G: Sortimentserweiterungen RC2
1-5: bestehendes Sortiment
I – II: Füllungen

Hinweis:
Für unterschiedliche Ausführungen bestehen verschiedene Mass-Obergrenzen. Mögliche Grössen siehe Abmessungstabellen S. 5-684 bis 5-685.

Légende:
A-G: extension de l'assortiment RC2
1-5: assortiment existant
I - II: remplissages

Remarque :
Il existe différentes limites supérieures de dimensions pour les différents modèles. Pour les dimensions possibles, voir les tableaux de dimensions p. 5-684 à 5-685.

Overview:
A-G: product range expansion RC2
1-5: existing range
I - II: fillings

Note:
There are different upper dimensional limits for different versions. For possible sizes, see dimension tables p. 5-684 to 5-685.

Rosenheim
Notifizierte Produktzertifizierungsstelle
13-003089-PR02
17.07.2020
Notified Body 0757

Übersicht zur Erwirkung der Leistungseigenschaften RC2
Aperçu de obtention des caractéristiques de performance RC2
Overview of achieving the RC2 performance characteristics



Sortimentserweiterungen			
Position		**Lieferprogramm siehe**	**Einbauzeichnung siehe**
A	**556.179** Anbohrschutz	3A 1-223-3	3A 5-696
B	**556.285** Schliessblech links **556.286** Schliessblech rechts	3A 1-223-2	3A 5-703 3A 5-704
	556.287 Schliessblech links und rechts	3A 1-223-2	/
C	**556.162** Bandsicherung	3A 1-223-1	3A 5-720 3A 5-721
	556.164 Falzsicherung für Türflügel	3A 1-223-1	3A 5-720 3A 5-722
D	**556.168** Gleitstopfen	3A 1-223-3	3A 5-717
E	**556.180** Verdrehsicherung	3A 1-223-3	3A 5-702
F	**556.153** Führungsstück unten	3A 1-223-4	3A 5-718
G	**556.189** Schliessblech-Unterlage	3A 223-2	3A 5-709 3A 5-710 3A 5-711 3A 5-712 3A 5-714
Ohne Abb.	**536.052** Kennzeichen-Schild	3A 1-223-4	/
	499.022 Bohrlehre	3A 1-236-1	3A 5-717
Bestehendes Sortiment		**RC2 Modifikation**	
Position		**Lieferprogramm siehe**	**Einbauzeichnung siehe**
1	Schlösser	3A 1-82 bis 1-93	3A 5-698 3A 5-699 3A 5-700
2	Panik-Gegenkasten	3A 1-105 3A 1-106	3A 5-705 3A 5-706
3	Falztreibriegel	3A 1-107	3A 5-708
	Kantenbascule	3A 1-108	3A 5-713
4	Automatische Senkdichtung im Standflügel	3A 1-207	3A 5-719
5	Drückerabdeckung / Drückerhaube / Schutzhaube	/	3A 5-715 3A 5-716
Füllungsvarianten		**RC2 Modifikation**	
Position		**Lieferprogramm siehe**	**Einbauzeichnung siehe**
I	Ohne Panik	2-20 bis 2-28	3A 5-723 3A 5-724 3A 5-725 3A 5-726 3A 5-727
II	mit Panik	3A 5-724	

ift Rosenheim
Notifizierte Produktzertifizierungsstelle
13-003089-PR02
17.07.2020
Notified Body 0757



Élargissement de l'assortiment			
Position		**Programme de livraison, voir**	**Schéma de montage, voir**
A	**556.179** Protection anti-perçage	3A 1-223-3	3A 5-696
B	**556.285** Gâche de fermeture gauche **556.286** Gâche de fermeture droite	3A 1-223-2	3A 5-703 3A 5-704
	556.287 Gâche de fermeture gauche et droite	3A 1-223-2	/
C	**556.162** Protection pour paumelle	3A 1-223-1	3A 5-720 3A 5-721
	556.164 Sécurité de feuillure pour vantail	3A 1-223-1	3A 5-720 3A 5-722
D	**556.168** Bouchon coulissant	3A 1-223-3	3A 5-717
E	**556.180** Sécurité anti-torsion	3A 1-223-3	3A 5-702
F	**556.153** Pièce de guidage en bas	3A 1-223-4	3A 5-718
G	**556.189** Gâche de fermeture	3A 223-2	3A 5-709 3A 5-710 3A 5-711 3A 5-712 3A 5-714
Sans ill.	**536.052** Plaque d'identification	3A 1-223-4	/
	499.022 Gabarit de perçage	3A 1-236-1	3A 5-717
Assortiment existant		**Modifications RC2**	
Position		**Programme de livraison, voir**	**Schéma de montage, voir**
1	Serrures	3A 1-82 bis 1-93	3A 5-698 3A 5-699 3A 5-700
2	Contre-bascules panique	3A 1-105 3A 1-106	3A 5-705 3A 5-706
3	Bascule à mortaiser	3A 1-107	3A 5-708
	Verrou à bascule	3A 1-108	3A 5-713
4	Joint seuil automatique dans le vantail semi-fixe	3A 1-207	3A 5-719
5	Recouvrement de poignée / Capot de poignée / Capot de protection	/	3A 5-715 3A 5-716
Variantes de remplissage		**Modifications RC2**	
Position		**Programme de livraison, voir**	**Schéma de montage, voir**
I	Sans fonction panique	2-20 bis 2-28	3A 5-723 3A 5-724 3A 5-725 3A 5-726 3A 5-727
II	Avec fonction panique	3A 5-724	

ift Rosenheim
Notifizierte Produktzertifizierungsstelle
13-003089-PR02
17.07.2020
Notified Body 0757



Product range expansions			
Position		**For product range see**	**For installation drawing, see**
A	**556.179** Drill protection	3A 1-223-3	3A 5-696
B	**556.285** Strike plate left **556.286** Strike plate right	3A 1-223-2	3A 5-703 3A 5-704
	556.287 Strike plate leftand right	3A 1-223-2	/
C	**556.162** Hinge fixing	3A 1-223-1	3A 5-720 3A 5-721
	556.164 Rebate mechanism for secondary leaf	3A 1-223-1	3A 5-720 3A 5-722
D	**556.168** Sliding stop	3A 1-223-3	3A 5-717
E	**556.180** Anti-twist device	3A 1-223-3	3A 5-702
F	**556.153** Bottom guide device	3A 1-223-4	3A 5-718
G	**556.189** Strike plate	3A 223-2	3A 5-709 3A 5-710 3A 5-711 3A 5-712 3A 5-714
Without ill.	**536.052** Identification plate	3A 1-223-4	/
	499.022 Drilling jig	3A 1-236-1	3A 5-717
Existing range		**RC2 modification**	
Position		**For product range, see**	**For installation drawing, see**
1	Locks	3A 1-82 bis 1-93	3A 5-698 3A 5-699 3A 5-700
2	Opposite locks with emegrency function	3A 1-105 3A 1-106	3A 5-705 3A 5-706
3	Rebate shoot bolt	3A 1-107	3A 5-708
	Espagnolette	3A 1-108	3A 5-713
4	Automatic drop seal for secondary leaf	3A 1-207	3A 5-719
5	Handle cover / Handle cover / Protectice cover	/	3A 5-715 3A 5-716
Filling options		**RC2 modification**	
Position		**For product range, see**	**For installation drawing, see**
I	Without panic function	2-20 bis 2-28	3A 5-723 3A 5-724
II	With panic function	3A 5-724	3A 5-725 3A 5-726 3A 5-727

ift Rosenheim
Notifizierte Produktzertifizierungsstelle
13-003089-PR02
17.07.2020
Notified Body 0757

Beschläge-Übersicht
Sommaire des ferrures
Summary of fittings

RC2 | RC2 | 60 mm

Einflügeltür
Fallenriegel-Schloss

Porte à un vantail
Serrure à mortaiser

Single leaf door
Latch and bolt lock

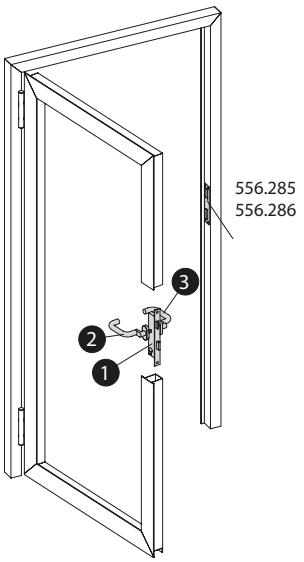

Auswahl zwischen: Austauschstück oder Elektro-Türöffner*
Choix entre: Pièce de remplacement ou gâche électrique*
Choice between: replacement piece or electric strike*

	RC2 RC2			
	Rostfrei	Stahl Acier Steel		
Lichte Durchgang max. bxh in mm Hauteur libre de passage max. lxh en mm Clearance height of max. wxh in mm	60 mm	60 mm	60 mm	Klassifizierung Classification Classification
Nur mit Türschliesser Seulement avec ferme-porte Only with door closer	1400 x 2300	1500 x 2300	1100 x 2100	EI_230 S_a/S_{200} C5 EI_130 S_a/S_{200} C5 EI_230 EI_130

ift Rosenheim
Notifizierte Produktzertifizierungsstelle
13-003089-PR02
17.07.2020
Notified Body 0757

Beschläge-Übersicht
Sommaire des ferrures
Summary of fittings



Pos.	①		②	③
Norm	Schloss Serrure Lock	Funktion Fonction Function	Beschlag Bandseite Ferrure côté paumelle Fitting hinge side	Beschlag Bandgegenseite Ferrure côté opposé au paumelle Fitting side opposite hinge
	555.800 ø 22 555.801 ø 17	Normalfunktion Fonction standard Standard function	 Drücker oder Stossgriff Poignée ou poignée de tirage Handle or pull handle	 Drücker oder Stossgriff Poignée ou poignée de tirage Handle or pull handle
	555.802 ø 22 555.804 ø 17	Panikfunktion B Fonction B panique Emergency function B	 Drücker Poignée Handle	 Drücker Poignée Handle
	555.806 ø 22 555.807 ø 17	Panikfunktion E Fonction E panique Emergency function E	 Stossgriff Poignée de tirage Pull handle	 Drücker Poignée Handle
	555.802 ø 22 555.804 ø 17	Panikfunktion B Fonction B panique Emergency function B	 Drücker Poignée Handle	 Stangengriff / Druckstange Barre panique / Barre à pousser Push-bar / Touch-bar
	555.806 ø 22 555.807 ø 17	Panikfunktion E Fonction E panique Emergency function E	 Stossgriff Poignée de tirage Pull handle	 Stangengriff / Druckstange Barre panique / Barre à pousser Push-bar / Touch-bar

* Variante mit Elektro-Türöffner nur für Normal- und Panikfunktion E

* Variante avec gâche électrique, uniquement pour fonction standard et fonction E panique

* Variation with electric strike only for standard function and emergency function E

ift Rosenheim
Notifizierte Produktzertifizierungsstelle
13-003089-PR02
17.07.2020
Notified Body 0757

Beschläge-Übersicht
Sommaire des ferrures
Summary of fittings



Zweiflügeltür
Gangflügel: Fallenriegel-Schloss
Standflügel: Kantenbascule (ohne Panikfunktion, nicht selbstschliessend)

Porte à deux vantaux
Vantail de service: Serrure à mortaiser
Vantail semi-fixe: Verrou à entailler à bascule (sans fonction panique, pas auto-verrouillables)

Double leaf door
Access leaf: Latch and bolt lock
Secondary leaf: Espagnolette (without emergency function, not self-closing)

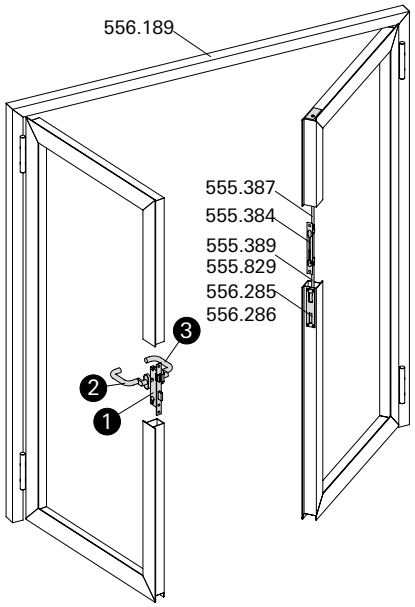

Auswahl zwischen: Austauschstück oder Elektro Türöffner*
Choix entre: Pièce de remplacement ou gâche électrique*
Choice between: replacement piece or electric strike*

	RC2 RC2 Rostfrei	RC2 RC2 Stahl Acier Steel				
Lichte Durchgang max. bxh in mm Hauteur libre de passage max. lxh en mm Clearance height of max. wxh in mm	60 mm	60 mm	60 mm	Klassifizierung Classification Classification		
bei Verriegelung des Standflügels nach oben und unten en cas de verrouillage du vantail semi-fixe, vers le haut et le bas for locking the secondary leaf at the top and bottom	2450 x 2300	3000 x 2300	2200 x 2100	$EI_2$30	S_a/S_{200}	C5
				$EI_1$30	S_a/S_{200}	C5
				$EI_2$30		
				$EI_1$30		

ift Rosenheim
Notifizierte Produktzertifizierungsstelle
13-003089-PR02
17.07.2020
Notified Body 0757

Beschläge-Übersicht
Sommaire des ferrures
Summary of fittings



Pos.	①		②	③
Norm	Schloss Serrure Lock	Funktion Fonction Function	Beschlag Bandseite Ferrure côté paumelle Fitting hinge side	Beschlag Bandgegenseite Ferrure côté opposé au paumelle Fitting side opposite hinge
	555.800 ø 22 555.801 ø 17	Normalfunktion Fonction standard Standard function	 Drücker oder Stossgriff Poignée ou poignée de tirage Handle or pull handle	 Drücker oder Stossgriff Poignée ou poignée de tirage Handle or pull handle
	555.802 ø 22 555.804 ø 17	Panikfunktion B Fonction B panique Emergency function B	 Drücker Poignée Handle	 Drücker Poignée Handle
	555.806 ø 22 555.807 ø 17	Panikfunktion E Fonction E panique Emergency function E	 Stossgriff Poignée de tirage Pull handle	 Drücker Poignée Handle
	555.802 ø 22 555.804 ø 17	Panikfunktion B Fonction B panique Emergency function B	 Drücker Poignée Handle	 Stangengriff / Druckstange Barre panique / Barre à pousser Push-bar / Touch-bar
	555.806 ø 22 555.807 ø 17	Panikfunktion E Fonction E panique Emergency function E	 Stossgriff Poignée de tirage Pull handle	 Stangengriff / Druckstange Barre panique / Barre à pousser Push-bar / Touch-bar

* Variante mit Elektro-Türöffner nur für Normal- und Panikfunktion E

* Variante avec gâche électrique, uniquement pour fonction standard et fonction E panique

* Variation with electric strike only for standard function and emergency function E

ift Rosenheim
Notifizierte Produktzertifizierungsstelle
13-003089-PR02
17.07.2020
Notified Body 0757

Beschläge-Übersicht
Sommaire des ferrures
Summary of fittings

RC2 | RC2 | 60 mm

Zweiflügeltür
Gangflügel: Fallenriegel-Schloss
Standflügel: Falztreibriegel (ohne Panikfunktion)

Porte à deux vantaux
Vantail de service: Serrure à mortaiser
Vantail semi-fixe: Bascule à mortaiser
(sans fonction panique)

Double leaf door
Access leaf: Latch and bolt lock
Secondary leaf: Rebate lever bolt
(without emergency function)

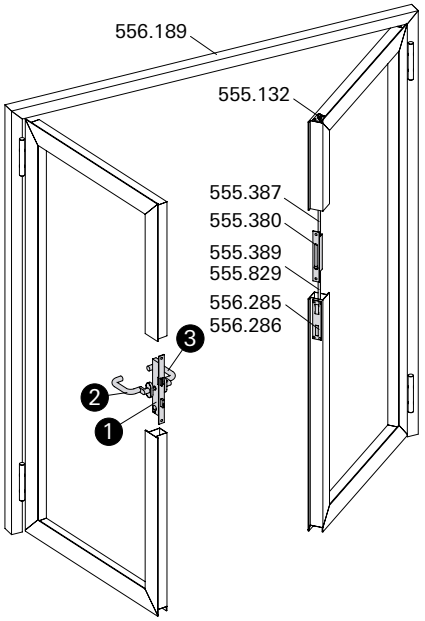

Auswahl zwischen: Austauschstück oder Elektro Türöffner*
Choix entre: Pièce de remplacement ou gâche électrique*
Choice between: replacement piece or electric strike*

	RC2 / RC2			
	Rostfrei	Stahl Acier Steel		
Lichte Durchgang max. bxh in mm Hauteur libre de passage max. lxh en mm Clearance height of max. wxh in mm	60 mm	60 mm	60 mm	Klassifizierung Classification Classification
bei Verriegelung des Standflügels nach oben und unten en cas de verrouillage du vantail semi-fixe, vers le haut et le bas for locking the secondary leaf at the top and bottom	2450 x 2300	3000 x 2300	2200 x 2100	$EI_2$30 / S_a/S_{200} / C5 $EI_1$30 / S_a/S_{200} / C5 $EI_2$30 $EI_1$30

ift Rosenheim – Notifizierte Produktzertifizierungsstelle – 13-003089-PR02 17.07.2020 – Notified Body 0757

Beschläge-Übersicht
Sommaire des ferrures
Summary of fittings

RC2 RC2 60 mm

Pos.	①		②	③
Norm	Schloss Serrure Lock	Funktion Fonction Function	Beschlag Bandseite Ferrure côté paumelle Fitting hinge side	Beschlag Bandgegenseite Ferrure côté opposé au paumelle Fitting side opposite hinge
	555.800 ø 22 555.801 ø 17	Normalfunktion Fonction standard Standard function	 Drücker oder Stossgriff Poignée ou poignée de tirage Handle or pull handle	 Drücker oder Stossgriff Poignée ou poignée de tirage Handle or pull handle
	555.802 ø 22 555.804 ø 17	Panikfunktion B Fonction B panique Emergency function B	 Drücker Poignée Handle	 Drücker Poignée Handle
	555.806 ø 22 555.807 ø 17	Panikfunktion E Fonction E panique Emergency function E	 Stossgriff Poignée de tirage Pull handle	 Drücker Poignée Handle
	555.802 ø 22 555.804 ø 17	Panikfunktion B Fonction B panique Emergency function B	 Drücker Poignée Handle	 Stangengriff / Druckstange Barre panique / Barre à pousser Push-bar / Touch-bar
	555.806 ø 22 555.807 ø 17	Panikfunktion E Fonction E panique Emergency function E	 Stossgriff Poignée de tirage Pull handle	 Stangengriff / Druckstange Barre panique / Barre à pousser Push-bar / Touch-bar

* Variante mit Elektro-Türöffner nur für Normal- und Panikfunktion E

* Variante avec gâche électrique, uniquement pour fonction standard et fonction E panique

* Variation with electric strike only for standard function and emergency function E

ift Rosenheim
Notifizierte Produktzertifizierungsstelle
13-003089-PR02
17.07.2020
Notified Body 0757

Beschläge-Übersicht
Sommaire des ferrures
Summary of fittings

RC2 | RC2 | 60 mm

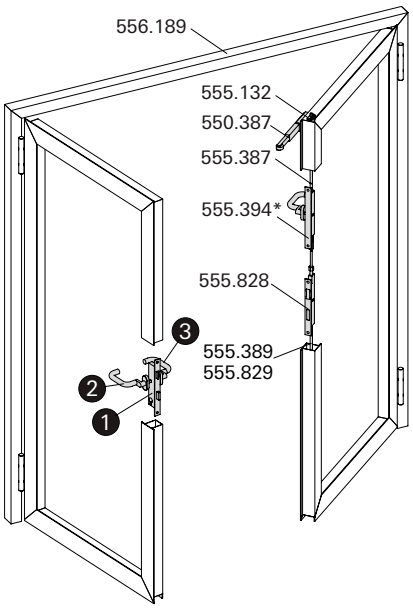

Zweiflügeltür (Vollpanik)
Gangflügel: Fallenriegel-Schloss
Standflügel: Panik-Gegenkasten (555.850 / 555.851**)**

Porte à deux vantaux (panique)
Vantail de service: Serrure à mortaiser
Vantail semi-fixe: Serrure contre-bascule panique **(**555.850 / 555.851)

Double leaf door (panic)
Access leaf: Latch and bolt lock
Secondary leaf: Shoot bolt lock with emergency function (555.850 / 555.851)

	RC2 / RC2			
	Rostfrei	Stahl Acier Steel		
Lichte Durchgang max. bxh in mm Hauteur libre de passage max. lxh en mm Clearance height of max. wxh in mm	60 mm	60 mm	60 mm	Klassifizierung Classification Classification
bei Verriegelung des Standflügels nach oben und unten en cas de verrouillage du vantail semi-fixe, vers le haut et le bas for locking the secondary leaf at the top and bottom	2450 x 2300	3000 x 2300	2200 x 2100	$EI_2$30 / S_a/S_{200} / C5 $EI_1$30 / S_a/S_{200} / C5 $EI_2$30 $EI_1$30

ift Rosenheim – Notifizierte Produktzertifizierungsstelle – 13-003089-PR02 – 17.07.2020 – Notified Body 0757

Beschläge-Übersicht
Sommaire des ferrures
Summary of fittings



Pos.	①		②	③
Norm	Schloss Serrure Lock	Funktion Fonction Function	Beschlag Bandseite Ferrure côté paumelle Fitting hinge side	Beschlag Bandgegenseite Ferrure côté opposé au paumelle Fitting side opposite hinge
	555.808 ø 22 555.810 ø 17	Panikfunktion B Fonction B panique Emergency function B	 Drücker Poignée Handle	 Drücker Poignée Handle
	555.812 ø 22 555.813 ø 17	Panikfunktion E Fonction E panique Emergency function E	 Stossgriff Poignée de tirage Pull handle	 Drücker Poignée Handle
	555.808 ø 22 555.810 ø 17	Panikfunktion B Fonction B panique Emergency function B	 Drücker Poignée Handle	 Stangengriff / Druckstange Barre panique / Barre à pousser Push-bar / Touch-bar
	555.812 ø 22 555.813 ø 17	Panikfunktion E Fonction E panique Emergency function E	 Stossgriff Poignée de tirage Pull handle	 Stangengriff / Druckstange Barre panique / Barre à pousser Push-bar / Touch-bar

* Umlenkschloss 555.394 wahlweise bei EN 179 einsetzbar

* Verrou de dérivation 555.394 possible avec EN 179

* Off-set lock 555.394 can be used for EN 179

ift Rosenheim
Notifizierte Produktzertifizierungsstelle
13-003089-PR02
17.07.2020
Notified Body 0757

RC2 | RC2 | 60 mm

Einflügeltür
Fallenriegel-Schloss und Bimetall-Lasche

Porte à un vantail
Serrure à mortaiser et languette bimétal

Single leaf door
Latch and bolt lock and bimetal latch

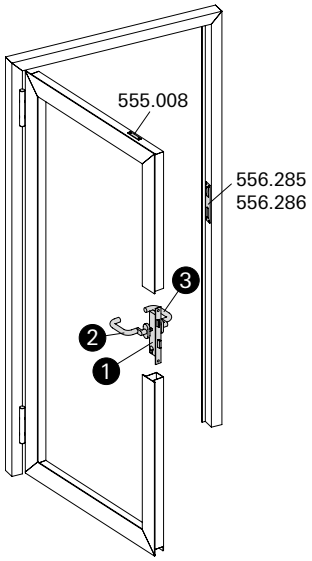

	RC2 RC2			
	Rostfrei	Stahl Acier Steel		
Lichte Durchgang max. bxh in mm Hauteur libre de passage max. lxh en mm Clearance height of max. wxh in mm	60 mm	60 mm	60 mm	Klassifizierung Classification Classification
bei Verriegelung nach oben (Bimetall-Lasche) en cas de verrouillage, vers le haut (languette bimétal) for locking at the top (bimetal latch)	1400 x 2300	1500 x 2300	1400 x 2300	$EI_2$30 / S_a/S_{200} / C5 $EI_1$30 / S_a/S_{200} / C5 $EI_2$30 $EI_1$30

ift Rosenheim – Notifizierte Produktzertifizierungsstelle – 13-003089-PR02 – 17.07.2020 – Notified Body 0757

Beschläge-Übersicht
Sommaire des ferrures
Summary of fittings



Pos.	①		②	③
Norm	Schloss Serrure Lock	Funktion Fonction Function	Beschlag Bandseite Ferrure côté paumelle Fitting hinge side	Beschlag Bandgegenseite Ferrure côté opposé au paumelle Fitting side opposite hinge
	555.800 ø 22 555.801 ø 17	Normalfunktion Fonction standard Standard function	 Drücker oder Stossgriff Poignée ou poignée de tirage Handle or pull handle	 Drücker oder Stossgriff Poignée ou poignée de tirage Handle or pull handle
	555.802 ø 22 555.804 ø 17	Panikfunktion B Fonction B panique Emergency function B	 Drücker Poignée Handle	 Drücker Poignée Handle
	555.806 ø 22 555.807 ø 17	Panikfunktion E Fonction E panique Emergency function E	 Stossgriff Poignée de tirage Pull handle	 Drücker Poignée Handle
	555.802 ø 22 555.804 ø 17	Panikfunktion B Fonction B panique Emergency function B	 Drücker Poignée Handle	 Stangengriff / Druckstange Barre panique / Barre à pousser Push-bar / Touch-bar
	555.806 ø 22 555.807 ø 17	Panikfunktion E Fonction E panique Emergency function E	 Stossgriff Poignée de tirage Pull handle	 Stangengriff / Druckstange Barre panique / Barre à pousser Push-bar / Touch-bar

Landesspezifische Anforderungen beachten.

Exigences spécifiques au pays doivent être respectés.

Country-specific requirements must be observed.

Beschläge-Übersicht
Sommaire des ferrures
Summary of fittings

RC2 | RC2 | 60 mm

Zweiflügeltür (Vollpanik)
Gangflügel: Fallenriegel-Schloss und Bimetall-Lasche
Standflügel: Panik-Gegenkasten

Porte à deux vantaux (panique)
Vantail de service: Serrure à mortaiser et languette bimétal
Vantail semi-fixe: Serrure contre-bascule panique

Double leaf door (panic)
Access leaf: Latch and bolt lock and bimetal latch
Secondary leaf: Shoot bolt lock with emergency function

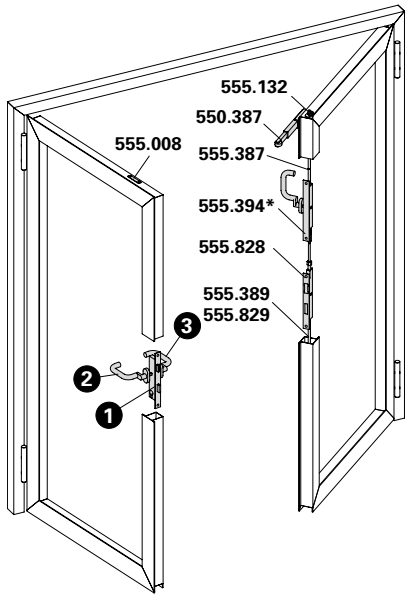

	RC2 / RC2			
	Rostfrei	Stahl Acier Steel		
Lichte Durchgang max. bxh in mm Hauteur libre de passage max. lxh en mm Clearance height of max. wxh in mm	60 mm	60 mm	60 mm	Klassifizierung Classification Classification
bei Verriegelung des Standflügels nach oben und unten en cas de verrouillage du vantail semi-fixe, vers le haut et le bas for locking the secondary leaf at the top and bottom	2450 x 2300	3000 x 2300	2800 x 2300	$EI_2$30 / S_a/S_{200} / C5 $EI_1$30 / S_a/S_{200} / C5 $EI_2$30 $EI_1$30

ift Rosenheim – Notifizierte Produktzertifizierungsstelle – 13-003089-PR02 – 17.07.2020 – Notified Body 0757

Beschläge-Übersicht
Sommaire des ferrures
Summary of fittings



Pos.	1		2	3
Norm	Schloss Serrure Lock	Funktion Fonction Function	Beschlag Bandseite Ferrure côté paumelle Fitting hinge side	Beschlag Bandgegenseite Ferrure côté opposé au paumelle Fitting side opposite hinge
EN 179	555.808 ø 22 555.810 ø 17	Panikfunktion B Fonction B panique Emergency function B	 Drücker Poignée Handle	 Drücker Poignée Handle
EN 179	555.812 ø 22 555.813 ø 17	Panikfunktion E Fonction E panique Emergency function E	 Stossgriff Poignée de tirage Pull handle	 Drücker Poignée Handle
EN 1125	555.808 ø 22 555.810 ø 17	Panikfunktion B Fonction B panique Emergency function B	 Drücker Poignée Handle	 Stangengriff / Druckstange Barre panique / Barre à pousser Push-bar / Touch-bar
EN 1125	555.812 ø 22 555.813 ø 17	Panikfunktion E Fonction E panique Emergency function E	 Stossgriff Poignée de tirage Pull handle	 Stangengriff / Druckstange Barre panique / Barre à pousser Push-bar / Touch-bar

* Umlenkschloss 555.394 wahlweise bei EN 179 umsetzbar

* Verrou de dérivation 555.394 possible avec EN 179

* Off-set lock 555.394 555 394 can be used for EN 179

Landesspezifische Anforderungen beachten.

Exigences spécifiques au pays doivent être respectés.

Country-specific requirements must be observed.

Beschläge-Übersicht
Sommaire des ferrures
Summary of fittings

RC2 | RC2 | 60 mm

Einflügeltür
Fallenriegel-Schloss mit Obenverriegelung

Porte à un vantail
Serrure à mortaiser avec verrouillage supérieur

Single leaf door
Latch and bolt lock with top locking point

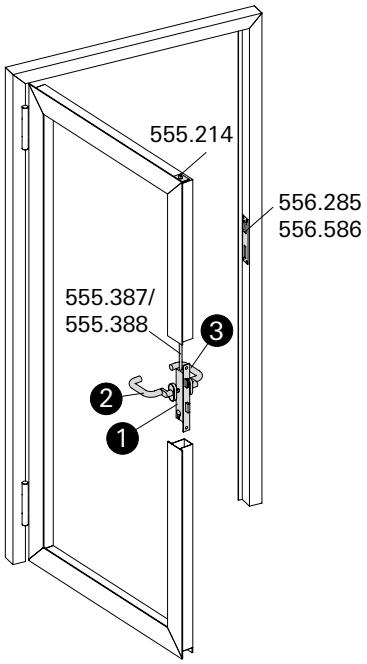

Auswahl zwischen: Austauschstück oder Elektro Türöffner*
Choix entre: Pièce de remplacement ou gâche électrique*
Choice between: replacement piece or electric strike*

	RC2 / RC2			
	Rostfrei	Stahl Acier Steel		
Lichte Durchgang max. bxh in mm Hauteur libre de passage max. lxh en mm Clearance height of max. wxh in mm	60 mm	60 mm	60 mm	Klassifizierung Classification Classification
bei Verriegelung nach oben en cas de verrouillage, vers le haut for locking at the top	1400 x 2500 **oder / ou / or** 1220 x 2610	1500 x 3000 **oder / ou / or** 1210 x 3168	1400 x 2500	$EI_2$30 / S_a/S_{200} / C5 $EI_1$30 / S_a/S_{200} / C5 $EI_2$30 $EI_1$30

ift Rosenheim
Notifizierte Produktzertifizierungsstelle
13-003089-PR02
17.07.2020
Notified Body 0757

Beschläge-Übersicht
Sommaire des ferrures
Summary of fittings

RC2 RC2 60 mm

Pos.	①		②	③
Norm	Schloss Serrure Lock	Funktion Fonction Function	Beschlag Bandseite Ferrure côté paumelle Fitting hinge side	Beschlag Bandgegenseite Ferrure côté opposé au paumelle Fitting side opposite hinge
	555.814 ø 22 555.815 ø 17	Normalfunktion Fonction standard Standard function	 Drücker oder Stossgriff Poignée ou poignée de tirage Handle or pull handle	 Drücker oder Stossgriff Poignée ou poignée de tirage Handle or pull handle
EN 179	555.816 ø 22 555.818 ø 17	Panikfunktion B Fonction B panique Emergency function B	 Drücker Poignée Handle	 Drücker Poignée Handle
EN 179	555.820 ø 22 555.821 ø 17	Panikfunktion E Fonction E panique Emergency function E	 Stossgriff Poignée de tirage Pull handle	 Drücker Poignée Handle
EN 1125	555.816 ø 22 555.818 ø 17	Panikfunktion B Fonction B panique Emergency function B	 Drücker Poignée Handle	 Stangengriff / Druckstange Barre panique / Barre à pousser Push-bar / Touch-bar
EN 1125	555.820 ø 22 555.821 ø 17	Panikfunktion E Fonction E panique Emergency function E	 Stossgriff Poignée de tirage Pull handle	 Stangengriff / Druckstange Barre panique / Barre à pousser Push-bar / Touch-bar

* Variante mit Elektro-Türöffner nur für Normal- und Panikfunktion E

* Variante avec gâche électrique, uniquement pour fonction standard et fonction E panique

* Variation with electric strike only for standard function and emergency function E

ift Rosenheim
Notifizierte Produktzertifizierungsstelle
13-003089-PR02
17.07.2020
Notified Body 0757

Beschläge-Übersicht
Sommaire des ferrures
Summary of fittings

RC2 | RC2 | 60 mm

Zweiflügeltür
Gangflügel:
Fallenriegel-Schloss mit Obenverriegelung
Standflügel:
Falztreibriegel (ohne Panikfunktion)

Porte à deux vantaux
Vantail de service:
Serrure à mortaiser avec verrouillage supérieur
Vantail semi-fixe:
Bascule à mortaiser (sans fonction panique)

Double leaf door
Access leaf:
Latch and bolt lock with top locking point
Secondary leaf:
Rebate lever bolt (without emergency function)

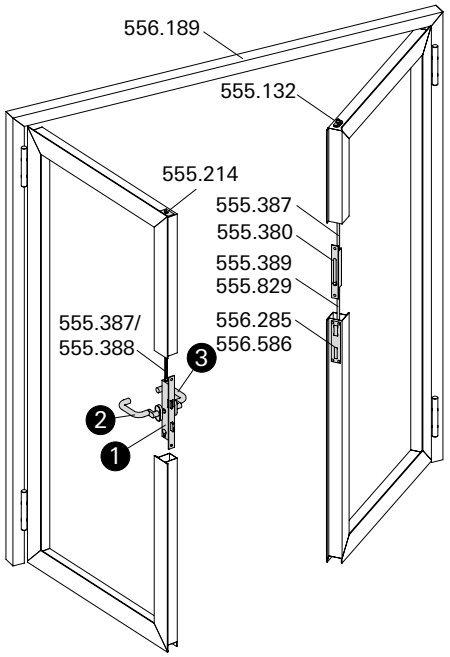

	RC2 / RC2			
	Rostfrei	Stahl Acier Steel		
Lichte Durchgang max. bxh in mm Hauteur libre de passage max. lxh en mm Clearance height of max. wxh in mm	60 mm	60 mm	60 mm	Klassifizierung / Classification / Classification
bei Verriegelung des Standflügels nach oben und unten en cas de verrouillage du vantail semi-fixe, vers le haut et le bas for locking the secondary leaf at the top and bottom	2450 x 2500 **oder / ou / or** 2440 x 2610	3000 x 3000 **oder / ou / or** 2419 x 3168	2800 x 2500	$EI_2$30 / S_a/S_{200} / C5 $EI_1$30 / S_a/S_{200} / C5 $EI_2$30 $EI_1$30

ift Rosenheim
Notifizierte Produktzertifizierungsstelle
13-003089-PR02
17.07.2020
Notified Body 0757

Beschläge-Übersicht
Sommaire des ferrures
Summary of fittings



Pos.	①		②	③
Norm	Schloss Serrure Lock	Funktion Fonction Function	Beschlag Bandseite Ferrure côté paumelle Fitting hinge side	Beschlag Bandgegenseite Ferrure côté opposé au paumelle Fitting side opposite hinge
	555.814 ø 22 555.815 ø 17	Normalfunktion Fonction standard Standard function	 Drücker oder Stossgriff Poignée ou poignée de tirage Handle or pull handle	 Drücker oder Stossgriff Poignée ou poignée de tirage Handle or pull handle
	555.816 ø 22 555.818 ø 17	Panikfunktion B Fonction B panique Emergency function B	 Drücker Poignée Handle	 Drücker Poignée Handle
	555.820 ø 22 555.821 ø 17	Panikfunktion E Fonction E panique Emergency function E	 Stossgriff Poignée de tirage Pull handle	 Drücker Poignée Handle
	555.816 ø 22 555.818 ø 17	Panikfunktion B Fonction B panique Emergency function B	 Drücker Poignée Handle	 Stangengriff / Druckstange Barre panique / Barre à pousser Push-bar / Touch-bar
	555.820 ø 22 555.821 ø 17	Panikfunktion E Fonction E panique Emergency function E	 Stossgriff Poignée de tirage Pull handle	 Stangengriff / Druckstange Barre panique / Barre à pousser Push-bar

* Variante mit Elektro-Türöffner nur für Normal- und Panikfunktion E

* Variante avec gâche électrique, uniquement pour fonction standard et fonction E panique

* Variation with electric strike only for standard function and emergency function E

ift Rosenheim
Notifizierte Produktzertifizierungsstelle
13-003089-PR02
17.07.2020
Notified Body 0757

Beschläge-Übersicht
Sommaire des ferrures
Summary of fittings

RC2 | RC2 | 60 mm

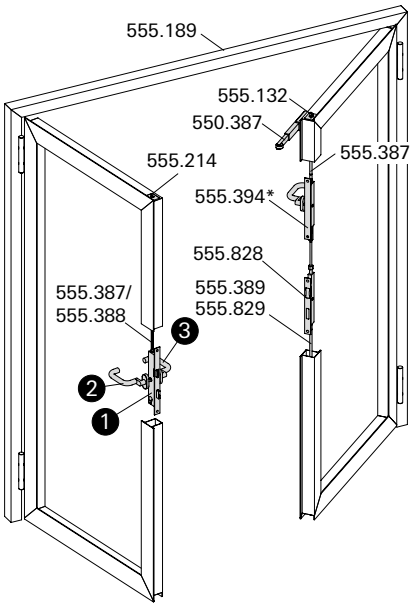

Zweiflügeltür (Vollpanik)
Gangflügel:
Fallenriegel-Schloss mit Obenverriegelung
Standflügel:
Panik-Gegenkasten oder ohne Verriegelung

Porte à deux vantaux (panique)
Vantail de service:
Serrure à mortaiser avec verrouillage supérieur
Vantail semi-fixe:
Serrure contre-bascule panique ou sans verrouillage

Double leaf door (panic)
Access leaf:
Latch and bolt lock with top locking point
Secondary leaf:
Shoot bolt lock with emergency function or without locking point

	RC2 / RC2			
	Rostfrei	Stahl Acier Steel		
Lichte Durchgang max. bxh in mm Hauteur libre de passage max. lxh en mm Clearance height of max. wxh in mm	60 mm	60 mm	60 mm	Klassifizierung Classification Classification
bei Verriegelung des Standflügels nach oben und unten en cas de verrouillage du vantail semi-fixe, vers le haut et le bas for locking the secondary leaf at the top and bottom	2450 x 2500 **oder / ou / or** 2440 x 2610	3000 x 3000 **oder / ou / or** 2419 X 3168	2800 x 2500	$EI_2$30 / S_a/S_{200} / C5 $EI_1$30 / S_a/S_{200} / C5 $EI_2$30 $EI_1$30

ift Rosenheim – Notifizierte Produktzertifizierungsstelle – 13-003089-PR02 17.07.2020 – Notified Body 0757

Beschläge-Übersicht
Sommaire des ferrures
Summary of fittings



Pos.	1		2	3
Norm	Schloss Serrure Lock	Funktion Fonction Function	Beschlag Bandseite Ferrure côté paumelle Fitting hinge side	Beschlag Bandgegenseite Ferrure côté opposé au paumelle Fitting side opposite hinge
EN 179	555.822 ø 22 555.824 ø 17	Panikfunktion B Fonction B panique Emergency function B	Drücker Poignée Handle	Drücker Poignée Handle
EN 179	555.826 ø 22 555.827 ø 17	Panikfunktion E Fonction E panique Emergency function E	Stossgriff Poignée de tirage Pull handle	Stossgriff Poignée de tirage Pull handle
EN 1125	555.822 ø 22 555.824 ø 17	Panikfunktion B Fonction B panique Emergency function B	Drücker Poignée Handle	Stangengriff / Druckstange Barre panique / Barre à pousser Push-bar / Touch-bar
EN 1125	555.826 ø 22 555.827 ø 17	Panikfunktion E Fonction E panique Emergency function E	Stossgriff Poignée de tirage Pull handle	Stangengriff / Druckstange Barre panique / Barre à pousser Push-bar / Touch-bar

* Umlenkschloss 555.394 wahlweise bei EN 179 einsetzbar

* Verrou de dérivation 555.394 possible avec EN 179

* Off-set lock 555.394 can be used for EN 179

ift Rosenheim
Notifizierte Produktzertifizierungsstelle
13-003089-PR02
17.07.2020
Notified Body 0757

Elementgrössen
Dimensions des éléments
Size of elements



$EI_2$30 / $EI_1$30				min. lichte Durchgang (bxh in mm) Intérieur de passage min. (lxh en mm) Min. inside width (wxh mm)	max. lichte Durchgang (bxh in mm) Intérieur de passage max. (lxh en mm) Max. inside width (wxh mm)	Seitenteile Partie latérale Side light	Oberlicht Imposte Top light
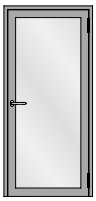	RC2	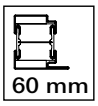 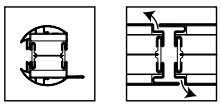	Stahl Acier Steel	600 x 1800 mm	1500 x 3000 mm **oder / ou / or** 1210 x 3168 mm		
			Rostfrei	600 x 1800 mm	1400 x 2500 mm **oder / ou / or** 1220 x 2610 mm	max. Breite max. largeur max. width 1589 mm max. Höhe max. hauteur max. height 3973 mm max. Fläche max. surface max. surface 5.9 m²	max. Breite max. largeur max. width 2476 mm max. Höhe max. hauteur max. height 1464 mm max. Fläche max. surface max. surface 3.6 m² **oder / ou /or** max. Breite max. largeur max. width 3114 mm max. Höhe max. hauteur max. height 1005 mm max. Fläche max. surface max. surface 3.13 m²
	RC2	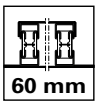	Stahl Acier Steel	600 x 1800 mm	1400 x 2500 mm		

Bemerkungen:
min. lichte Durchgang bezieht sich auf das kleinst mögliche Mass und berücksichtigt nicht die Zwängungsfreiheit.
Diese ist abhängig von der Auswahl der Komponenten.

Remarques:
La hauteur libre de passage min. se rapporte à la plus petite cote possible et ne tient pas compte de l'alignement.
Celui-ci dépend du choix des composants.

Comments:
Minimum clear opening dimensions refers to the smallest possible dimension and does not take into account unimpeded movement.
This is dependent on the selection of components.

ift Rosenheim
Notifizierte Produkt-zertifizierungsstelle
13-003089-PR02
17.07.2020
Notified Body 0757

Elementgrössen
Dimensions des éléments
Size of elements

RC2 RC2 60 mm

				min. lichte Durchgang (bxh in mm) Intérieur de passage min. (lxh en mm) Min. inside width (wxh mm)	max. lichte Durchgang (bxh in mm) Intérieur de passage max. (lxh en mm) Max. inside width (wxh mm)	Seitenteile Partie latérale Side light	Oberlicht Imposte Top light
$EI_2$30 $EI_1$30							
	RC2	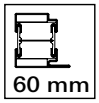 60 mm	Stahl Acier Steel	810 x 1800 mm	3000 x 3000 mm oder / ou / or 2419 x 3168 mm	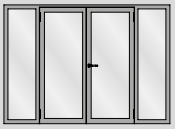	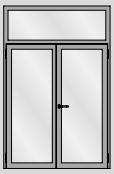
		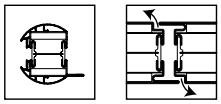	Rostfrei INOX STAINLESS STEEL	810 x 1800 mm	2450 x 2500 mm oder / ou / or 2440 x 2610 mm	max. Breite max. largeur max. width 1589 mm max. Höhe max. hauteur max. height 3973 mm max. Fläche max. surface max. surface 5.9 m²	max. Breite max. largeur max. width 2476 mm max. Höhe max. hauteur max. height 1464 mm max. Fläche max. surface max. surface 3.6 m² **oder / ou /or** max. Breite max. largeur max. width 3114 mm max. Höhe max. hauteur max. height 1005 mm max. Fläche max. surface max. surface 3.13 m²
	RC2	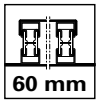 60 mm	Stahl Acier Steel	810 x 1800 mm	2800 x 2500 mm		

Bemerkungen: min. lichte Durchgang bezieht sich auf das kleinst mögliche Mass und berücksichtigt nicht die Zwängungsfreiheit. Diese ist abhängig von der Auswahl der Komponenten.

Remarques: La hauteur libre de passage min. se rapporte à la plus petite cote possible et ne tient pas compte de l'alignement. Celui-ci dépend du choix des composants.

Comments: Minimum clear opening dimensions refers to the smallest possible dimension and does not take into account unimpeded movement. This is dependent on the selection of components.

Werkstoffe **Matériaux** **Materials**	Stahl blank und verzinkt, Edelstahl 1.4401 Acier brut et galvanisé, acier Inox 1.4401 Bright and galvanised steel, stainless steel 1.4401
Bautiefen **Profondeurs de montage** **Basic depths**	60 mm Vollsortiment an Profilen 60 mm gamme complète de profilés 60 mm full range of profiles
Beschichtungen **Revêtements** **Coatings**	Das anbringen von dekorativen Beschichtungen (Dicke <1.5 mm) auf Profil und Glas ist zulässig. Il est permis de poser des revêtements décoratifs (épaisseur <1,5 mm) sur le profilé et le vitrage. Decorative coatings (thickness < 1.5 mm) may be applied to profiles and glass.

ift Rosenheim Notifizierte Produktzertifizierungsstelle 13-003089-PR02 17.07.2020 Notified Body 0757

RC2 | RC2 | 60 mm

Anbohrschutz 556.179
Profilzylinder ø 17 mm

Protection anti-perçage 556.179
Cylindre profilé ø 17 mm

Drill protection 556.179
Profile cylinder ø 17 mm

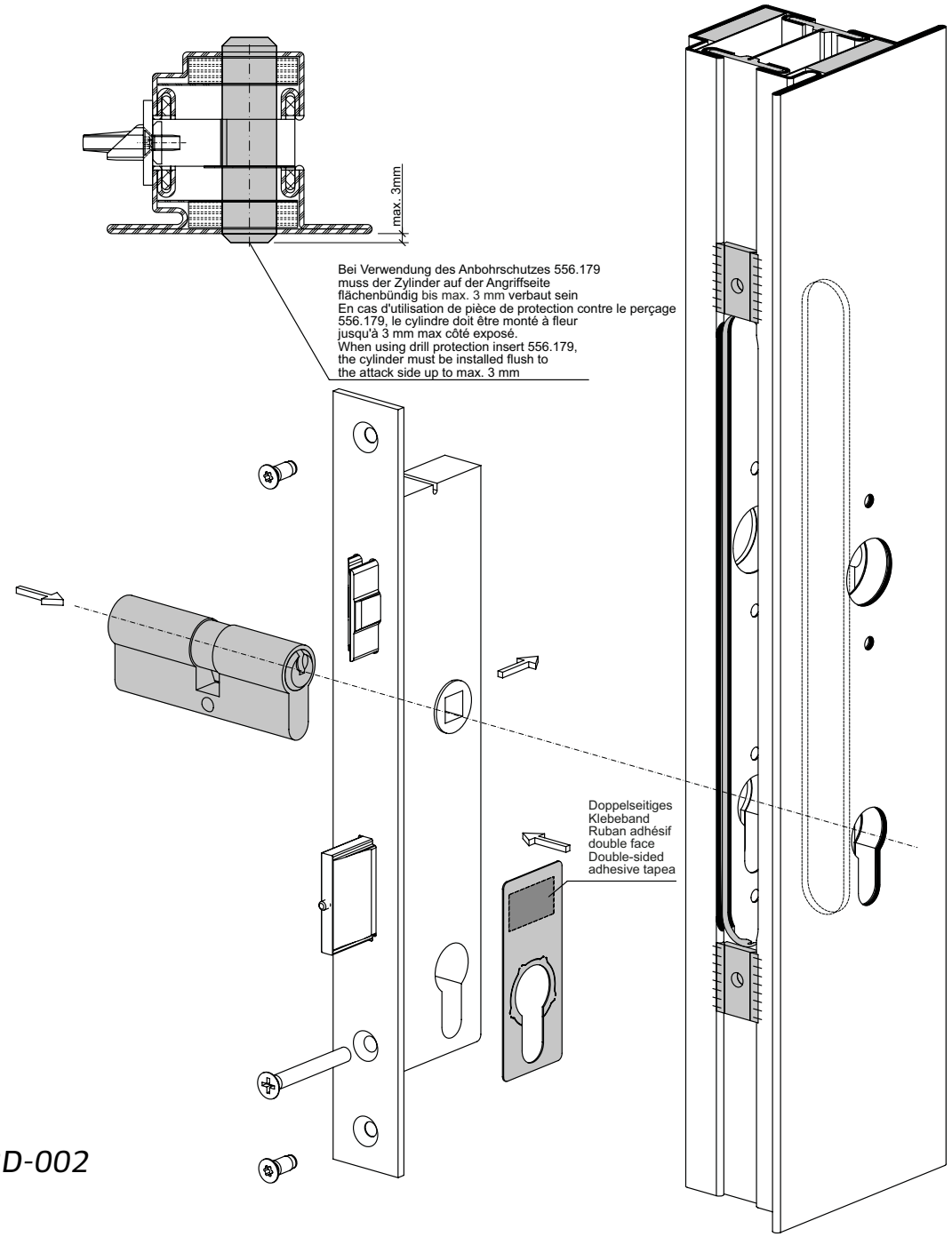

31-0111-3D-002

Hinweis:
Verwendung des Anbohrschutzes 556.179 in Kombination mit einem auf der Angriffseite bündig oder nach innen versetzten Schliesszylinders der nach EN 1303 geprüft ist und mindestens folgende Klasse erfüllt: Stelle 7, Klasse 4 und Stelle 8, Klasse 1.

Remarque:
Utilisation de la protection anti-perçage 556.179 en combinaison avec un cylindre de fermeture à fleur ou décalé vers l'intérieur côté exposé, conforme à la norme EN 1303 et répondant au moins aux exigences de classification suivantes: digit 7, classe 4 et digit 8, classe 1.

Note:
Use of drill protection 556.179 in combination with a closing cylinder that is flush with the engagement side or offset inwards, tested to EN 1303 and complies with at least the following class: position 7, class 4 and position 8, class 1.

ift Rosenheim
Notifizierte Produktzertifizierungsstelle
13-003089-PR02
17.07.2020
Notified Body 0757

RC2 RC2 60 mm

Anbohrschutz 556.179
Rundzylinder ø 22 mm

Protection anti-perçage 556.179
Cylindre rond ø 22 mm

Drill protection 556.179
Round cylinder ø 22 mm

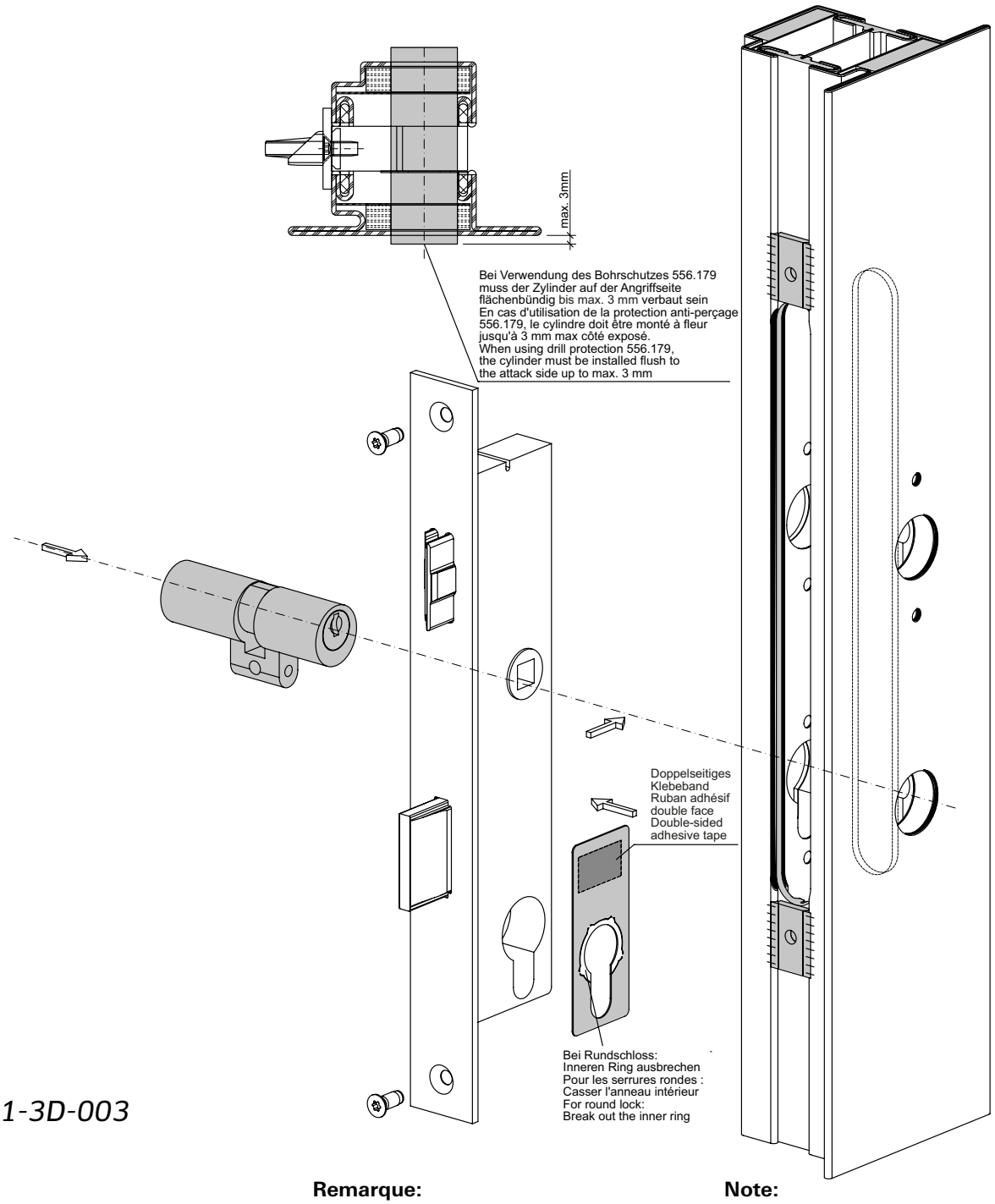

31-0111-3D-003

Hinweis:
Verwendung des Anbohrschutzes 556.179 in Kombination mit einem auf der Angriffseite bündig oder nach innen versetzten Schliesszylinders der nach EN 1303 geprüft ist und mindestens folgende Klasse erfüllt: Stelle 7, Klasse 4 und Stelle 8, Klasse 1.

Remarque:
Utilisation de la protection anti-perçage 556.179 en combinaison avec un cylindre de fermeture à fleur ou décalé vers l'intérieur côté exposé, conforme à la norme EN 1303 et répondant au moins aux exigences de classification suivantes: digit 7, classe 4 et digit 8, classe 1.

Note:
Use of drill protection 556.179 in combination with a closing cylinder that is flush with the engagement side or offset inwards, tested to EN 1303 and complies with at least the following class: position 7, class 4 and position 8, class 1.

ift Rosenheim
Notifizierte Produktzertifizierungsstelle
13-003089-PR02
17.07.2020
Notified Body 0757

RC2 | RC2 | 60 mm

Fallenriegel-Schloss
Einbau mit Einschweissplättchen

Serrure à mortaiser
montage avec plaquette à souder

Latch and bolt lock
installation with welding plates

* Standardsortiment
* Gamme standard
* Standard range

555.800
555.801
555.802
555.803
555.804
555.805
555.806
555.807
555.808
555.809
555.810
555.811
555.812
555.813

* Sonderbestellung
* Commande spéciale
* Special order

597.104
597.106
597.180
597.110
597.112
597.182
597.184
597.186
597.187
597.189
597.120
597.122
597.130
597.126
597.128
597.192
597.194
597.197

* Sonderbestellung mit Fallenfeststellung
* Commande spéciale avec blocage sécurisé
* Special order with latch bolt stop

597.103
597.117
597.119
597.133
597.196
597.135
597.199

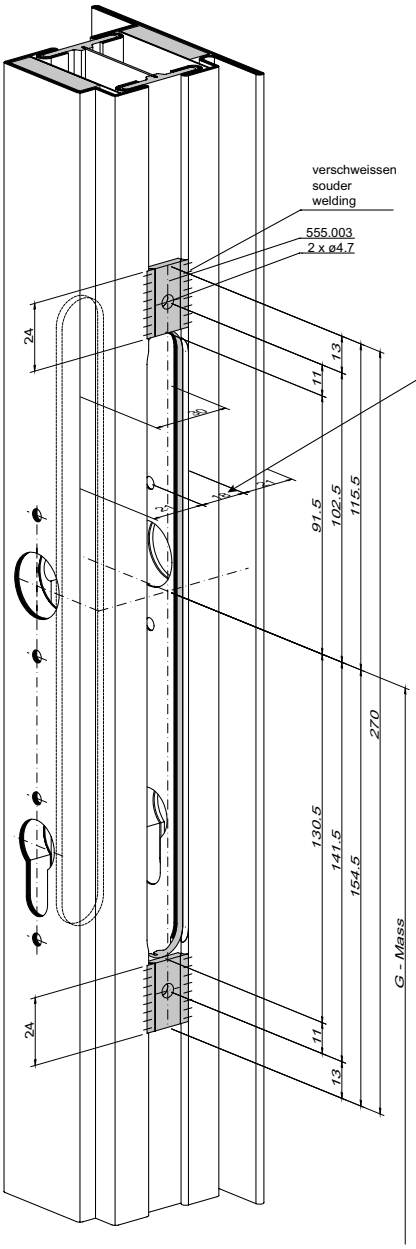

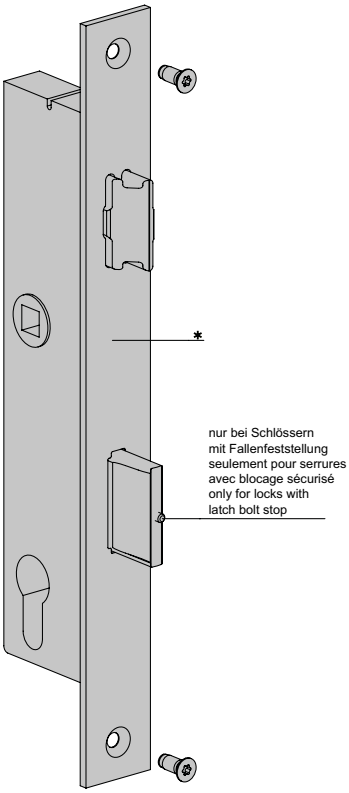

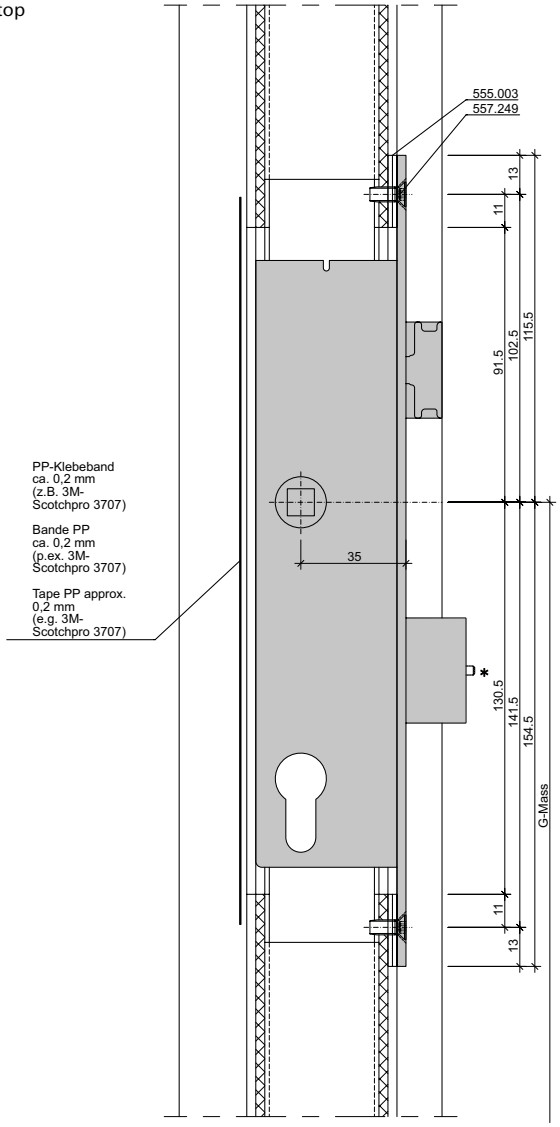

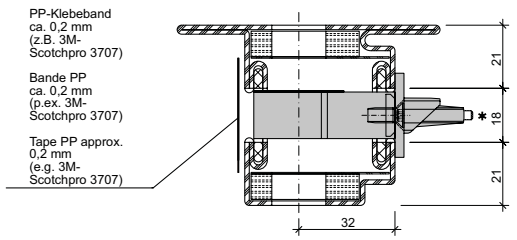

31-0111-3D-001

ift Rosenheim
Notifizierte Produktzertifizierungsstelle
13-003089-PR02
17.07.2020
Notified Body 0757

JANSEN

RC2 RC2 60 mm

Fallenriegel-Schloss mit Zusatzverriegelung Einbau mit Einschweissplättchen

Serrure à mortaiser avec verrouillage supplémentaire montage avec plaquette à souder

Latch-and-bolt lock with additional locking point installation with welding plates

Standardsortiment Gamme standard Standard range	Sonderbestellung Commande spéciale Special order
555.814	597.140
555.815	597.142
555.816	597.146
555.817	597.148
555.818	597.156
555.819	597.168
555.820	597.160
555.821	597.170
555.822	597.167
555.823	
555.824	
555.825	
555.826	
555.827	

Sonderbestellung
mit Fallenfeststellung
Commande spéciale
avec blocage sécurisé
Special order with latch bolt stop
597.137
597.139
597.153
597.155
597.165

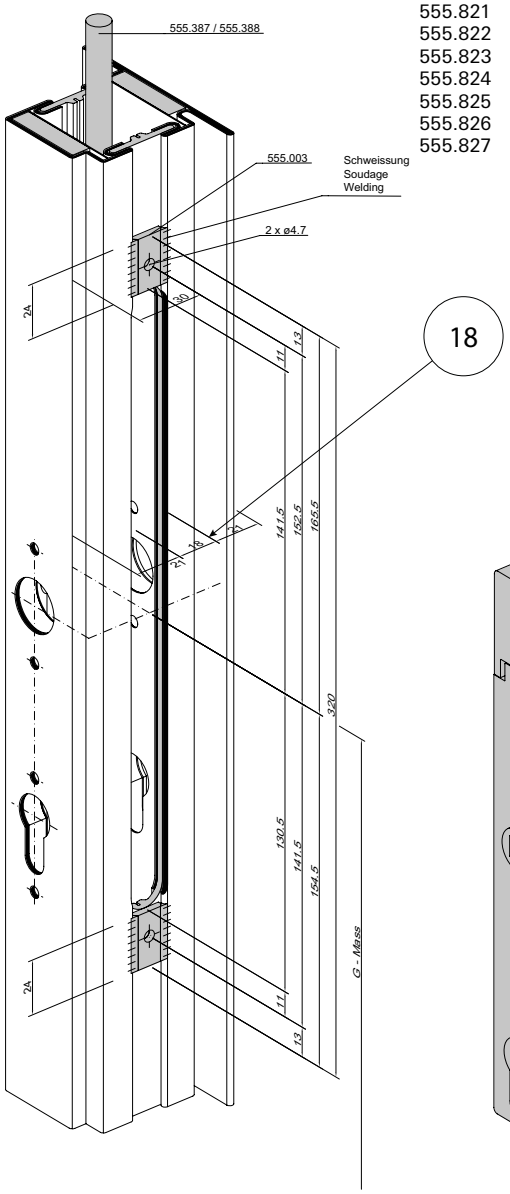

18

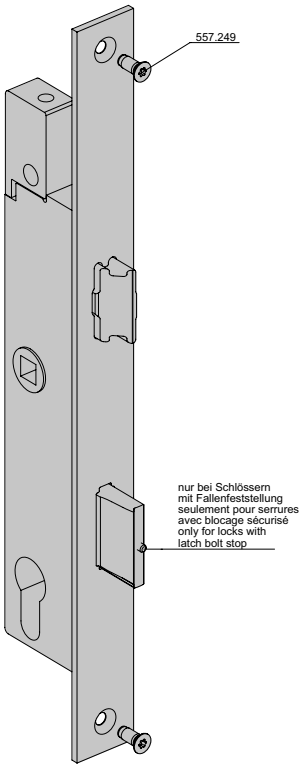

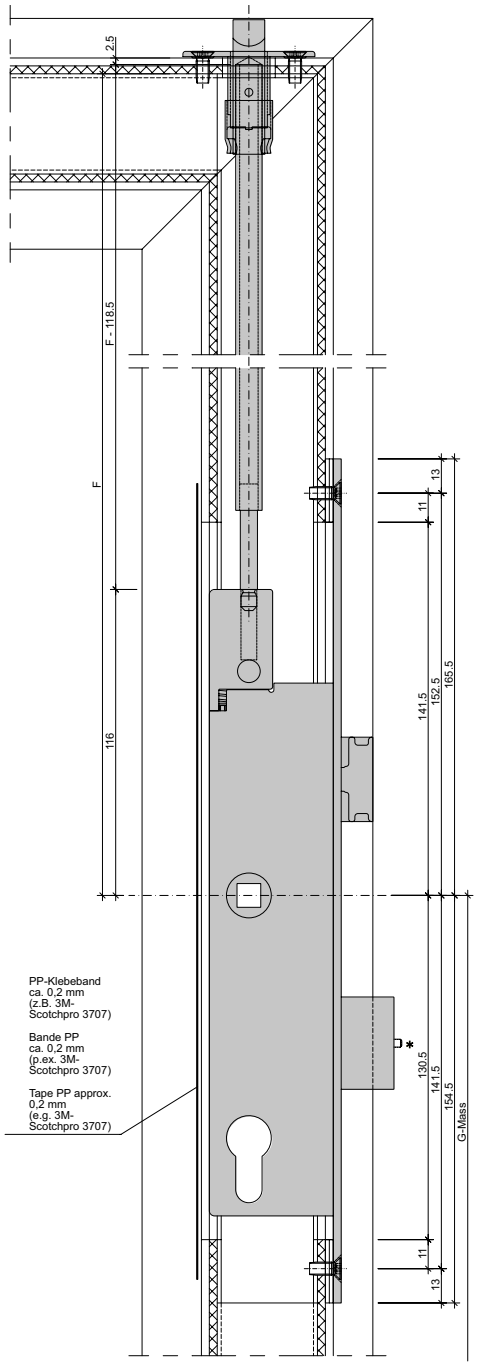

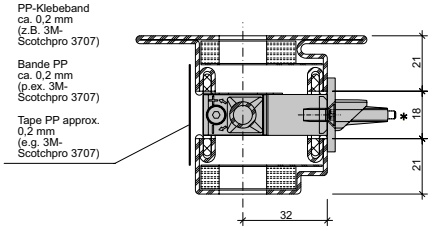

31-0111-3D-005

ift Rosenheim
Notifizierte Produktzertifizierungsstelle
13-003089-PR02
17.07.2020
Notified Body 0757

RC2 | RC2 | 60 mm

Fallenriegel-Schloss mit Überwachungsfunktion Einbau mit Einschweissplättchen

Serrure à mortaiser avec fonction de surveillance montage avec plaquette à souder

Latch-and-bolt lock with monitoring function installation with welding plates

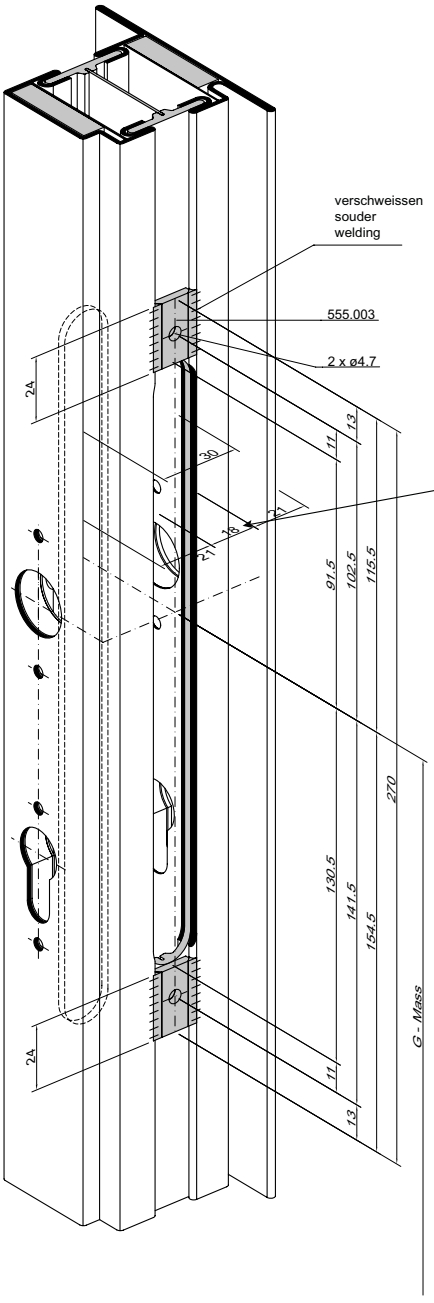

Sonderbestellung
Commande spéciale
Special order
597.100
597.102
597.105
597.181
597.111
597.183
597.116
597.185
597.118
597.188
597.121
597.191
597.127
597.193
597.132
597.195
597.134
597.198

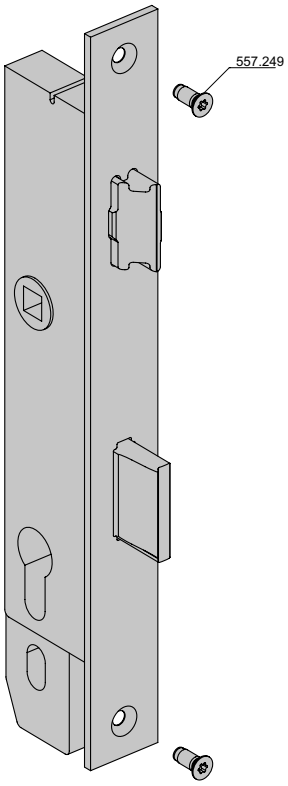

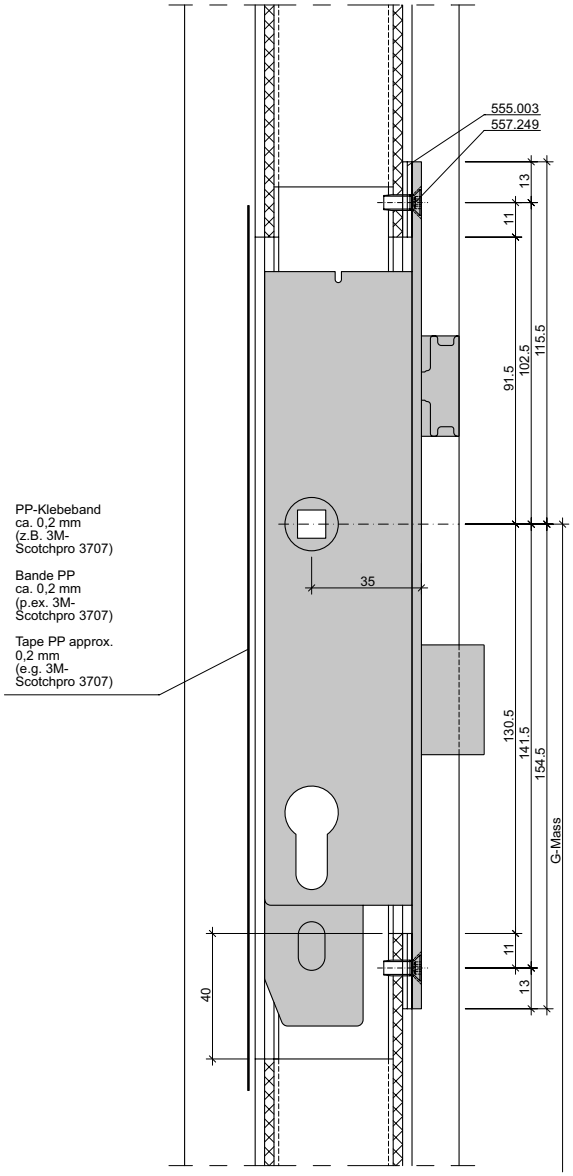

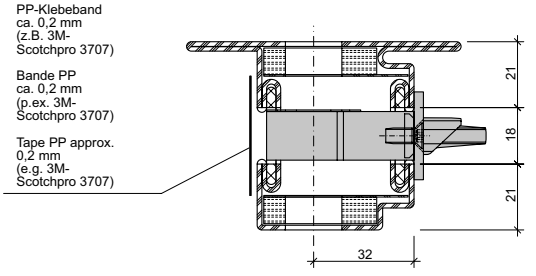

31-0111-3D-004

ift Rosenheim
Notifizierte Produktzertifizierungsstelle
13-003089-PR02
17.07.2020
Notified Body 0757

JANSEN



Fallenriegel-Schloss mit Überwachungsfunktion und Zusatzverriegelung Einbau mit Einschweissplättchen

Serrure à mortaiser avec fonction de surveillance et verrouillage supplémentaire montage avec plaquette à souder

Latch-and-bolt lock with monitoring function and additional locking point for installation with welding plates

Sonderbestellung
Commande spéciale
Special order
597.136
597.138
597.141
597.147
597.152
597.154
597.157
597.161
597.164
597.166

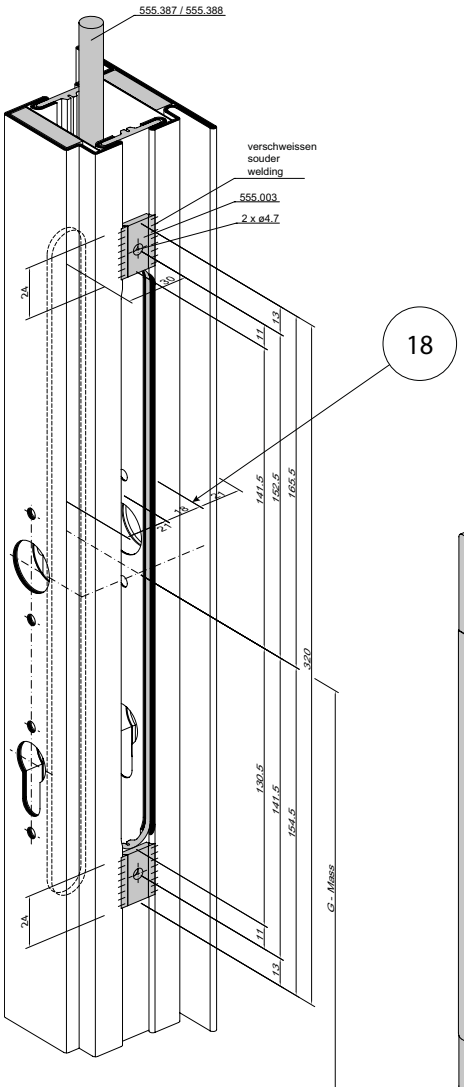

18

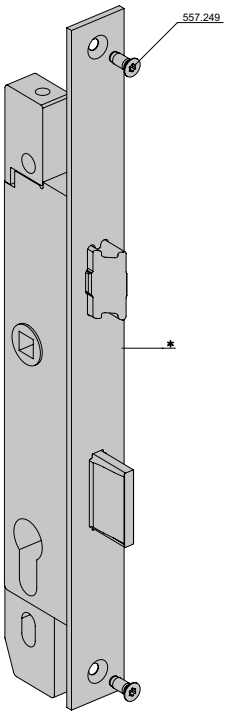

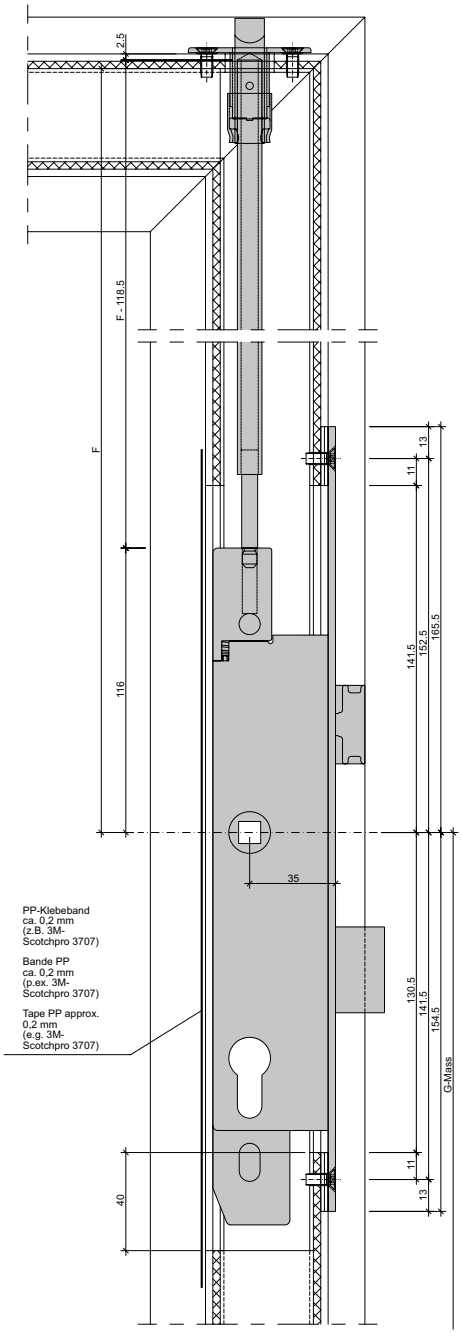

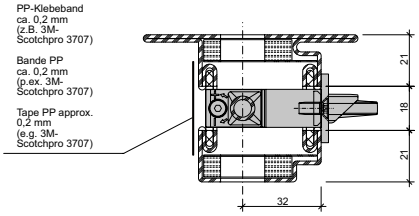

31-0111-3D-007

ift Rosenheim
Notifizierte Produktzertifizierungsstelle
13-003089-PR02
17.07.2020
Notified Body 0757

RC2 RC2 60 mm

Schlosseinbau mit Verdrehsicherung 556.180 und Riegelüberwachung

Montage de serrure avec sécurité anti torsion 556.180 et surveillance du pêne dormant

Lock installation with anti-twist device 556.180 and lockbar monitoring

** PP-Klebeband ca. 0,2 mm (z.B. 3M-Scotchpro 3707)

** Bande PP ca. 0,2 mm (p.ex. 3M-Scotchpro 3707)

** Tape PP approx. 0,2 mm (e.g. 3M-Scotchpro 3707)

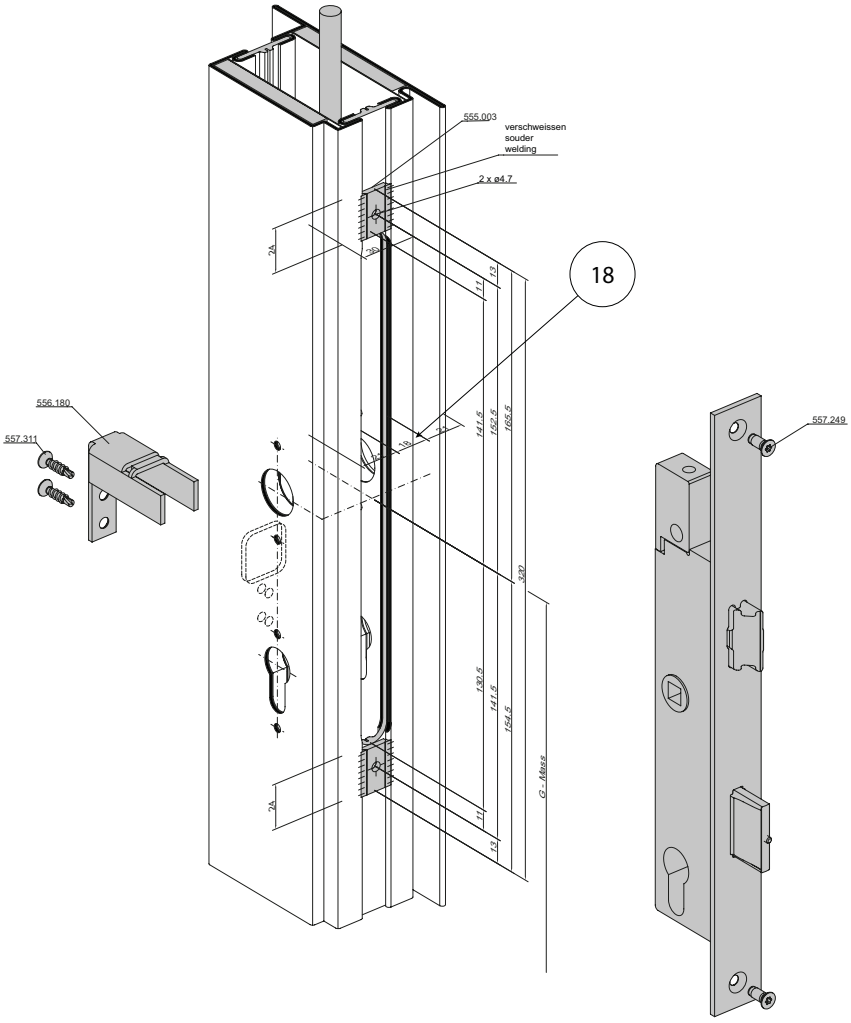

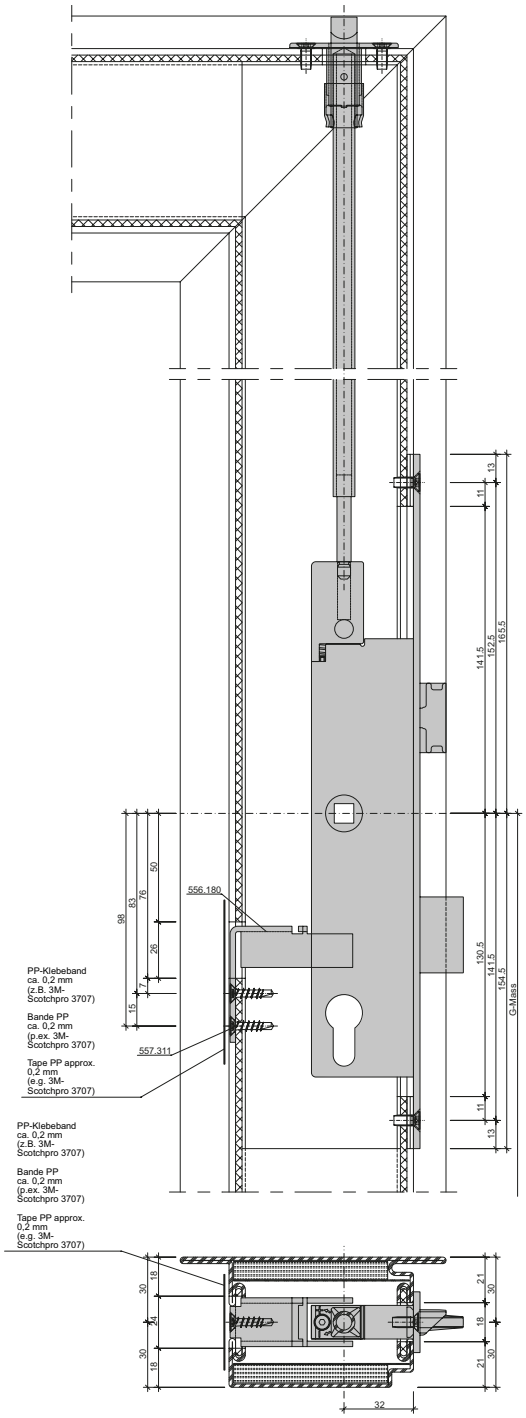

31-0111-3D-008

ift Rosenheim Notifizierte Produktzertifizierungsstelle 13-003089-PR02 17.07.2020 Notified Body 0757

JANSEN



Schliessblech 556.285 / 556.286 mit Austausch-Stück 556.041 und Riegelschaltkontakt 555.935 für Fallenriegel-Schloss

Gâche de fermeture 556.285 / 556.286 avec pièce de remplacement 556.041 et contact de fond de pêne 555.935 pour serrure à mortaiser

Strike plate 556.285 / 556.286 with replacement part 556.041 and lock contact switch 555.935 for latch and bolt lock

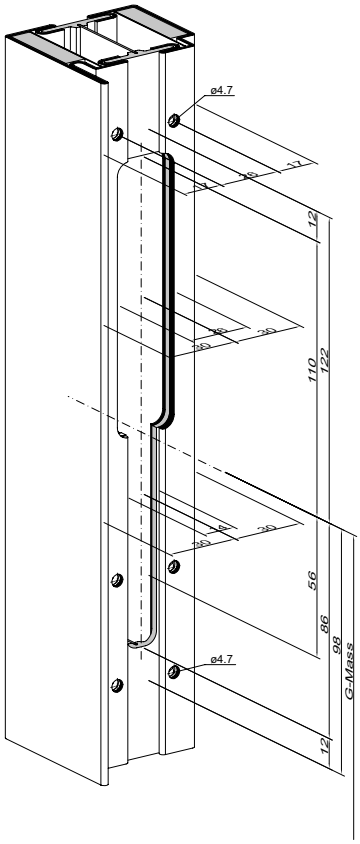

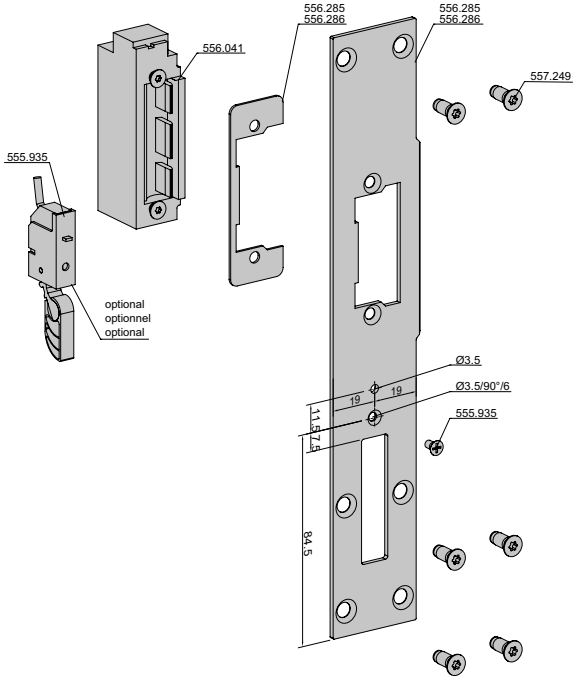

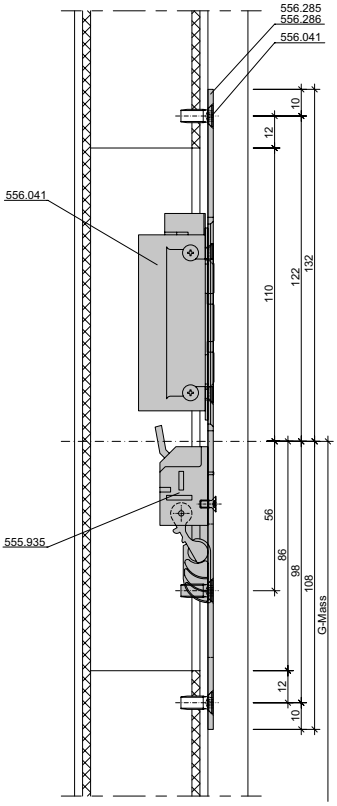

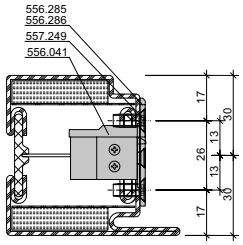

31-0111-3D-006

ift Rosenheim
Notifizierte Produktzertifizierungsstelle
13-003089-PR02
17.07.2020
Notified Body 0757

RC2 RC2 60 mm

Schliessblech 556.285 / 556.286 mit Elektro-Türöffner 556.042 / 556.043 und Riegelschaltkontakt 555.935 für Fallenriegel-Schloss

Riegelschaltkontakt 555.935 optional anwendbar

Gâche de fermeture 556.285 / 556.286 avec gâche électrique 556.042 / 556.043 et contact de fond de pêne 555.935 pour serrure à mortaiser

Contact de fond de pêne 555.935 applicable en option

Strike plate 556.285 / 556.286 with electric strike 556.042 / 556.043 and lock contact switch 555.935 for latch and bolt lock

Lock contact switch 555.935 optionally applicable

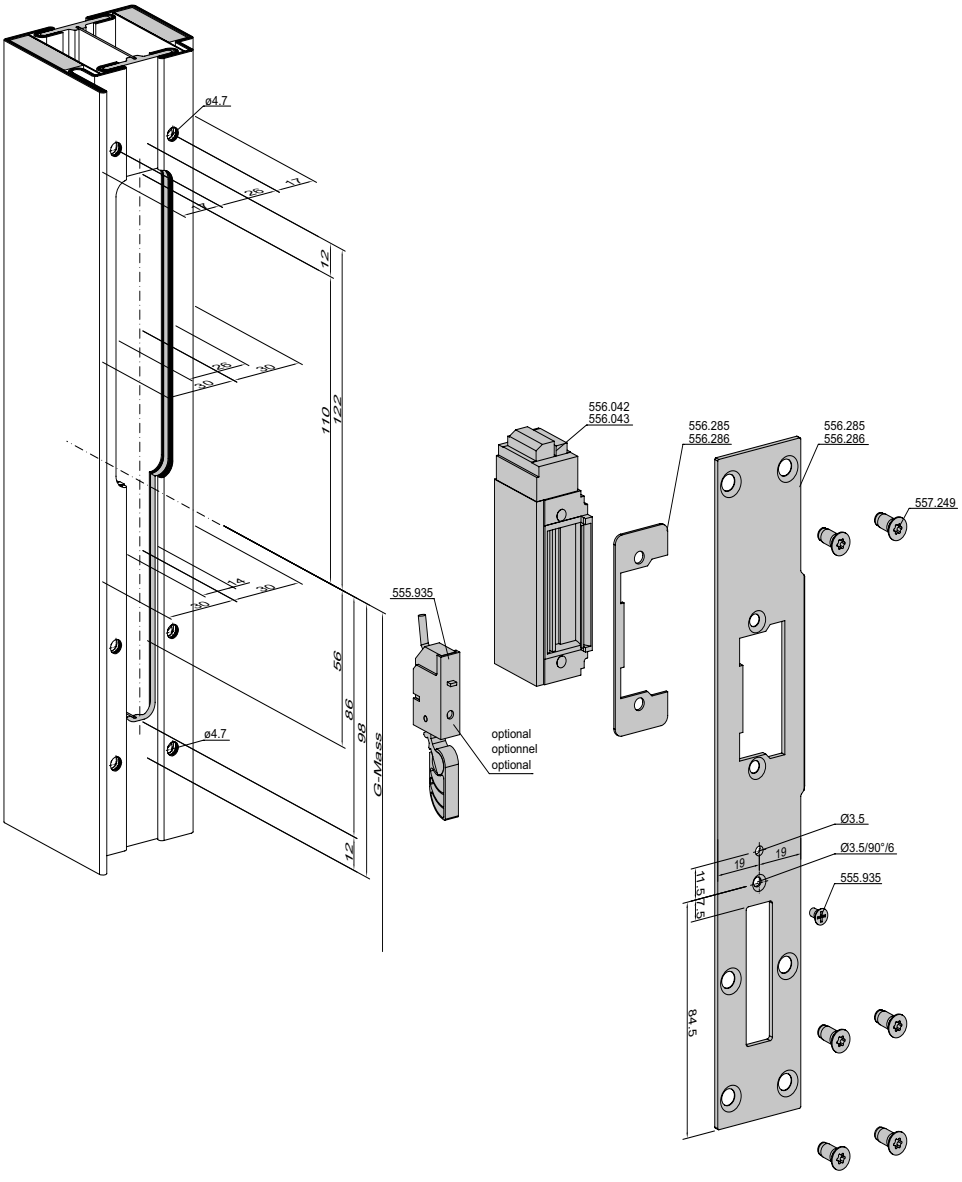

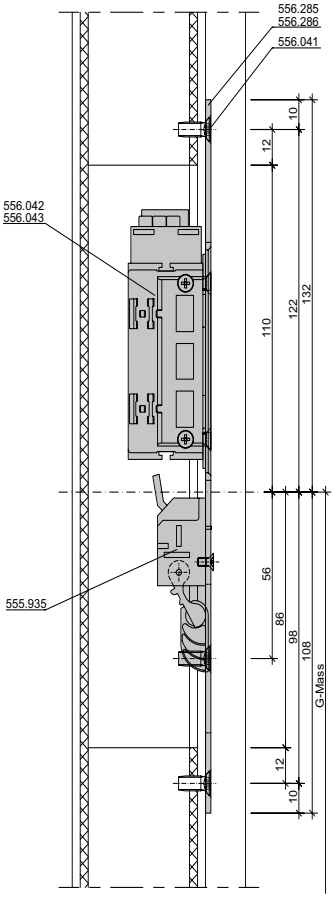

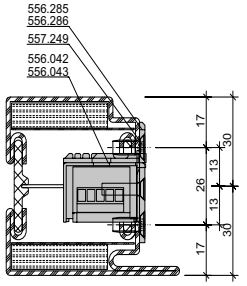

31-0111-3D-010

ift Rosenheim
Notifizierte Produktzertifizierungsstelle
13-003089-PR02
17.07.2020
Notified Body 0757

JANSEN

Beschlageinbau
Montage des ferrures
Installation of fittings

RC2 | 60 mm

Panik-Treibriegel-Schloss (Panik-Gegenkasten) 555.828

Serrure contre-bascule panique 555.828

Shoot bolt lock with emergency function 555.828

*** Empfehlung:** Bei Endmontage mittels chemischer Gewindesicherung (z.B. Loctite) sichern.

*** Recommandation:** sécurisation chimique du filet (telle que Loctite) lors du montage final!

*** Recommendation:** Chemical thread lock (e.g. Loctite) for final assembly.

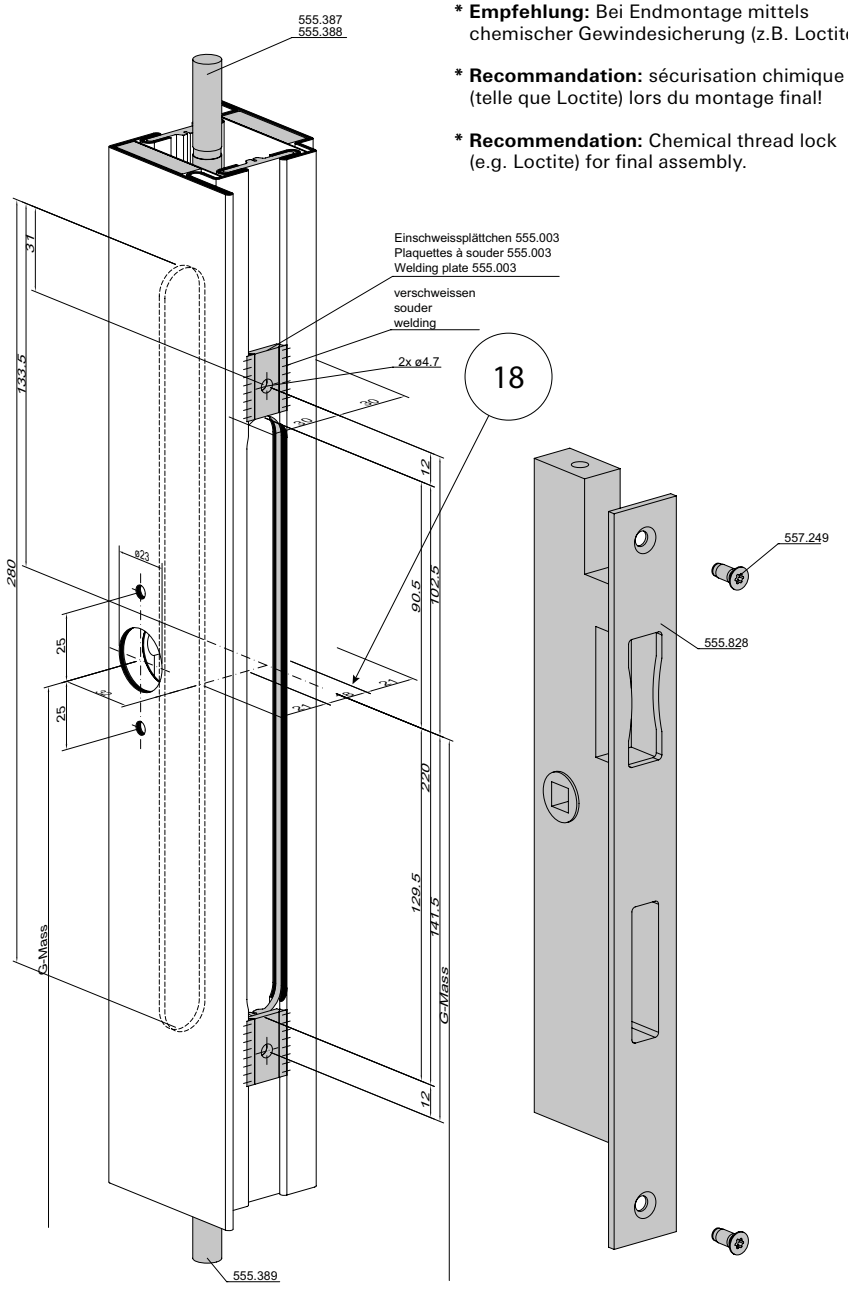

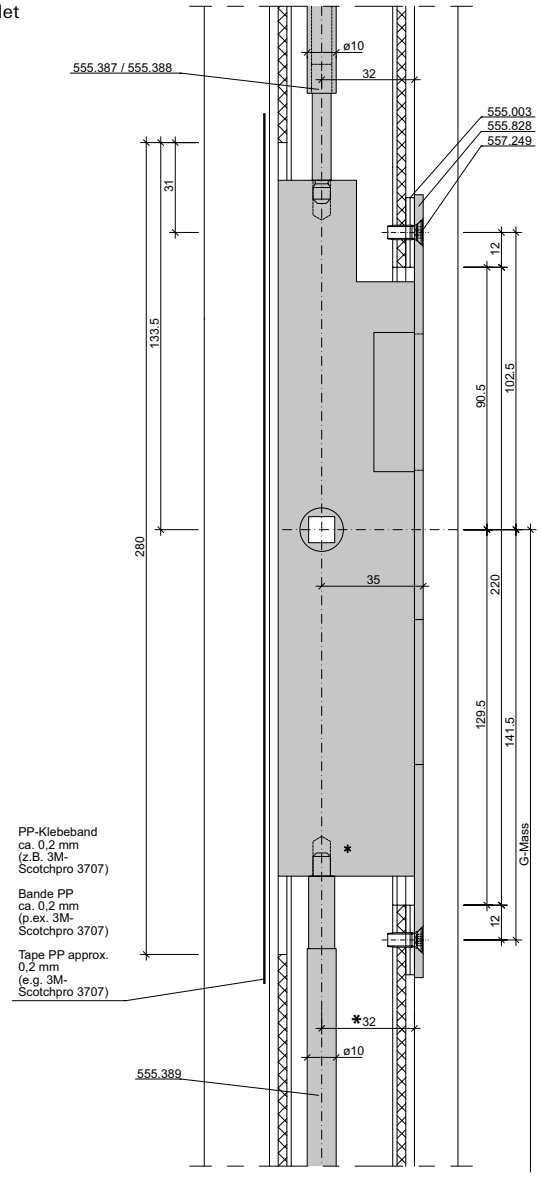

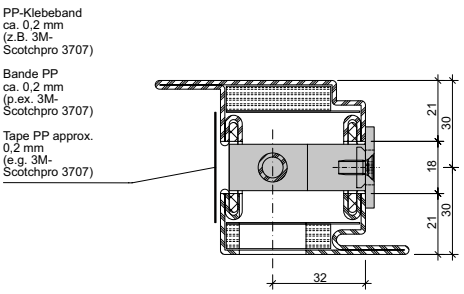

** PP-Klebeband ca. 0,2 mm (z.B. 3M-Scotchpro 3707)

** Bande PP ca. 0,2 mm (p.ex. 3M-Scotchpro 3707)

** Tape PP approx. 0,2 mm (e.g. 3M-Scotchpro 3707)

Einbau mit 499.145 / 499.146
Montage avec 499.145 / 499.146
Installation with 499.146

31-0111-3D-011

ift Rosenheim
Notifizierte Produktzertifizierungsstelle
13-003089-PR02
17.07.2020
Notified Body 0757

Panik-Treibriegel-Schloss 555.850/851 mit Elektro-Türöffner 555.852

Serrure contre-bascule panique 555.850/851 avec gâche électrique 555.852

Shoot bolt lock with emergency function 555.850/851 with electric strike 555.852

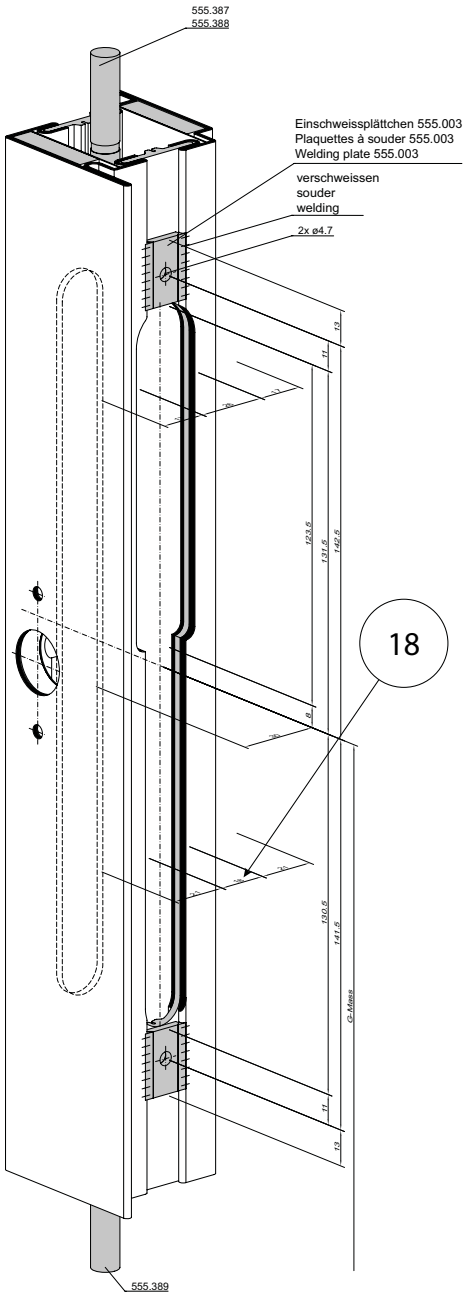

* **Empfehlung:** Bei Endmontage mittels chemischer Gewindesicherung (z.B. Loctite) sichern.
* **Recommandation:** sécurisation chimique du filet (telle que Loctite) lors du montage final!
* **Recommendation:** Chemical thread lock (e.g. Loctite) for final assembly.

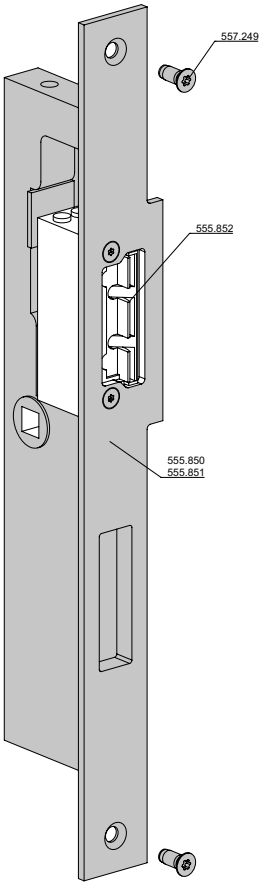

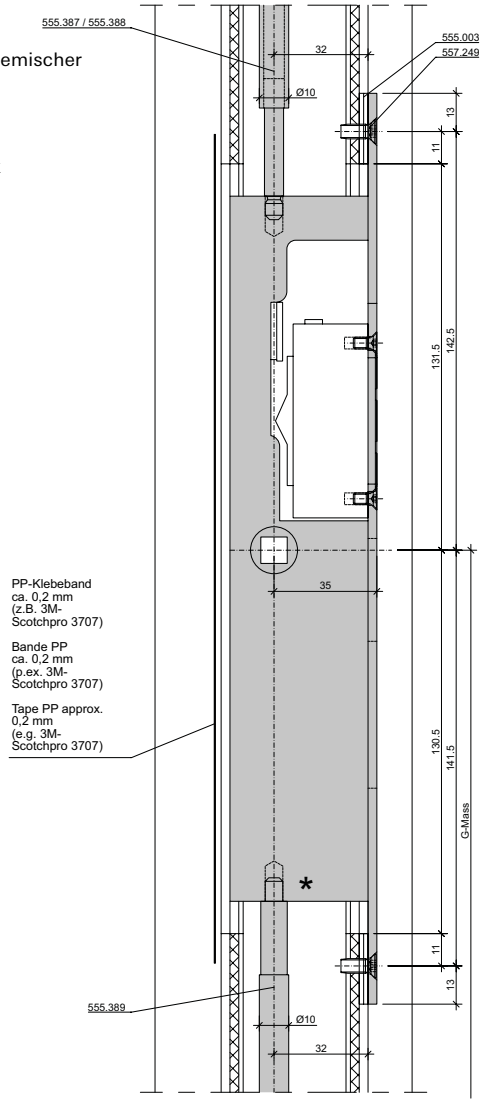

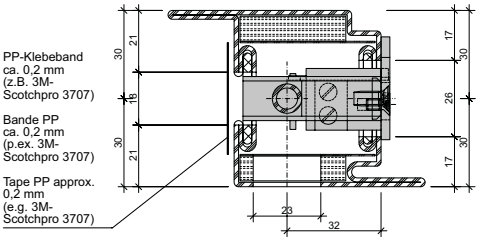

** PP-Klebeband ca. 0,2 mm (z.B. 3M-Scotchpro 3707)

** Bande PP ca. 0,2 mm (p.ex. 3M-Scotchpro 3707)

** Tape PP approx. 0,2 mm (e.g. 3M-Scotchpro 3707)

31-0111-3D-018

1) Achtung: Bohrabstände überprüfen! Je nach Rosetten-Fabrikat unterschiedliche Masse.

1) Attention: Vérifier les écarts de perçage! Dimensions différentes en fonction du type de rosace.

1) Important: Check spacing of drill holes! Different dimensions, depending on the rosette manufacturer.

rosenheim
ift
Notifizierte Produkt-zertifizierungsstelle
13-003089-PR02
17.07.2020
Notified Body 0757

RC2 RC2 60 mm

Falztreibriegel 555.380
Standflügel

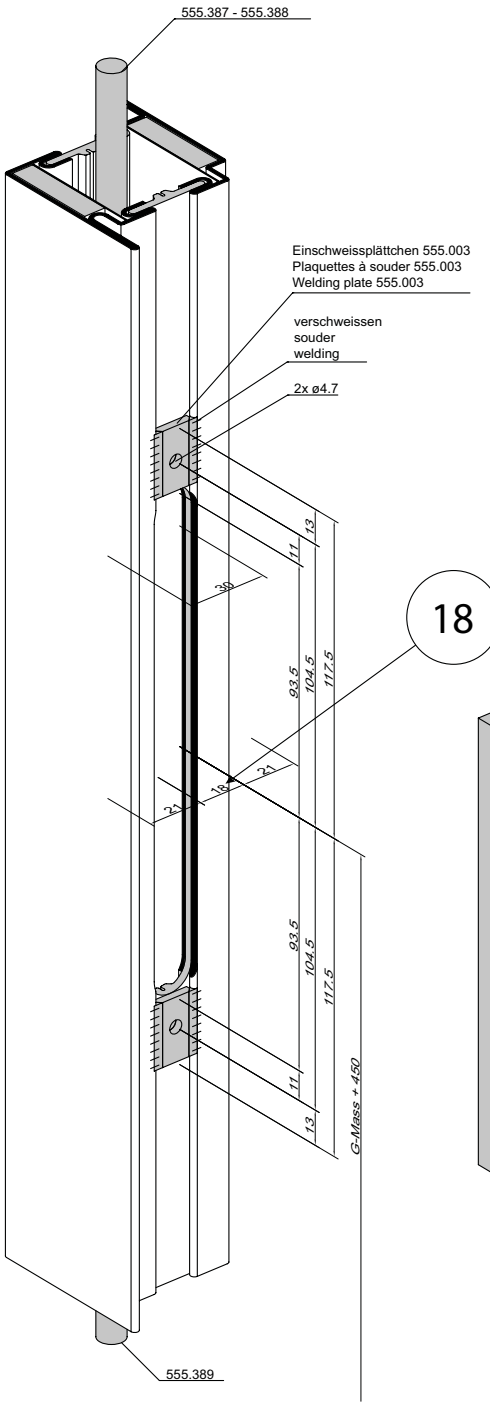

Bascule à mortaiser 555.380
Vantail semi-fixe

*** Empfehlung:** Bei Endmontage mittels chemischer Gewindesicherung (z.B. Loctite) sichern.

*** Recommandation:** sécurisation chimique du filet (telle que Loctite) lors du montage final!

*** Recommendation:** Chemical thread lock (e.g. Loctite) for final assembly.

18

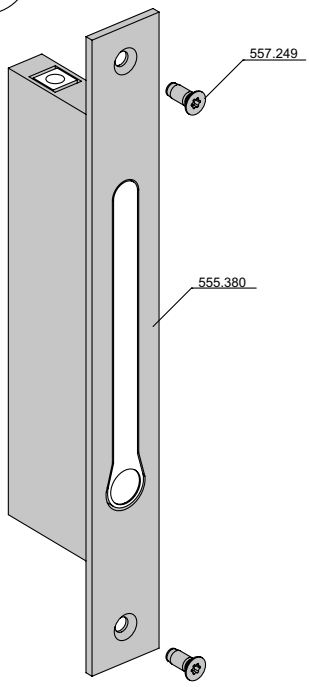

Rebate lever bolt 555.380
Secondary leaf

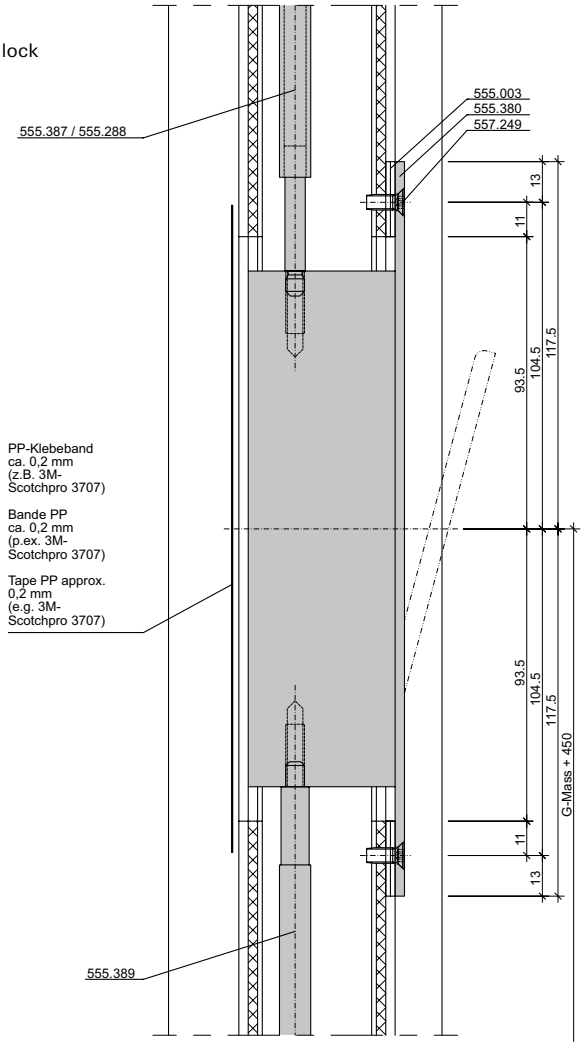

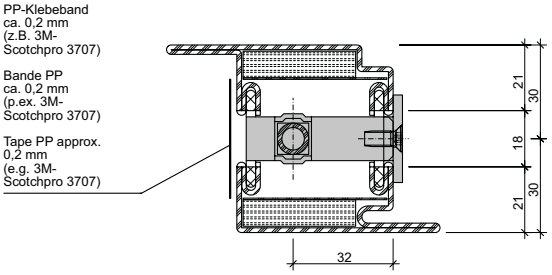

Einbau mit 499.147
Montage avec 499.147
Installation with 499.147

** PP-Klebeband ca. 0,2 mm (z.B. 3M-Scotchpro 3707)

** Bande PP ca. 0,2 mm (p.ex. 3M-Scotchpro 3707)

** Tape PP approx. 0,2 mm (e.g. 3M-Scotchpro 3707)

31-0111-3D-016

ift Rosenheim
Notifizierte Produktzertifizierungsstelle
13-003089-PR02
17.07.2020
Notified Body 0757



Falztreibriegel 555.380 in Kombination mit Elektro-Türöffner Standflügel

Bascule à mortaiser 555.380 en combinaison avec gâche électrique Vantail semi-fixe

Rebate lever bolt 555.380 in combination with electric strike Secondary leaf

*** Empfehlung:** Bei Endmontage mittels chemischer Gewindesicherung (z.B. Loctite) sichern.

*** Recommandation:** sécurisation chimique du filet (telle que Loctite) lors du montage final!

*** Recommendation:** Chemical thread lock (e.g. Loctite) for final assembly.

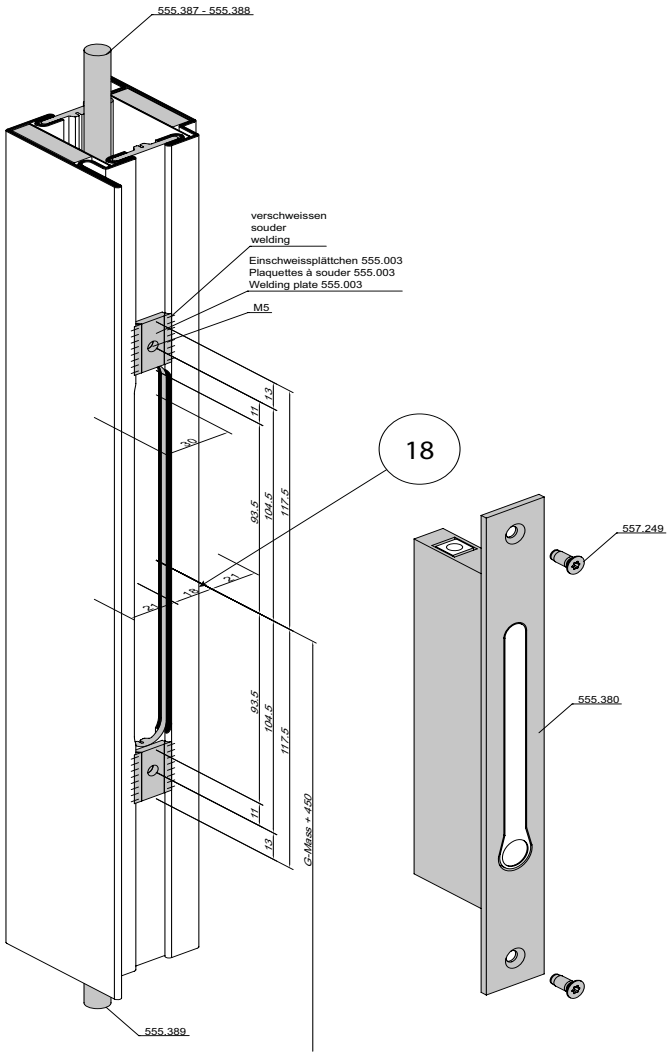

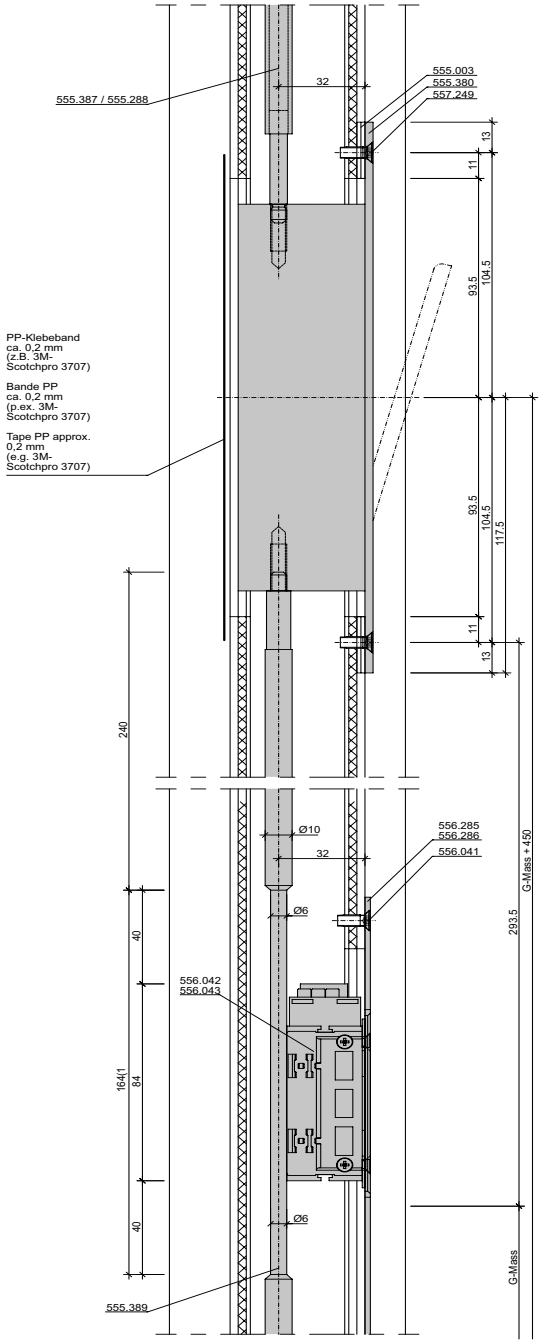

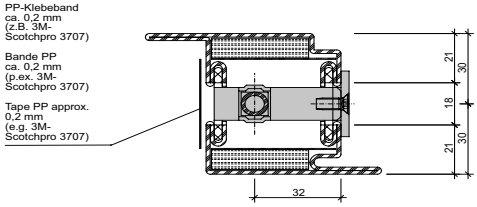

31-0111-3D-017

Einbau mit 499.147
Montage avec 499.147
Installation with 499.147

** PP-Klebeband ca. 0,2 mm (z.B. 3M-Scotchpro 3707)

** Bande PP ca. 0,2 mm (p.ex. 3M-Scotchpro 3707)

** Tape PP approx. 0,2 mm (e.g. 3M-Scotchpro 3707)

1) Treibriegelstange 555.389 im Bereich Elektro-Türöffner auf ø 6 mm reduzieren.

1) Réduire la tige de verrouillage 555.389 dans la zone de la gâche électrique à ø 6 mm

1) Reduce shoot bolt 555.389 to ø 6 mm in the area of the electric strike

ift ROSENHEIM
Notifizierte Produkt-zertifizierungsstelle
13-003089-PR02
17.07.2020
Notified Body 0757

RC2 RC2 60 mm

Schliessblech-Unterlage 556.189 in Kombination mit Schaltschloss 555.132

gâche de fermeture support 556.189 en combination avec serrure de retient 555.132

strike plate support 556.189 in combination with switch latch 555.132

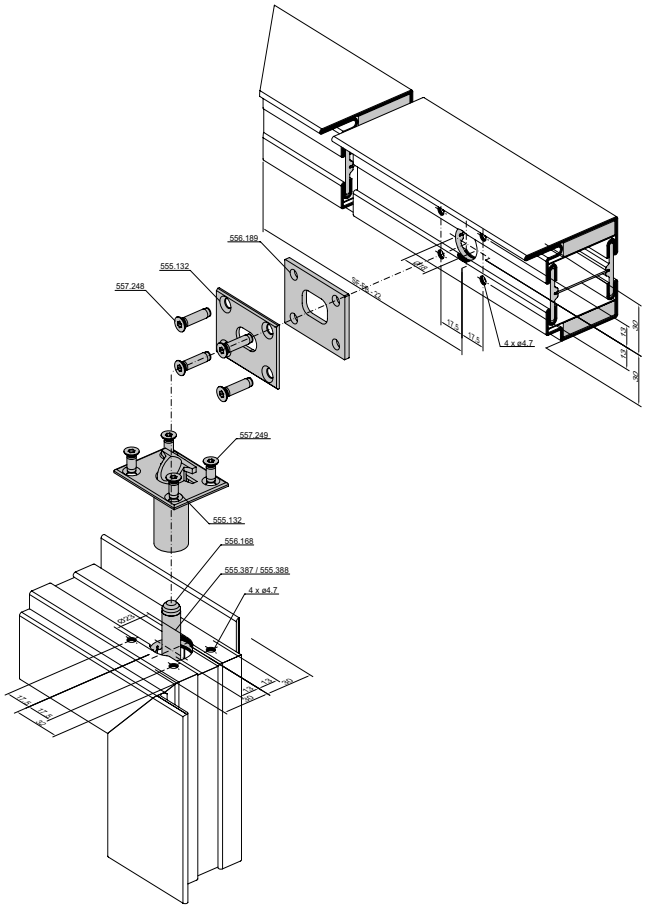

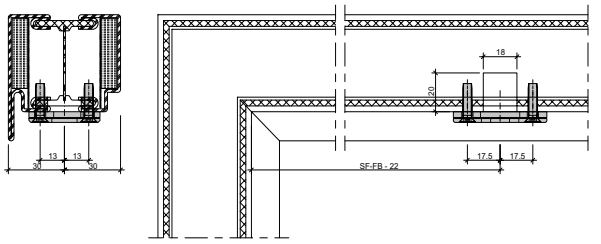

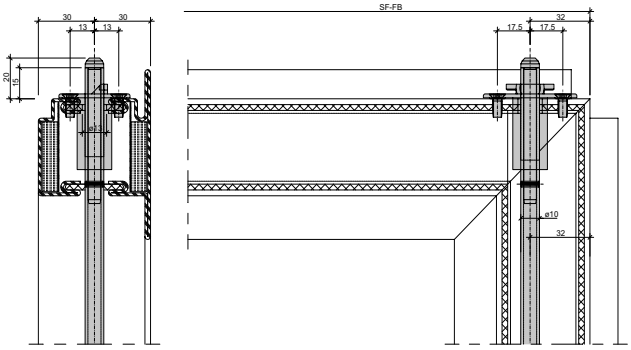

Einbau mit 499.124
Montage avec 499.124
Installation with 499.124

31-0111-3D-013

ift Rosenheim
Notifizierte Produktzertifizierungsstelle
13-003089-PR02
17.07.2020
Notified Body 0757

RC2 | RC2 | 60 mm

E-Öffner in Kombination mit Schnappriegel 555.214 und Schliessblech-Unterlage 556.189 in Kombination mit Schaltschloss 555.132 bei 2-flg. Türen

Gâche électrique en combinaison avec le pêne dormant à ressort 555.214 et support de gâche 556.189 en combinaison avec la serrure de commande 555.132 pour portes à 2 vantaux

Electric strike in combination with latch bolt 555.214 and strike plate backplate 556.189 in combination with switch lock 555.132 for 2-leaf doors

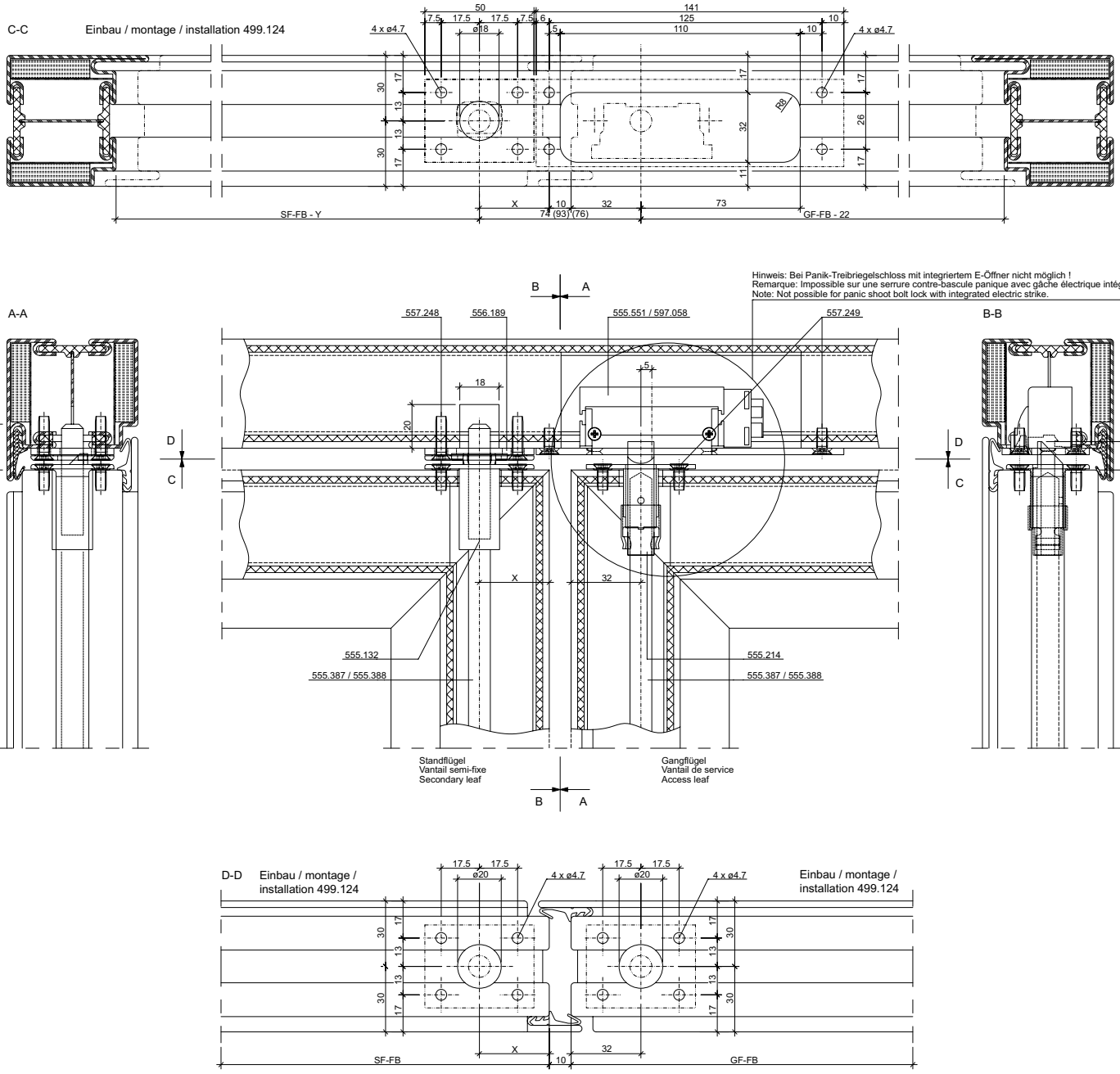

31-0111-E-001

ift Rosenheim
Notifizierte Produktzertifizierungsstelle
13-003089-PR02
17.07.2020
Notified Body 0757

JANSEN

RC2 RC2 60 mm

Schnappriegel 555.214 und Schliessblech sowie Schliessblech-Unterlage 556.189 in Kombination mit Schaltschloss 555.132 bei 2-flg. Türen

Verrou à déclic 555.214 et gâche ainsi que support de gâche 556.189 en combinaison avec Serrure de commande 555.132 pour portes à 2 vantaux

Latch bolt 555.214 and striking plate as well as striking plate support 556.189 in combination with Switching lock 555.132 for 2-leaf doors

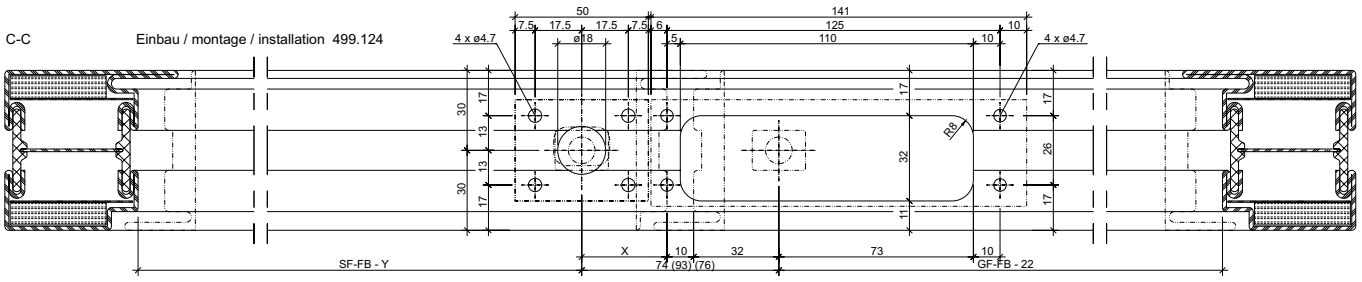

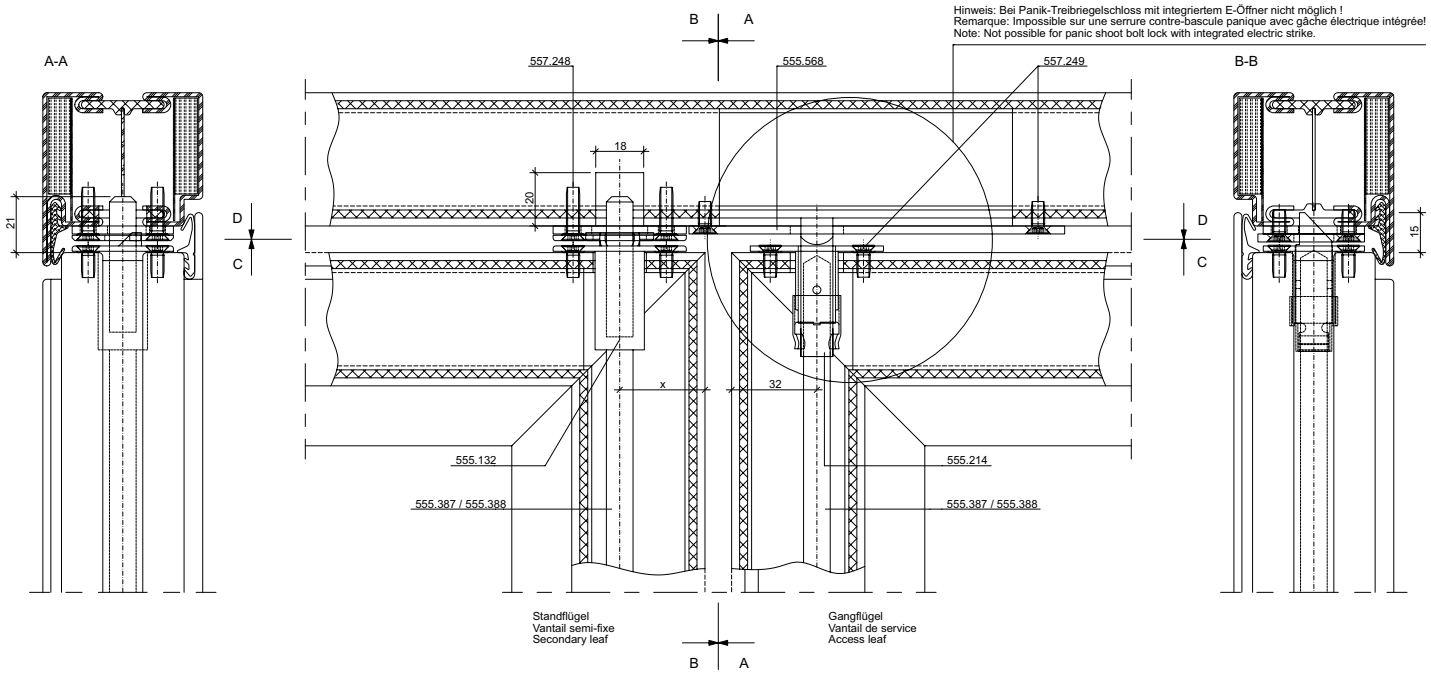

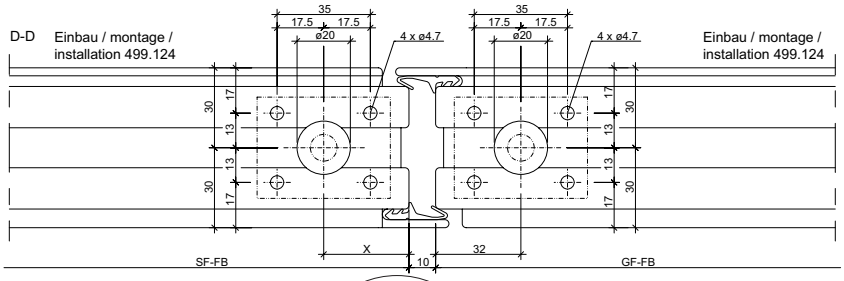

31-0111-E-002

ift Rosenheim
Notifizierte Produktzertifizierungsstelle
13-003089-PR02
17.07.2020
Notified Body 0757

RC2 RC2 60 mm

Schnappriegel 555.214 und AT-Schliessblech sowie Schliessblech-Unterlage 556.189 in Kombination mit Schaltschloss 555.132 bei 2-flg. Türen

Verrou à déclic 555.214 et gâche AT ainsi que support de gâche 556.189 en combinaison avec serrure de commande 555.132 pour portes à 2 vantaux

Latch bolt 555.214 and AT striking plate as well as striking plate support 556.189 in combination with switch lock 555.132 for 2-leaf doors

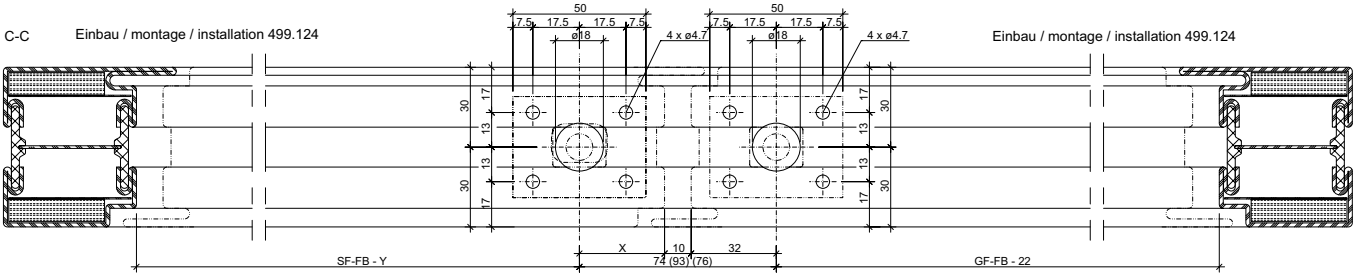

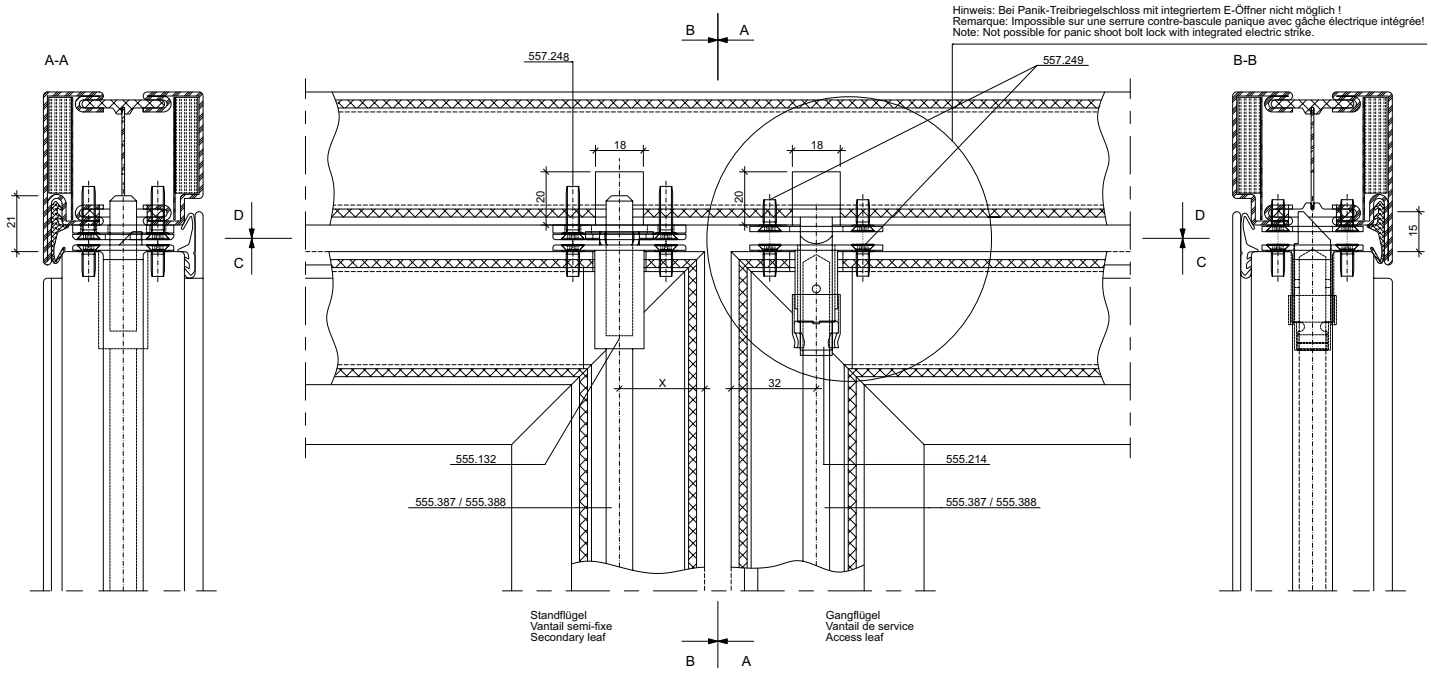

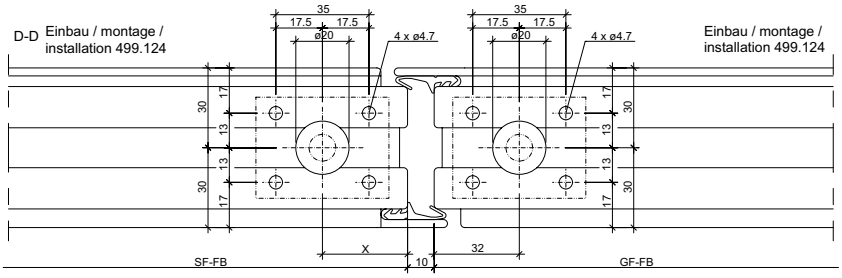

31-0111-E-003

ift Rosenheim
Notifizierte Produktzertifizierungsstelle
13-003089-PR02
17.07.2020
Notified Body 0757

JANSEN

Kantenbascule 555.384 in Kombination mit Elektro-Türöffner Standflügel

Verrou à entailler à bascule 555.384 en combinaison avec gâche électrique Vantail semi-fixe

Espagnolette 555.384 in combination with electric strike Secondary leaf

*** Empfehlung:** Bei Endmontage mittels chemischer Gewindesicherung (z.B. Loctite) sichern.

*** Recommandation:** sécurisation chimique du filet (telle que Loctite) lors du montage final!

*** Recommendation:** Chemical thread lock (e.g. Loctite) for final assembly.

Hinweis: Einbau auch mit Einschweissplättchen 555.003 anstelle von Stulpadapter
Remarque: Montage également avec plaquette à souder 555.003 à la place de l'adaptateur de têtière
Note: Can also be installed using welding plate 555.003 instead of faceplate adapter

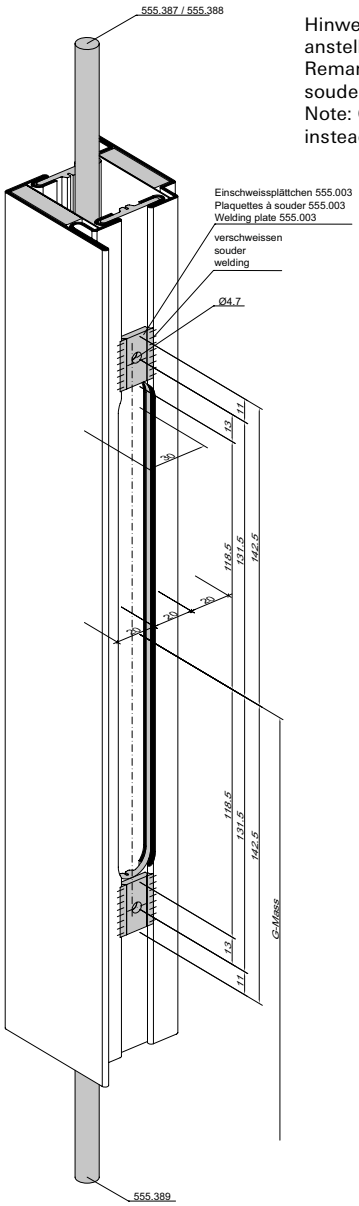

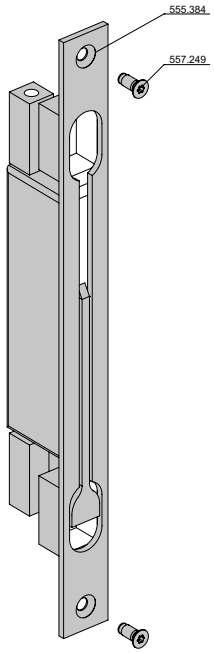

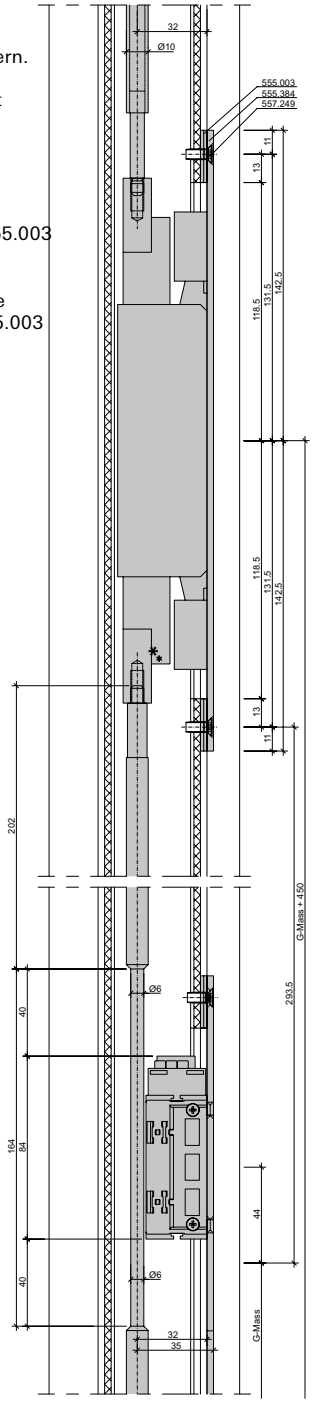

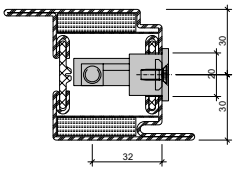

31-0111-3D-015

Einbau mit 499.118 **Montage avec 499.118** **Installation with 499.118**

RC2

60 mm

Schliessblech in Kombination mit Kantenbascule 555.384 Standflügel

Gâche de fermeture en combinaison avec verrou à entailler à bascule 555.384 Vantail semi-fixe

Strike plate in combination with espagnolette 555.384 Secondary leaf

Einbau mit 499.124
Montage avec 499.124
Installation with 499.124

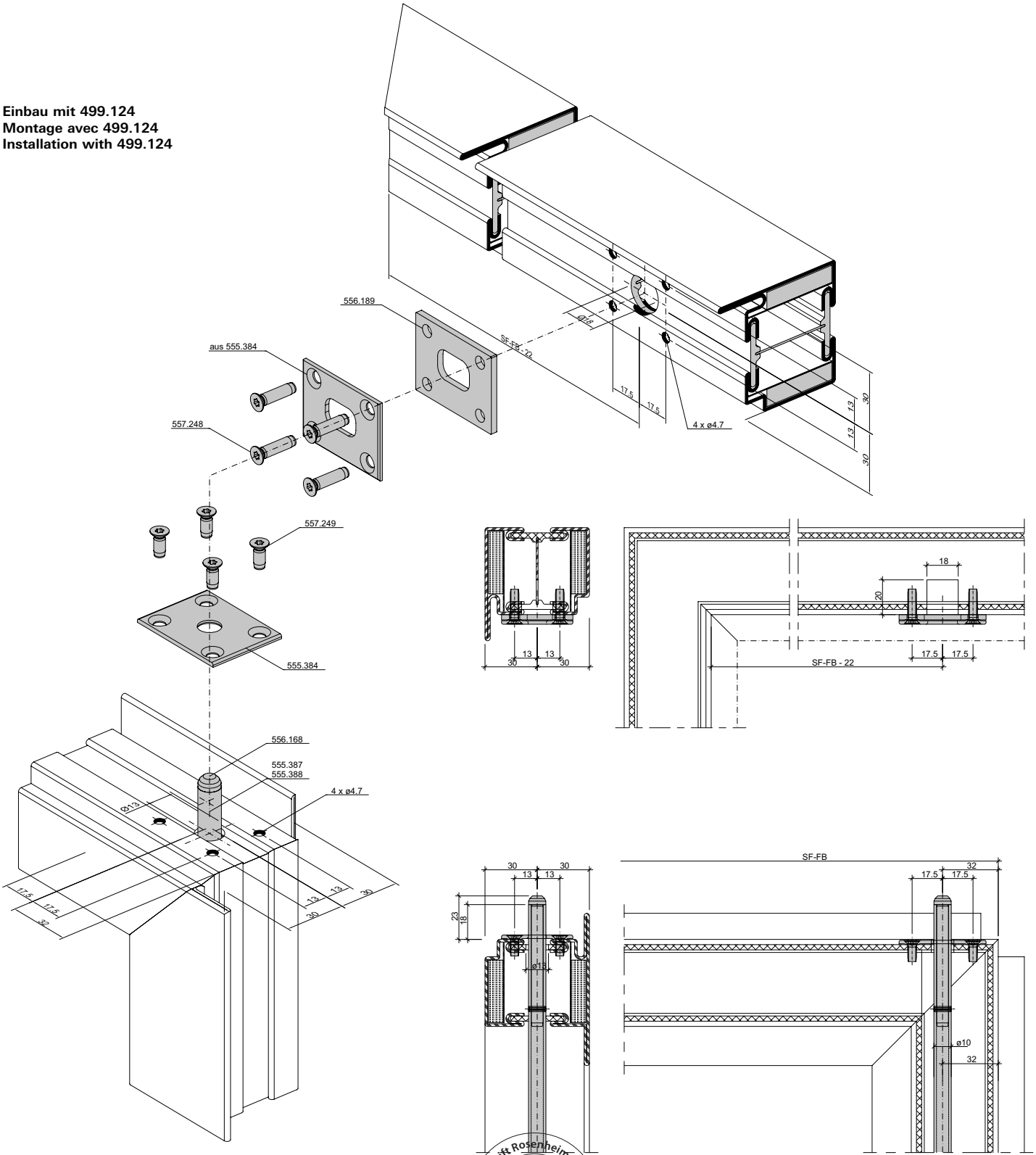

31-0111-3D-012

ift Rosenheim
Notifizierte Produktzertifizierungsstelle
13-003089-PR02
17.07.2020
Notified Body 0757

JANSEN

Drückerabdeckung

Notausgangstüren mit RC Anforderung und innenliegendem Drücker, sowie mit schwellenloser Ausführung sind Drückerabdeckungen oder Drückersicherungen einzusetzen.

Recouvrement de poignée

Pour les issues de secours avec spécification RC et poignées situées à l´intérieur, de même qu›avec une conception sans seuil, il faut utiliser des recouvrements de poignée ou capots de poignée.

Handle cover

Handle guards or handle covers must be used for emergency exit doors with RC requirement and internal handle as well as with design without threshold.

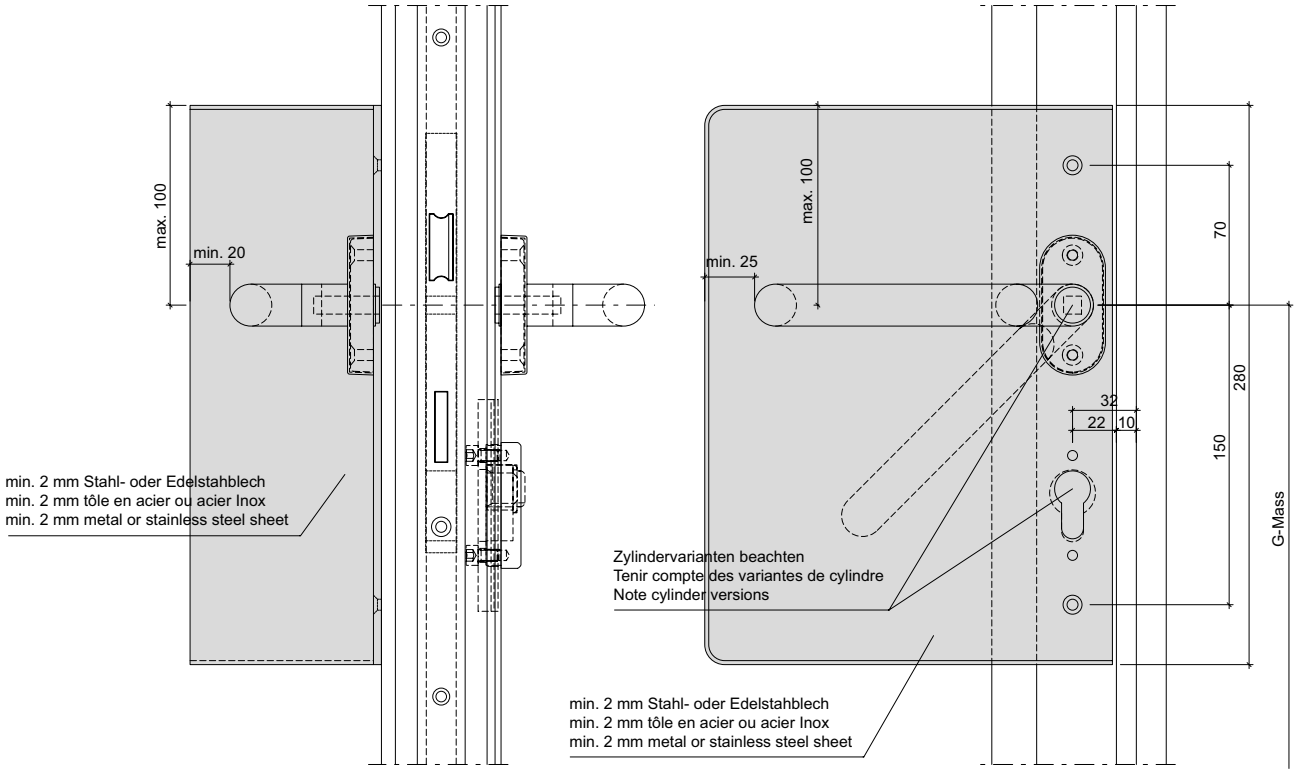

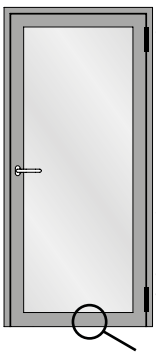

Notwendig bei folgenden Schwellenlösungen:
siehe S. X-XXX

Nécessaire pour les conceptions de seuils suivantes :
voir p. X-XXX

Necessary for the following threshold solutions:
see p. X-XXX

Hinweis:
Schlossdarstellung schematisch

Remarque :
Représentation schématique de la serrure

Notice:
Schematic illustration of the lock

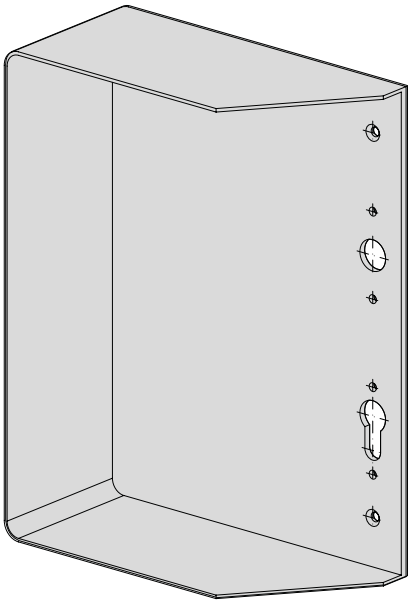

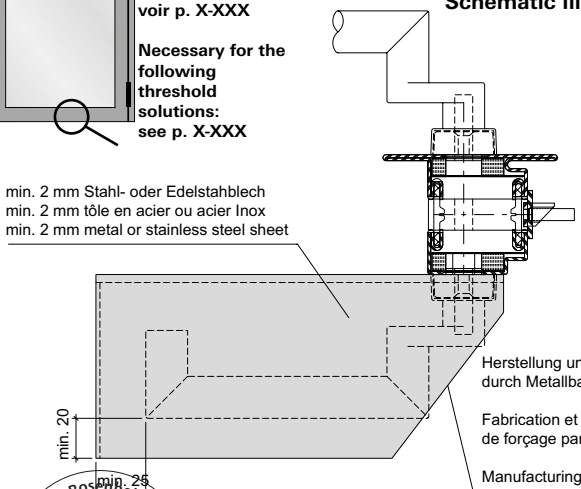

Herstellung und Kontrolle Zwängungsfreiheit durch Metallbauer

Fabrication et contrôle de l'absence de forçage par le métallier

Manufacturing and checking for unimpeded movement to be carried out by metal fabricator

ift Rosenheim
Notifizierte Produktzertifizierungsstelle
13-003089-PR02
17.07.2020
Notified Body 0757
31-0105-VM-046-KO

RC2 | 60 mm

Hinweis:

Setzen Sie die Drückerabdeckung (siehe S. 5-715) ein, wenn alle folgende Bedingungen erfüllt sind:

1. Drücker und
2. mit Panikfunktion und
3. mit einer der unten abgebildeten Schwellenlösungen

a)

Bei Türen ohne Schwelle

Pour les portes sans seuil

For doors without threshold

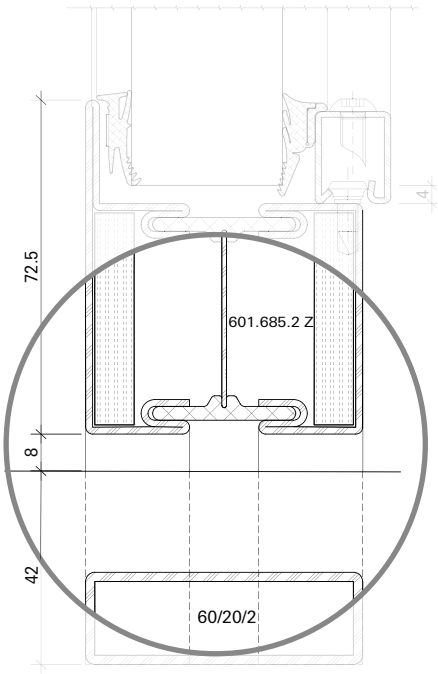

Remarque :

Placez le recouvrement de la poignée (voir page 5-715) si toutes les conditions suivantes sont remplies :

1. béquille et
2. avec fonction anti-panique et
3. avec l'une des solutions de seuil illustrées ci-dessous

b)

bei automatischer Senkdichtung: Art. 555.366 bis 555.373

En cas de joint seuil automatique : art. 555.366 à 555.373

With automatic drop-gasket: Art. 555.366 to 555.373

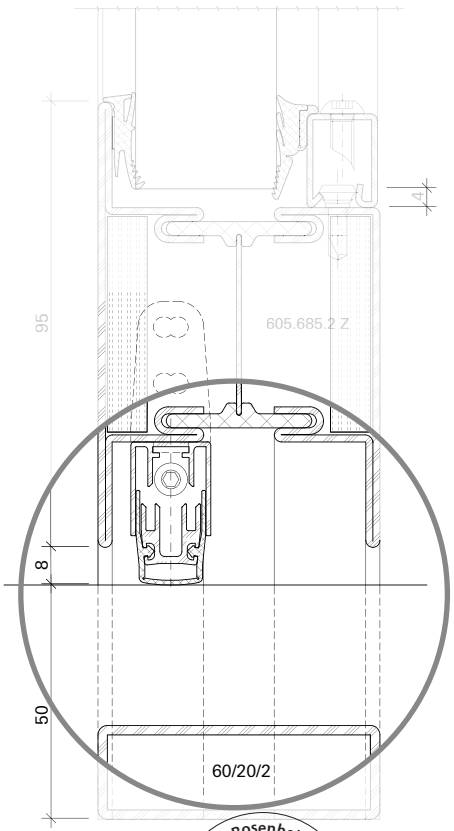

Notice:

Insert the lever handle cover (see page 5-715) if all the following conditions are met:

1. lever handle and
2. with panic function and
3. with one of the threshold solutions shown below

c)

Bei folgenden Schwellenvarianten: Art. 407.040, 407.041, 400.858

Pour les variantes de seuils suivantes: Art. 407.040, 407.041, 400.858

For the following threshold variants: Art. 407.040, 407.041, 400.858

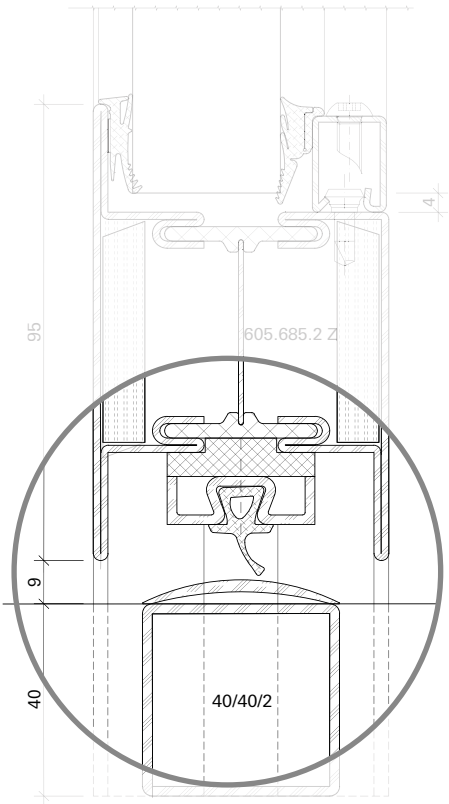

ift Rosenheim
Notifizierte Produktzertifizierungsstelle
13-003089-PR02
17.07.2020
Notified Body 0757

RC2 RC2 60 mm

Montage Gleitstopfen 556.168 auf Treibriegelstange 555.387 / 555.388 mit Bohrlehre 499.022

Montage du bouchon coulissant 556.168 sur la tige de verrouillage 555.387 / 555.388 avec gabarit de perçage 499.022

Assembly of sliding plug 556.168 on espagnolette rod 555.387 / 555.388 with drilling jig 499.022

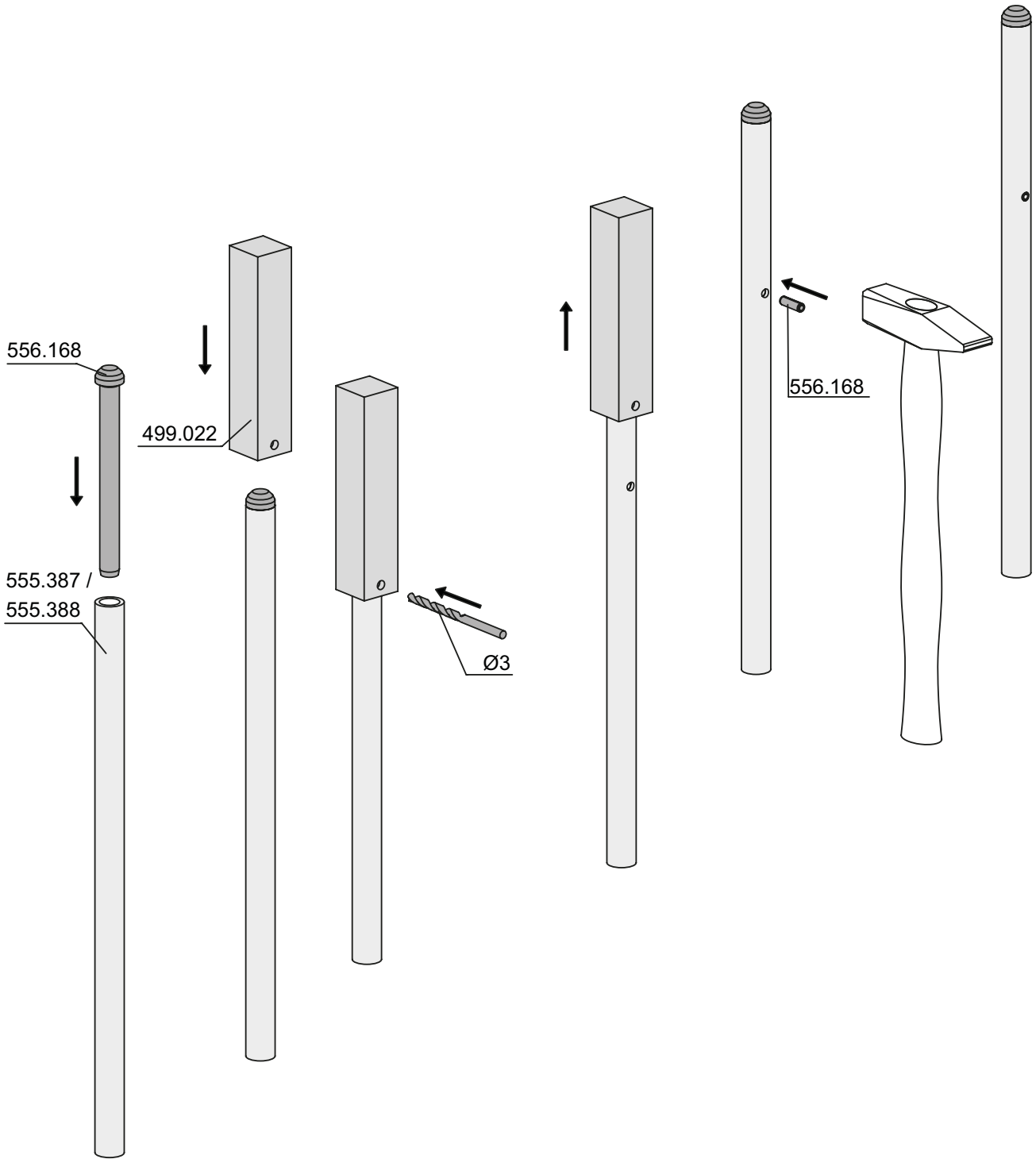

31-0107-3D-040

ift Rosenheim
Notifizierte Produktzertifizierungsstelle
13-003089-PR02
17.07.2020
Notified Body 0757

RC2 RC2 60 mm

Standflügelverriegelung unten 556.153 mit Bodenbuchse 550.458/556.151 und Bodenschliessmulde 555.136

Verrouillage pour vantail semi-fixe en bas 556.153 avec douille de verrouillage 550.458/556.151 et douille à sceller 555.136

Secondary leaf 556.153 with floor socket 550.458/556.151 and floor socket 555.136

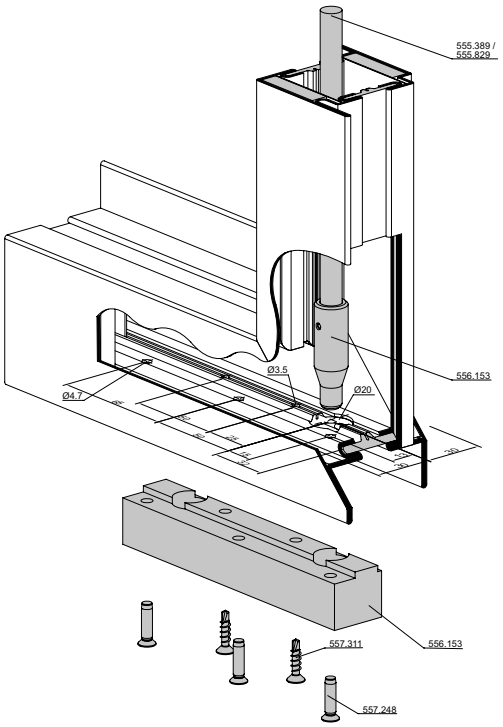

Bodenbuchse 550.458 / Douille de verrouillage 550.458 / Floor socket 550.458

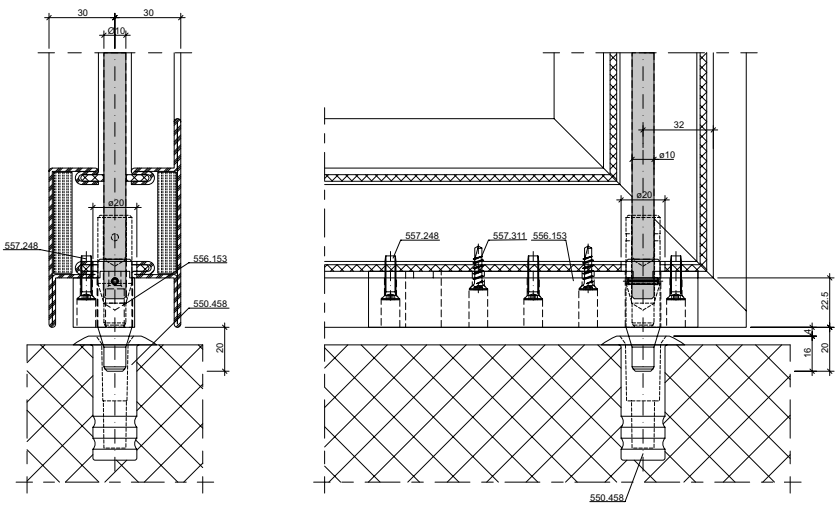

Bodenschliessmulde 555.136 / Douille à sceller 555.136 /Floor socket 555.136

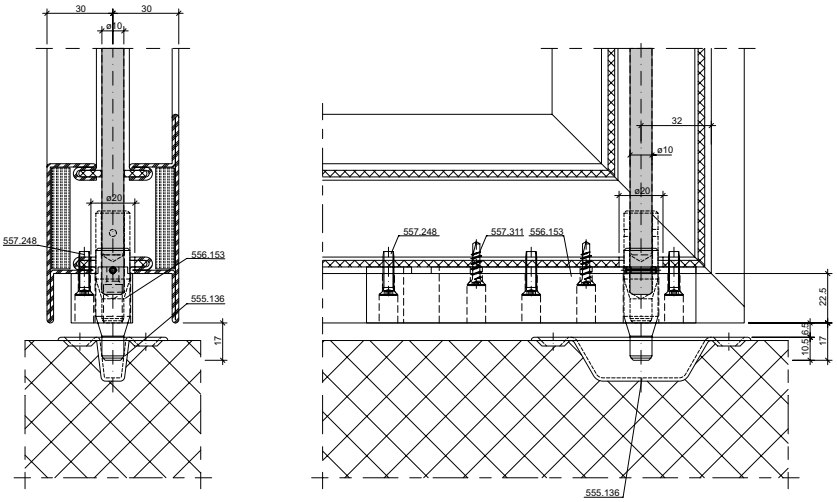

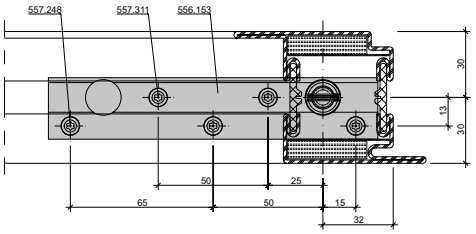

Bodenbuchse 556.151 / Douille de verrouillage 556.151 / Floor socket 556.151

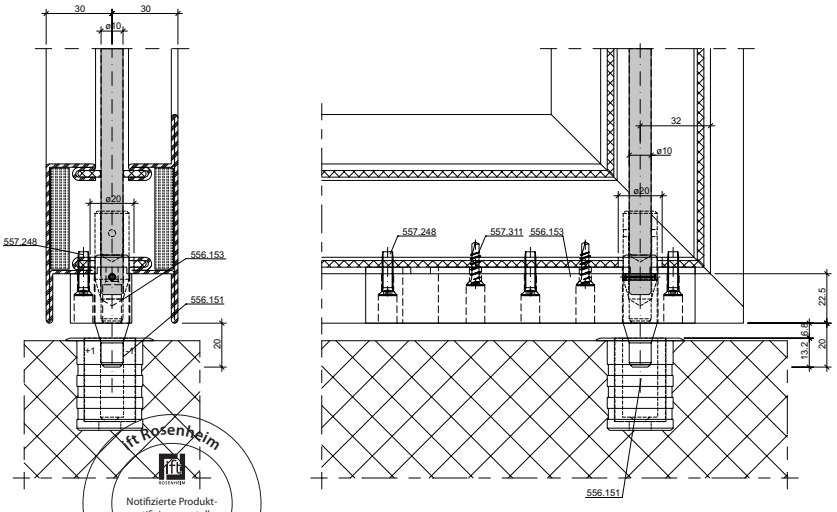

31-0111-3D-021

ift Rosenheim
Notifizierte Produkt-zertifizierungsstelle
13-003089-PR02
17.07.2020
Notified Body 0757

RC2 RC2 60 mm

Automatische Senkdichtung
555.366 - 555.373
Zweiflügelige Türe / Standflügel

Joint seuil automatique
555.366 - 555.373
Porte à deux vantaux / Vantail semi-fixe

Automatic drop seal
555.366 - 555.373
Double leaf door / Secondary leaf

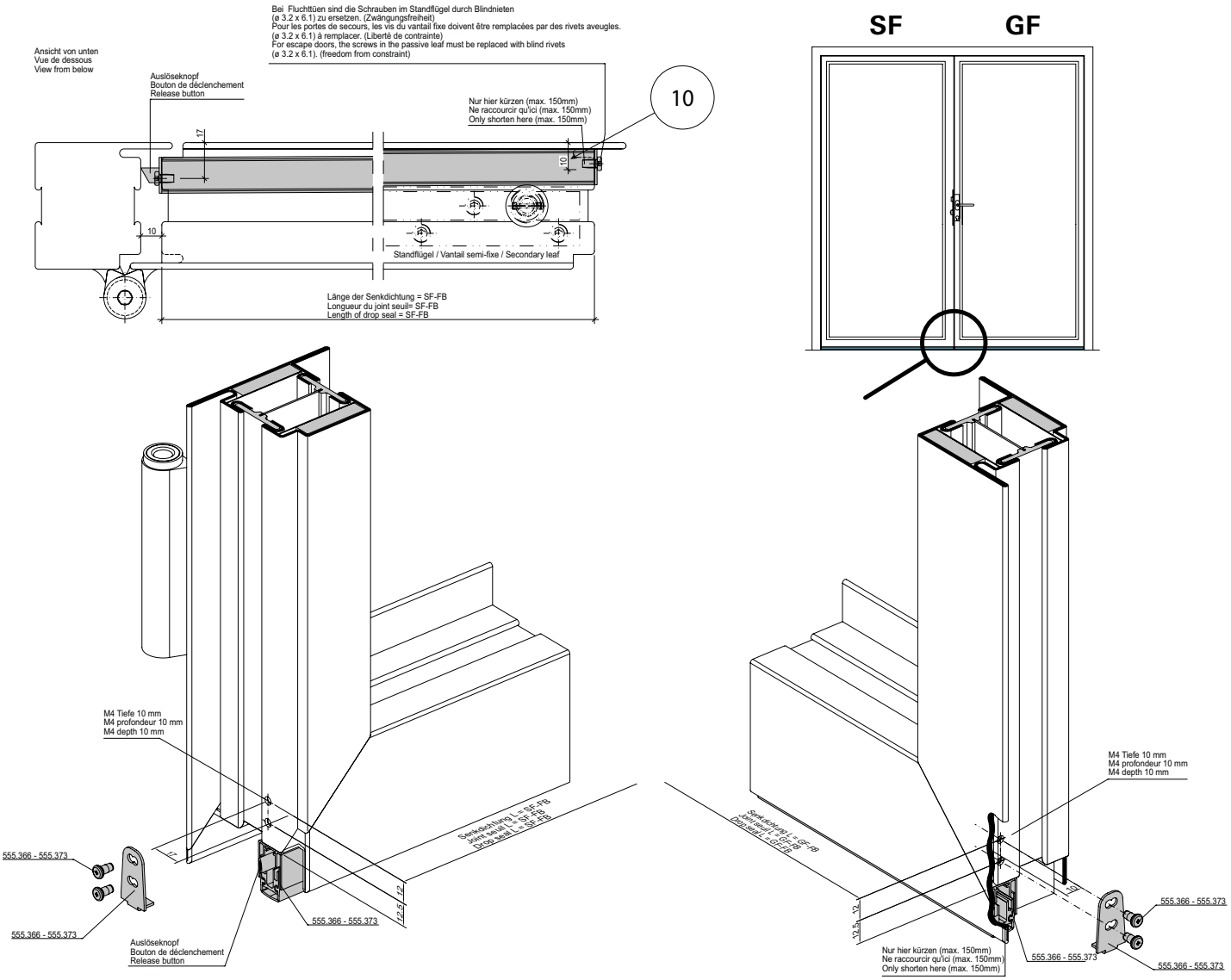

31-0111-3D-020

ift Rosenheim
Notifizierte Produktzertifizierungsstelle
13-003089-PR02
17.07.2020
Notified Body 0757

Beschlageinbau
Montage des ferrures
Installation of fittings

RC2 RC2 60 mm

Erklärung Band- und Falzsicherungen

Wenn die Jansen-Anschweiss- oder Anschraubbänder auf der Angriffseite platziert sind braucht es 2 Band- und 2 Falzsicherungen.

Explication relative aux sécurités de paumelle et de feuillure

Lorsque les paumelles à souder ou à visser Jansen sont placées du côté exposé, 2 sécurités de paumelle et 2 sécurités de feuillure sont nécessaires.

Explanation regarding hinge and rebate security devices

If the Jansen weld-on or screw-on hinges are placed on the engagement side, 2 hinge and 2 rebate security devices are required.

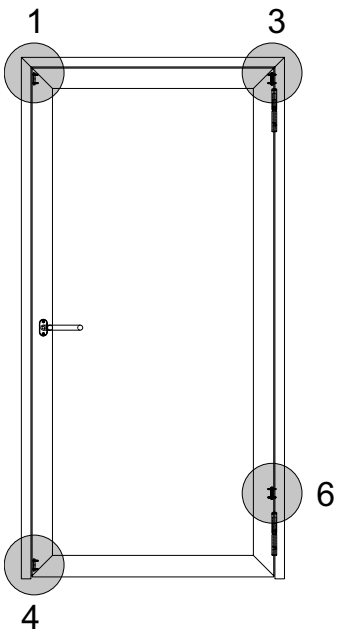

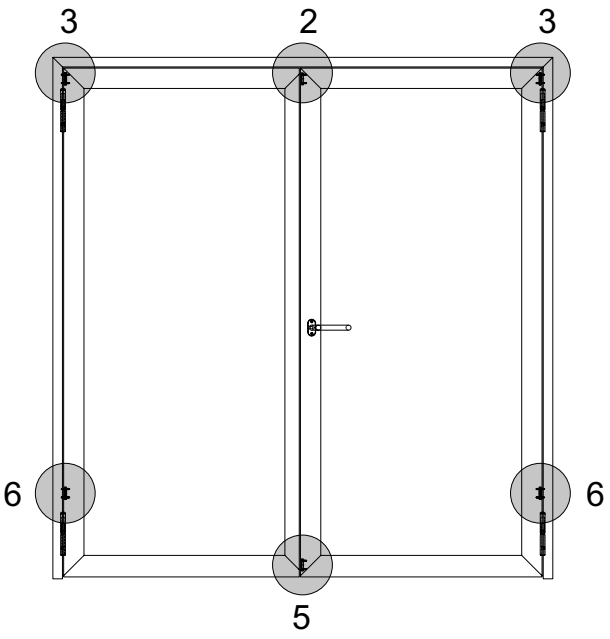

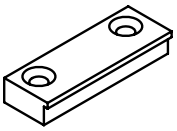

556.162
Bandsicherung

Protection pour paumelles

Hinge fixing

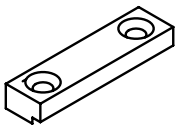

556.164
Falzsicherung für Türflügel

Sécurité de feuillure pour vantail

Rebate mechanism for secondary leaf

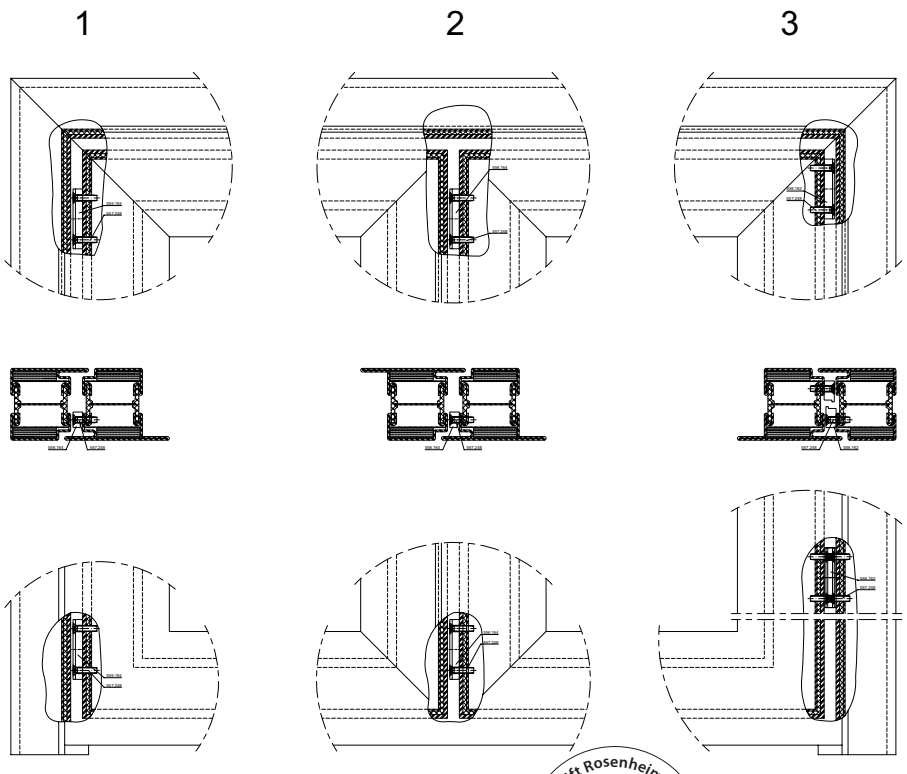

ift Rosenheim
Notifizierte Produktzertifizierungsstelle
13-003089-PR02
17.07.2020
Notified Body 0757

31-0111-DIV-001

Beschlageinbau
Montage des ferrures
Installation of fittings

RC2 RC2 60 mm

Einbau
Bandsicherung 556.162

Jansen Anschweiss- und
Anschraubbänder
Bandseite = Angriffseite

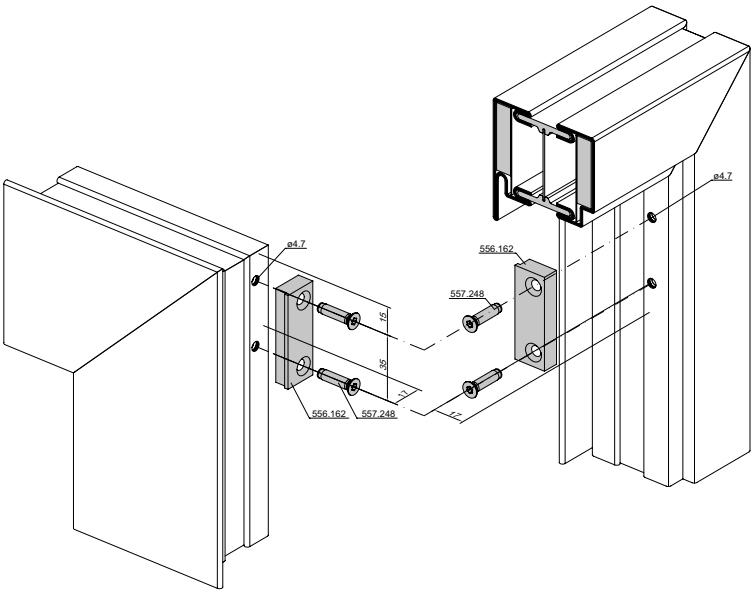

Die Bandsicherungen bei den Jansen Bändern sind nur zu verwenden, wenn die Bänder auf der Angriffseite platziert sind.

Utiliser les protections pour les paumelles Jansen uniquement si les paumelles sont placées du côté de l'attaque.

The hinge fixings for Jansen hinges must only be used if the hinges are positioned on the attack side.

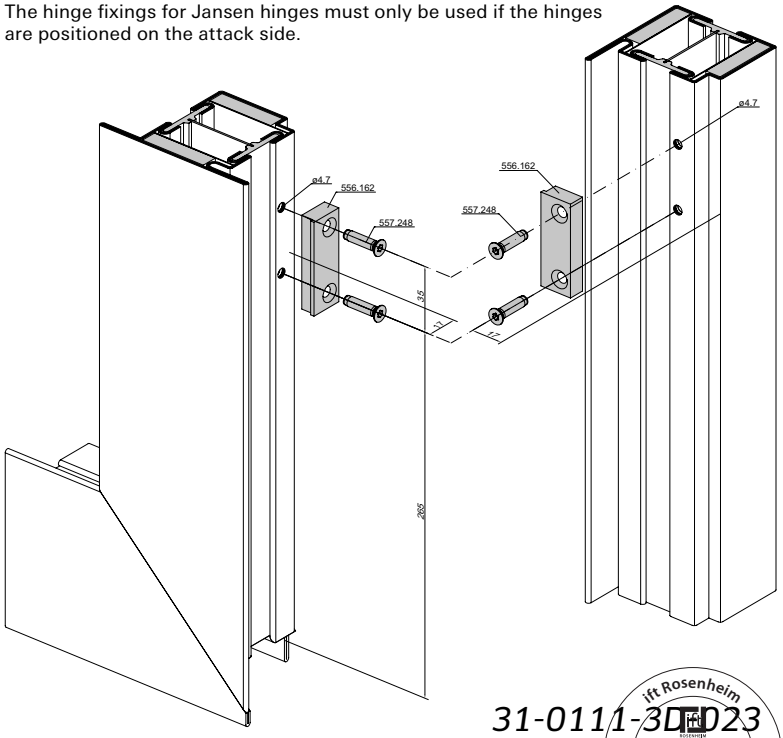

Montage
Protection pour paumelle 556.162

Paumelles à souder et
à visser Jansen
Côté paumelle = côté exposé

Installation
Hinge fixing 556.162

Jansen weld-on and
screw-on hinges
Hinge side = attack side

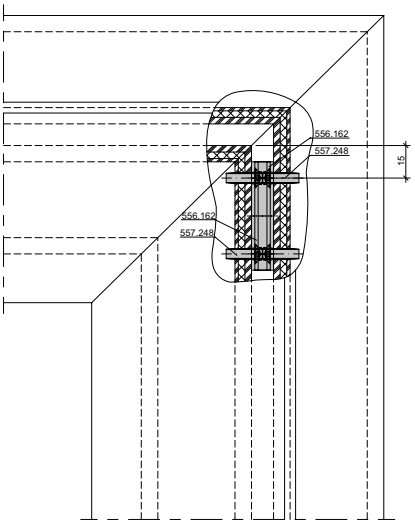

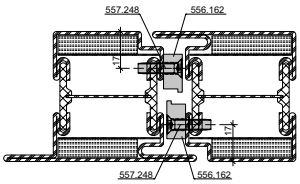

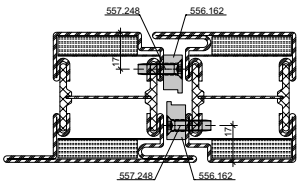

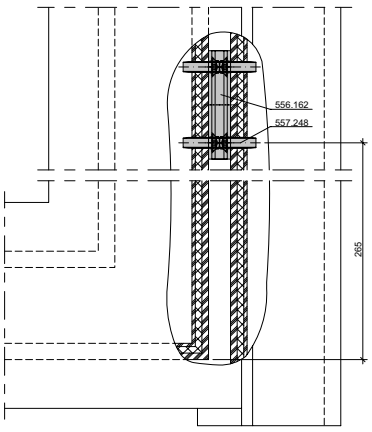

31-0111-3D023

ift Rosenheim
Notifizierte Produktzertifizierungsstelle
13-003089-PR02
17.07.2020
Notified Body 0757

Beschlageinbau
Montage des ferrures
Installation of fittings

RC2 RC2 60 mm

Einbau
Falzsicherung 556.164

Jansen Anschweiss- und Anschraubbänder
Bandseite = Angriffseite

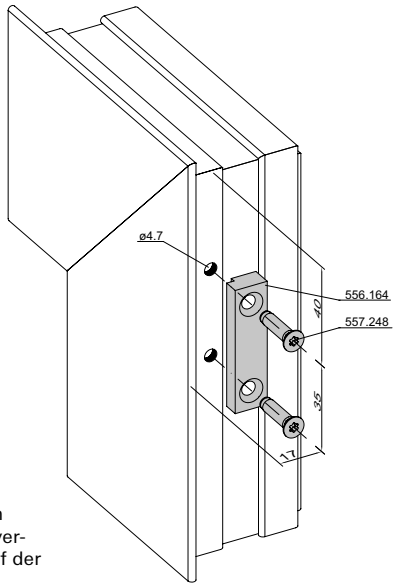

Die Bandsicherungen bei den Jansen Bändern sind nur zu verwenden, wenn die Bänder auf der Angriffseite platziert sind.

Utiliser les protections pour les paumelles Jansen uniquement si les paumelles sont placées du côté de l'attaque.

The hinge fixings for Jansen hinges must only be used if the hinges are positioned on the attack side.

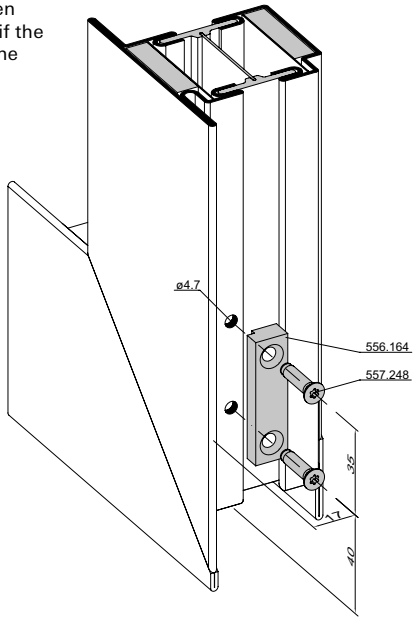

Montage
Sécurité de feuillure 556.164

Paumelles à souder et à visser Jansen
Côté paumelle = côté exposé

Instalation
Rebate mechanism 556.164

Jansen weld-on and screw-on hinges
Hinge side = attack side

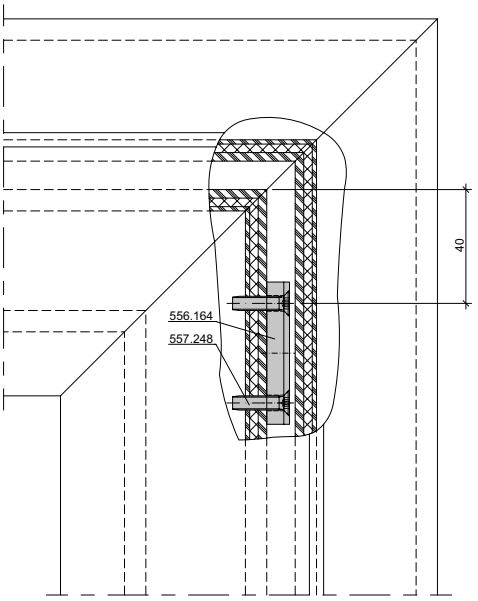

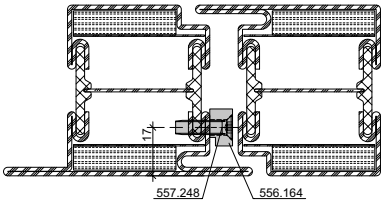

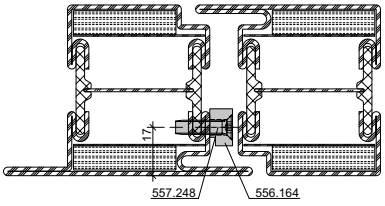

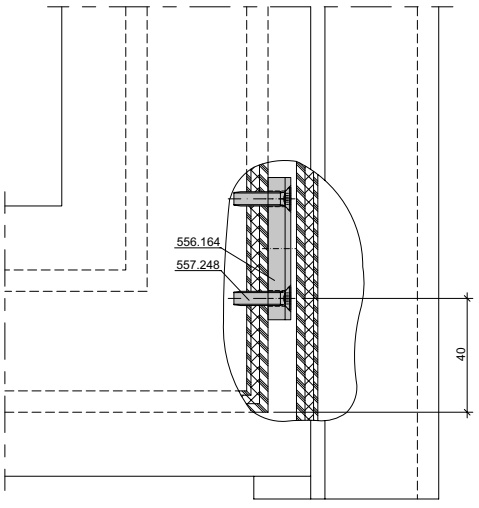

31-0111-3D-009

ift Rosenheim
Notifizierte Produktzertifizierungsstelle
13-003089-PR02
17.07.2020
Notified Body 0757

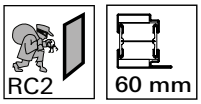

Füllelemente

Verglasungsvarianten:

- Trockenverglasung
- Nassverglasung

Zulässige Gläser:

Mögliche Hersteller und dazugehörige Abmessungen sind den Tabllen [atD S. 2-20 bis 2-28] zu entnehmen.

Mindestanforderung an Verglasung ohne Fluchtfunktion nach EN 179 / EN 1125

Éléments de remplissage

Variantes de vitrage:

- Vitrage à sec
- Vitrage au silicone

Verres autorisés:

Les fabricants possibles et les dimensions correspondantes sont indiqués dans les tableaux [atD p. 2-20 à 2-28].

Exigences minimales pour le vitrage sans fonction issue de secours selon EN 179 / EN 1125

Filling elements

Glazing variants:

- Dry glazing
- Glazing with sealing

Permissible glass:

Possible manufacturers and corresponding dimensions can be found on the tables [atD p. 2-20 to 2-28].

Minimum requirements for glazing without escape function according to EN 179 / EN 1125

Widerstands-klasse Classe de résistance Resistance class	Glasklasse nach EN 356 Classe de verre selon EN 356 Glass class according to EN 356	Glasfalzluft Jeu de la feuillure à verre Glass rebate space	Glasleistensicherung Blocage des parcloses Glazing bead protection
RC2N	Keine Anforderung (nationale Anforderungen beachten) Pas d'exigences (tenir compte des exigences nationales) No requirements (observe the national requirements)	7 mm	Nein Non No
RC2	P4A (Mono- und Isolierglas) P4A (verre simple et isolant) P4A (monoglass and insulation glass)	4 mm	Ja Oui Yes
RC2	P6B (Mono- und Isolierglas) P6B (verre simple et isolant) P6B (monoglass and insulation glass)	7 mm	Ja Oui Yes

Widerstands-klasse Classe de résistance Resistance class	Glasklasse nach EN 356 Classe de verre selon EN 356 Glass class according to EN 356	Glasfalzluft Jeu de la feuillure à verre Glass rebate space	Glasleistensicherung Blocage des parcloses Glazing bead protection
RC2N	Keine Anforderung (nationale Anforderungen beachten) Pas d'exigences (tenir compte des exigences nationales) No requirementsv (observe the national requirements)	7 mm	Nein Non No

Sonderfall integrierter Türschliesser:

Bei integrierten Türschliessern darf die Glasfalzluft oben ohne spezielle Massnahmen auf 7.5 mm erhöht werden. Gilt bei Türen mit und ohne Fluchtfunktion.

Cas particulier du ferme-porte intégré:

En cas de ferme-portes intégrés, l'épaisseur d'air dans la feuillure peut être augmentée en haut jusqu'à 7.5 mm sans mesure spécifique. Cela vaut pour les portes avec et sans fonction de fuite.

Special case for integrated door closers:

For integrated door closers, the glazing rebate clearance may be increased to 7.5 mm at the top without special measures. Applies to doors with and without a n escape function.

ift Rosenheim
Notifizierte Produkt-zertifizierungsstelle
13-003089-PR02
17.07.2020
Notified Body 0757

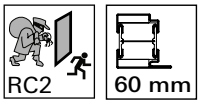

Mindestanforderung an Verglasung mit Fluchtfunktion nach EN 179 / EN 1125

Exigences minimales pour le vitrage avec fonction issue de secours selon EN 179 / EN 1125

Minimum requirements for glazing with escape function in accordance with EN 179 / EN 1125

Widerstands-klasse Classe de résistance Resistance class	Glasklasse nach EN 356 Classe de verre selon EN 356 Glass class according to EN 356	Glasfalzluft Jeu de la feuillure à verre Glass rebate space	Glasleistensicherung Blocage des parcloses Glazing bead protection
RC2	Pilkington Pyrostop 30-18, Dicke: ≥ 40 mm, max. Breite x max. Höhe: 1136 x 2483 mm Pilkington Pyrostop 30-18, Epais ≥ 40 mm, larg. max. x haut max.: 1136 x 2483 mm Pilkington Pyrostop 30-18, Thickness ≥ 40 mm, Width. max. x height max.: 1136 x 2483 mm	4 mm	Ja Oui Yes
RC2	Contraflam 30-20 Polygard RC2-AP8, Dicke: ≥ 37 mm, max. Breite x max. Höhe: 1555 x 3088 mm Contraflam 30-20 Polygard RC2-AP8, Epais ≥ 37 mm, larg. max. x haut max.: 1555 x 3088 mm Contraflam 30-20 Polygard RC2-AP8, Thickness ≥ 37 mm, Width. max. x height max.: 1136 x 2483 mm	4 mm	Ja Oui Yes

Sonderfall integrierter Türschliesser:

Bei integrierten Türschliessern darf die Glasfalzluft oben ohne spezielle Massnahmen auf 7.5 mm erhöht werden. Gilt bei Türen mit und ohne Fluchtfunktion.

Cas particulier du ferme-porte intégré:

En cas de ferme-portes intégrés, l'épaisseur d'air dans la feuillure peut être augmentée en haut jusqu'à 7.5 mm sans mesure spécifique. Cela vaut pour les portes avec et sans fonction de fuite.

Special case for integrated door closers:

For integrated door closers, the glazing rebate clearance may be increased to 7.5 mm at the top without special measures. Applies to doors with and without a n escape function.

ift Rosenheim
Notifizierte Produkt-zertifizierungsstelle
13-003089-PR02
17.07.2020
Notified Body 0757



Füllelemente

Mindestanforderung an Paneele mit Fluchtfunktion nach EN 179 / EN 1125 und ohne Fluchtfunktion

Éléments de remplissage

Exigence minimale pour Panneaux avec fonction de secours selon EN 179 / EN 1125 et sans fonction de secours

Filling elements

Minimum requirements for Panels with escape function according to EN 179 / EN 1125 and without escape function

Paneele **Panneaux** **Panels**	**Typ** **Type** **Type**	**Stärke** **Épaisseur** **Thickness**	**Max. Breite** **Largeur max.** **Max. width**	**Max. Höhe** **Hauteur max.** **Max. height**	**Bemerkungen** **Remarques** **Comments**
Gipskarton-Brandschutzplatten Panneaux coupe-feu en placoplâtre Plasterboard fire-resistant panels	EN 520 Typ F	≥ 25 mm	1531 mm	2743 mm	ein- bis dreilagig, bei einlagigen Platten ohne Stoss, bei mehrlagigen Platten ein vertikaler Stoss (versetzt). Zur Verklebung der GKF-Platten untereinander und mit dem Abdeckblech Promat K84 oder 450.096 verwenden. Une à trois couches, pour les panneaux à une couche sans jointure, pour les panneaux multi-couches une jointure verticale (décalé). Pour le collage des plaques GKF entre elles et avec la tôle de protection, utiliser Promat K84 ou 450.096 One to three layers, without joint for single-layer panels, one vertical joint for multi-layer panels (offset). Use Promat K84 or 450.096 to bond the GKF boards to each other and to the cover sheet.
Bei allen Paneeltypen ist Brandschutzlaminat im Glasfalz erforderlich. Paneeldicke in Abhängigkeit der Profiltiefe. Tragfähigkeit des Profilsystems beachten. La pose d'une bande antifeu dans la feuillure de verre est nécessaire pour tous les types de panneaux. Épaisseur de panneau selon la profondeur du profilé. Tenir compte de la capacité de charge du système de profilés. An intumescent strip is required in the glazing rebate for all panel types. Panel thickness depends on the profile depth. Observe the load-bearing capacity of the profile system.					

	 **ohne Panikfunktion** **sans fonction anti-panique** **without panic function**		 **mit Panikfunktion** **avec fonction anti-panique** **with panic function**	
Beplankungen der opaken Füllungen **Panneautage des remplissages opaques** **Boarding of the opaque infills**	**Nicht-Angriffseite** **Côté non attaquant** **Non-attack side**	**Angriffseite** **Côté attaque** **Attack-side**	**Nicht-Angriffseite** **Côté non attaquant** **Non-attack side**	**Angriffseite** **Côté attaque** **Attack-side**
Alublech Tôle aluminium Aluminium sheet	d = 1 mm	d = 2 mm	d = 1 mm	
Stahlblech Tôle acier Sheet steel	d = 1 mm	d = 1 mm	d = 1 mm	d = 1 mm mit Abkantung min. 12 mm d = 1 mm avec pliage min. 12 mm d = 1 mm with folding min. 12 mm **ODER / OU / OR** d = 2 mm ohne Abkantung d = 2 mm sans pilage d = 2 mm without folding

ift Rosenheim
Notifizierte Produktzertifizierungsstelle
13-003089-PR02
17.07.2020
Notified Body 0757

Verglasungsarten — Types de vitrage — Types of glazing

Typ		Verglasungsvariante Variante de vitrage Alternative glazing		Glasleisten-sicherung Blocage des parcloses Glazing bead protection	Hinweis Remarque Note
		Trocken-verglasung Vitrage à sec Dry glazing	Nass-verglasung Vitrage au silicone Glazing with sealing		
Glasleisten Stahl / Edelstahl Parcloses avier / acier Inox Glazing beads steel / stainless steel	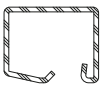	X	X	min. 2 Stk.	Max. Schraubenabstand 120 mm aus der Ecke, Abstand max. 1200 mm Distance des vis max. 120 mm à partir du coin, Distance 1200 mm max. Screws max. 120 mm apart from the corner, Distance max. 1200 mm
Winkelkontur-Stahl-Glasleisten Parcloses en acier à contour angulaire Angle contour steel glazing beads		X	X	max. 300 mm	Siehe Seite 3A 5-571 Voir page 3A 5-571 See page 3A 5-571
Stahlwinkel mit Alu-Abdeckung Cornière en acier avec parclose Steel angle with cover strip	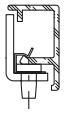		X	max. 150 mm	Siehe Seite 3A 5-576 Voir page 3A 5-576 See page 3A 5-576
Stahlrohre ≥ 2 mm Tubes en acier ≥ 2 mm Steel tubes ≥ 2 mm	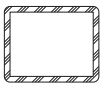	X	X	max. 300 mm	Siehe Seite 3A 5-571 Voir page 3A 5-571 See page 3A 5-571
Flachstahl ≥ 3 mm Acier plat ≥ 3 mm Flat steel ≥ 3 mm	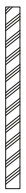		X	max. 250 mm	- Stahl - Acier - Steel

Glasleisten-Sicherung | Blocage des parcloses | Glazing bead fixing

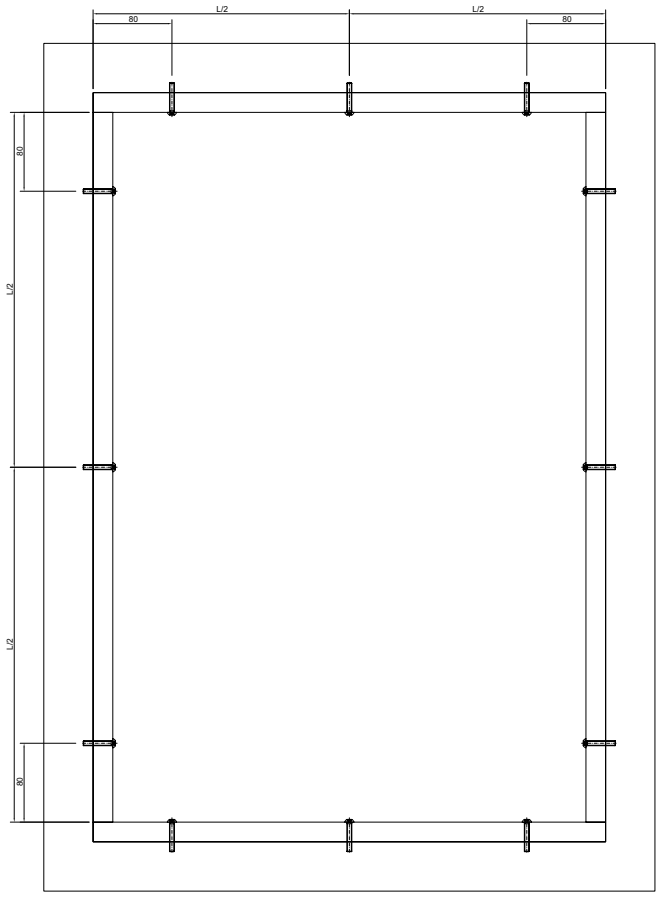

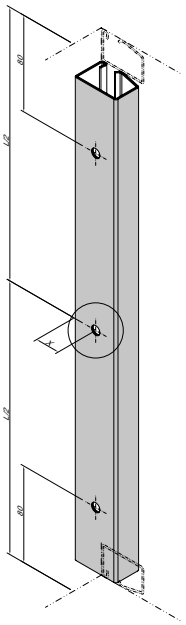

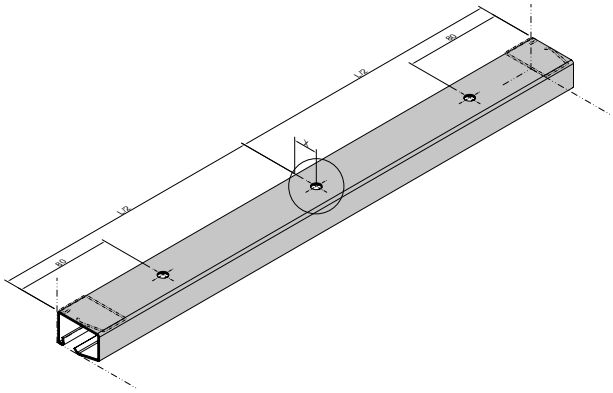

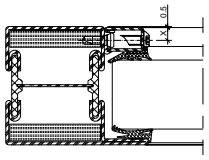

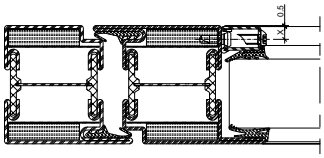

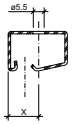

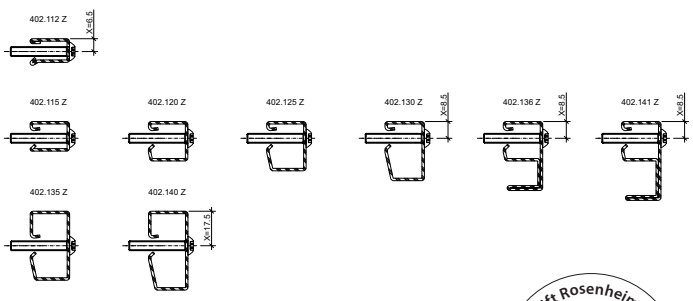

Hinweise:
- Schraube M5x30 verschraubt in Umfälzung oder Gewindeniete (alternativ Fliessgewinde)
- Glas Pilkington Pyrostop® 30-18 mit P6B nur mit Nassverglasung zulässig

Remarque :
- Vis M5x30 vissée dans le sertissage ou rivet fileté (alternative : filetage à la volée)
- Verre Pilkington Pyrostop® 30-18 avec P6B autorisé uniquement avec un vitrage humide

Notice:
- M5x30 screw screwed into rebate or threaded rivet (alternatively flow thread)
- Glass Pilkington Pyrostop® 30-18 with P6B only permitted with wet glazing

31-0111-3D-014

ift Rosenheim
Notifizierte Produktzertifizierungsstelle
13-003089-PR02
17.07.2020
Notified Body 0757



Montage Edelstahlwinkel

Erforderlich für Pilkington Pyrostop® 30-18 mit P6B

Montage cornière en acier Inox

Erforderlich für Pilkington Pyrostop® 30-18 mit P6B

Installation stainless steel angle

Required for Pilkington Pyrostop® 30-18 with P6B

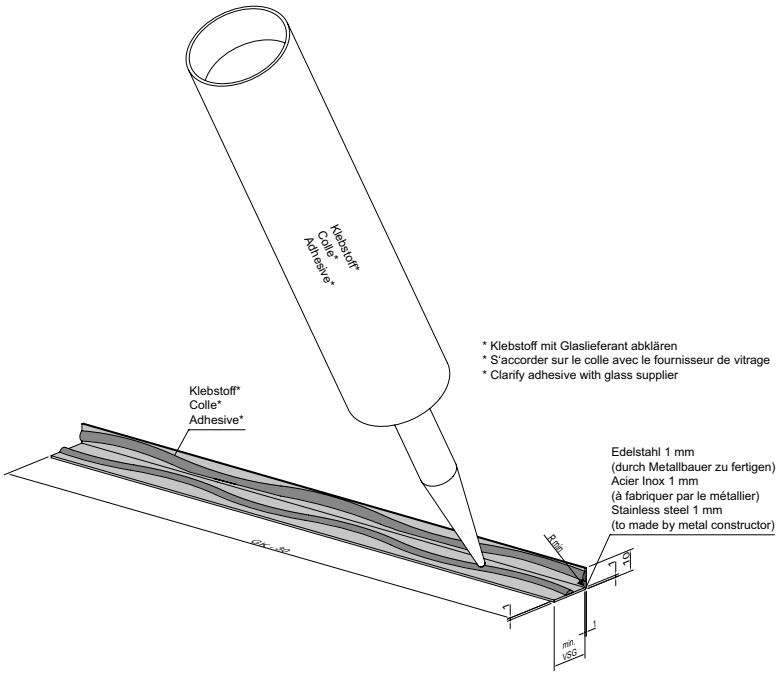

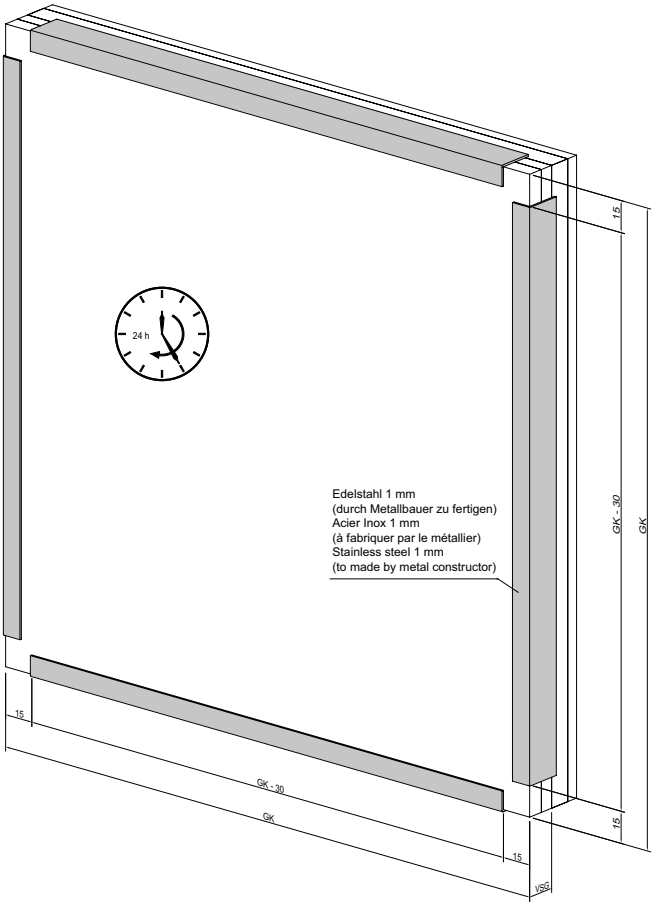

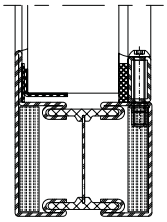

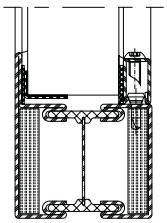

31-0111-3D-024

ift Rosenheim
Notifizierte Produktzertifizierungsstelle
13-003089-PR02
17.07.2020
Notified Body 0757

JANSEN



Füllelemente

Druckfeste Hinterfütterung

Der Falzraum zwischen Glas bzw. Paneel und Flügelrahmen muss im Bereich der Verriegelungspunkte druckfest hinterfüttert werden.

Eléments de remplissage

Doublure arrière résistant à la pression

La zone de feuillure entre la vitre ou le panneau et le cadre de vantail doit être doublée à l'arrière dans la zone des points de fixation.

Infill units

Compression-resistant backing

The rebate area between the glass or panel and the leaf frame has to be provided with compression-resistant backing in the area of the locking points.

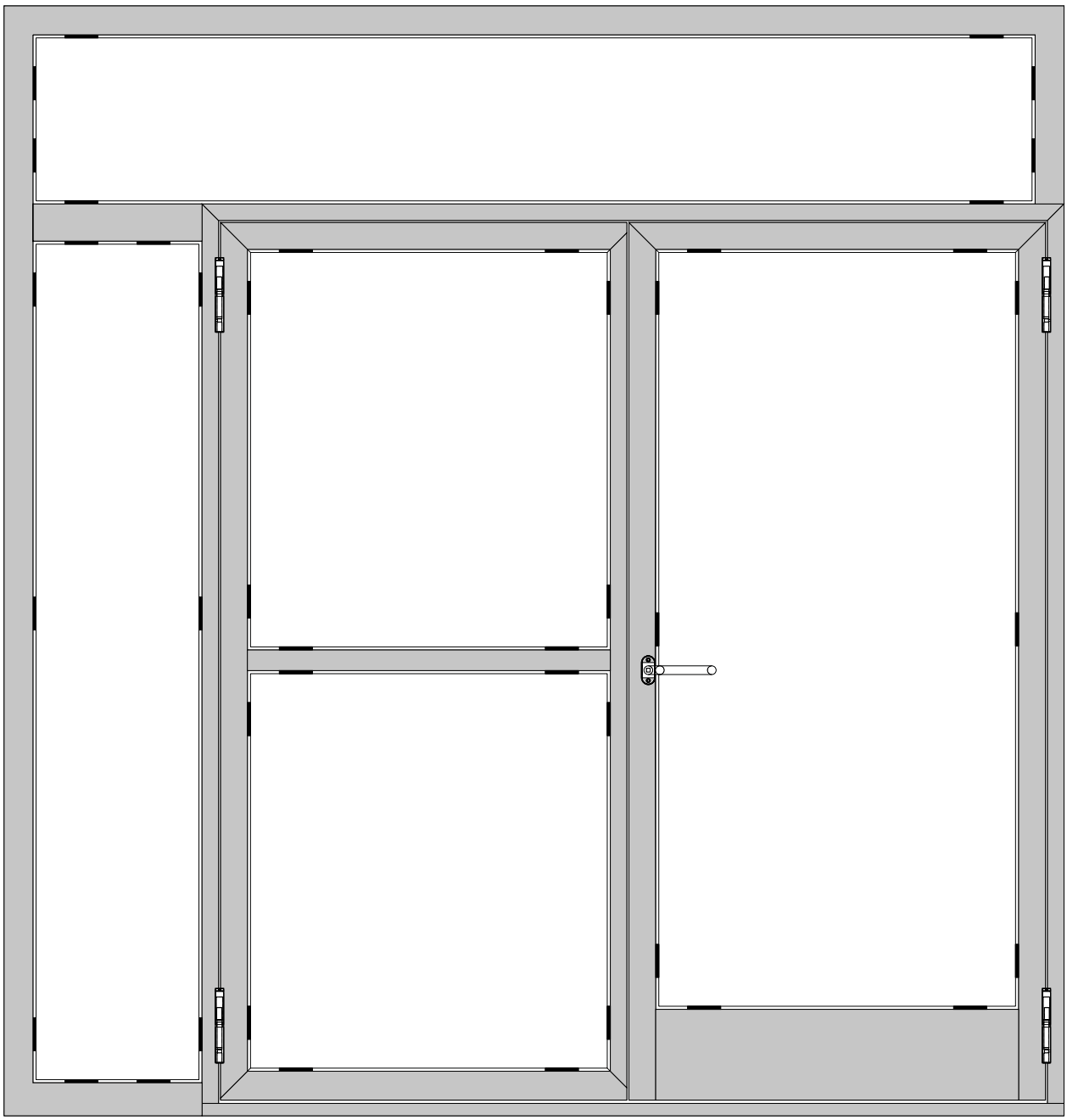

31-0111-DIV-015

ift Rosenheim
Notifizierte Produktzertifizierungsstelle
13-003089-PR02
17.07.2020
Notified Body 0757

Änderungsliste ATD Janisol 2 Türen

Code A = Änderungen
Code E = Ergänzungen
Code R = Redaktionelle Korrektur
Code T = Technische Korrektur

Version 08/2020
Artikelnummer 593.078

Liste de modifications DTA portes Janisol 2

Code A = Modifications
Code E = Compléments
Code R = Correction rédactionnelle
Code T = Correction technique

Version 08/2020
Numéro d'article 593.078

Amendment list for ATD Janisol 2 doors

Code A = Modifications
Code E = Supplements
Code R = Editorial correction
Code T = Technical correction

Version 08/2020
Item number 593.078

Seite Page Page	Code Code Code	Datum Date Date	Erläuterung Explication Explanation
43	A	06/2023	Anpassung VE-Inhalt Art. 450.096 Adaptation du contenu UV Art. 450.096 Adaptation of PU content Art. 450.096
3A 1-35		11/2022	Korrektur Edelstahlqualität Correction qualité d'acier inox Correction stainless steel quality
Diverse		11/2022	Schlossumstellung Changement des serrures Lock conversion
3A 2-21-24		11/2022	Korrekturen Glasabmessungen Corrections des dimensions du verre Corrections of glass dimensions
3A 2-100/2-102/2-105/ 3A 2-106/2-107		11/2022	Korrekturen Uf-Werte Corrections des valeurs Uf Corrections of Uf values
3A 2-114/115		11/2022	Aktualisierung «Verhalten zwischen unterschiedlichen Klimaten» Actualisation de «Comportement entre dfférents climats» Update of «Behaviour between different climates»
Diverse		11/2022	Korrektur max. Befestigungsabstand bei Profilkopplungen Correction de la distance de fixation max. pour les couplages de profilés Correction of max. fastening distance for profile couplings
Diverse		11/2022	Diverse Korrekturen Corrections diverses Various corrections
Generell Partout General	T	08/2020	Schraube Art 555.490 mit Schraube Torx Art. 557.249 ersetzt Vis art. 555.490 remplacée par vis Torx art. 557.249 Screw 555.490 replaced with Torx screw 557.249
Generell Partout General	R	08/2020	Werkstoff der Profile neu in Z Matériau des profilés désormais en Z Profile materials now in Z

Änderungsliste ATD Janisol 2 Türen

Code R = redaktionelle Korrektur
Code T = technische Korrektur

Version 08/2020
Artikelnummer 593.078

Liste de modifications DTA portes Janisol 2

Code R = correction rédactionnelle
Code T = correction technique

Version 08/2020
Numéro d'article 593.078

Amendment list for ATD Janisol 2 doors

Code R = editorial correction
Code T = technical correction

Version 08/2020
Item number 593.078

Seite Page Page	Code Code Code	Datum Date Date	Erläuterung Explication Explanation
3A 0-2	R	08/2020	Logos für neue Anwendungen eingefügt (Turnhallentüre, Einbruchhemmende Türe mit Antipanik, Pendeltüre, Türe ohne Falle, Standard inkl. Gegentakttüre, Zellentüre) Logos ajoutés pour nouvelles applications (porte de gymnase, porte anti-effraction avec antipanique, porte battante, porte sans pêne, standard y compris porte push-pull, porte de cellule) Logos added for new applications (gym doors, burglar-resistant doors with anti-panic locks, swing doors, doors without latchbolts, standard doors incl. push-pull doors, cell doors)
3A 1-3	T	08/2020	Profil 605.001.2 und 605.001.2 Z entfernt Profilés 605.001.2 et 605.001.2 Z supprimés Profiles 605.001.2 and 605.001.2 Z removed
3A 1-32 / 35	T	08/2020	Winkelkonturglasleisten in GV-GC gestrichen, werden schnellst möglich mit verzinkter Variante ersetzt. Parcloses à contour angulaire en GV-GC supprimées, seront remplacées le plus rapidement possible par une variante galvanisée. Angled glazing beads coated in GV-GC, will be replaced with galvanised variants as soon as possible.
3A 1-48 bis 1-77 **3A 1-48 à 1-77** **3A 1-48 to 1-77**	T	08/2020	Beschläge-Überischt angepasst (neue Anwendungen, verbesserte optische Darstellung) Aperçu des ferrures adapté (nouvelles applications, présentation visuelle améliorée) Overview of coatings amended (new applications, improved visual display)
3A 1-98	T	08/2020	Bodenhülse Art. 555.497 eingefügt Douille de sol art. 555.497 ajoutée Ground sleeve 555.497 added
3A 1-123 bis 1-127 **3A 1-123 à 1-127** **3A 1-123 to 1-127**	T	08/2020	Artikel der WK3 Lösung mit Artikeln der neuen RC3 Lösung mit Antipanik ersetzt Articles de la solution WK3 remplacés par des articles de la nouvelle solution RC3 avec antipanique WK3 solution items replaced with new RC3 solution items with anti-panic locks
3A 1-132	T	08/2020	Schaltkontakt Art 555.935 eingefügt Contact de commutation art. 555.935 ajouté Switch contact 555.935 added

Änderungsliste ATD Janisol 2 Türen

Code R = redaktionelle Korrektur
Code T = technische Korrektur

Version 08/2020
Artikelnummer 593.078

Liste de modifications DTA portes Janisol 2

Code R = correction rédactionnelle
Code T = correction technique

Version 08/2020
Numéro d'article 593.078

Amendment list for ATD Janisol 2 doors

Code R = editorial correction
Code T = technical correction

Version 08/2020
Item number 593.078

Seite Page Page	Code Code Code	Datum Date Date	Erläuterung Explication Explanation
3A 1-146		08/2020	Artikel 555.687 und Artikel 555.691 wurden mit Zusatztext versehen (Anwendung mit Freilauftürschliesser) Article 555.687 et article 555.691 avec texte supplémentaire (application avec ferme-porte débrayable) Items 555.687 and 555.691 have been provided with additional text (use with free-swinging door closer)
3A 1-147	T	08/2020	Artikel 597.544 entfernt, nicht mehr erforderlich Article 597.544 supprimé, plus obligatoire Item 597.544 removed – no longer required
3A 1-152	T	08/2020	Artikel 555.690 und Artikel 555.693 wurden mit Zusatztext versehen (Anwendung mit Freilauftürschliesser) Article 555.690 et article 555.693 avec texte supplémentaire (application avec ferme-porte débrayable) Items 555.690 and 555.693 have been provided with additional text (use with free-swinging door closer)
3A 1-159	T	08/2020	Bandsicherungsstifte Art. 556.094 und Art. 556.095 einfügen (für RC3 erforderlich) Ajouter goupilles de sécurité pour paumelles art. 556.094 et art. 556.095 (obligatoires pour RC3) Hinge locking pins 556.094 and 556.095 added (required for RC3)
3A 1-163	T	08/2020	Lager oben Art. 555.889 für Anwendung Pendeltüre eingefügt Palier en haut art. 555.889 pour application sur porte battante ajouté Top bracket 555.889 for use with swing doors added
3A 1-171	T	08/2020	Zusatzvermerk für den Einsatz von Mechatronikzylindern und Betätigungsvorrichtungen, sowie Feststellvorrichtungen eingefügt Mention supplémentaire pour l'utilisation de cylindres mécatroniques, de dispositifs d'actionnement et de dispositifs d'arrêt ajoutée Additional comment for the use of mechatronic cylinders, operating mechanisms and locking devices added
3A 1-174	T	08/2020	Vertikale Druckstangen Art. 556.034 bis 556.037 eingefügt Barres à pousser verticales art. 556.034 à 556.037 ajoutées Vertical push bars 556.034 to 556.037 added"
3A 1-186	T	08/2020	Artikel für Pendeltüre eingefügt, Brandschutzeinlage Art. 452.324, Bürstendichtung Art. 455.486, Treibriegelschloss Art. 455.908 Articles pour porte battante ajoutés, élément coupe-feu art. 452.324, joint brosse art. 455.486, serrure contre-bascule art. 455.908 Items for swing doors added – fire-resistant liner 452.324, brush seal 455.486, drive bolt lock 455.908

Änderungsliste ATD Janisol 2 Türen

Code R = redaktionelle Korrektur
Code T = technische Korrektur

Version 08/2020
Artikelnummer 593.078

Liste de modifications DTA portes Janisol 2

Code R = correction rédactionnelle
Code T = correction technique

Version 08/2020
Numéro d'article 593.078

Amendment list for ATD Janisol 2 doors

Code R = editorial correction
Code T = technical correction

Version 08/2020
Item number 593.078

Seite Page Page	Code Code Code	Datum Date Date	Erläuterung Explication Explanation
3A 1-186	T	08/2020	Artikel für die Glasfalzbelüftung eingefügt, Art. 407.001, 407.002, 407.004, 407.008, 407.009, 400.859, 450.050, 450.051, 450.070, 450.042, 450.043, 450.052, 450.047, 450.049, 450.055 Articles pour aération des feuillures à verre ajoutés, art. 407.001, 407.002, 407.004, 407.008, 407.009, 400.859, 450.050, 450.051, 450.070, 450.042, 450.043, 450.052, 450.047, 450.049, 450.055 Items for glazing rebate ventilation added – items 407.001, 407.002, 407.004, 407.008, 407.009, 400.859, 450.050, 450.051, 450.070, 450.042, 450.043, 450.052, 450.047, 450.049, 450.055
3A 1-188	T	08/2020	Schraube Art. 557.166 und Schraube Art. 557.311 eingefügt Vis art. 557.166 et vis art. 557.311 ajoutés Screws 557.166 and 557.311 added
3A 1-189	T	08/2020	Schraube Art. 550.009 und Schraube Art. 555.498 eingefügt Vis art. 550.009 et vis art. 555.498 ajoutés Screws 550.009 and 555.498 added
3A 1-191	T	08/2020	Distanzbolzen Art. 556.046 eingefügt Boulon d'écartement art. 556.046 ajouté Spacer bolt 556.046 added
3A 1-199	R	08/2020	Eindrehwerkzeug Art. 499.518 eingefügt Outil de vissage art. 499.518 ajouté Insertion tool 499.518 added
3A 1-201	R	08/2020	Schraubklingen Art. 499.012 bis Art. 499.014 eingefügt Lames de vissage art. 499.012 à art. 499.014 ajoutées Screw knives 499.012 to 499.014 added
3A 1-202	R	08/2020	Dichtungsschere Art. 499.425 eingefügt Ciseaux à joints art. 499.425 ajoutés Gasket-cutting shears 499.425 added
3A 1-203	R	08/2020	Senker Art. 499.328 eingefügt Fraise art. 499.328 ajoutée Counterbore 499.328 added
3A 2-1	R	08/2020	Anpassung des Inhaltsverzeichnisses (Verschieben der Verglasungsvarianten, wir neu nach Gläser und Füllungen gezeigt) Adaptation de la table des matières (déplacement des variantes de vitrages, viennent désormais après les vitrages et remplissages) Amendment of the table of contents (moving of glazing variants, now displayed according to glass and fillings)

Änderungsliste ATD Janisol 2 Türen

Code R = redaktionelle Korrektur
Code T = technische Korrektur

Version 08/2020
Artikelnummer 593.078

Liste de modifications DTA portes Janisol 2

Code R = correction rédactionnelle
Code T = correction technique

Version 08/2020
Numéro d'article 593.078

Amendment list for ATD Janisol 2 doors

Code R = editorial correction
Code T = technical correction

Version 08/2020
Item number 593.078

Seite Page Page	Code Code Code	Datum Date Date	Erläuterung Explication Explanation
3A 2-8 bis 2-9 **3A 2-8 à 2-9** **3A 2-8 to 2-9**	T	08/2020	Anpassung der Darstellung der Elementgrössen Adaptation de la représentation des tailles d'éléments Amendment of the way in which element sizes are displayed
3A 2-17 bis 2-23 **3A 2-17 à 2-23** **3A 2-17 to 2-23**	T	08/2020	Anpassung der Glastabellen (neuer Hersteller Pyroguard) Adaptation des tableaux de vitrages (nouveau fabricant Pyroguard) Amendment of the glass tables (new manufacturer: Pyroguard)
3A 2-24	T	08/2020	Einfügen der Füllungen für reine Rauchschutzanwendungen Ajout des remplissages pour applications purement de protection contre la fumée Addition of the fillings for solely smoke protection applications
3A 2-25 bis 2-26 **3A 2-25 à 2-26** **3A 2-25 to 2-26**	T	08/2020	Anpassung der Befestigungsabstände der Glasleisten, sowie RC Falzluft Adaptation des distances de fixation des parcloses, ainsi que du jeu de feuillure RC Amendment of the mounting distances for glazing beads, as well as RC rebate space
3A 2-28	T	08/2020	Anpassung der Wanddicke bei Massivbauwänden und Ergänzung bei Leichtbauwänden Adaptation de l'épaisseur des cloisons massives et complément pour les cloisons légères Amendment of the wall thickness in solid structure walls and addition of the information for lightweight construction walls
3A 3-30	T	08/2020	Schnitte zur Gegentakttüre eingefügt Découpes pour porte push-pull ajoutées Sectional drawings for push-pull doors added
3A 3-51 bis 3-55 **3A 3-51 à 3-55** **3A 3-51 to 3-55**	R	08/2020	Vermerk zu Schrauben- und Schweissabstand bei Profilkopplungen eingefügt (<=500mm) Mention ajoutée concernant la distance de vissage et de soudage pour les raccordements de profilés (<= 500 mm) Comment on screw and welding distances in profile couplings added (<=500 mm)

Änderungsliste ATD Janisol 2 Türen

Code R = redaktionelle Korrektur
Code T = technische Korrektur

Version 08/2020
Artikelnummer 593.078

Liste de modifications DTA portes Janisol 2

Code R = correction rédactionnelle
Code T = correction technique

Version 08/2020
Numéro d'article 593.078

Amendment list for ATD Janisol 2 doors

Code R = editorial correction
Code T = technical correction

Version 08/2020
Item number 593.078

Seite Page Page	Code Code Code	Datum Date Date	Erläuterung Explication Explanation
3A 3-116 bis 3-119, 3-176 bis 3-179 **3A 3-116 à 3-119, 3-176 à 3-179** **3A 3-116 to 3-119, 3-176 to 3-179**	T	08/2020	Angaben zur Stahlblechdicke und zum Schweissabstand angepasst Indications concernant l'épaisseur de la tôle d'acier et le jeu de soudure adaptées Information on steel sheet thickness and the welding distance amended
3A 3-204 bis 3-219 **3A 3-204 à 3-219** **3A 3-204 to 3-219**	T	08/2020	WK3 Schnitte für RC3 Schnitte mit Antipanik ausgetauscht Découpes WK3 pour RC3 Découpes avec antipanique remplacées WK3 sectional drawings replaced with RC3 sectional drawings with anti-panic lock
3A 3-246	T	08/2020	Schnitte Tür ohne Falle eingefügt Découpes porte sans pêne ajoutées Sectional drawings for doors without latchbolts added
3A 3-247	T	08/2020	Schnitte Pendeltüre ausgetauscht Découpes porte battante remplacées Sectional drawings for swing doors replaced
3A 4-10	T	08/2020	Wandanschluss eingefügt, durchgehender Putz beim Anschluss Raccord mural ajouté, crépi continu au niveau du raccord Wall socket added, comprehensive plastering with the socket
3A 5-30	T	08/2020	Anpassung der Befestigungsabstände der Glasleisten, sowie RC Falzluft Adaptation des distances de fixation des parcloses, ainsi que du jeu de feuillure RC Amendment of the mounting distances for glazing beads, as well as RC rebate space
3A 5-64	T	08/2020	Varbeitung der Isolierten Schwelle bei Verriegelung nach unten eingefügt Usinage du seuil isolé en cas de verrouillage vers le bas ajouté Processing of the insulated sill with a locking mechanism at the bottom added
3A 5-83	T	08/2020	Einbauzeichnung des Riegeschaltkontakts 555.935 eingefügt Schéma d'installation du contact de commutation de pêne 555.935 ajouté Installation drawing for bolt switch contact 555.935 added

Änderungsliste ATD Janisol 2 Türen

Code R = redaktionelle Korrektur
Code T = technische Korrektur

Version 08/2020
Artikelnummer 593.078

Liste de modifications DTA portes Janisol 2

Code R = correction rédactionnelle
Code T = correction technique

Version 08/2020
Numéro d'article 593.078

Amendment list for ATD Janisol 2 doors

Code R = editorial correction
Code T = technical correction

Version 08/2020
Item number 593.078

Seite Page Page	Code Code Code	Datum Date Date	Erläuterung Explication Explanation
3A 5-200 bis 5-249 **3A 5-200 à 5-249** **3A 5-200 to 5-249**	T	08/2020	Überarbeitung der Einbauzeichnungen von Türschliessern und Drehtürantrieben Révision des schémas d'installation de ferme-portes et d'entraînements de porte tournante Revision of the installation drawings of door closers and automatic door openers
3A 5-387	T	08/2020	Einbau verdeckt liegender Türschliesser für Bautiefe 70mm eingefügt Montage de ferme-portes non apparents pour profondeur d'encastrement 70 mm ajouté Installation of concealed door closer for construction depths of 70 mm added
3A 5-394 bis 5-399, 5-404 bis 5-407, 5-421, 5-438 bis 5-443, 5-464 **3A 5-394 à 5-399, 5-404 à 5-407, 5-421, 5-438 à 5-443, 5-464**	T	08/2020	Angaben zur Stahlblechdicke und zum Schweissabstand angepasst Indications concernant l'épaisseur de la tôle d'acier et le jeu de soudure adaptées Information on steel sheet thickness and the welding distance amended
3A 5-467 bis 5-511 **3A 5-467 à 5-511** **3A 5-467 to 5-511**	T	08/2020	Austausch der WK3 Einbauzeichnungen auf RC3 Remplacement des schémas d'installation WK3 sur RC3 Replacement of the WK3 installation drawings on RC3

Änderungsliste ATD Janisol 2 Türen

Code R = redaktionelle Korrektur
Code T = technische Korrektur

Version 08/2020
Artikelnummer 593.078

Liste de modifications DTA portes Janisol 2

Code R = correction rédactionnelle
Code T = correction technique

Version 08/2020
Numéro d'article 593.078

Amendment list for ATD Janisol 2 doors

Code R = editorial correction
Code T = technical correction

Version 08/2020
Item number 593.078