InForm

Verdeckt liegendes 3D Stahl-Anschraubband
Kabelübergang
Verdeckt liegender Mitnehmerhaken

InForm

Paumelle à visser 3D non apparente en acier
Passage de câble
Crochet d'entraîneur non apparent

InForm

Concealed 3D screw-on hinge in steel
Cable link connector
Concealed carry bar

#1 / 2017

JANSEN
Steel Systems

Neuheiten und Ergänzungen

Verdeckt liegendes 3D Stahl-Anschraubband
Dieses neue hochwertige Anschraubband aus verzinktem Stahl und blauchromatierter Oberfläche ist geeignet für Profilserien mit Bautiefen von 60, 70 und 80 mm. Es ist in den Brandschutz- sowie isolierten und nichtisolierten Systemeneinsetzbar.
Das verdeckt liegende Band trägt Gewichte bis maximal 195 kg, hat einen max. Öffnungswinkel von 100° und ist dreidimensional verstellbar.

Kabelübergang
Der Kabelübergang 555.034 eignet sich besonders für den Einsatz mit den verdeckt liegenden Anschraubbändern. Durch die Montage im Türfalz wird der Kabelübergang vollständig integriert und ist vor Beschädigungen und Vandalismus geschützt. Der Kabelübergang ist mit einem 10-poligen abnehmbaren Anschlussstecker ausgerüstet.

Verdeckt liegender Mitnehmerhaken
Die aufgesetzte Mitnehmerklappe kann durch diese neue verdeckt liegende Lösung ersetzt werden. Somit können auch zweiflügelige Vollpaniktüren ästhetisch anspruchsvoll ausgeführt werden.

Beschlagspray
Der Beschlagspray eignet sich bestens für die Reinigung und Pflege der Beschläge und Mechanik an Fenster und Türen.

Nouveautés et compléments

Paumelle à visser non apparente 3D
Cette nouvelle paumelle à visser en acier galvanisé et surface chromaté bleu de haute qualité convient aux séries de profilés aux profondeurs d'encastrement de 60, 70 et 80 mm. Elle peut être utilisée dans les systèmes coupe-feu, isolés et non isolés. La paumelle non apparente supporte des poids jusqu'à 195 kg maximum, a un angle d'ouverture max. de 100° et peut être réglée en trois dimensions.

Passage de câble
La jonction de câble 555.034 peut en particulier être utilisée avec les paumelles à visser non apparentes. Grâce au montage dans la feuillure, la jonction de câble est entièrement intégrée et donc protégée contre tout endommagement ou vandalisme. La jonction de câble et dotée d'une fiche de raccordement amovible à 10 pôles.

Crochet d'entraîneur non apparent
Le taquet d'entraînement plaqué peut être remplacé par cette nouvelle solution non apparente. Les portes anti-panique à deux vantaux peuvent ainsi être dotées d'une esthétique raffinée.

Spray pour ferrures
Le spray pour ferrures convient parfaitement pour le nettoyage et l'entretien des ferrures et de la mécanique sur les portes et fenêtres.

Innovations and additions

Concealed 3D screw-on hinge, steel
This new, high quality screw-on hinge, surface blue chromated and made from galvanised steel, is suitable for profile series with basic depths of 60, 70 and 80 mm. It can be used in fire protection systems as well as insulated and non-insulated systems. The concealed hinge can bear weights of up to 195 kg, has a maximum opening angle of 100° and can be adjusted in three dimensions.

Cable link connector
Cable link connector 555.034 is particularly suitable for use with the concealed screw-on hinges. Its installation in the door rebate means the cable link connector is fully integrated and protected from damage and vandalism. The cable link connector is fitted with a 10-pin removable connector plug.

Concealed carry bar
The surface-mounted pre-selector can be replaced by this new concealed solution. This means that double-leaf full panic doors can also be designed in an aesthetically appealing way.

Fittings spray
The fittings spray is ideally suited for cleaning and maintaining the fittings and mechanics on windows and doors.

Inhaltsverzeichnis
Sommaire
Content

Jansen Türen
Jansen portes
Jansen doors

Verdeckt liegendes 3D Anschraubband	**Paumelle à visser 3D non apparente**	**3D concealed screw-on hinge**	**4**
Kabelübergang	**Passage de câble**	**Cable link connector**	**12**
Verdeckt liegender Mitnehmerhaken	**Crochet d'entraîneur non apparent**	**Concealed carry bar**	**17**

Alle Ausführungen dieser Dokumentation haben wir sorgfältig und nach bestem Wissen zusammengestellt. Wir können aber keine Verantwortung für die Benutzung der vermittelten Vorschläge und Daten übernehmen. Wir behalten uns technische Änderungen ohne Vorankündigung vor.
Aktuelle Version auf www.jansen.com

Nous avons apporté le plus grand soin à l'élaboration de cette documentation. Cependant, nous déclinons toute responsabilité pour l'utilisation faite de nos propositions et de nos données.
Nous nous réservons le droit de procéder à des modifications techniques sans préavis.
Version actuelle sur www.jansen.com

All the information contained in this documentation is given to the best of our knowledge and ability. However, we decline all responsibility for the use made of these suggestions and data.
We reserve the right to effect technical modifications without prior warning.
Current version available at www.jansen.com

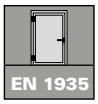

555.024 links
555.025 rechts

Verdeckt liegendes 3D Anschraubband
Stahl verzinkt und blau-chromatiert, Öffnungswinkel 100°, inkl. Befestigungs-schrauben Stahl verzinkt.

Einsetzbar in den Systemen:
- Janisol
- Janisol 2 EI30
- Jansen-Economy 60

Verstellbarkeit:
Höhe ± 4 mm, Seite und Anpressdruck ± 1,5 mm

VE = 2 Stück

Einbau mit 499.432

Bei Bedarf zusätzlich bestellen:
555.034 Kabelübergang

555.024 à gauche
555.025 à droite

Paumelle à visser non apparente 3D
acier zinguée et chromatée bleu, angle d'ouverture 100°, y compris vis de fixation en acier zingué

Utilisable pour les systèmes:
- Janisol
- Janisol 2 EI30
- Jansen-Economy 60

Réglable:
Hauteur ± 4 mm, latéralement et en pression ± 1,5 mm

UV = 2 pièces

Montage avec 499.432

Commander en plus si besoin:
555.034 Passage de câble

555.024 LH
555.025 RH

3D Concealed screw-on hinge
galvanised steel and blue chromated, opening angle 100°, includes fixing screws in galvanised steel

Can be used in the systems:
- Janisol
- Janisol 2 EI30
- Jansen-Economy 60

Adjustable:
Height ± 4 mm, lateral and contact pressure ± 1.5 mm

PU = 2 pieces

Installation with 499.432

Order separately if required:
555.034 Cable link connector

499.432

Bohrlehre
für verdeckt liegende Anschraubbänder 555.024 / 555.025

VE = 1 Flügelrahmenteil
1 Blendrahmenteil

499.432

Gabarit de perçage
pour paumelles à visser non apparente 555.024 / 555.025

UV = 1 pièce pour cadre vantail
1 pièce pour cadre dormant

499.432

Drilling jig
for concealed screw-on hinges 555.024 / 555.025

PU = 1 piece for leaf frame
1 piece for outer frame

555.129

Falzsicherungsstift
Edelstahl, mit Gewinde M6, für das System Janisol 2 EI30

VE = 6 Stück

Hinweis
Wenn im System Janisol 2 EI30 das verdeckt liegende Anschraub-band 555.024/025 verwendet wird, muss anstelle der Falzsiche-rung 555.137 der Falzsicherungs-stift 555.129 eingesetzt werden.

555.129

Boulon de sécurité de feuillure
acier Inox, avec filetage M6, pour le système Janisol 2 EI30

UV = 6 pièces

Note
Quand, dans le système Janisol 2 EI30, la paumelle à visser non apparente 555.024/025 est utilisée, la goupille de sécurité de feuillure 555.129 doit être utilisée à la place de la sécurité de feuillure 555.137.

555.129

Rebate fixing pin
stainless steel, with thread M6, for the system Janisol 2 EI30

PU = 6 pieces

Note
If the concealed screw-on hinge 555.024/025 is used in the Janisol 2 EI30 system, rebate fixing pin 555.129 must be used instead of rebate fixing 555.137.

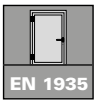

555.026 links
555.027 rechts

Verdeckt liegendes 3D Anschraubband
Stahl verzinkt und blau-chromatiert, Öffnungswinkel 100°, inkl. Befestigungs-schrauben Stahl verzinkt.

Einsetzbar im System:
- Janisol HI

Verstellbarkeit:
Höhe ± 4 mm, Seite und Anpressdruck ± 1,5 mm

VE = 2 Stück

Einbau mit 499.433

Bei Bedarf zusätzlich bestellen:
555.034 Kabelübergang

555.026 à gauche
555.027 à droite

Paumelle à visser non apparente 3D
acier zinguée et chromatée bleu, angle d'ouverture 100°, y compris vis de fixation en acier zingué

Utilisable pour le système:
- Janisol HI

Réglable:
Hauteur ± 4 mm, latéralement et en pression ± 1,5 mm

UV = 2 pièces

Montage avec 499.433

Commander en plus si besoin:
555.034 Passage de câble

555.026 LH
555.027 RH

3D Concealed screw-on hinge
galvanised steel and blue chromated, opening angle 100°, includes fixing screws in galvanised steel

Can be used in the system:
- Janisol HI

Adjustable:
Height ± 4 mm, lateral and contact pressure ± 1.5 mm

PU = 2 pieces

Installation with 499.433

Order separately if required:
555.034 Cable link connector

499.433

Bohrlehre
für verdeckt liegende Anschraubbänder 555.026 / 555.027

VE = 1 Flügelrahmenteil
1 Blendrahmenteil

499.433

Gabarit de perçage
pour paumelles à visser non apparente 555.026 / 555.027

UV = 1 pièce pour cadre vantail
1 pièce pour cadre dormant

499.433

Drilling jig
for concealed screw-on hinges 555.026 / 555.027

PU = 1 piece for leaf frame
1 piece for outer frame

450.093

Fliessfett
für die Schmierung der Jansen-Bänder

VE = 1 Flasche à 500 g
2 Dosierflaschen

450.093

Graisse fluide
pour le graissage des paumelles Jansen

UV = 1 flacon de 500 g
2 flacons doseurs

450.093

Lubrication
for lubricating Jansen hinges

PU = 1 bottle each 500 g
2 dosing bottles

Empfehlung Türflügelgewichte

Verdeckt liegende 3D Anschraubbänder 555.024 - 555.027

Recommandation des poids du vantail

Paumelles à visser 3D non apparente 555.024 - 555.027

Recommendation leaf weight

Concealed 3D screw-on hinges 555.024 - 555.027

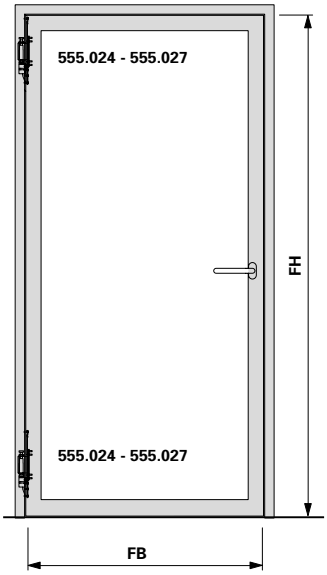

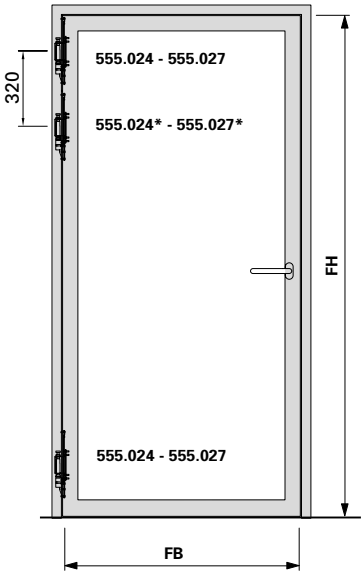

Flügelhöhe **FH** in mm Hauteur de vantail **FH** en mm Leaf height **FH** in mm	Maximale Türflügelgewichte in **kg** Max. poids du vantail en **kg** Max leaf weight in **kg**						
3000	195	195	195	195	195	195	195
2900	195	195	195	195	195	195	195
2800	195	195	195	195	195	195	195
2700	195	195	195	195	195	195	195
2600	195	195	195	195	195	195	190
2500	195	195	195	195	195	190	180
2400	195	195	195	195	195	185	170
2300	195	195	195	195	190	175	160
2200	195	195	195	195	180	165	155
2100	195	195	195	185	170	155	145
2000	195	195	195	175	160	150	140
1900	195	195	180	165	150	140	130
	800	**900**	**1000**	**1100**	**1200**	**1300**	**1400**
	Flügelbreite **FB** in mm Largeur de vantail **FB** en mm Leaf width **FB** in mm						

* optional
* en choix
* optional

Hinweis:
Bei Drehtürautomaten müssen oben immer 2 Bänder angebracht werden, Abstand 320 mm

Remarque:
En présence de mécanismes automatiques pour portes, il faut toujours monter 2 paumelles en haut, espacement 320 mm

Note:
For automatic door mechanisms, 2 hinges must always be fitted at the top, distance 320 mm

Janisol

Verdeckt liegendes 3D Anschraubband
555.024 / 555.025

Janisol

Paumelle à visser 3D non apparente
555.024 / 555.025

Janisol

Concealed 3D screw-on hinge
555.024 / 555.025

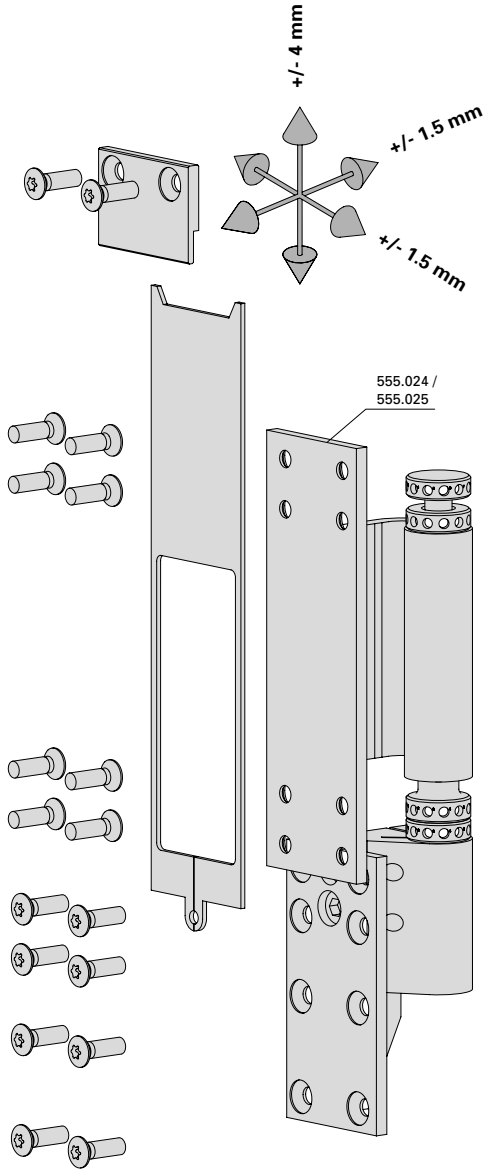

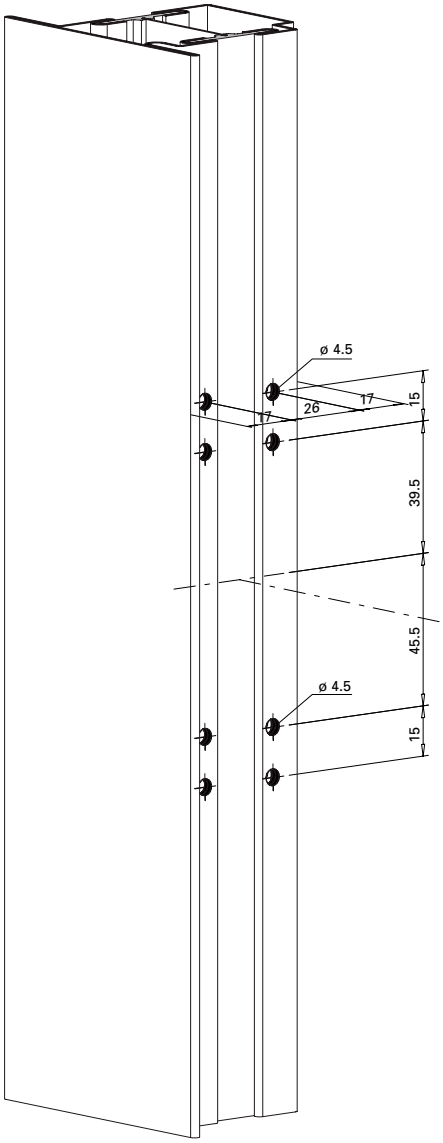

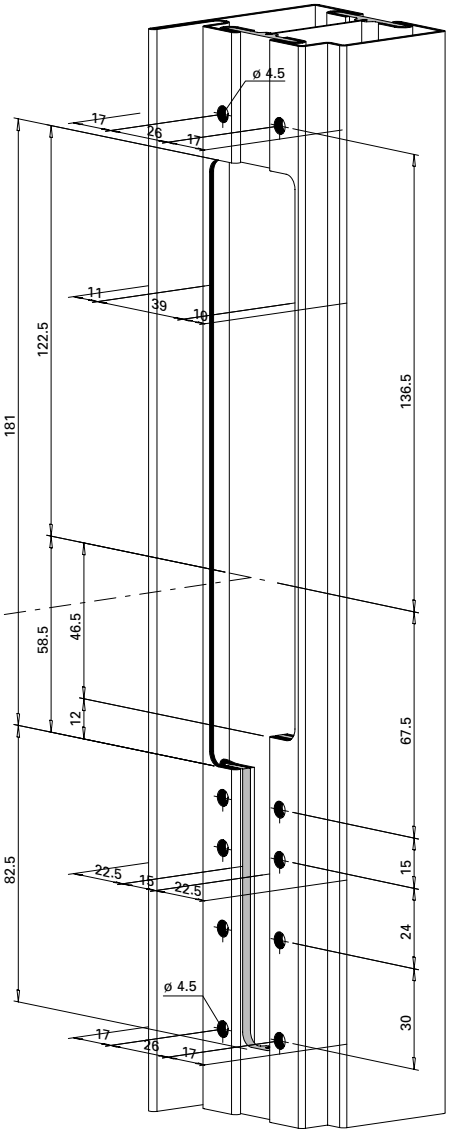

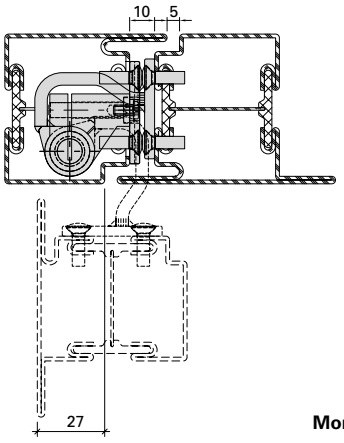

Einbau mit 499.432

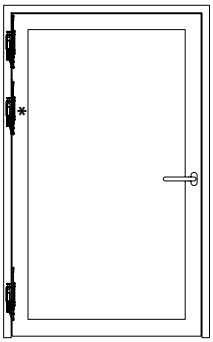

* optional
* au choix
* optional

Montage avec 499.432

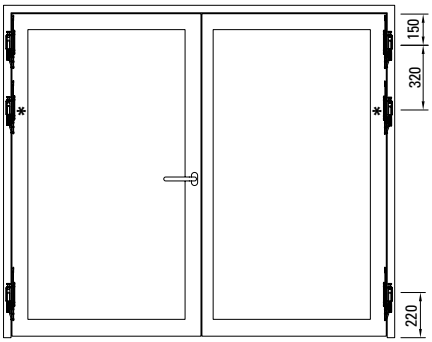

Installation with 499.432

Janisol 2 EI30

Verdeckt liegendes 3D Anschraubband
555.024 / 555.025

Janisol 2 EI30

Paumelle à visser 3D non apparente
555.024 / 555.025

Janisol 2 EI30

Concealed 3D screw-on hinge
555.025 / 555.025

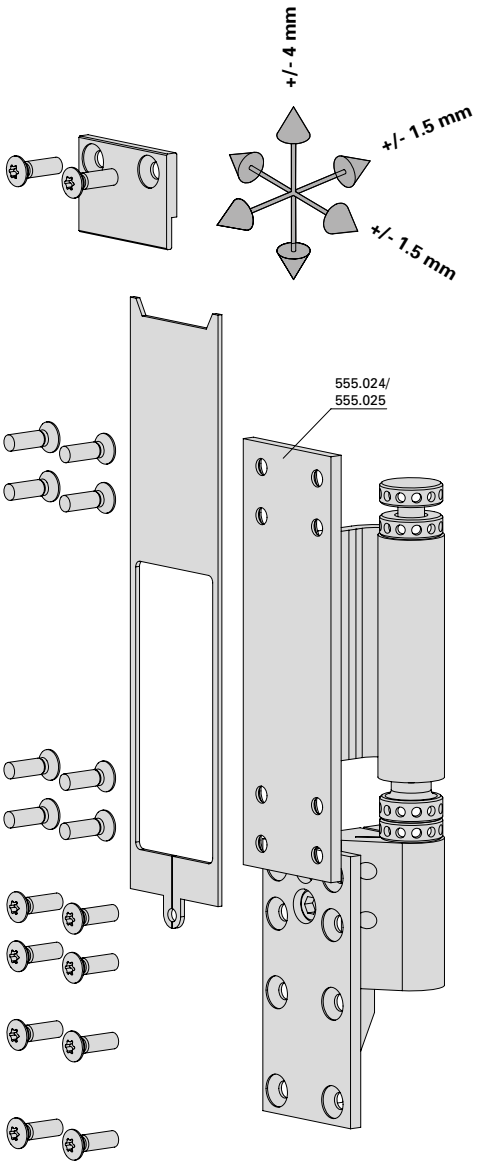

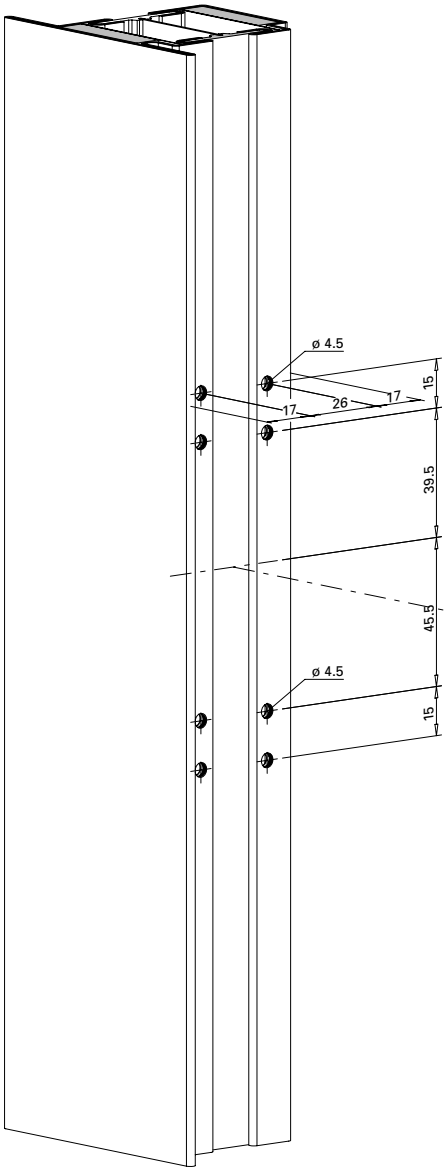

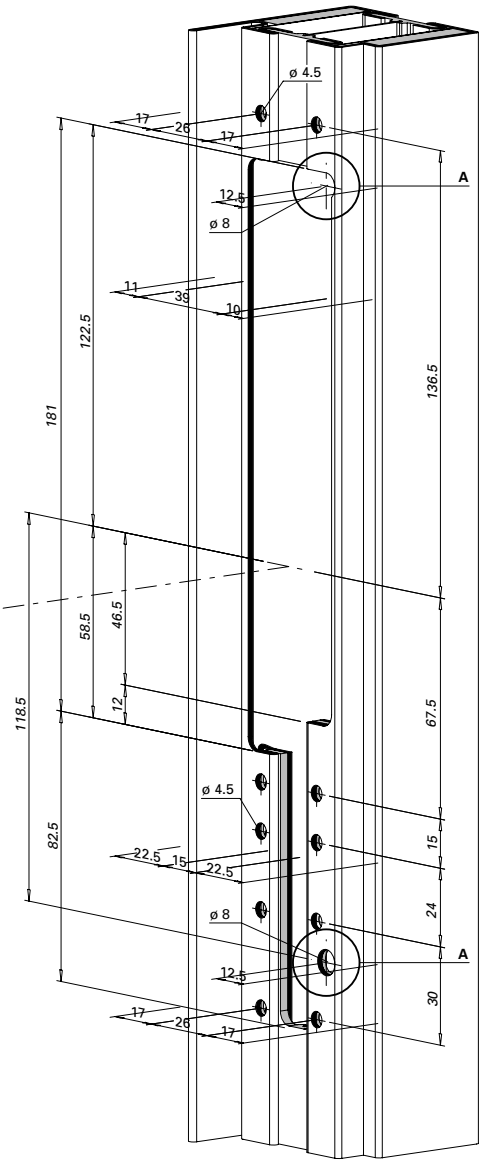

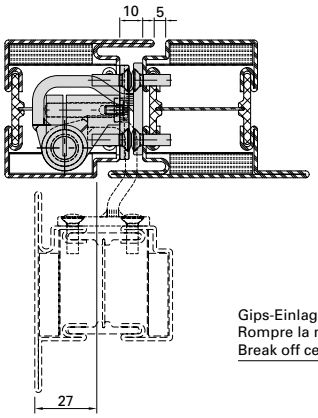

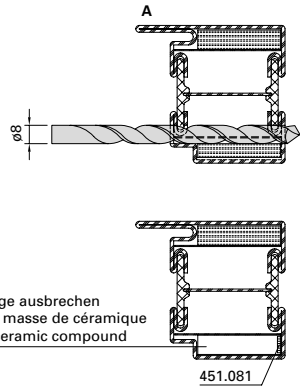

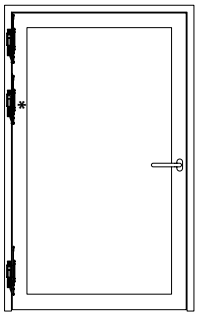

* optional
* au choix
* optional

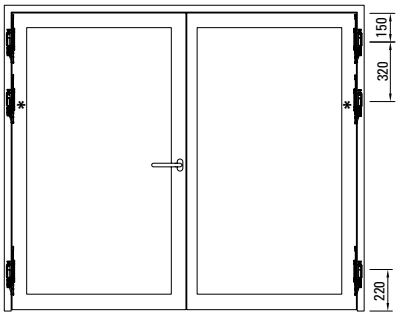

Einbau mit 499.432
Montage avec 499.432
Installation with 499.432

Jansen-Economy 60

Verdeckt liegendes 3D Anschraubband
555.024 / 555.025

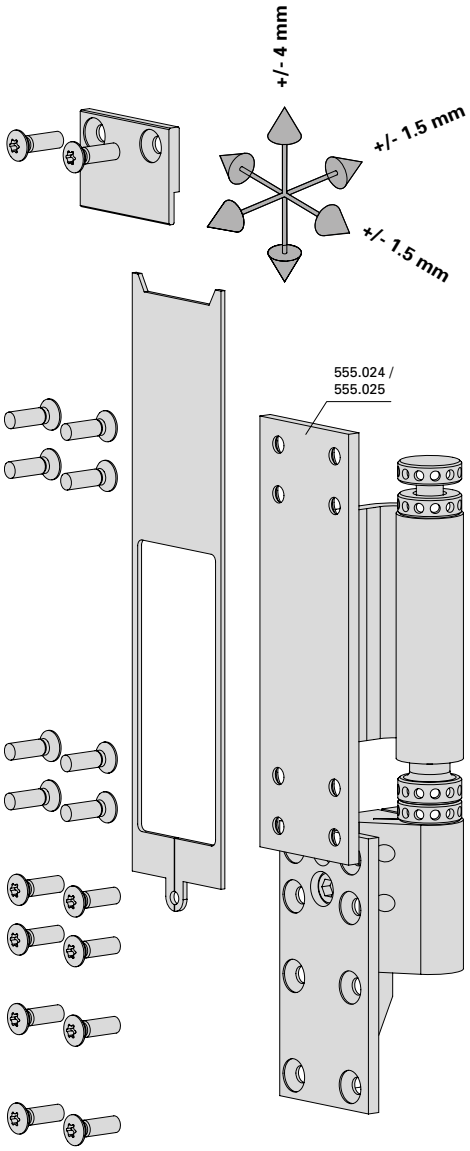

Jansen-Economy 60

Paumelle à visser 3D non apparente
555.024 / 555.025

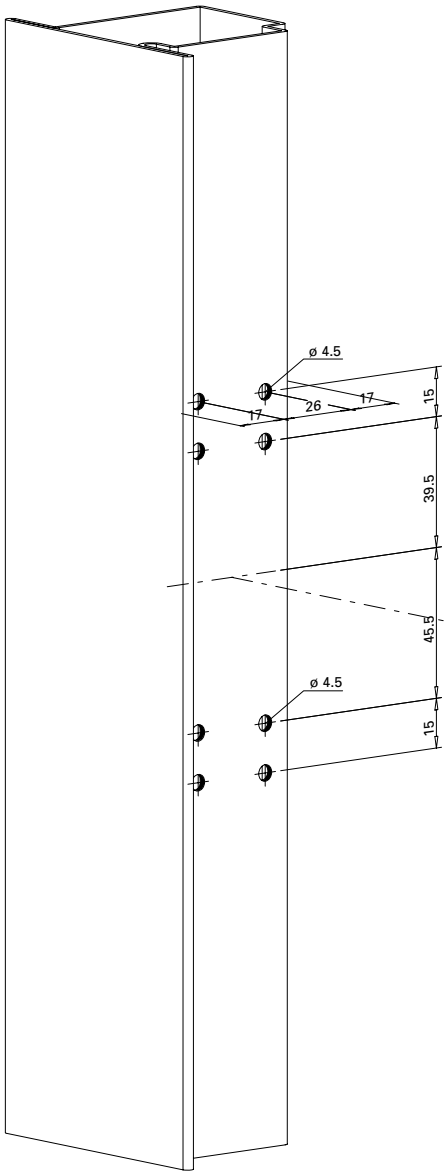

Jansen-Economy 60

Concealed 3D screw-on hinge
555.024 / 555.025

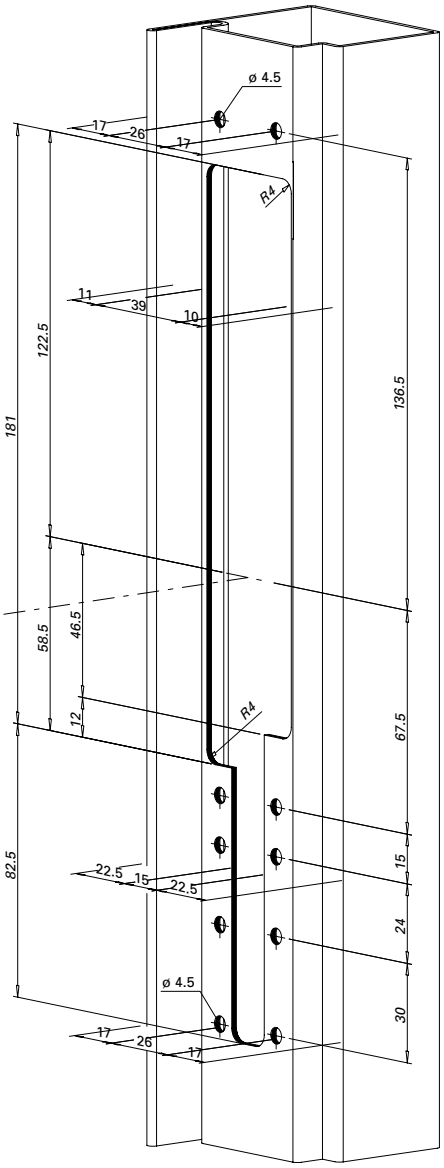

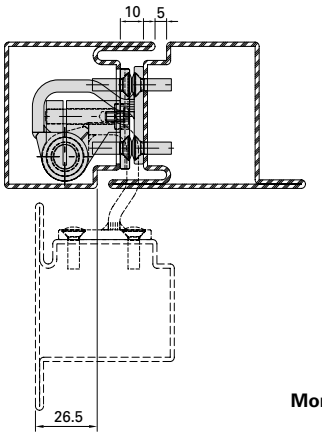

Einbau mit 499.432

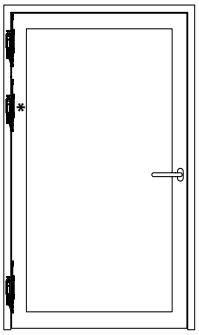

* optional
* au choix
* optional

Montage avec 499.432

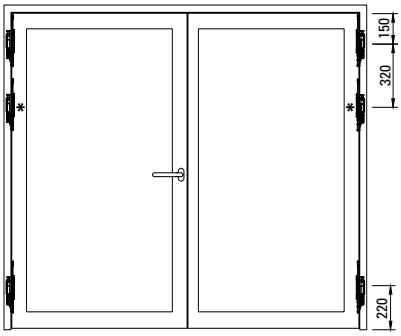

Installation with 499.432

Janisol HI

Verdeckt liegendes 3D Anschraubband
555.026 / 555.027

Janisol HI

Paumelle à visser 3D non apparente
555.026 / 555.027

Janisol HI

Concealed 3D screw-on hinge
555.026 / 555.027

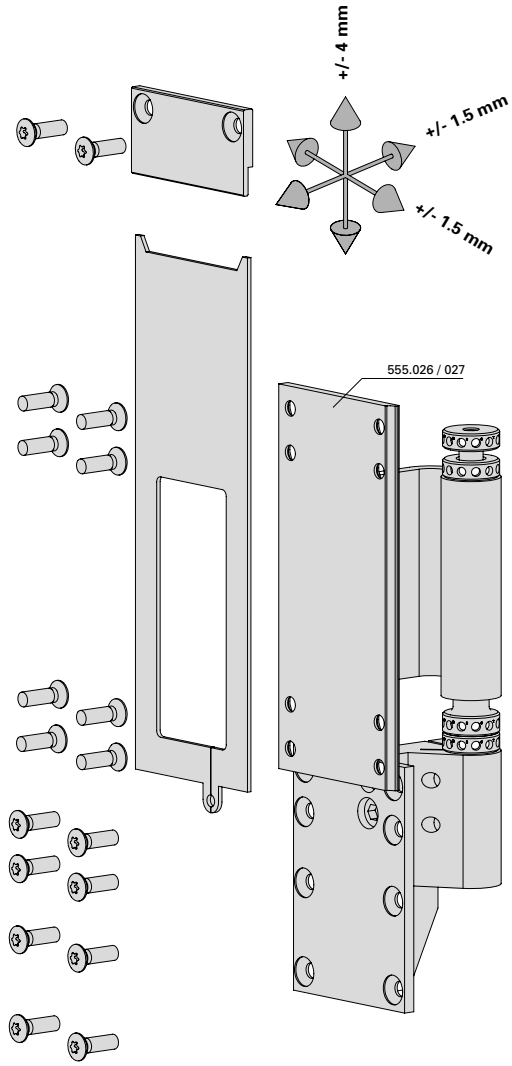

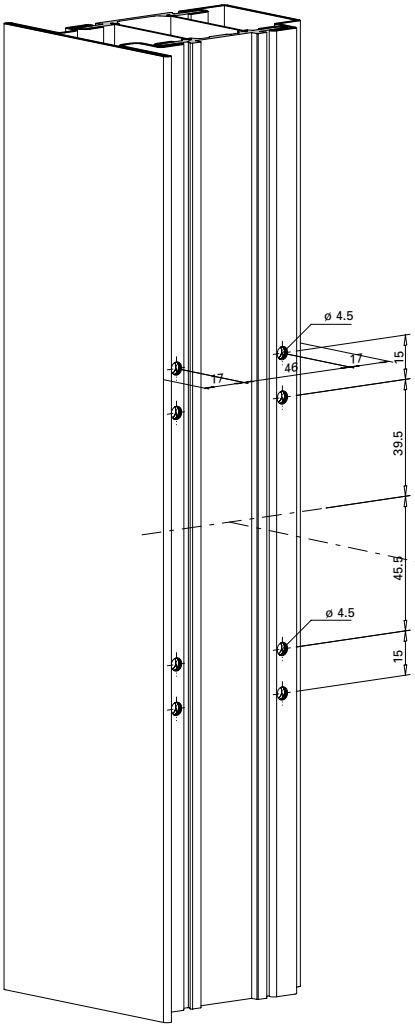

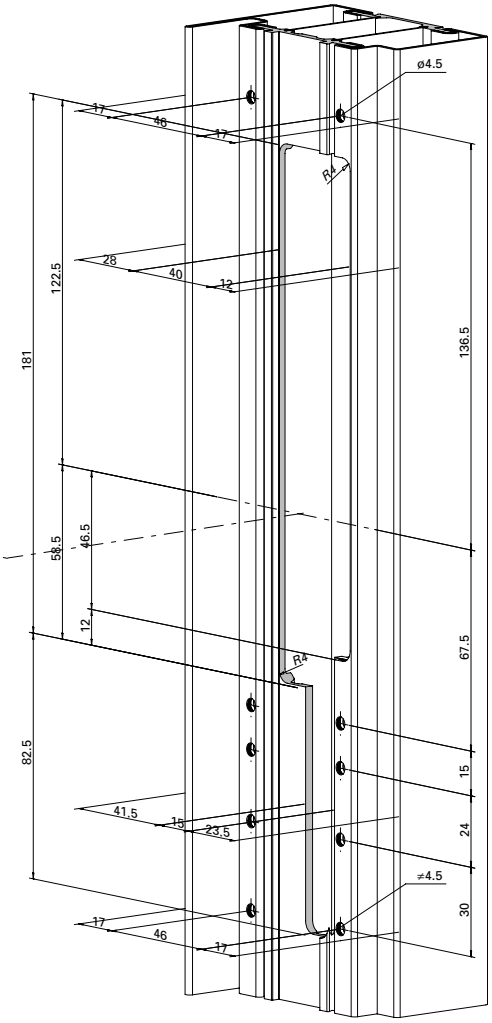

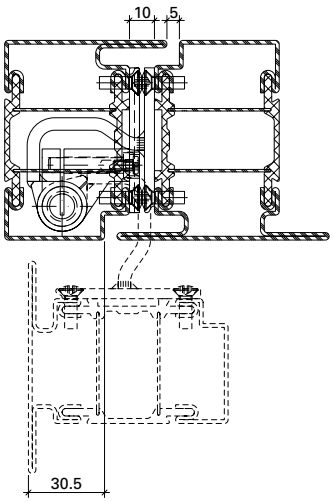

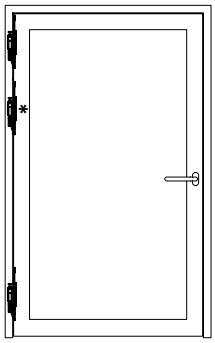

* optional
* au choix
* optional

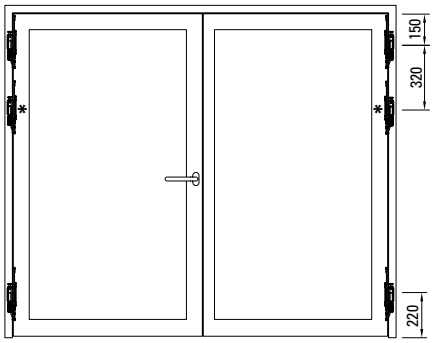

Einbau mit 499.433

Montage avec 499.433

Installation with 499.433

Janisol 2 EI30

Falzsicherungsstift 555.129

Janisol 2 EI30

Boulon de sécurité de feuillure 555.129

Janisol 2 EI30

Rebate fixing pin 555.129

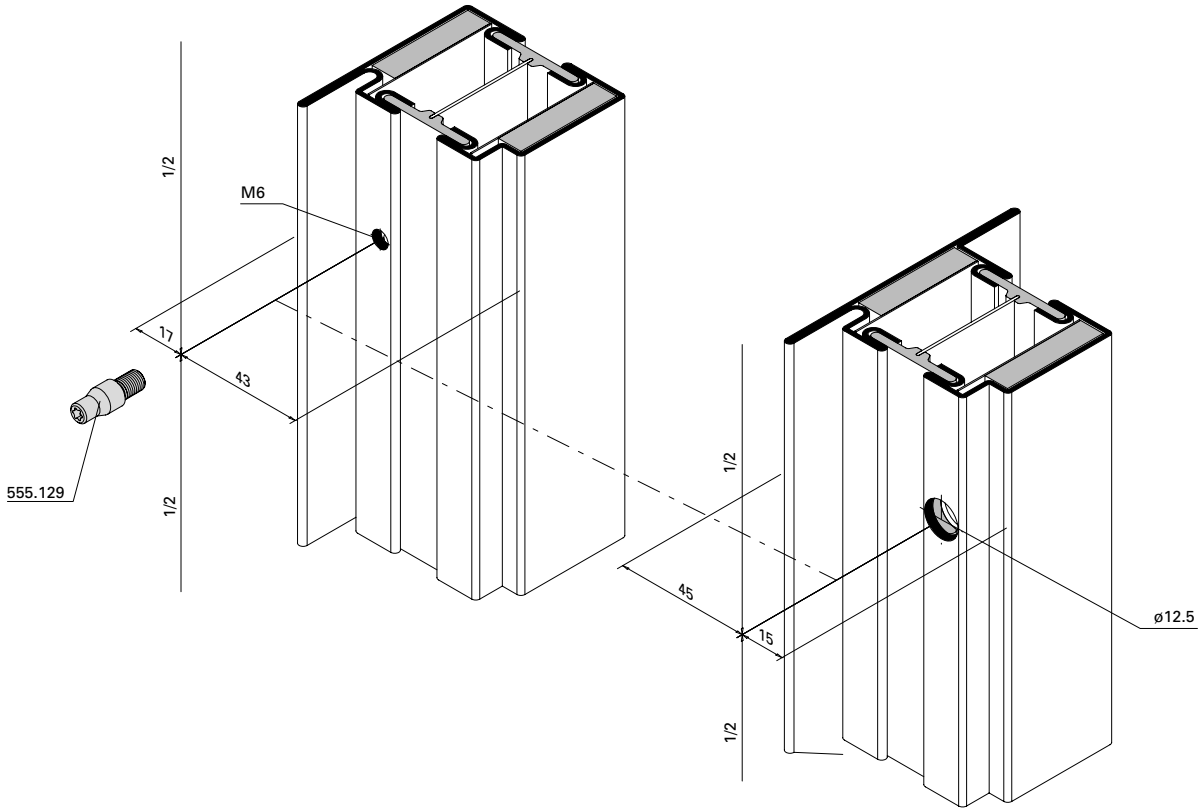

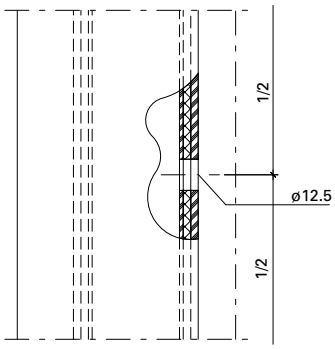

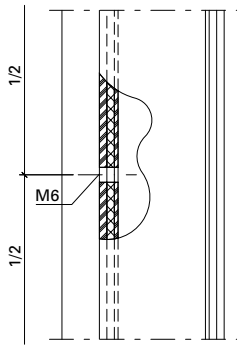

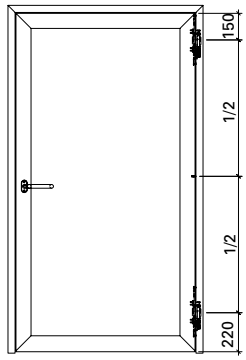

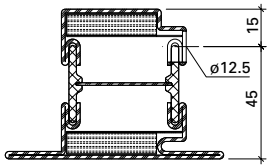

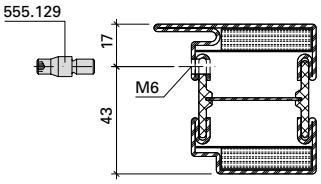

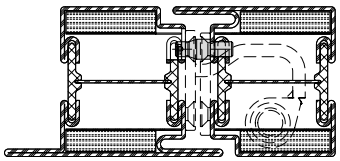

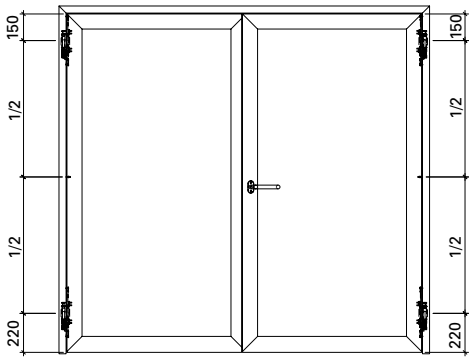

555.034

Kabelübergang
zur Stromübertragung von Türrahmen zu Türblatt, nicht rostender flexibler Metallschlauch zum Schutz vor Kabelbruch, Länge 330 mm, mit Klemm-Steck-Anschlusstechnik, verdeckt liegend im Falz montierbar, 10-polig, max. Stromaufnahme 1A 100% ED, 4A max. 1 Sec. 10% ED, passend für den Einsatz mit den verdeckt liegenden Anschraubbändern

Einsetzbar in den Systemen:
- Janisol
- Janisol 2 EI30
- Janisol C4
- ~~Janisol HI~~
- Jansen-Economy 60
- Jansen-Economy 50

VE = 1 Stück

Bei Bedarf zusätzlich bestellen:

555.490	Schrauben
555.003/ 555.009	Einschweiss-Plättchen

555.034

Passage de câble
pour transmettre le courant du cadre de porte au vantail, tube métallique flexible inoxydable pour la protection contre la rupture de câble, longueur 330 mm, avec technique de raccordement par clipage-enfichage, montage caché dans la feuillure possible, 10 pôles, consommation de courant max. 1 A 100 % ED, 4 A max. 1 sec. 10 % ED, peut être utilisé avec les paumelles non apparentes

Utilisable dans les systèmes:
- Janisol
- Janisol 2 EI30
- Janisol C4
- ~~Janisol HI~~
- Jansen-Economy 60
- Jansen-Economy 50

UV = 1 pièce

Commander en plus si besoin:

555.490	Vis
555.003/ 555.009	Plaque à souder

555.034

Cable link connector
For the transfer of current from door frame to door leaf; rustproof, flexible metal tube for protection against cable breakage; length 330 mm; with terminal and plug connection technology; can be installed concealed in the rebate; 10-pin; max. current consumption 1 A 100% ED; 4 A max. 1 sec. 10% ED; suitable for use with the concealed screw-on hinges

Can be used in the following systems:
- Janisol
- Janisol 2 EI30
- Janisol C4
- ~~Janisol HI~~
- Jansen-Economy 60
- Jansen-Economy 50

PU = 1 piece

Order separately if required:

555.490	Screws
555.003/ 555.009	Weld-in face plate

450.151

Beschlagspray
zur Reinigung und Pflege der Beschläge und Mechanik an Fenster und Türen

VE = 6 Dosen à 100 ml

450.151

Spray pour ferrures
pour le nettoyage et l'entretien de ferrures et la mécanique sur les portes et fenêtres

UV = 6 flacon de 100 ml

450.151

Fittings spray
For cleaning and maintaining the fittings and mechanics on windows and doors

UV = 6 cans (100 ml)

Janisol

Kabelübergang 555.034

Janisol

Passage de câble 555.034

Janisol

Cable link connector 555.034

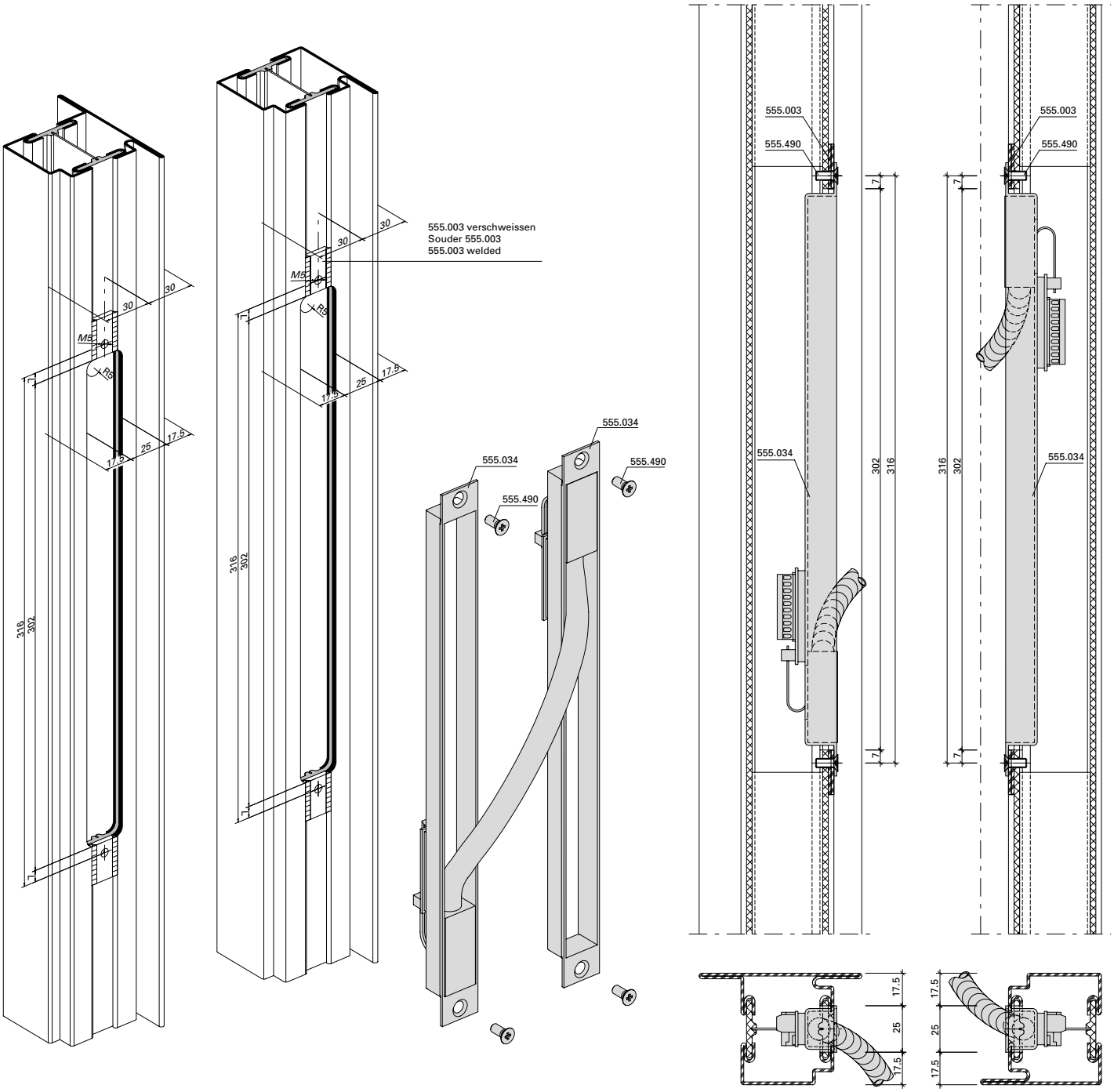

Janisol 2 EI30

Kabelübergang 555.034

Janisol 2 EI30

Passage de câble 555.034

Janisol 2 EI30

Cable link connector 555.034

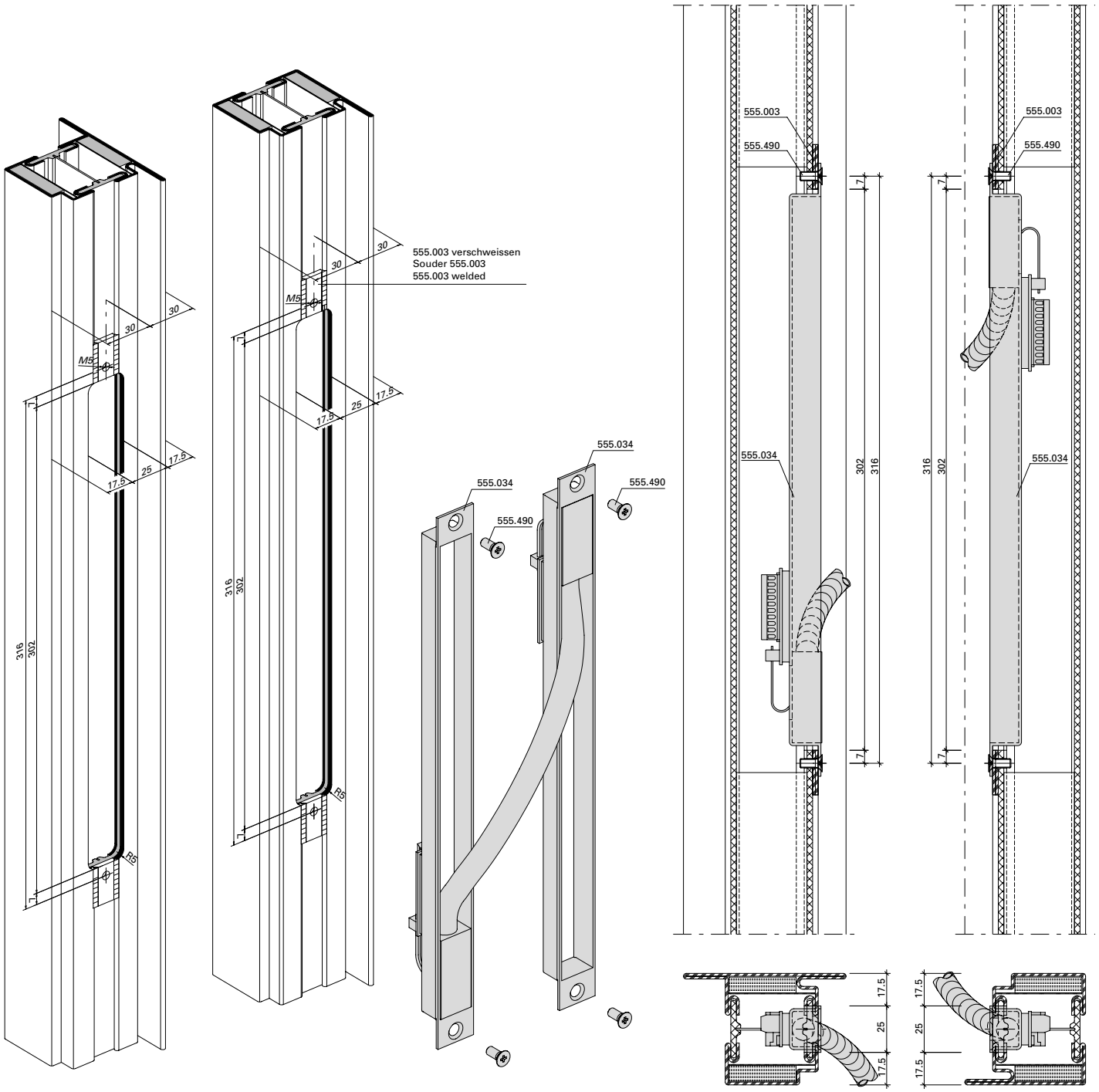

Jansen-Economy 50

Kabelübergang 555.034

Jansen-Economy 50

Passage de câble 555.034

Jansen-Economy 50

Cable link connector 555.034

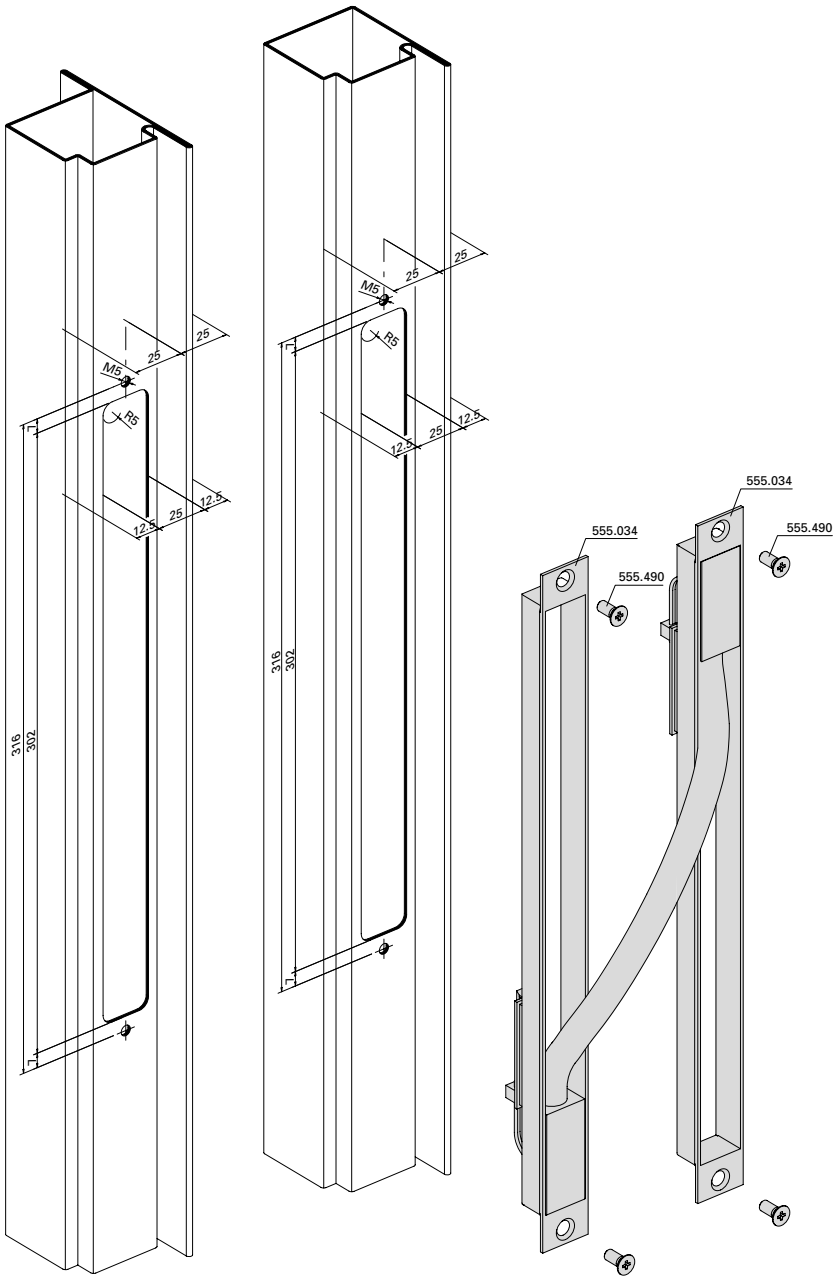

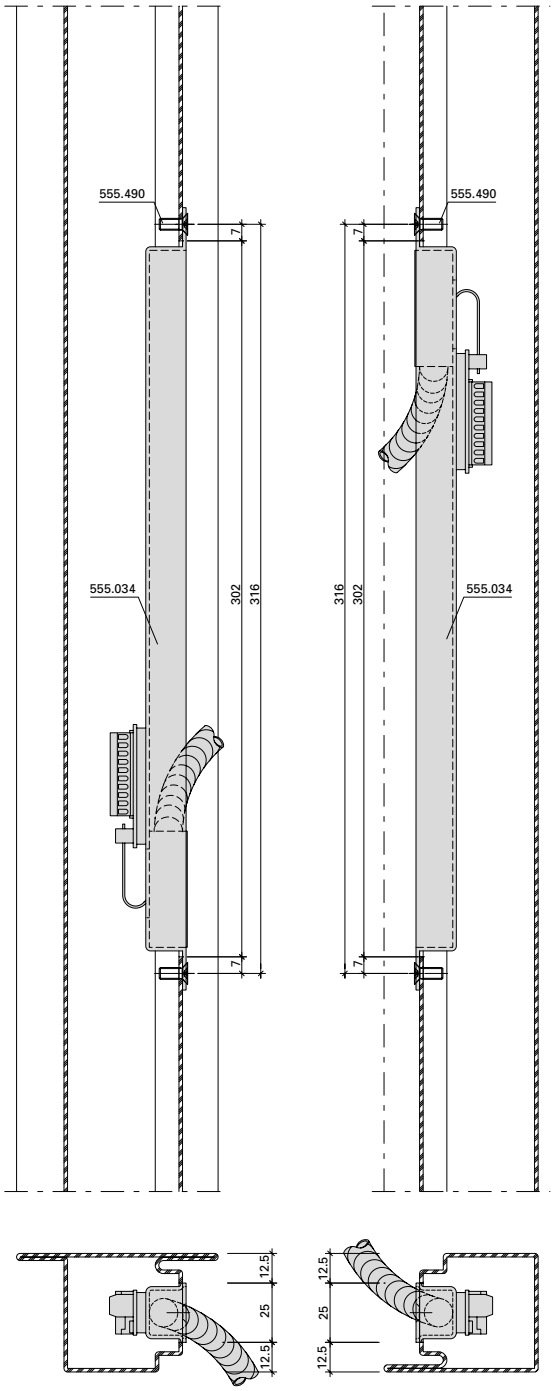

Jansen-Economy 60

Kabelübergang 555.034

Jansen-Economy 60

Passage de câble 555.034

Jansen-Economy 60

Cable link connector 555.034

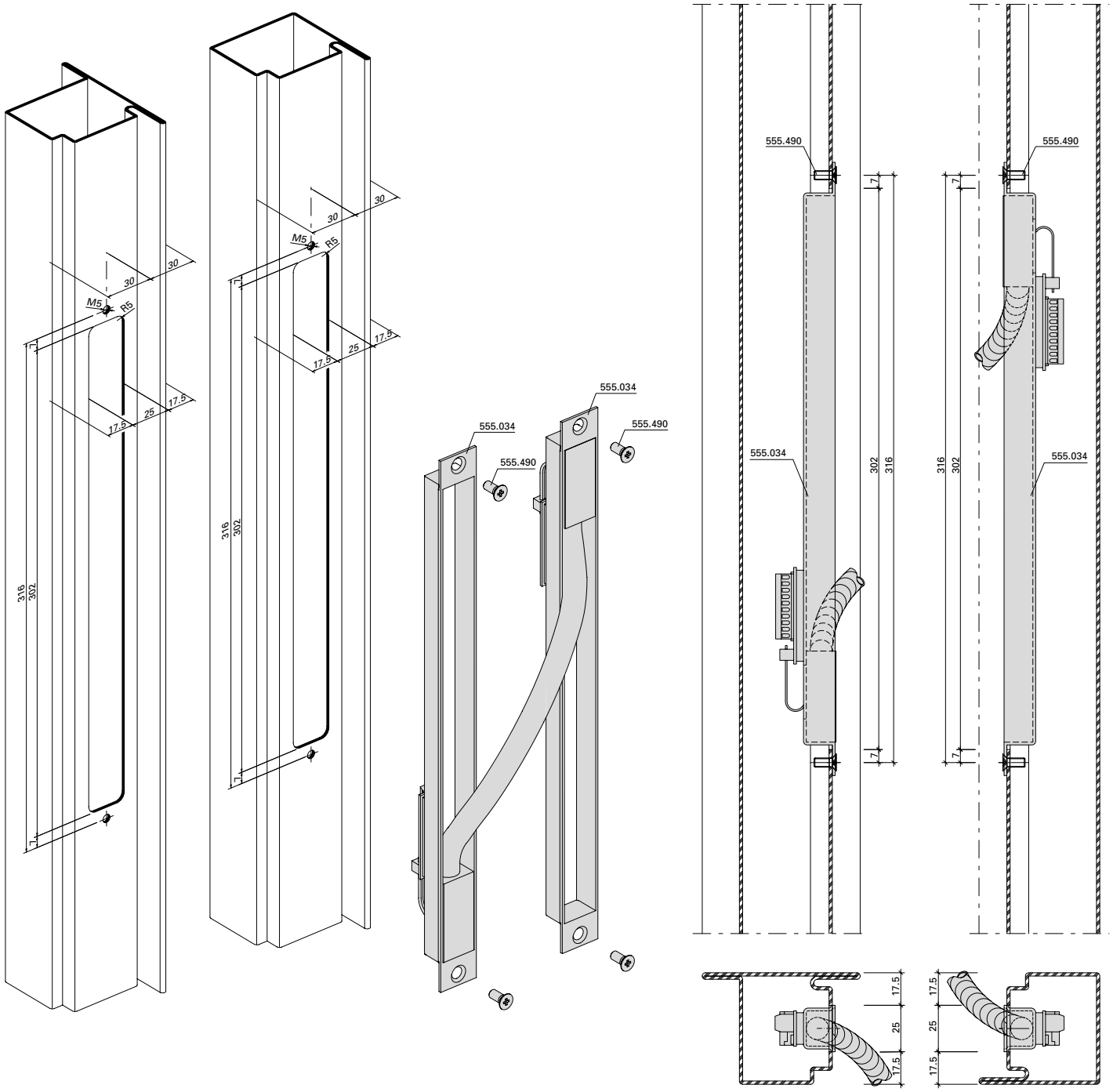

555.890 Grösse 1, links
555.891 Grösse 1, rechts
555.892 Grösse 2, links
555.893 Grösse 2, rechts

Verdeckt liegender Mitnehmerhaken
Stahl verzinkt, schwarz, für den Einsatz bei zweiflügeligen Vollpaniktüren, verdeckt liegender Einsatz im Türfalz, inkl. Befestigungsmaterial

Einsetzbar in den Systemen:
- Janisol
- Janisol 2 EI30
- Jansen-Economy 60/E/RS

VE = 1 Garnitur

555.890 Taille 1, à gauche
555.891 Taille 1, à droite
555.892 Taille 2, à gauche
555.893 Taille 2, à droite

Crochet d'entraîneur non apparent
acier galvanisé, noir, s'utilise sur les portes anti-panique à deux vantaux, utilisation non apparente dans la feuillure, avec matériel de fixation

Utilisable dans les systèmes:
- Janisol
- Janisol 2 EI30
- Jansen-Economy 60/E/RS

UV = 1 ensemble

555.890 Size 1, LH
555.891 Size 1, RH
555.892 Size 2, LH
555.893 Size 2, RH

Concealed carry bar
Galvanised steel, black, for use in double-leaf full panic doors, concealed in the door rebate, including fixings

Can be used in the following systems:
- Janisol
- Janisol 2 EI30
- Jansen-Economy 60/E/RS

PU = 1 kit

555.904 Grösse 1 links
555.905 Grösse 1 rechts
555.906 Grösse 2 links
555.907 Grösse 2 rechts

Verdeckt liegender Mitnehmerhaken
Stahl verzinkt, schwarz, für den Einsatz bei zweiflügeligen Vollpaniktüren, verdeckt liegender Einsatz im Türfalz, inkl. Befestigungsmaterial

Einsetzbar im System:
- Jansen-Economy 50/E/RS

VE = 1 Garnitur

555.904 Taille 1, à gauche
555.905 Taille 1, à droite
555.906 Taille 2, à gauche
555.907 Taille 2, à droite

Crochet d'entraîneur non apparent
acier galvanisé, noir, s'utilise sur les portes anti-panique à deux vantaux, utilisation non apparente dans la feuillure, avec matériel de fixation

Utilisable dans le système:
- Jansen-Economy 50/E/RS

UV = 1 ensemble

555.904 Grösse 1, LH
555.905 Grösse 1, RH
555.906 Grösse 2, LH
555.907 Grösse 2, RH

Concealed carry bar
Galvanised steel, black, for use in double-leaf full panic doors, concealed in the door rebate, including fixings

Can be used in the following system:
- Jansen-Economy 50/E/RS

PU = 1 kit

555.900 Grösse 1, links
555.901 Grösse 1, rechts
555.902 Grösse 2, links
555.903 Grösse 2, rechts

Verdeckt liegender Mitnehmerhaken
Stahl verzinkt, schwarz, für den Einsatz bei zweiflügeligen Vollpaniktüren, verdeckt liegender Einsatz im Türfalz, inkl. Befestigungsmaterial

Einsetzbar im System:
- Janisol HI

VE = 1 Garnitur

555.900 Taille 1, à gauche
555.901 Taille 1, à droite
555.902 Taille 2, à gauche
555.903 Taille 2, à droite

Crochet d'entraîneur non apparent
acier galvanisé, noir, s'utilise sur les portes anti-panique à deux vantaux, utilisation non apparente dans la feuillure, avec matériel de fixation

Utilisable dans le système:
- Janisol HI

UV = 1 ensemble

555.900 Grösse 1, LH
555.901 Grösse 1, RH
555.902 Grösse 2, LH
555.903 Grösse 2, RH

Concealed carry bar
Galvanised steel, black, for use in double-leaf full panic doors, concealed in the door rebate, including fixings

Can be used in the following system:
- Janisol HI

PU = 1 kit

Hinweis
Die nachfolgend ermittelten Mindestflügelbreiten beziehen sich auf die Verwendung von Schlössern mit einer Stulpdicke von 3 mm (Einfallenschlösser und Schlösser mit Obenverriegelung). Mehrfachverriegelungen mit Stulpdicke von 5 mm oder 6 mm sind nicht berücksichtigt.

Note
Les largeurs de vantail minimales déterminées dans ce qui suit se réfèrent à l'utilisation de serrures dont l'épaisseur de battement est de 3 mm (serrure à un pêne et serrures avec verrouillage supérieur). Il n'est pas nécessaire de prendre les verrouillages multiples avec épaisseur de battement de 5 mm ou 6 mm en compte.

Note
The following calculated minimum leaf widths refer to the use of locks with a face plate thickness of 3 mm (single-point latch locks and locks with top locking point). Multi-point locking with a face plate thickness of 5 mm or 6 mm are not taken into account.

Janisol
Janisol 2 EI30
Jansen-Economy 60/E/RS

Verdeckt liegender Mitnehmerhaken
555.890 - 555.893

Mindestflügelbreiten bei den integrierten Türschliessern

Janisol
Janisol 2 EI30
Jansen-Economy 60/E/RS

Crochet d'entraîneur non apparent
555.890 - 555.893

Largeurs minimales de vantail pour les ferme-portes intégrés

Janisol
Janisol 2 EI30
Jansen-Economy 60/E/RS

Concealed carry bar
555.890 - 555.893

Minimum leaf widths for integrated closers

	Grösse 1 Taille 1 Size 1	Grösse 2 Taille 2 Size 2	Grösse 1 Taille 1 Size 1	Grösse 2 Taille 2 Size 2
	Gangflügel-Breite (GF-B) Largeur du vantail de service (GF-B) Access leaf width (GF-B)		Standflügel-Breite (SF-B) Largeur du vantail semi-fixe (SF-B) Secondary leaf width (SF-B)	
Türschliesser / Ferme-porte / Door closer **555.239 / 550.380 / 550.667 / 550.660 / 550.668 / 555.296**				
Gleitschiene (Hebellänge 375 mm) Glissière (longueur de levier 375 mm) Slide rail (lever length 375 mm) 550.671 / 550.385 / 550.386 / 550.665 / 550.666	877 - 956 mm	957 - 1370 mm	707 mm	
Türschliesser / Ferme-porte / Door closer **555.670 / 555.672 / 555.671 / 555.673**				
Gleitschiene (Hebellänge 317 mm) Glissière (longueur de levier 317 mm) Slide rail (lever length 317 mm) 555.687 / 555.691 / 555.689 / 555.692 / 555.688	823 - 902 mm	903 - 1370 mm	648 mm	
Gleitschiene (Hebellänge 240 mm) Glissière (longueur de levier 240 mm) Slide rail (lever length 240 mm) 597.061 / 597.065 / 597.063 / 597.066 / 597.062	823 - 902 mm	903 - 1370 mm	546 mm	

Bei Verwendung von aufgesetzten Türschliessern kann die Mindestflügelbreite unterschritten werden. Die Zwängungsfreiheit ist jedoch zu beachten.

La largeur minimale de vantail n'est pas obligatoire quand les ferme-portes utilisés sont plaqués. L'alignement doit cependant être respecté.

When using surface-mounted door closers, it is possible to go below the minimum leaf width. The unimpeded movement must be ensured, however.

Auswahlhilfe:
Vorzugsweise wird die Grösse 2 verwendet. Die Grösse 1 wird bei schmalen Flügeln mit integrierten Türschliessern verwendet, damit es am Gangflügel nicht zu Kollisionen zwischen dem Hebel vom Türschliesser und dem beweglichen Mitnehmerhaken kommt.

Aide à la sélection:
La taille 2 est utilisée de préférence. La taille 1 est utilisée sur les vantaux étroits avec ferme-portes intégrés afin d'empêcher toute collision entre le levier du ferme-porte et le crochet d'entraîneur mobile sur le vantail de service.

Selection guide:
Size 2 is to be preferred.
Size 1 is used for narrow leaves with integrated door closers, so that collisions between the door closer lever and the moving concealed carry bar do not occur at the access leaf.

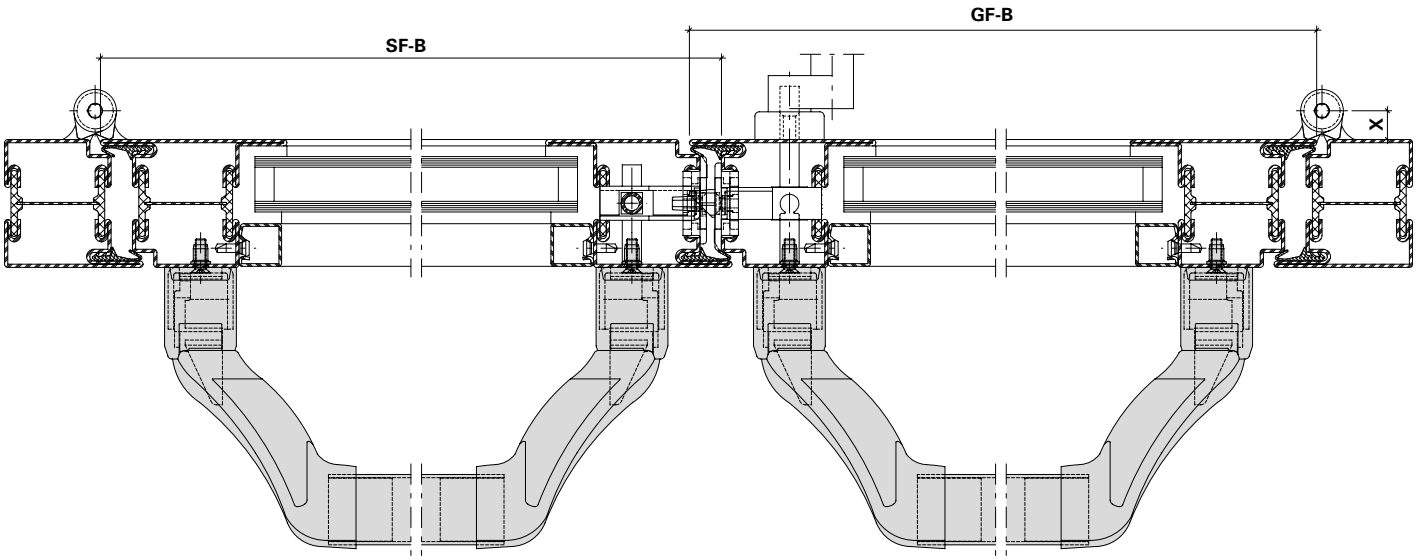

Diagramm Diagramme Diagram	Achsmass X Entraxe X Axis dimension X	Band Paumelle Hinge
1	-13,5 mm	555.024, 555.025
2	13 mm	555.536, 555.537, 555.538, 555.539, 555.570, 555.571, 555.572, 555.573, 555.574, 555.575, 555.576, 555.577
3	13,5 mm	550.276, 550.229, 550.238, 555.267, 555.268, 555.227, 555.261, 555.226, 555.260
4	14,5 mm	555.344, 555.345
5	16 mm	555.250, 550.286
6	36 mm	555.656, 555.657, 555.658, 555.659, 550.396, 550.397, 550.398, 550.399, 555.660, 555.661

A	Drücker Poignée Handle	555.579, 555.586, 555.587, 555.588, 555.589, 555.590, 550.314, 550.316
B	Stangengriff Barre panique Panic push-bar	555.500, 555.501, 555.730, 555.731, 555.733, 555.734
C	Druckstange Barre panique à pousser Panic touch-bar	555.696, 555.697, 555.698, 555.699, 555.726, 555.727

Die Verwendung von anderen Drückern, Stangengriffen oder Druckstangen können abweichende Flügelbreiten ergeben.
Die Werte wurden bei 5 mm Schattenfuge ermittelt.

L'utilisation d'autres poignées, barres panique ou barres panique à pousser peut donner des largeurs de vantail différentes.
Les valeurs ont été déterminées avec une rainure négative de 5 mm.

The use of other handles, push bars or touch bars can result in varying leaf widths.
The values have been calculated with a 5 mm shadow gap.

Janisol
Janisol 2 EI30
Jansen-Economy 60/E/RS

Zulässige Flügelbreiten
(Fähigkeit zur Freigabe)

Largeur de vantail autorisée
(Aptitude au déblocage)

Permessible leaf width
(Ability to release)

Achsmass -13,5 mm
Entraxe -13,5 mm
Axis dimension -13,5 mm

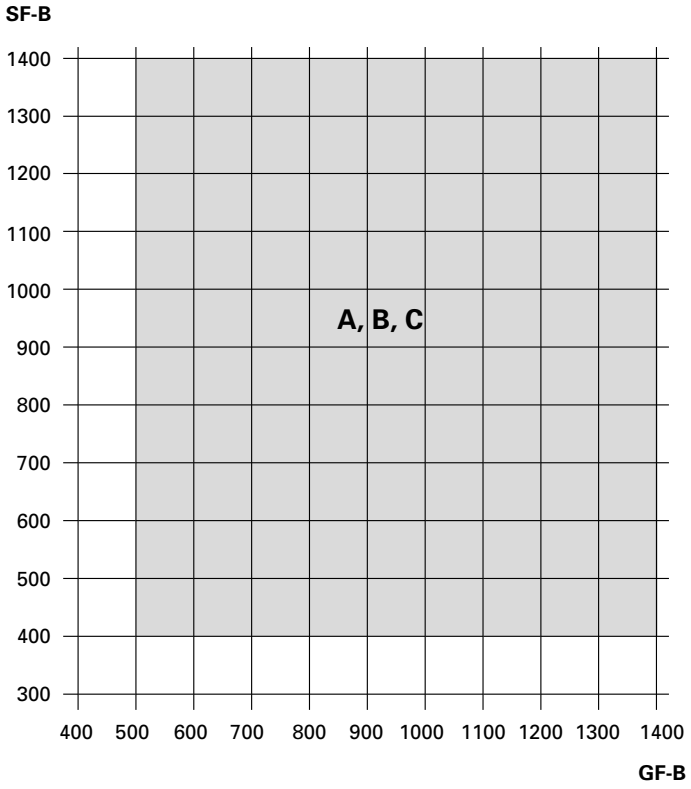

Diagramm 1

Achsmass 13 mm
Entraxe 13 mm
Axis dimension 13 mm

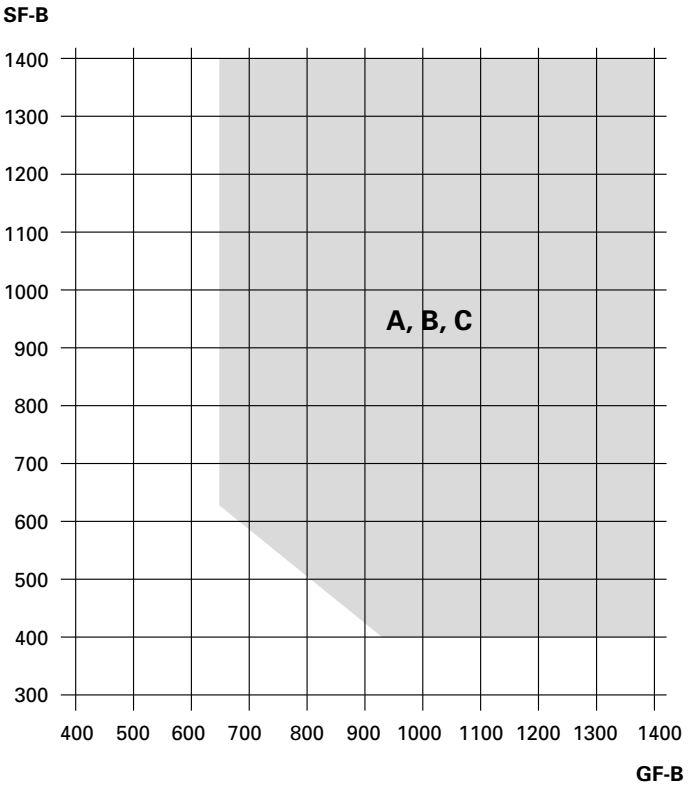

Diagramm 2

A = Drücker
B = Stangengriff
C = Druckstange

A = Poignée
B = Barre panique
C = Barre panique à pousser

A = Handle
B = Panic push-bar
C = Panic touch-bar

Janisol
Janisol 2 EI30
Jansen-Economy 60/E/RS

Zulässige Flügelbreiten
(Fähigkeit zur Freigabe)

Janisol
Janisol 2 EI30
Jansen-Economy 60/E/RS

Largeur de vantail autorisée
(Aptitude au déblocage)

Janisol
Janisol 2 EI30
Jansen-Economy 60/E/RS

Permessible leaf width
(Ability to release)

Achsmass 13,5 mm
Entraxe 13,5 mm
Axis dimension 13,5 mm

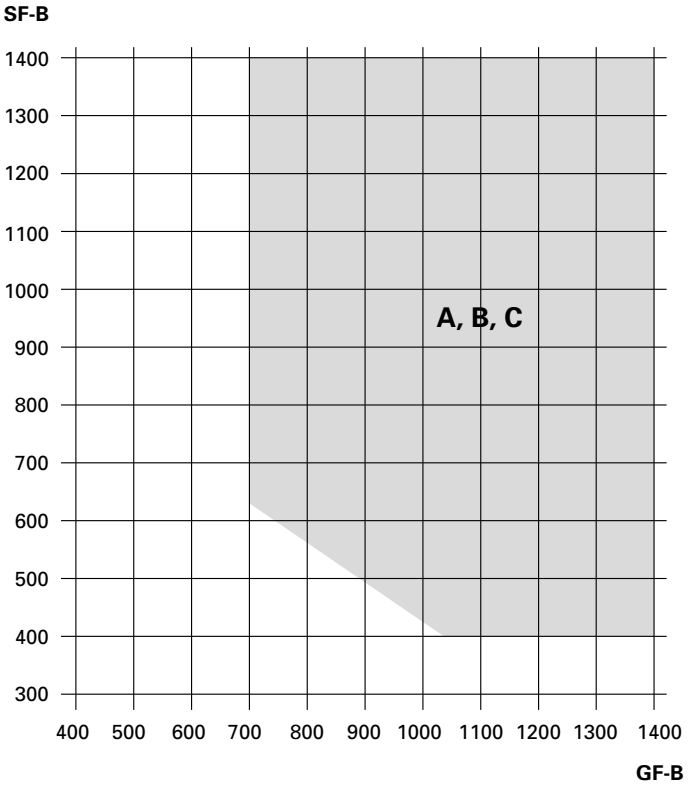

Diagramm 3

Achsmass 14,5 mm
Entraxe 14,5 mm
Axis dimension 14,5 mm

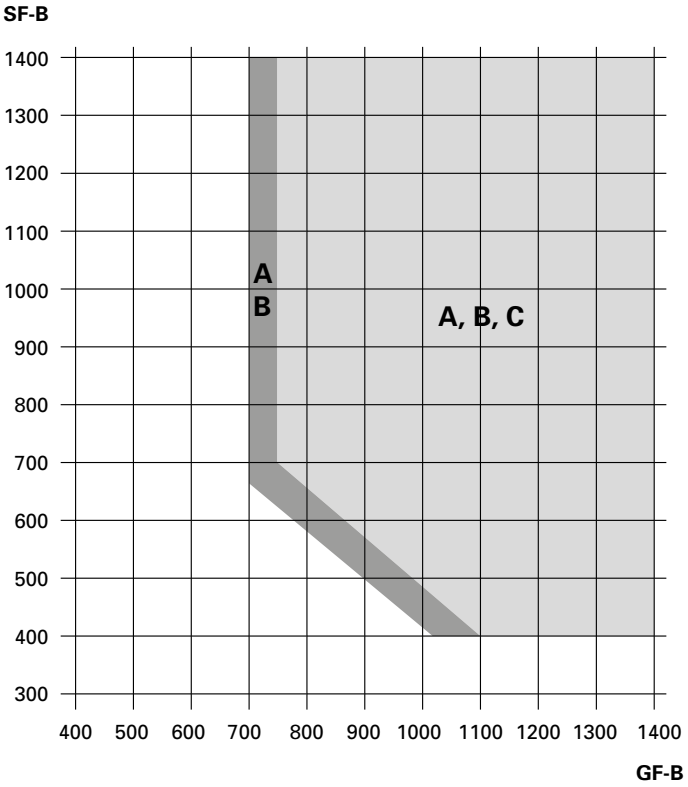

Diagramm 4

A = Drücker
B = Stangengriff
C = Druckstange

A = Poignée
B = Barre panique
C = Barre panique à pousser

A = Handle
B = Panic push-bar
C = Panic touch-bar

Janisol
Janisol 2 EI30
Jansen-Economy 60/E/RS

Zulässige Flügelbreiten
(Fähigkeit zur Freigabe)

Largeur de vantail autorisée
(Aptitude au déblocage)

Permessible leaf width
(Ability to release)

Achsmass 16 mm
Entraxe 16 mm
Axis dimension 16 mm

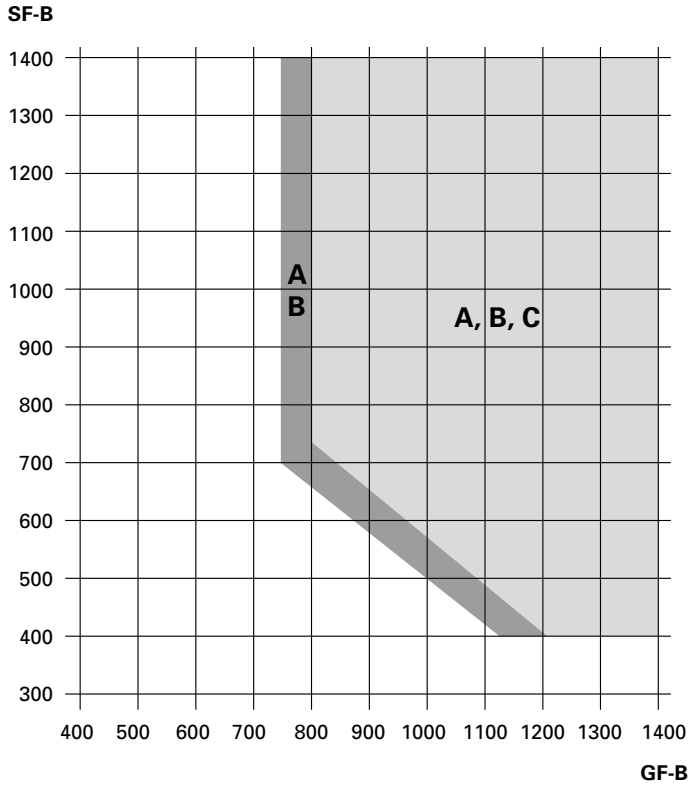

Diagramm 5

Achsmass 36 mm
Entraxe 36 mm
Axis dimension 36 mm

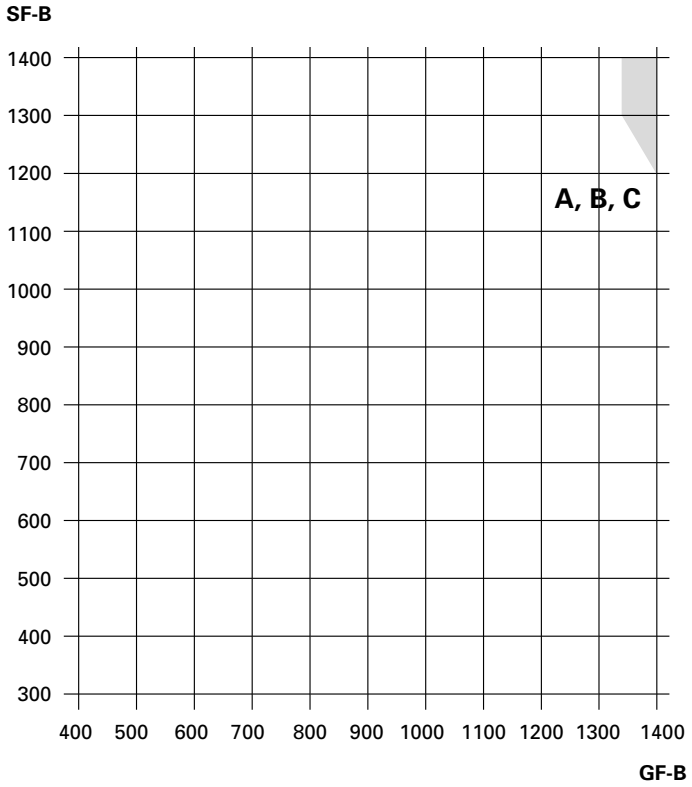

Diagramm 6

A = Drücker
B = Stangengriff
C = Druckstange

A = Poignée
B = Barre panique
C = Barre panique à pousser

A = Handle
B = Panic push-bar
C = Panic touch-bar

Janisol

Verdeckt liegender Mitnehmerhaken
555.890/555.891/555.892/555.893

Janisol

Crochet d'entraîneur non apparent
555.890/555.891/555.892/555.893

Janisol

Concealed carry bar
555.890/555.891/555.892/555.893

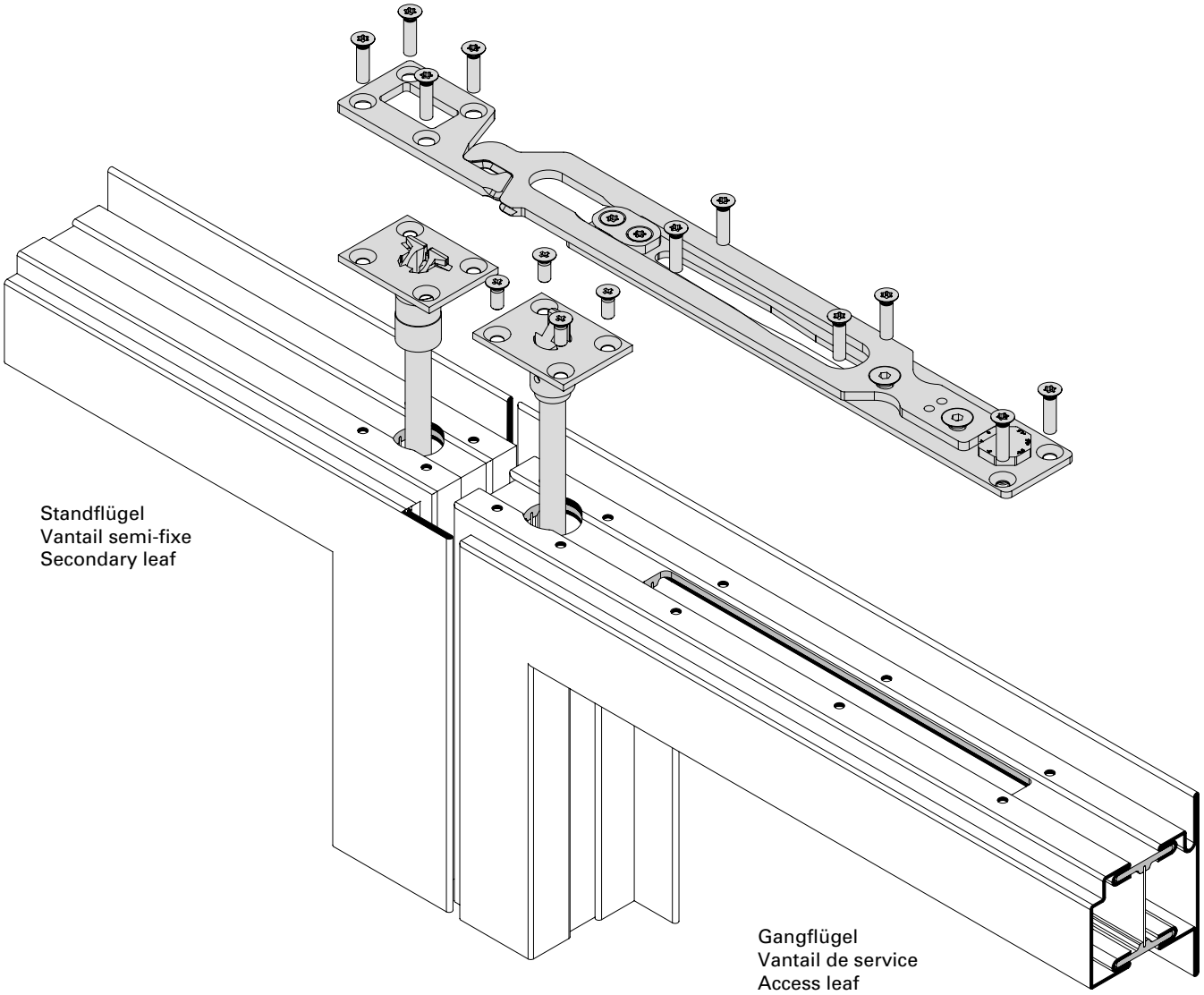

Einbaureihenfolge und Anzugsdrehmoment sind dem Produkt beigelegter Montageanweisung zu entnehmen.

L'ordre de montage et le couple de serrage sont indiqués dans les instructions de montage jointes au produit.

See the installation instructions included with the product for the installation sequence and starting torque.

Janisol

Janisol

Janisol

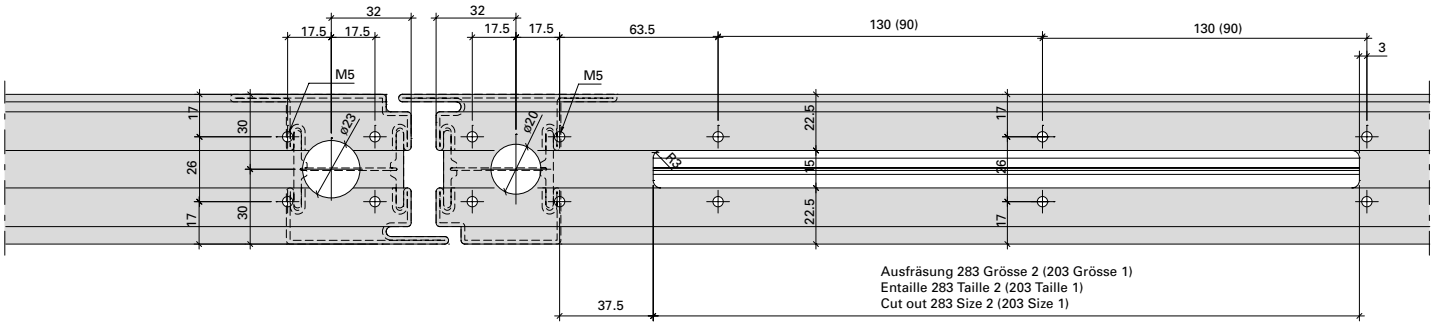

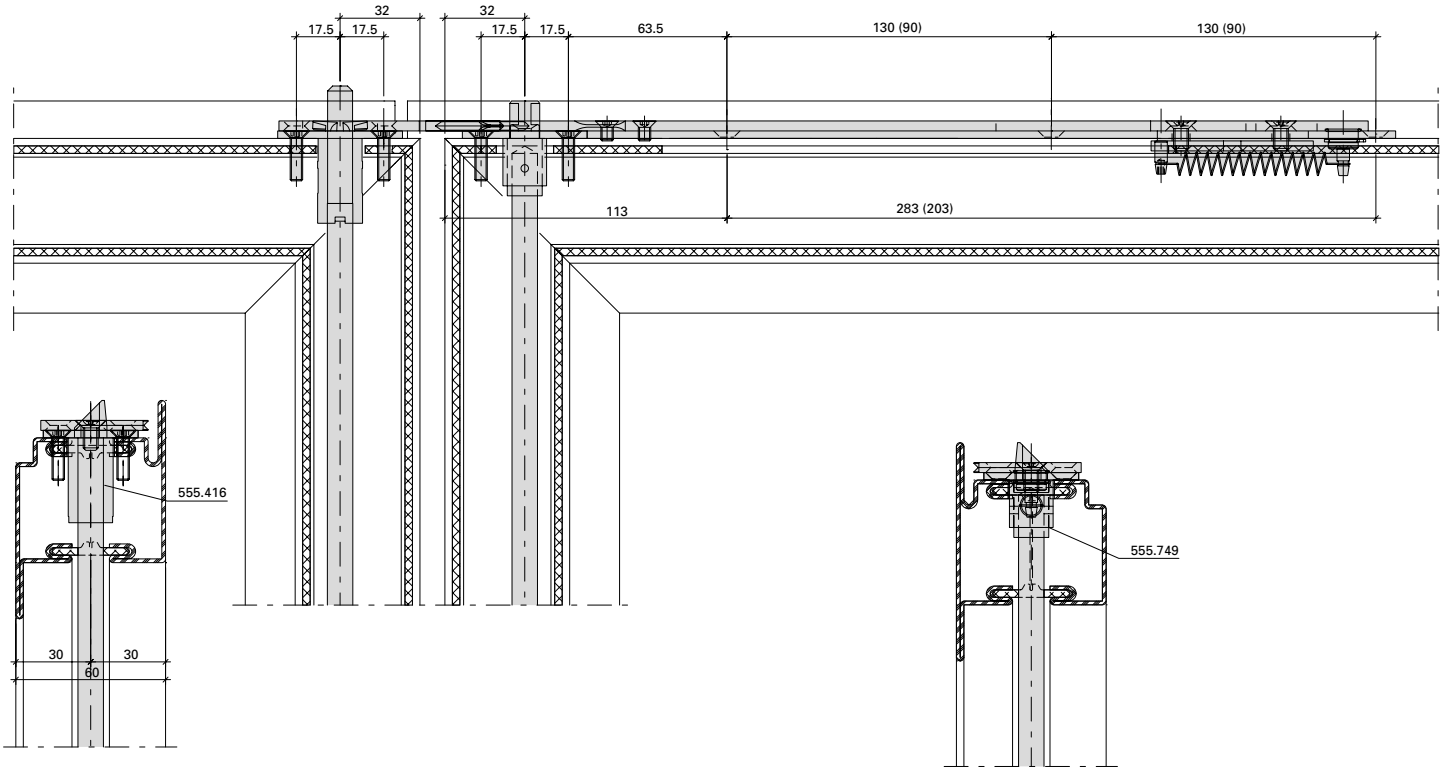

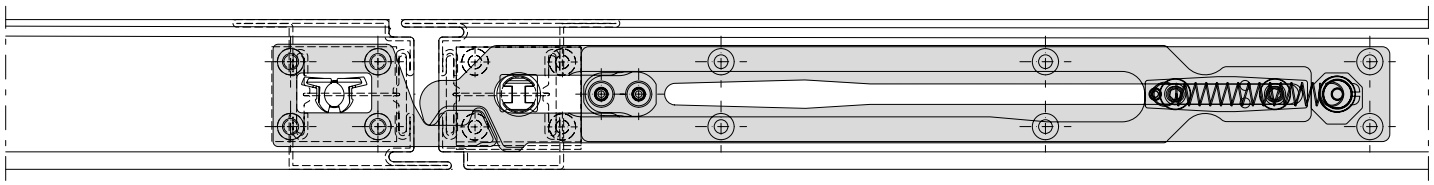

Janisol 2 EI30

Verdeckt liegender Mitnehmerhaken
555.890/555.891/555.892/555.893

Janisol 2 EI30

Crochet d'entraîneur non apparent
555.890/555.891/555.892/555.893

Janisol 2 EI30

Concealed carry bar
555.890/555.891/555.892/555.893

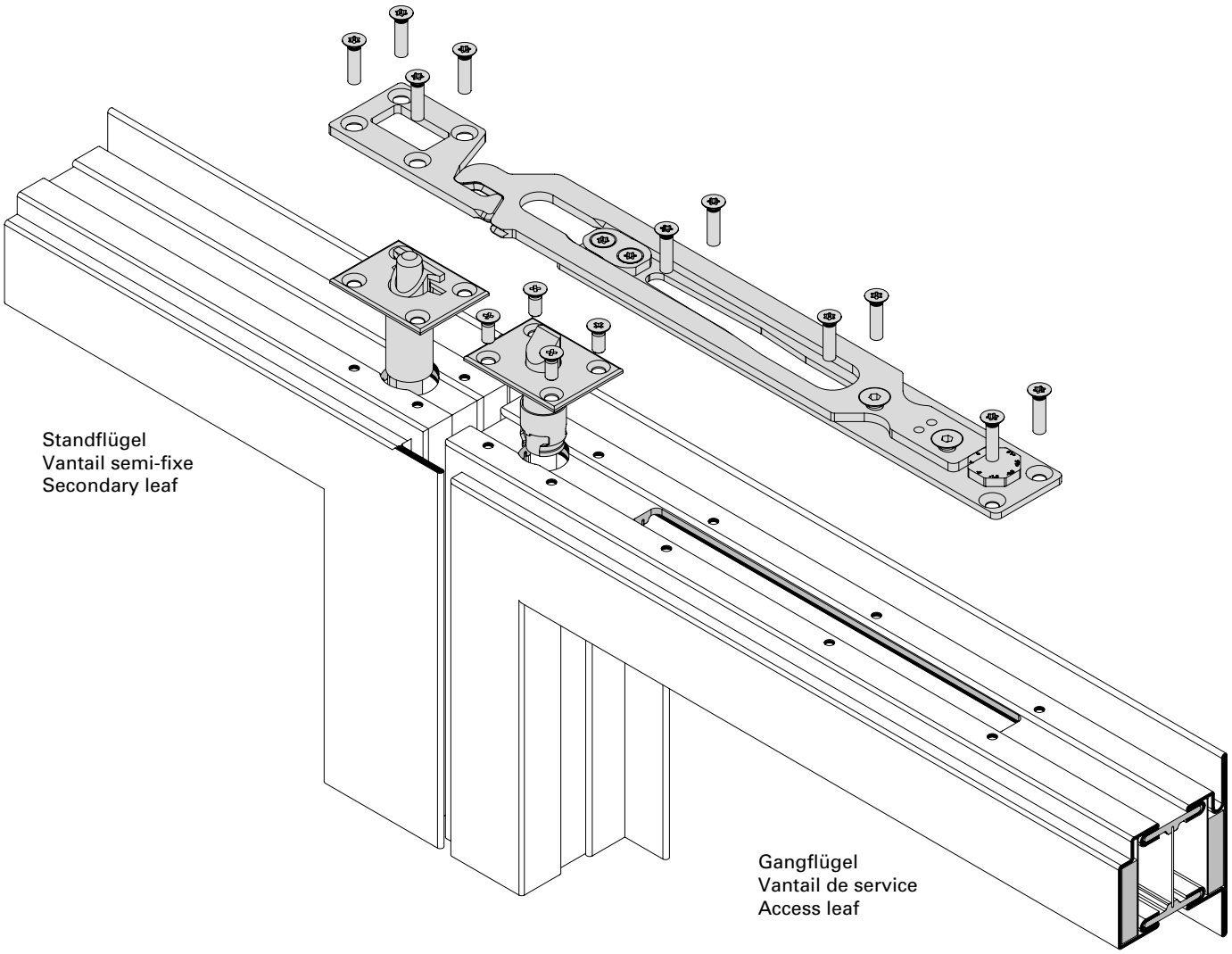

Einbaureihenfolge und Anzugsdrehmoment sind dem Produkt beigelegter Montageanweisung zu entnehmen.

L'ordre de montage et le couple de serrage sont indiqués dans les instructions de montage jointes au produit.

See the installation instructions included with the product for the installation sequence and starting torque.

Janisol 2 EI30

Janisol 2 EI30

Janisol 2 EI30

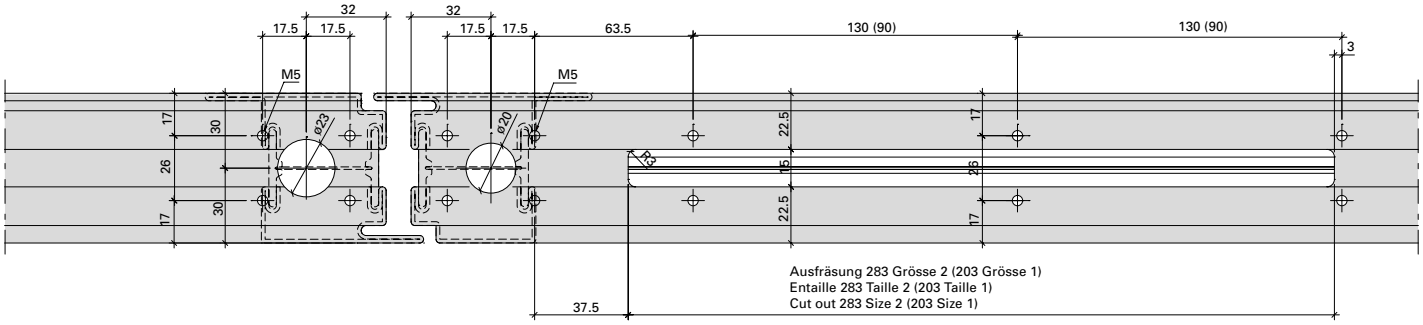

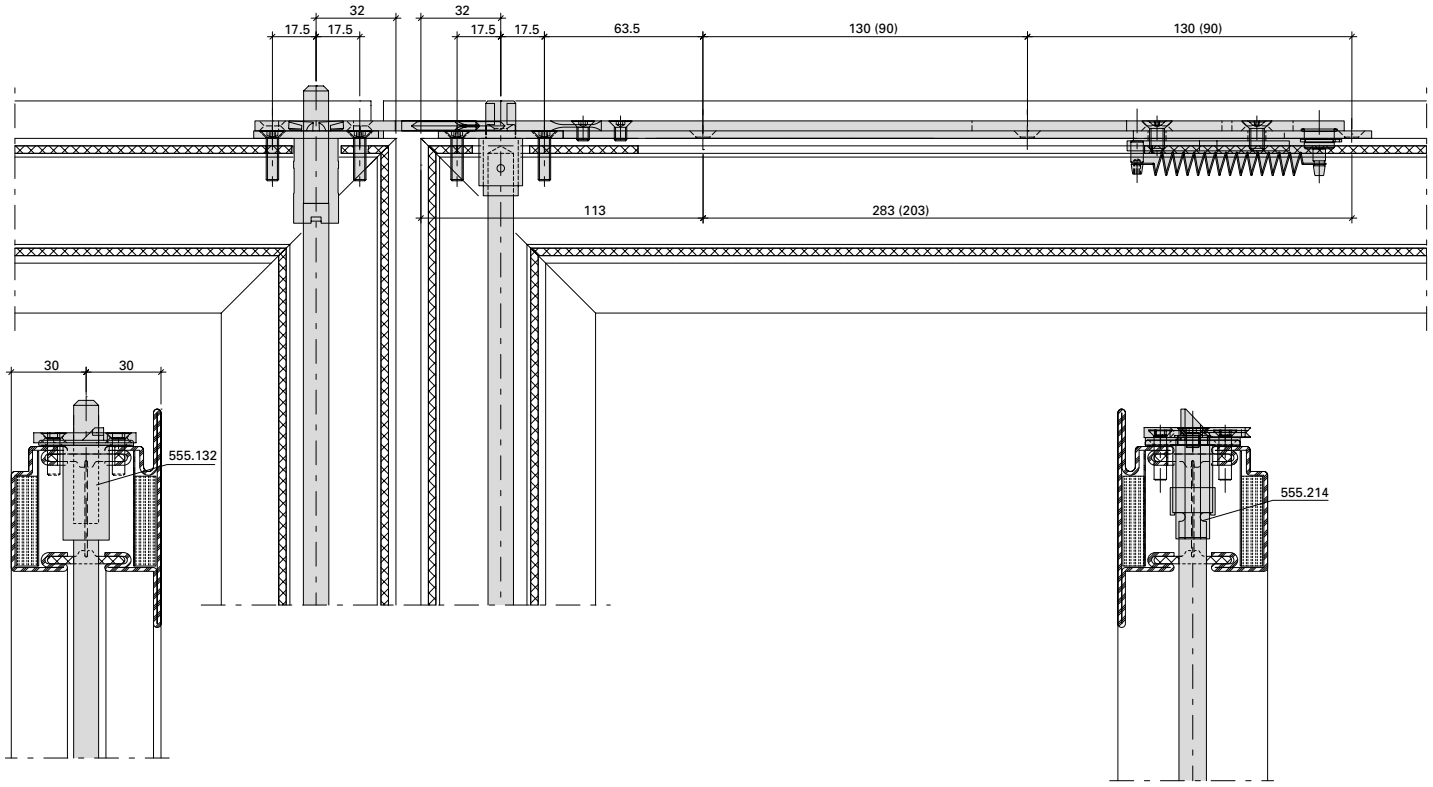

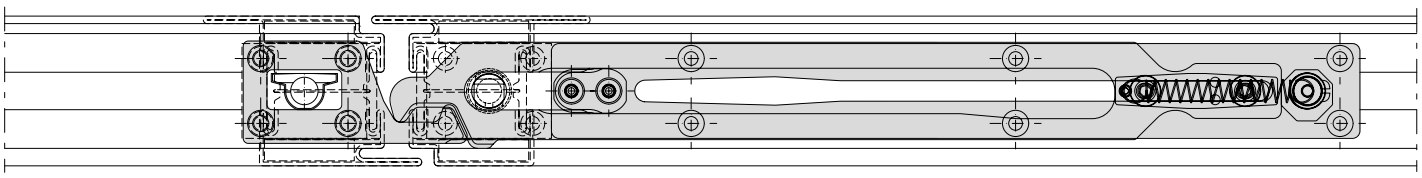

Jansen-Economy 60/E/RS

Verdeckt liegender Mitnehmerhaken
555.890/555.891/555.892/555.893

Jansen-Economy 60/E/RS

Crochet d'entraîneur non apparent
555.890/555.891/555.892/555.893

Jansen-Economy 60/E/RS

Concealed carry bar
555.890/555.891/555.892/555.893

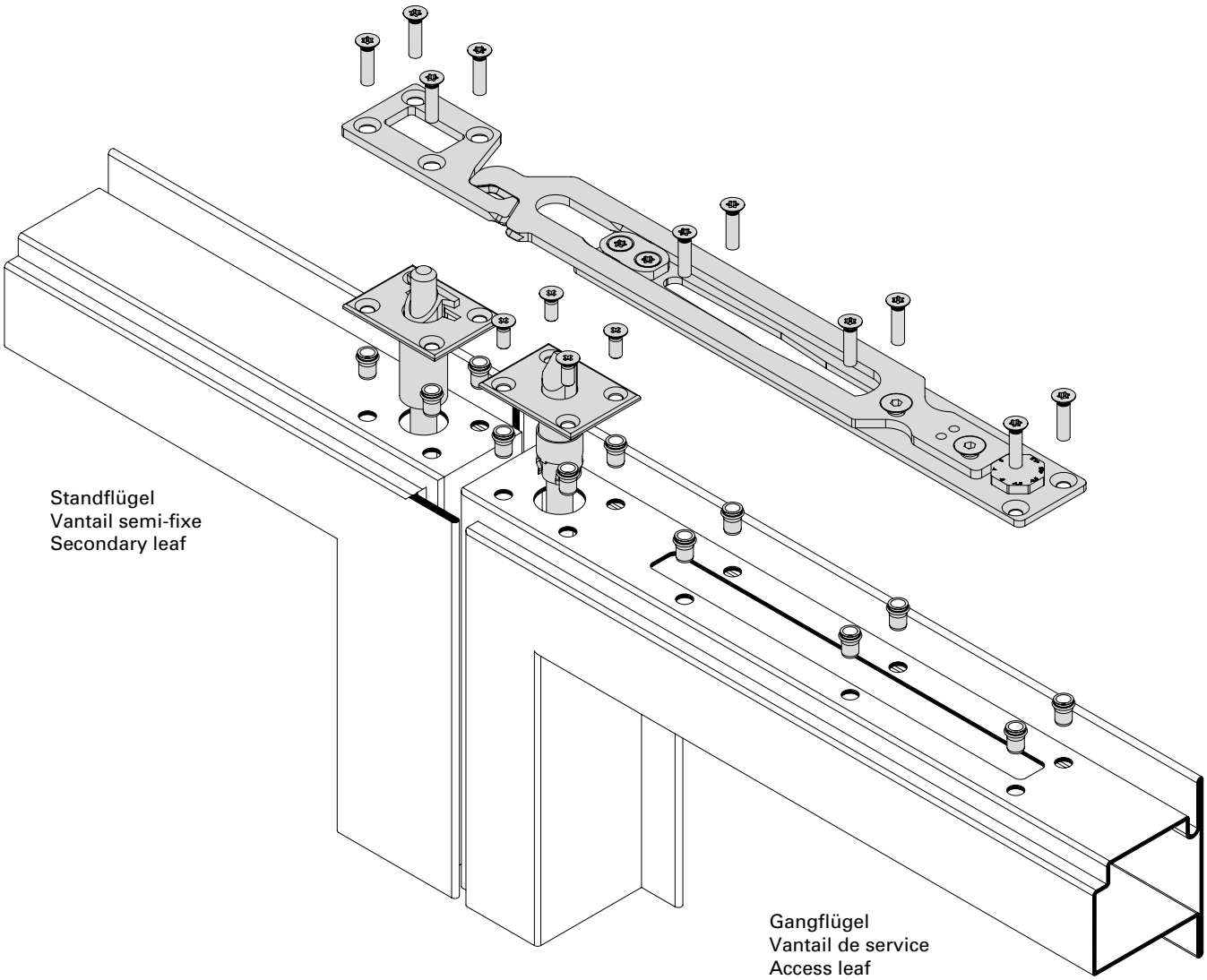

Einbaureihenfolge und Anzugsdrehmoment sind dem Produkt beigelegter Montageanweisung zu entnehmen.

L'ordre de montage et le couple de serrage sont indiqués dans les instructions de montage jointes au produit.

See the installation instructions included with the product for the installation sequence and starting torque.

Jansen-Economy 60/E/RS

Jansen-Economy 60/E/RS

Jansen-Economy 60/E/RS

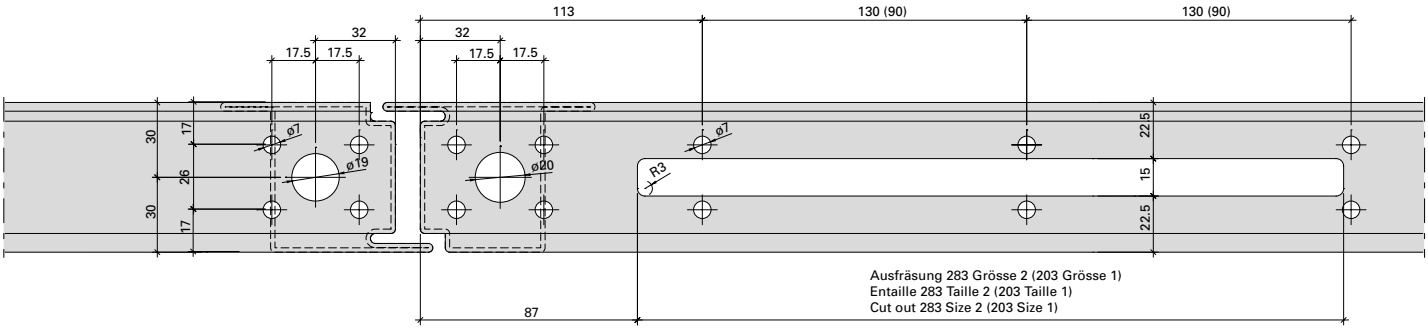

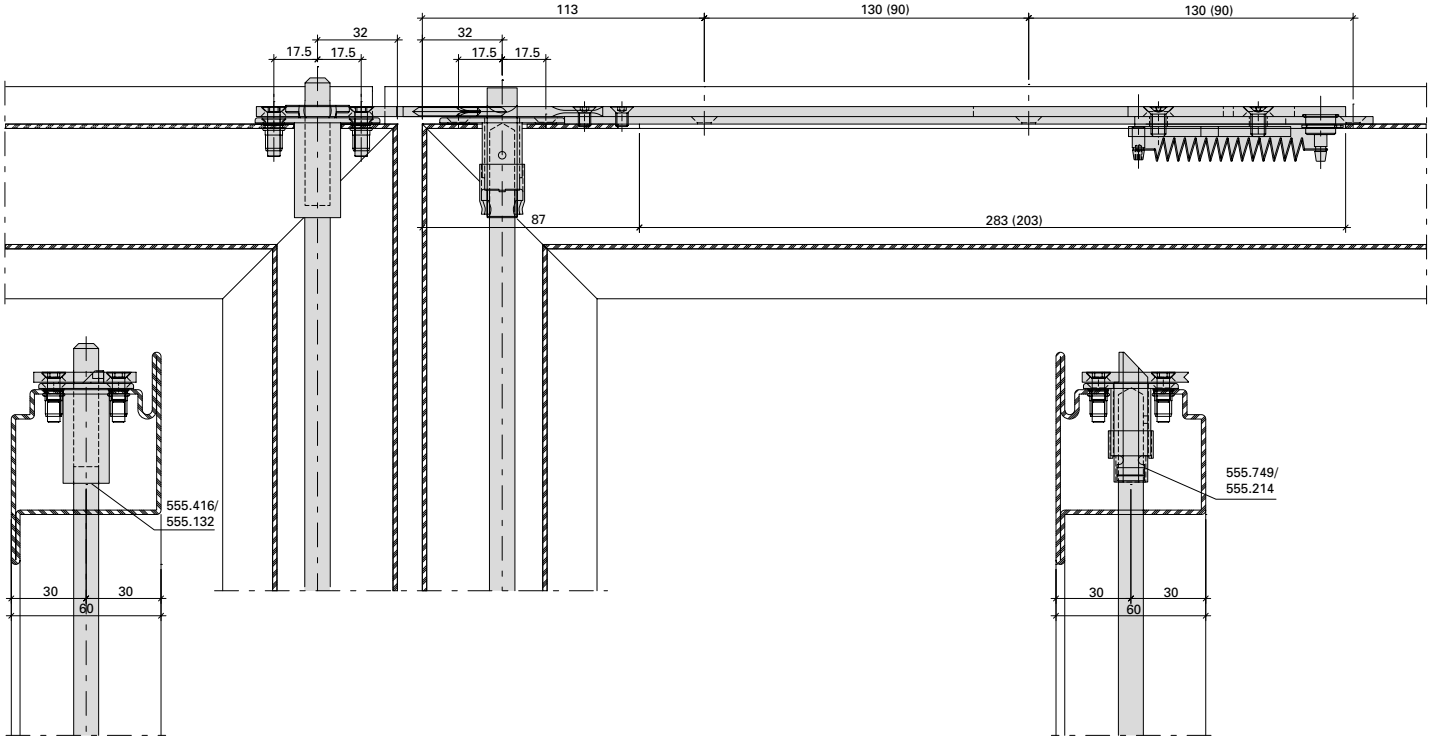

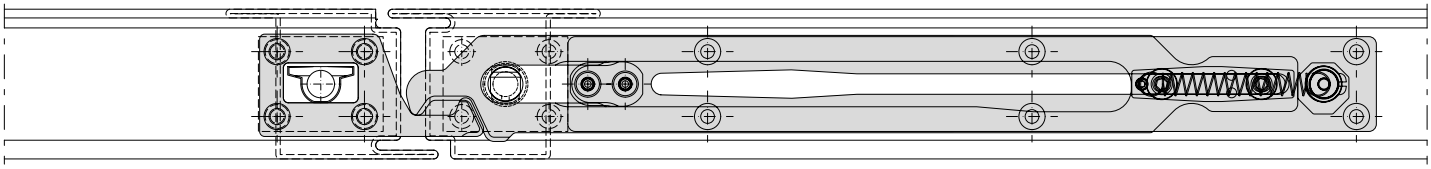

Jansen-Economy 50/E/RS

Verdeckt liegender Mitnehmerhaken
555.904 - 555.907

Mindestflügelbreiten bei den integrierten Türschliessern

Jansen-Economy 50/E/RS

Crochet d'entraîneur non apparent
555.904 - 555.907

Largeurs minimales de vantail pour les ferme-portes intégrés

Jansen-Economy 50/E/RS

Concealed carry bar
555.904 - 555.907

Minimum leaf widths for integrated closers

	Grösse 1 Taille 1 Size 1	Grösse 2 Taille 2 Size 2	Grösse 1 Taille 1 Size 1	Grösse 2 Taille 2 Size 2
	Gangflügel-Breite (GF-B) Largeur du vantail de service (GF-B) Access leaf width (GF-B)		Standflügel-Breite (SF-B) Largeur du vantail semi-fixe (SF-B) Secondary leaf width (SF-B)	
Türschliesser / Ferme-porte / Door closer 555.296				
Gleitschiene (Hebellänge 375 mm) Glissière (longueur de levier 375 mm) Slide rail (lever length 375 mm) 550.665 / 550.666	816 - 895 mm	896 - 1370 mm	707 mm	
Türschliesser / Ferme-porte / Door closer 555.671				
Gleitschiene (Hebellänge 317 mm) Glissière (longueur de levier 317 mm) Slide rail (lever length 317 mm 555.689 / 555.692	762 - 841 mm	842 - 1370 mm	648 mm	
Gleitschiene (Hebellänge 240 mm) Glissière (longueur de levier 240 mm) Slide rail (lever length 240 mm) 597.063 / 597.066	762 - 841 mm	842 - 1370 mm	546 mm	

Bei Verwendung von aufgesetzten Türschliessern kann die Mindestflügelbreite unterschritten werden. Die Zwängungsfreiheit ist jedoch zu beachten.

Auswahlhilfe:
Vorzugsweise wird die Grösse 2 verwendet. Die Grösse 1 wird bei schmalen Flügeln mit integrierten Türschliessern verwendet, damit es am Gangflügel nicht zu Kollisionen zwischen dem Hebel vom Türschliesser und dem beweglichen Mitnehmerhaken kommt.

La largeur minimale de vantail n'est pas obligatoire quand les ferme-portes utilisés sont plaqués. L'alignement doit cependant être respecté.

Aide à la sélection:
La taille 2 est utilisée de préférence. La taille 1 est utilisée sur les vantaux étroits avec ferme-portes intégrés afin d'empêcher toute collision entre le levier du ferme-porte et le crochet d'entraîneur mobile sur le vantail de service.

When using surface-mounted door closers, it is possible to go below the minimum leaf width. The unimpeded movement must be ensured, however.

Selection guide:
Size 2 is to be preferred.
Size 1 is used for narrow leaves with integrated door closers, so that collisions between the door closer lever and the moving concealed carry bar do not occur at the access leaf.

Jansen-Economy 50/E/RS

Jansen-Economy 50/E/RS

Jansen-Economy 50/E/RS

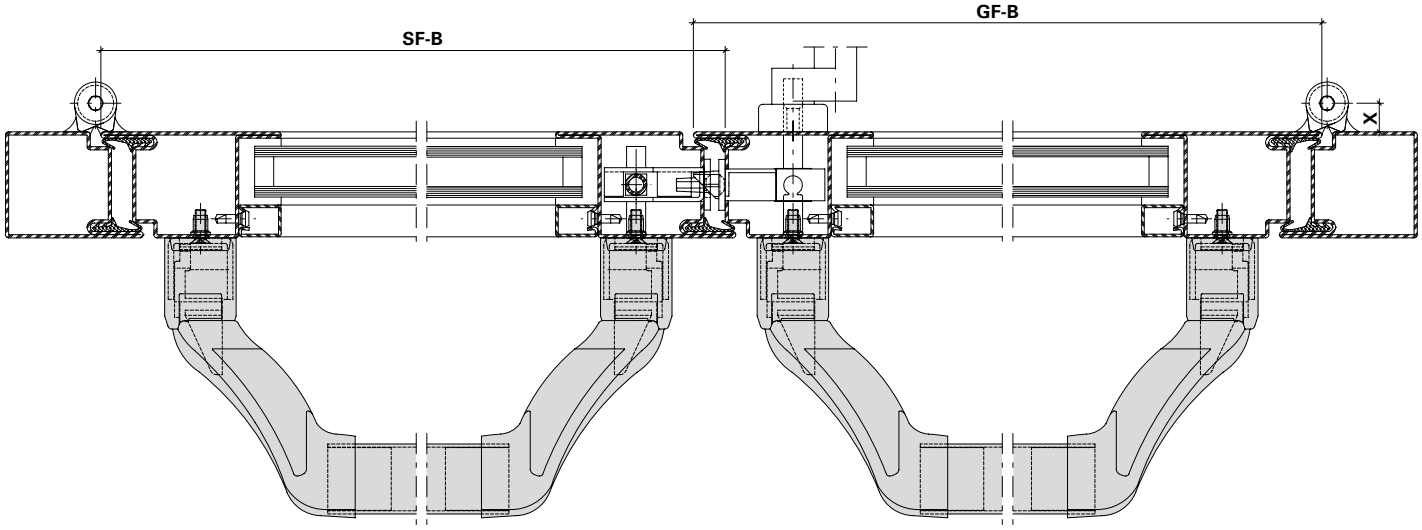

Diagramm Diagramme Diagram	Achsmass X Entraxe X Axis dimension X	Band Paumelle Hinge
1	13 mm	555.570, 555.571, 555.572, 555.573, 555.536, 555.537, 555.538, 555.539
1	13,5 mm	550.276, 550.229, 550.238, 555.267, 555.268, 555.227, 555.261, 555.226, 555.260
2	16,5 mm	550.250, 555.286
3	20 mm	550.230, 550.231
4	36 mm	555.211, 550.212

A	Drücker Poignée Handle	555.579, 555.586, 555.588, 555.589, 555.590, 550.314, 550.316
B	Stangengriff Barre panique Panic push-bar	555.500, 555.501, 555.730, 555.731, 555.733, 555.734
C	Druckstange Barre panique à pousser Panic touch-bar	555.696, 555.697, 555.698, 555.699, 555.726, 555.727

Die Verwendung von anderen Drückern, Stangengriffen oder Druckstangen können abweichende Flügelbreiten ergeben.
Die Werte wurden bei 5 mm Schattenfuge ermittelt.

L'utilisation d'autres poignées, barres panique ou barres panique à pousser peut donner des largeurs de vantail différentes.
Les valeurs ont été déterminées avec une rainure négative de 5 mm.

The use of other handles, push bars or touch bars can result in varying leaf widths.
The values have been calculated with a 5 mm shadow gap.

Jansen-Economy 50/E/RS

Zulässige Flügelbreiten
(Fähigkeit zur Freigabe)

Achsmass 13 mm / 13,5 mm
Entraxe 13 mm / 13,5 mm
Axis dimension 13 mm / 13,5 mm

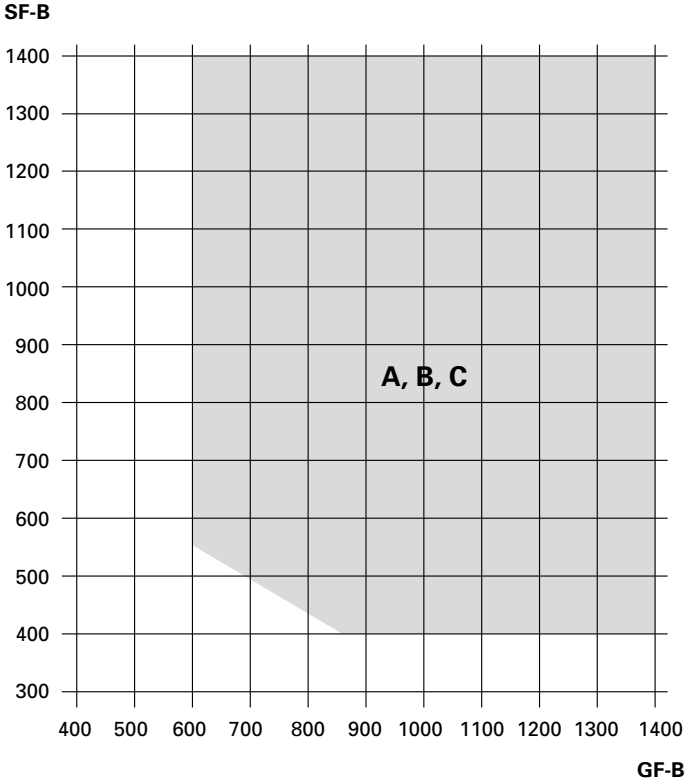

Diagramm 1

A = Drücker
B = Stangengriff
C = Druckstange

Jansen-Economy 50/E/RS

Largeur de vantail autorisée
(Aptitude au déblocage)

Achsmass 16,5 mm
Entraxe 16,5 mm
Axis dimension 16,5 mm

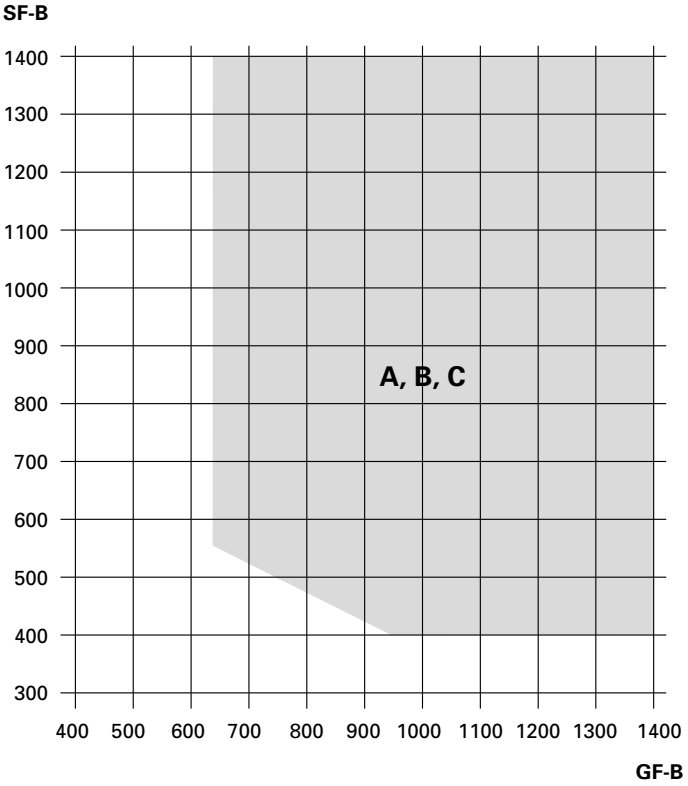

Diagramm 2

A = Poignée
B = Barre panique
C = Barre panique à pousser

Jansen-Economy 50/E/RS

Permessible leaf width
(Ability to release)

A = Handle
B = Panic push-bar
C = Panic touch-bar

Jansen-Economy 50/E/RS

Zulässige Flügelbreiten
(Fähigkeit zur Freigabe)

Jansen-Economy 50/E/RS

Largeur de vantail autorisée
(Aptitude au déblocage)

Jansen-Economy 50/E/RS

Permessible leaf width
(Ability to release)

Achsmass 20 mm
Entraxe 20 mm
Axis dimension 20 mm

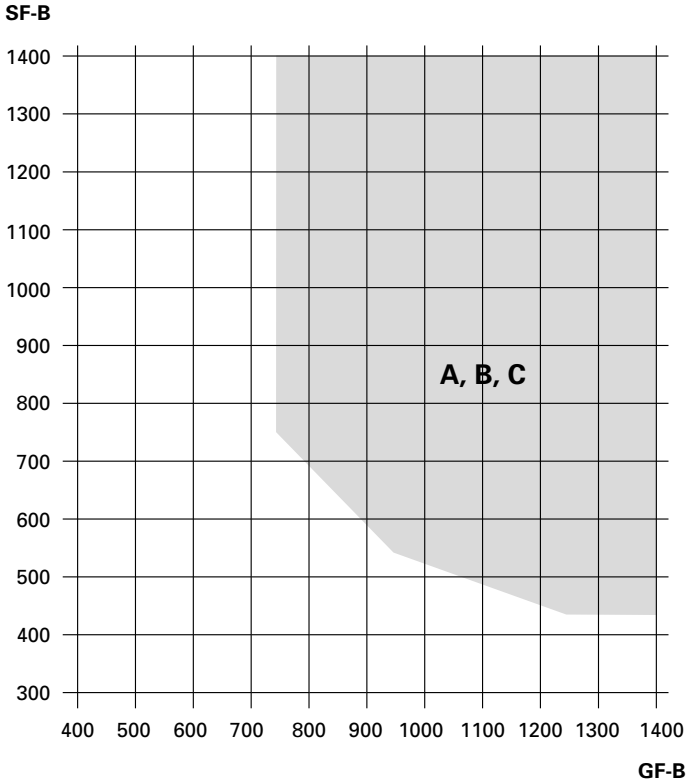

Diagramm 3

Achsmass 36 mm
Entraxe 36 mm
Axis dimension 36 mm

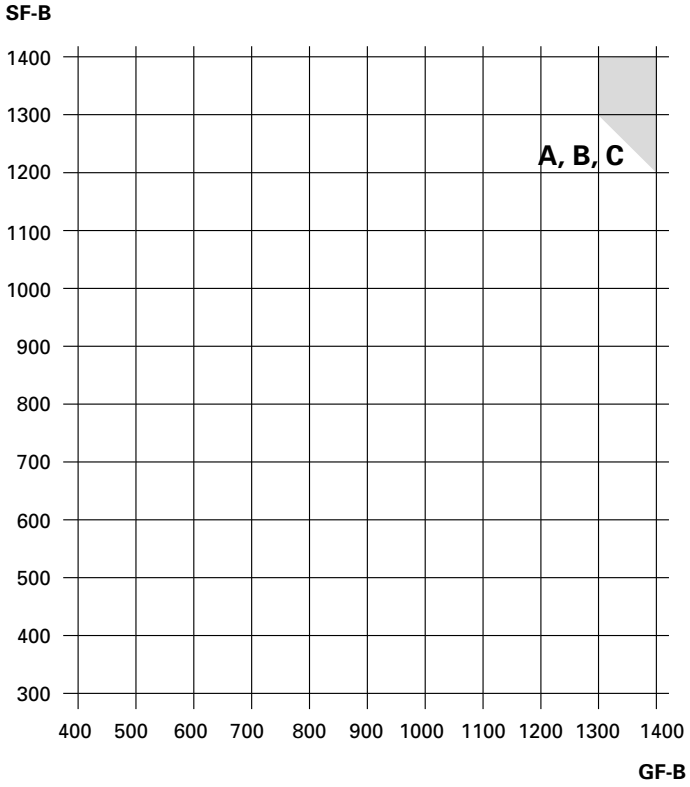

Diagramm 4

A = Drücker
B = Stangengriff
C = Druckstange

A = Poignée
B = Barre panique
C = Barre panique à pousser

A = Handle
B = Panic push-bar
C = Panic touch-bar

Jansen-Economy 50/E/RS

Verdeckt liegender Mitnehmerhaken
555.904/555.905/555.906/555.907

Jansen-Economy 50/E/RS

Crochet d'entraîneur non apparent
555.904/555.905/555.906/555.907

Jansen-Economy 50/E/RS

Concealed carry bar
555.904/555.905/555.906/555.907

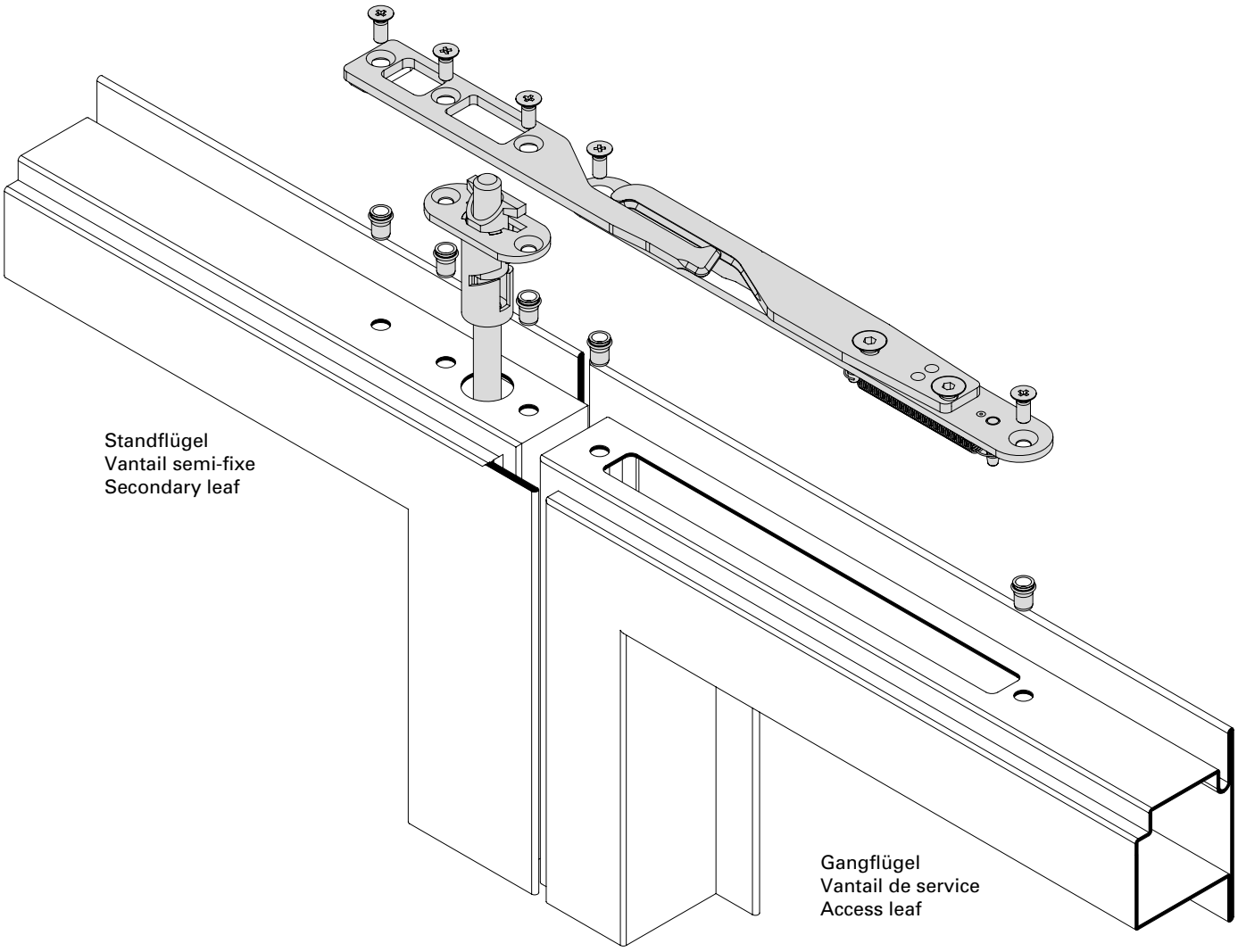

Einbaureihenfolge und Anzugsdrehmoment sind dem Produkt beigelegter Montageanweisung zu entnehmen.

L'ordre de montage et le couple de serrage sont indiqués dans les instructions de montage jointes au produit.

See the installation instructions included with the product for the installation sequence and starting torque.

Jansen-Economy 50/E/RS

Jansen-Economy 50/E/RS

Jansen-Economy 50/E/RS

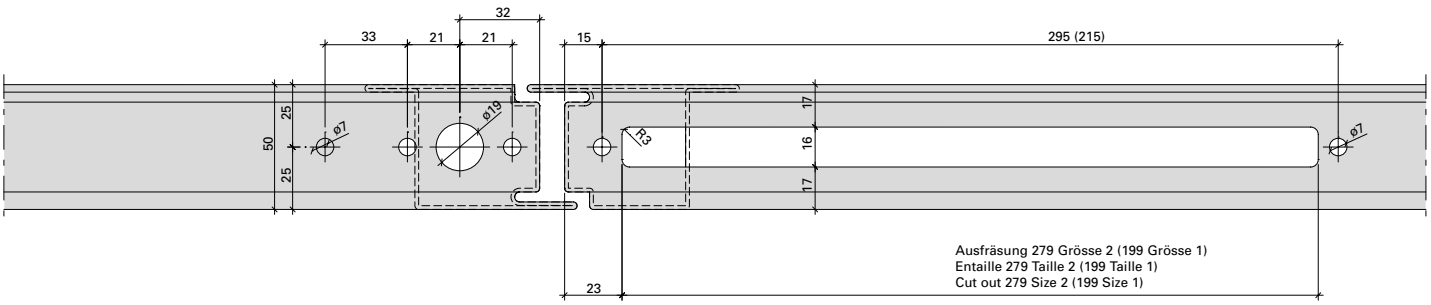

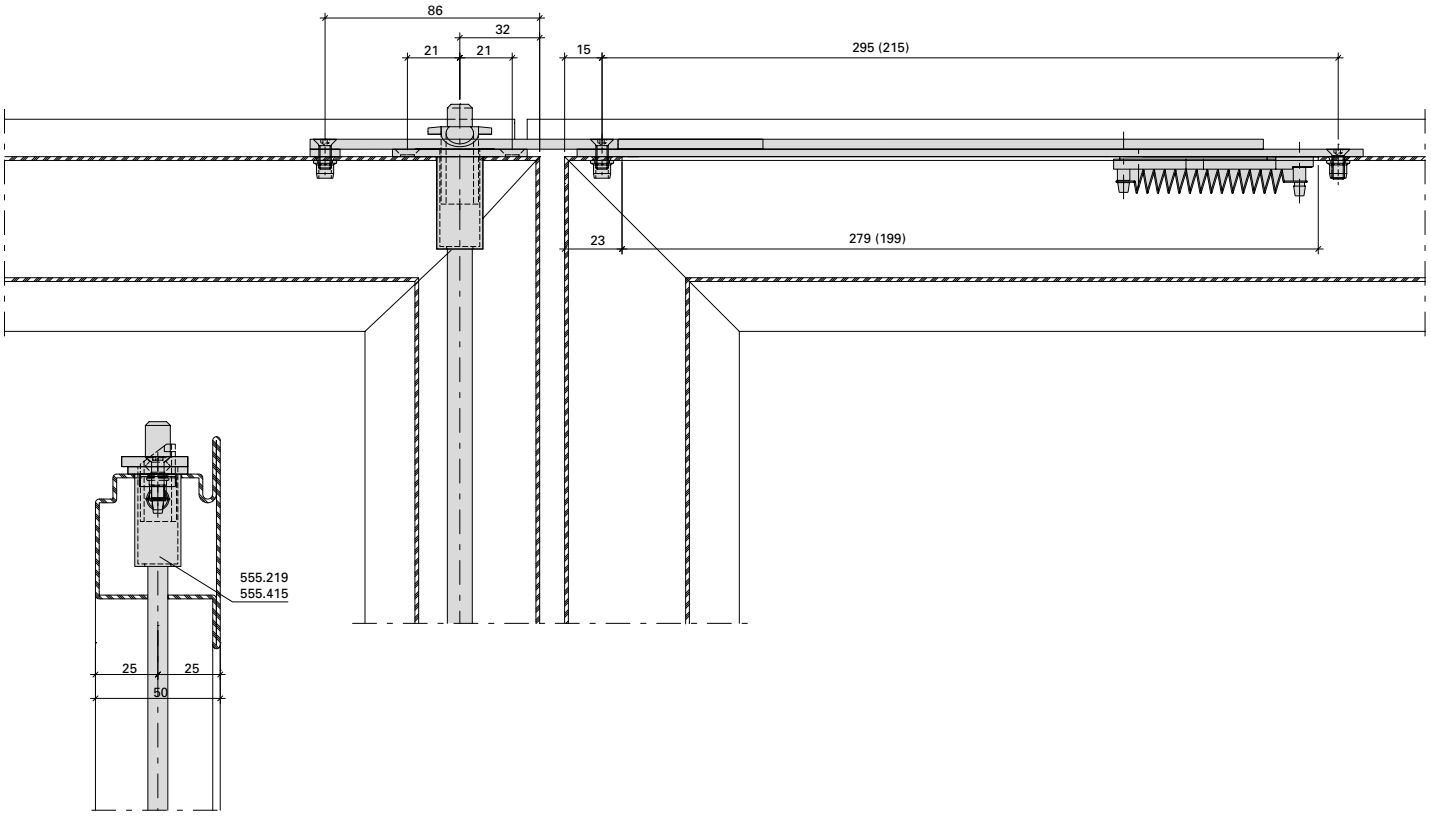

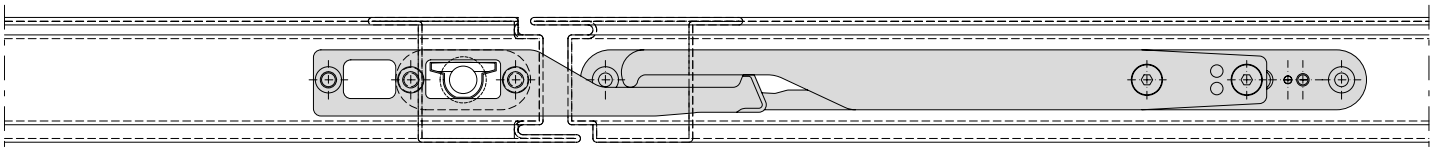

Janisol HI

Verdeckt liegender Mitnehmerhaken 555.900 - 555.903

Mindestflügelbreiten bei den integrierten Türschliessern

Janisol HI

Crochet d'entraîneur non apparent 555.900 - 555.903

Largeurs minimales de vantail pour les ferme-portes intégrés

Janisol HI

Concealed carry bar 555.900 - 555.903

Minimum leaf widths for integrated closers

	Grösse 1 Taille 1 Size 1	Grösse 2 Taille 2 Size 2	Grösse 1 Taille 1 Size 1	Grösse 2 Taille 2 Size 2
	Gangflügel-Breite (GF-B) Largeur du vantail de service (GF-B) Access leaf width (GF-B)		Standflügel-Breite (SF-B) Largeur du vantail semi-fixe (SF-B) Secondary leaf width (SF-B)	
Türschlieser / Ferme-porte / Door closer 555.491				
Gleitschiene (Hebellänge 375 mm) Glissière (longueur de levier 375 mm) Slide rail (lever length 375 mm) 555.494	883 - 962 mm	963 - 1370 mm	708 mm	
Türschlieser / Ferme-porte / Door closer 555.664				
Gleitschiene (Hebellänge 317 mm) Glissière (longueur de levier 317 mm) Slide rail (lever length 317 mm) 555.666	829 - 908 mm	909 - 1370 mm	649 mm	

Bei Verwendung von aufgesetzten Türschliessern kann die Mindestflügelbreite unterschritten werden. Die Zwängungsfreiheit ist jedoch zu beachten.

Auswahlhilfe:
Vorzugsweise wird die Grösse 2 verwendet. Die Grösse 1 wird bei schmalen Flügeln mit integrierten Türschliessern verwendet, damit es am Gangflügel nicht zu Kollisionen zwischen dem Hebel vom Türschliesser und dem beweglichen Mitnehmerhaken kommt.

La largeur minimale de vantail n'est pas obligatoire quand les ferme-portes utilisés sont plaqués. L'alignement doit cependant être respecté.

Aide à la sélection:
La taille 2 est utilisée de préférence. La taille 1 est utilisée sur les vantaux étroits avec ferme-portes intégrés afin d'empêcher toute collision entre le levier du ferme-porte et le crochet d'entraîneur mobile sur le vantail de service.

When using surface-mounted door closers, it is possible to go below the minimum leaf width. The unimpeded movement must be ensured, however.

Selection guide:
Size 2 is to be preferred.
Size 1 is used for narrow leaves with integrated door closers, so that collisions between the door closer lever and the moving concealed carry bar do not occur at the access leaf.

Janisol HI

Janisol HI

Janisol HI

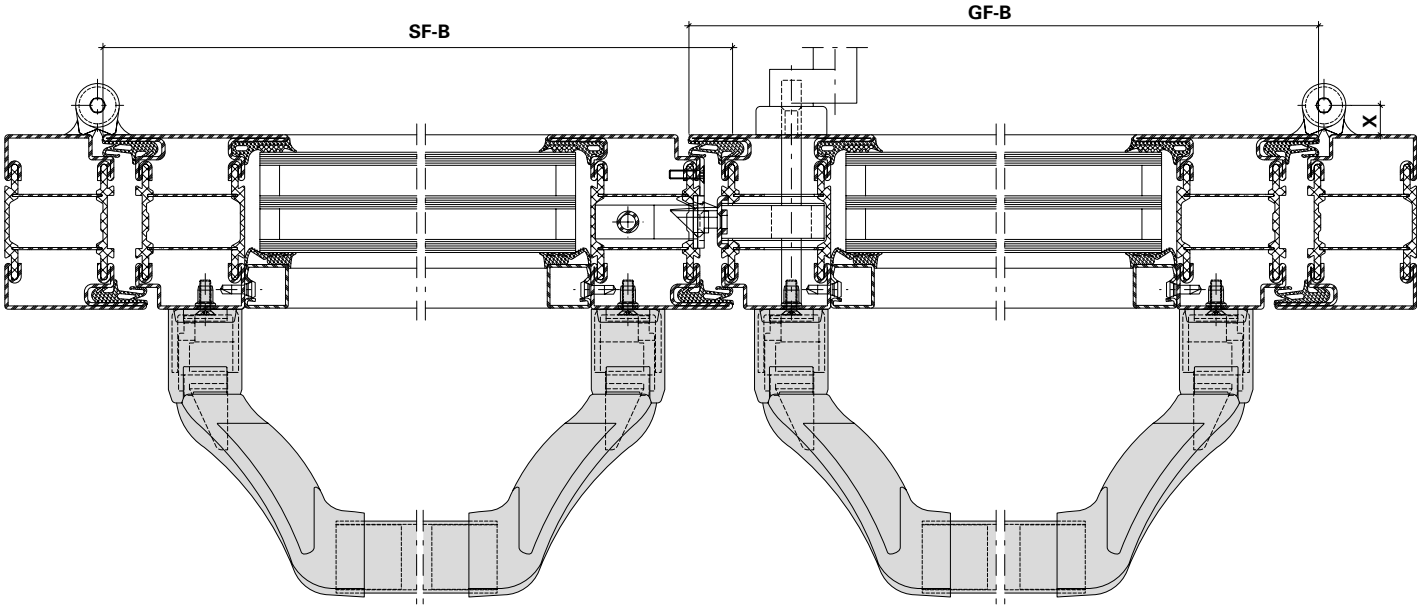

Diagramm Diagramme Diagram	Achsmass X Entraxe X Axis dimension X	Band Paumelle Hinge
1	-13,5 mm	555.026, 555.027
2	13 mm	555.060, 555.061, 555.062, 555.063
2	13,5 mm	550.276, 550.229, 550.238, 555.267, 555.268, 555.227, 555.261, 555.226, 555.260
3	16,5 mm	555.250, 550.286

A	Drücker Poignée Handle	555.586, 555.579, 555.588, 555.589, 555.590
B	Stangengriff Barre panique Panic push-bar	555.730, 555.731, 555.733, 555.734
C	Druckstange Barre panique à pousser Panic touch-bar	555.726, 555.727

Die Verwendung von anderen Drückern, Stangengriffen oder Druckstangen können abweichende Flügelbreiten ergeben.
Die Werte wurden bei 5 mm Schattenfuge ermittelt.

L'utilisation d'autres poignées, barres panique ou barres panique à pousser peut donner des largeurs de vantail différentes.
Les valeurs ont été déterminées avec une rainure négative de 5 mm.

The use of other handles, push bars or touch bars can result in varying leaf widths.
The values have been calculated with a 5 mm shadow gap.

Janisol HI

Zulässige Flügelbreiten
(Fähigkeit zur Freigabe)

Janisol HI

Largeur de vantail autorisée
(Aptitude au déblocage)

Janisol HI

Permessible leaf width
(Ability to release)

Achsmass -13,5 mm
Entraxe -13,5 mm
Axis dimension -13,5 mm

Achsmass 13 mm / 13,5 mm
Entraxe 13 mm / 13,5 mm
Axis dimension 13 mm / 13,5 mm

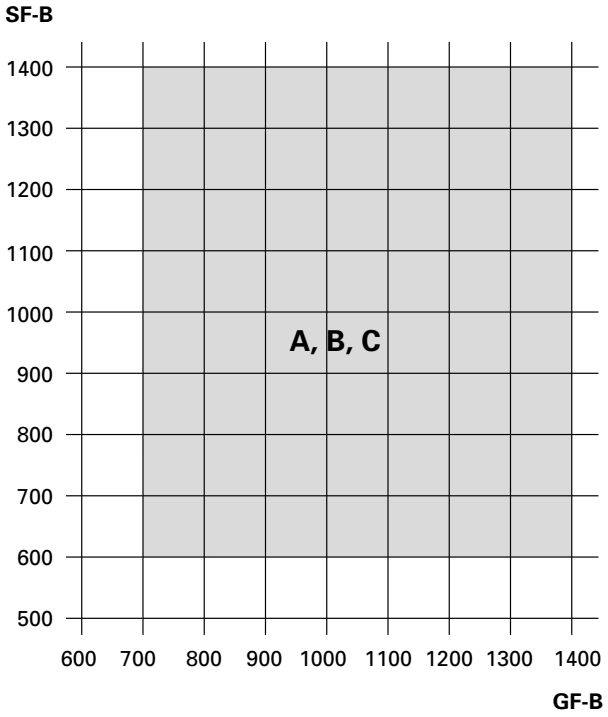

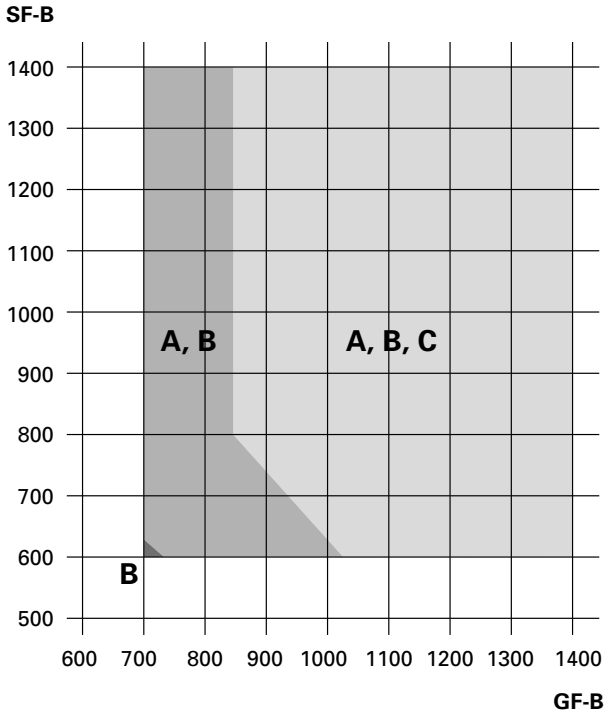

Diagramm 1

A = Drücker
B = Stangengriff
C = Druckstange

Diagramm 2

A = Poignée
B = Barre panique
C = Barre panique à pousser

A = Handle
B = Panic push-bar
C = Panic touch-bar

Janisol HI

Zulässige Flügelbreiten
(Fähigkeit zur Freigabe)

Janisol HI

Largeur de vantail autorisée
(Aptitude au déblocage)

Janisol HI

Permessible leaf width
(Ability to release)

Achsmass 16,5 mm
Entraxe 16,5 mm
Axis dimension 16,5 mm

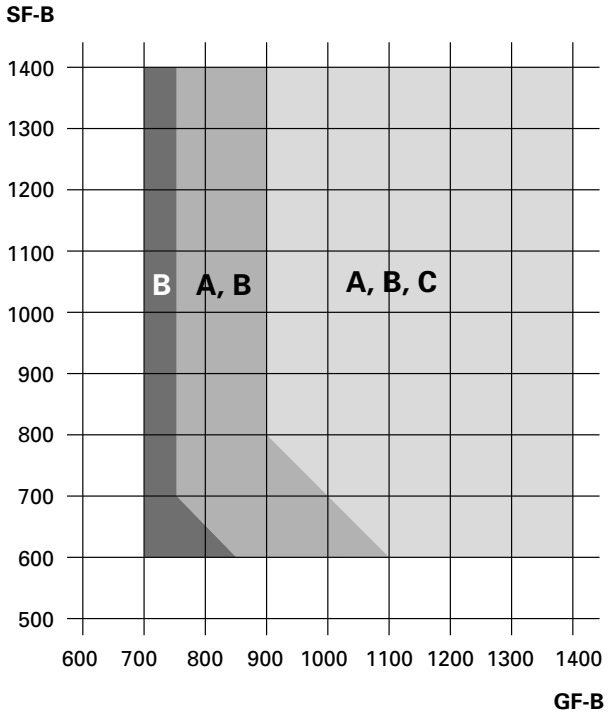

Diagramm 3

A = Drücker
B = Stangengriff
C = Druckstange

A = Poignée
B = Barre panique
C = Barre panique à pousser

A = Handle
B = Panic push-bar
C = Panic touch-bar

Janisol HI

Verdeckt liegender Mitnehmerhaken
555.900/555.901/555.902/555.903

Janisol HI

Crochet d'entraîneur non apparent
555.900/555.901/555.902/555.903

Janisol HI

Concealed carry bar
555.900/555.901/555.902/555.903

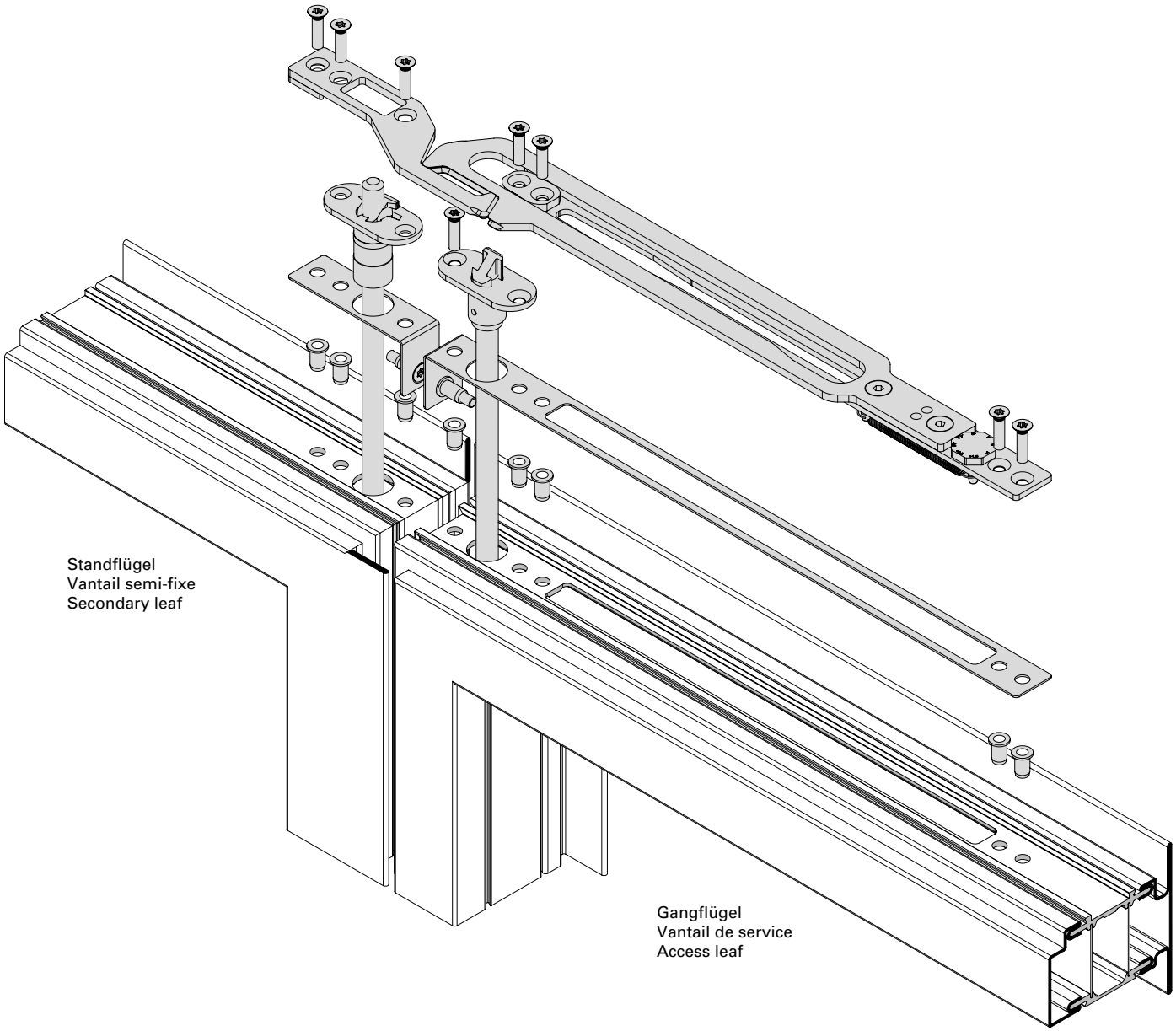

Einbaureihenfolge und Anzugsdrehmoment sind dem Produkt beigelegter Montageanweisung zu entnehmen.

L'ordre de montage et le couple de serrage sont indiqués dans les instructions de montage jointes au produit.

See the installation instructions included with the product for the installation sequence and starting torque.

Janisol HI

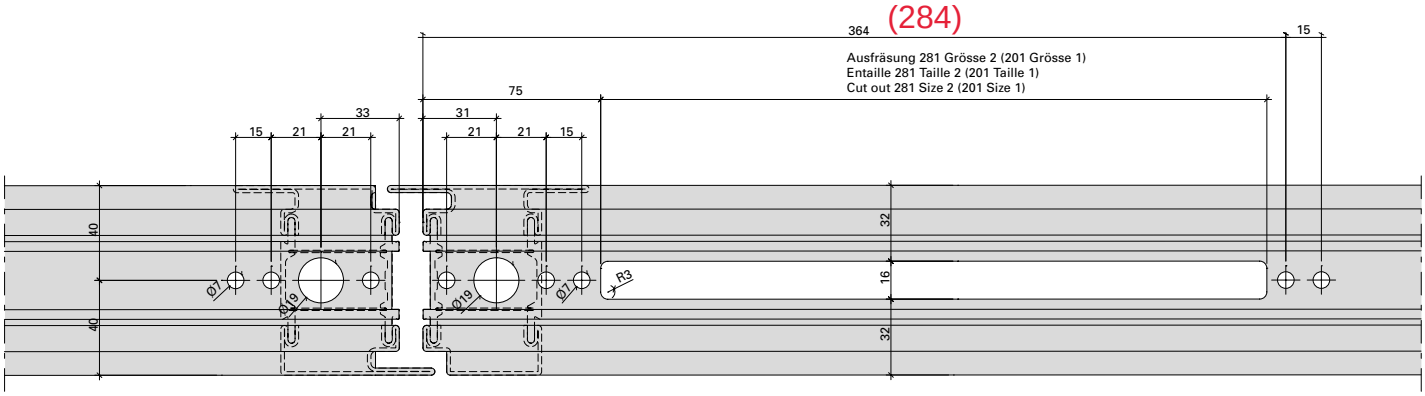

Janisol HI

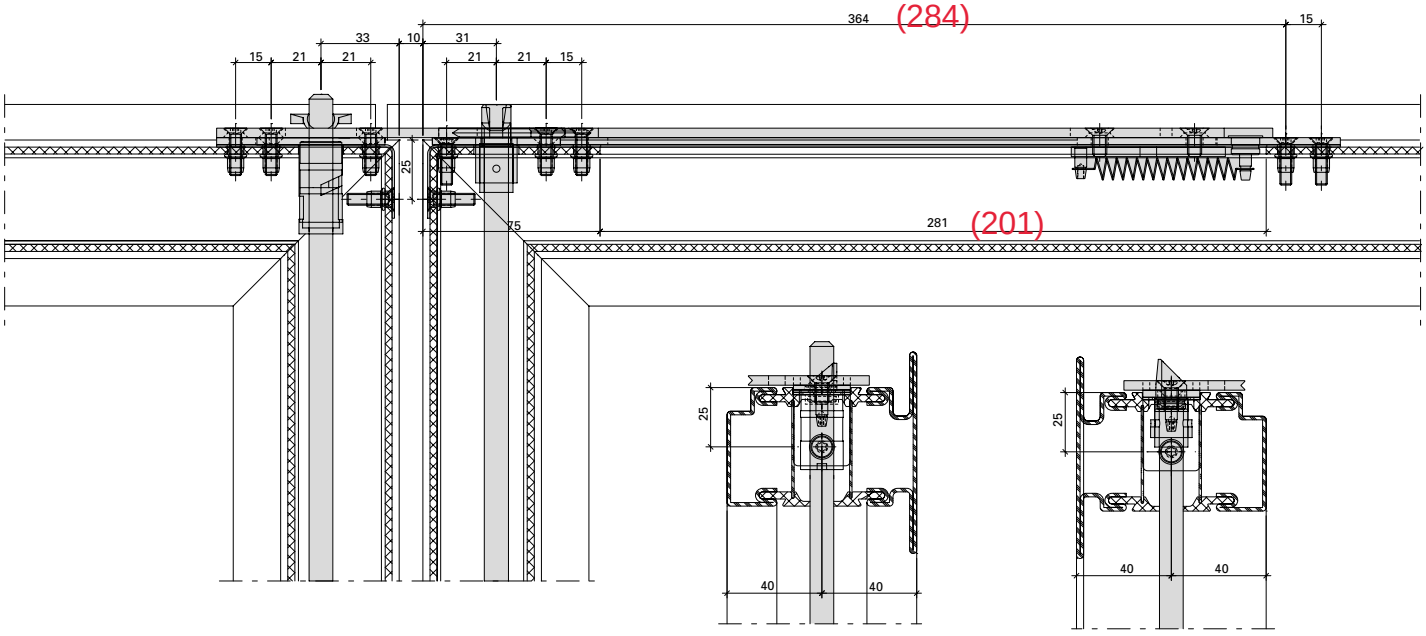

Janisol HI

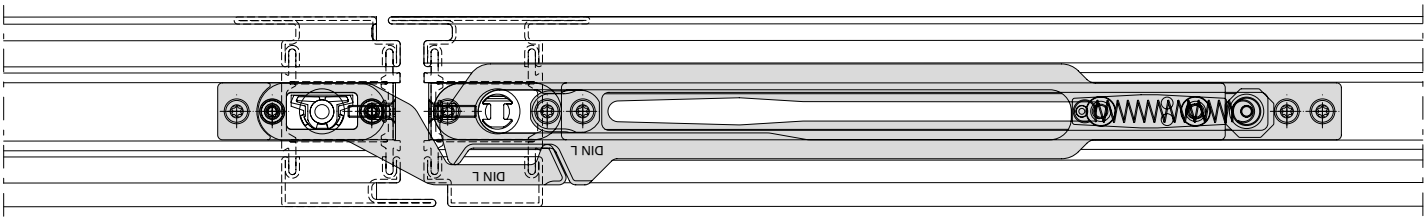

598 864 I Steel Systems I 06.2017 I Änderungen vorbehalten

Jansen AG

Steel Systems
Industriestrasse 34
9463 Oberriet
Schweiz
jansen.com

JANSEN
Configure to Inspire